ТИПОВАЯ ДОКУМЕНТАЦИЯ
НА КОНСТРУКЦИИ,
ИЗДЕЛИЯ И УЗЛЫ
ЗДАНИЙ И СООРУЖЕНИЙ

СЕРИЯ 5.416-3

БАКИ ДЛЯ ХРАНЕНИЯ КОНЦЕНТРИРОВАННОГО И ВОДНОГО РАСТВОРОВ ПЕНООБРАЗОВАТЕЛЯ ЕМКОСТЬЮ ОТ 6м³ ДО 80м³

ВЫПУСК 1

БАК $V = 6 м^3$

РАБОЧИЕ ЧЕРТЕЖИ

ТИПОВАЯ ДОКУМЕНТАЦИЯ
НА КОНСТРУКЦИИ,
ИЗДЕЛИЯ И УЗЛЫ
ЗДАНИЙ И СООРУЖЕНИЙ

СЕРИЯ 5.416-3

БАКИ ДЛЯ ХРАНЕНИЯ КОНЦЕНТРИРОВАННОГО И ВОДНОГО РАСТВОРОВ ПЕНООБРАЗОВАТЕЛЯ ЕМКОСТЬЮ ОТ 6 м³ ДО 80 м³

ВЫПУСК 1
БАК V = 6 м³
РАБОЧИЕ ЧЕРТЕЖИ

РАЗРАБОТАНЫ
СПЕЦИАЛЬНЫМ ПРОЕКТНО-
-КОНСТРУКТОРСКИМ
БЮРО
„СПЕЦАВТОМАТИКА"

УТВЕРЖДЕНЫ
ПРИКАЗОМ МИНПРИБОРА СССР № 55
ОТ 24 АВГУСТА 1988 ГОДА
И ВВЕДЕНЫ В ДЕЙСТВИЕ
С 1 АПРЕЛЯ 1989 ГОДА

ГЛАВНЫЙ ИНЖЕНЕР СПКБ „СПЕЦАВТОМАТИКА"
В.М. НАРИМАНОВ

ГЛАВНЫЙ ИНЖЕНЕР ПРОЕКТА
Ж.А. ЗАХАРОВА

Содержание альбома

Обозначение	Наименование	NN Стр. п.п.
	Титульный лист	1
	Содержание альбома	2
АПЭ 41. 0-СБ	Бак V=6 м³	3
АПЭ 41. 0-10 СБ	Бак	4,5,6
АПЭ 41. 0-20 СБ	Каркас	7
АПЭ 41. 0-30 СБ	Отвод	8
АПЭ 41. 0-40 СБ	Перфоратор	8
АПЭ 41. 0-50 СБ	Перфоратор	8
АПЭ 41. 0-60 СБ	Лестница	9
АПЭ 41. 0-70 СБ	Лестница	9
АПЭ 41. 0-80 СБ	Рама	10
АПЭ 41. 0-90 СБ	Крышка	11
АПЭ 41. 0-100 СБ	Воронка	11
АПЭ 41. 0-110 СБ	Фильтр	11
АПЭ 41 0-1	Прокладка	12
АПЭ 41. 0-2	Прокладка	12
АПЭ 41. 0-3	Кожух	12
АПЭ 41. 0-6	Труба	13
АПЭ 41. 0-8	Ребро	13
АПЭ 41. 0-9	Ребро	13
АПЭ 41. 0-14	Скоба	13
АПЭ 41. 0-16	Труба	14
АПЭ 41. 0-17	Ребро	14
АПЭ 41. 0-18	Труба	14
АПЭ 41. 0-21	Стенка	14
АПЭ 41. 0-24	Патрубок	15
АПЭ 41. 0-25	Фланец	15
АПЭ 41 0-27	Стенка	15
АПЭ 41. 0-29	Крышка	16
АПЭ 41 0-32	Дно	16
АПЭ 41 0-33	Крючок	17
АПЭ 41. 0-35	Конус	17
АПЭ 41. 0-36	Труба	17
АПЭ 41. 0-37	Трубс	17
АПЭ 41. 0-39	Перекладина	18
АПЭ 41. 0-41	Перекладина	18
АПЭ 41. 0-42	Перекладина	18
АПЭ 41. 0-49	Ребро	18
АПЭ 41. 0-43	Перегородка	19
АПЭ 41. 0-44	Перекладина	19
АПЭ 41. 0-45	Перекладина	19
АПЭ 41. 0-46	Перекладина	19
АПЭ 41. 0-48	Перекладина	20

1	2	3
АПЭ 41. 0-53	Патрубок	20
АПЭ 41. 0-54	Патрубок	20
АПЭ 41. 0-55	Отвод	20
АПЭ 41. 0-56	Труба	21
АПЭ 41. 0-57	Труба	21
АПЭ 41. 0-58	Труба	21
АПЭ 41. 0-59	Патрубок	22
АПЭ 41 0-62	Труба	22
АПЭ 41. 0-63	Труба	22
АПЭ 41 0-67	Ступень	22
АПЭ 41. 0-68	Опора	23
АПЭ 41. 0-69	Перекладина	23
АПЭ 41. 0-71	Перекладина	23
АПЭ 41. 0-74	Перекладина	23
АПЭ 41. 0-75	Перекладина	24
АПЭ 41. 0-76	Перекладина	24
АПЭ 41. 0-79	Лист	24
АПЭ 41 0-81	Ручка	24
АПЭ 41. 0-82	Ушко	25
АПЭ 41 0-83	Кольцо	25
АПЭ 41. 0-84	Обечайка	25
АПЭ 41. 0-85	Фиксатор	25
АПЭ 41. 0-86	Конус	26
АПЭ 41 0-87	Обечайка	26
АПЭ 41. 0-88	Кольцо	26
АПЭ 41. 0-89	Обечайка	26
АПЭ 41. 0-51	Ребро	27
АПЭ 41 0-05	Плата	27
АПЭ 41. 0-91	Кольцо	27
АПЭ 41. 0	Спецификация	27,28
АПЭ 41 0-10	Спецификация	28,29
АПЭ 41 0-20	Спецификация	29
АПЭ 41 0-30	Спецификация	29
АПЭ 41 0-40	Спецификация	29
АПЭ 41 0-50	Спецификация	30
АПЭ 41 0-60	Спецификация	30
АПЭ 41. 0-70	Спецификация	30
АПЭ 41. 0-80	Спецификация	30
АПЭ 41 0-90	Спецификация	31
АПЭ 41 0-100	Спецификация	31
АПЭ 41 0-110	Спецификация	31
АПЭ 41. ВП	Ведомость покупных изделий	32

АПЭ41.0 СБ

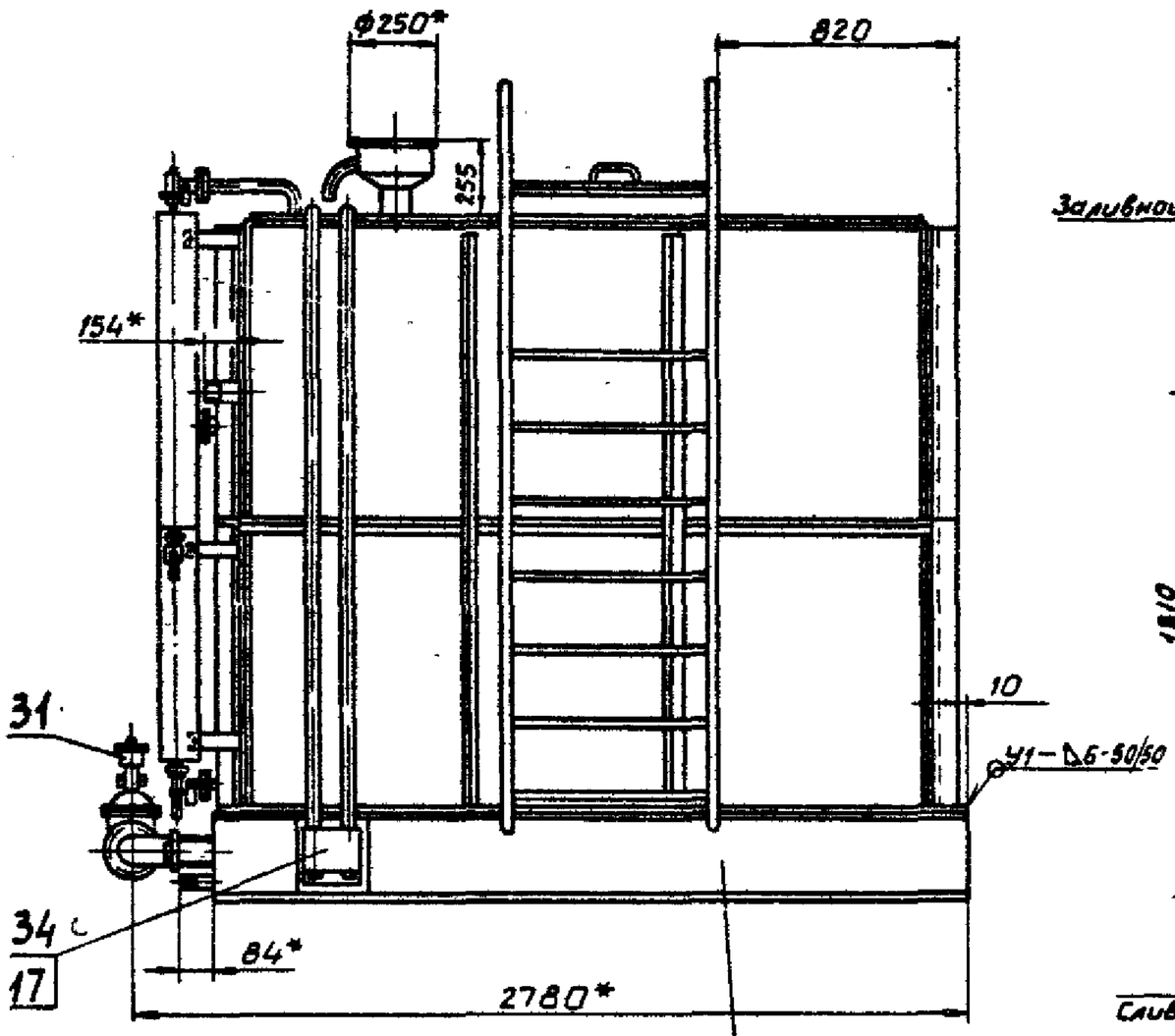

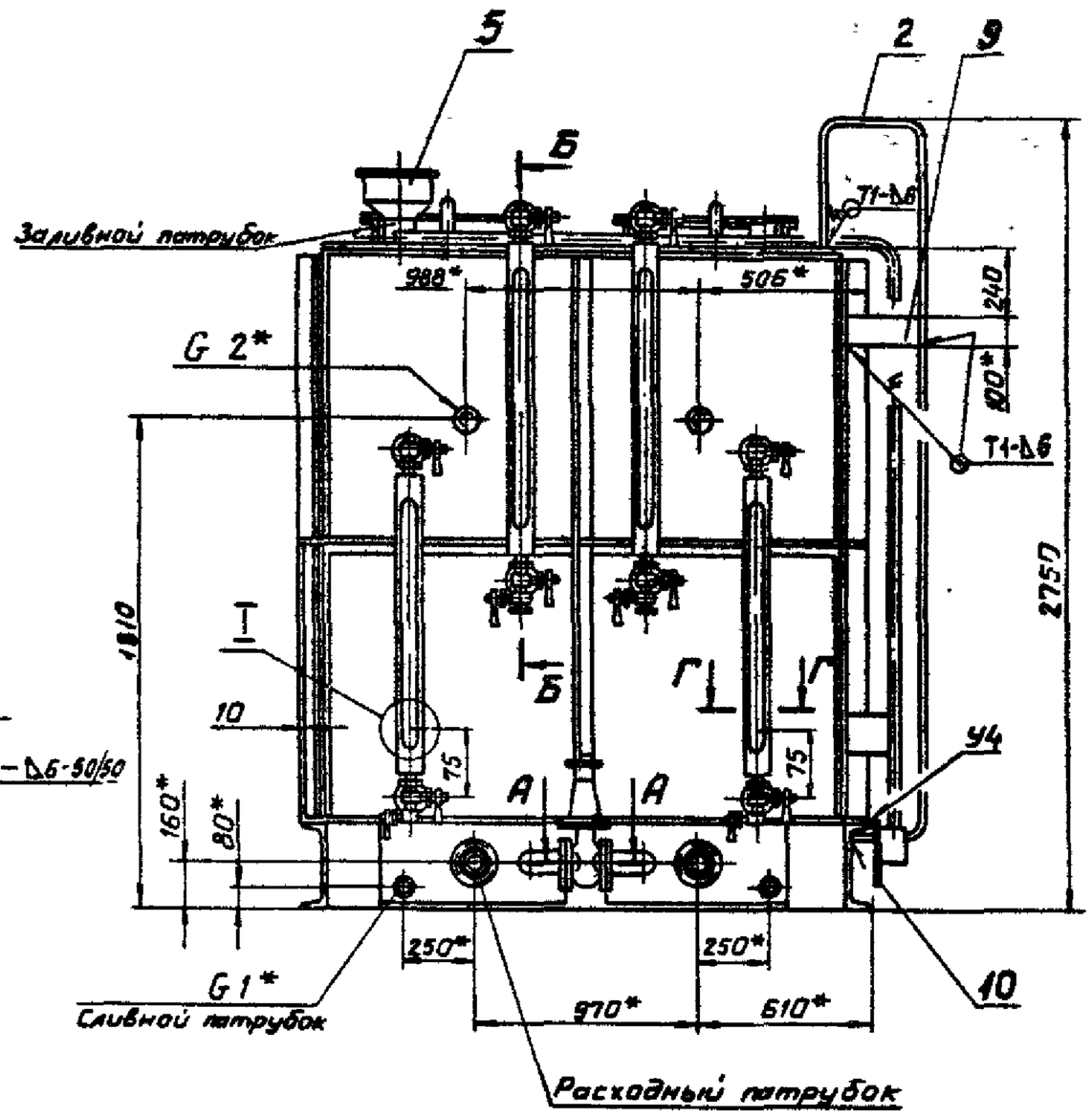

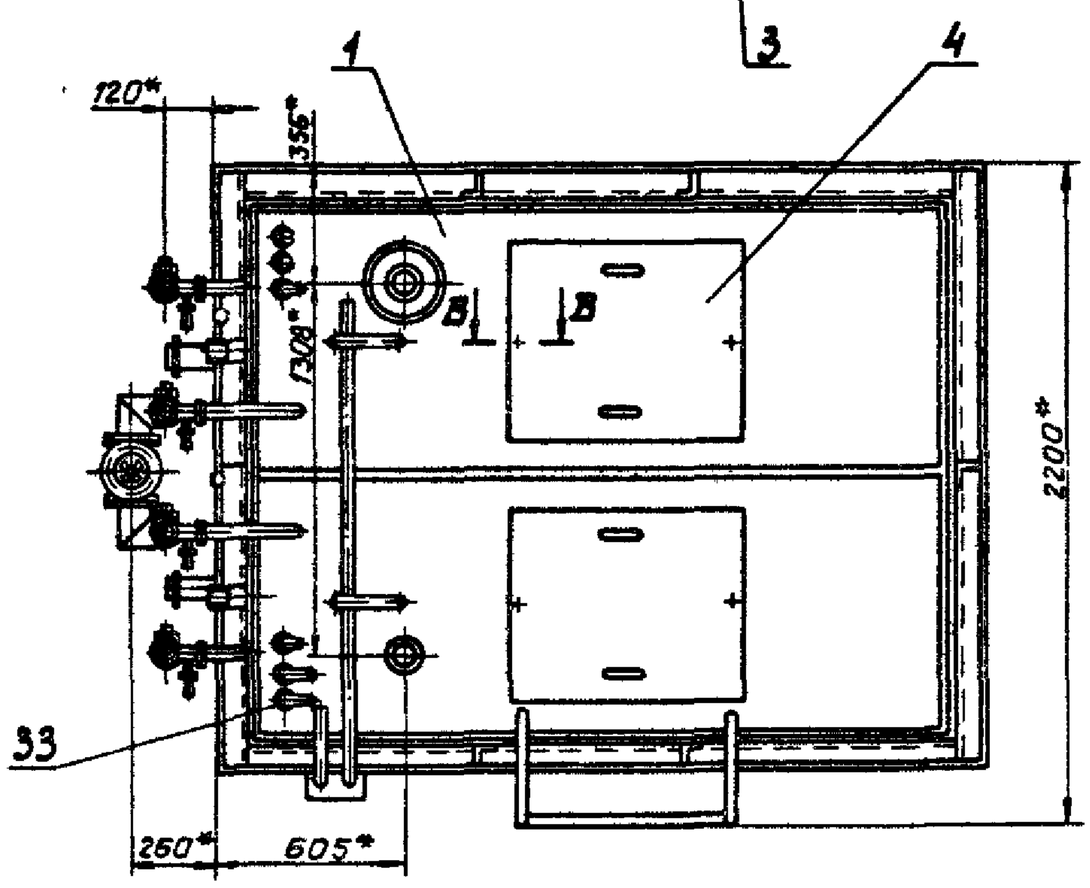

I
М 1:1

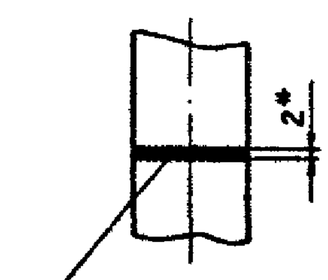

Риска. Эмаль ПФ-115 красная, ГОСТ 6465-76

А-А
М 1:5

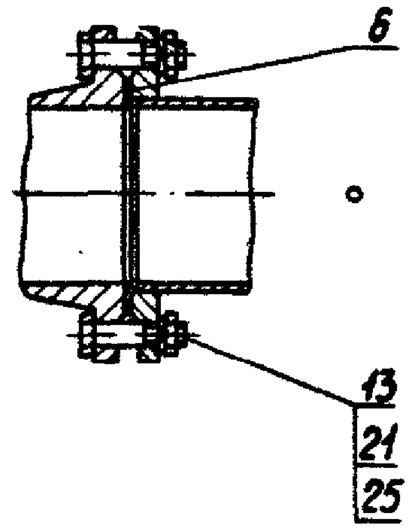

Б-Б
М 1:5

Кожух поз. 10 условно не показан

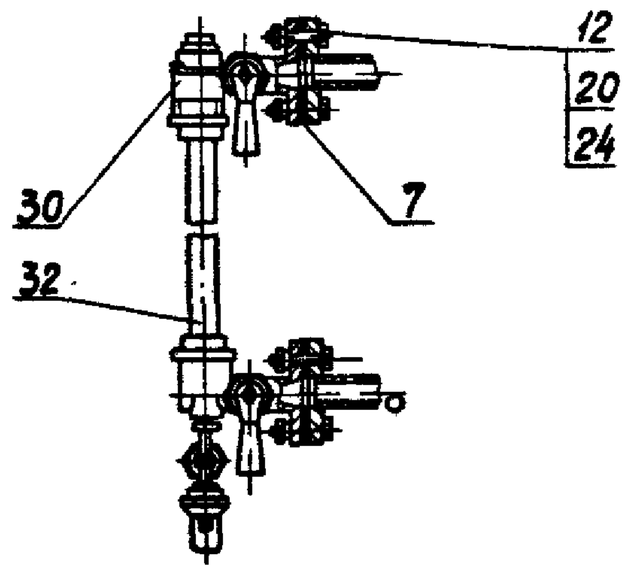

В-В
М 1:1

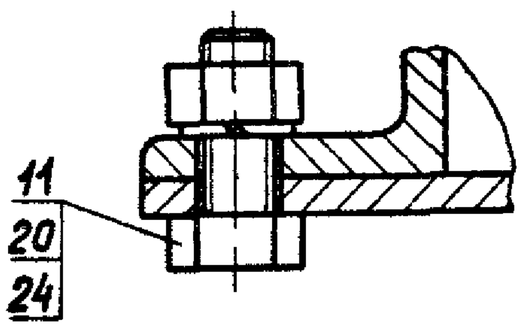

Г-Г
М 1:2

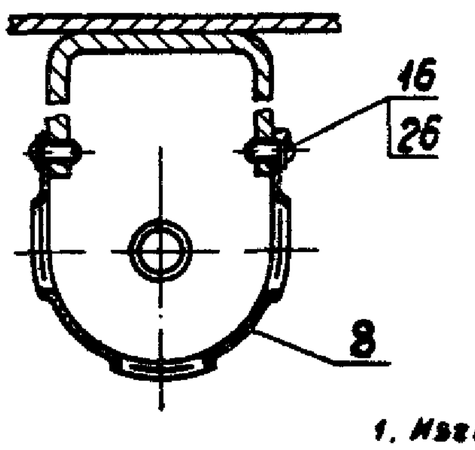

1. Изготовление, приемка и методы испытаний по ОСТ 26-291-79.
2. Сварные швы металлоконструкций по ГОСТ 5264-80.
   Электрод Э42 ГОСТ 9467-75.
3. $\pm \frac{Ld}{2}$
4. * Размеры для справок.
5. Внутренние поверхности бака обработать преобразователем ржавчины ТУ6-15-987-76.
6. Покрытие: шпатлевка ЭП-00-10 ГОСТ 10277-76 в три слоя.
   Эмаль ЭП-773, зеленая ГОСТ 23143-83

Изм.	Лист	N докум.	Подпись	Дата	
Разраб.	Аленичева			11.83	
Пров.	Акулин			11.83	
Т.контр.	Акулин			11.83	
Нач.отд.	Захарова			11.83	
Н.контр.	Никитина			11.83	
Утв.	Нарытова			11.83	

АПЭ 41.0 СБ

Бак V = 6 м³

Сборочный чертеж

Лит.	Масса	Масштаб
	2243	1:20

Лист | Листов 1

ЦСПКБ Спецавтотехника Москва

Формат А2

Типовые конструкции Серия 5.416-3 Выпуск 1

Инв. N подл. | Подпись и дата | Взам. инв. N | Инв. N дубл. | Подпись и дата

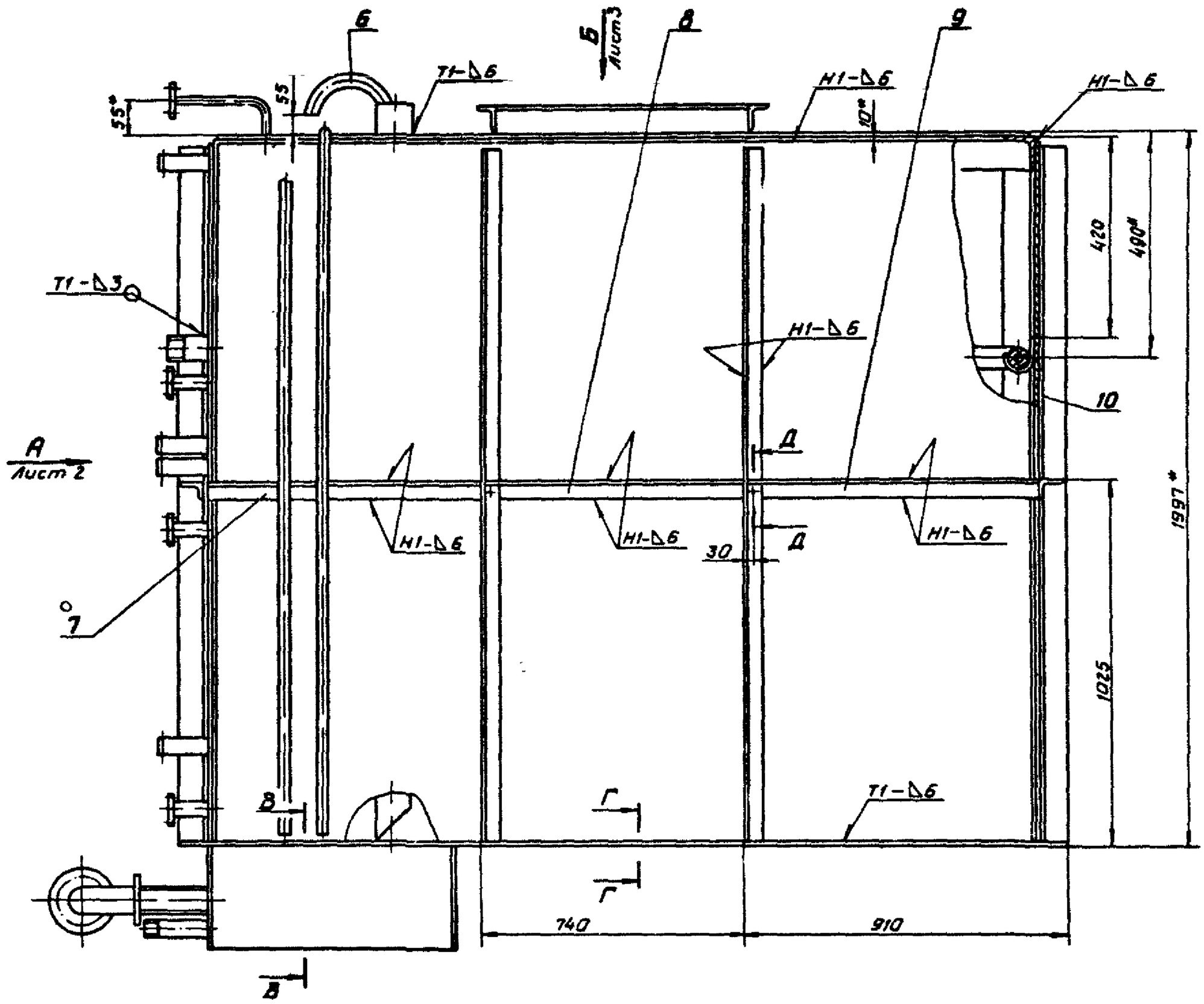

В-В
М 1:5

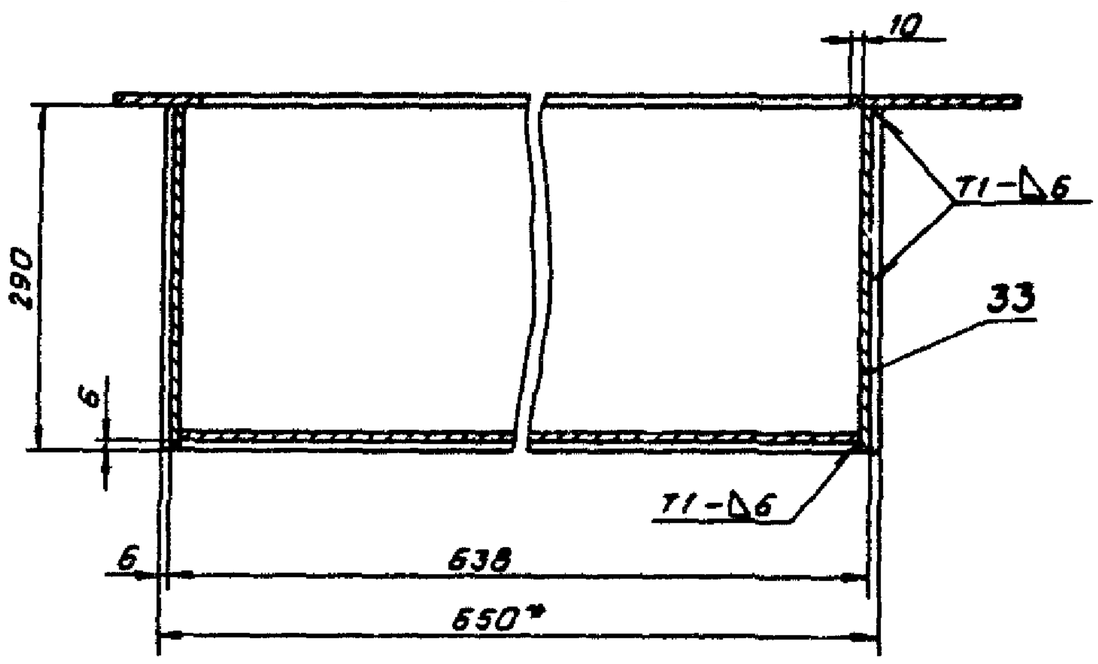

Г-Г
М 1:2

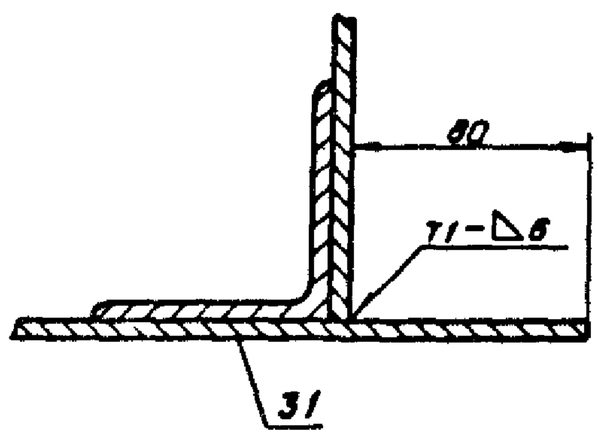

Д-Д
М 1:5

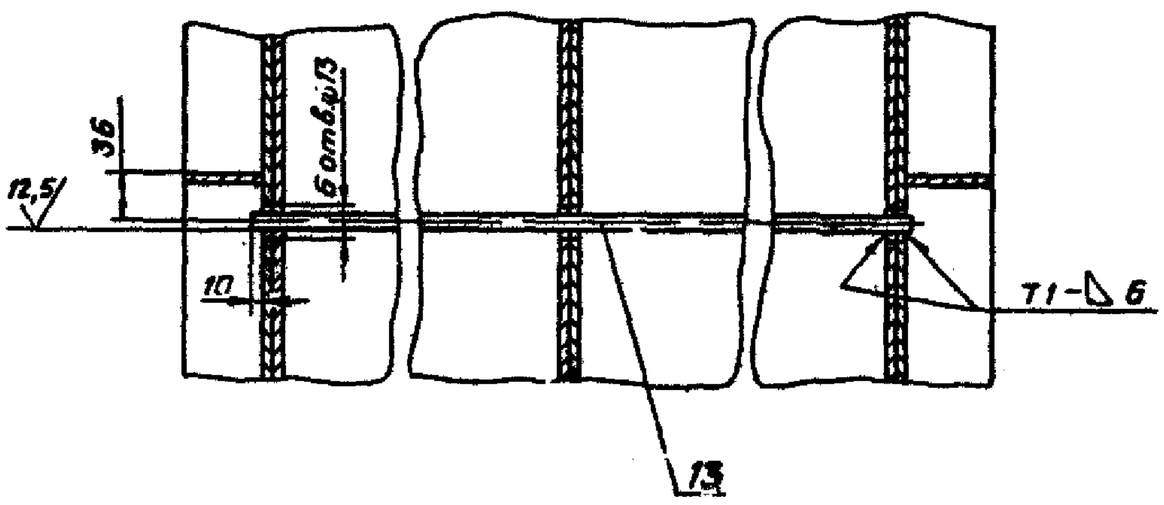

1. Сварные швы металлоконструкций по ГОСТ 5264-80
   Сварные швы трубопроводов по ГОСТ 16037-70.
   Электрод Э42 ГОСТ 9467-75.
2. Сварные швы в местах мешающих сборке зачистить заподлицо.
3. $H14, h14, \pm\frac{t_2}{2}$
4. * Размеры для справок.
5. * * Размер уточнить при установке задвижки.

Инв.№ подл.	Подпись и дата	Взам. инв.№		АПЭ 41.0-10 СБ			
Разраб.	Алешичева			Бак Сборочный чертеж	Лит	Масса	Масшт.
Пров.	Акулин					1752	1:10
Т.контр.	Акулин				Лист 1	Листов 3	
Н.контр.	Уткина				СПКБ „Спецавтоматика" Москва		
Утв.	Закорина						

Формат А2

Типовые конструкции Серия 5.416-3 Выпуск 1

Вид А
М1:1

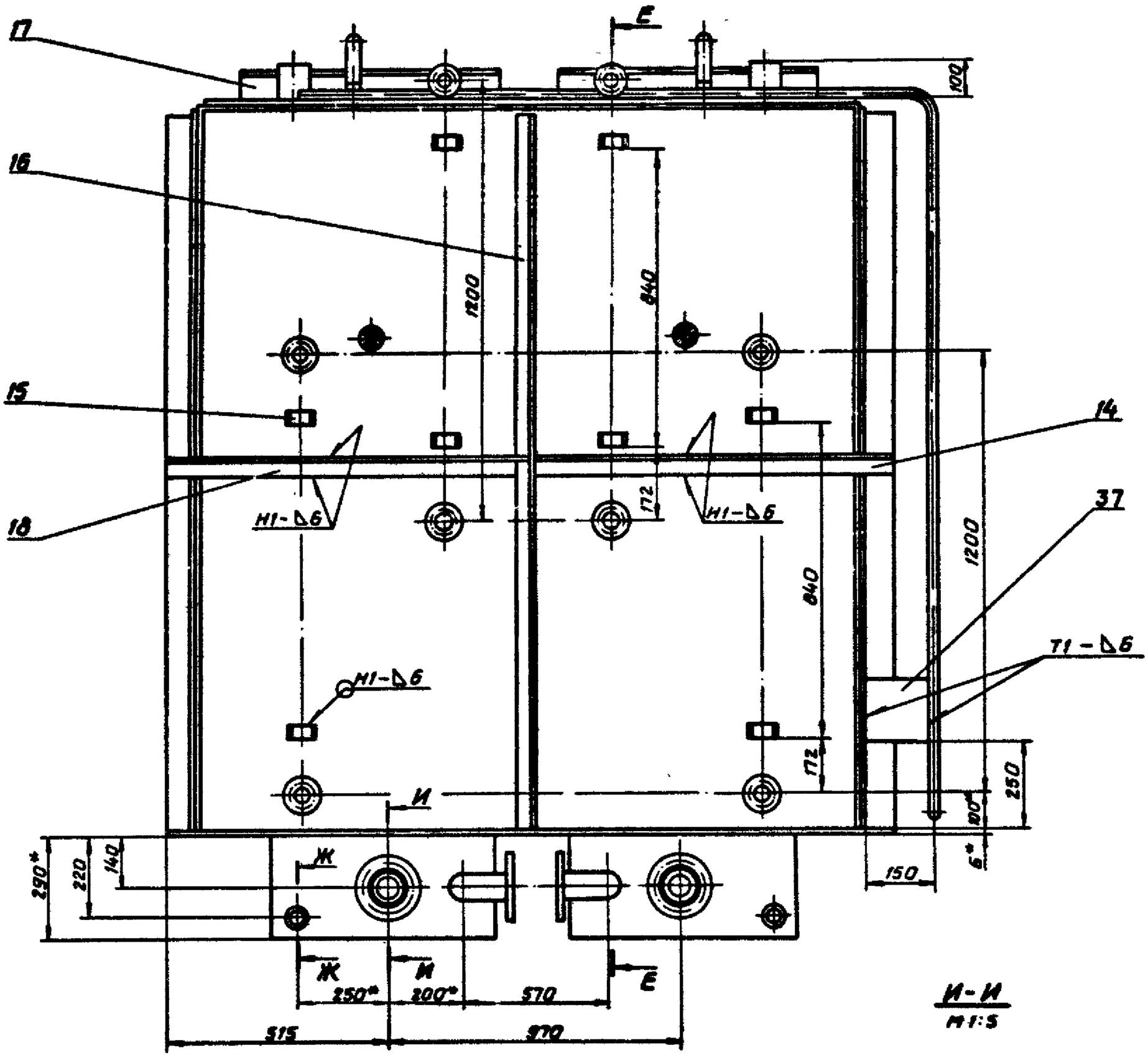

И-И
М1:5

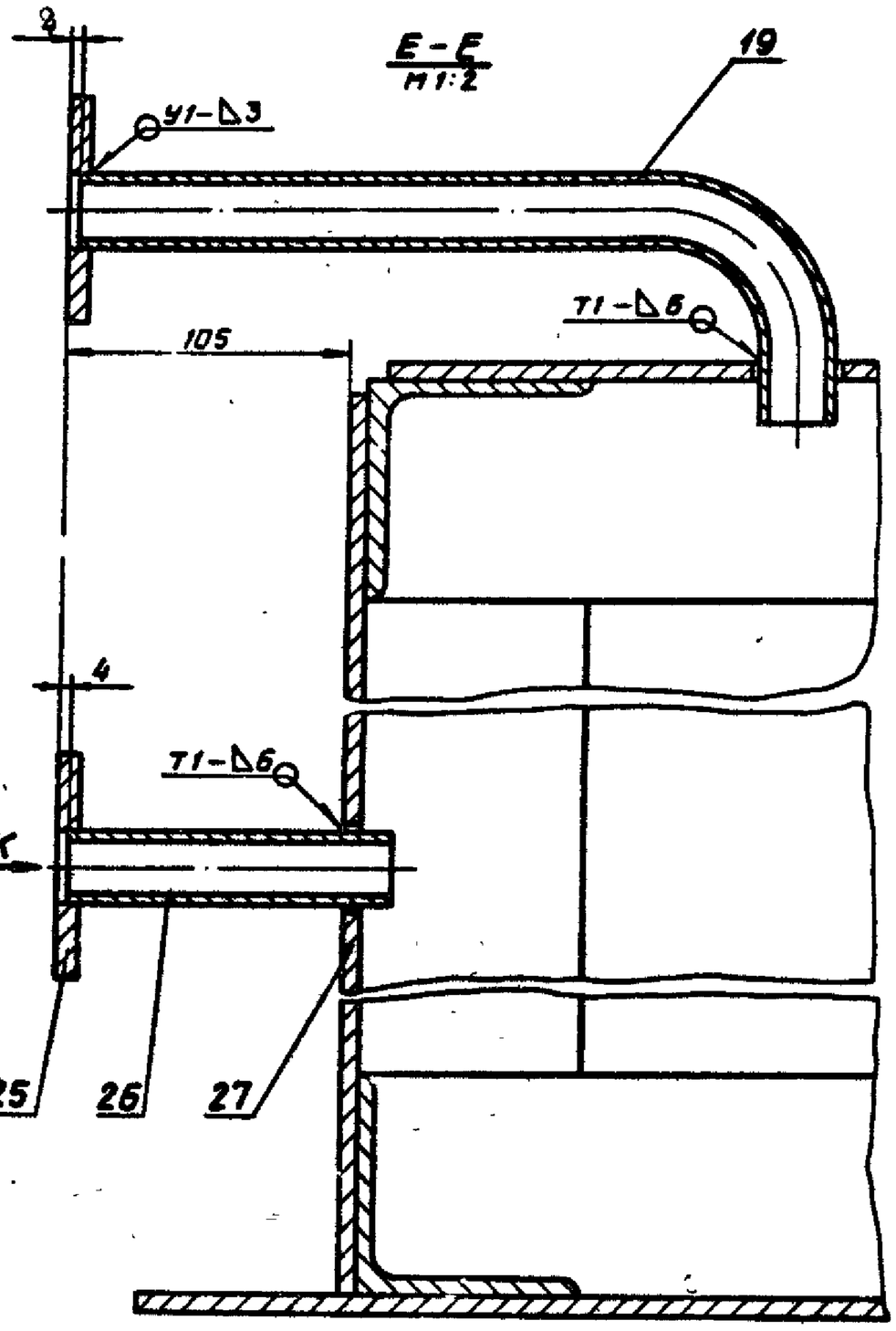

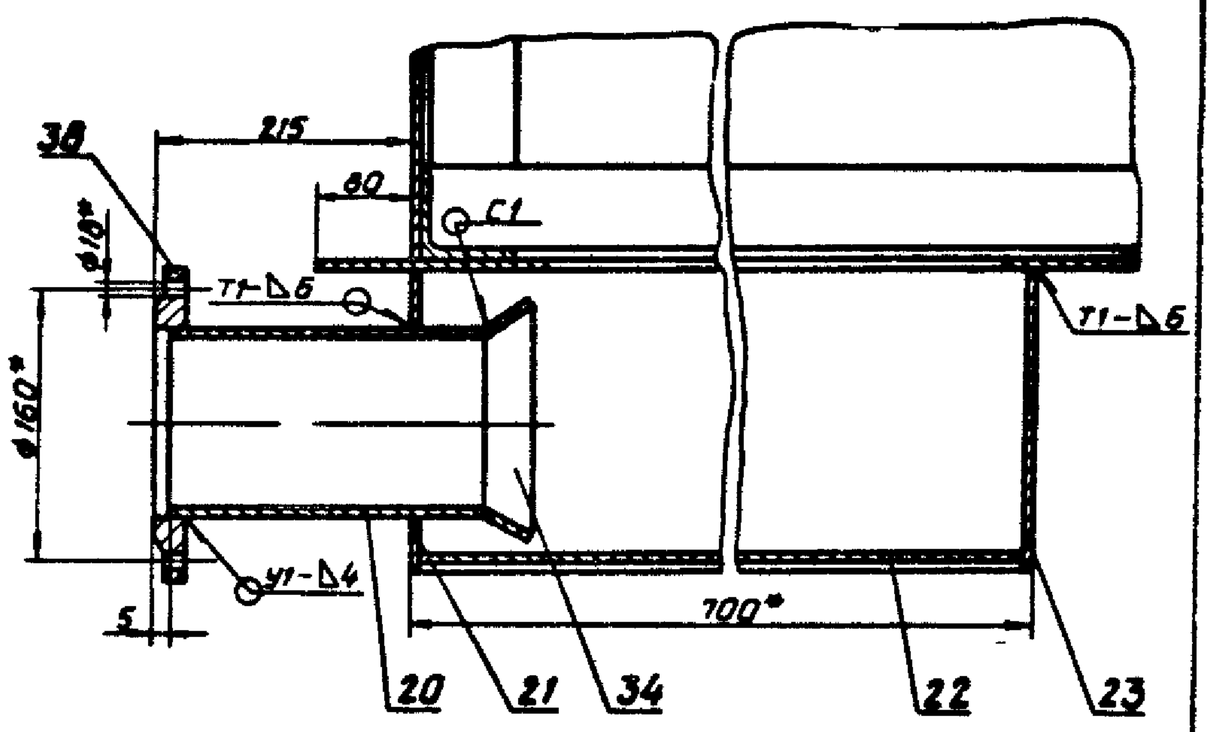

Вид К
М1:2

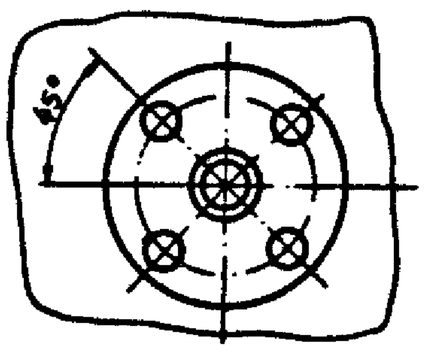

Ж-Ж
М1:2

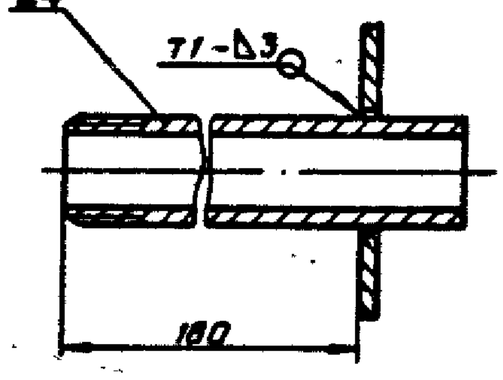

Изм.	Кол.уч.	Лист	N док.	Подпись	Дата
Разраб.	Алексичева				17.11
Пров.	Акулин				01.11
Т.контр.	Акулин				
Н.контр.	Уткина				01.11
Утв.	Захарова				01.11

АПЭ 41.0-10 СБ

Бак
Сборочный чертеж

Лит.	Масса	Масшт.
	—	1:10

Лист 2 Листов

СПКБ „Спецавтоматика" Москва

Типовые конструкции Серия 5.416-3 Выпуск 1

Инв.N подл. | Подпись и дата | Взам.инв.N | Инв.N дубл. | Подпись и дата

Формат А3

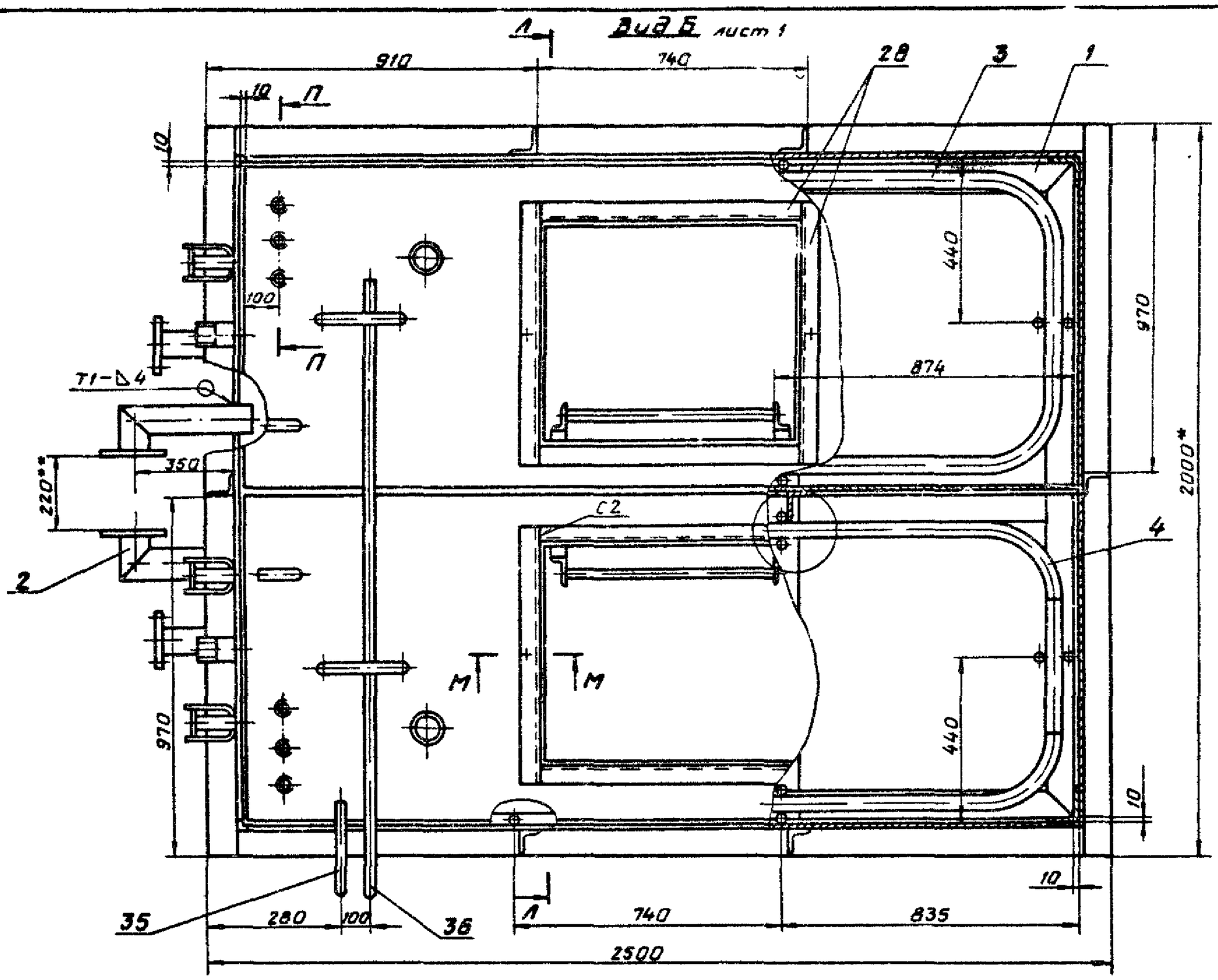

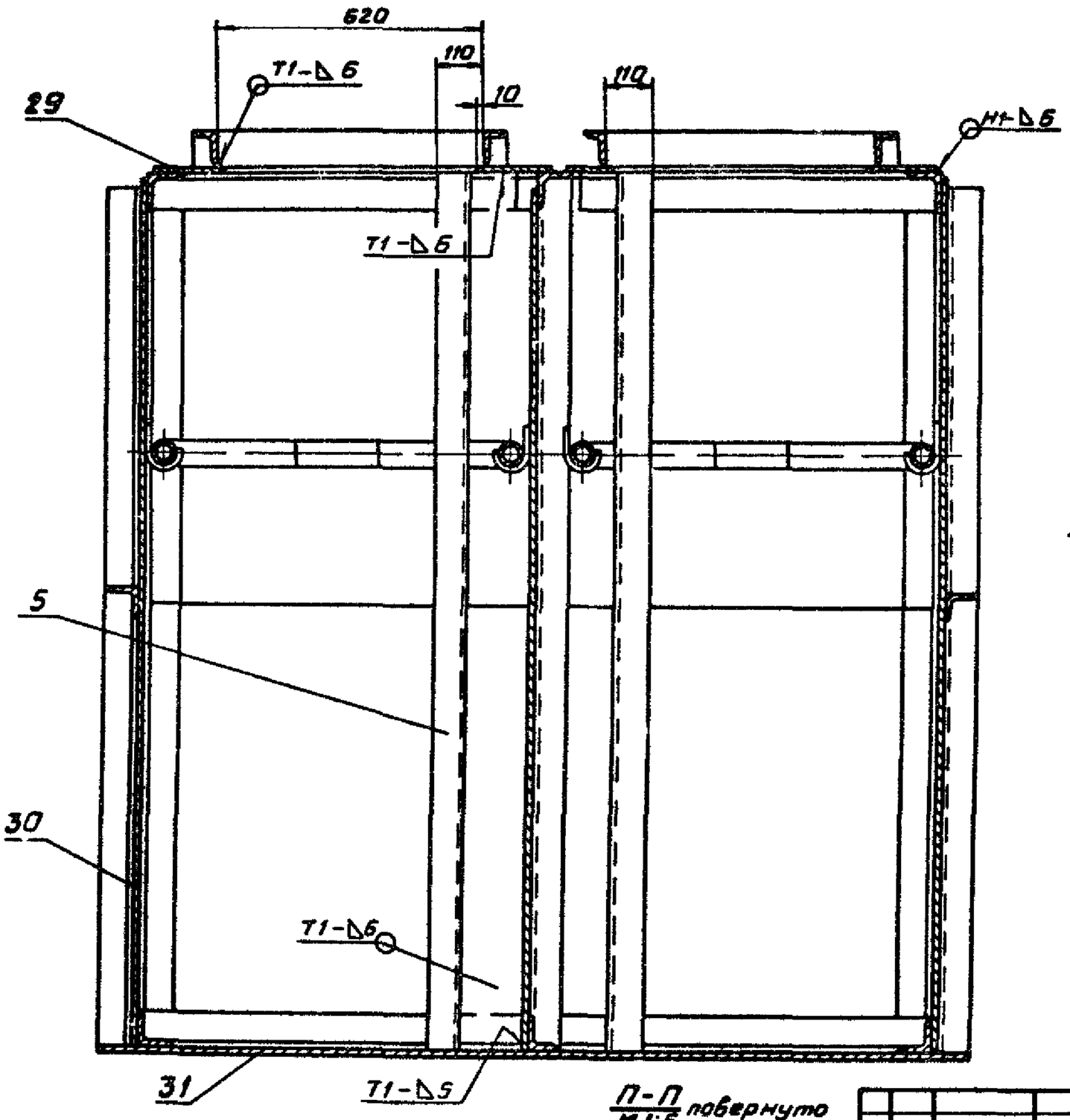

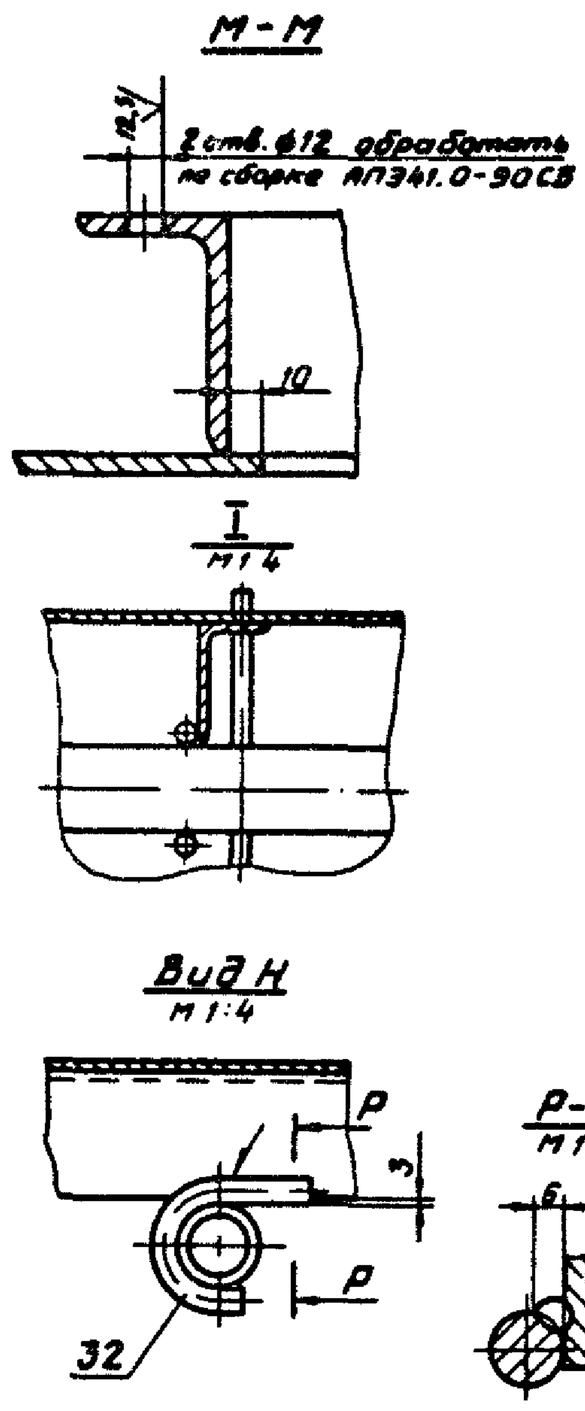

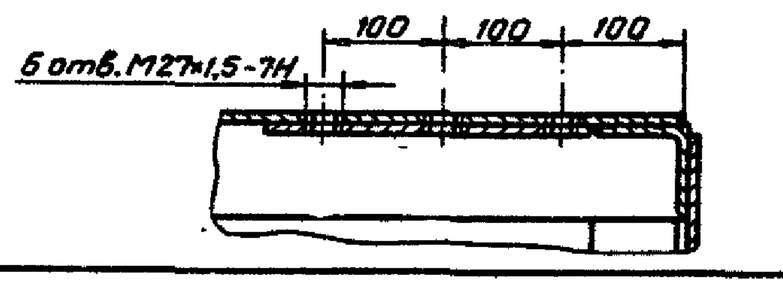

Изм.	Лист	N докум.	Подпись	Дата	АПЗ41.0-10СБ		
Разраб.		Аленькова		07.91	Бак	Лит	Масса	Масшт.
Пров.		Акулин		07.91			—	1:10
Т.контр.		Акулин			Сборочный чертеж	Лист 3	Листов	
Н.контр.		Уткина		9.91		СПКБ „Спецавтоматика" Москва		
Утв.		Захарова		9.91				

Формат А2

Типовые конструкции Серия 5.416-3 Выпуск 1

АПЗ41.0-10СБ

Инв. N подл. | Подпись и дата | Взам. инв. N | Инв. N дубл. | Подпись и дата

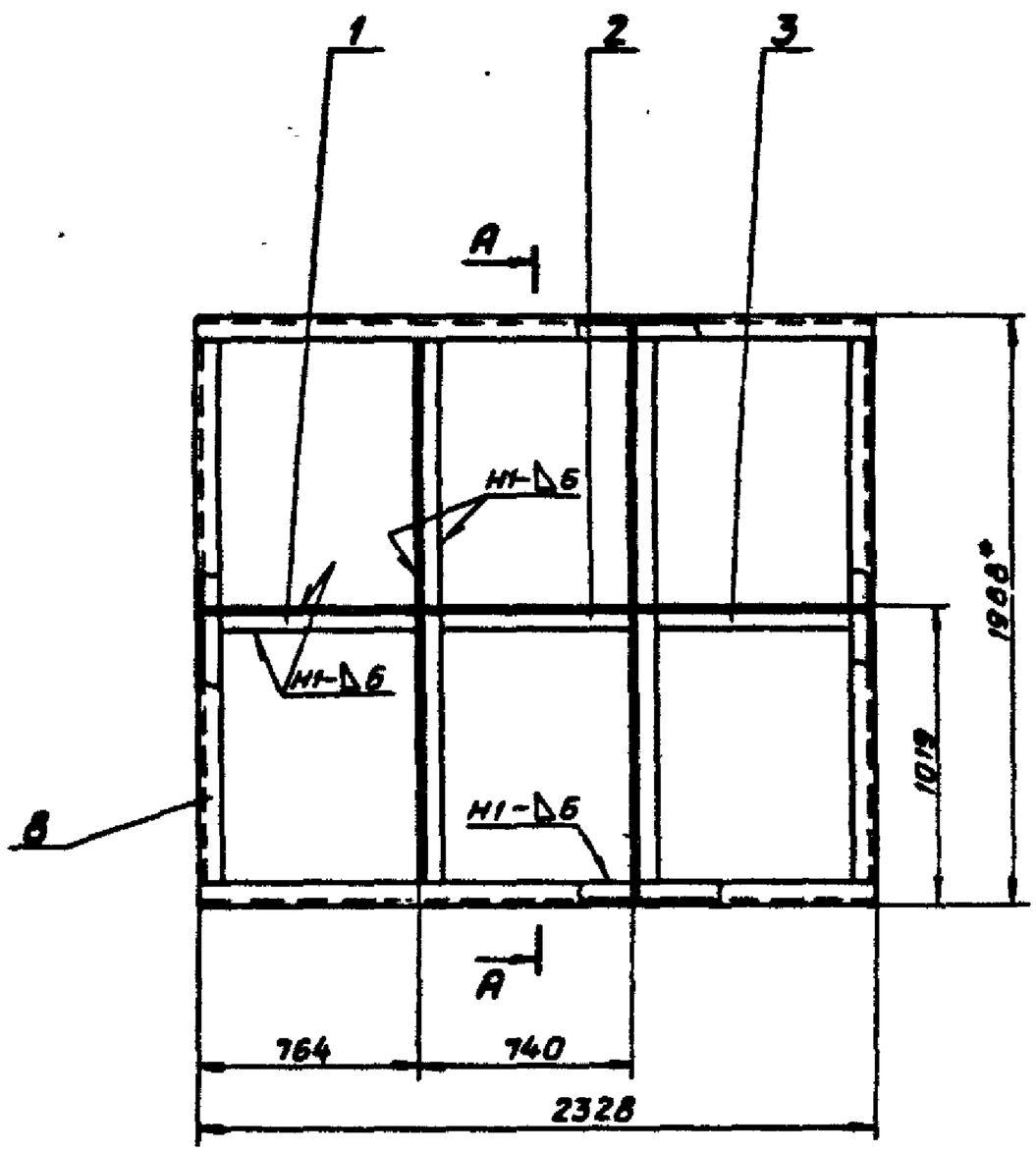

А-А

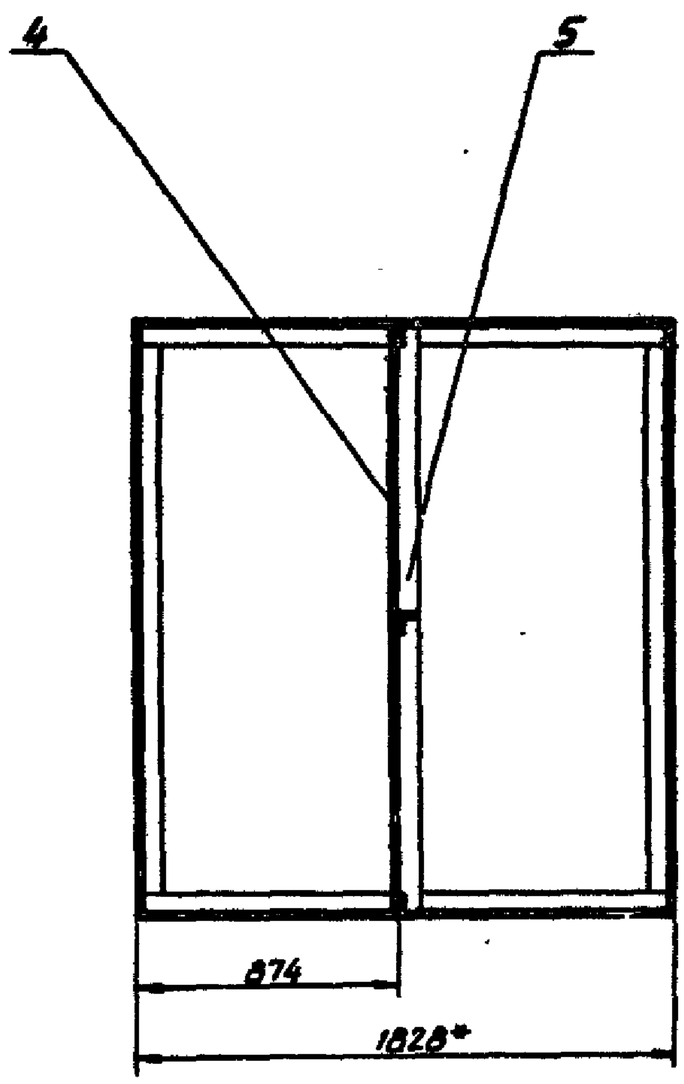

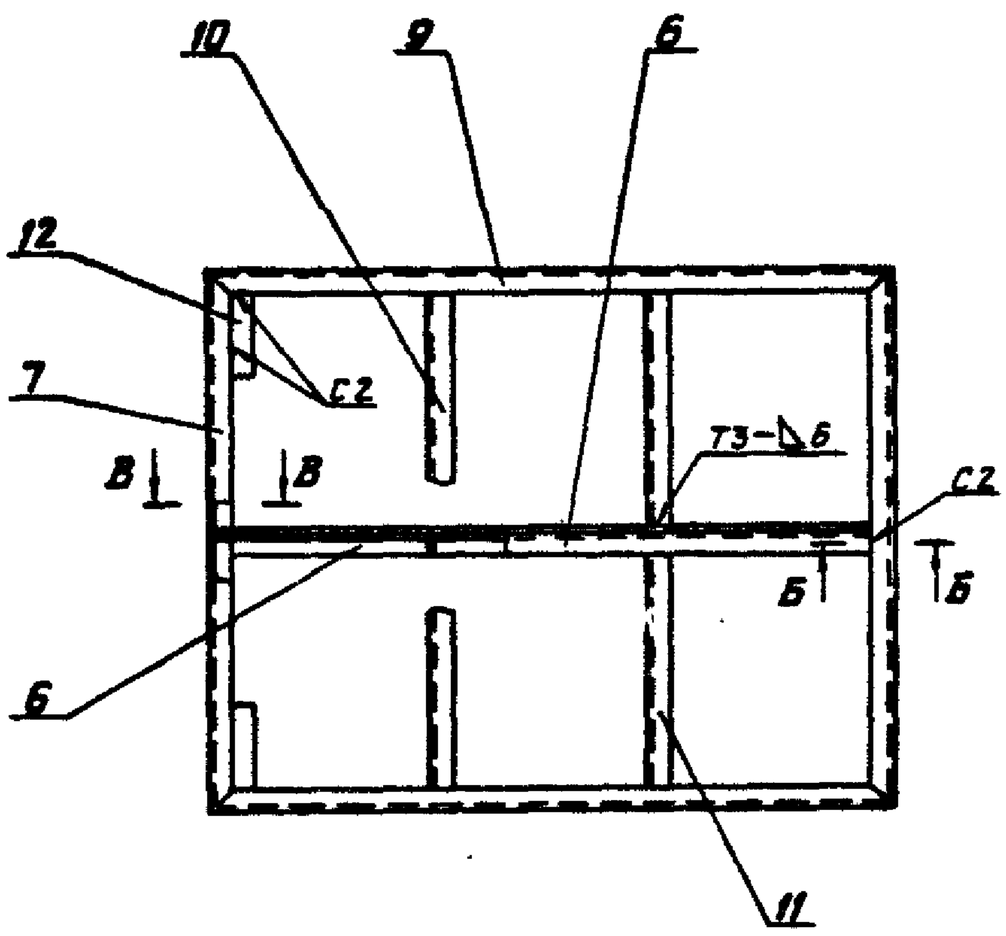

Б-Б
М1:2

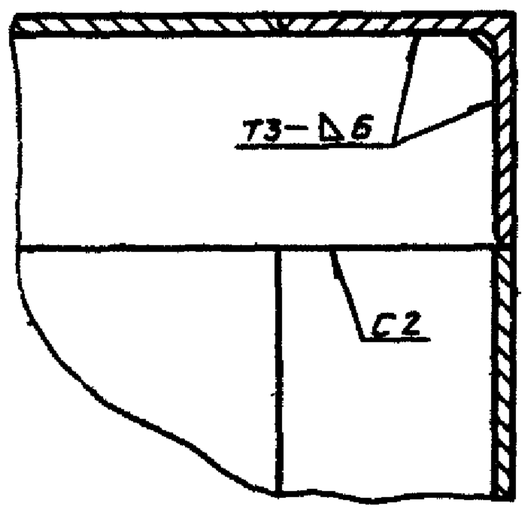

В-В
М1:2

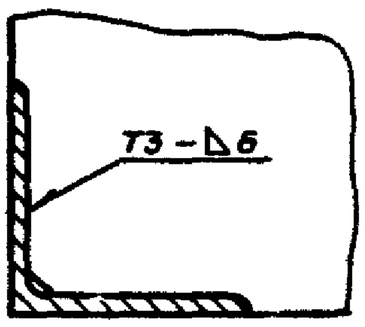

1. Сварные швы по ГОСТ 5264-80. Электрод Э42 ГОСТ 9467-75.
2. $\pm \frac{IT}{2}$
3. * Размеры для справок.

Изм.	Лист	N докум.	Подпись	Дата	АПЭ 41.0-20 СБ		
Разраб.	Аленичева				Каркас	Лит.	Масса: 448 / Масшт. 1:20
Пров.	Акулин				Сборочный чертеж	Лист	Листов 1
Т.контр.	Акулин					СПКБ Спецавтоматика Москва	
Н.контр.	Уткина						
Утв.	Эскарова						

Формат А2

Инв. N подл. | Подпись и дата | Взам. инв. N | Инв. N дубл. | Подпись и дата

127 К

Типовые конструкции Серия 5.416-3 Выпуск 1

Типовые конструкции Серия 5.416-3 Выпуск 1

АПЭ41.0-30СБ

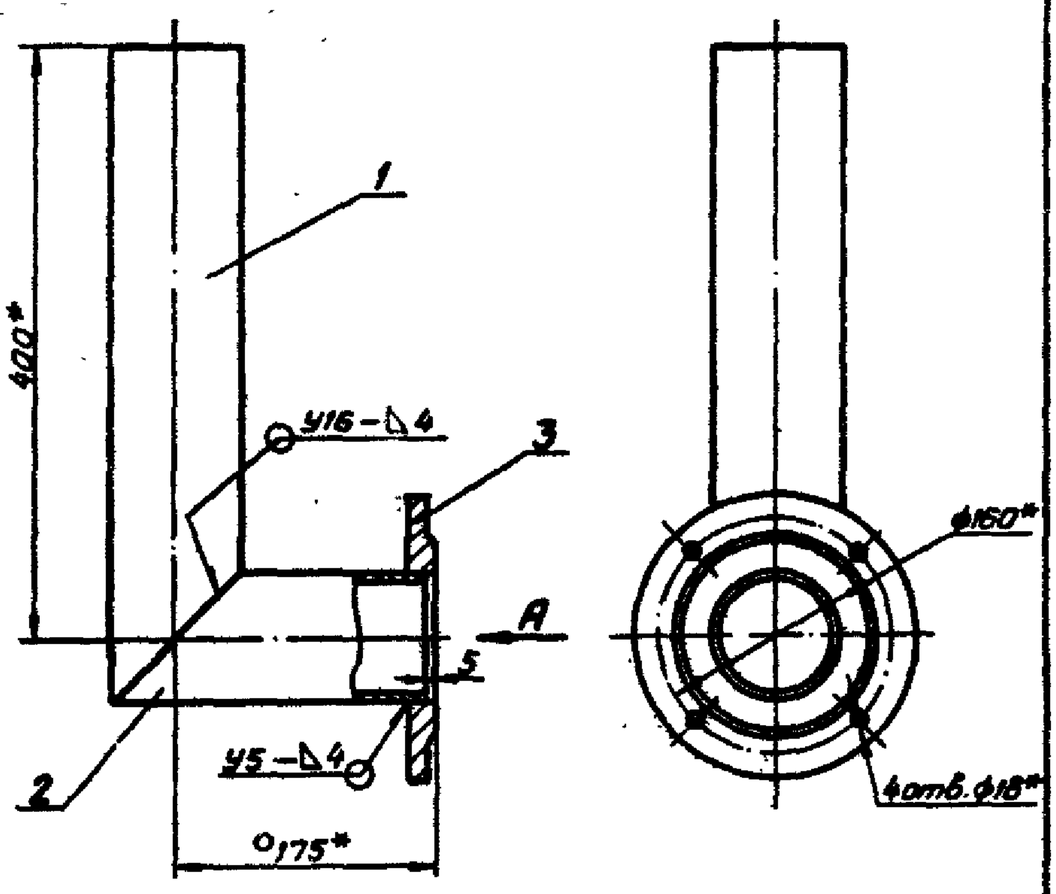

1. Сварные швы по ГОСТ 16037-80. Электрод Э42 ГОСТ 9467-75.
2. $\pm \frac{t_2}{2}$
3. * Размеры для справок.

Изм.	Лист	N докум.	Подпись	Дата	АПЭ41.0-30СБ	
Разраб.		Аленичева		07.88	Отвод Сборочный чертеж	Лит. / Масса 11,4 / Масшт. 1:4
Пров.		Акулин		07.88		Лист / Листов 1
Т.контр.		Акулин				СПКБ „Спецавтоматика" Москва
Н.контр.		Уткина		07.88		
Утв.		Захарова		07.88		

Формат А4

Типовые конструкции Серия 5.416-3 Выпуск 1

АПЭ41.0-40СБ

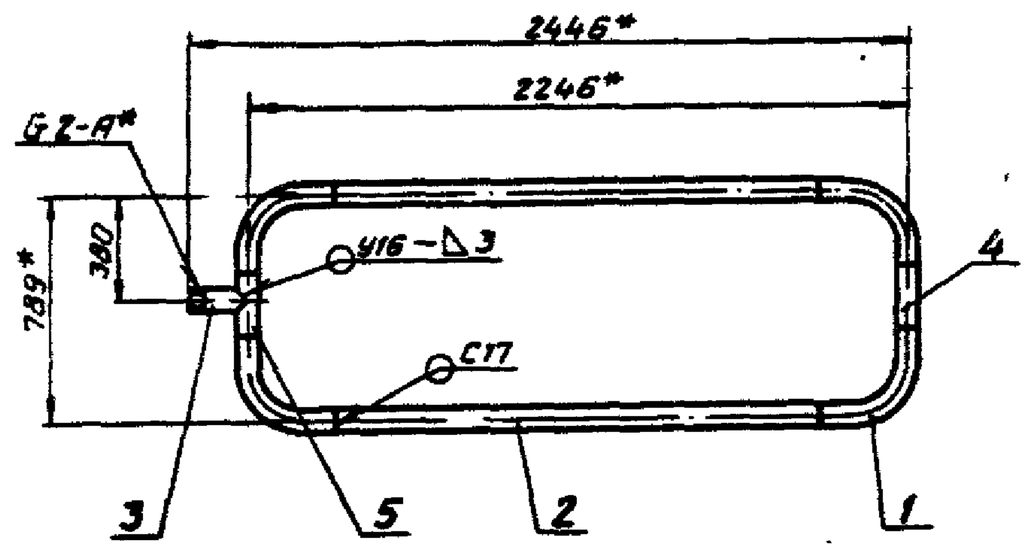

1. Сварные швы по ГОСТ 16037-80. Электрод Э42 ГОСТ 9467-75.
2. $\pm \frac{t_2}{2}$
3. * Размеры для справок.

Изм.	Лист	N докум.	Подпись	Дата	АПЭ41.0-40СБ	
Разраб.		Аленичева		07.88	Перфоратор Сборочный чертеж	Лит. / Масса 28,7 / Масшт. 1:20
Пров.		Акулин		07.88		Лист / Листов 1
Т.контр.		Акулин				СПКБ „Спецавтоматика" Москва
Н.контр.		Уткина		07.88		
Утв.		Захарова		07.88		

Формат А4

Типовые конструкции Серия 5.416-3 Выпуск 1

АПЭ41.0-50СБ

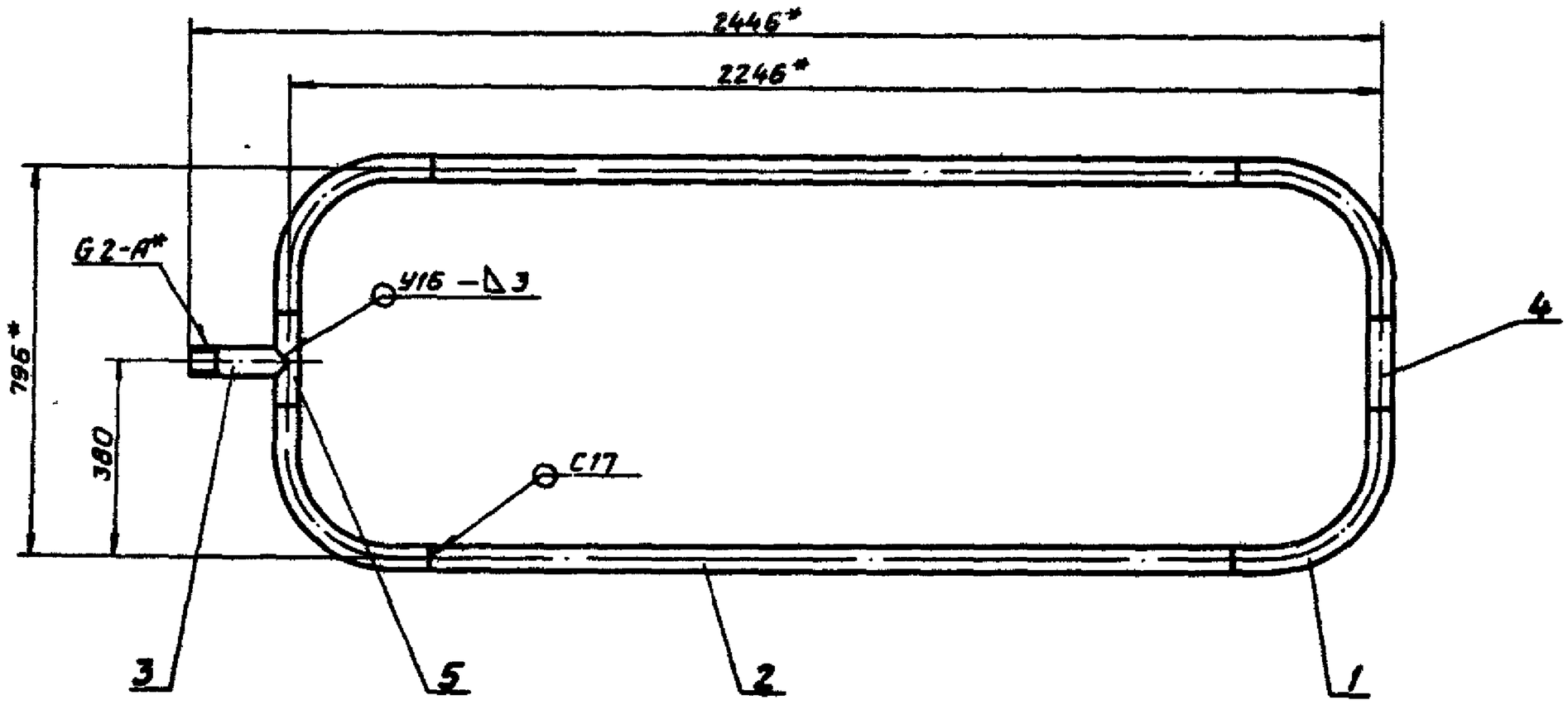

1. Сварные швы по ГОСТ 16037-80. Электрод Э42 ГОСТ 9467-75.
2. $\pm \frac{t_2}{2}$
3. * Размеры для справок.

Изм.	Лист	N докум.	Подпись	Дата	АПЭ41.0-50СБ	
Разраб.		Аленичева		07.88	Перфоратор Сборочный чертеж	Лит. / Масса 28,1 / Масшт. 1:10
Пров.		Акулин		07.88		Лист / Листов 1
Т.контр.		Акулин				СПКБ „Спецавтоматика" Москва
Н.контр.		Уткина		07.88		
Утв.		Захарова		07.88		

Формат А3

АПЭ41.0-60СБ

Типовые конструкции Серия 5.416-3 Выпуск 1

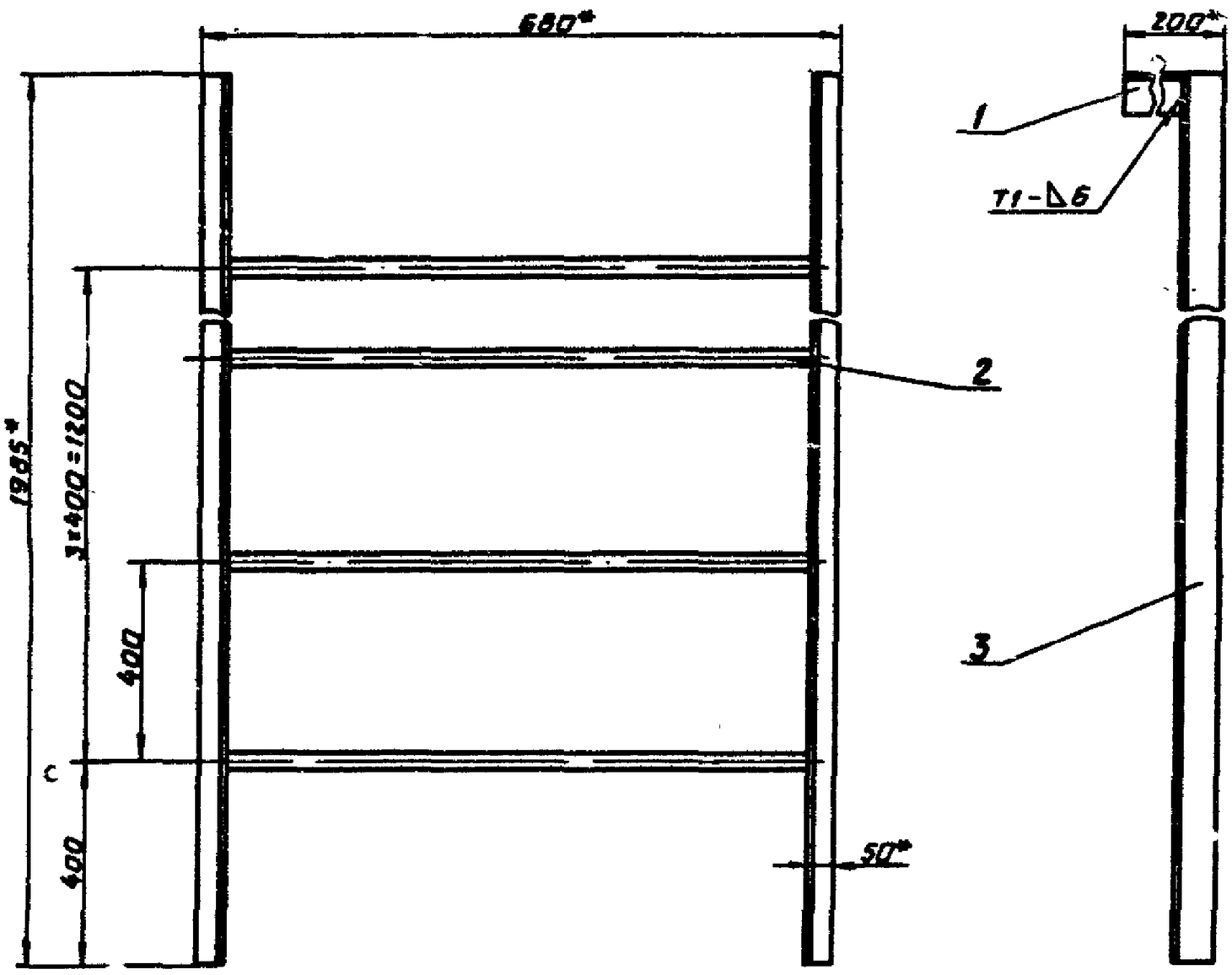

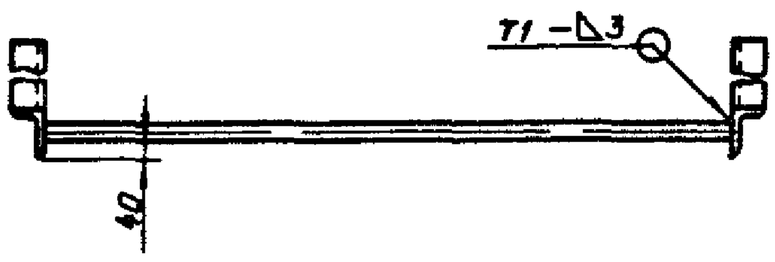

1. Сварные швы по ГОСТ 5264-80. Электрод 342 ГОСТ 9467-75.
2. $\pm\frac{t_z}{2}$
3. *Размеры для справок.

Изм.	Лист	N докум.	Подпись	Дата	АПЭ 41.0-60 СБ		
Разраб.		Аленичева		07.88	Лестница Сборочный чертеж	Лит.	Масса 28,8 / Масштаб 1:5
Пров.		Акулин		07.88		Лист	Листов 1
Т.контр.		Акулин		07.88		СПКБ Спецавтоматика Москва	
Н.контр.		Уткина		07.88			
Утв.		Захарова		07.88			

Формат А3

Инв.N подл. | Подпись и дата | Взам.инв.N | Инв.N дубл. | Подпись и дата

АПЭ41.0-70СБ

Типовые конструкции Серия 5.416-3 Выпуск 1

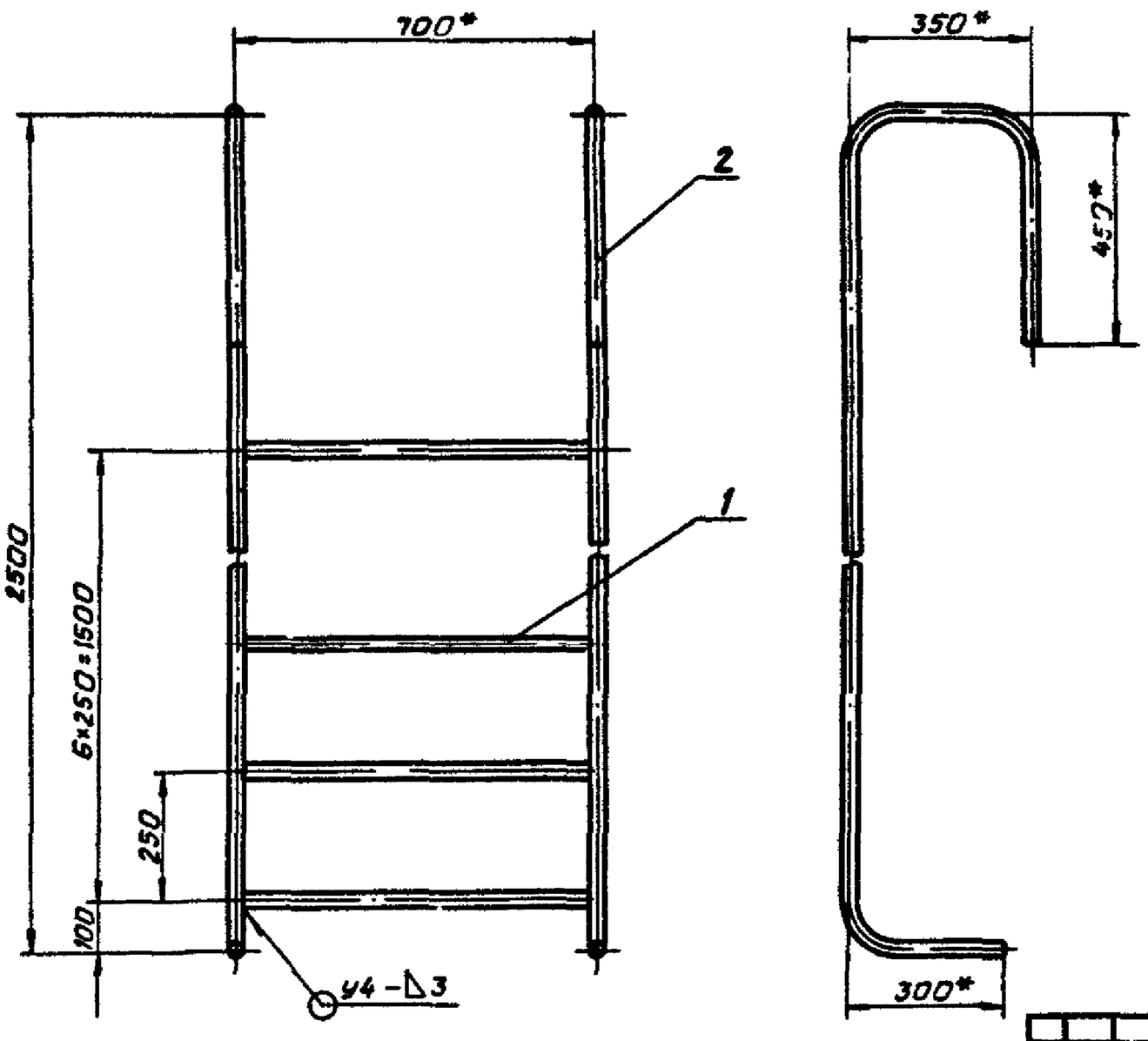

1. Сварные швы по ГОСТ 5264-80. Электрод 342 ГОСТ 9467-75
2. $\pm\frac{t_z}{2}$
3. *Размеры для справок.

Изм.	Лист	N докум.	Подпись	Дата	АПЭ 41.0-70 СБ		
Разраб.		Аленичева		07.88	Лестница Сборочный чертеж	Лит.	Масса 21 / Масштаб 1:10
Пров.		Акулин		07.88		Лист	Листов 1
Т.контр.		Акулин		07.88		СПКБ Спецавтоматика Москвы	
Н.контр.		Уткина		07.88			
Утв.		Захарова		07.88			

Формат А3

Инв.N подл. 127 | Подпись и дата | Взам.инв.N | Инв.N дубл. | Подпись и дата

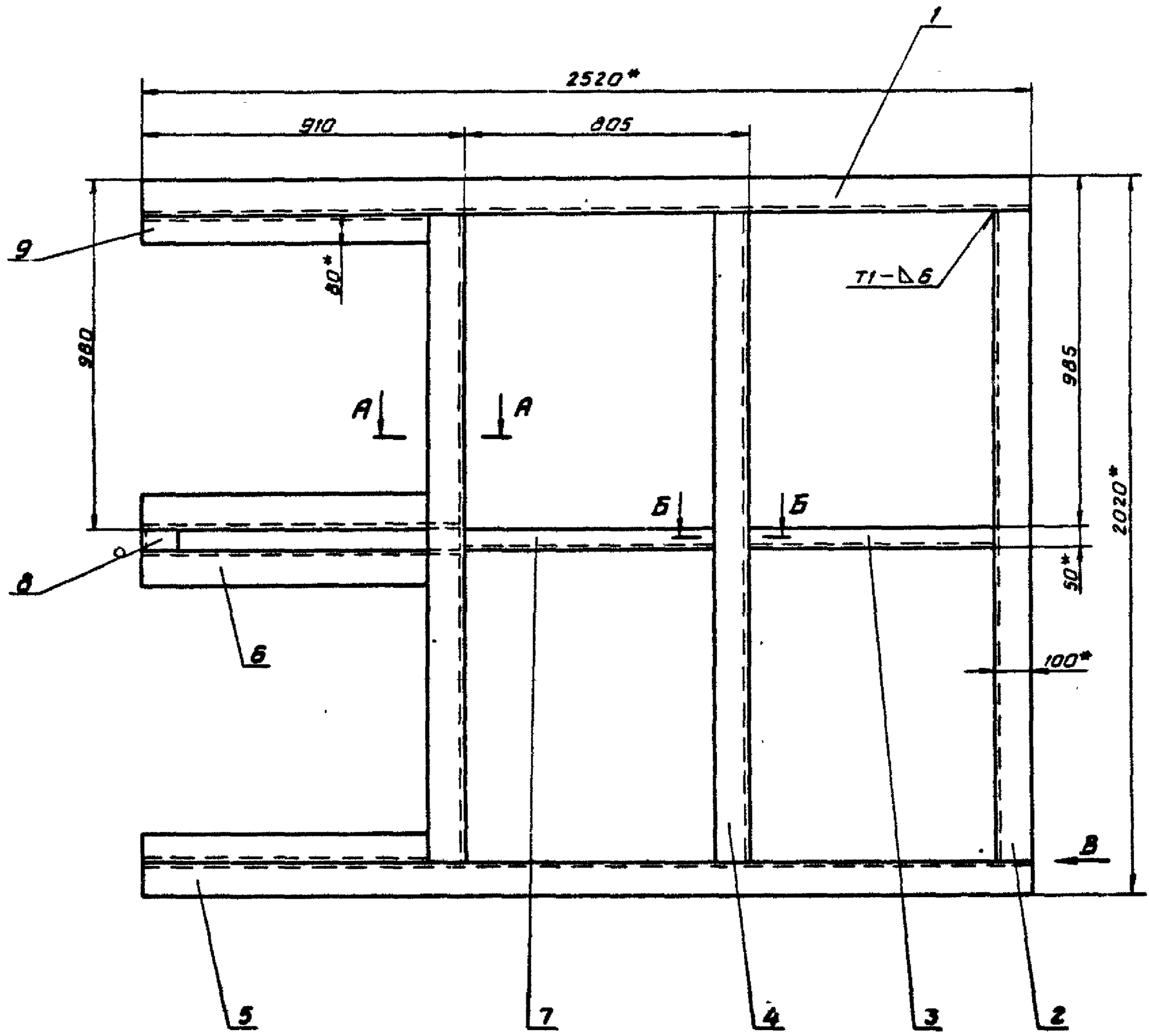

А-А
М 1:5

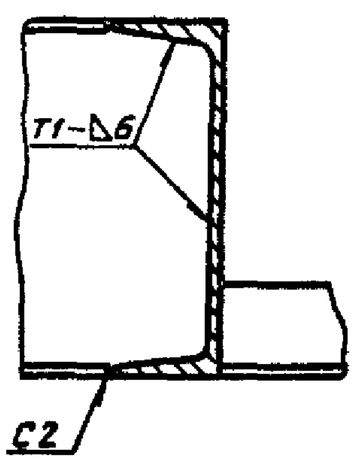

Б-Б
М 1:5

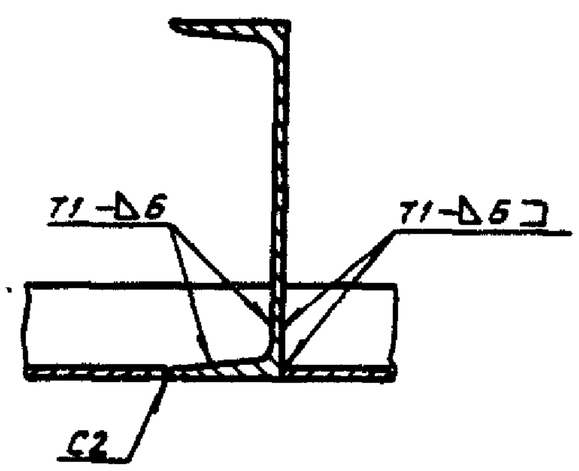

Вид В
М 1:5

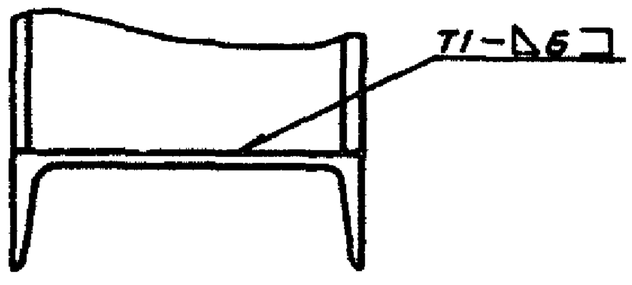

1. Сварные швы по ГОСТ 5264-80. Электрод Э42 ГОСТ 9467-75.
2. $\pm \frac{IT}{2}$
3. * Размеры для справок.

Изм.	Кол.уч.	Лист	N докум.	Подпись	Дата	АПЭ 41.0-80 СБ	
Разраб.		Алексичева			11.80	Рама Сборочный чертеж	Лит. / Масса 390 / Масшт. 1:10
Пров.		Акулин			07.11		Лист / Листов 1
Т.контр.		Акулин					СПКБ „Спецавтоматика" Москва
Н.контр.		Уткина			11.11		
Утв.		Захарова			11.11		

Формат А2

Типовые конструкции Серия 5.416-3 Выпуск 1

Подп. и дата | Инв. № дубл. | Взам. инв. №

АПЭ41.0-100СБ

Выпуск 1
Серия 5.416-3
Типовые конструкции

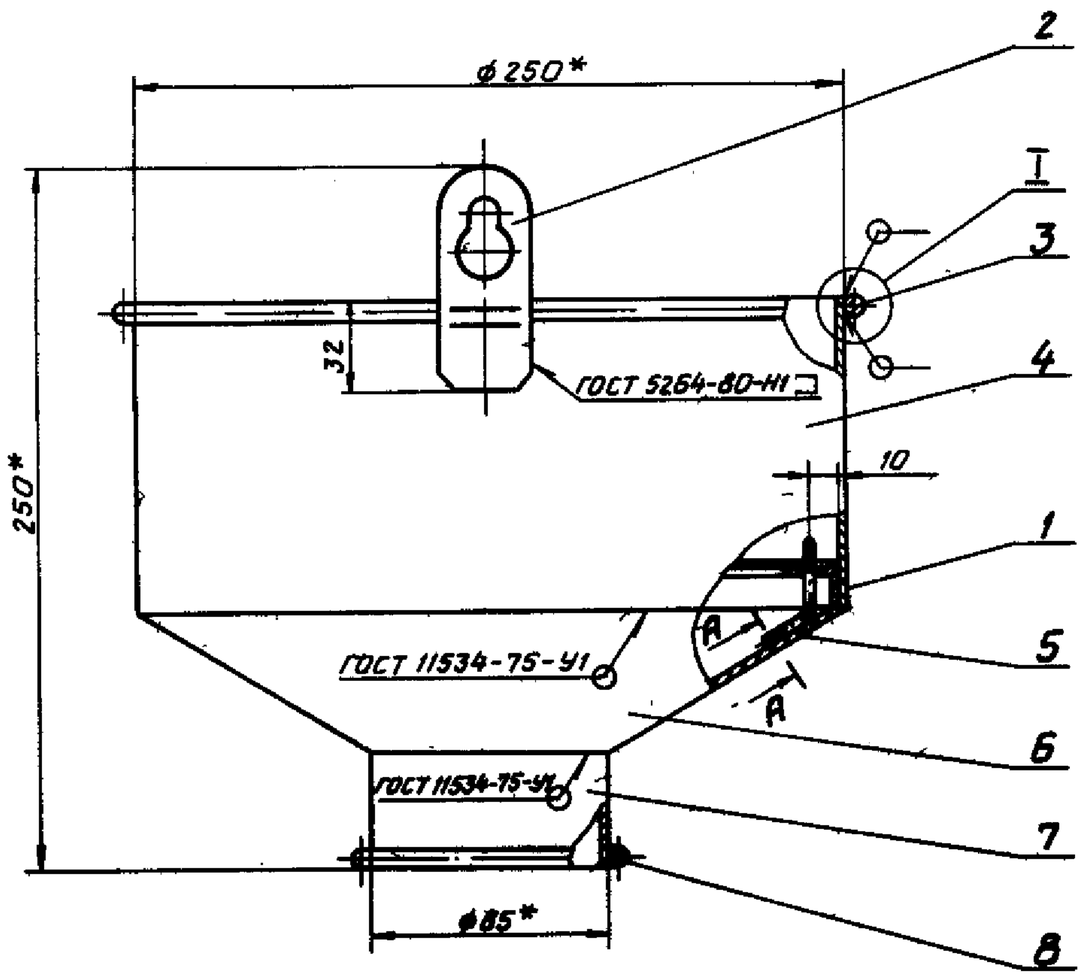

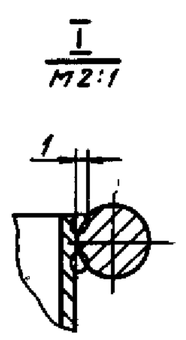

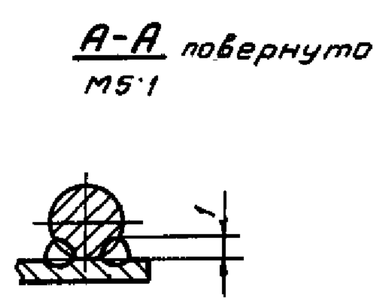

1. Электрод Э42 ГОСТ 9467-75.
2. $\pm \frac{IT}{2}$
3. *Размеры для справок.
4. Покрытие: шпатлевка ЭП-00-10, красно-коричневая ГОСТ 10277-76. Эмаль ЭП-773, зеленая ГОСТ 23143-83

					АПЭ 41.0-100СБ		
Изм.	Лист	N докум.	Подпись	Дата	Воронка Сборочный чертеж	Лит.	Масса	Масшт.
Разраб.		Яленичева		11.88			2,0	1:2
Пров.		Акулин		11.88		Лист	Листов 1
Т.контр.		Акулин				СПКБ „Спецавтоматика" Москва	
Н.контр.		Уткина		11.88			
Утв.		Захарова		11.88			

Формат А3

АПЭ41.0-110СБ

Выпуск 1
Серия 5.416-3
Типовые конструкции

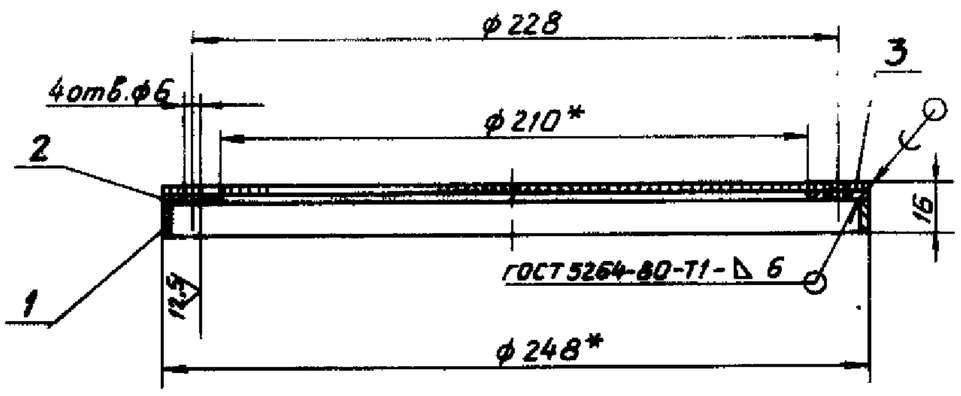

1. ПОС40 ГОСТ 21931-76.
2. Электрод Э42 ГОСТ 9467-75
3. $\pm \frac{IT2}{2}$
4. *Размеры для справок.

					АПЭ 41.0-110 СБ		
Изм.	Лист	N докум.	Подпись	Дата	Фильтр Сборочный чертеж	Лит	Масса	Масшт.
Разраб.		Яленичева		07.88			0,72	1:2
Пров.		Акулин		07.88		Лист	Листов 1
Т.контр.		Акулин				СПКБ „Спецавтоматика" Москва	
Н.контр.		Уткина		07.88			
Утв.		Захарова		07.88			

Формат А4

АПЭ41.0-90СБ

Выпуск 1
Серия 5.416-3
Типовые конструкции

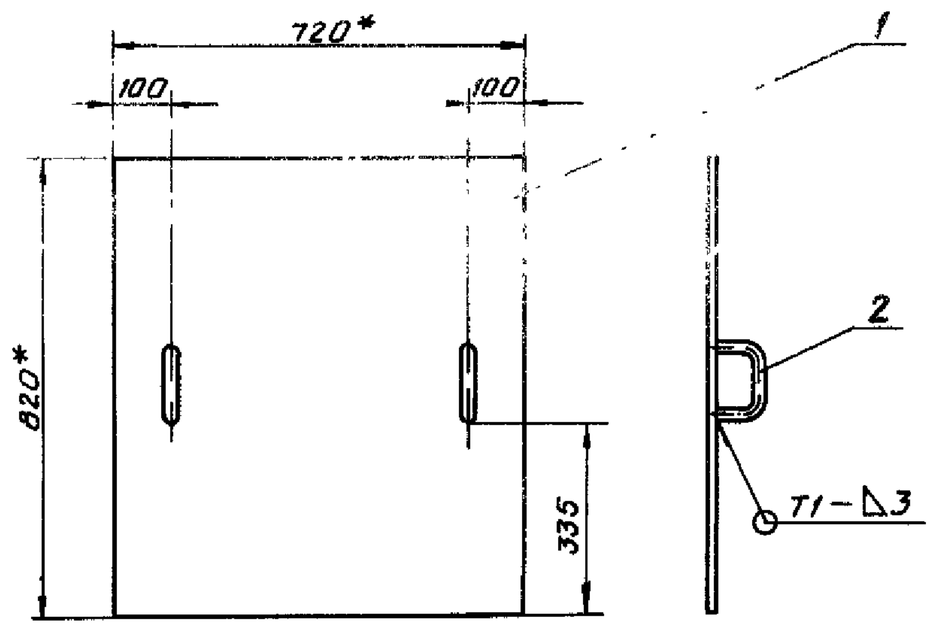

1. Сварные швы по ГОСТ 5264-80 Электрод Э42 ГОСТ 9467-75
2. $\pm \frac{IT2}{2}$
3. *Размеры для справок
4. Покрытие: шпатлевка ЭП-00-10, красно-коричневая ГОСТ 10277-76 Эмаль ЭП-773, зеленая ГОСТ 23143-83

					АПЭ 41.0-90 СБ		
Изм.	Лист	N докум.	Подпись	Дата	Крышка Сборочный чертеж	Лит.	Масса	Масшт.
Разраб.		Яленичева		07.88			14,4	1:10
Пров.		Акулин		07.88		Лист	Листов 1
Т.контр.		Акулин				СПКБ „Спецавтоматика" Москва	
Н.контр.		Уткина		11.88			
Утв.		Захарова		11.88			

Формат А4

Типовые конструкции Серия 5.416-3 Выпуск 1

АПЭ 41.0-1

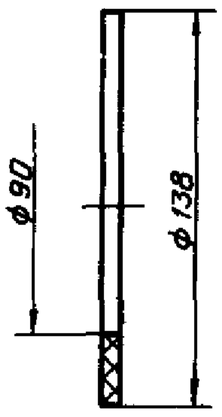

Изм.	Лист	N докум.	Подпись	Дата	АПЭ 41.0-1		
Разраб.		Аленичева		07.88	Прокладка	Лит.	Масса 0,07	Масшт. 1:2
Пров.		Акулин		07.88		Лист	Листов 1
Т.контр.		Акулин			Пластина I, лист, ТМКЦ-С-3- -ГОСТ 7338-77	СПКБ „Спецавтоматика" Москва
Н.контр.		Уткина		07.88		
Утв.		Захарова		07.88		

Формат А4

Инв.N подл. | Подпись и дата | Взам.инв.N | Инв.N дубл. | Подпись и дата

Типовые конструкции Серия 5.416-3 Выпуск 1

АПЭ 41.0-2

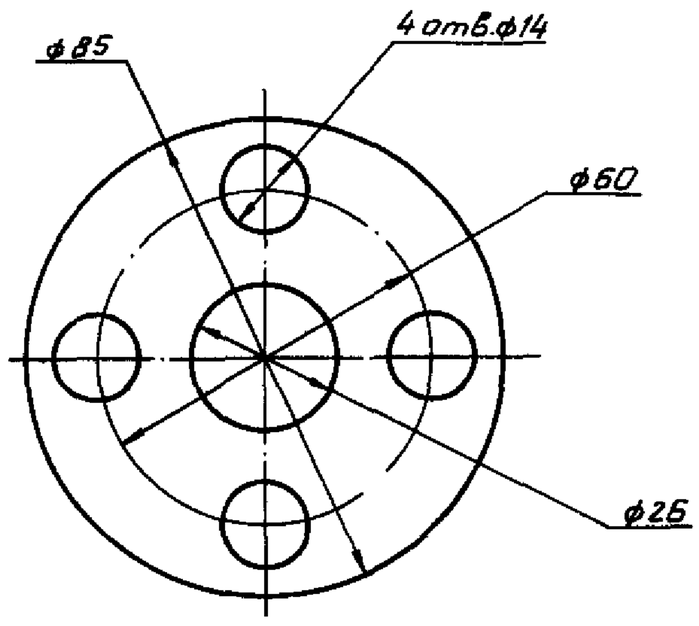

Изм.	Лист	N докум.	Подпись	Дата	АПЭ 41.0-2		
Разраб.		Аленичева		07.88	Прокладка	Лит.	Масса 0,035	Масшт. 1:1
Пров.		Акулин		07.88		Лист	Листов 1
Т.контр.		Акулин			Пластина I, лист, ТМКЦ-С-3- -ГОСТ 7338-77	СПКБ „Спецавтоматика" Москва
Н.контр.		Уткина		07.88		
Утв.		Захарова		07.88		

Формат А4

Инв.N подл. | Подпись и дата | Взам.инв.N | Инв.N дубл. | Подпись и дата

Типовые конструкции Серия 5.416-3 Выпуск 1

АПЭ 41.0-3

12,5 (√)

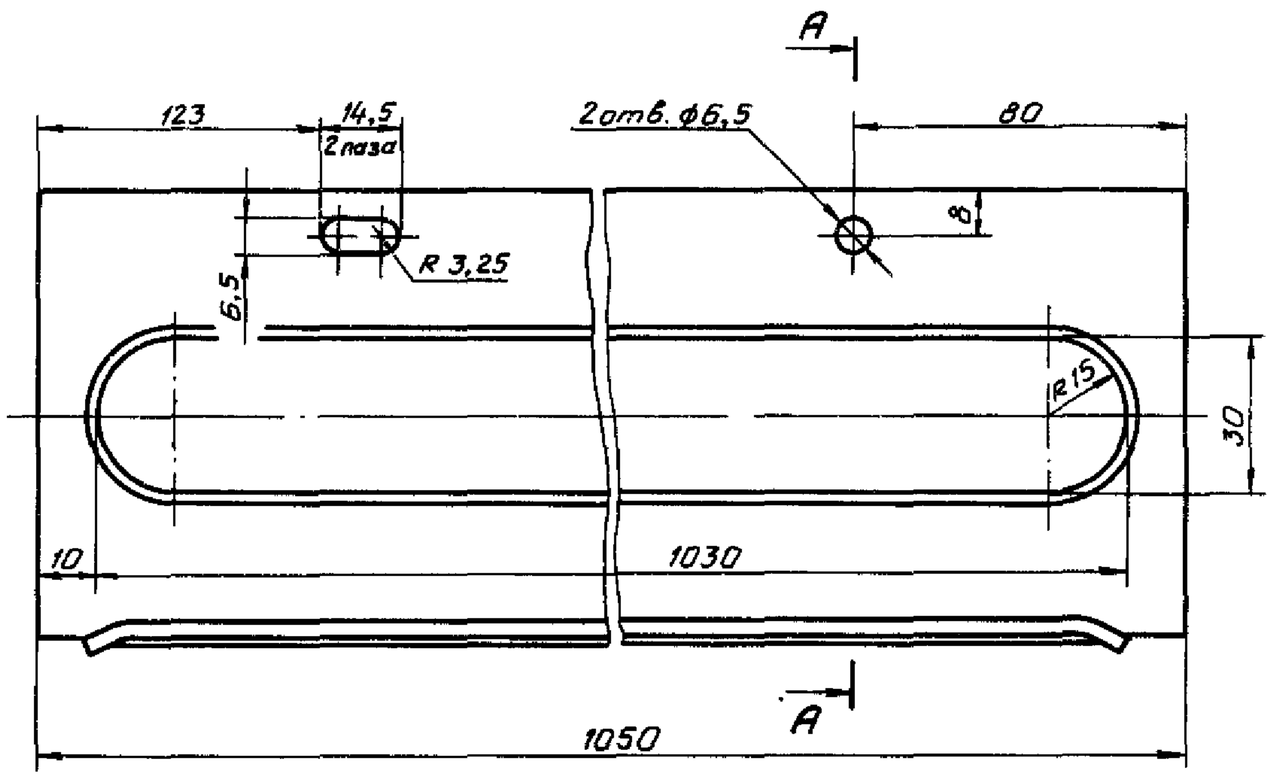

А - А

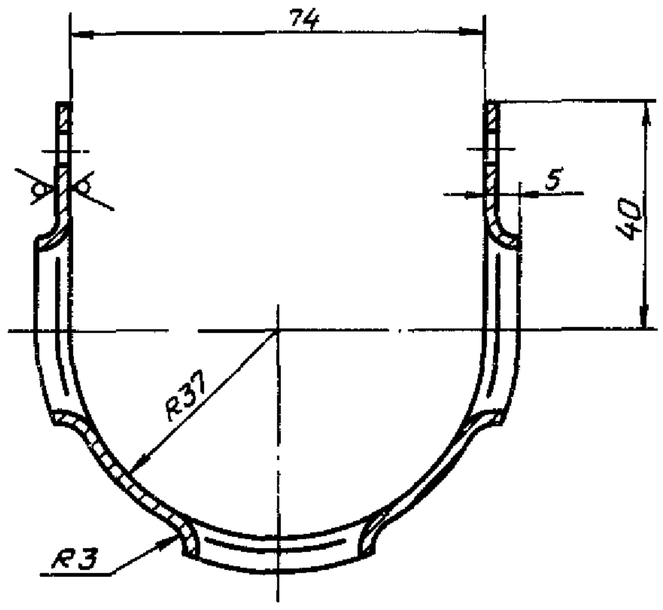

H14, h 14, $\pm\frac{t2}{2}$

Изм.	Лист	N докум.	Подпись	Дата	АПЭ 41.0-3		
Разраб.		Аленичева		07.88	Кожух	Лит.	Масса 1,6	Масшт. 1:1
Пров.		Акулин		07.88		Лист	Листов 1
Т.контр.		Акулин			Лист Б-ПН-1,4 ГОСТ 19903-74 / Ст.3ПС ГОСТ 16523-70	СПКБ „Спецавтоматика" Москва
Н.контр.		Уткина		07.88		
Утв.		Захарова		07.88		

Формат А3

Инв.N подл. | Подпись и дата | Взам.инв.N | Инв.N дубл. | Подпись и дата

127 г.

Выпуск 1
Серия 5.416-3
Типовые конструкции

АПЭ41.0-6

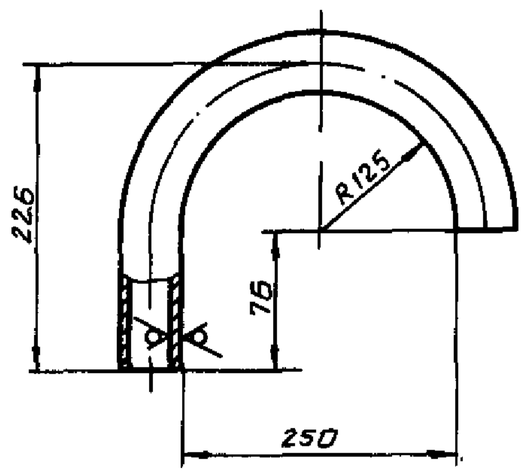

$\pm \frac{t2}{2}$

Изм.	Лист	N докум.	Подпись	Дата	АПЭ 41.0-6		
Разраб.		Аленичева		07.88	Труба	Лит.	Масса 2,15 / Масшт. 1:5
Пров.		Акулин		07.88		Лист	Листов 1
Т.контр.		Акулин				СПКБ „Спецавтоматика" Москва	
Н.контр.		Уткина		07.88	Труба $\frac{57\times3,5\ ГОСТ\ 8734-75}{В\ 20\ ГОСТ\ 8733-74}$		
Утв.		Захарова		07.88			

Формат А4

Выпуск 1
Серия 5.416-3
Типовые конструкции

АПЭ41.0-8

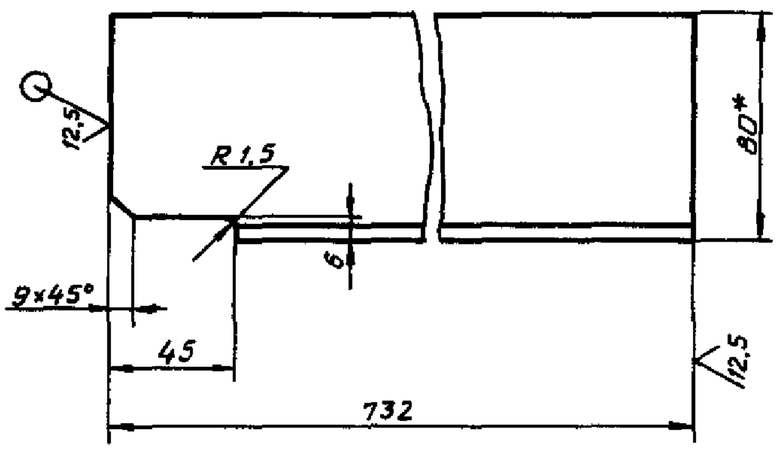

1. h 14, $\pm \frac{t2}{2}$
2.* Размер для справок

Изм.	Лист	N докум.	Подпись	Дата	АПЭ 41.0-8		
Разраб.		Аленичева		07.88	Ребро	Лит.	Масса 3,6 / Масшт. 1:2
Пров.		Акулин		07.88		Лист	Листов 1
Т.контр.		Акулин				СПКБ „Спецавтоматика" Москва	
Н.контр.		Уткина		07.88	Уголок $\frac{80\times50\times6-В\ ГОСТ\ 8510-86}{Ст.3\ пс-I\ ГОСТ\ 535-79}$		
Утв.		Захарова		07.88			

Формат А4

Выпуск 1
Серия 5.416-3
Типовые конструкции

АПЭ41.0-9

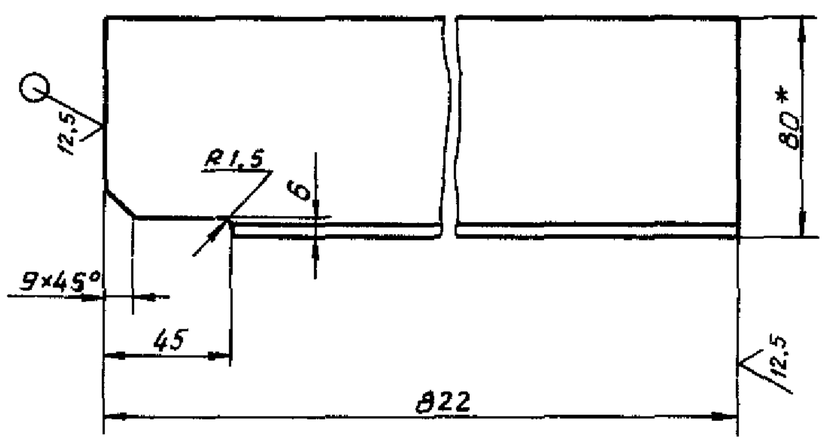

1. h 14, $\pm \frac{t2}{2}$
2.* Размер для справок

Изм.	Лист	N докум.	Подпись	Дата	АПЭ 41.0-9		
Разраб.		Аленичева		07.88	Ребро	Лит.	Масса 4,1 / Масшт. 1:2
Пров.		Акулин		07.88		Лист	Листов 1
Т.контр.		Акулин				СПКБ „Спецавтоматика" Москва	
Н.контр.		Уткина		07.88	Уголок $\frac{80\times50\times6-В\ ГОСТ\ 8510-86}{Ст.3\ пс-I\ ГОСТ\ 535-79}$		
Утв.		Захарова		07.88			

Формат А4

Выпуск 1
Серия 5.416-3
Типовые конструкции

АПЭ41.0-14

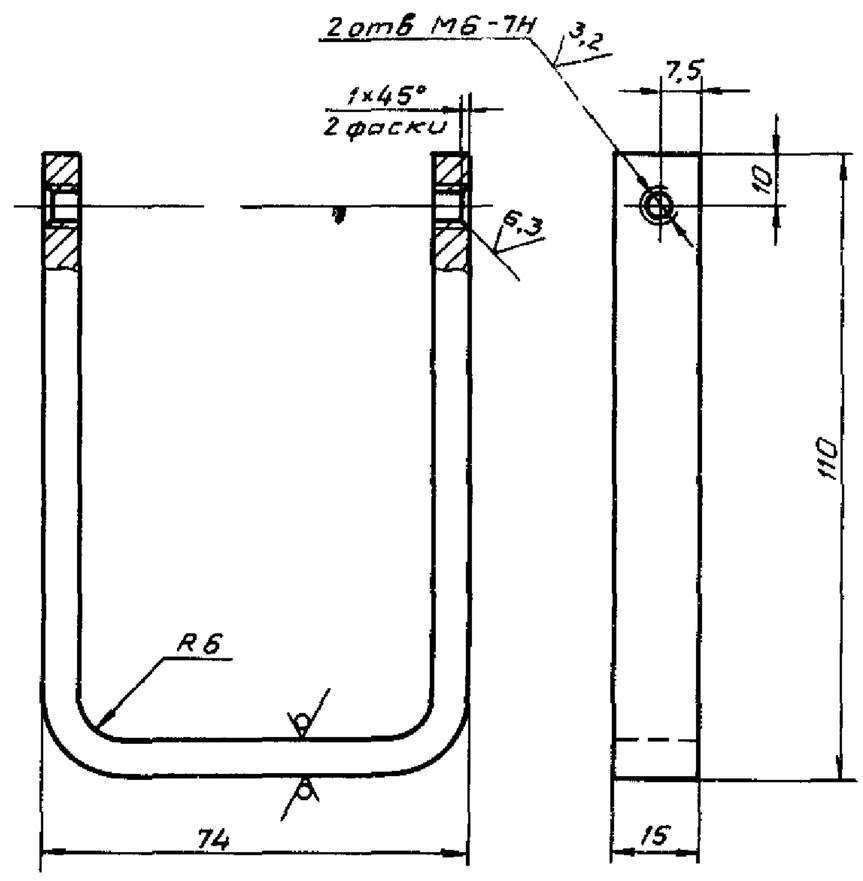

Н14, h 14, $\pm \frac{t2}{2}$

Изм.	Лист	N докум.	Подпись	Дата	АПЭ 41.0-14		
Разраб.		Аленичева		07.88	Скоба	Лит.	Масса 0,16 / Масшт. 1:1
Пров.		Акулин		07.88		Лист	Листов 1
Т.контр.		Акулин				СПКБ „Спецавтоматика" Москва	
Н.контр.		Уткина		07.88	Лист $\frac{Б-Лн-6,0\ ГОСТ\ 19903-74}{Ст.3\ пс\ ГОСТ\ 14637-79}$		
Утв.		Захарова		07.88			

Формат А4

Типовые конструкции Серия 5.416-3 Выпуск 1

АПЭ41.0-16

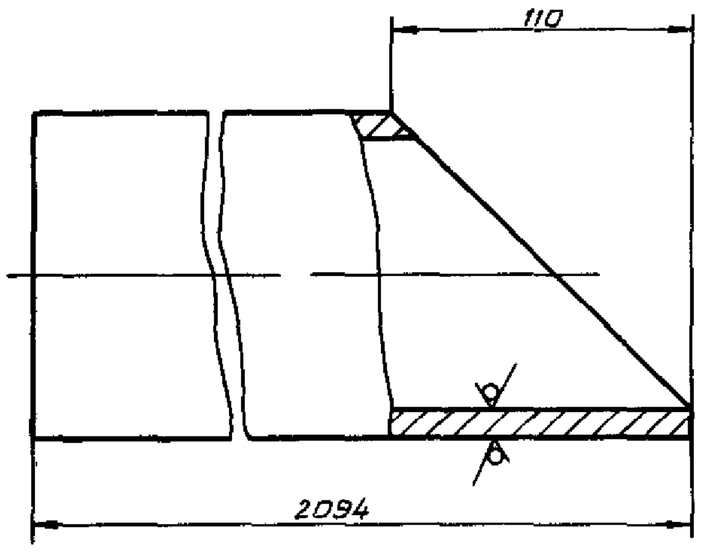

$h14, \pm\frac{t2}{2}$

Изм. Лист	N докум.	Подпись	Дата	АПЭ41.0-16	Лит.	Масса	Масшт.
Разраб.	Аленичева		07.88	Труба		24,1	1:2
Пров.	Акулин		07.88		Лист	Листов 1
Т.контр.	Акулин				СПКБ „Спецавтоматика" Москва	
Н.контр.	Уткина		07.88	Труба 100×4,5 ГОСТ 3262-75		
Утв.	Захарова		07.88			

Формат А4

Типовые конструкции Серия 5.416-3 Выпуск 1

АПЭ41.0-17

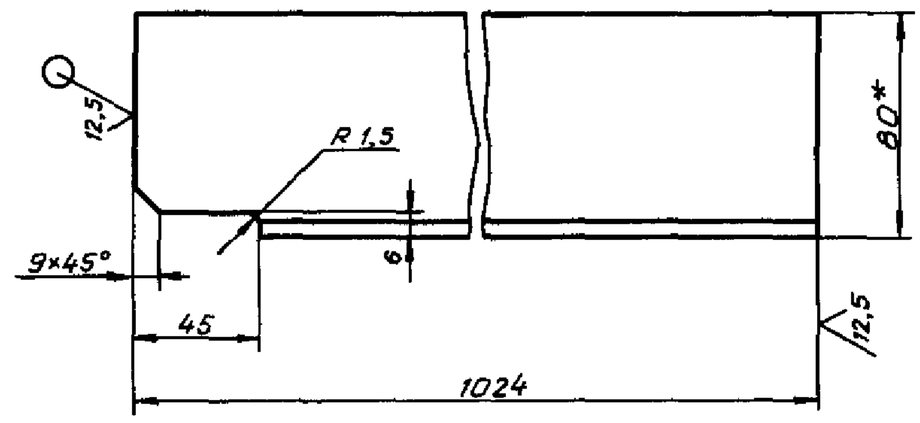

1. $h14, \pm\frac{t2}{2}$
2.* Размер для справок

Изм. Лист	N докум.	Подпись	Дата	АПЭ41.0-17	Лит.	Масса	Масшт.
Разраб.	Аленичева		07.88	Ребро		5,1	1:2
Пров.	Акулин		07.88		Лист	Листов 1
Т.контр.	Акулин				СПКБ „Спецавтоматика" Москва	
Н.контр.	Уткина		07.88	Уголок 80×50×6-В ГОСТ 8510-86 / Ст 3пс-I ГОСТ 535-79		
Утв.	Захарова		07.88			

Формат А4

Типовые конструкции Серия 5.416-3 Выпуск 1

АПЭ41.0-18

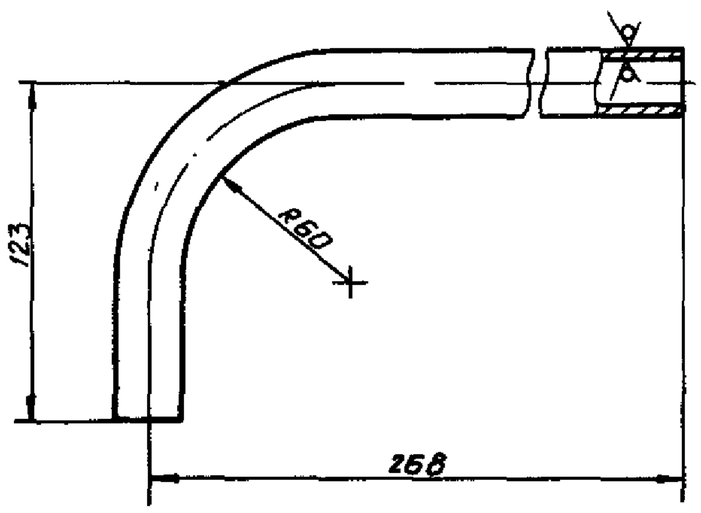

$\pm\frac{t2}{2}$

Изм. Лист	N докум.	Подпись	Дата	АПЭ41.0-18	Лит.	Масса	Масшт.
Разраб.	Аленичева		07.88	Труба		0,5	1:2
Пров.	Акулин		07.88		Лист	Листов 1
Т.контр.	Акулин				СПКБ „Спецавтоматика" Москва	
Н.контр.	Уткина		07.88	Труба 25×2,5 ГОСТ 8734-75 / В 20 ГОСТ 8733-74		
Утв.	Захарова		07.88			

Формат А4

Типовые конструкции Серия 5.416-3 Выпуск 1

АПЭ41.0-21

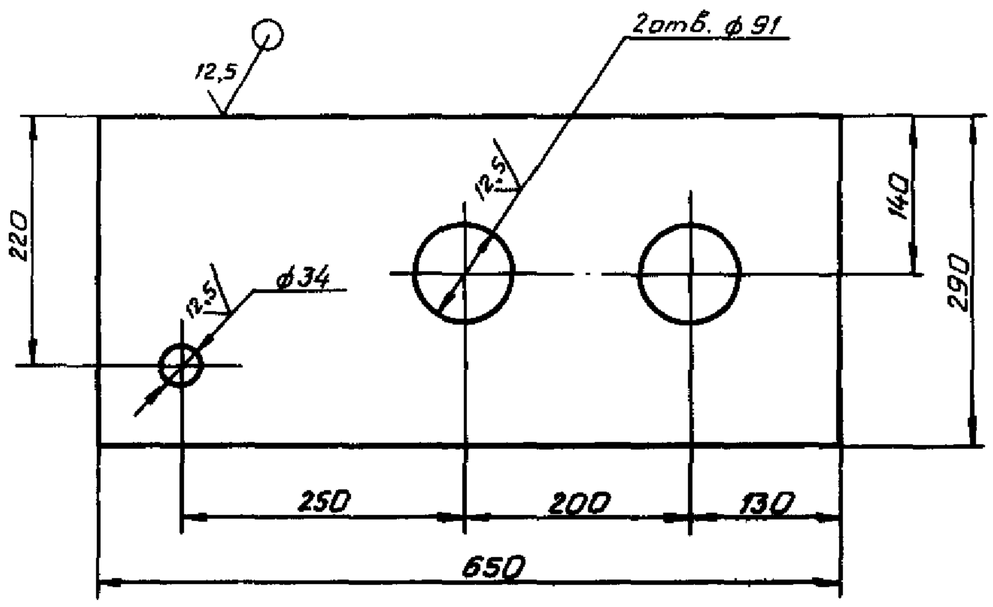

$H14, \pm\frac{t2}{2}$

Изм. Лист	N докум.	Подпись	Дата	АПЭ41.0-21	Лит.	Масса	Масшт.
Разраб.	Аленичева		07.88	Стенка		8,2	1:5
Пров.	Акулин		07.88		Лист	Листов 1
Т.контр.	Акулин				СПКБ „Спецавтоматика" Москва	
Н.контр.	Уткина		07.88	Лист Б-ПН-8,0 ГОСТ 19903-74 / Ст 3пс ГОСТ 14637-79		
Утв.	Захарова		07.88			

Формат А4

Типовые конструкции Серия 5.416-3 Выпуск 1

АПЭ 41.0-24

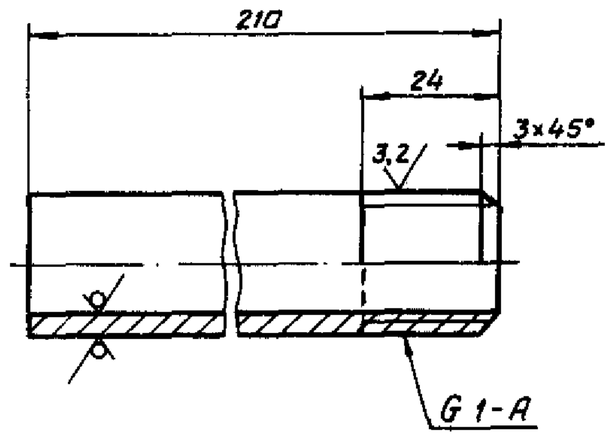

$\pm \frac{t_2}{2}$

Изм.	Лист	N докум.	Подпись	Дата	АПЭ 41.0-24		
Разраб.		Аленичева		07.88	Патрубок	Лит.	Масса 0,5 / Масшт. 1:1
Пров.		Акулин		07.88		Лист	Листов 1
Т.контр.		Акулин				СПКБ „Спецавтоматика" Москва	
Н.контр.		Уткина		07.88	Труба 25×3,2 ГОСТ 3262-75		
Утв.		Захарова		07.88			

Формат А4

Типовые конструкции Серия 5.416-3 Выпуск 1

АПЭ 41.0-25

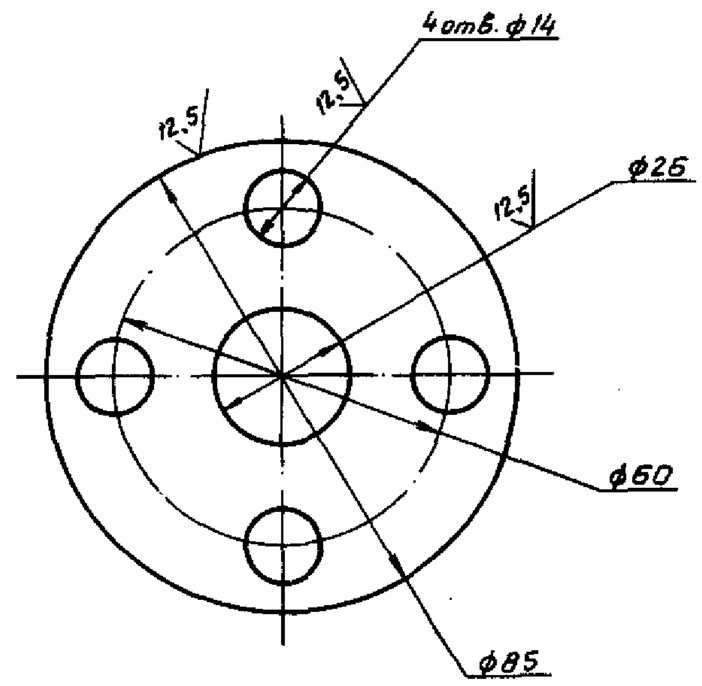

h 14, H 14

Изм.	Лист	N докум.	Подпись	Дата	АПЭ 41.0-25		
Разраб.		Аленичева		07.88	Фланец	Лит.	Масса 0,3 / Масшт. 1:1
Пров.		Акулин		07.88		Лист	Листов 1
Т.контр.		Акулин				СПКБ „Спецавтоматика" Москва	
Н.контр.		Уткина		07.88	Лист Б-ПН-8,0 ГОСТ 19903-74 / Ст.3пс ГОСТ 14637-79		
Утв.		Захарова		07.88			

Формат А4

Типовые конструкции Серия 5.416-3 Выпуск 1

АПЭ 41.0-27

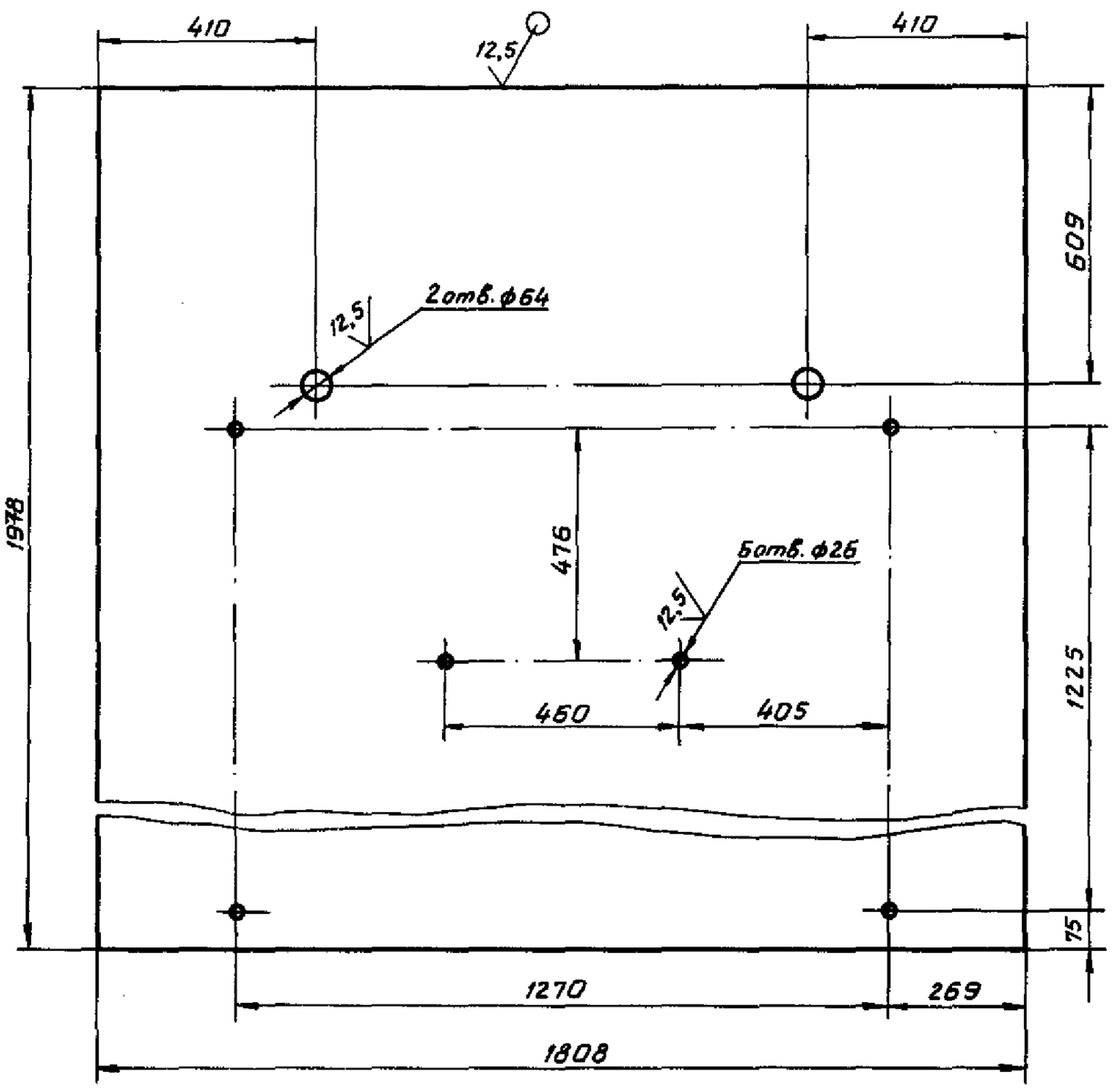

1. H14, $\pm \frac{t_2}{2}$
2. Допускается изготовление из нескольких частей со сваркой встык по ГОСТ 5264-80, шов – С2. Электрод Э42 ГОСТ 9467-75.

Изм.	Лист	N докум.	Подпись	Дата	АПЭ 41.0-27		
Разраб.		Аленичева		07.88	Стенка	Лит.	Масса 167 / Масшт. 1:10
Пров.		Акулин		07.88		Лист	Листов 1
Т.контр.		Акулин				СПКБ „Спецавтоматика" Москва	
Н.контр.		Уткина		07.88	Лист Б-ПН-6,0 ГОСТ 19903-74 / Ст.3пс ГОСТ 14637-79		
Утв.		Захарова		07.88			

Формат А3

Инв.N подл. | Подпись и дата | Взам.инв.N | Инв.N дубл. | Подпись и дата
127 | 13.05.88

АПЭ41.0-29

Выпуск 1
Серия 5.416-3
Типовые конструкции

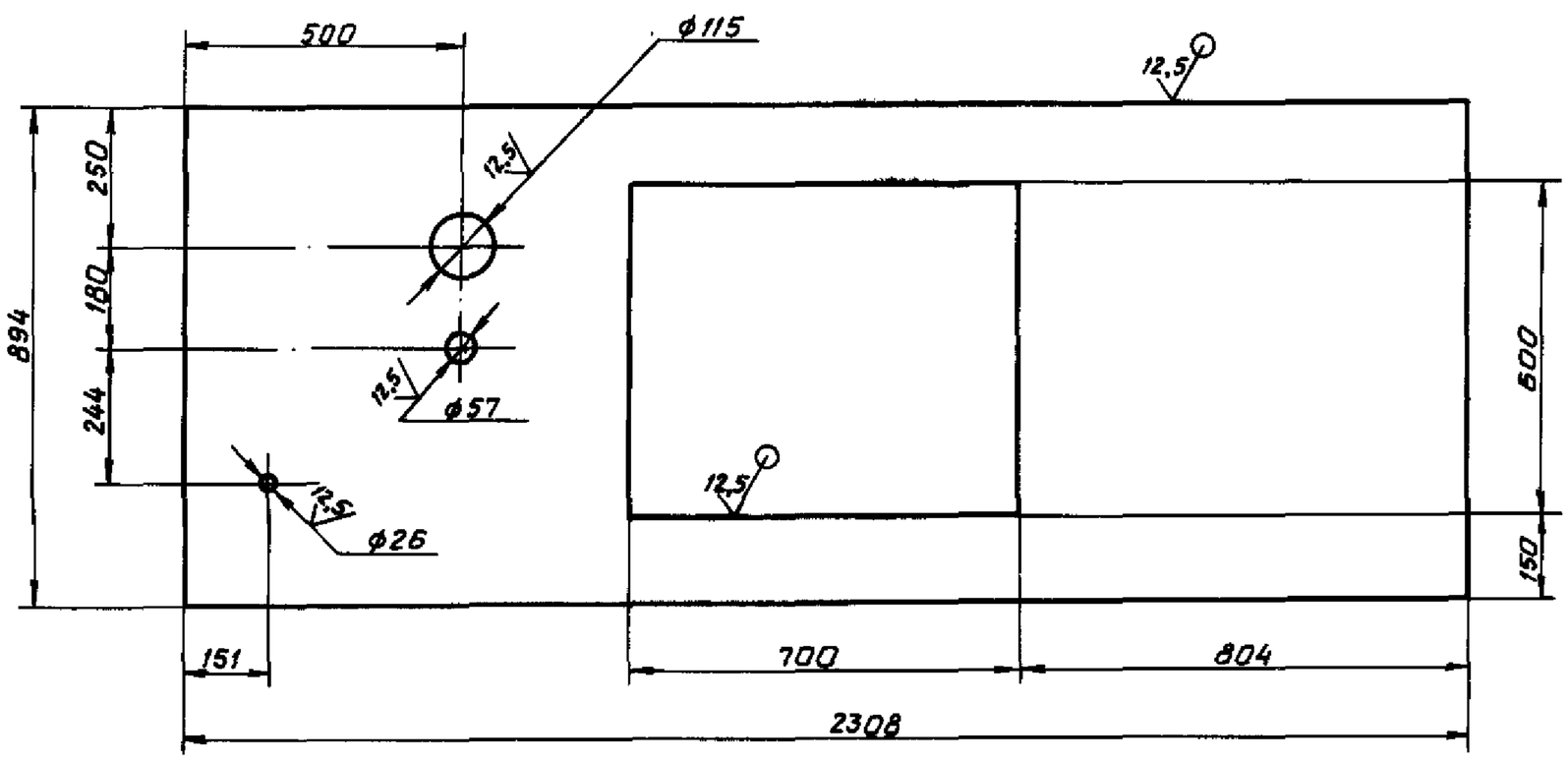

1. $H14, \pm \frac{t_2}{2}$
2. Допускается изготовление из нескольких частей со сваркой в стык по ГОСТ 5264-80, шов – С2. Электрод Э42 ГОСТ 9467-75.

Изм. Лист	N докум.	Подпись	Дата	АПЭ 41.0-29			
Разраб.	Аленичева		01.88	Крышка	Лит.	Масса 48	Масшт. 1:10
Пров.	Акулин		01.88		Лист	Листов 1	
Т.контр.	Акулин		01.88				
Н.контр.	Уткина		01.88	Лист Б-ПН-3,0 ГОСТ 19903-74 / Ст.3ПС ГОСТ 16523-70	СПКБ „Спецавтоматика" Москва		
Утв.	Захарова		01.88				

Формат А3

Инв.N подл. | Подпись и дата | Взам.инв.N | Инв.N дубл. | Подпись и дата

АПЭ41.0-32

Выпуск 1
Серия 5.416-3
Типовые конструкции

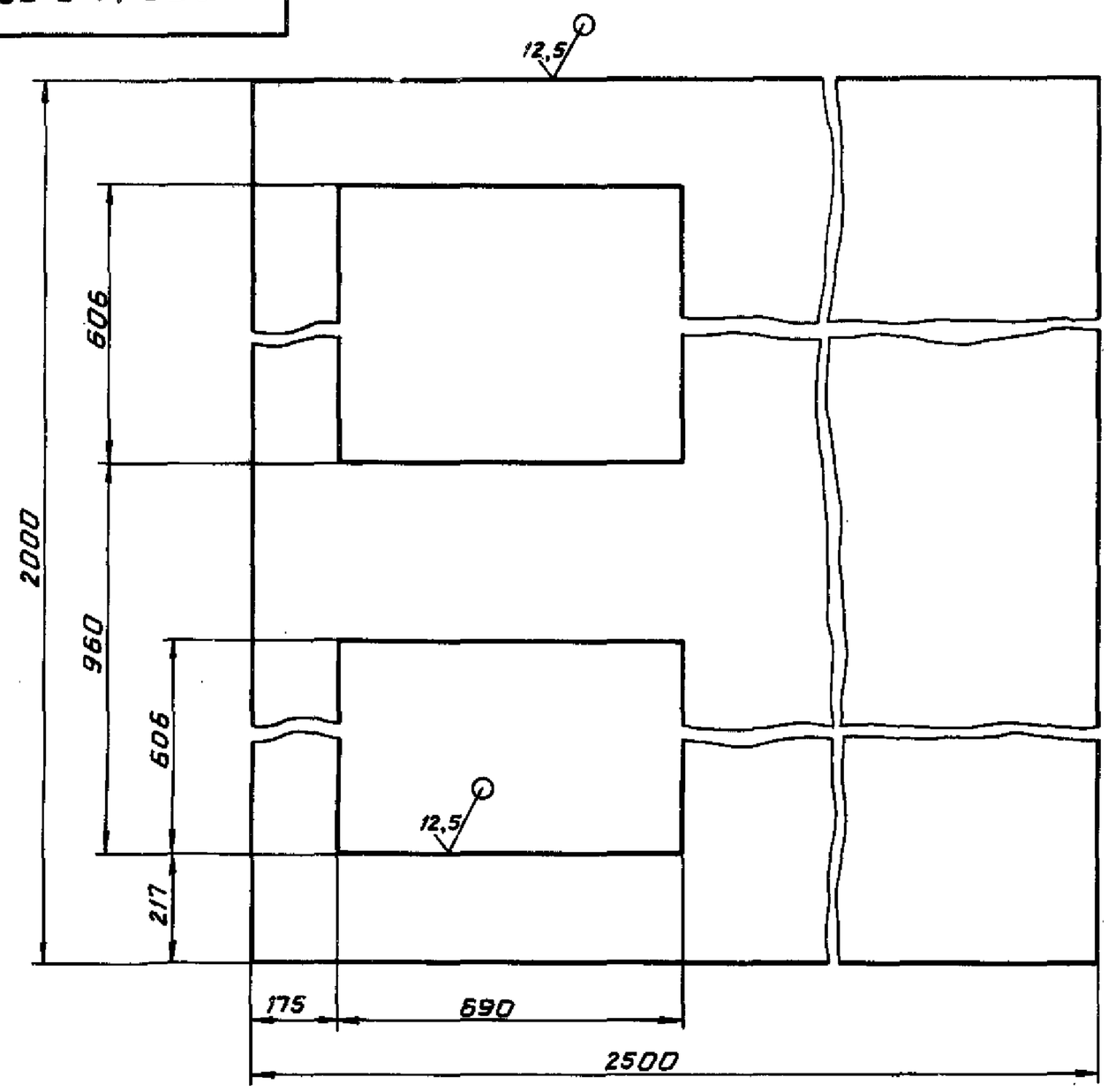

1. $\pm \frac{t_2}{2}$
2. Допускается изготовление из нескольких частей со сваркой встык по ГОСТ 5264-80, шов – С2. Электрод Э42 ГОСТ 9467-75.

Изм. Лист	N докум.	Подпись	Дата	АПЭ 41.0-32			
Разраб.	Аленичева		01.88	Дно	Лит.	Масса 214,2	Масшт. 1:10
Пров.	Акулин		01.88		Лист	Листов 1	
Т.контр.	Акулин		01.88				
Н.контр.	Уткина		01.88	Лист Б-ПН-6,0 ГОСТ 19903-74 / Ст.3ПС ГОСТ 14637-79	СПКБ „Спецавтоматика" Москва		
Утв.	Захарова		01.88				

Формат А3

Инв.N подл. | Подпись и дата | Взам.инв.N | Инв.N дубл. | Подпись и дата
127 С | 13.05.91

АПЭ41.0-35

Выпуск 1
Серия 5.416-3

Типовые конструкции

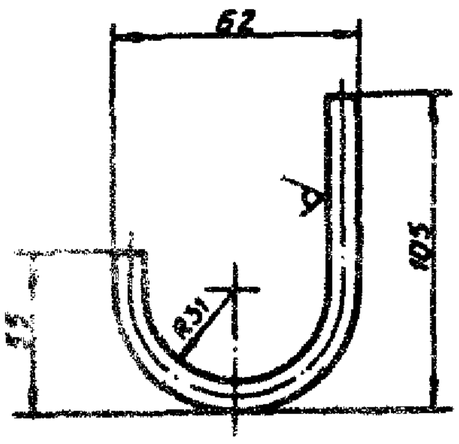

$\pm \frac{t_2}{2}$

Изм.	Лист	N докум.	Подпись	Дата
Разраб.	Аленичева			07.88
Пров.	Акулин			07.88
Т.контр.	Акулин			
Н.контр.	Уткина			07.88
Утв.	Захарова			07.88

АПЭ41.0-35

Крючок

Лит.	Масса	Масшт.
	0,12	

Лист | Листов

Крюк 10-В - ГОСТ 2590-71
Ст.3 ПС-3 - ГОСТ 535-79

СПКБ „Спецавтоматика" Москва

Формат А4

Инв.N подл. | Подпись и дата | Взам. инв.N | Инв.N дубл. | Подпись и дата

АПЭ41.0-35

Выпуск 1
Серия 5.416-3

Типовые конструкции

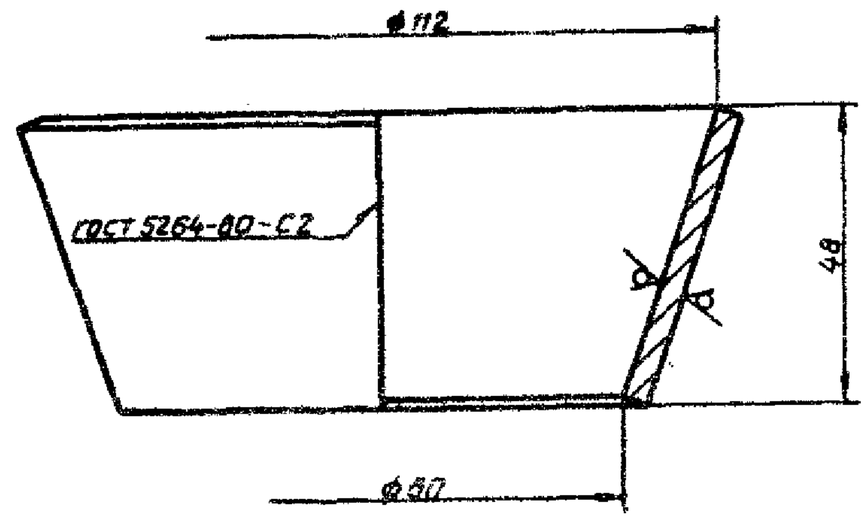

$\pm \frac{t_2}{2}$

Изм.	Лист	N докум.	Подпись	Дата
Разраб.	Аленичева			07.88
Пров.	Акулин			07.88
Т.контр.	Акулин			
Н.контр.	Уткина			07.88
Утв.	Захарова			07.88

АПЭ41.0-35

Конус

Лит.	Масса	Масш.
	0,5	1:

Лист | Листов

Лист Б-ПН-6,0 ГОСТ 15903-74
Ст.3 ПС ГОСТ 14637-79

СПКБ „Спецавтомати Москва

Формат

Инв.N подл. | Подпись и дата | Взам. инв.N | Инв.N дубл. | Подпись и дата

АПЭ41.0-36

Выпуск 1
Серия 5.416-3

Типовые конструкции

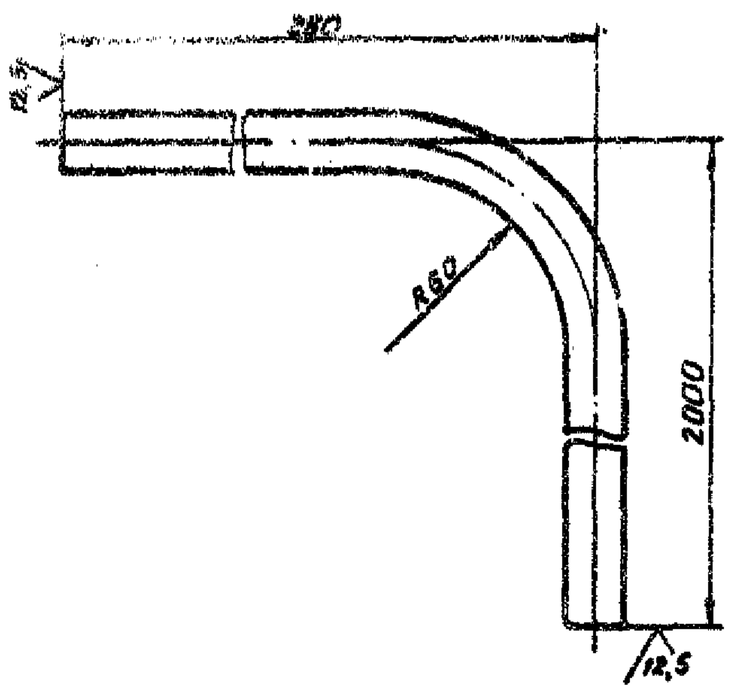

$\pm \frac{t_2}{2}$

Изм.	Лист	N докум.	Подпись	Дата
Разраб.	Аленичева			07.88
Пров.	Акулин			07.88
Т.контр.	Акулин			
Н.контр.	Уткина			07.88
Утв.	Захарова			07.88

АПЭ41.0-36

Труба

Лит.	Масса	Масшт.
	2,9	1:2

Лист | Листов 1

Труба 15×2,35 ГОСТ 3262-75

СПКБ „Спецавтоматика" Москва

Формат А4

Инв.N подл. | Подпись и дата | Взам. инв.N | Инв.N дубл. | Подпись и дата

АПЭ41.0-37

Выпуск
Серия 5-3

Типовые конструкции

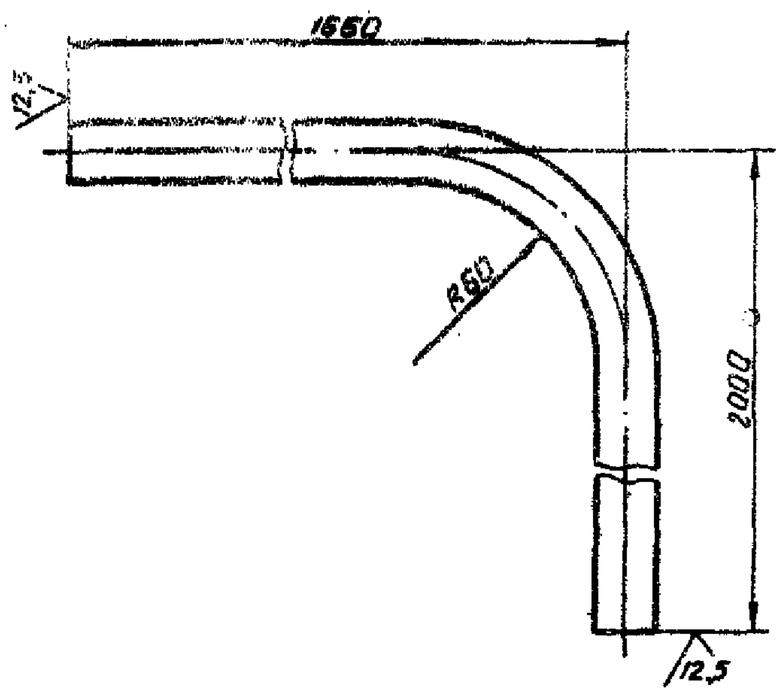

$\pm \frac{t_2}{2}$

Изм.	Лист	N докум.	Подпись	Дата
Разраб.	Аленичева			07.88
Пров.	Акулин			07.88
Т.контр.	Акулин			
Н.контр.	Уткина			07.88
Утв.	Захарова			07.88

АПЭ41.0-37

Труба

Лит.	Масса	Масш.
	4,7	1:

Лист | Листов

Труба 15×2,35 ГОСТ 3262-75

СПКБ „Спецавтомати Москва

Формат А

Выпуск 1
Серия 5.416-3
Типовые конструкции

АПЭ 41.0-39

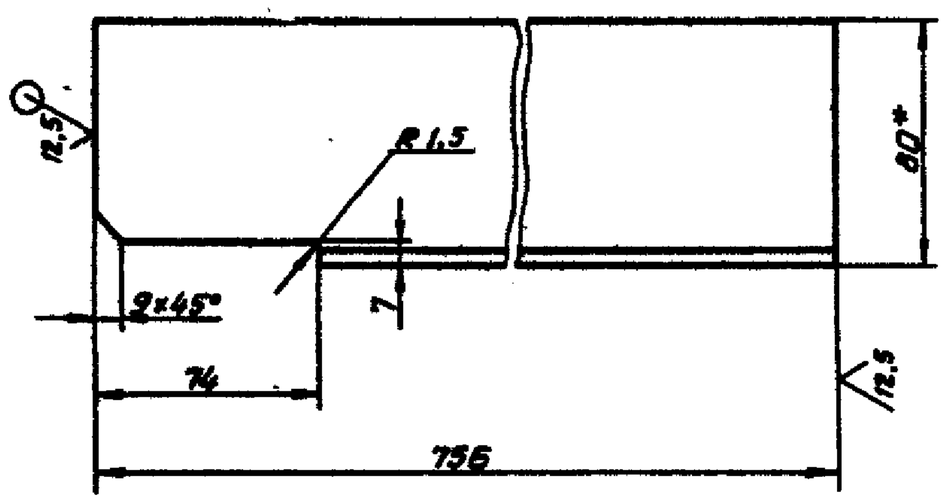

h 14, $\pm \frac{t_2}{2}$

Изм.	Лист	N докум.	Подпись	Дата	АПЭ 41.0-39		
Разраб.		Аленичева		07.88	Перекладина	Лит.	Масса: 3,7 / Масшт. 1:2
Пров.		Акулин		07.88		Лист	Листов 1
Т.контр.		Акулин				СПКБ „Спецавтоматика" Москва	
Н.контр.		Уткина		07.88	Уголок 80×50×6-В ГОСТ 8510-86 / Ст.3пс-I ГОСТ 535-79		
Утв.		Захарова		07.88			

Формат А4

Инв.N подл. | Подпись и дата | Взам.инв.N | Инв.N дубл. | Подпись и дата

Выпуск 1
Серия 5.416-3
Типовые конструкции

АПЭ 41.0-41

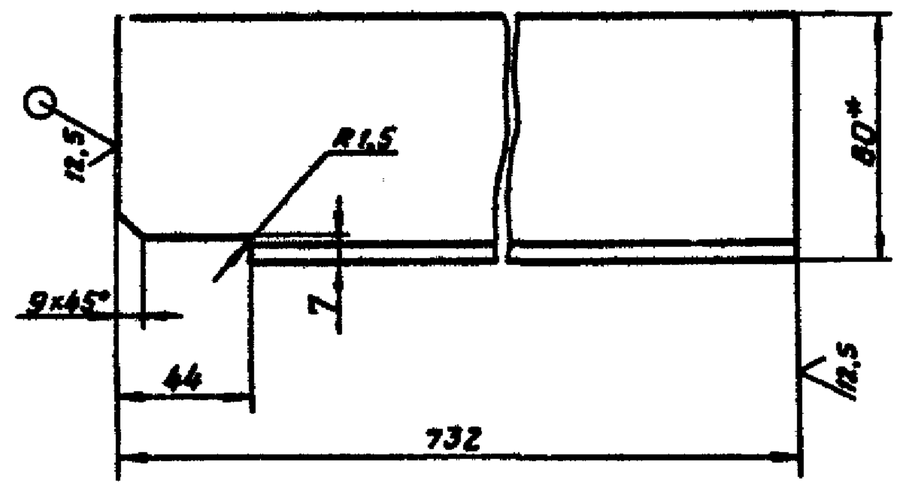

h 14, $\pm \frac{t_2}{2}$

Изм.	Лист	N докум.	Подпись	Дата	АПЭ 41.0-41		
Разраб.		Аленичева		07.88	Перекладина	Лит.	Масса: 3,7 / Масшт. 1:2
Пров.		Акулин		07.88		Лист	Листов 1
Т.контр.		Акулин				СПКБ „Спецавтоматика" Москва	
Н.контр.		Уткина		07.88	Уголок 80×50×6-В ГОСТ 8510-86 / Ст.3пс-I ГОСТ 535-79		
Утв.		Захарова		07.88			

Формат А4

Инв.N подл. | Подпись и дата | Взам.инв.N | Инв.N дубл. | Подпись и дата

Выпуск 1
Серия 5.416-3
Типовые конструкции

АПЭ 41.0-42

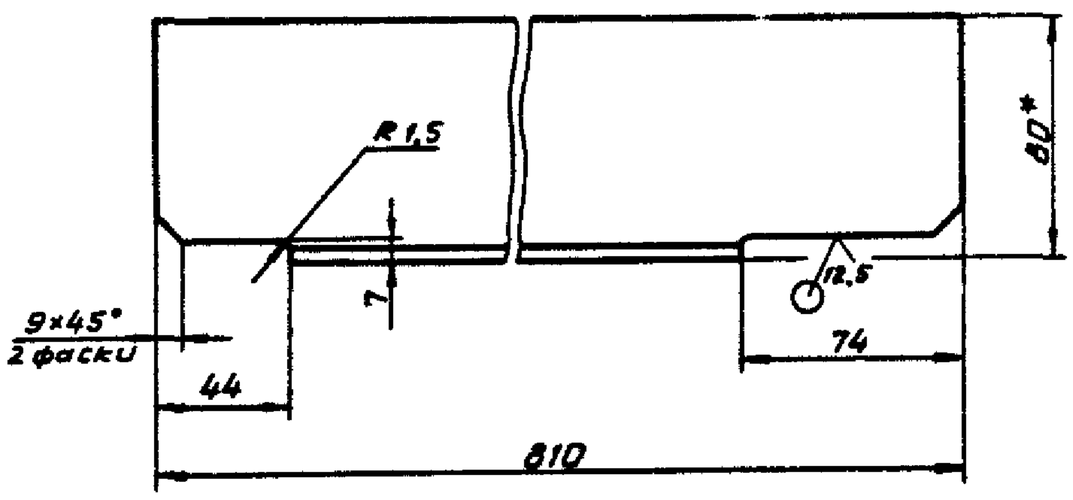

h 14, $\pm \frac{t_2}{2}$

Изм.	Лист	N докум.	Подпись	Дата	АПЭ 41.0-42		
Разраб.		Аленичева		07.88	Перекладина	Лит.	Масса: 4,0 / Масшт. 1:2
Пров.		Акулин		07.88		Лист	Листов 1
Т.контр.		Акулин				СПКБ „Спецавтоматика" Москва	
Н.контр.		Уткина		07.88	Уголок 80×50×6-В ГОСТ 8510-86 / Ст.3пс-I ГОСТ 535-79		
Утв.		Захарова		07.88			

Формат А4

Инв.N подл. | Подпись и дата | Взам.инв.N | Инв.N дубл. | Подпись и дата

Выпуск 1
Серия 5.416-3
Типовые конструкции

АПЭ 41.0-49

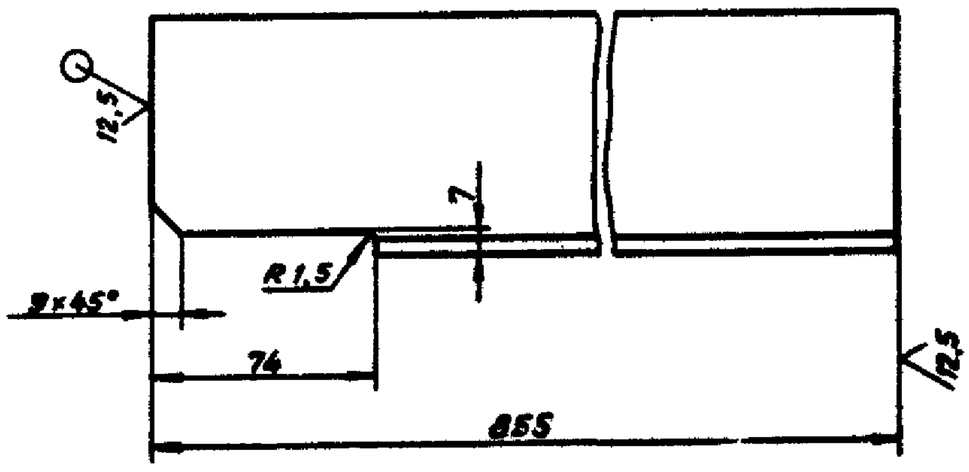

h 14, $\pm \frac{t_2}{2}$

Изм.	Лист	N докум.	Подпись	Дата	АПЭ 41.0-49		
Разраб.		Аленичева		07.88	Ребро	Лит.	Масса: 8,1 / Масшт. 1:2
Пров.		Акулин		07.88		Лист	Листов 1
Т.контр.		Акулин				СПКБ „Спецавтоматика" Москва	
Н.контр.		Уткина		07.88	Уголок 80×50×6-В ГОСТ 8510-86 / Ст.3пс-I ГОСТ 535-79		
Утв.		Захарова		07.88			

Формат А4

Типовые конструкции Серия 5.416-3 Выпуск 1

АПЭ41.0-43

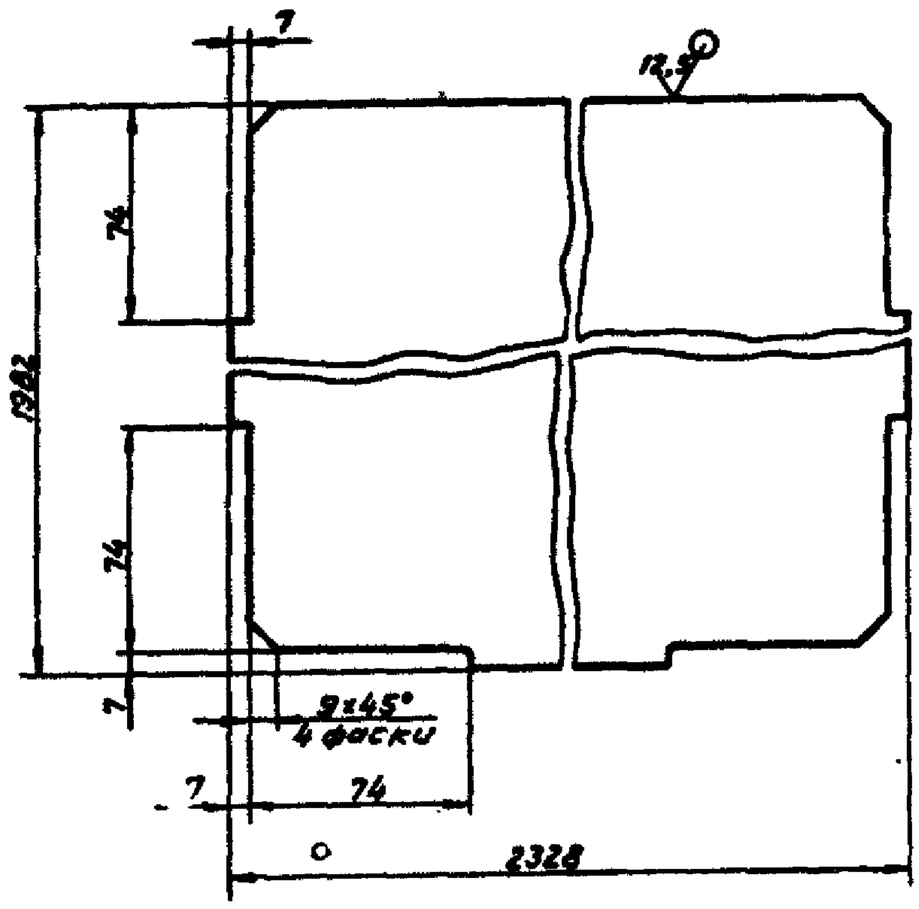

1. h 14, $\pm\frac{t_2}{2}$
2. Допускается изготовление из нескольких частей сваркой встык по ГОСТ 5264-80, шов – С2.
Электрод Э42 ГОСТ 9467-75.

Изм.	Лист	N докум.	Подпись	Дата	АПЭ41.0-43			
Разраб.		Аленичева		11.88	Перегородка	Лит.	Масса 213,8	Масшт. 1:2
Пров.		Акулин		07.88		Лист	Листов 1	
Т.контр.		Акулин				СПКБ „Спецавтоматика" Москва		
Н.контр.		Уткина		07.88	Лист Б-ПН-60 ГОСТ 19903-74 Ст.3ПС ГОСТ 14637-79			
Утв.		Захарова		07.88				

Формат А4

Типовые конструкции Серия 5.416-3 Выпуск 1

АПЭ41.0-44

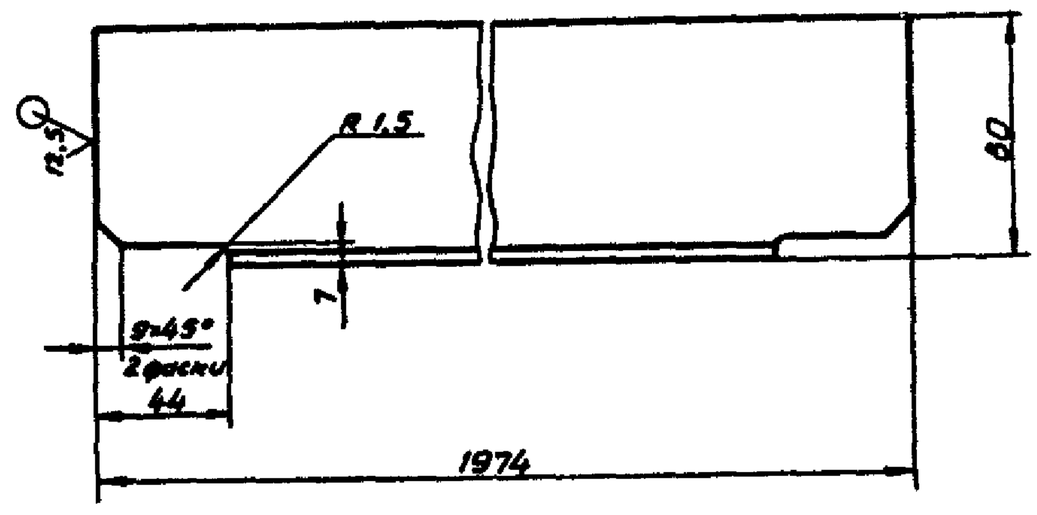

h 14, $\pm\frac{t_2}{2}$

Изм.	Лист	N докум.	Подпись	Дата	АПЭ41.0-44			
Разраб.		Аленичева		11.88	Перекладина	Лит.	Масса 9,8	Масшт. 1:2
Пров.		Акулин		07.88		Лист	Листов 1	
Т.контр.		Акулин				СПКБ „Спецавтоматика" Москва		
Н.контр.		Уткина		11.88	Уголок 80x50x6-В ГОСТ 8510-86 Ст.3ПС-I ГОСТ 535-79			
Утв.		Захарова		07.88				

Формат А4

Типовые конструкции Серия 5.416-3 Выпуск 1

АПЭ41.0-45

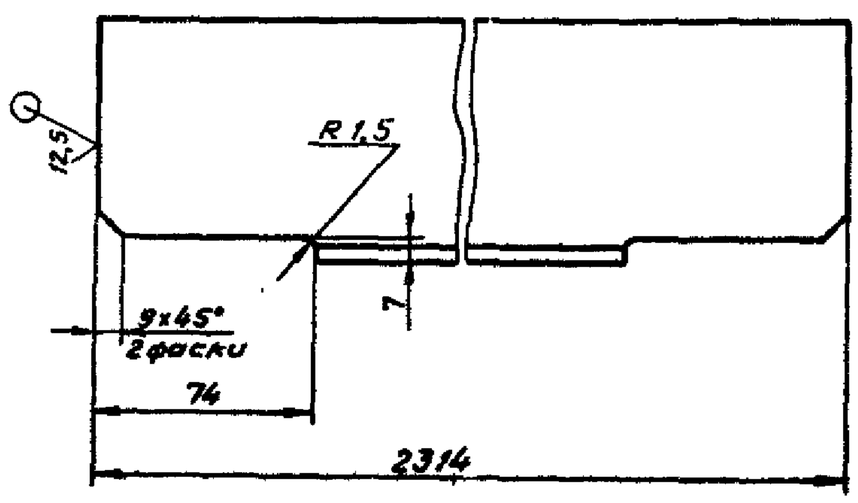

h 14, $\pm\frac{t_2}{2}$

Изм.	Лист	N докум.	Подпись	Дата	АПЭ41.0-45			
Разраб.		Аленичева		11.88	Перекладина	Лит.	Масса 11,4	Масшт. 1:2
Пров.		Акулин		11.88		Лист	Листов 1	
Т.контр.		Акулин				СПКБ „Спецавтоматика" Москва		
Н.контр.		Уткина		11.88	Уголок 80x80x6-В ГОСТ 8509-86 Ст.3ПС-I ГОСТ 535-79			
Утв.		Захарова		11.88				

Формат А4

Типовые конструкции Серия 5.416-3 Выпуск 1

АПЭ41.0-46

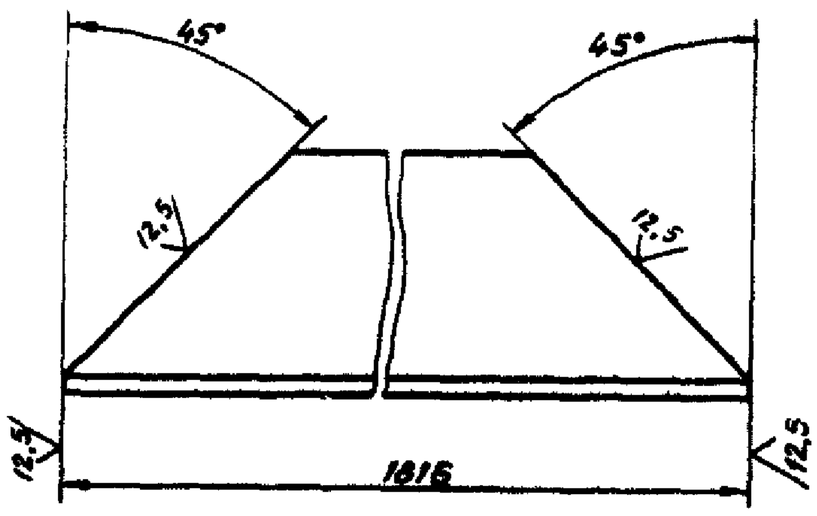

h 14 $\pm\frac{t_2}{2}$

Изм.	Лист	N докум.	Подпись	Дата	АПЭ41.0-46			
Разраб.		Аленичева		11.88	Перекладина	Лит.	Масса 13,7	Масшт. 1:2
Пров.		Акулин		11.88		Лист	Листов 1	
Т.контр.		Акулин				СПКБ „Спецавтоматика" Москва		
Н.контр.		Уткина		11.88	Уголок 80x80x6-В ГОСТ 8509-86 Ст.3ПС-I ГОСТ 535-79			
Утв.		Захарова		11.88				

Формат А4

Типовые конструкции Серия 5.416-3 Выпуск 1

АПЭ41.0-48

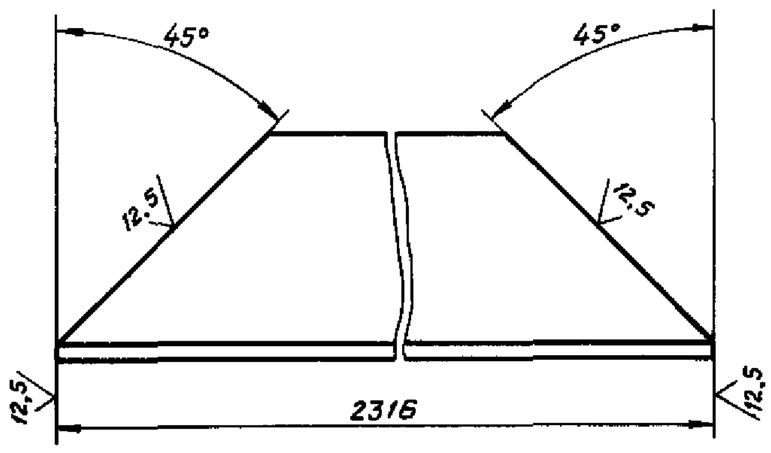

h 14, $\pm\frac{t_2}{2}$

Изм.	Лист	N докум.	Подпись	Дата	АПЭ41.0-48		
Разраб.		Аленичева		07.88	Перекладина	Лит.	Масса 14,7	Масшт. 1:2
Пров.		Акулин		07.88		Лист	Листов 1	
Т.контр.		Акулин				СПКБ „Спецавтоматика" Москва	
Н.контр.		Уткина		07.88	Уголок $\frac{80\times80\times6\text{-В ГОСТ 8509-86}}{\text{Ст.3ПС-I ГОСТ 535-79}}$		
Утв.		Захарова		07.88			

Формат А4

Типовые конструкции Серия 5.416-3 Выпуск 1

АПЭ41.0-53

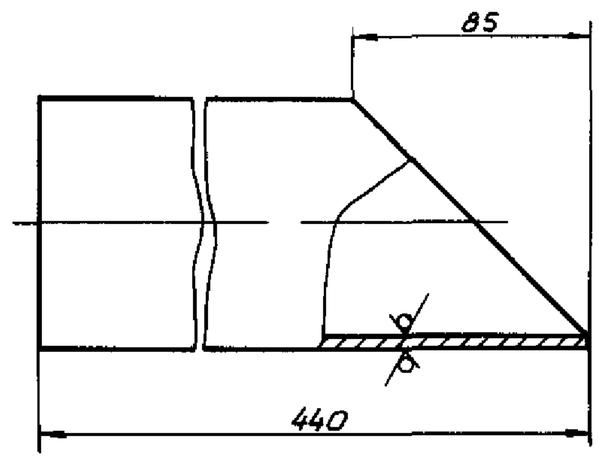

h 14, $\pm\frac{t_2}{2}$

Изм.	Лист	N докум.	Подпись	Дата	АПЭ41.0-53		
Разраб.		Аленичева		07.88	Патрубок	Лит.	Масса 4,1	Масшт. 1:2
Пров.		Акулин		07.88		Лист	Листов 1	
Т.контр.		Акулин				СПКБ „Спецавтоматика" Москва	
Н.контр.		Уткина		07.88	Труба $\frac{89\times4{,}5\text{ ГОСТ 8734-75}}{\text{В 20 ГОСТ 8733-74}}$		
Утв.		Захарова		07.88			

Формат А4

Типовые конструкции Серия 5.416-3 Выпуск 1

АПЭ41.0-54

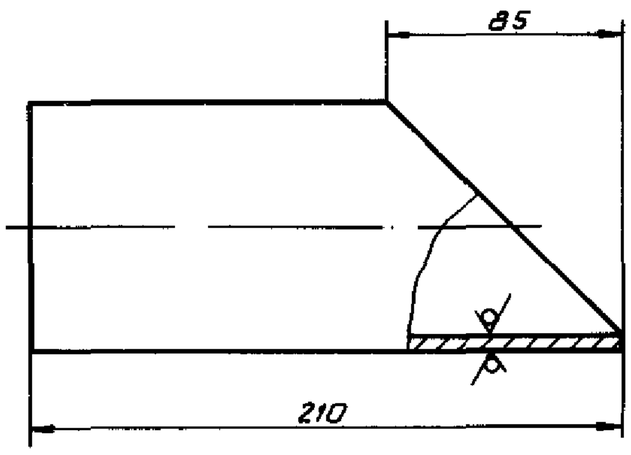

h 14, $\pm\frac{t_2}{2}$

Изм.	Лист	N докум.	Подпись	Дата	АПЭ41.0-54		
Разраб.		Аленичева		07.88	Патрубок	Лит.	Масса 0,1	Масшт. 1:2
Пров.		Акулин		07.88		Лист	Листов 1	
Т.контр.		Акулин				СПКБ „Спецавтоматика" Москва	
Н.контр.		Уткина		07.88	Труба $\frac{89\times4{,}5\text{ ГОСТ 8734-75}}{\text{В 20 ГОСТ 8733-74}}$		
Утв.		Захарова		07.88			

Формат А4

Инв. N подл. | Подпись и дата | Взам. инв. N | Инв. N дубл. | Подпись и дата

127 С

Типовые конструкции Серия 5.416-3 Выпуск 1

АПЭ41.0-55

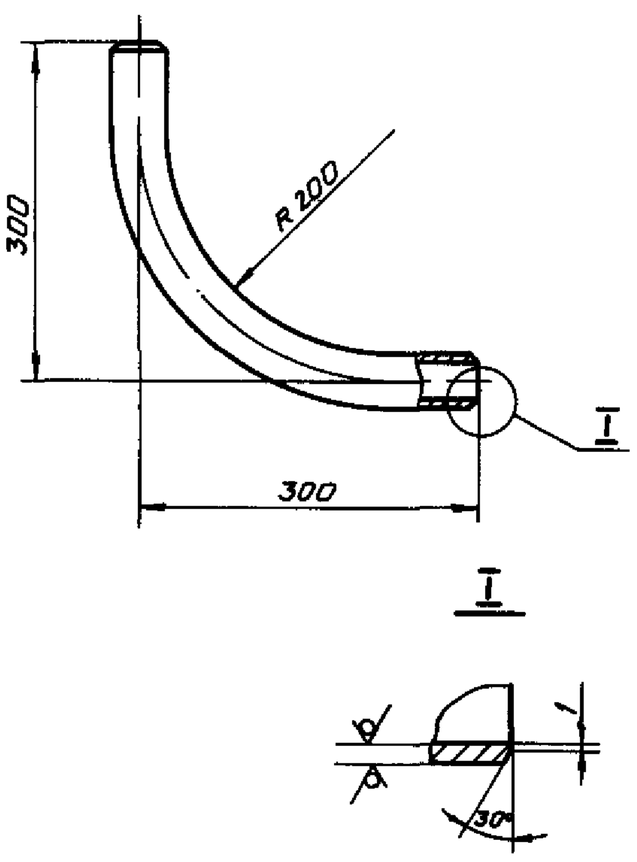

$\pm\frac{t_2}{2}$

Изм.	Лист	N докум.	Подпись	Дата	АПЭ41.0-55		
Разраб.		Аленичева		07.88	Отвод	Лит.	Масса 2,4	Масшт. 1:5
Пров.		Акулин		07.88		Лист	Листов 1	
Т.контр.		Акулин				СПКБ „Спецавтоматика" Москва	
Н.контр.		Уткина		07.88	Труба 50×3,5 ГОСТ 3262-75		
Утв.		Захарова		07.88			

Формат А4

Инв. N подл. | Подпись и дата | Взам. инв. N | Инв. N дубл. | Подпись и дата

Типовые конструкции Серия 5.416-3 Выпуск 1

АПЭ 41.0-56

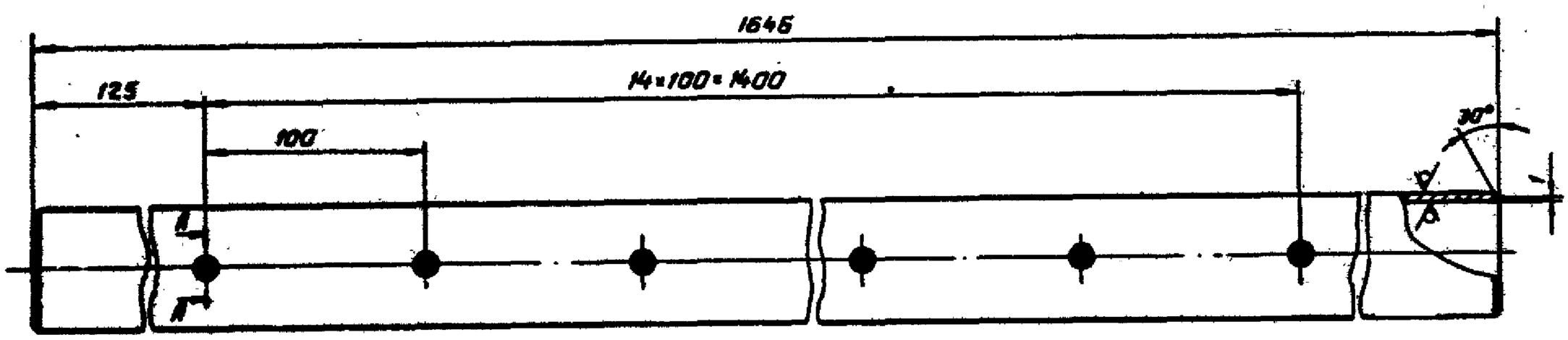

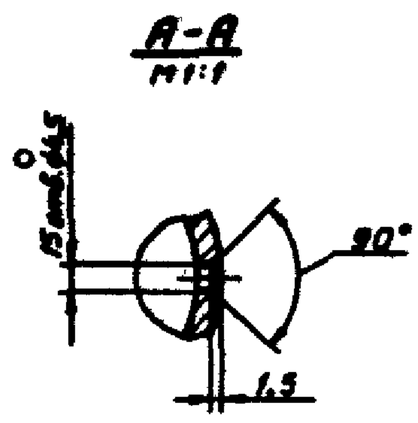

H14, h14, $\pm\frac{t_2}{2}$

Изм. Лист	N докум.	Подпись	Дата	АПЭ 41.0-56			
Разраб.	Аленичева			Труба	Лит.	Масса 0,0	Масшт. 1:2
Пров.	Акулин				Лист	Листов 1	
Т.контр.	Акулин				СПКБ „Спецавтоматика" Москва		
Н.контр.	Уткина			Труба 50×3,5 ГОСТ 3262-75			
Утв.	Захарова						

Формат А3

Типовые конструкции Серия 5.416-3 Выпуск 1

АПЭ 41.0-57

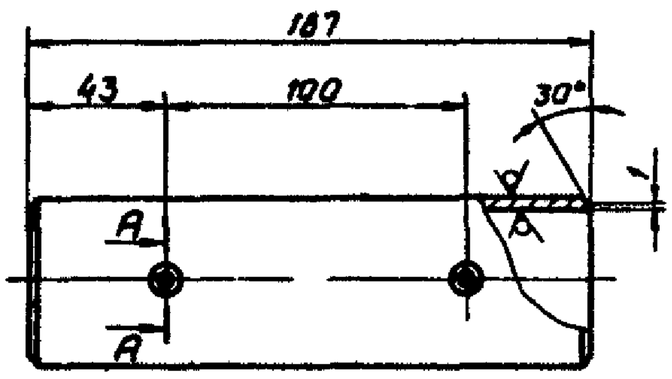

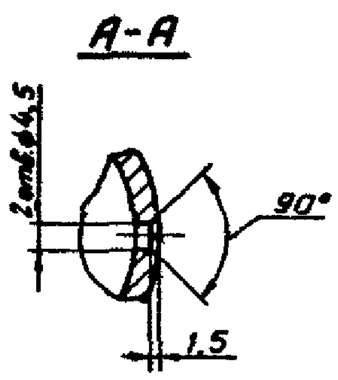

H14, h14, $\pm\frac{t_2}{2}$

Изм. Лист	N докум.	Подпись	Дата	АПЭ 41.0-57			
Разраб.	Аленичева			Труба	Лит.	Масса 1,1	Масшт. 1:2
Пров.	Акулин				Лист	Листов 1	
Т.контр.	Акулин				СПКБ „Спецавтоматика" Москва		
Н.контр.	Уткина			Труба 50×3,5 ГОСТ 3262-75			
Утв.	Захарова						

Формат А4

Типовые конструкции Серия 5.416-3 Выпуск 1

АПЭ 41.0-58

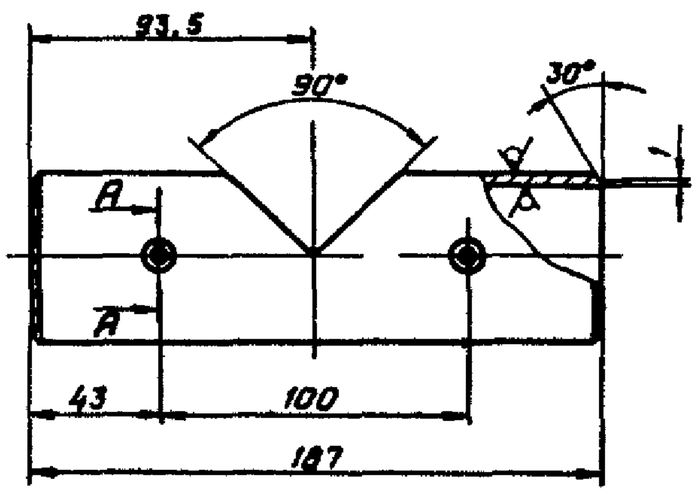

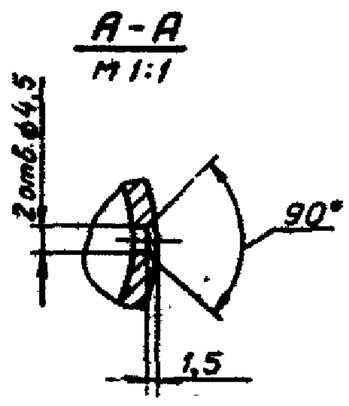

H14, h14, $\pm\frac{t_2}{2}$

Изм. Лист	N докум.	Подпись	Дата	АПЭ 41.0-58			
Разраб.	Аленичева			Труба	Лит.	Масса 1,0	Масшт. 1:2
Пров.	Акулин				Лист	Листов	
Т.контр.	Акулин				СПКБ „Спецавтоматика" Москва		
Н.контр.	Уткина			Труба 50×3,5 ГОСТ 3262-75			
Утв.	Захарова						

Формат А4

Типовые конструкции Серия 5.416-3 Выпуск 1

АПЭ41.0-59

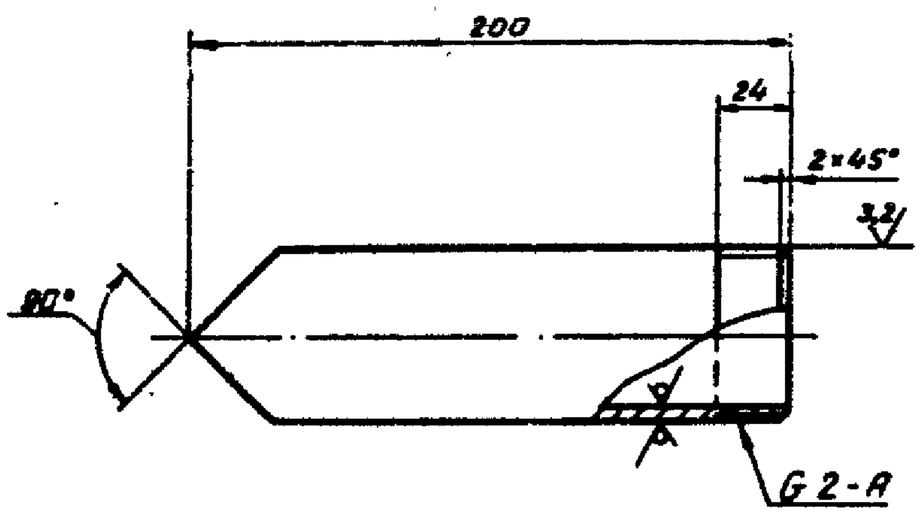

h 14, $\pm\frac{t_2}{2}$

Изм.	Лист	N докум.	Подпись	Дата	АПЭ 41.0-59		
Разраб.		Аленичева		07.88	Патрубок	Лит. / Масса 0,9	Масшт. 1:2
Пров.		Акулин		07.88		Лист	Листов 1
Т.контр.		Акулин		07.88		СПКБ „Спецавтоматика" Москва	
Н.контр.		Уткина		07.88	Труба 50×3,5 ГОСТ 3262-75		
Утв.		Захарова		07.88			

Формат А4

Типовые конструкции Серия 5.416-3 Выпуск 1

АПЭ41.0-62

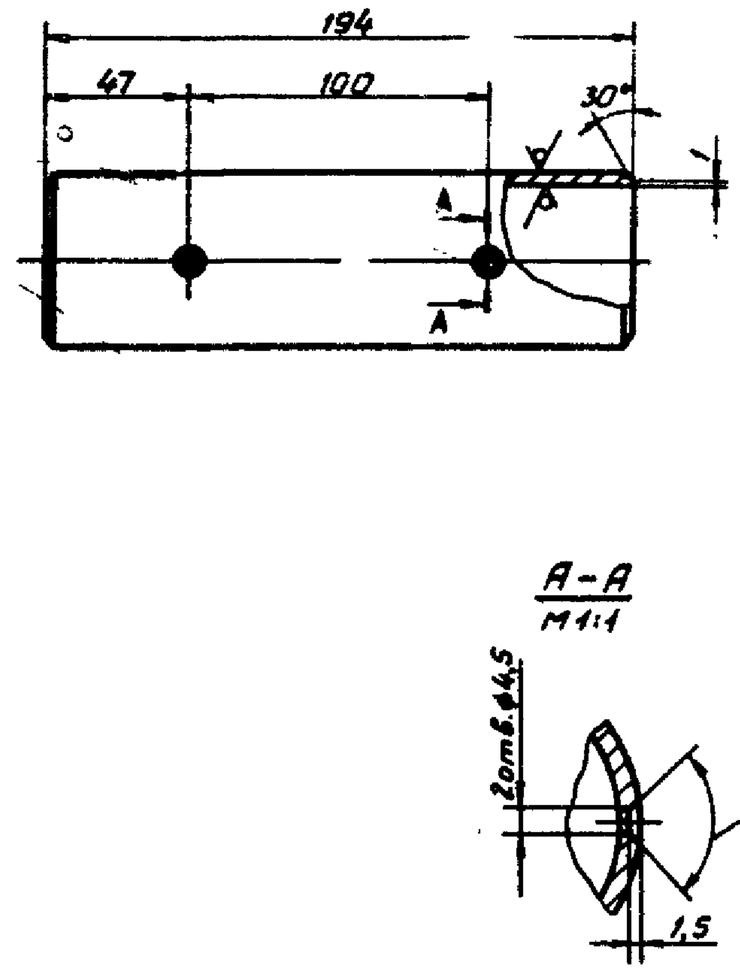

H 14, h 14, $\pm\frac{t_2}{2}$

Изм.	Лист	N докум.	Подпись	Дата	АПЭ 41.0-62		
Разраб.		Аленичева		07.88	Труба	Лит. / Масса 0,8	Масш. 1:2
Пров.		Акулин		07.88		Лист	Листов 1
Т.контр.		Акулин				СПКБ „Спецавтоматик Москва	
Н.контр.		Уткина		07.88	Труба 50×3,5 ГОСТ 3262-75		
Утв.		Захарова		07.88			

Формат А4

Типовые конструкции Серия 5.416-3 Выпуск 1

АПЭ41.0-63

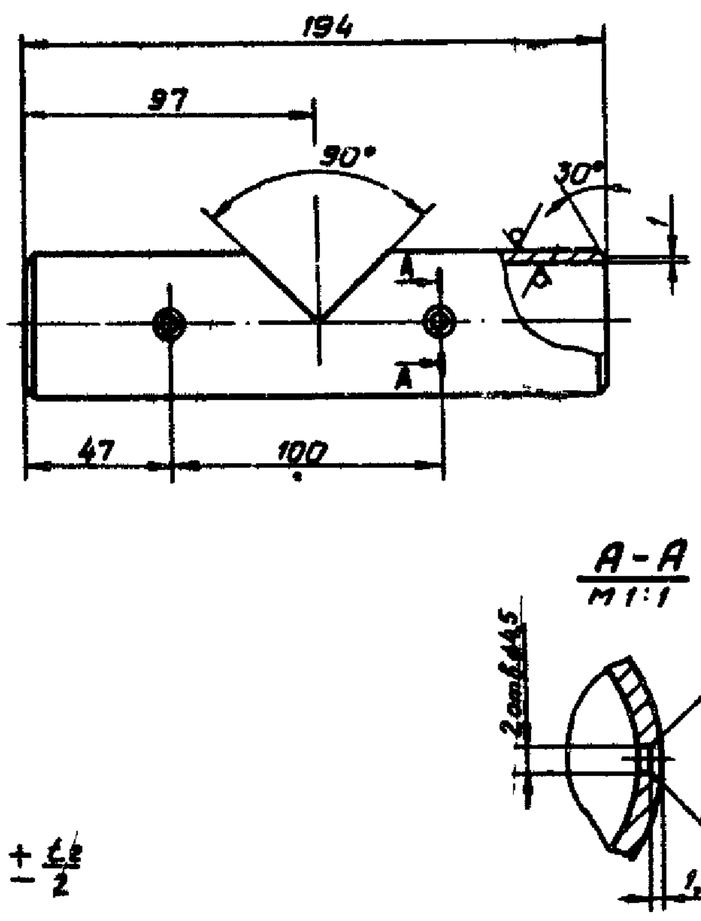

H14, h 14, $\pm\frac{t_2}{2}$

Изм.	Лист	N докум.	Подпись	Дата	АПЭ 41.0-63		
Разраб.		Аленичева		07.88	Труба	Лит. / Масса 0,75	Масшт. 1:2
Пров.		Акулин		07.88		Лист	Листов 1
Т.контр.		Акулин				СПКБ „Спецавтоматика" Москва	
Н.контр.		Уткина		07.88	Труба 50×3,5 ГОСТ 3262-75		
Утв.		Захарова		07.88			

Формат А4

Типовые конструкции Серия 5.416-3 Выпуск 1

АПЭ41.0-67

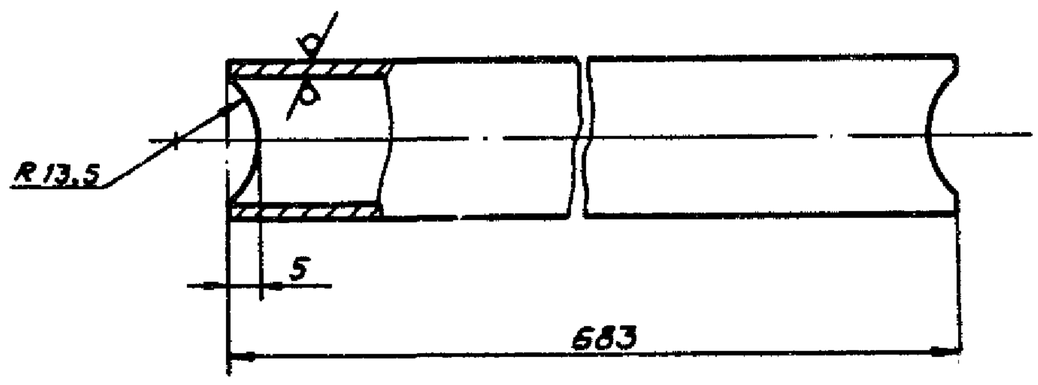

$\pm\frac{t_2}{2}$

Изм.	Лист	N докум.	Подпись	Дата	АПЭ 41.0-67		
Разраб.		Аленичева		07.88	Ступень	Лит. / Масса 1,13	Масш. 1:
Пров.		Акулин		07.88		Лист	Листов
Т.контр.		Акулин				СПКБ „Спецавтомат Москва	
Н.контр.		Уткина		07.88	Труба 20×2,8 ГОСТ 3262-75		
Утв.		Захарова		07.88			

Формат

Типовые конструкции Серия 5.416-3 Выпуск 1

АПЭ41.0-68

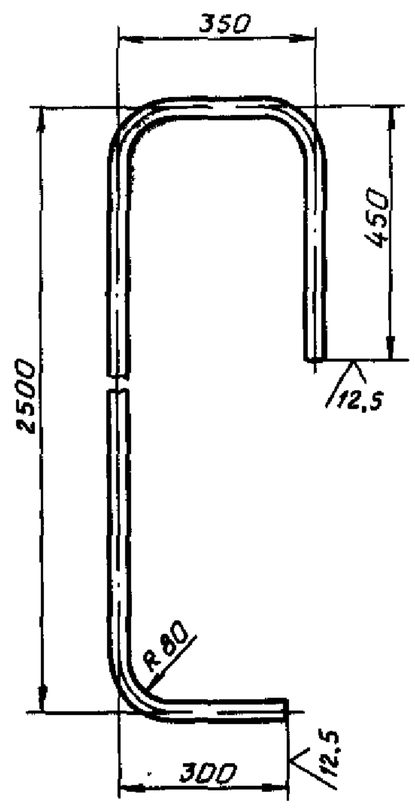

$\pm \frac{t_2}{2}$

Изм. Лист	N докум.	Подпись	Дата	АПЭ 41.0-68		
Разраб.	Аленичева		07.88	Опора	Лит.	Масса 6.1 / Масшт 1:10
Пров.	Акулин		07.88		Лист	Листов 1
Т.контр.	Акулин				СПКБ „Спецавтоматика" Москва	
Н.контр.	Уткина		07.88	Труба 20×2,8 ГОСТ 3262-75		
Утв.	Захарова		07.88			

Формат А4

Типовые конструкции Серия 5.416-3 Выпуск 1

АПЭ41.0-69

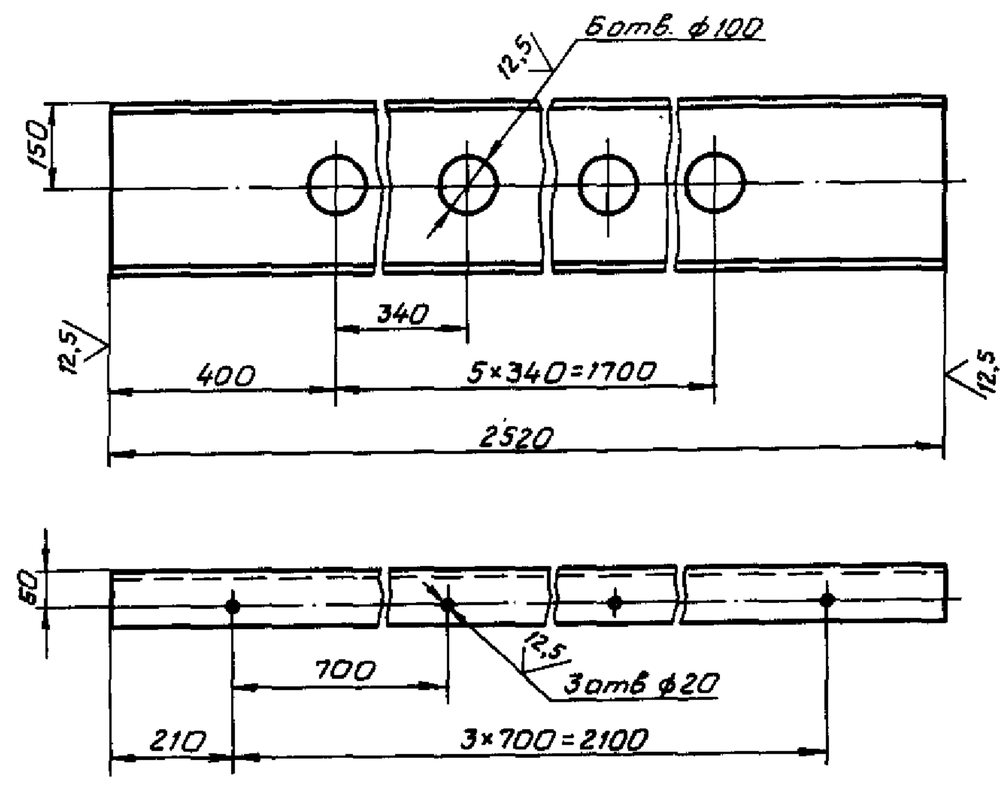

$H14, \pm \frac{t_2}{2}$

Изм. Лист	N докум.	Подпись	Дата	АПЭ 41.0-69		
Разраб.	Аленичева		07.88	Перекладина	Лит.	Масса 89.5 / Масшт 1:20
Пров.	Акулин		07.88		Лист	Листов 1
Т.контр.	Акулин				СПКБ „Спецавтоматика" Москва	
Н.контр.	Уткина		07.88	Швеллер 30-ГОСТ 8240-72 / Ст.3пс-I ГОСТ 535-79		
Утв.	Захарова		07.88			

Формат А4

Типовые конструкции Серия 5.416-3 Выпуск 1

АПЭ41.0-71

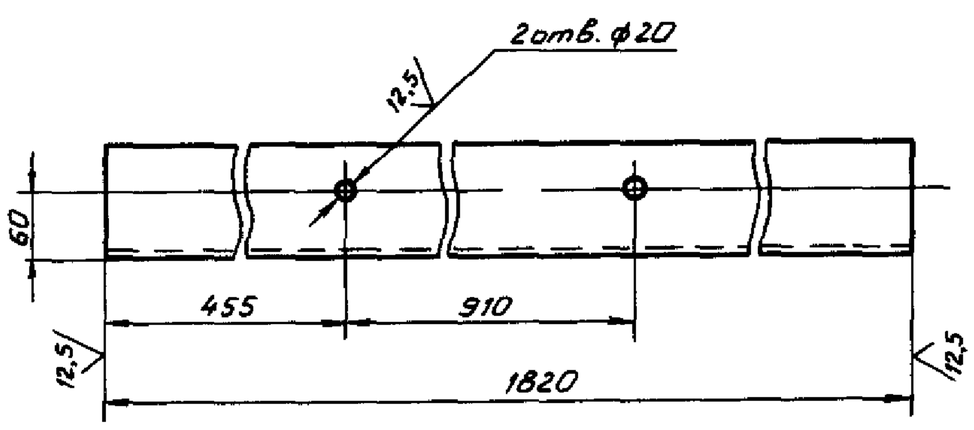

$H14, h14, \pm \frac{t_2}{2}$

Изм. Лист	N докум.	Подпись	Дата	АПЭ 41.0-71		
Разраб.	Аленичева		07.88	Перекладина	Лит.	Масса 57.8 / Масшт 1:5
Пров.	Акулин		07.88		Лист	Листов 1
Т.контр.	Акулин				СПКБ „Спецавтоматика" Москва	
Н.контр.	Уткина		07.88	Швеллер 30-ГОСТ 8240-72 / Ст.3пс-I ГОСТ 535-79		
Утв.	Захарова		07.88			

Формат А4

Типовые конструкции Серия 5.416-3 Выпуск 1

АПЭ41.0-74

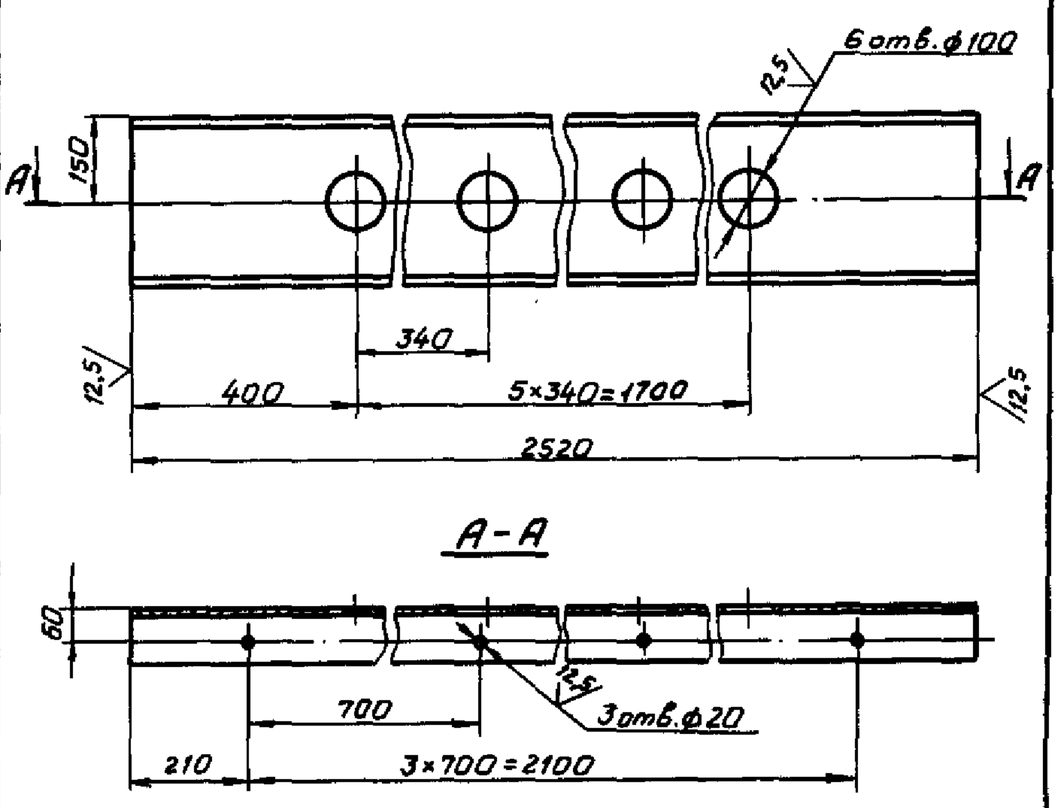

$H14, \pm \frac{t_2}{2}$

Изм. Лист	N докум.	Подпись	Дата	АПЭ 41.0-74		
Разраб.	Аленичева		07.88	Перекладина	Лит.	Масса 89.5 / Масшт 1:10
Пров.	Акулин		07.88		Лист	Листов 1
Т.контр.	Акулин				СПКБ „Спецавтоматика" Москва	
Н.контр.	Уткина		07.88	Швеллер 30-ГОСТ 8240-72 / Ст.3пс-I ГОСТ 535-79		
Утв.	Захарова		07.88			

Формат А4

Типовые конструкции Серия 5.416-3 Выпуск 1

АПЭ41.0-75

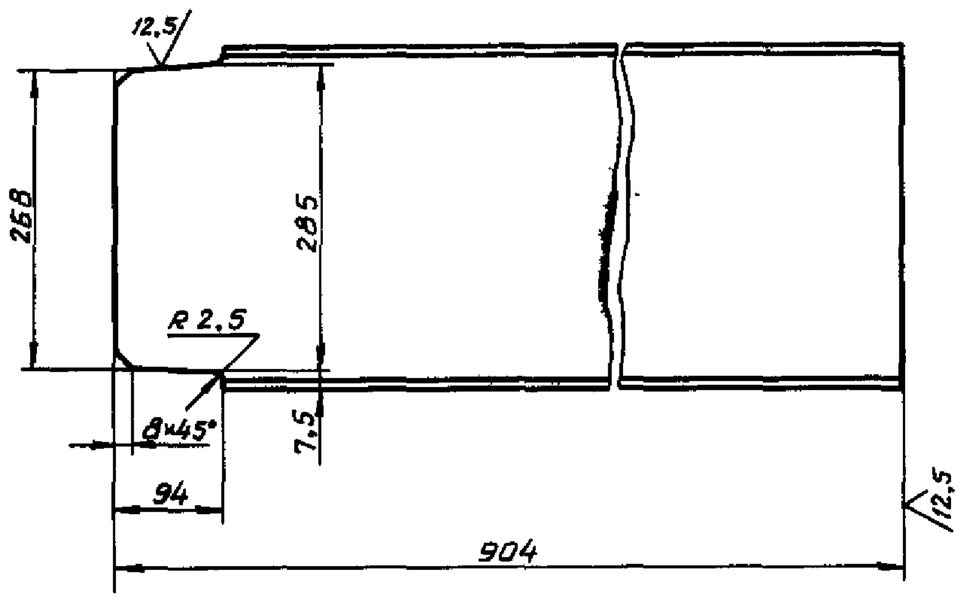

$\pm \frac{t_2}{2}$

Изм.	Лист	N докум.	Подпись	Дата	АПЭ 41.0-75		
Разраб.		Аленичева		01.88	Перекладина	Лит. / Масса 28,7	Масшт 1:5
Пров.		Акулин		07.88		Лист / Листов	
Т.контр.		Акулин					
Н.контр.		Уткина		07.88	Швеллер 30-ГОСТ 8240-72 / Ст.3 ГОСТ 535-79	СПКБ „Спецавтоматика" Москва	
Утв.		Захарова		07.88			

Формат А4

Типовые конструкции Серия 5.416-3 Выпуск 1

АПЭ41.0-76

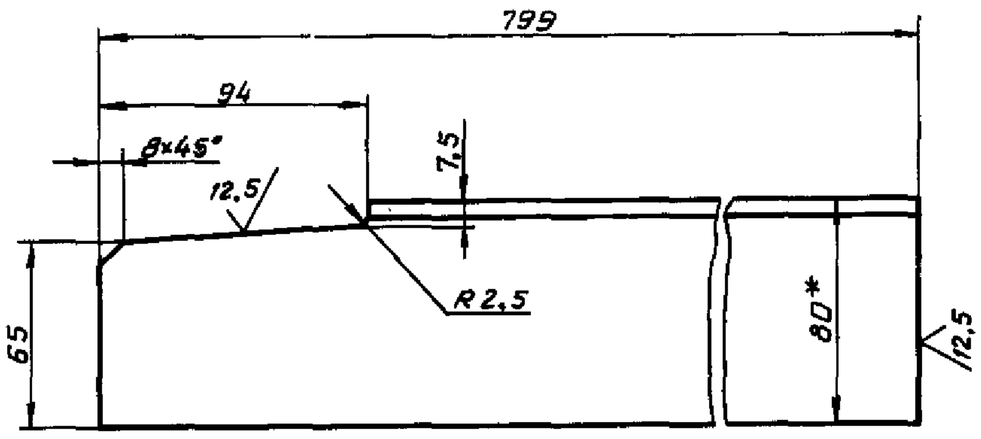

1. $\pm \frac{t_2}{2}$
2.* Размер для справок

Изм.	Лист	№ докум.	Подпись	Дата	АПЭ 41.0-76		
Разраб		Аленичева		11.88	Перемычка	Лит. / Масса 3,9	Масшт 1:2
Пров		Акулин		07.88		Лист / Листов 1	
Т.контр		Акулин					
Н.контр.		Уткина		07.88	Уголок 80×50×6-В ГОСТ 8510-86 / Ст3ПС-I ГОСТ 535-79	СПКБ „Спецавтоматика" Москва	
Утв.		Захарова		07.88			

Формат А4

Типовые конструкции Серия 5.416-3 Выпуск 1

АПЭ41.0-79

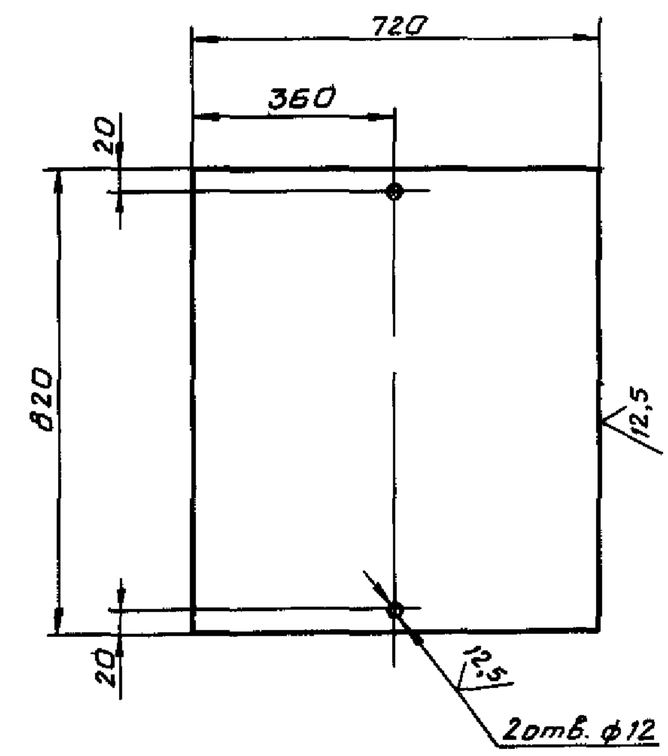

$H14, \frac{t_2}{2}$

Изм.	Лист	N докум.	Подпись	Дата	АПЭ 41.0-79		
Разраб.		Аленичева		11.88	Лист	Лит. / Масса 14,0	Масшт 1:10
Пров.		Акулин		07.88		Лист / Листов 1	
Т.контр.		Акулин					
Н.контр.		Уткина		07.88	Лист Б-ПН-3,0 ГОСТ 19903-74 / Ст.3.ПС ГОСТ 16523-70	СПКБ „Спецавтоматика" Москва	
Утв.		Захарова		07.88			

Формат А4

Типовые конструкции Серия 5.416-3 Выпуск 1

АПЭ41.0-81

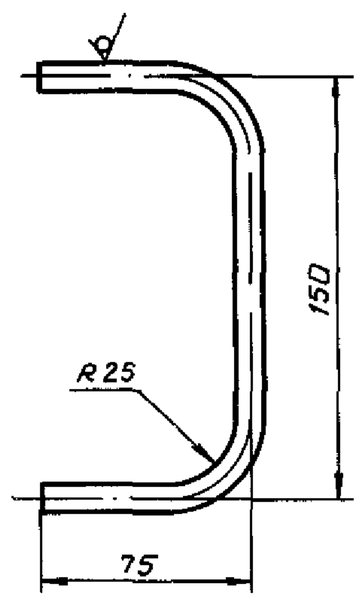

$\pm \frac{t_2}{2}$

Изм.	Лист	№ докум	Подпись	Дата	АПЭ 41.0-81		
Разраб.		Аленичева		11.88	Ручка	Лит. / Масса 0,19	Масшт. 1:2
Пров.		Акулин		07.88		Лист / Листов 1	
Т.контр.		Акулин					
Н.контр.		Уткина		07.88	Круг 10-В- ГОСТ 2590-71 / Ст.3 ГОСТ 535-79	СПКБ „Спецавтоматика" Москва	
Утв.		Захарова		07.88			

Формат А4

Взам.инв.N | Подпись и дата | Инв.N дубл. | Подпись и дата | Инв.N подл.

Типовые конструкции Серия 5.416-3 Выпуск 1

АПЭ41.0-82

12,5 (√)

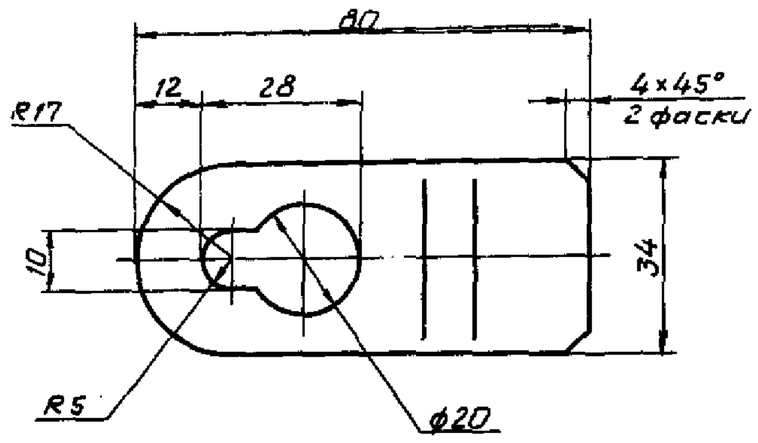

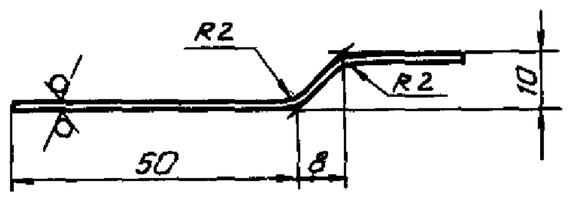

$H14, h14, \pm\frac{t2}{2}$

Изм.	Лист	N докум.	Подпись	Дата	АПЭ41.0-82		
Разраб.		Аленичева		07.88	Ушко	Лит.	Масса 0,025	Масшт. 1:5
Пров.		Акулин		07.88		Лист	Листов 1
Т.контр.		Акулин					
Н.контр.		Уткина		07.88	Лист Б-ПН-1,0 ГОСТ 19903-74 / Ст.3пс ГОСТ 16523-70	СПКБ „Спецавтоматика" Москва	
Утв.		Захарова		07.88			

Формат А4

Типовые конструкции Серия 5.416-3 Выпуск 1

АПЭ41.0-83

12,5 (√)

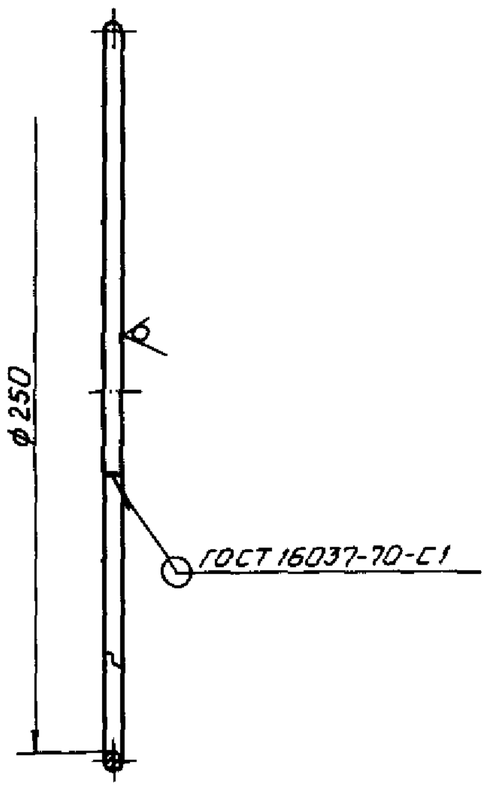

1. Электрод Э42 ГОСТ 9467-75
2. H14

Изм.	Лист	N докум.	Подпись	Дата	АПЭ41.0-83		
Разраб.		Аленичева		07.88	Кольцо	Лит.	Масса 0,18	Масшт. 1:2
Пров.		Акулин		07.88		Лист	Листов 1
Т.контр.		Акулин					
Н.контр.		Уткина		07.88	Проволока Б-Т ГОСТ 3282-74	СПКБ „Спецавтоматика" Москва	
Утв.		Захарова		07.88			

Формат А4

Типовые конструкции Серия 5.416-3 Выпуск 1

АПЭ41.0-84

12,5 (√)

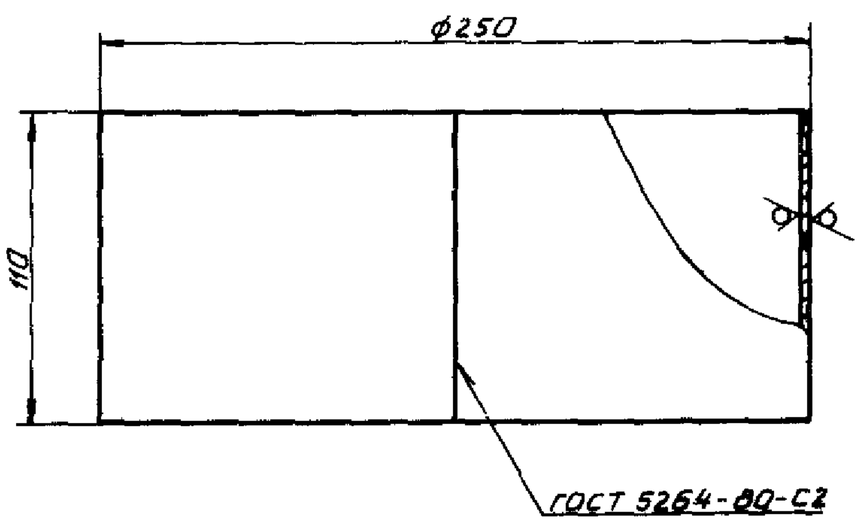

1. Электрод Э42 ГОСТ 9467-75
2. $\pm\frac{t2}{2}$

Изм.	Лист	N докум.	Подпись	Дата	АПЭ41.0-84		
Разраб.		Аленичева		07.88	Обечайка	Лит.	Масса 0,68	Масшт. 1:1
Пров.		Акулин		07.88		Лист	Листов 1
Т.контр.		Акулин					
Н.контр.		Уткина		07.88	Лист Б-ПН-1,0 ГОСТ 19903-74 / Ст.3пс ГОСТ 16523-70	СПКБ „Спецавтоматика" Москва	
Утв.		Захарова		07.88			

Формат А4

Типовые конструкции Серия 5.416-3 Выпуск 1

АПЭ41.0-85

12,5 (√)

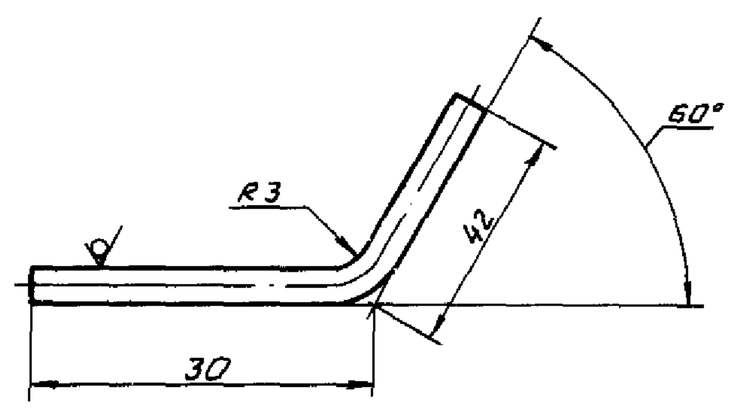

$\pm\frac{t2}{2}$

Изм.	Лист	N докум.	Подпись	Дата	АПЭ41.0-85		
Разраб.		Аленичева		07.88	Фиксатор	Лит.	Масса 0,012	Масшт. 2:1
Пров.		Акулин		07.88		Лист	Листов 1
Т.контр.		Акулин					
Н.контр.		Уткина		07.88	Проволока 3-Т ГОСТ 3282-74	СПКБ „Спецавтоматика" Москва	
Утв.		Захарова		07.88			

Формат А4

АПЭ 41.0-86

Выпуск 1
Серия 5.416-3
Типовые конструкции

12,5

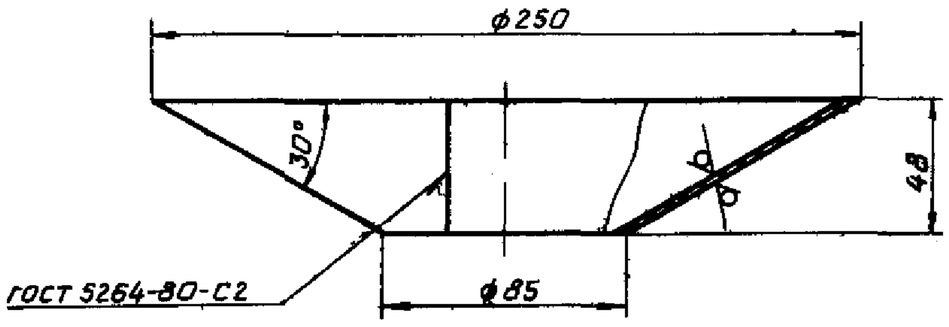

1. Электрод Э42 ГОСТ 9467-75
2. h 14, $\pm \frac{t_2}{2}$

Изм.	Лист	N докум.	Подпись	Дата	АПЭ 41.0-86		
Разраб.		Аленичева		07.88	Конус	Лит.	Масса: 0,2 / Масшт. 1:2
Пров.		Акулин		07.88		Лист	Листов 1
Т.контр.		Акулин		07.88			
Н.контр.		Уткина		07.88	Лист Б-ПН-1,0 ГОСТ 19903-74 / Ст.3Пс ГОСТ 16523-70	СПКБ „Спецавтоматика" Москва	
Утв.		Захарова		07.88			

Формат А4

Инв.N подл. | Подпись и дата | Взам.инв.N | Инв.N дубл. | Подпись и дата

АПЭ 41.0-87

Выпуск 1
Серия 5.416-3
Типовые конструкции

12,5

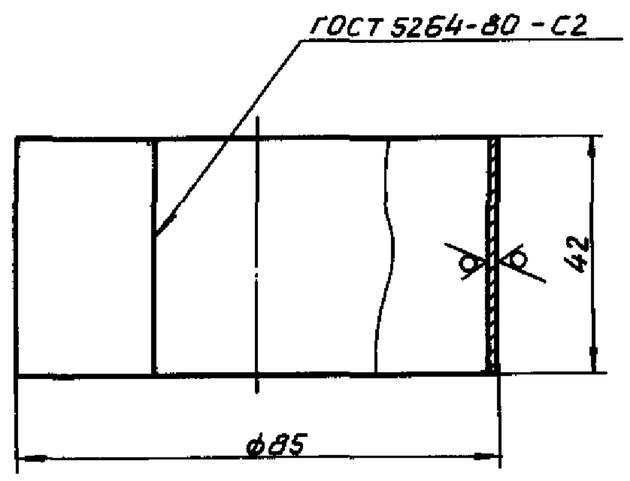

1. Электрод Э42 ГОСТ 9467-75
2. h 14, $\pm \frac{t_2}{2}$

Изм.	Лист	N докум.	Подпись	Дата	АПЭ 41.0-87		
Разраб.		Аленичева		07.88	Обечайка	Лит.	Масса: 0,13 / Масшт. 1:1
Пров.		Акулин		07.88		Лист	Листов
Т.контр.		Акулин		07.88			
Н.контр.		Уткина		07.88	Лист Б-ПН-1,0 ГОСТ 19903-74 / Ст.3Пс ГОСТ 16523-70	СПКБ „Спецавтоматика" Москва	
Утв.		Захарова		07.88			

Формат А4

Инв.N подл. | Подпись и дата | Взам.инв.N | Инв.N дубл. | Подпись и дата

АПЭ 41.0-88

Выпуск 1
Серия 5.416-3
Типовые конструкции

12,5

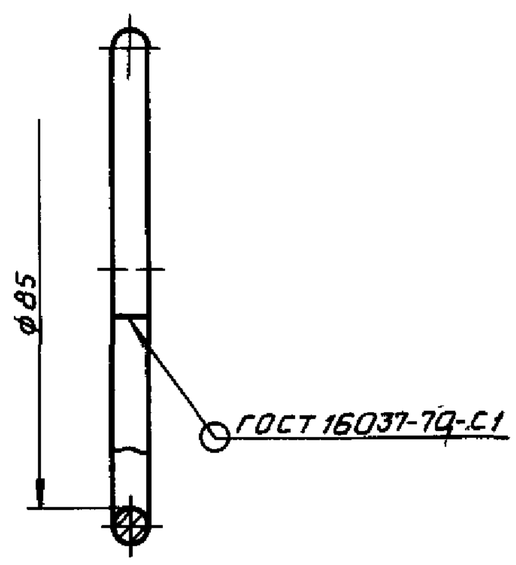

1. Электрод Э42 ГОСТ 9467-75
2. h 14

Изм.	Лист	N докум.	Подпись	Дата	АПЭ 41.0-88		
Разраб.		Аленичева		07.88	Кольцо	Лит.	Масса: 0,073 / Масшт. 1:1
Пров.		Акулин		07.88		Лист	Листов 1
Т.контр.		Акулин					
Н.контр.		Уткина		07.88	Проволока 6,0-I ГОСТ 3282-74	СПКБ „Спецавтоматика" Москва	
Утв.		Захарова		07.88			

Формат А4

Инв.N подл. 127 К | Подпись и дата | Взам.инв.N | Инв.N дубл. | Подпись и дата

АПЭ 41.0-89

Выпуск 1
Серия 5.416-3
Типовые конструкции

12,5

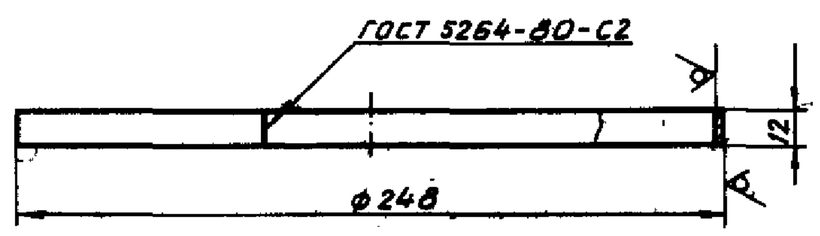

1. Электрод Э42 ГОСТ 9467
2. h 14, $\pm \frac{t_2}{2}$

Изм.	Лист	N докум.	Подпись	Дата	АПЭ 41.0-89		
Разраб.		Аленичева		07.88	Обечайка	Лит.	Масса: 0,23 / Масшт. 1:2
Пров.		Акулин		07.88		Лист	Листов 1
Т.контр.		Акулин					
Н.контр.		Уткина		07.88	Лист Б-ПН-1,0 ГОСТ 19903-74 / Ст.3Пс ГОСТ 16523-70	СПКБ „Спецавтоматика" Москва	
Утв.		Захарова		07.88			

Формат А4

Инв.N подл. | Подпись и дата | Взам.инв.N | Инв.N дубл. | Подпись и дата

Типовые конструкции Серия 5.416-3 Выпуск 1

АПЭ 41.0-51

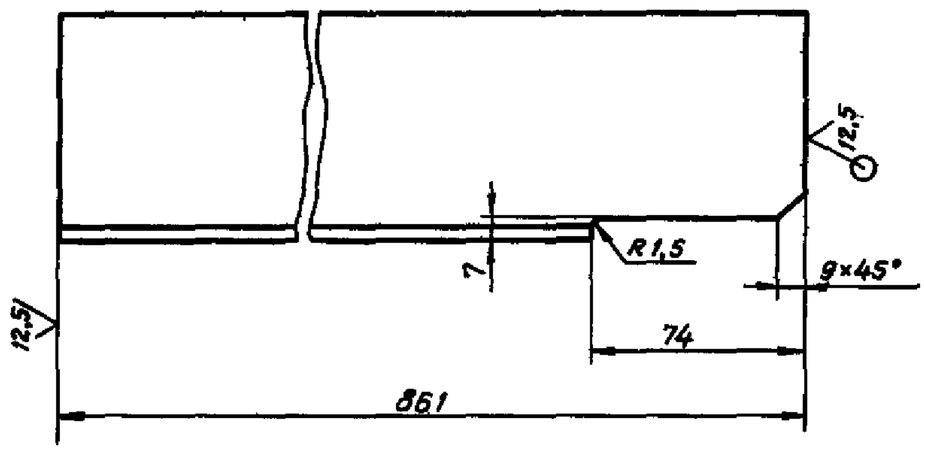

h 14, $\pm\frac{t2}{2}$

Изм. Лист	N докум.	Подпись	Дата	АПЭ 41.0-51			
Разраб.	Аленичева		11.88	Ребро	Лит.	Масса 6,1	Масшт. 1:2
Пров.	Акулин		11.88		Лист	Листов 1	
Т.контр.	Акулин						
Н.контр.	Уткина		11.88	Уголок 80×80×6-В ГОСТ 8509-86 / Ст.3пс-I ГОСТ 535-79	СПКБ „Специавтоматика" Москва		
Утв.	Захарова		11.88				

Формат А4

Типовые конструкции Серия 5.416-3 Выпуск 1

АПЭ 41.0-5

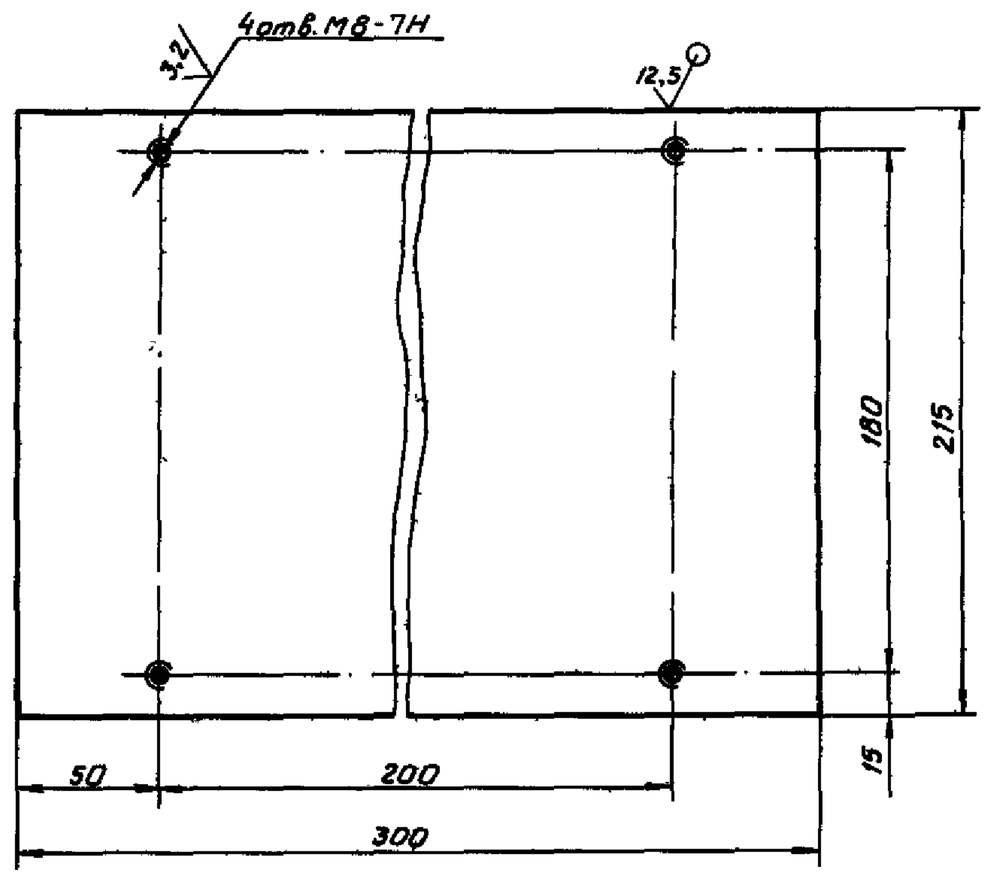

H14, h 14, $\pm\frac{t2}{2}$

Изм. Лист	N докум.	Подпись	Дата	АПЭ 41.0-5			
Разраб.	Аленичева		11.88	Плата	Лит.	Масса 30,0	Масшт. 1:2
Пров.	Акулин		11.88		Лист	Листов 1	
Т.контр.	Акулин						
Н.контр.	Уткина		11.88	Лист Б-ПН-6,0 ГОСТ 19903-74 / Ст.3пс ГОСТ 14637-79	СПКБ „Специавтоматика" Москва		
Утв.	Захарова		11.88				

Формат А4

Типовые конструкции Серия 5.416-3 Выпуск 1

АПЭ 41.0-91

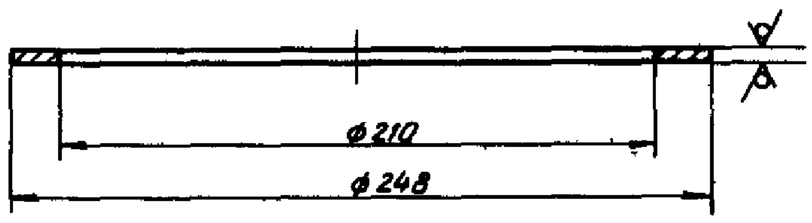

H14, h 14

Изм. Лист	N докум.	Подпись	Дата	АПЭ 41.0-91			
Разраб.	Аленичева		07.88	Кольцо	Лит.	Масса 0,32	Масшт. 1:2
Пров.	Акулин		07.88		Лист	Листов 1	
Т.контр.	Акулин						
Н.контр.	Уткина		07.88	Лист Б-ПН-3,0 ГОСТ 19903-74 / Ст.3пс ГОСТ 16523-70	СПКБ „Специавтоматика" Москва		
Утв.	Захарова		07.88				

Формат А4

Типовые конструкции Серия 5.416-3 Выпуск 1

Формат	Зона	Поз.	Обозначение	Наименование	Кол.	Примечание
				Документация		
A2			АПЭ 41.0 СБ	Сборочный чертеж		
A3			АПЭ 41 ВП	Ведомость покупных изделий		
				Сборочные единицы		
A4		1	АПЭ 41.0-10	Бак	1	
A4		2	АПЭ 41.0-70	Лестница	1	
A4		3	АПЭ 41.0-80	Рама	1	
A4		4	АПЭ 41.0-90	Крышка	2	
A4		5	АПЭ 41.0-100	Воронка	1	
				Детали		
A4		6	АПЭ41.0-1	Прокладка	2	
A4		7	АПЭ 41.0-2	Прокладка	8	
A3		8	АПЭ 41.0-3	Кожух	4	
ВЧ		9	АПЭ 41.0-4	Упор		
				Лист Б-ПН-6,0 ГОСТ 19903-74 / Ст.3пс ГОСТ 14637-79		
				283±1×100±1	2	1,3 кг
A4		10	АПЭ 41.0-5	Плата	1	
				Стандартные изделия		
		11		Болт М12×30.58 ГОСТ 7798-70	4	

Изм. Лист	N докум.	Подпись	Дата	АПЭ 41.0			
Разраб.	Аленичева		07.88	Бак V = 6 м³	Лит.	Лист 1	Листов 3
Пров.	Акулин		07.88		СПКБ „Специавтоматика" Москва		
Н.контр.	Уткина		07.88				
Утв.	Захарова		07.88				

Формат А4

Инв.N подл. | Подпись и дата | Взам.инв.N | Инв.N дубл. | Подпись и дата

Выпуск 1 Серия 5.416-3 Типовые конструкции

Формат	Зона	Поз.	Обозначение	Наименование	Кол.	Примечание
		12		Болт М12×40.58		
				ГОСТ 7798-70	32	
		13		Болт М16×60.58		
				ГОСТ 7798-70	8	
		16		Винт М6×10		
				ГОСТ 17473-72	16	
		17		Винт М8×16		
				ГОСТ 17473-72	4	
		20		Гайка М12.5 ГОСТ 5915-70	36	
		21		Гайка М16.5 ГОСТ 5915-70	8	
		24		Шайба 12 65Г ГОСТ 6402-70	36	
		25		Шайба 16 65Г ГОСТ 6402-70	8	
		26		Шайба 6 ГОСТ 11371-78	16	
		30		Запорное устройство указателя уровня 5-20-16 ГОСТ 9652-68	4	
		31		Задвижка параллельная с выдвижным шпинделем фланцевая чугунная на Ру=1,0 МПа (10кгс/см²) исп.1 Ду80 ГОСТ 8437-75	1	

Инв.№ подл. | Подпись и дата | Взам.инв.№ | Инв.№ дубл. | Подпись и дата

Изм. Лист N докум. Подпись Дата

АПЭ41.0 Лист 2

Формат А4

Выпуск 1 Серия 5.416-3 Типовые конструкции

Формат	Зона	Поз.	Обозначение	Наименование	Кол.	Примечание
		32		Трубка 20-2,5-1205 ГОСТ 8446-74	4	
				Прочие изделия		
		33		Сигнализатор уровня СУС-13-ПП-0Чи-2„Ор" (0,25 ; 1,00 ; 2,00) ТУ 25-02.081991-83	6	

Инв.№ подл. | Подпись и дата | Взам.инв.№ | Инв.№ дубл. | Подпись и дата

Изм. Лист N докум. Подпись Дата

АПЭ41.0

Формат А

Выпуск 1 Серия 5.416-3 Типовые конструкции

Формат	Зона	Поз.	Обозначение	Наименование	Кол.	Примечание
				Документация		
А2				Сборочный чертеж		
				Сборочные единицы		
А4		1	АПЭ41 0-20	Каркас	1	
А4		2	АПЭ41.0-30	Отвод	2	
А4		3	АПЭ41.0-40	Перфоратор	1	
А4		4	АПЭ41.0-50	Перфоратор	1	
А4		5	АПЭ41.0-60	Лестница	2	
				Детали		
А4		6	АПЭ41.0-6	Труба	2	
Б4		7	АПЭ41.0-7	Ребро		
				Уголок $\frac{80\times50\times6\text{-В ГОСТ 8510-86}}{\text{Ст.3пс-I ГОСТ 535-79}}$		
				L=768-2	2	3,8кг
А4		8	АПЭ41.0-8	Ребро	2	
А4		9	АПЭ41.0-9	Ребро	2	
Б4		10	АПЭ41.0-11	Стенка		
				Лист $\frac{\text{Б-ПН-6,0 ГОСТ 19903-74}}{\text{Ст.3пс ГОСТ 14637-79}}$		
				1808-3 × 1978-3	1	101,4кг

Инв.№ подл. | Подпись и дата | Взам.инв.№ | Инв.№ дубл. | Подпись и дата

Изм. Лист N докум. Подпись Дата

АПЭ41.0-10

Разраб.	Аничкина		07.88
Пров.	Акулин		07.88
Н.контр.	Уткина		07.88
Утв.	Захарова		07.88

Бак

Лит. | Лист 1 | Листов 3

СПКБ „Спецавтоматика" Москва

Формат А4

Выпуск 1 Серия 5.416-3 Типовые конструкции

Формат	Зона	Поз.	Обозначение	Наименование	Кол.	Примечание
Б4		13	АПЭ41.0-12	Стяжка		
				Круг $\frac{\text{12-В ГОСТ 2590-71}}{\text{Ст.3пс ГОСТ 535-79}}$		
				L=1872±3	2	1,6 к
Б4		14	АПЭ41.0-13	Ребро		
				Уголок $\frac{\text{80×50×6-В ГОСТ 8510-86}}{\text{Ст 3пс-I ГОСТ 535-79}}$		
				L=970-2	2	4,8
А4		15	АПЭ41.0-14	Скоба	8	
Б4		16	АПЭ41.0-15	Ребро		
				Уголок $\frac{\text{80×50×6-В ГОСТ 8510-86}}{\text{Ст.3пс-I ГОСТ 535-79}}$		
				L=1968-2	2	9,8
А4		17	АПЭ41.0-16	Труба	2	
А4		18	АПЭ41.0-17	Ребро	2	
А4		19	АПЭ41.0-18	Труба	2	
Б4		20	АПЭ41.0-19	Патрубок		
				Труба $\frac{\text{89×4,5 ГОСТ 8734-75}}{\text{В20 ГОСТ 8733-74}}$		
				L=250±2	2	2,4 к
А4		21	АПЭ41.0-21	Стенка	2	
Б4		22	АПЭ41.0-22	Дно		
				Лист $\frac{\text{Б-ПН-6,0 ГОСТ 19903-74}}{\text{Ст.3пс ГОСТ 14637-79}}$		
				626-2 × 688-2	2	20,2 к
Б4		23	АПЭ41.0-23	Стенка		
				Лист $\frac{\text{Б-ПН-6,0 ГОСТ 19903-74}}{\text{Ст.3пс ГОСТ 14637-69}}$		
				650-2 × 290-2	2	8,8 к
А4		24	АПЭ41.0-24	Патрубок	2	
А4		25	АПЭ41.0-25	Фланец	8	

Инв.№ подл. | Подпись и дата

Изм. Лист N докум. Подпись Дата

АПЭ41.0-10

Формат А4

Выпуск 1
Серия 5.416-3
Типовые конструкции

Формат	Зона	Поз.	Обозначение	Наименование	Кол.	Примечание
Б4		26	АПЭ 41.0-26	Патрубок		
				Труба $\frac{25\times2,5\ ГОСТ\ 8734-75}{В20\ ГОСТ\ 8733-74}$		
				L = 120±1	6	0,17кг
А3		27	АПЭ 41.0-27	Стенка		
Б4		28	АПЭ 41.0-28	Перекладина		
				Уголок $\frac{80\times50\times6-В\ ГОСТ\ 8510-86}{Ст.3пс-I\ ГОСТ\ 535-79}$		
				L=720±2	8	3,5кг
А3		29	АПЭ 41.0-29	Крышка	2	
Б4		30	АПЭ 41.0-31	Стенка		
				Лист $\frac{Б-ПН-6,0\ ГОСТ\ 19903-74}{Ст.3пс\ ГОСТ\ 14637-79}$		
				2308-3 × 1978-3	2	215,5кг
А3		31	АПЭ 41.0-32	Дно	1	
А4		32	АПЭ 41.0-33	Крючок	10	
Б4		33	АПЭ 41.0-34	Стенка		
				Лист $\frac{Б-ПН-6,0\ ГОСТ\ 19903-74}{Ст.3пс\ ГОСТ\ 14637-79}$		
				688-2 × 290-2	2	9,4кг
А3		34	АПЭ 41.0-35	Конус	2	
А4		35	АПЭ 41.0-36	Труба	1	
А4		36	АПЭ 41.0-37	Труба	1	
Б4		37	АПЭ 41.0-38	Упор		
				Лист $\frac{Б-ПН-6,0\ ГОСТ\ 19903-74}{Ст.3пс\ ГОСТ\ 14637-79}$		
				140±1 × 140±1	2	0,9кг
				Стандартные изделия		
		38		Фланец 1-80-10 ст.20 ГОСТ 12820-80	2	

Изм. Лист. N докум. Подпись Дата
АПЭ41.0-10
Лист 3
Формат А4

Выпуск 1
Серия 5.416-3
Типовые конструкции

Формат	Зона	Поз.	Обозначение	Наименование	Кол.	Примечание
				Документация		
А2			АПЭ 41.0-20 СБ	Сборочный чертеж		
				Детали		
А4		1	АПЭ 41.0-39	Перекладина	1	
А4		2	АПЭ 41.0-41	Перекладина	1	
А4		3	АПЭ 41.0-42	Перекладина	1	
А4		4	АПЭ 41.0-43	Перегородка	1	
А4		5	АПЭ 41.0-44	Перекладина	2	
А4		6	АПЭ 41.0-45	Перекладина	2	
А4		7	АПЭ 41.0-46	Перекладина	4	
Б4		8	АПЭ 41.0-47	Стойка		
				Уголок $\frac{80\times80\times6-В\ ГОСТ\ 8509-86}{Ст.3пс-I\ ГОСТ\ 535-79}$		
				L = 1828-2	6	13,4кг
А4		9	АПЭ 41.0-48	Перекладина	4	
А4		10	АПЭ 41.0-49	Ребро	2	
А4		11	АПЭ 41.0-51	Ребро	2	
Б4		12	АПЭ 41.0-52	Пластина		
				Лист $\frac{Б-ПН-6,0\ ГОСТ\ 19903-74}{Ст.3пс\ ГОСТ\ 14637-79}$		
				280±1 × 80±1	2	1,1кг

Изм. Лист. N докум. Подпись Дата
АПЭ41.0-20
Разраб. Аленичева 01.88
Пров. Акулин 07.88
Н.контр. Уткина 07.88
Утв. Захарова 07.88
Каркас
Лит. Лист Листов 1
СПКБ „Спецавтоматика" Москва
Формат А4

Выпуск 1
Серия 5.416-3
Типовые конструкции

Формат	Зона	Поз.	Обозначение	Наименование	Кол.	Примечание
				Документация		
А4			АПЭ 41.0-30 СБ	Сборочный чертеж		
				Детали		
А4		1	АПЭ 41.0-53	Патрубок	1	
А4		2	АПЭ 41.0-54	Патрубок	1	
				Стандартные изделия		
		3		Фланец 1-80-10 Ст.20 ГОСТ 12820-80	1	

Изм. Лист. N докум. Подпись Дата
АПЭ 41.0-30
Разраб. Аленичева 01.88
Пров. Акулин 07.88
Н.контр. Уткина 07.88
Утв. Захарова 07.88
Отвод
Лит. Лист Листов 1
СПКБ „Спецавтоматика" Москва
Формат А4

Выпуск 1
Серия 5.416-3
Типовые конструкции

Формат	Зона	Поз.	Обозначение	Наименование	Кол.	Примечание
				Документация		
А4				Сборочный чертеж		
				Детали		
А4		1	АПЭ 41.0-55	Отвод	4	
А3		2	АПЭ 41.0-56	Труба	2	
А4		3	АПЭ 41.0-57	Труба	1	
А4		4	АПЭ 41.0-58	Труба	1	
А4		5	АПЭ 41.0-59	Патрубок	1	

Изм. Лист. N докум. Подпись Дата
АПЭ 41.0-40
Разраб. Аленичева 01.88
Пров. Акулин 07.88
Н.контр. Уткина 07.88
Утв. Захарова 07.88
Перфоратор
Лит. Лист Листов 1
СПКБ „Спецавтоматика" Москва
Формат А4

Выпуск 1
Серия 5.416-3

Типовые конструкции

Формат	Зона	Поз.	Обозначение	Наименование	Кол.	Примечание
				Документация		
А3			АПЭ 41.0-50 СБ	Сборочный чертеж		
				Детали		
А4		1	АПЭ 41.0-55	Отвод	4	
А3		2	АПЭ 41.0-56	Труба	2	
А4		3	АПЭ 41.0-59	Патрубок	1	
А4		5	АПЭ 41.0-62	Труба	1	
А4		6	АПЭ 41.0-63	Труба	1	

Инв.N подл. | Подпись и дата | Взам.инв.N | Инв.N дубл. | Подпись и дата

Изм.	Лист	N докум.	Подпись	Дата				
Разраб.		Аленичева		07.88	АПЭ 41.0-50	Лит.	Лист	Листов 1
Пров.		Акулин		07.88	Перфоратор	СПКБ „Спецавтоматика" Москва		
Н.контр.		Уткина		07.88				
Утв.		Захарова		07.88				

Формат А4

Выпуск 1
Серия 5.416-3

Типовые конструкции

Формат	Зона	Поз.	Обозначение	Наименование	Кол.	Примечание
				Документация		
А3			АПЭ 41.0-60 СБ	Сборочный чертеж		
				Детали		
Б4		1	АПЭ 41.0-64	Перекладина		
				Уголок $\frac{80\times50\times6\text{-В ГОСТ 8510-86}}{\text{Ст.3пс-I ГОСТ 535-79}}$		
				L = 120-2	2	0,6
Б4		2	АПЭ 41.0-65	Ступенька		
				Труба 20×2,8 ГОСТ 3262-75		
				L = 580-2	4	0,77
Б4		3	АПЭ 41.0-66	Перекладина		
				Уголок $\frac{80\times50\times6\text{-В ГОСТ 8510-86}}{\text{Ст.3пс-I ГОСТ 535-79}}$		
				L = 1985±2	2	9,9

Инв.N подл. | Подпись и дата | Взам.инв.N | Инв.N дубл. | Подпись и дата

Изм.	Лист	N докум.	Подпись	Дата				
Разраб.		Аленичева		07.88	АПЭ 41.0-60	Лит.	Лист	Листов 1
Пров.		Акулин		07.88	Лестница	СПКБ „Спецавтоматика" Москва		
Н.контр.		Уткина		07.88				
Утв.		Захарова		07.88				

Формат А4

Выпуск 1
Серия 5.416-3

Типовые конструкции

Формат	Зона	Поз.	Обозначение	Наименование	Кол.	Примечание
				Документация		
А3			АПЭ 41.0-70 СБ	Сборочный чертеж		
				Детали		
А4		1	АПЭ 41.0-67	Ступень	7	
А4		2	АПЭ 41.0-68	Опора	2	

Инв.N подл. | Подпись и дата | Взам.инв.N | Инв.N дубл. | Подпись и дата

Изм.	Лист	N докум.	Подпись	Дата				
Разраб.		Аленичева		07.88	АПЭ 41.0-70	Лит.	Лист	Листов 1
Пров.		Акулин		07.88	Лестница	СПКБ „Спецавтоматика" Москва		
Н.контр.		Уткина		07.88				
Утв.		Захарова		07.88				

Формат А4

Выпуск 1
Серия 5.416-3

Типовые конструкции

Формат	Зона	Поз.	Обозначение	Наименование	Кол.	Примечание
				Документация		
А2			АПЭ 41.0-80 СБ	Сборочный чертеж		
				Детали		
А4		1	АПЭ 41.0-69	Перекладина	1	
А4		2	АПЭ 41.0-71	Перекладина	1	
Б4		3	АПЭ 41.0-72	Перемычка		
				Уголок $\frac{80\times50\times6\text{-В ГОСТ 8510-86}}{\text{Ст.3пс-I ГОСТ 535-79}}$		
				L = 705-2	1	3,5
Б4		4	АПЭ 41.0-73	Перекладина		
				Швеллер $\frac{30\text{-ГОСТ 8240-72}}{\text{Ст.3пс-I ГОСТ 535-79}}$		
				L = 1820-2	2	57,8
А4		5	АПЭ 41.0-74	Перекладина	1	
А4		6	АПЭ 41.0-75	Перекладина	2	
А4		7	АПЭ 41.0-76	Перемычка	1	
Б4		8	АПЭ 41.0-77	Перемычка		
				Швеллер $\frac{30\text{- ГОСТ 8240-72}}{\text{Ст.3пс-I- ГОСТ 535-79}}$		
				L = 58-1	1	0,17
Б4		9	АПЭ 41.0-78	Перекладина		
				Уголок $\frac{80\times50\times6\text{-В ГОСТ 8510-86}}{\text{Ст.3пс-I ГОСТ 535-79}}$		
				L = 810-2	2	3,7

Инв.N подл. | Подпись и дата | Взам.инв.N | Инв.N дубл. | Подпись и дата

Изм.	Лист	N докум.	Подпись	Дата				
Разраб.		Аленичева		07.88	АПЭ 41.0-80	Лит.	Лист	Листов 1
Пров.		Акулин		07.88	Рама	СПКБ „Спецавтоматика" Москва		
Н.контр.		Уткина		07.88				
Утв.		Захарова		07.88				

Формат А4

Выпуск 1
Серия 5.416-3

Типовые конструкции

Формат	Зона	Поз	Обозначение	Наименование	Кол.	Примечание
				Документация		
А4			АПЭ 41.0-90 СБ	Сборочный чертеж		
				Детали		
А4		1	АПЭ 41.0-79	Лист	1	
А4		2	АПЭ 41.0-81	Ручка	2	

Изм. Лист N докум. Подпись Дата
Разраб. Аленичева 11.88
Пров. Акулин 07.88
Н.контр. Уткина 11.88
Утв. Захарова 11.88

АПЭ 41.0-90

Крышка

Лит. Лист Листов 1

СПКБ „Спецавтоматика" Москва

Формат А4

Выпуск 1
Серия 5.416-3

Типовые конструкции

Формат	Зона	Поз	Обозначение	Наименование	Кол	Примечание
				Документация		
А3			АПЭ 41.0-100 СБ	Сборочный чертеж		
				Сборочные единицы		
А4		1	АПЭ 41.0-110	Фильтр	1	
				Детали		
А4		2	АПЭ 41.0-82	Ушко	1	
А4		3	АПЭ 41.0-83	Кольцо	1	
А4		4	АПЭ 41.0-84	Обечайка	1	
А4		5	АПЭ 41.0-85	Фиксатор	1	
А4		6	АПЭ 41.0-86	Конус	1	
А4		7	АПЭ 41.0-87	Обечайка	1	
А4		8	АПЭ 41.0-88	Кольцо	1	

Изм. Лист N докум. Подпись Дата
Разраб. Аленичева 11.88
Пров. Акулин 07.88
Н.контр. Уткина 11.88
Утв. Захарова 11.88

АПЭ 41.0-100

Воронка

Лит. Лист Листов 1

СПКБ „Спецавтоматика" Москва

Формат А4

Выпуск 1
Серия 5.416-3

Типовые конструкции

Формат	Зона	Поз	Обозначение	Наименование	Кол	Примечание
				Документация		
А4			АПЭ 41.0-110 СБ	Сборочный чертеж		
				Детали		
А4		1	АПЭ 41 0-89	Обечайка	1	
А4		2	АПЭ 41.0-91	Кольцо	1	
Б4		3	АПЭ 41.0-92	Сетка фильтровая		
				52 ГОСТ 3187-76; ф248-1	1	

Изм. Лист N докум. Подпись Дата
Разраб. Аленичева 11.88
Пров. Акулин 07.88
Н.контр. Уткина 11.88
Утв. Захарова 11.88

АПЭ 41.0-110

Фильтр

Лит Лист Листов 1

СПКБ „Спецавтоматика" Москва

Формат А4

Выпуск 1
Серия 5.416-3
Типовые конструкции

№ строки	Наименование	Код ОКП	Обозначение документа на поставку	Поставщик	Куда входит (обозначение)	Количество: На изделие	В комплекты	На регулир.	Всего	Прим.
1	Задвижка параллель-									
2	ная с выдвижным									
3	шпинделем. фланце-									
4	вая чугунная									
5	на Ру=1,0МПа (10кГс/см²)									
6	исп. 1 Ду 80		ГОСТ 8437-75		АПЭ 41.0	1			1	
7										
8										
9										
10										
11	Сигнализатор уровня									
12	СУС-13-ПП-04И-2 „Ор"									
13	(0,25 ; 1,00 ; 2,00)		ТУ25-02.081991-83		АПЭ 41.0	6			6	
14										
15	Трубка 20-2,5-1205-		ГОСТ 8446-74		АПЭ 41.0	4			4	
16										
17										
18	Устройство запорное									
19	указателя уровня									
20	жидкости Б-20-16		ГОСТ 9652-68		АПЭ 41 0	4			4	
21										
22	Фланец 1-80-10 ст2л		ГОСТ 12820-80		АПЭ 41 0-10	2			4	
23					АПЭ 41 0-30	1			1	
24										
25										
26										

Инв.№ подл. | Подпись и дата | Взам.инв.№ | Инв.№ дубл. | Подпись и дата

Изм.	Лист	№ докум.	Подпись	Дата
Разраб.	Алевичева			01.88
Пров.	Акулин			01.88
Н.контр.	Уткина			01.88
Утв.	Захарова			

АПЭ41.ВП

Бак V = 6 м³
Ведомость покупных изделий

Лит.	Лист	Листов
	1	2

СПКБ „Спецавтоматика" Москва

Формат

Выпуск 1
Серия 5.416-3
Типовые конструкции

№ строки	Наименование	Код ОКП	Обозначение документа на поставку	Поставщик	Куда входит (обозначение)	Количество: На изделие	В комплекты	На регулир.	Всего	Прим.
1	Крепежные изделия									
2										
3	Болт М12×30.58		ГОСТ 7798-70		АПЭ 41 0	4			4	
4	Болт М12×40 58		ГОСТ 7798-70		АПЭ 41 0	32			32	
5	Болт М16×60.58		ГОСТ 7798-70		АПЭ 41.0	8			8	
6										
7										
8	Винт М6×10.58		ГОСТ 17473-72		АПЭ 41.0	16			16	
9	Винт М8×16.58		ГОСТ 17473-72		АПЭ 41.0	4			4	
10										
11										
12	Гайка М12.5		ГОСТ 5915-70		АПЭ 41 0	36			36	
13	Гайка М16.5		ГОСТ 5915-70		АПЭ 41 0	8			8	
14										
15										
16	Шайба 6.04		ГОСТ 11371-78		АПЭ 41.0	16			16	
17										
18	Шайба 12 65Г		ГОСТ 6402-70		АПЭ 41 0	36			36	
19	Шайба 16 65Г		ГОСТ 6402-70		АПЭ 41.0	8			8	
20										
21										
22										
23										
24										
25										
26										
27										
28										
29										
30										

Инв.№ подл. | Подпись и дата | Взам.инв.№ | Инв.№ дубл. | Подпись и дата

127 Е

Изм.	Лист	№ докум.	Подпись	Дата

АПЭ41.ВП

Формат А