ТИПОВЫЕ КОНСТРУКЦИИ, ИЗДЕЛИЯ И УЗЛЫ ЗДАНИЙ И СООРУЖЕНИЙ

СЕРИЯ 1.291-1

ОХЛАЖДАЕМЫЕ КАМЕРЫ ДЛЯ ПРЕДПРИЯТИЙ ТОРГОВЛИ И ОБЩЕСТВЕННОГО ПИТАНИЯ

ВЫПУСК 2

ПРИБОРЫ ОХЛАЖДЕНИЯ ДЛЯ ХОЛОДИЛЬНЫХ КАМЕР УЗЛЫ КРЕПЛЕНИЯ ПРИБОРОВ ОХЛАЖДЕНИЯ К ОГРАЖДАЮЩИМ КОНСТРУКЦИЯМ КАМЕР КОНСТРУКЦИИ ПРИБОРОВ ОХЛАЖДЕНИЯ

РАБОЧИЕ ЧЕРТЕЖИ

25450 - 03

Отпускная цена
на момент реализации
указана в счет-накладной

ТИПОВЫЕ КОНСТРУКЦИИ, ИЗДЕЛИЯ И УЗЛЫ ЗДАНИЙ И СООРУЖЕНИЙ

СЕРИЯ 1.291-1

ОХЛАЖДАЕМЫЕ КАМЕРЫ ДЛЯ ПРЕДПРИЯТИЙ ТОРГОВЛИ И ОБЩЕСТВЕННОГО ПИТАНИЯ

ВЫПУСК 2

ПРИБОРЫ ОХЛАЖДЕНИЯ ДЛЯ ХОЛОДИЛЬНЫХ КАМЕР. УЗЛЫ КРЕПЛЕНИЯ ПРИБОРОВ ОХЛАЖДЕНИЯ К ОГРАЖДАЮЩИМ КОНСТРУКЦИЯМ КАМЕР КОНСТРУКЦИИ ПРИБОРОВ ОХЛАЖДЕНИЯ.

РАБОЧИЕ ЧЕРТЕЖИ

РАЗРАБОТАНЫ
А О „ИНРЕКОН"
ГЛАВНЫЙ ИНЖЕНЕР ИНСТИТУТА — НОСКОВ В.И.
ГЛАВНЫЙ ИНЖЕНЕР ПРОЕКТА — МИРСКАЯ С.Б.

УТВЕРЖДЕНЫ:
ГОСУДАРСТВЕННЫМ КОМИТЕТОМ ПО ГРАЖДАНСКОМУ СТРОИТЕЛЬСТВУ И АРХИТЕКТУРЕ ПРИ ГОССТРОЕ СССР
ПРИКАЗ ОТ 22.10.91 N 146
ВВЕДЕНЫ В ДЕЙСТВИЕ А.О „ИНРЕКОН"
ПРИКАЗ ОТ 22.10.91 N 18

ОБОЗНАЧЕНИЕ	НАИМЕНОВАНИЕ	СТР.
1.291-1.2-ПЗ	Пояснительная записка	3
1.291-1.2-2	Пристенная батарея-испаритель	
	ИРСН-18, ИРСН-24 /двойная/	4
1.291-1.2-3	Кронштейны КР-1÷КР4 для крепле-	
	ния двух испарителей ИРСН-18; ИРСН-24	5
1.291-1.2-4	Поддон к испарителям ИРСН-18,	
	ИРСН-24	6
1.291-1.2-5	Крепление воздухоохладителя ВО-2	
	к перекрытию	7
1.291-1.2-6	Разбивка кронштейнов КРР-1÷КРР3	
	для крепления рассольных батарей РРС	8
1.291-1.2-7	Деталь и узлы крепления кронштейнов	
	КРР1÷КРР3 к стене камеры	9
1.291-1.2-8	Рассольная ребристая стенная батарея	
	длиной 1,5 м. тип РРС-1,5	10
1.291-1.2-9	Рассольная ребристая стенная батарея	
	длиной 2,0 м тип РРС-2,0	11
1.291-1.2-10	Рассольная ребристая стенная батарея	
	длиной 2,5 м тип РРС-2,5	12
1.291-1.2-11	Рассольная ребристая стенная батарея	
	длиной 3,0 м тип РРС-3,0	13
1.291-1.2-12	Рассольная ребристая стенная батарея	
	длиной 3,5 м тип РРС-3,5	14
1.291-1.2-13	Рассольная ребристая стенная батарея	
	длиной 4,0 м тип РРС-4,0	15
1.291-1.2-14	Рассольная ребристая стенная батарея	
	длиной 4,5 м. тип РРС-4,5	16
1.291-1.2-15	Рассольная ребристая стенная батарея	
	длиной 5,0 м тип РРС-5	17
1.291-1.2-16	Рассольная ребристая стенная батарея	
	длиной 5,5 м тип РРС-5,5	18
1.291-1.2-17	Рассольная ребристая стенная батарея	
	длиной 6,0 м тип РРС-6	19
1.291-1.2-18	Детали к чертежам рассольных реб-	
	ристых стенных батарей РРС-1,5÷РРС-6	20
1.291-1.2-19	Рассольная регулирующая станция на	
	3 охлаждаемые камеры	21
1.291-1.2-20	Рассольная регулирующая станция на	
	4 охлаждаемые камеры	22
1.291-1.2-21	Рассольная регулирующая станция на	
	5 охлаждаемых камер	23
1.291-1.2-22	Рассольная регулирующая станция на	
	6 охлаждаемых камер	24
1.291-1.2-23	Крепление рассольных коллекторов	25
1.291-1.2-24	Крепление неизолированных трубопроводов	26
1.291-1.2-25	Крепление изолированных трубопроводов	27
1.291-1.2-26	Гильзы для термометров	28

Взам. инв. N | Подп. и дата | Инв. N подл.

Нач. отд.	Пронштейн	
Н. контр.	Мирская	
Гл. спец.	Мирская	
Вед. инж.	Ширяева	

1.291-1.2

СОДЕРЖАНИЕ

СТАДИЯ	ЛИСТ	ЛИСТОВ
Р		

АО ИНРЕКОН

В НАСТОЯЩЕМ ВЫПУСКЕ ПРИВЕДЕНЫ КОНСТРУКЦИИ И РАЗРАБОТАНЫ ДЕТАЛИ КРЕПЛЕНИЯ ИСПАРИТЕЛЕЙ ИРСН-18 И ИРСН-24, ВОЗДУХООХЛАДИТЕЛЕЙ ВО-2 И РАССОЛЬНЫХ БАТАРЕЙ РРС К ОГРАЖДАЮЩИМ КОНСТРУКЦИЯМ ОХЛАЖДАЕМЫХ КАМЕР ПРЕДПРИЯТИЙ ТОРГОВЛИ И ОБЩЕСТВЕННОГО ПИТАНИЯ.

ЗАКЛАДНЫЕ ДЕТАЛИ УСТАНАВЛИВАЮТСЯ В ПРОЦЕССЕ КЛАДКИ СТЕН.

УСТАНОВКА ОБОРУДОВАНИЯ И КРЕПЛЕНИЕ ПРОИЗВОДИТСЯ ПОСЛЕ УСТРОЙСТВА ТЕПЛОИЗОЛЯЦИИ И ОТДЕЛОЧНОЙ ШТУКАТУРКИ.

УСТРОЙСТВО ТЕПЛОИЗОЛЯЦИИ ПРОИЗВОДИТЬ ПО СЕРИИ 1-291-1 ВЫПУСК 0

Инв. № подл.	Подп. и дата	Взам. инв. №	

				1.291-1.2-ПЗ		
Нач. отд.	Пронштейн			Пояснительная записка	Стадия	Лист	Листов
Н. контр.	Мирская				Р		
Гл. спец.	Мирская				АО ИНРЕКОН		
Вед. инж.	Ширяева						

25450-03 4

ПРИСТЕННАЯ БАТАРЕЯ-ИСПАРИТЕЛЬ ИРС-18 И ИРСН-24 /ДВОЙНАЯ/

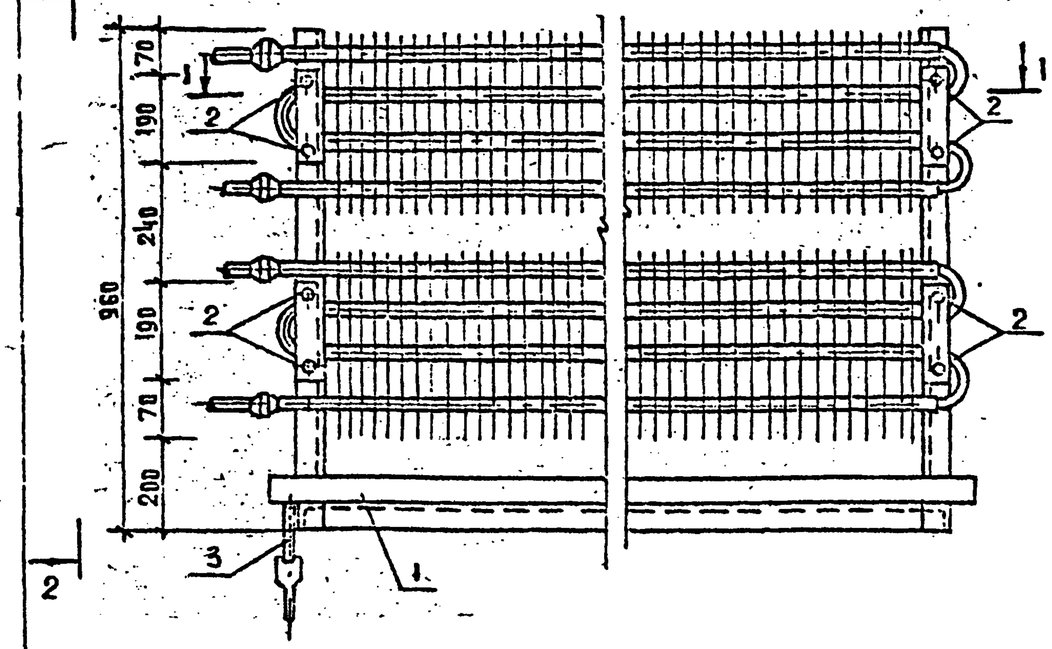

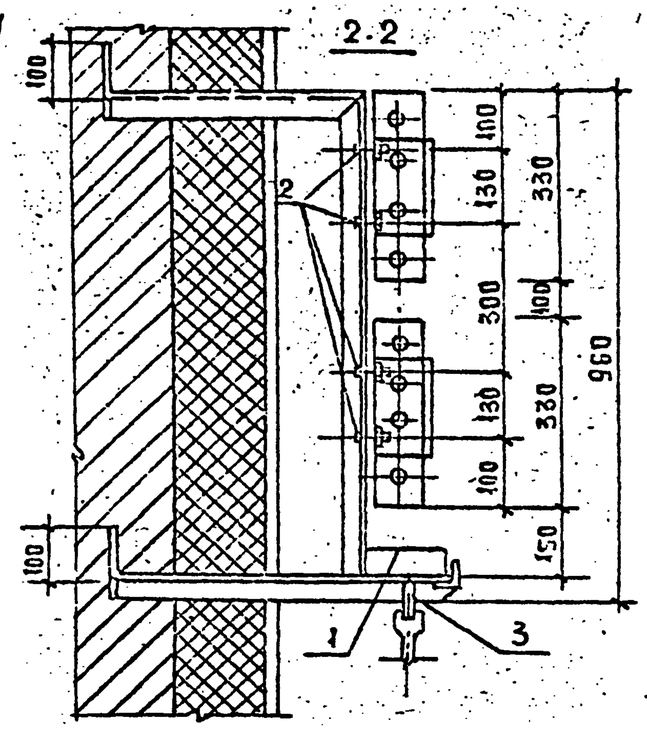

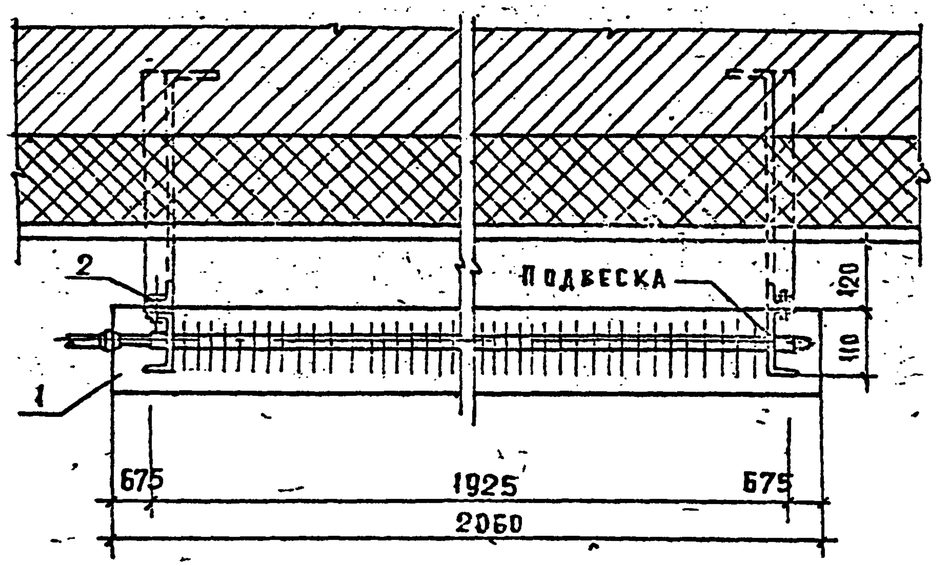

СПЕЦИФИКАЦИЯ НА ДВА ИСПАРИТЕЛЯ ИРСН

МАРКА ПОЗ	ОБОЗНАЧЕНИЕ	НАИМЕНОВАНИЕ	КОЛ	МАССА ЕД.КГ	ПРИМЕЧАНИЕ
1		ПОДДОН 2060×150×20	1	1,82	
2	ГОСТ 7798-70	БОЛТ М 12×25 С ГАЙКОЙ			
		И ШАЙБОЙ	8	0,48	
3	ГОСТ 3262-75*	ТРУБА ф20, ℓ=100 мм	1	0,11	

1.291-1.2-2

НАЧ.ОТД.	ПРОШТЕЙН		
Н.КОНТР.	БИРЕКАЯ		
ГЛ.СПЕЦ.	МИРЕКАЯ		
ВЕД.ИНЖ.	ШИРЯЕВА		

ПРИСТЕННАЯ БАТАРЕЯ-ИСПАРИТЕЛЬ ИРСН-18 И ИРСН-24 /ДВОЙНАЯ/

СТАДИЯ	ЛИСТ	ЛИСТОВ
Р	3	

АО ИНРЕКОН

25450-03 5

ИНВ. №ПОДЛ. | ПОДП. И ДАТА | ВЗАМ. ИНВ.№

Кронштейны КР-1 ÷ КР-4

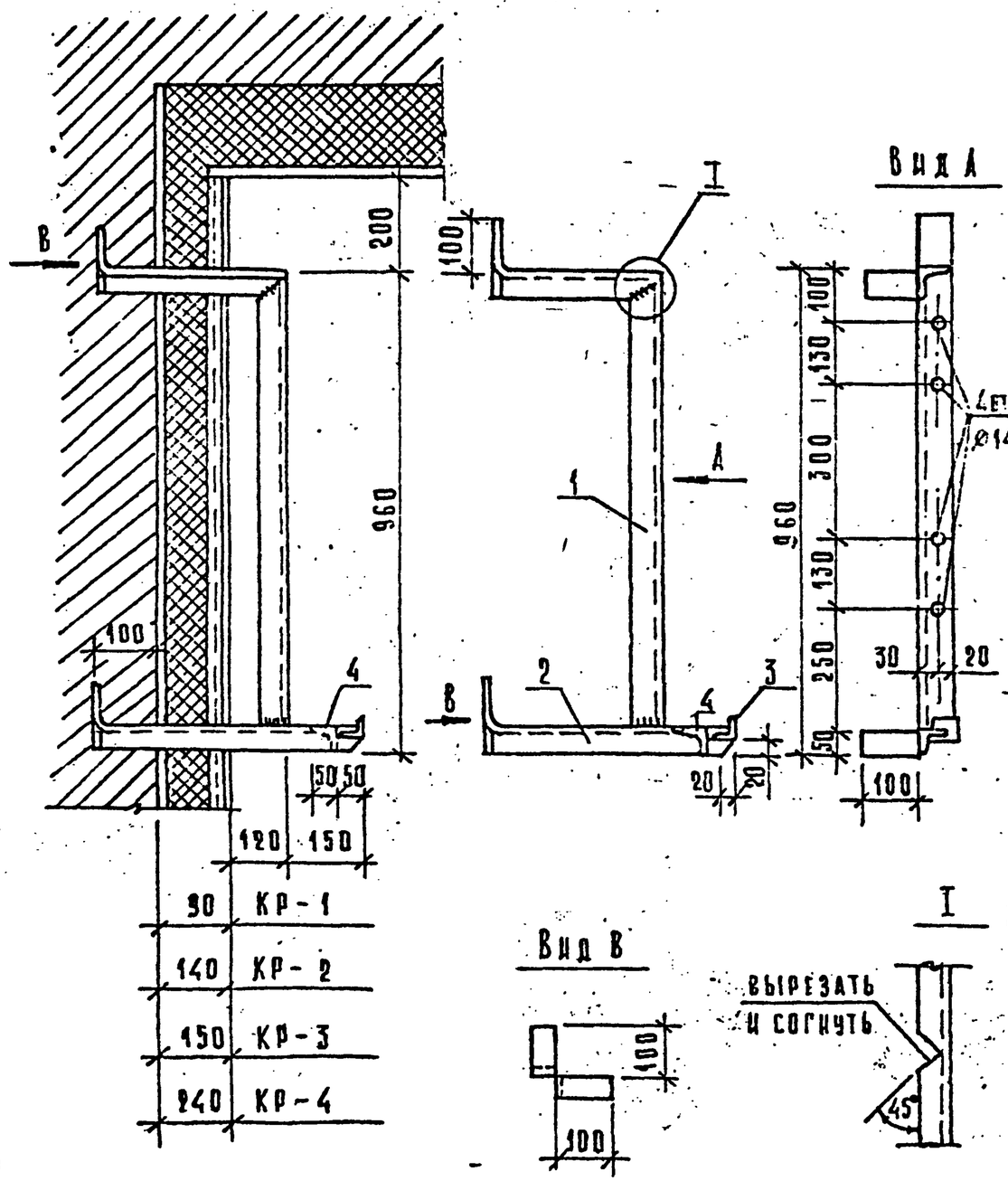

Расход материалов для крепления батарей ИРСН

Марка поз.	Обозначение	Наименование	Кол.	Масса ед.	Примечание
КР-1		Кронштейн КР-1			
1	ГОСТ 8509-86	L50×50×5, ℓ=1390 мм	1	5,2	
2	"	L50×50×5, ℓ=580 мм	1	2,2	
3	"	L50×50×5, ℓ=50 мм	1	0,2	
4	"	L50×50×5, ℓ=1885 мм	1	7,1	
КР-2		Кронштейн КР-2			
1	ГОСТ 8509-86	L50×50×5, ℓ=1440 мм	1	5,4	
2	"	L50×50×5, ℓ=630 мм	1	2,4	
3	"	L50×50×5, ℓ=50 мм	1	0,2	
4	"	L50×50×5, ℓ=1885 мм	1	7,1	
КР-3		Кронштейн КР-3			
1	ГОСТ 8509-86	L50×50×5, ℓ=1490 мм	1	5,6	
2	"	L50×50×5, ℓ=680 мм	1	2,6	
3	"	L50×50×5, ℓ=50 мм	1	0,2	
4	"	L50×50×5, ℓ=1885 мм	1	7,1	
КР-4		Кронштейн КР-4			
1	ГОСТ-8509-86	L50×50×5, ℓ=1540 мм	1	5,8	
2	"	L50×50×5, ℓ=730 мм	1	2,8	
3	"	L50×50×5, ℓ=50 мм	1	0,2	
4	"	L50×50×5, ℓ=1885 мм	1	7,1	

Взам. инв. № | Подп. и дата | Инв. № подл.

1.291-1.2-3

Нач. отд.	Кронштейн	
Н. контр.	Мирская	
Гл. спец.	Мирская	
Вед. инж.	Ширяева	

Кронштейны КР-1 ÷ КР-4 для крепления двух испарителей ИРСН-18 и ИРСН-24

Стадия	Лист	Листов
Р		

АО ИНРЕКОН

Формат А3

1-1

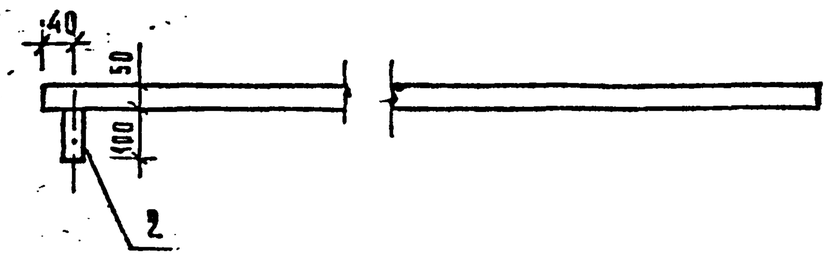

2-2

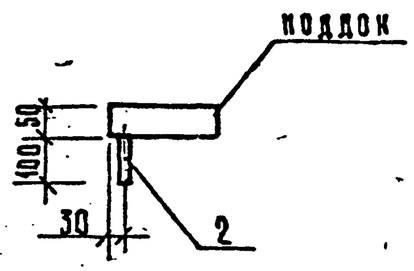

Поддон

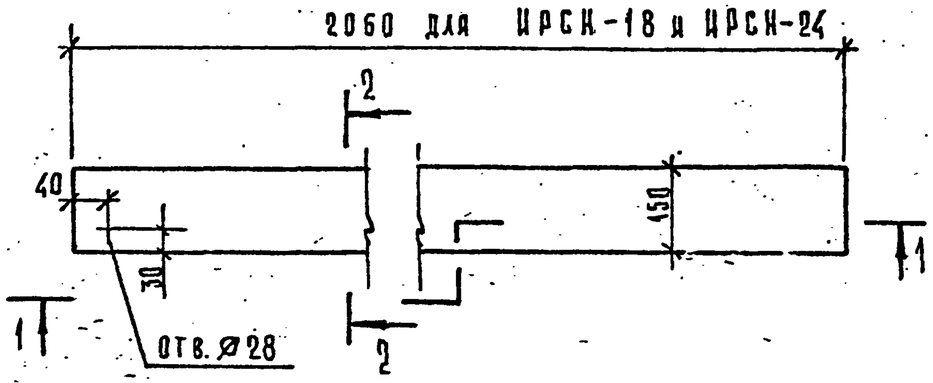

Выборка материалов

Марка поз.	Обозначение	Наименование	Кол.	Масса ед., кг	Примечание
1	ГОСТ 19903-74*	Оцинкованная			
		сталь δ=0,75 мм		1,82	м²
2	ГОСТ 3262-75*	Трубка Ø20	1	0,11	шт

Нач. отд.	Прокштейн		
Н. контр.	Мирская		
Гл. спец.	Мирская		
Вед. инж.	Ширяева		

1.291-1.2-4

Поддон к испарителям ИРСН-18 и ИРСН-24.

Стадия	Лист	Листов
Р		

АО „ИНРЕКОН"

Инв. № подл. | Подп. и дата | Взам. инв. №

Формат А3

Крепление воздухоохладителя марки ВО-2 к перекрытию

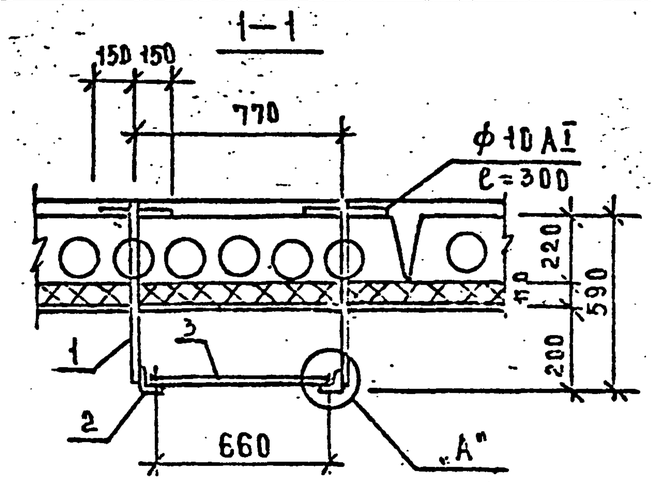

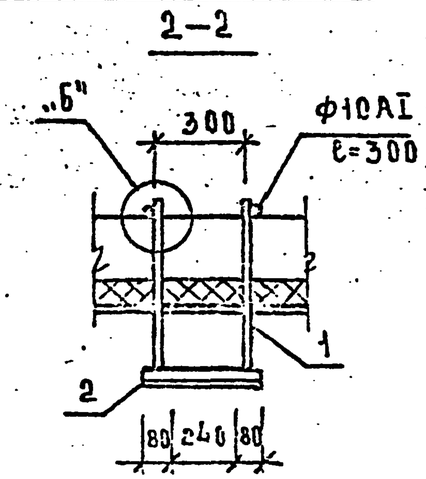

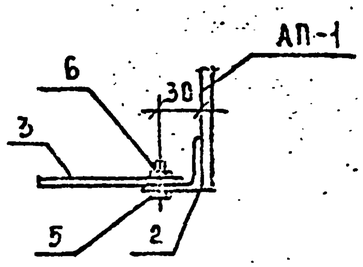

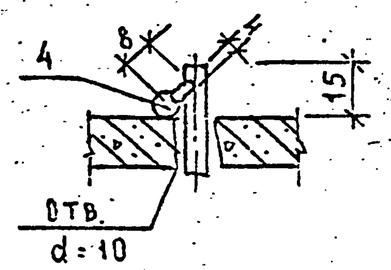

План

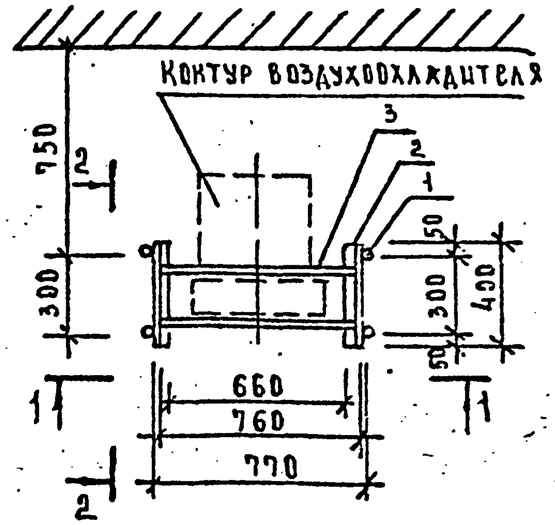

Спецификация на крепление одного воздухоохладителя ВО-2

Марка поз	Обозначение	Наименование	Кол	Масса ед.кг	Примечание
АП		Анкер АП-1	4		
1	ГОСТ 5781-82*	ф10АI, ℓ=610мм	4	1,6	
2	ГОСТ 8509-86	Уголок 50×50×5, ℓ=400мм	2	1,6	
3	ГОСТ 103-76*	Полоса – 25×8 ℓ=740мм	2	1,10	
4	ГОСТ 5781-82*	ф10АI ℓ=300мм	4	0,21	
5	ГОСТ 7798-80	Болт М6×25	4		
6	ГОСТ 5915-70*	Гайка М6	4		

Нач.отд	Промытенко		
Н.контр	Мирская		
Гл.спец	Мирская		
Вед.инж	Шкряева		

1.291-1.2-5

Крепление воздухоохладителя ВО-2 к перекрытию

Стадия	Лист	Листов
Р		

АО „ИНРЕКОН"

Инв.№ подл | Подп. и дата | Взам.инв.№

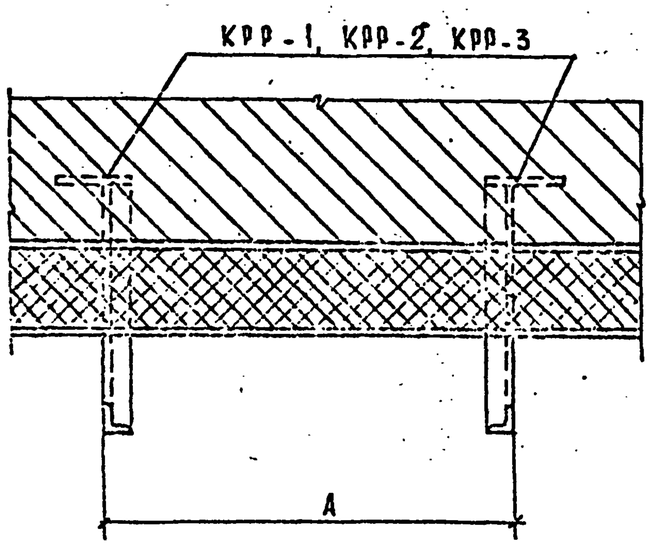

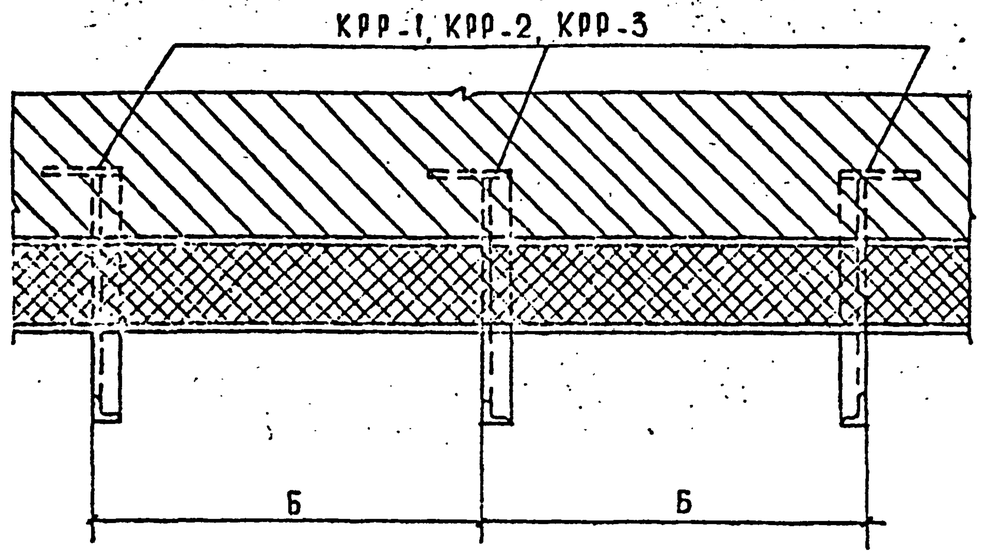

Примечание:

– Узлы крепления кронштейнов КРР-1÷КРР-3 и расход стали см. лист-9

Тип батарей с 2мя кронштейнами	Размер А мм	Тип батарей с 3мя кронштейнами	Размер Б мм
РРС – 1,5	1500	РРС – 3,5	1750
РРС – 2,0	2000	РРС – 4,0	2000
РРС – 2,5	2500	РРС – 4,5	2250
РРС – 3,0	3000	РРС – 5,0	2500
		РРС – 5,5	2750
		РРС – 6,0	3000

Нач. отд.	Пронштейн		
Н. контр.	Мирская		
Гл. спец.	Мирская		
Вед. инж.	Мирязева		

1.291-1.2-6

Разбивка кронштейнов КРР-1-КРР-3 для крепления рассольных батарей

Стадия	Лист	Листов
Р		

АО ИНРЕКОН

Взам. инв. № | Подп. и дата | Инв. № подл.

Кронштейн для крепления батареи РРС

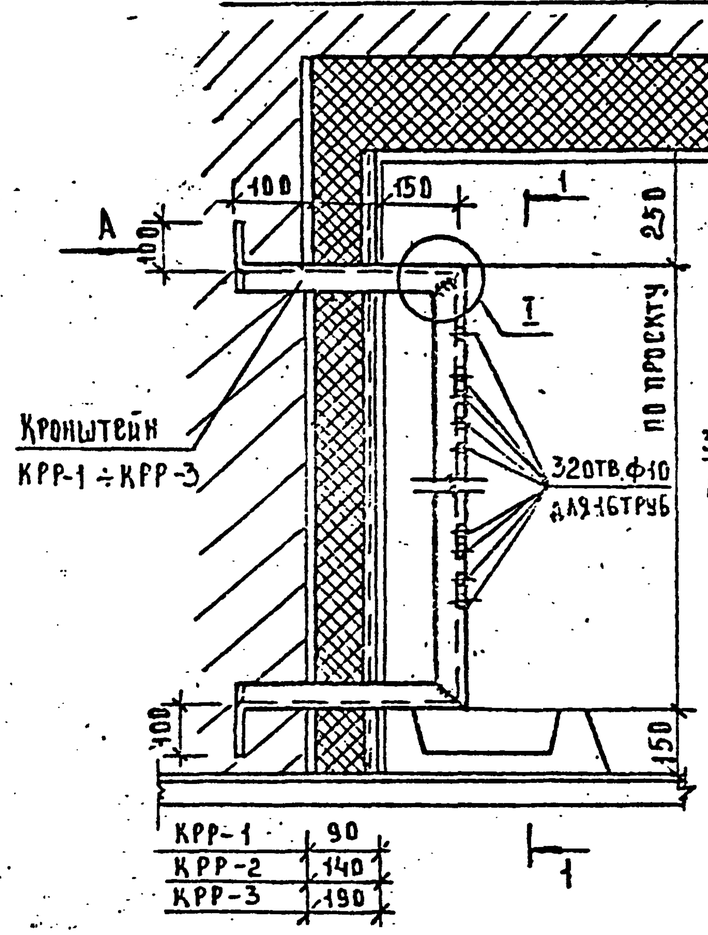

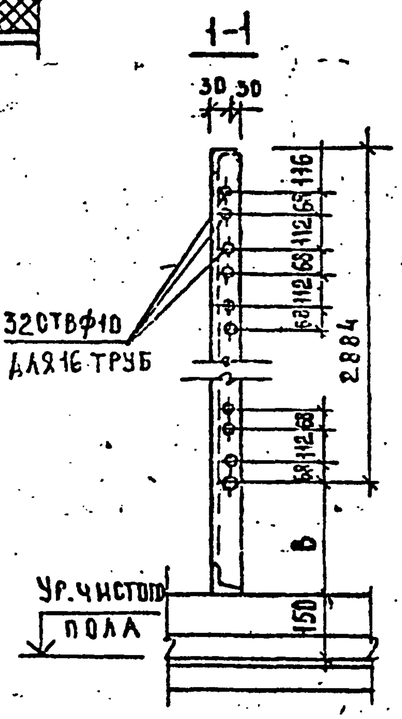

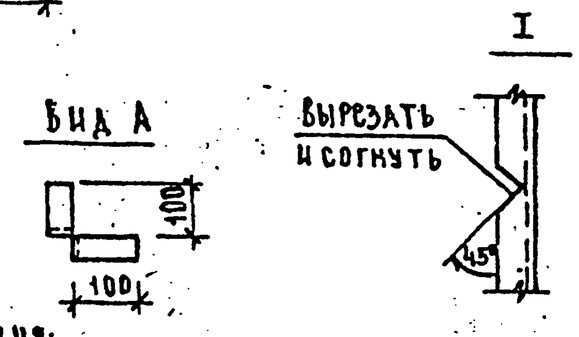

Поддон под батареи РРС

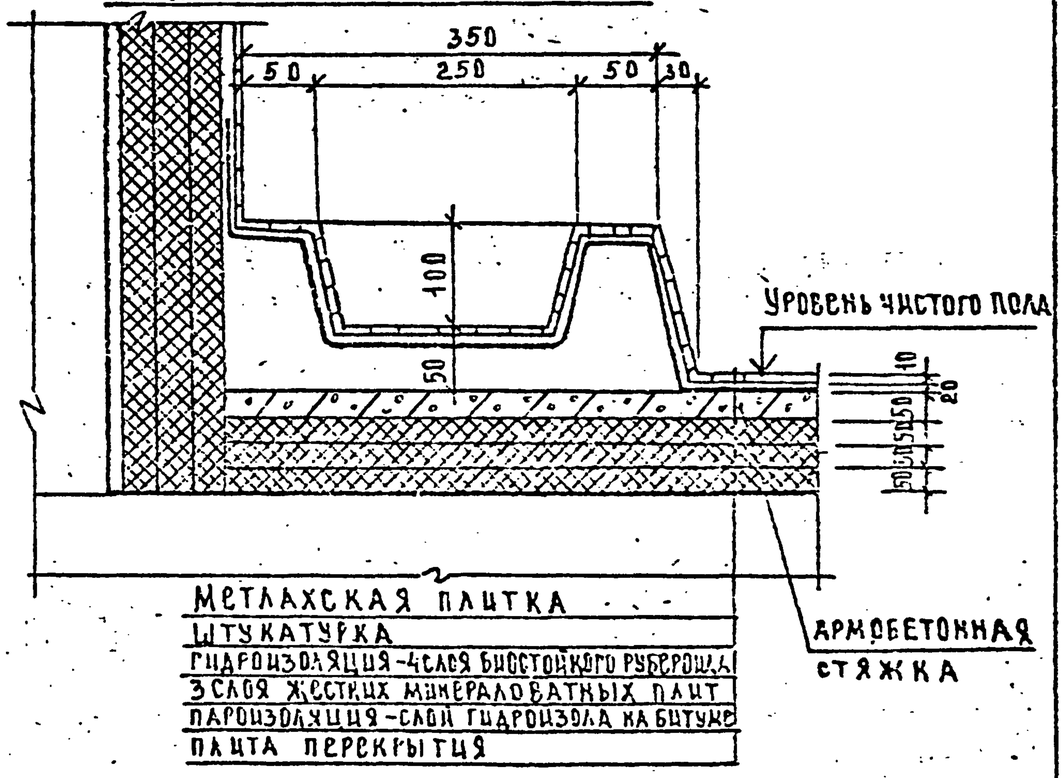

Расход материала на крепление рассольных батарей типа РРС

Марка поз	Обозначение	Наименование	Кол	Масса ед кг	Примечание
КРР-1		Кронштейн КРР-1			
	ГОСТ 8509-86	∠50×50×5, ℓ=4014 мм	1	14.7	
КРР-2		Кронштейн КРР-2			
	ГОСТ 8509-86	∠50×50×5, ℓ=4114 мм	1	15.1	
КРР-3		Кронштейн КРР-3			
	ГОСТ 8509-86	∠50×50×5 ℓ=4214 мм	1	15.5	

Примечания:

1. В - размер принимается по проекту, но не менее 250 мм
2. В спецификации на крепление рассольных батарей размеры КРР-1, КРР-2, КРР-3 даны при В=250 мм

Нач.отд	Пронштейн		1.291-1.2-7
Н.контр	Мирская		Деталь и узлы крепления кронштейнов КРР1-КРР3 к стене камеры
Гл.спец	Мирская		
Вед.инж	Ширяева		

Стадия	Лист	Листов
Р		

АО „ИНРЕКОН"

Инв. № подл. | Подп. и дата | Взам. инв. №

РАССОЛЬНАЯ РЕБРИСТАЯ СТЕННАЯ БАТАРЕЯ РРС-1,5

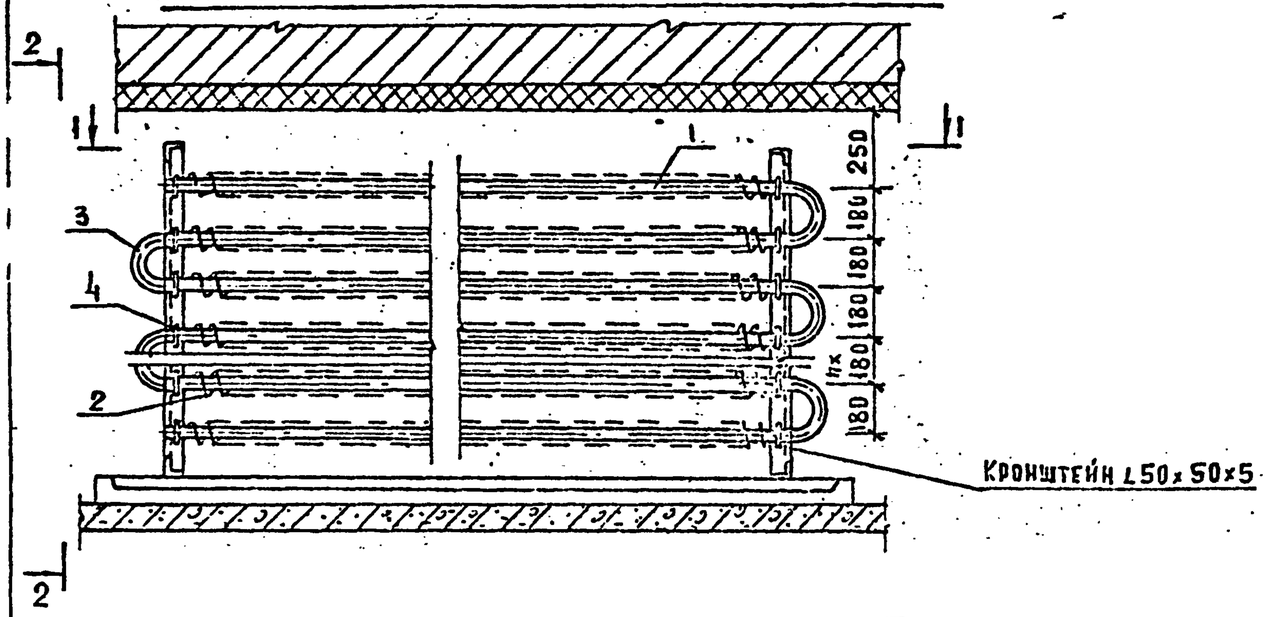

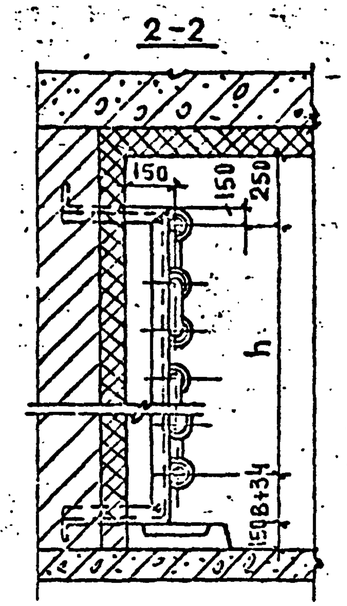

Примечание:
1. В - размер по проекту, но не менее 250 мм.

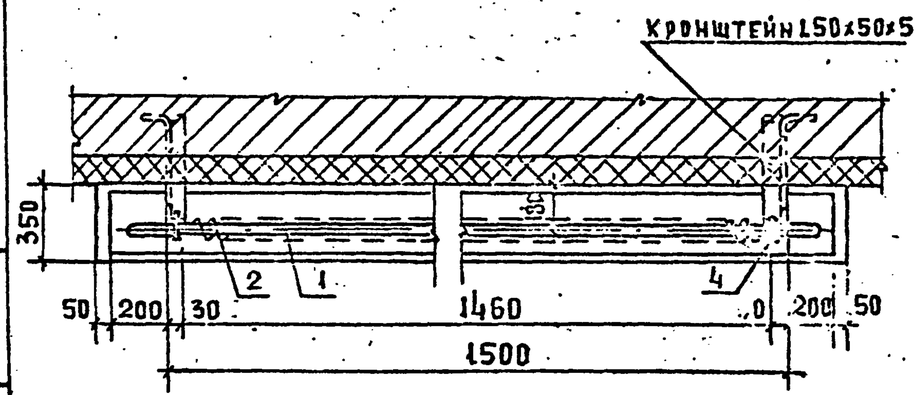

Тип батареи	Число труб n	Поверхность охлаждения м²	Высота батареи по осям в мм h	Емкость батареи л	Позиции 1: Труба 57×3,5 ГОСТ 8732-78		Позиции 2: Лента -45×1,2 ГОСТ 103-76		Позиции 3: Колено 57×3,5, R=283 ГОСТ 8732-78			Позиции 4: Хомутик Ø8×210 ГОСТ 2590-88		Позиции 5: Гайка М8 ГОСТ 5915-70		Общая масса кг
					Масса		Масса		кол.	Масса		кол	масса общ	кол	масса общ	
					ед.	общ.	ед.	общ		ед.	общ					
РРС-1,5	6	9	900	19	6,9	41,4	7,4	44,4	5	1,3	6,5	12	1,0	24	0,14	93,4
РРС-1,5	8	12	1250	25,5	6,9	55,2	7,4	59,2	7	1,3	9,1	16	1,3	32	0,19	125
РРС-1,5	10	15	1620	32	6,9	69	7,4	74	9	1,3	11,7	20	1,6	40	0,23	156,5
РРС-1,5	12	18	1930	38,6	6,9	82,8	7,4	88,8	11	1,3	14,3	24	2	48	0,28	188,2
РРС-1,5	14	21	2340	45,6	6,9	96,6	7,4	103,6	13	1,3	16,9	28	2,3	56	0,32	219,7
РРС-1,5	16	24	2700	51,6	6,9	110,4	7,4	118,4	15	1,3	19,5	32	2,6	64	0,37	251,3

Взам. инв. №
Подп. и дата
Инв. № подл.

Нач. отд.	Пронштейн	
Гл. контр.	Жирская	
Гл. спец.	Жирская	
Вед. инж.	Жиряева	

1.291-1.2-8

Рассольная ребристая стенная батарея длиной 1,5 м тип РРС-1,5

Стадия	Лист	Листов
Р		

АО ИНРЕКОН

25450-03 11

РАССОЛЬНАЯ РЕБРИСТАЯ СТЕННАЯ БАТАРЕЯ РРС-2.0

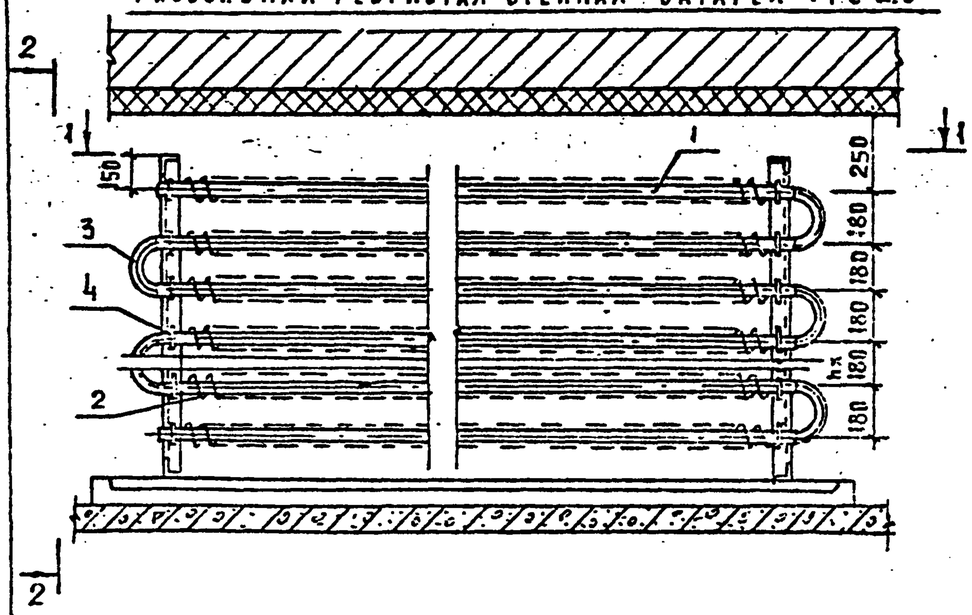

2-2

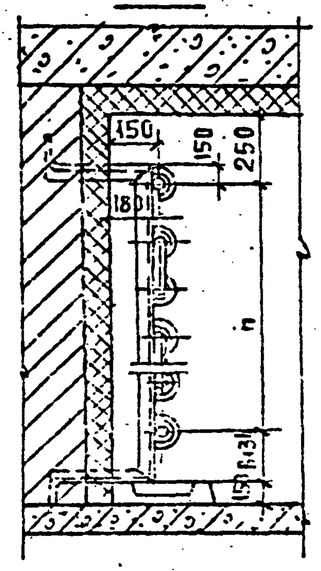

ПРИМЕЧАНИЕ:

1. В – РАЗМЕР ПО ПРОЕКТУ, НО НЕ МЕНЕЕ 250 ММ

1-1

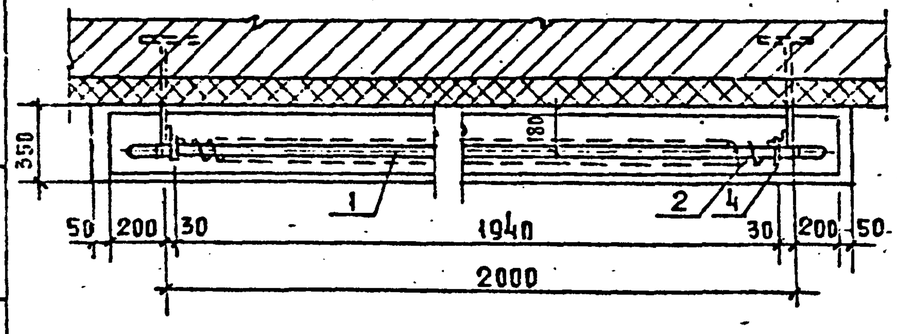

ТИП БАТАРЕИ	ЧИСЛО ТРУБ n	ПОВЕРХНОСТЬ ОХЛАЖДЕНИЯ М2	ВЫСОТА БАТАРЕИ ПО ОСЯМ В ММ h	ЕМКОСТЬ БАТАРЕИ л	ПОЗИЦИИ 1 ТРУБА 57×3,5 ГОСТ 8732-78 МАССА ЕД	1 ОБЩ.	2 ЛЕНТА -45×1,2 ГОСТ 103-76 МАССА ЕД.	2 ОБЩ	3 КОЛЕНО 57×3,5, R=283 ГОСТ 8732-78 КОЛ.	3 МАССА КГ ЕД.	3 ОБЩ	4 ХОМУТИК ⌀8×210 ГОСТ 2590-88 КОЛ	4 МАССА ОБЩ КГ	5 ГАЙКА М8 ГОСТ 5915-70 КОЛ.	5 МАССА ОБЩ КГ	ОБЩАЯ МАССА КГ
РРС-2.0	6	9	900	26.6	9.24	55.4	23.9	143.4	5	1.3	6.5	12	1	24	0.14	206.4
РРС-2.0	8	12	1260	35.6	9.24	73.9	23.9	191.2	7	1.3	9.1	16	1.3	32	0.19	275.7
РРС-2.0	10	15	1620	44.6	9.24	92.4	23.9	239	9	1.3	11.7	20	1.6	40	0.24	344.9
РРС-2.0	12	18	1980	53.7	9.24	110.9	23.9	286.8	11	1.3	14.3	24	1.9	48	0.28	414.2
РРС-2.0	14	21	2340	62.7	9.24	129.4	23.9	334.6	13	1.3	16.9	28	2.2	56	0.33	483.4
РРС-2.0	16	24	2700	71.8	9.24	147.8	23.9	382.4	15	1.3	19.5	32	2.6	64	0.38	552.7

1.291-1.2-9

НАЧОТД.	ПРОНШТЕЙН	
К.КОНТР.	МИРСКАЯ	
ГА.СПЕЦ.	МИРСКАЯ	
ВЕД.ИНЖ.	ШИРЯЕВА	

РАССОЛЬНАЯ РЕБРИСТАЯ СТЕННАЯ БАТАРЕЯ ДЛИНОЙ 2,0 М ТИПА РРС-2.0

СТАДИЯ	ЛИСТ	ЛИСТОВ
Р		

АО ИНРЕКОН

25450-03 12

ИНВ. N ПОДЛ. | ПОДП. И ДАТА | ВЗАМ. ИНВ. N

Рассольная ребристая стенная батарея РРС-2,5

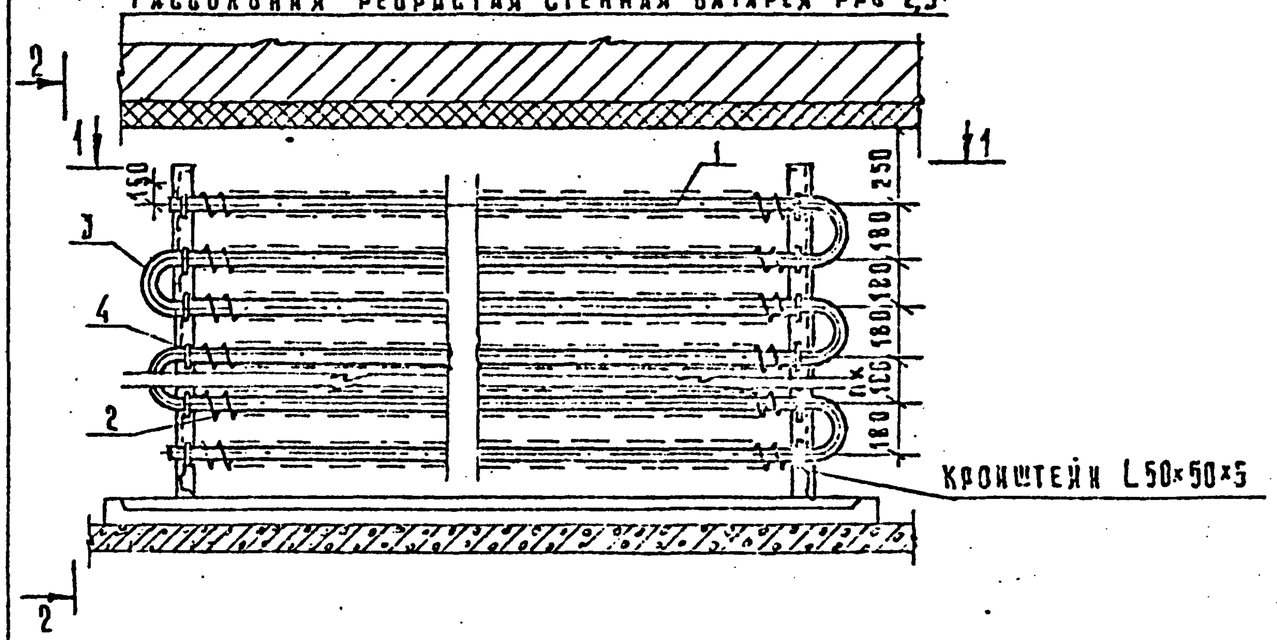

2 — 2

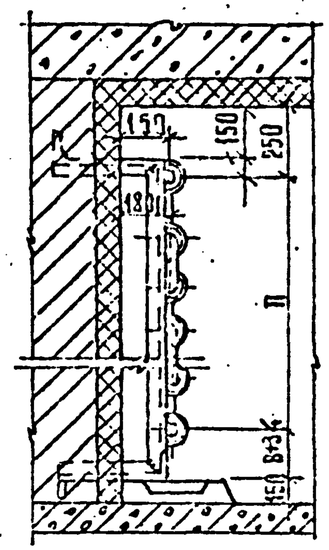

В - размер по проекту, но не менее 250 мм.

1 — 1

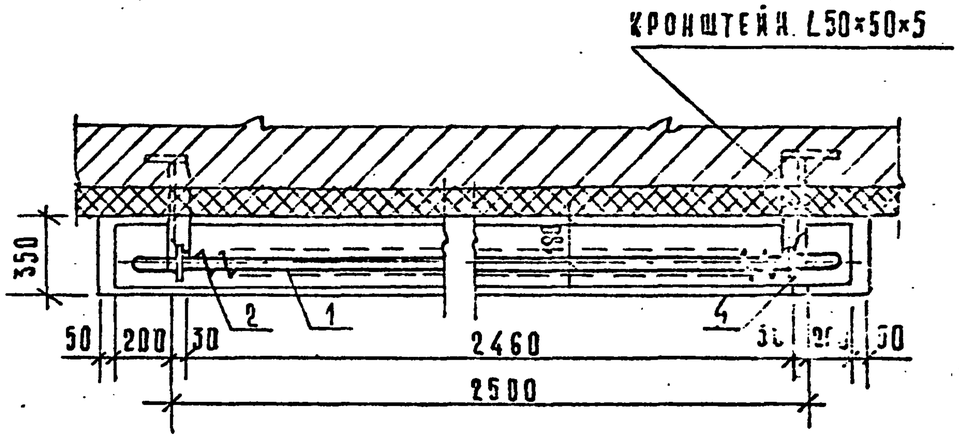

Тип батареи	Число труб П	Поверхность охлаждения, м²	Высота батареи по осям в мм, h	Емкость батареи А	Позиции 1: Труба 57×3,5 ГОСТ 8732-78		Позиции 2: Лента -45×1.2 ГОСТ 103-76		Позиции 3: Колено 57×3,5 L=283 ГОСТ 8732-78			Позиции 4: Хомутик ⌀8×210 ГОСТ 2593-[illegible]		Позиции 5: Гайка М8 ГОСТ 5915-70		Общая масса, кг
					Масса, кг		Масса, кг		Кол.	Масса, кг		Кол.	Масса общая кг	Кол.	Масса общая кг	
					Ед.	Общ.	Ед.	Общ.		Ед.	Общ.					
РРС-2,5	6	15,6	900	32,5	11,6	69,6	12,8	76,8	5	1,3	6,5	12	1	24	0,14	154
РРС-2,5	8	20,8	1260	43,5	11,6	92,8	12,8	102,4	7	1,3	9,1	16	1,3	32	0,19	205,8
РРС-2,5	10	26	1620	54,5	11,6	116	12,8	128	9	1,3	11,7	20	1,6	40	0,24	257,5
РРС-2,5	12	31,2	1980	65,6	11,6	139,2	12,8	153,6	11	1,3	14,3	24	1,9	48	0,28	309,3
РРС-2,5	14	36,4	2340	76,6	11,6	162,4	12,8	179,2	13	1,3	16,5	28	2,2	56	0,33	361
РРС-2,5	16	41,6	2700	87,6	11,6	185,6	12,8	204,8	15	1,3	19,5	32	2,6	64	0,38	412,9

Инв. № подл. | Подп. и дата | Взам. инв.

Нач. отд.	Кронштейн	
Н. контр.	Мирская	
Гл. спец.	Кирская	
Вед. инж.	Ширяева	

1.291-1.2-10

Рассольная ребристая стенная батарея длиной 2,5 м типа РРС-2,5

Стадия	Лист	Листов
Р		

АО ИНРЕКОН

Формат А3

Рассольная ребристая стенная батарея РРС-3,0

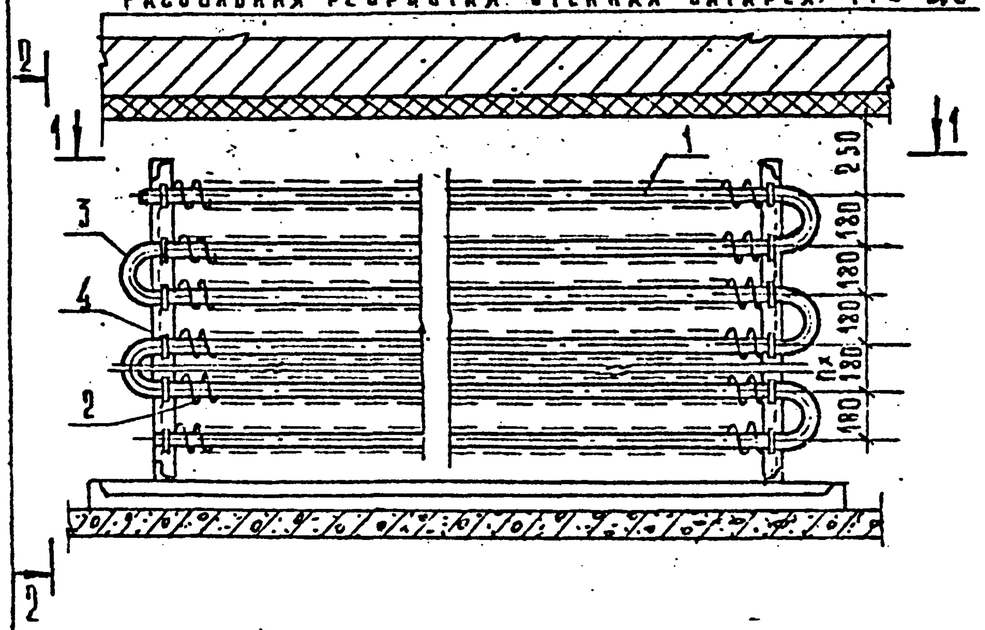

2–2

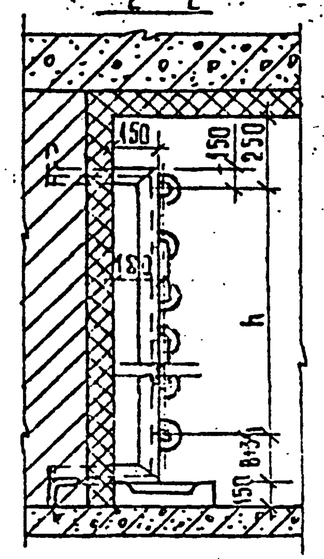

1. В — размер по проекту, но не менее 250 мм

1–1

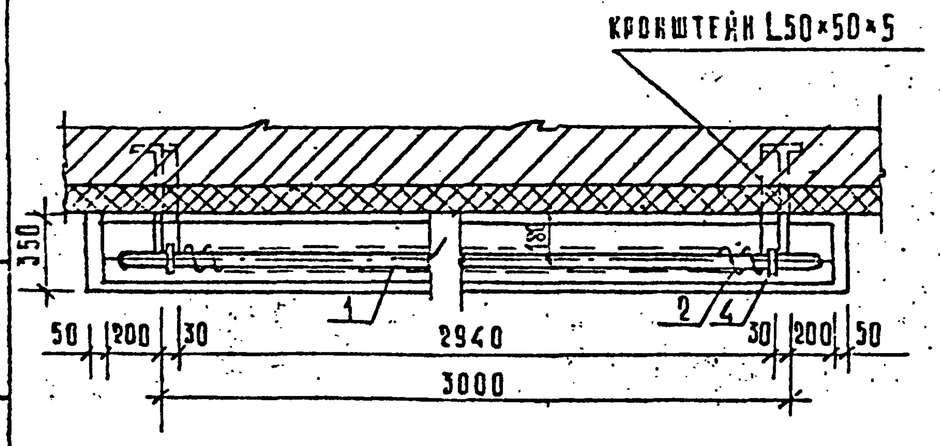

Тип батареи	Число труб n	Поверхность охлаждения, м²	Высота батареи по осям в, мм h	Емкость батареи л	Позиции 1. Труба 57×3.5 ГОСТ 8732-78*		2. Лента -4,5×1.2 ГОСТ 103-76		3. Колено 57×3,5 ℓ=283 ГОСТ 8732-78*			4. Хомутик Ø8×210 ГОСТ 2590-88		5. Гайка М8 ГОСТ 5915-70		Общая масса кг
					Масса, кг		Масса, кг		кол.	Масса, кг		кол.	Масса общ. кг	кол.	Масса общ. кг	
					ед.	общ.	ед.	общ.		ед.	общ.					
РРС-3,0	6	19,2	900	38,4	13,9	81,6	15,6	93,6	5	1,3	6,5	12	1	24	0,14	182,8
РРС-3,0	8	25,6	1260	51,4	13,9	111,2	15,6	124,8	7	1,3	9,1	16	1,3	32	0,19	246,6
РРС-3,0	10	32	1620	64,4	13,9	139	15,6	156	9	1,3	11,7	20	1,6	40	0,24	308,5
РРС-3,0	12	38,4	1980	77,5	13,9	166,8	15,6	187,2	11	1,3	14,3	24	1,9	48	0,28	370,5
РРС-3,0	14	44,8	2340	90,5	13,9	194,6	15,6	218,4	13	1,3	16,9	28	2,2	56	0,33	432,4
РРС-3,0	16	51,2	2700	103,4	13,9	222,4	15,6	249,6	15	1,3	19,5	32	2,6	64	0,38	494,5

Инв. № подл. | Подп. и дата | Взам. инв. №

Нач. отд.	Кронштейн		
Гл. контр.	Мирская		
Гл. спец.	Мирская		
Вед. инж.	Ширяева		

1.091-1.2-11

Рассольная ребристая стенная батарея длиной 3,0 м типа РРС-3,0

Стадия	Лист	Листов
Р		

АО ИНРЕКОН

Рассольная ребристая стенная батарея РРС-3,5

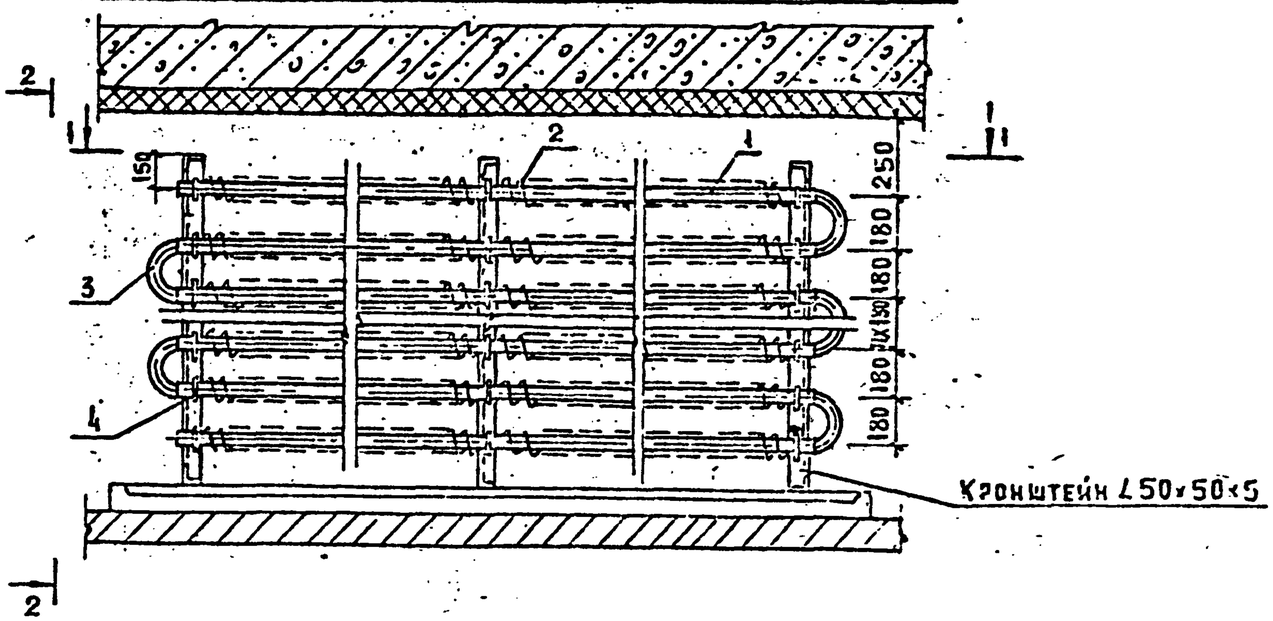

2-2

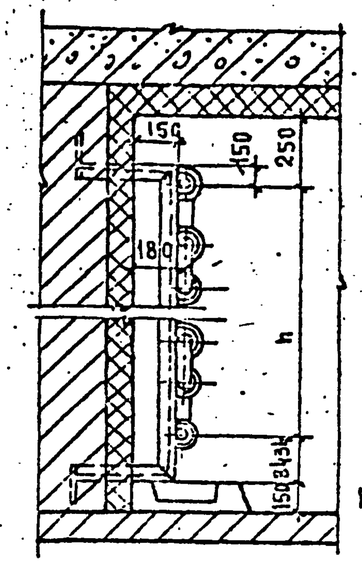

Примечание:

1. В - размер по проекту, но не менее 250 мм.

1-1

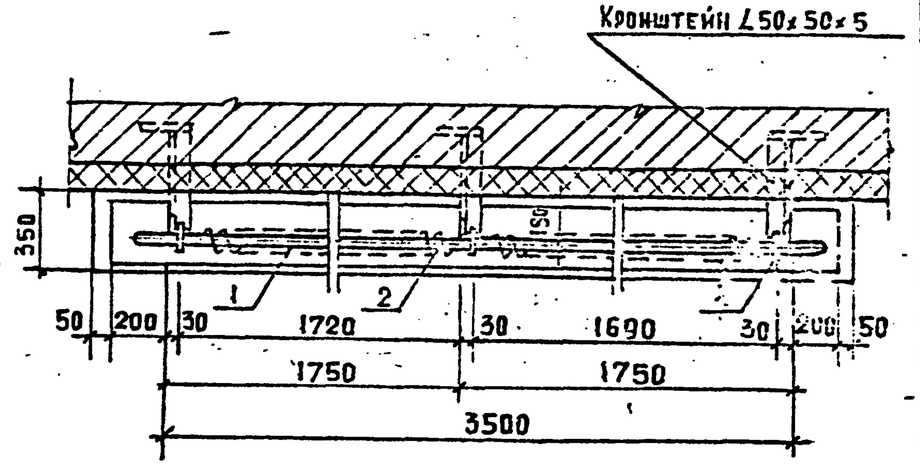

Тип батареи	Число труб n	Поверхность охлаждения м2	Высота батареи по осям в мм h	Емкость батареи л	Позиции 1: Труба 57×3,5 ГОСТ 8732-78* масса кг ед.	1 общ.	2: Лента -45×12 ГОСТ 103-76* масса кг ед.	2 общ.	3: Колено 57×3,5, R=283 ГОСТ 8732-78* кол	3 масса кг ед.	3 общ.	4: Хомутик φ8×210 ГОСТ 2590-88 кол	4 масса 1 шт кг	5: Гайка М8 ГОСТ 5915-70 кол	5 масса 1 шт кг	Общая масса кг
РРС-3,5	6	22,2	900	43,4	16,2	97,2	17,9	107,1	5	1,3	6,5	18	1,4	36	0,2	212,7
РРС-3,5	8	29,6	1260	59,3	16,2	129,6	17,9	143,2	7	1,3	9,1	24	1,9	48	0,29	281,1
РРС-3,5	10	37	1620	74,3	16,2	162	17,9	179	9	1,3	11,7	30	2,4	60	0,36	355,5
РРС-3,5	12	44,4	1980	89,4	16,2	194,4	17,9	214,8	11	1,3	14,3	36	2,9	72	0,43	426,8
РРС-3,5	14	51,8	2340	104,3	16,2	226,8	17,9	250,6	13	1,3	16,9	42	3,4	84	0,5	498,2
РРС-3,5	16	59,2	2700	119,3	16,2	259,2	17,9	286,4	15	1,3	19,5	48	3,8	96	0,58	569,5

Взам. инв. N | Подп. и дата | Инв. N подл.

Нач. отд.	Кронштейн		1.291-1.2-12
Н. контр.	Мирская		Рассольная ребристая стенная батарея длиной 3,5 м типа РРС-3,5
Гл. спец.	Мирская		Стадия: Р; Лист; Листов
Вед. инж.	Ширяева		АО „ИНРЕКОН"

Рассольная ребристая стенная батарея РРС-4,0

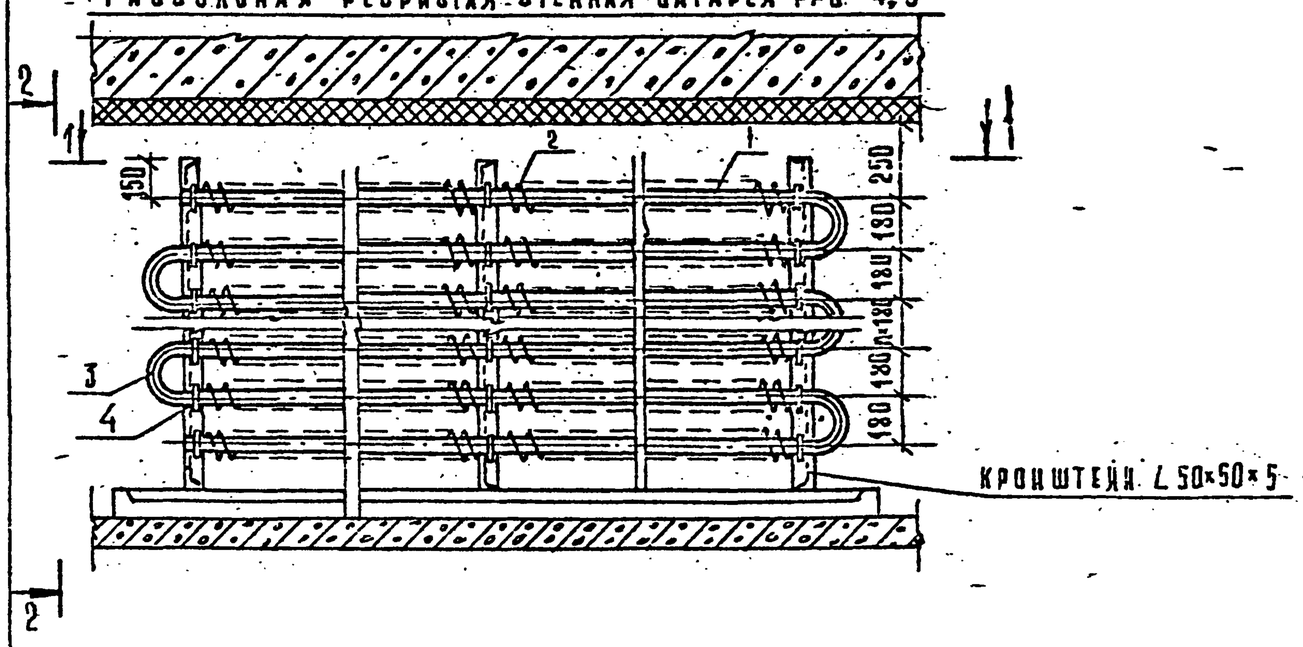

2 – 2

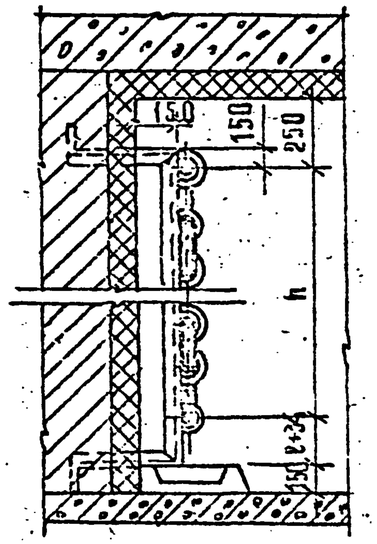

В – размер по проекту, но не менее 250 мм.

1 – 1

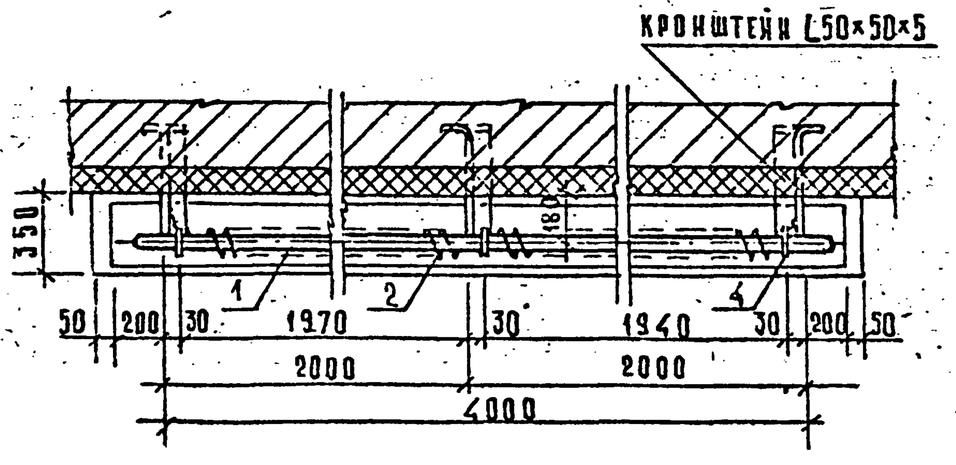

Тип батареи	Число труб n	Поверхность охлаждения, м²	Высота батареи по осям в мм, h	Емкость батареи л	Позиция 1 Труба 57×3,5 ГОСТ 8732-78 Масса, кг ед.	Масса, кг общ.	Позиция 2 Лента -45×1,2 ГОСТ 103-79 Масса, кг ед.	Масса, кг общ.	Позиция 3 Колено 57×3,5; С-283 ГОСТ 8732-78 Кол.	Масса, кг ед.	Масса, кг общ.	Позиция 4 Хомутик Ø8×210 ГОСТ 2590-88 Кол.	Масса общ. кг	Позиция 5 Гайка М8 ГОСТ 5915-70 Кол.	Масса общ. кг	Общая масса, кг
РРС-4,0	6	25,2	900	50,3	18,5	111	20,7	124,2	5	1,3	6,5	18	1,1	36	0,2	243,3
РРС-4,0	8	33,6	1260	67,3	18,5	148	20,7	165,6	7	1,3	9,1	24	1,9	48	0,29	324,9
РРС-4,0	10	42	1620	84,2	18,5	185	20,7	207	9	1,3	11,7	30	2,4	60	0,36	406,5
РРС-4,0	12	50,4	1980	101,2	18,5	222	20,7	248,4	11	1,3	14,3	36	2,9	72	0,43	487,6
РРС-4,0	14	58,8	2340	118,2	18,5	259	20,7	289,8	13	1,3	16,9	42	3,4	84	0,5	569,6
РРС-4,0	16	67,2	2700	135,1	18,5	296	20,7	331,2	15	1,3	19,5	48	3,8	96	0,58	651,1

1.291-1.2-13

Гл. арх. отд.	Кронштейн	
Н. контр.	Мирская	
Гл. спец.	Мирская	
Вед. инж.	Ширяева	

Рассольная ребристая стенная батарея длиной 4,0 м типа РРС-4,0

Стадия	Лист	Листов
Р		

АО ИНРЕКОН

Инв. № подл. | Подп. и дата | Взам. инв. №

Рассольная ребристая стенная батарея РРС-4,5

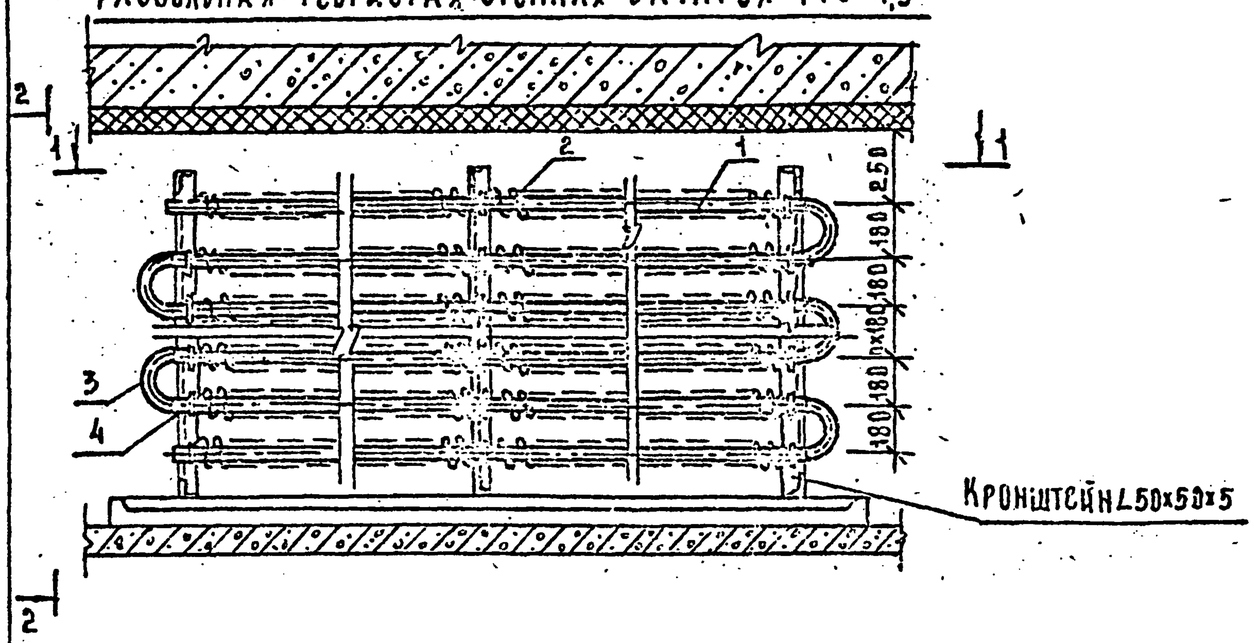

2–2

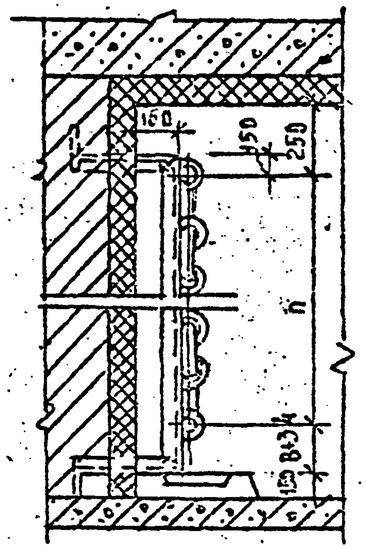

Примечание
1 В - размер по проекту, но не менее 250 мм.

1–1

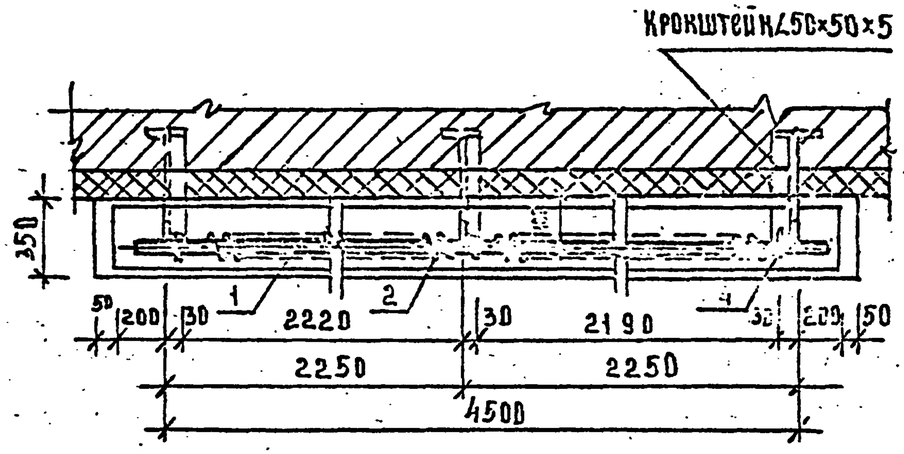

Тип батареи	Число труб h	Поверхность охлаждения, м²	Высота батареи по осям в мм h	Емкость батареи л	Позиции 1 Труба 57x3.5 ГОСТ 8732-78 Масса кг ед.	1 Масса кг общ	2 Лента -45x1.2 ГОСТ 103-76 Масса кг ед.	2 Масса кг общ	3 Колено 57x3.5 R=283 ГОСТ 8732-78 Кол.	3 Масса кг ед.	3 Масса кг общ	4 Хомутик ф8x210 ГОСТ 2590-88 Кол.	4 Масса общ кг	5 Гайка М8 ГОСТ 5915-70 Кол.	5 Масса общ	Общая масса кг
РРС-4.5	6	28,8	900	56,3	20,8	124,8	23,4	140,4	5	1,3	6,5	18	1,4	36	0,2	273,3
РРС-4.5	8	38,4	1260	75,2	20,5	166,4	23,4	187,2	7	1,3	9,1	24	1,9	48	0,29	364,9
РРС-4,5	10	48	1620	94,0	20,8	208	23,4	234	9	1,3	11,7	30	2,4	60	0,36	456,5
РРС-4.5	12	57,6	1980	113,1	20,8	249,6	23,4	280,8	11	1,3	14,3	36	2,9	72	0,43	548
РРС-4.5	14	67,2	2340	132,0	20,8	291,2	23,4	327,6	13	1,3	16,9	42	3,4	84	0,5	639,6
РРС-4.5	16	76,8	2700	151,0	20,8	332,8	23,4	374,4	15	1,3	19,5	48	3,8	96	0,58	731,1

1.291-1.2-14

Нач. отд.	Прокштейн	
Н. контр.	Мирская	
Гл. спец.	Мирская	
Ведущ.	Ширяева	

Рассольная ребристая стенная батарея длиной 4,5 м типа РРС-4.5

Стадия	Лист	Листов
Р		

АО „ИНРЕКОН"

Взам. инв. № | Подп. и дата | Инв. № подл.

РАССОЛЬНАЯ РЕБРИСТАЯ СТЕННАЯ БАТАРЕЯ РРС-5.0

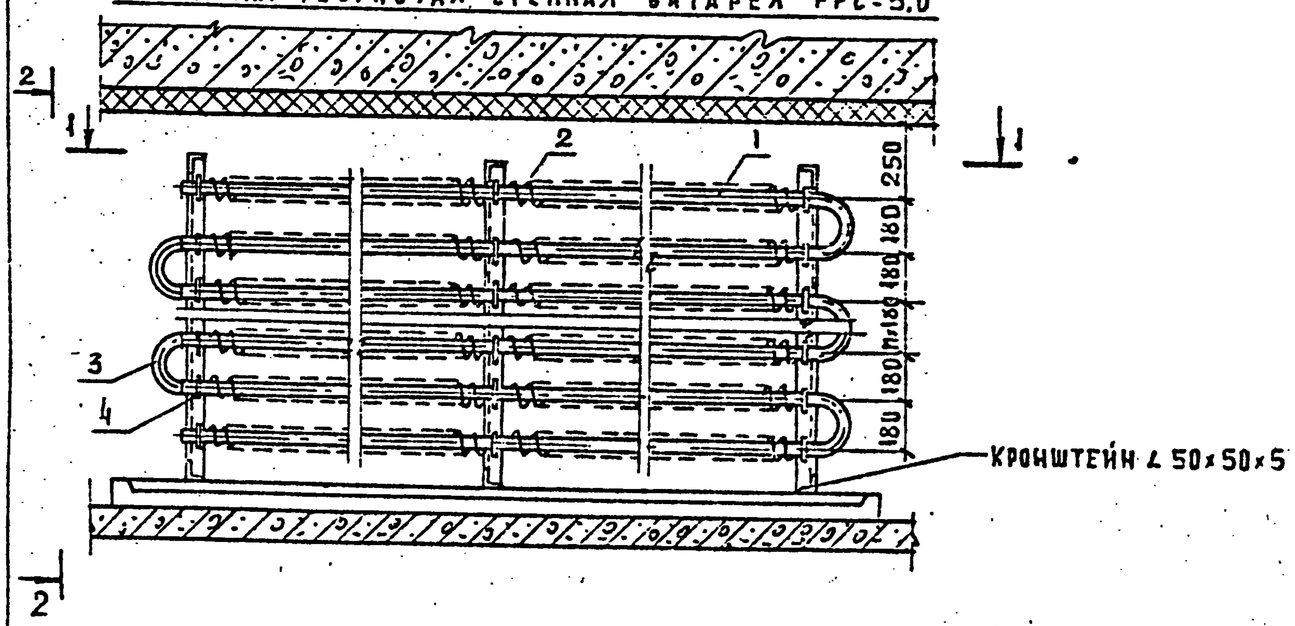

Примечание:

1. В - размер по проекту; но не менее 250 мм.

Тип батареи	Число труб n	Поверхность охлаждения м²	Высота батареи по осям в мм	Емкость батареи л	Позиции 1 Труба 57×3.5 ГОСТ 8732-78 Масса кг ед.	1 общ.	2 Лента -4.5×1.2 ГОСТ 103-76 Масса кг ед.	2 общ.	3 Колено 57×3.5 R=283 ГОСТ 8732-78 кол	3 Масса кг ед.	3 общ.	4 Хомутик ф8×210 ГОСТ 2590-88 кол	4 Масса общ. кг	5 Гайка М8 ГОСТ 5915-70 кол	5 Масса общ. кг	Общая масса кг
РРС-5.0	6	32.4	900	62.2	23.1	138.6	26.1	156.6	5	1.3	6.5	18	1.4	36	0.2	303.3
РРС-5.0	8	43.2	1260	80.7	23.1	184.8	26.1	208.8	7	1.3	9.1	24	1.9	48	0.29	404.9
РРС-5.0	10	54	1620	101	23.1	231	26.1	261	9	1.3	11.7	30	2.4	60	0.36	506.5
РРС-5.0	12	64.8	1980	121.4	23.1	277.2	26.1	313.2	11	1.3	14.3	36	2.9	72	0.43	608
РРС-5.0	14	75.6	2340	141.7	23.1	323.4	26.1	365.4	13	1.3	16.9	42	3.4	84	0.5	709.6
РРС-5.0	16	86.4	2700	162	23.1	369.6	26.1	417.6	15	1.3	19.5	48	3.8	96	0.58	811.1

Нач. отд.	Пронштейн	
Н. контр.	Мирская	
Гл. спец.	Мирская	
Зел. инж.	Ширяева	

1.291-1.2-15

Рассольная ребристая стенная батарея длиной 5.0 м типа РРС-50

Стадия	Лист	Листов
Р		

АО ИНРЕКОН

Взам. инв. № | Подп. и дата | Инв. № подл.

Рассольная ребристая стенная батарея РРС-5,5

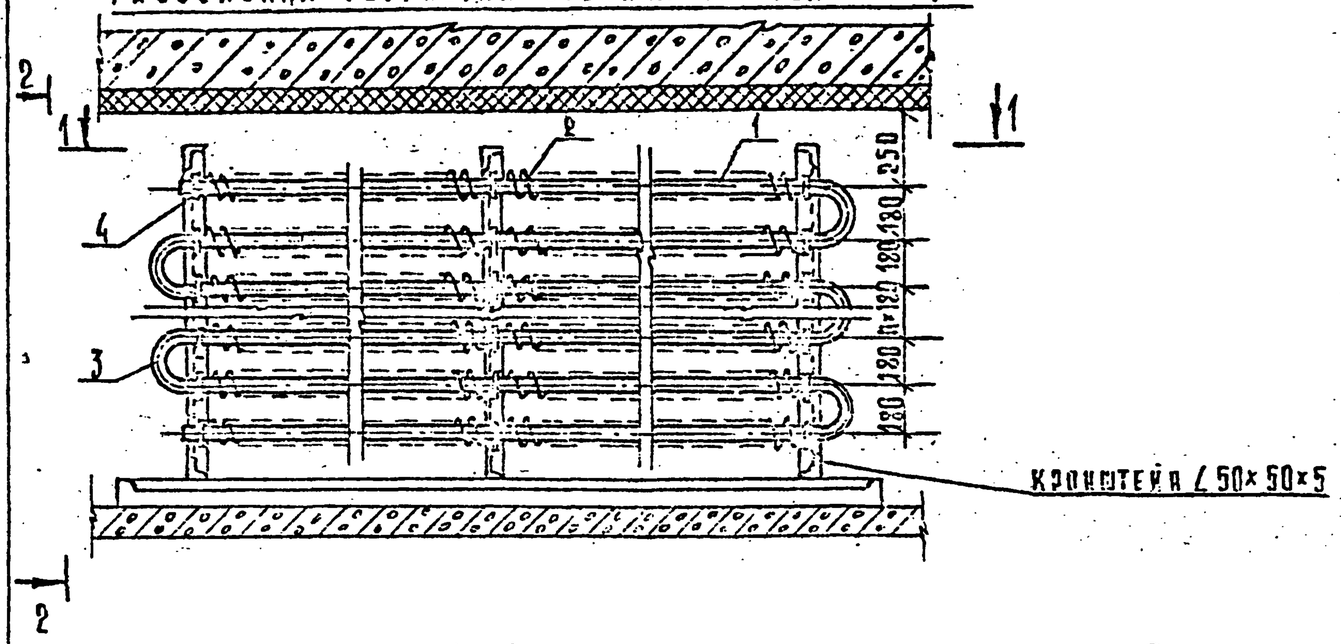

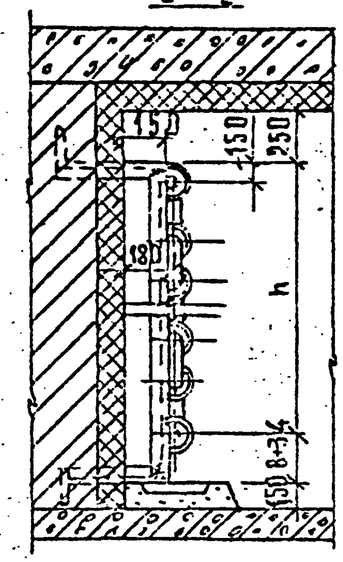

В – размер по проекту, но не менее 250 мм.

1 – 1

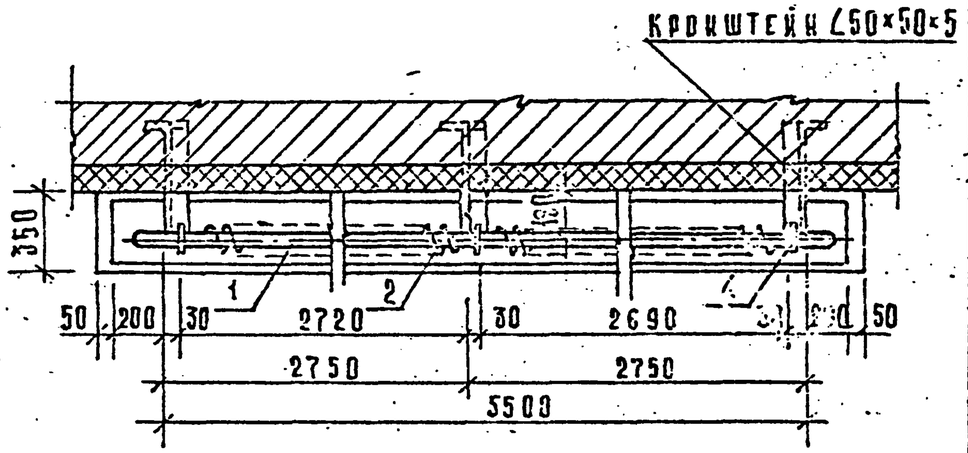

Тип батареи	Число труб n	Поверхность охлаждения, м²	Высота батареи по осям в мм, h	Емкость батареи л	Позиции 1 Труба 57×3,5 ГОСТ 8532-78 Масса, кг ед.	1 Труба 57×3,5 ГОСТ 8532-78 Масса, кг общ.	2 Лента -45×1,2 ГОСТ 103-76 Масса, кг ед.	2 Лента -45×1,2 ГОСТ 103-76 Масса, кг общ.	3 Колено 57×3,5 ГОСТ 8732-78 кол.	3 Колено 57×3,5 ГОСТ 8732-78 Масса, кг ед.	3 Колено 57×3,5 ГОСТ 8732-78 Масса, кг общ.	4 Хомутик Ø8×210 ГОСТ 2590-88 кол.	4 Хомутик Ø8×210 ГОСТ 2590-88 Масса общ. кг	5 Гайка М8 ГОСТ 5915-70 кол.	5 Гайка М8 ГОСТ 5915-70 Масса общ. кг	Общая масса кг
РРС-5,5	6	35,4	900	68,2	25,4	152,4	28,8	172,8	5	1,3	6,5	18	1,4	36	0,2	333,3
РРС-5,5	8	47,2	1260	90,3	25,4	203,2	28,8	230,4	7	1,3	9,1	24	1,9	48	0,29	444,9
РРС-5,5	10	59	1620	114	25,4	254	28,8	288	9	1,3	11,7	30	2,4	60	0,36	556,5
РРС-5,5	12	71,5	1980	137	25,4	304,8	28,8	345,6	11	1,3	14,3	36	2,9	72	0,43	668
РРС-5,5	14	82,6	2340	159,9	25,4	355,6	28,8	403,2	13	1,3	16,9	42	3,4	84	0,5	779,6
РРС-5,5	16	94,4	2700	182,8	25,4	406,4	28,8	460,8	15	1,3	19,5	48	3,8	96	0,58	891,1

Нач. отд.	Прокштейн	
Н. контр.	Мирская	
Гл. спец.	Мирская	
Вед. инж.	Ширяева	

1.291-1.2-16

Рассольная ребристая стенная батарея длиной 5,5 м типа РРС-5,5

Стадия	Лист	Листов
Р		

АО „ИНРЕКОН"

Инв. № подл. | Подп. и дата | Взам. инв. №

Формат А3

РАССОЛЬНАЯ РЕБРИСТАЯ СТЕННАЯ БАТАРЕЯ РРС-6.0

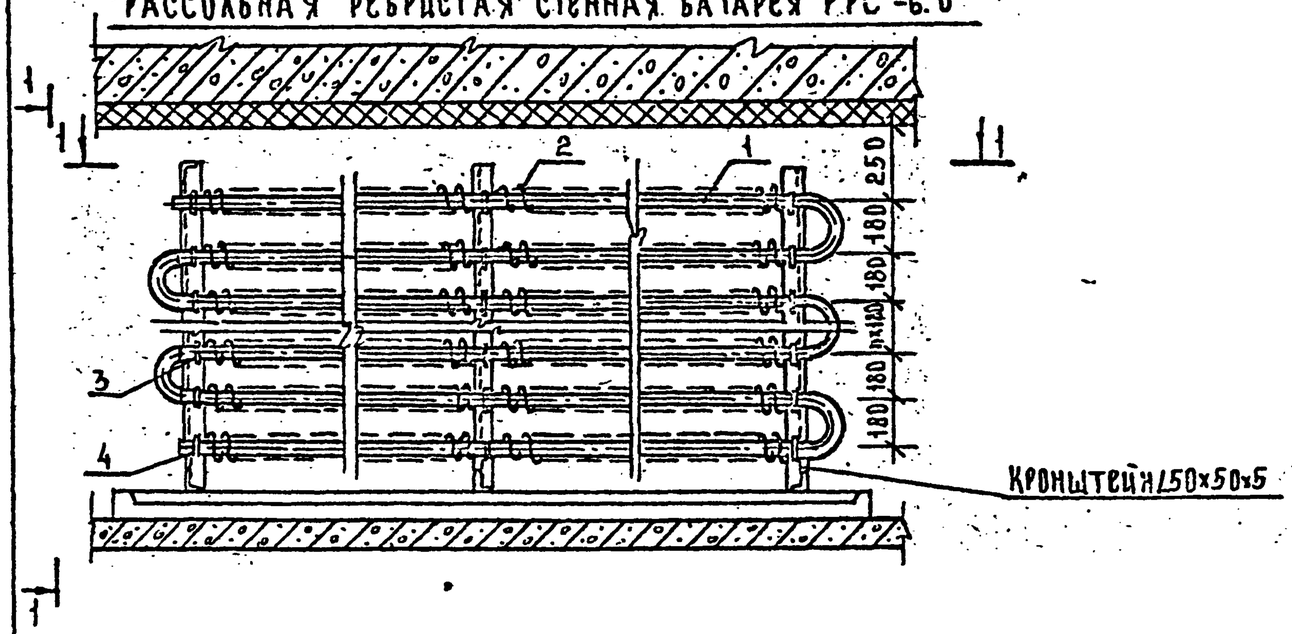

2-2

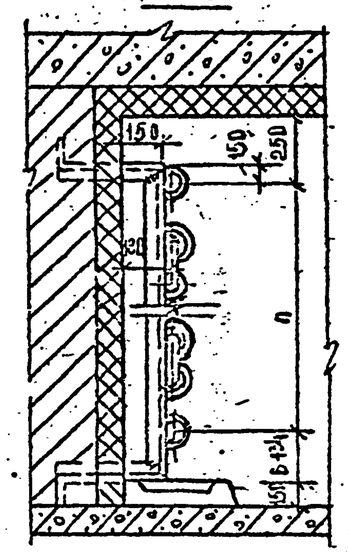

Примечание:
1. В - размер по проекту, но не менее 250мм.

1-1

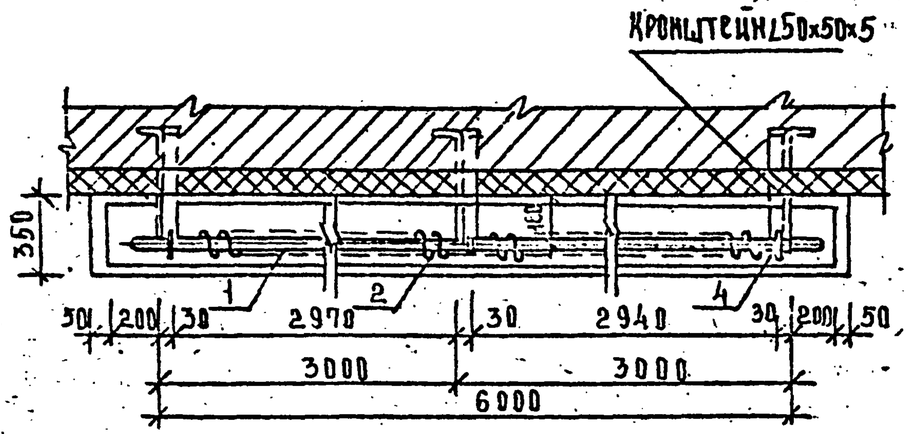

Тип батареи	Число труб h	Поверхность охлаждения м²	Высота батареи по осям в мм h	Емкость батареи л	Позиции 1: Труба 57×3,5 ГОСТ 8732-78		Позиция 2: Лента -45×1.2 ГОСТ 103-76		Позиция 3: Колено 57×3,5 ℓ=283 ГОСТ 8732-78			Позиция 4: Хомутик ф8×210 ГОСТ 25908-83		Позиция 5: Гайка М8 ГОСТ 5915-70		Общая масса кг
					Масса кг		Масса кг		Кол	Масса кг		Кол	Масса общ кг	Кол	Масса общ кг	
					ед	общ	ед	общ		ед	общ					
РРС-6.0	6	39	900	74,2	27,7	166,2	31,6	189,6	5	1,3	6,5	18	1,4	36	0,2	363.9
РРС-6.0	8	52	1260	99,1	27,7	221,6	31,6	252,8	7	1,3	9,1	24	1,9	48	0,29	485,7
РРС-6.0	10	65	1620	124	27,7	277	31,6	316	9	1,3	11,7	30	2,4	60	0,36	607,5
РРС-6.0	12	78	1980	149	27,7	332,4	31,6	379,2	11	1,3	14,3	36	2,9	72	0,43	729,2
РРС-6.0	14	91	2340	173,9	27,7	387,8	31,6	442,4	13	1,3	16,5	42	3,4	84	0,5	851
РРС-6.0	16	104	2700	198,8	27,7	443,2	31,6	505,6	15	1,3	19,5	48	3,8	96	0,58	972.7

1.291-1.2-17

Начальник	Кронштейн	
Н.контр	Мирская	
Гл.спец	Мирская	
Вед.инж	Ширяева	

Рассольная ребристая стенная батарея длиной 6.0 м типа РРС-6.0

Стадия	Лист	Листов
Р		

АО „ИНРЕКОН"

Инв.№подл. | Подп. и дата | Взам.инв.№

Оребренная труба с 3мя стойками (см. табл. 1)

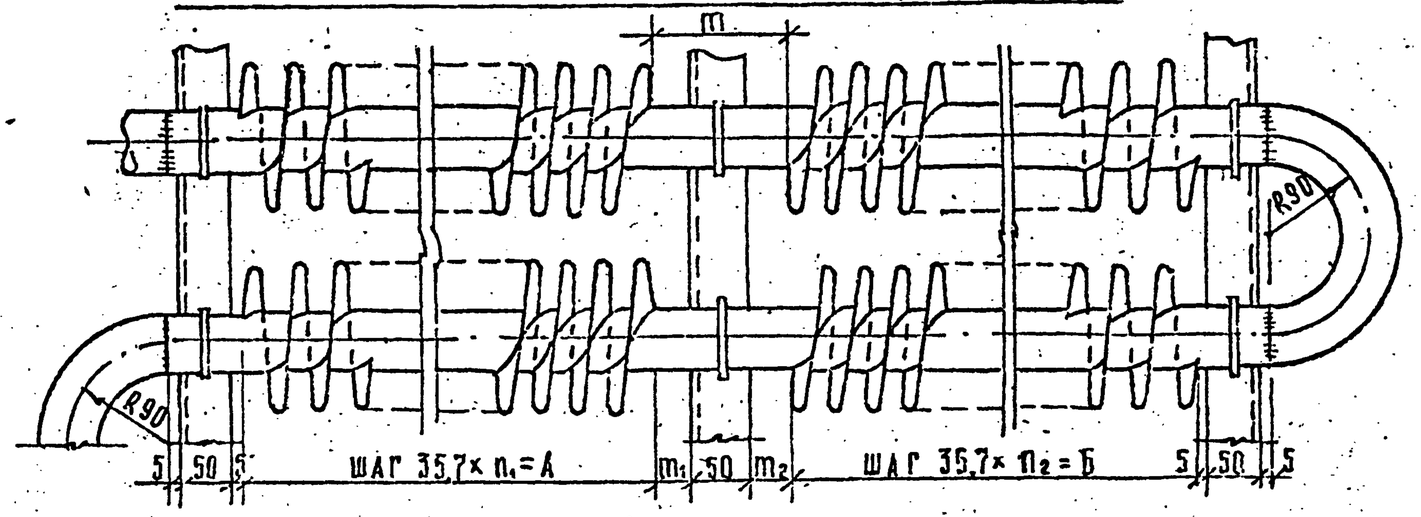

Хомутик

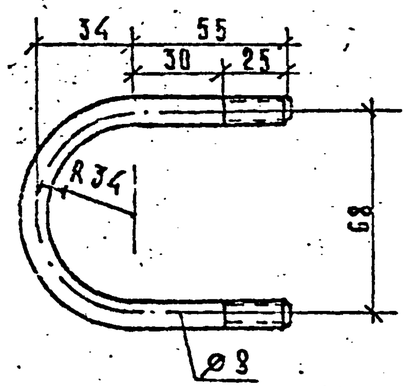

Оребренная труба с 2мя стойками (см. табл. 2)

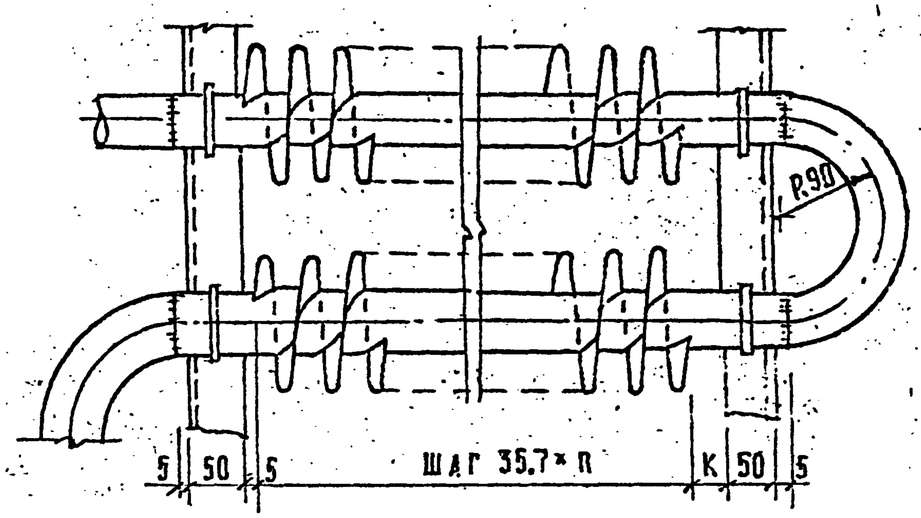

Таблица 2

Тип батареи	Длина трубы L мм	Шаг мм	Количество ребер n_1	Длина оребренной части А мм	Количество ребер n_2	Длина оребренной части Б мм	$m=m_1+50+m_2$ мм	Общая длина оребренной трубы А+Б мм	Поверхность охлаждения оребренной части трубы м²	Емкость трубы л	Труба ⌀57×3,5 ГОСТ 8732-79		Лента −45×1,2 ГОСТ 103-76		Общая масса кг
											масса, кг	длина	масса, кг		
РРС-3,5	3500	35,7	47	1677,3	45	1606,5	95,6	3294,4	3,7	6,93	16,2	42,3	17,5		34,1
РРС-4,0	4000	35,7	54	1927,8	52	1856,4	95,8	3784,2	4,2	7,92	18,5	48,8	20,7		39,2
РРС-4,5	4500	35,7	61	2177,7	59	2106,3	96	4284	4,8	8,91	20,8	55,2	23,4		44,2
РРС-5,0	5000	35,7	65	2427,6	66	2356,2	96,2	4783,8	5,4	9,9	23,1	61,6	26,1		49,2
РРС-5,5	5500	35,7	73	2677,5	73	2606,1	96,4	5283,6	5,9	10,9	25,4	68,1	28,8		54,2
РРС-6,0	6000	35,7	82	2927,4	80	2856	96,6	5783,4	6,5	11,9	27,7	74,5	31,6		59,3

Таблица 1

Тип батареи	Длина трубы L мм	Шаг мм	Количество ребер n_1	Длина оребренной части А мм	Количество ребер n_2	Длина оребренной части Б мм	$m=m_1+50+m_2$ мм	Общая длина оребренной трубы А+Б мм	Поверхность охлаждения оребренной части трубы м²	Емкость трубы л	Труба ⌀57×3,5 ГОСТ 8732-79		Лента −45×1,2 ГОСТ 103-76		Общая масса кг
											масса, кг	длина	масса, кг		
РРС-1,5	1500	35,7	38	32,14	1356,6	1,5	2,7	6,93	17,5	7,4		14,3			
РРС-2,0	2000	35,7	52	28,6	1856,4	2,1	3,7	9,24	23,9	10,1		19,3			
РРС-2,5	2500	35,7	66	29	2356,2	2,6	4,7	11,55	30,4	12,5		24,5			
РРС-3,0	3000	35,7	80	29	2856	3,2	5,5	13,86	36,8	15,6		28,3			

1.291-1.2-1в

Нач. отд.	Пронштейн	
Н. контр.	Мирская	
Гл. спец.	Мирская	
Вед. инж.	Ширяева	

Детали к чертежам рассольных ребристых стенных батарей типа РРС 1,5 ÷ РРС-6

Стадия	Лист	Листов
Р		

АО „ИНРЕКОН"

Инв. № подл. | Подп. и дата | Взам. инв. №

Формат А3

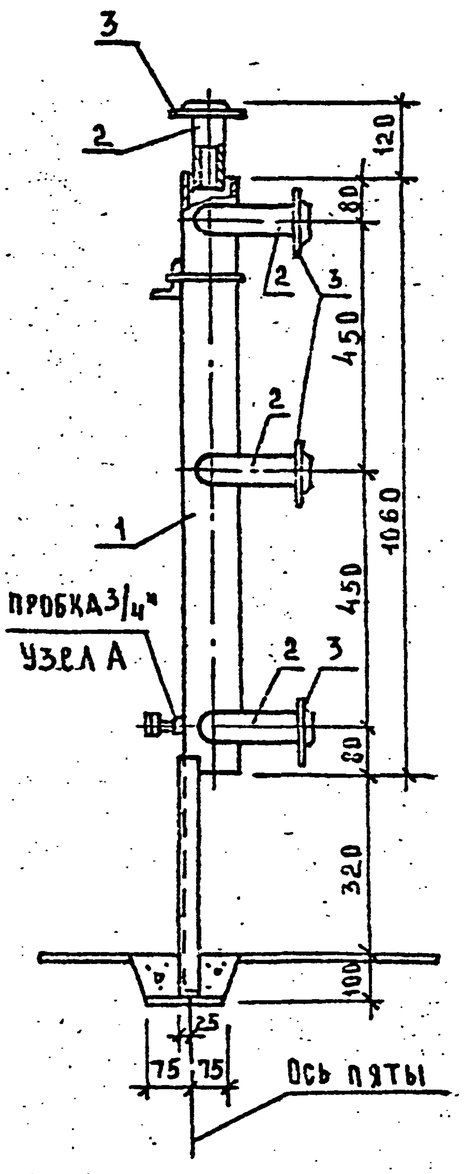

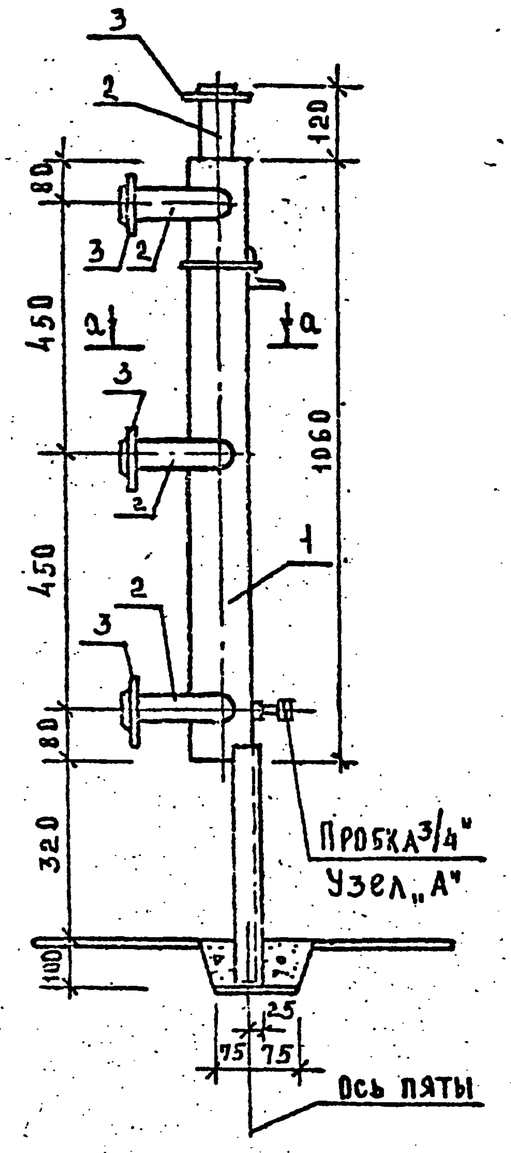

Рассольная регулирующая станция в сборе

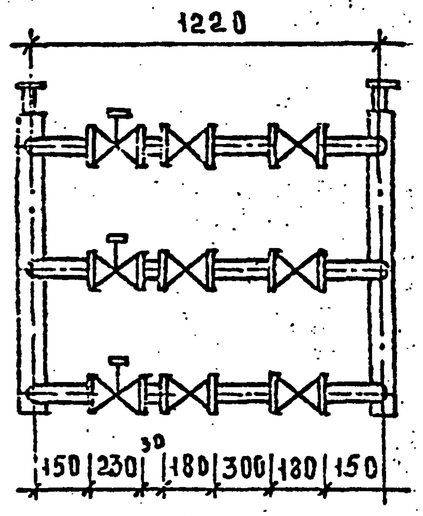

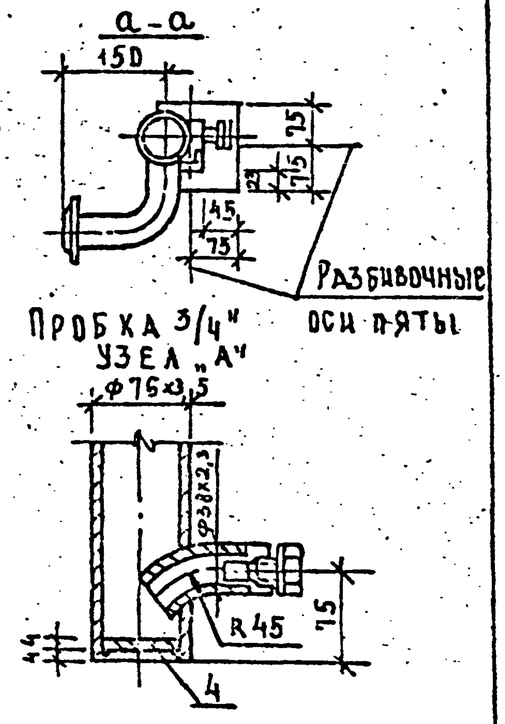

Спецификация

Марка поз.	Обозначение	Наименование	Кол	Масса ед. кг	Примечание
1	ГОСТ 8732-78*	Коллектор ф76х3,5			
		ℓ=1060мм на 4 патрубка	2	6,63	
2	ГОСТ 8732-78*	Патрубок ф57х3.5			
		Ду50, ℓ=150мм	8	0,69	
3	ГОСТ 12820-80*	Фланец стальной плоский приварной Ду50	8	2.61	
4	ГОСТ 103-76*	Донышко δ-4мм			
		ф 65	2	0,54	

Примечание

1. Соленоидный вентиль СВМ марки 15кч888р Ду 50 и задвижки 30ч6бр Ду 50 заказываются в комплекте с ответными фланцами

Нач.отд	Пронштейн		
Н.контр	Мирская		
Гл.спец	Мирская		
Вед.инж	Ширяева		

1.291-1.2-19

Рассольная регулирующая станция на 3 охлаждаемые камеры

Стадия	Лист	Листов
Р		

АО „ИНРЕКОН"

Инв.№ подл. | Подп. и дата | Взам.инв.№

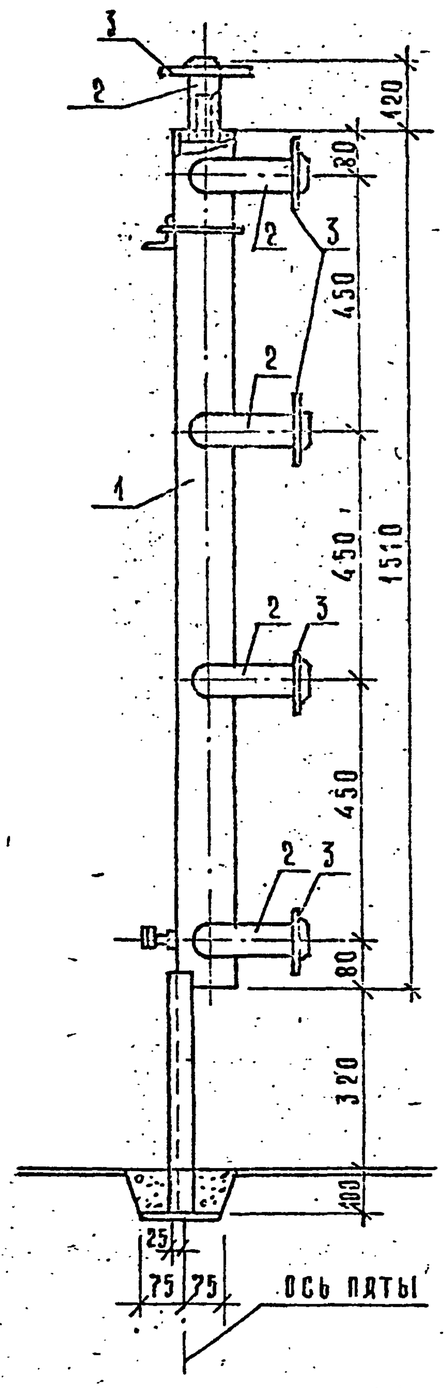

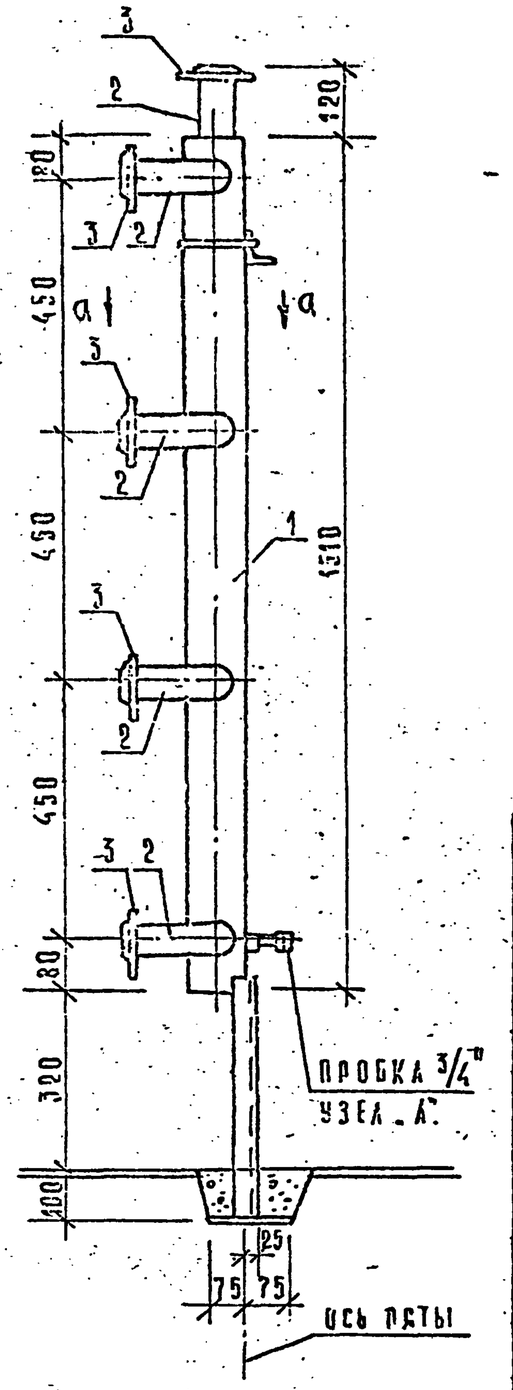

1. Сечение а-а и узел „А" см. лист 19

Рассольная регулирующая станция в сборе

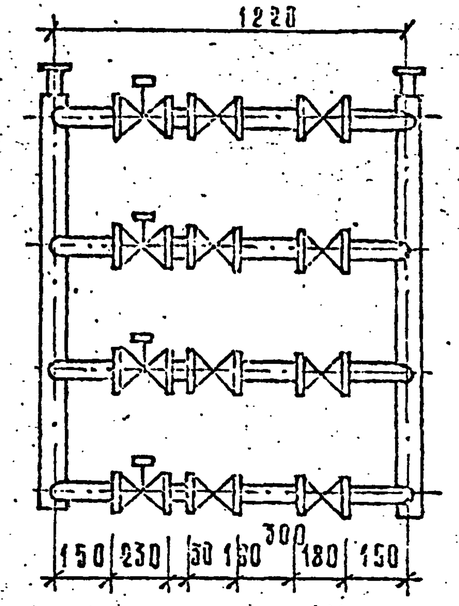

Спецификация

Марка поз.	Обозначение	Наименование	Кол.	Масса ед. кг	Примечание
1	ГОСТ 8732-78*	Коллектор ⌀89×3,5 ℓ=1510 мм			
		на 5 патрубков	2	11,14	
2	ГОСТ 8732-78*	Патрубок ⌀57×3,5			
		Ду 50, ℓ=150 мм	10	0,69	
3	ГОСТ 12820-80	Фланец стальной плоский приварной Ду50	10	4,18	
4	ГОСТ 103-76*	Донышко δ=4 мм			
		Ду 65	2	0,54	

1.291-1.2-20

Нач. отд.	Пронштейн		Рассольная регулирующая станция на 4 охлаждаемых камеры.
Н. контр.	Мирская		
Гл. спец.	Мирская		
Зед. инж.	Ширяева		

Стадия	Лист	Листов
Р.		

АО ИНРЕКОН

Инв. № подл. | Подп. и дата | Взам. инв. №

Формат А3

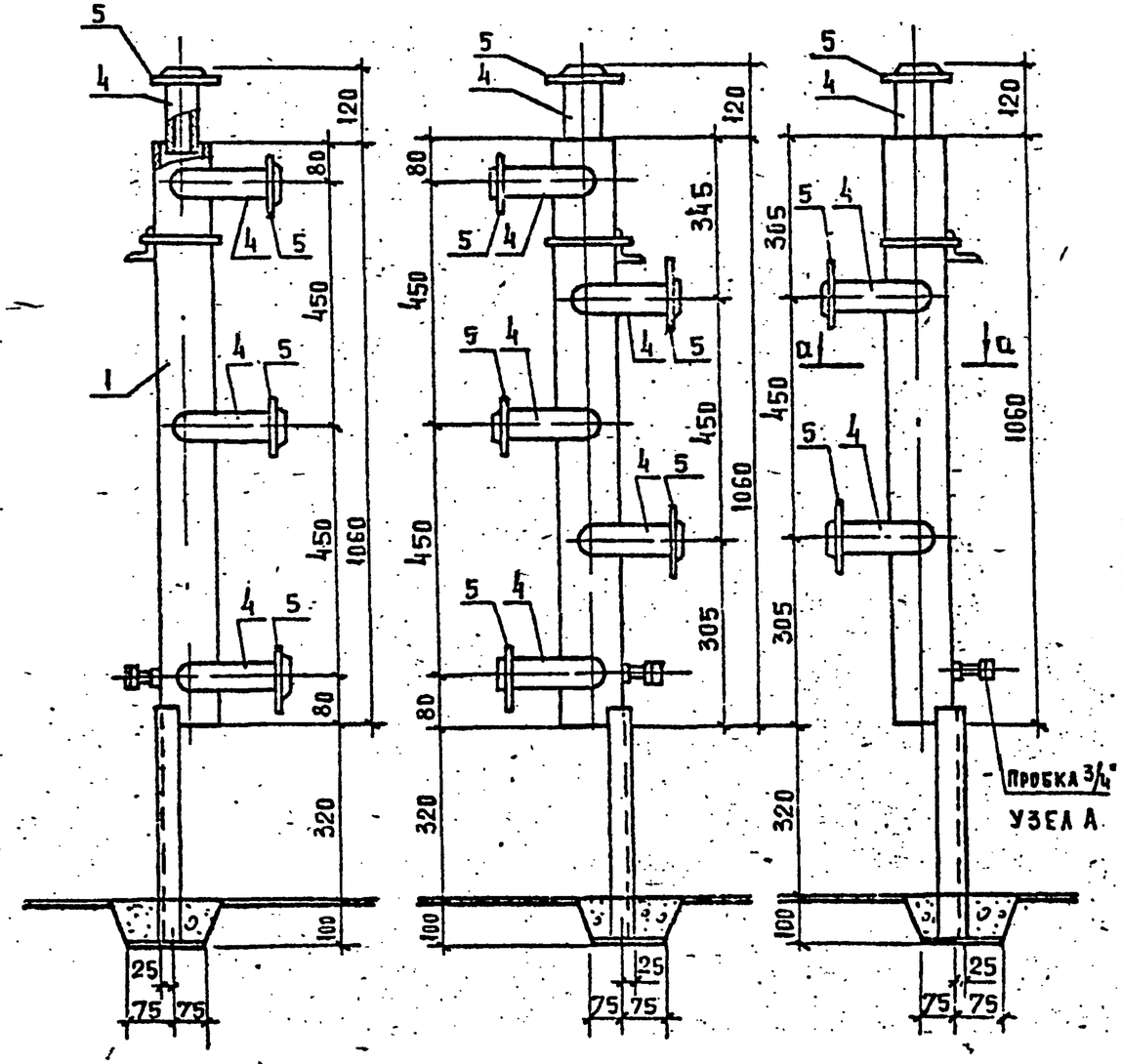

Рассольная регулирующая станция в сборе

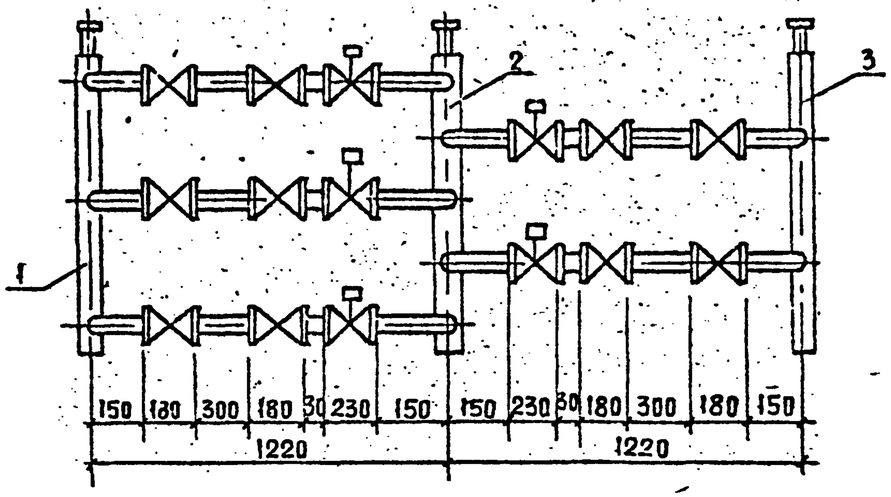

Спецификация

Марка поз.	Обозначение	Наименование	Кол	Масса ед. кг	Примечание
1	ГОСТ 8732-78*	Коллектор ф76х3,5			
		ℓ=1060мм на 4 патрубка	1	6,63	
2		Коллектор ф108х4			
		ℓ=1050мм на 6 патрубков	1	10,87	
3		Коллектор ф76х3,5			
		ℓ=1060мм на 3 патрубка	1	4,89	
4		Патрубок ф57х3,5			
		Ду 50, ℓ = 150 мм	13	4,18	
5		Фланец стальной плоский приварной Ду 50	13	4,35	
6	ГОСТ 103-76*	Донышко δ=4мм, ф65	2	0,54	
7	"	Донышко δ=4мм, ф100	1	0,63	

Примечание

1. Сечение а-а и узел „А" см. лист 21

Нач.отд.	Пронштейн		1.291-1.2-21
Н.контр.	Мирская		Рассольная регулирующая станция на 5 охлаждаемых камер.
Гл.спец.	Мирская		Стадия: Р; Лист: ; Листов:
Вед.инж.	Ширяева		АО „ИНРЕКОН"

Взам.инв.№ | Подп. и дата | Инв.№ подл.

25450-03 24

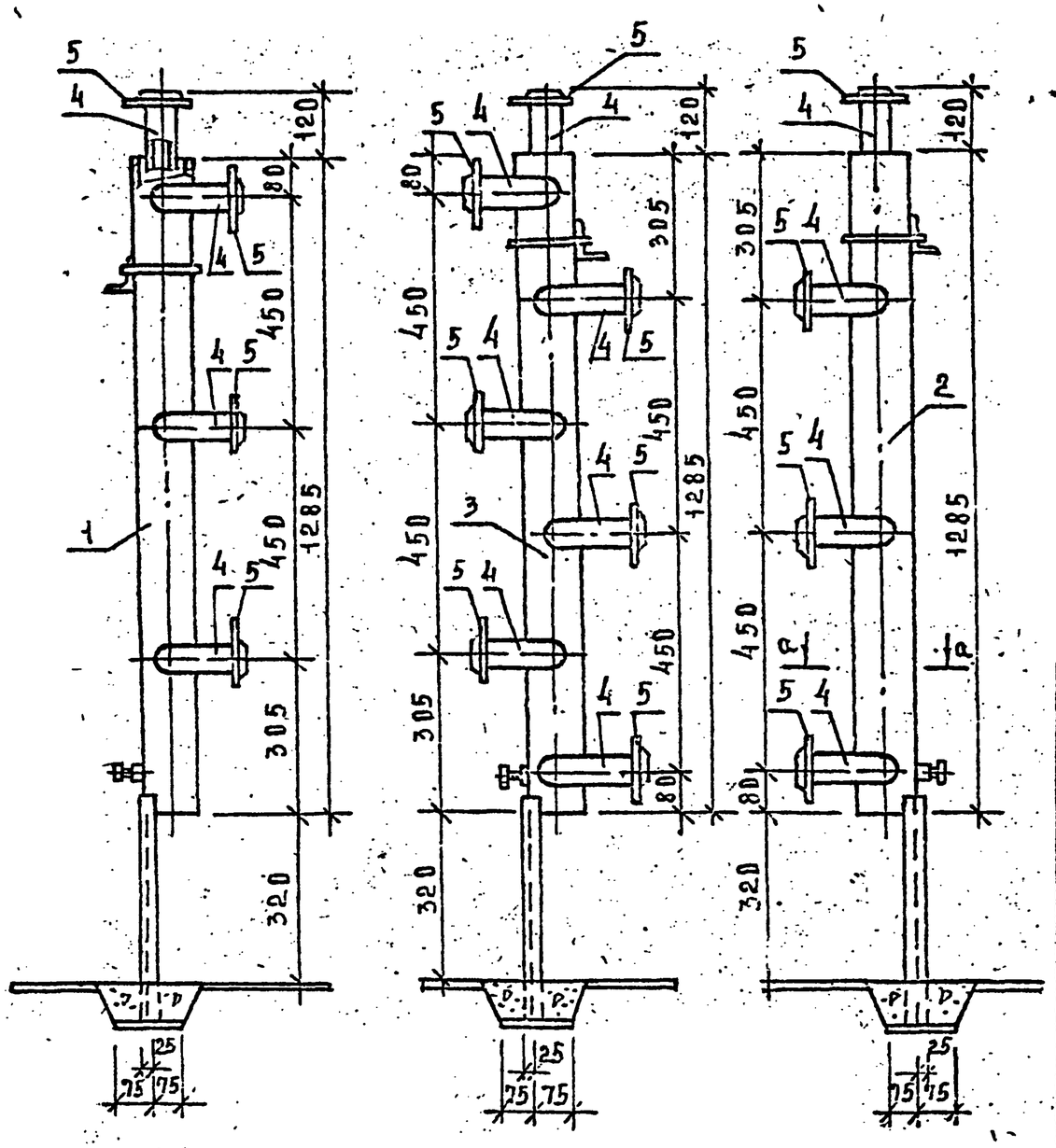

Рассольная регулирующая станция в сборе

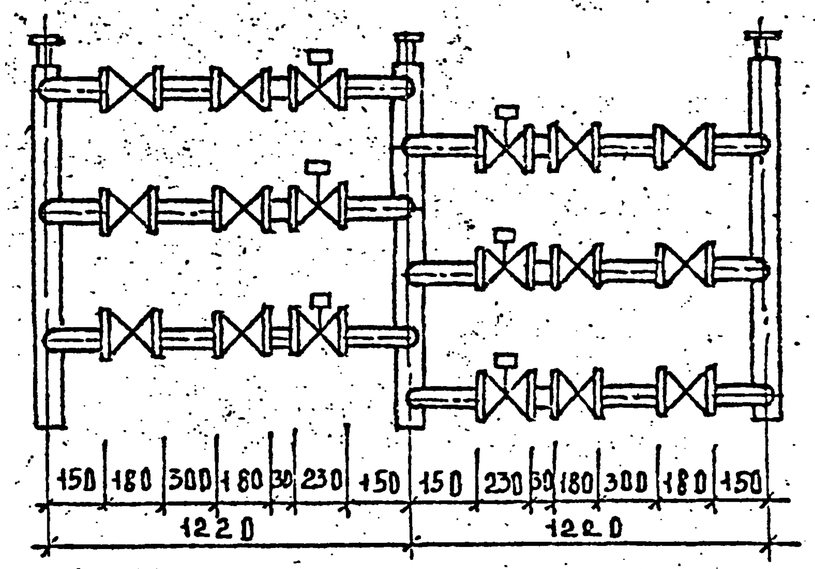

Спецификация

Марка поз	Обозначение	Наименование	Кол	Масса ед.кг	Примечание
1	ГОСТ 8732-78*	Коллектор ф76х3.5			
		l=1285мм на 4 патрубка	1	8,04	
2	ГОСТ 8732-78*	Коллектор ф76х3,5			
		l=1285мм на 4 патрубка	1	8,04	
3	ГОСТ 8732-78*	Коллектор ф108х4			
		l=1285мм на 7 патрубков	1	13.2	
4	ГОСТ 8732-78*	Патрубок ф57х3.5 l=150мм	15	0.69	
5	ГОСТ 12820-80	Фланец стальной плоский приварной Ду50	15	4.18	
6	ГОСТ 103-76*	Донышко б=4мм, ф65	2	0.54	
7	"	Донышко б=4мм ф100	1	0,63	

Примечание

1. Сечение а-а и узел „А" см. лист 21.

Нач.отд	Пронытеин		1.291-12-22
Н.контр	Мирская		Рассольная регулирующая станция на 6 охлаждаемых камер
Гл.спец	Мирская		Стадия Р · Лист 23 · Листов
Рук.гр	Ширяева		АО „ИНРЕКОН"

Инв.№ подл. | Подп. и дата | Взам.инв.№

25450-03 25 Формат А3

Коллектор рассольный

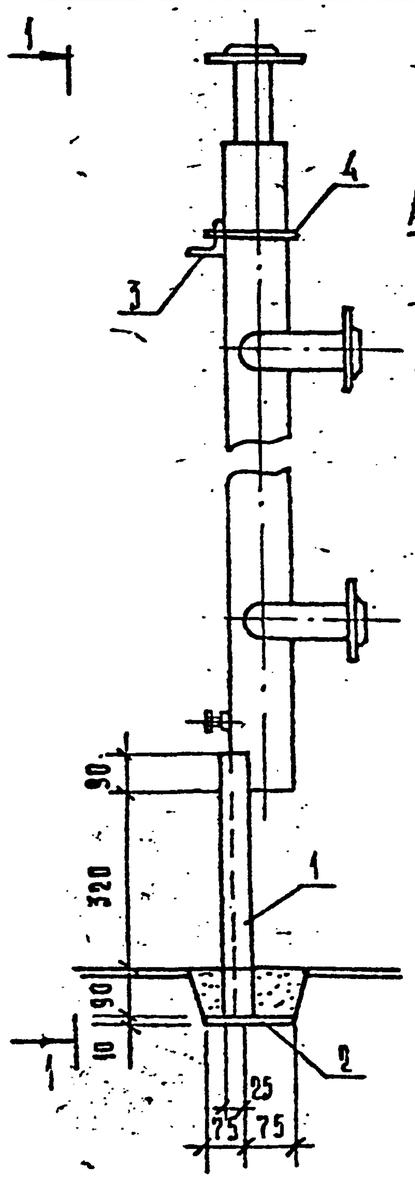

1 – 1

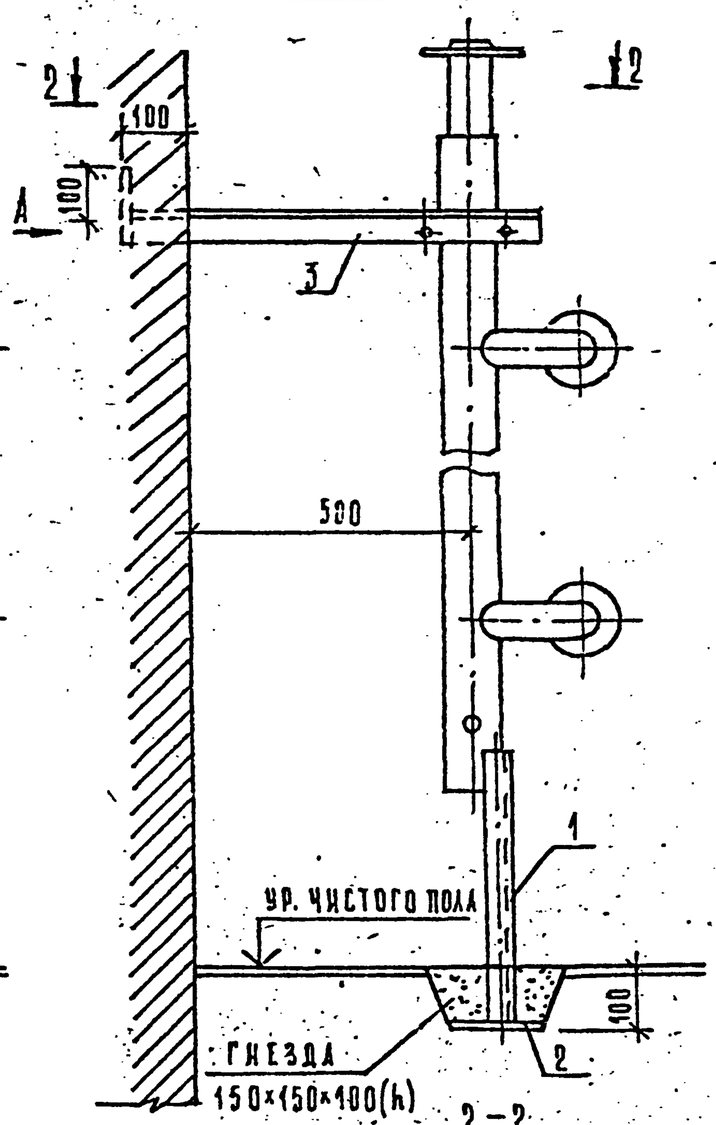

2 – 2

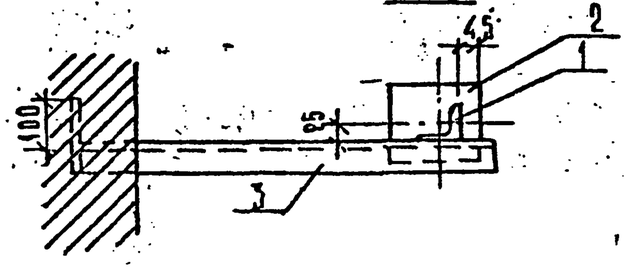

Стойка Ст-1

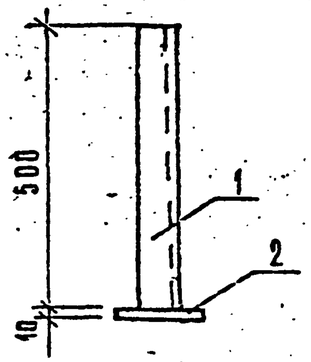

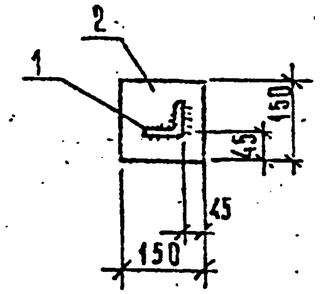

Кронштейн КР-1

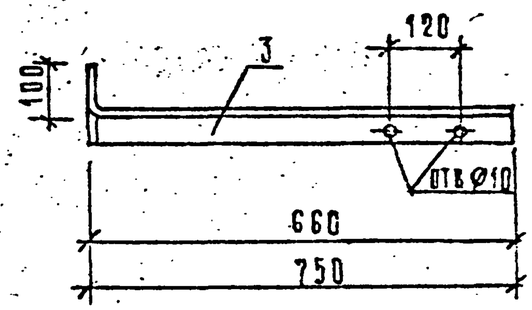

Вид А

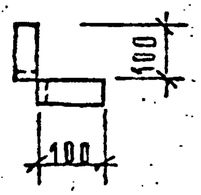

Спецификация на крепление рассольного коллектора

Марка поз.	Наименование	Обозначение	Кол.	Масса ед. кг	Примечание
		Стойка Ст-1			
1	ГОСТ 8509-86	∟63×6, ℓ=500 мм	1	2,86	
2	ГОСТ 103-76*	–150×10, ℓ=150 мм	1	1,77	
		Кронштейн КР-1			
3	ГОСТ 8509-86	∟63×6, ℓ=850 мм	1	4,86	
		Хомутик А I			
4	ГОСТ 5781-82*	ø8, ℓ=350 мм	1	0,28	

Нач. отд.	Пронштейн		1.291-1.2-23
Н. контр.	Мирская		Крепление рассольных коллекторов
Гл. спец.	Мирская		Стадия Р / Лист / Листов
Вед. инж.	Ширяева		АО „ИНРЕКОН"

Инв. № подл. | Подп. и дата | Взам. инв. №

Формат А3

ПОДВЕСКА ДЛЯ ТРУБ, ОБЪЕДИНЕННЫХ ПО ГОРИЗОНТАЛИ

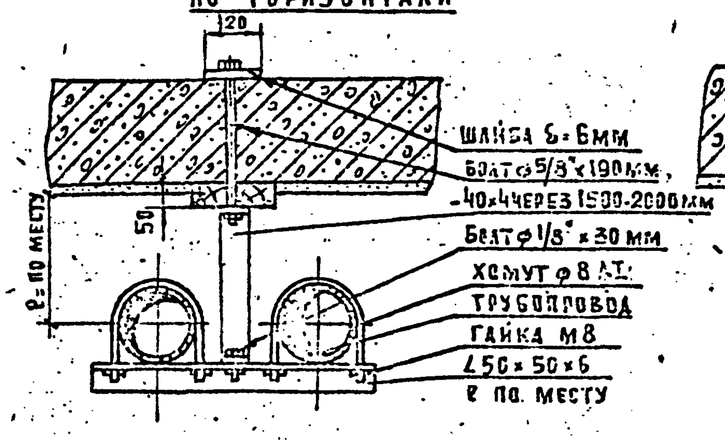

ПОДВЕСКА ДЛЯ ТРУБ, ОБЪЕДИНЕННЫХ ПО ВЕРТИКАЛИ

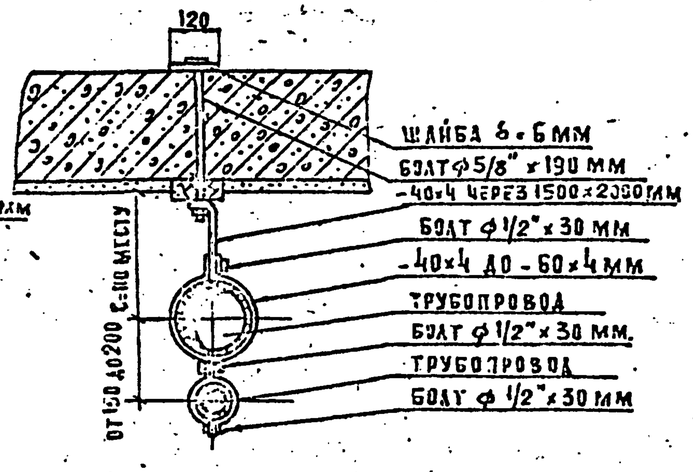

ПОДВЕСКА ДЛЯ ТРУБ ОТ Ф20 ДО Ф90

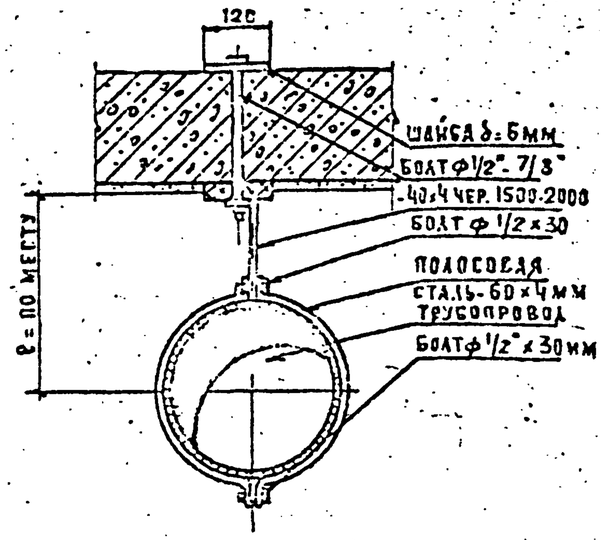

КРЕПЛЕНИЕ ТРУБОПРОВОДОВ К СТЕНЕ НА КРОНШТЕЙНЕ ПО ВЕРТИКАЛИ

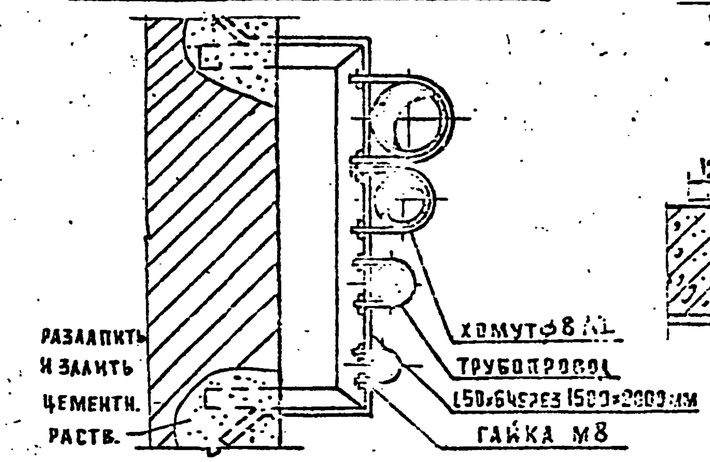

ПОДВЕСКА ДЛЯ УКЛАДКИ ТРУБ СВЕРХУ УГОЛКА ПОД ПОТОЛКОМ

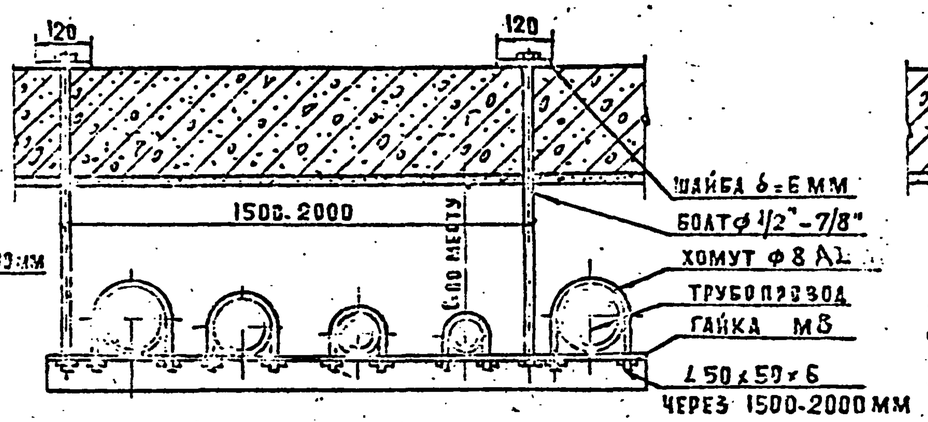

ПОДВЕСКА ДЛЯ ТРУБ ОТ Ф 90 ДО Ф 160

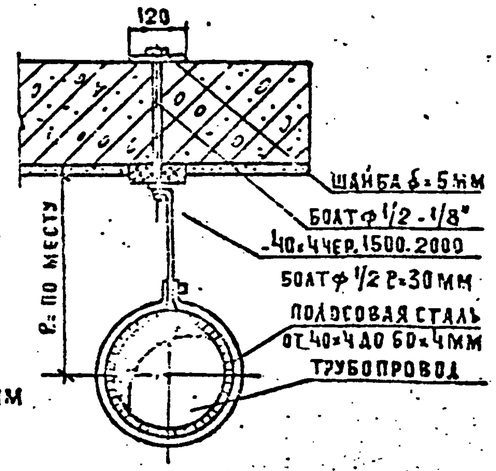

КРЕПЛЕНИЕ ТРУБОПРОВОДОВ К СТЕНЕ НА КРОНШТЕЙНЕ ПО ГОРИЗОНТАЛИ

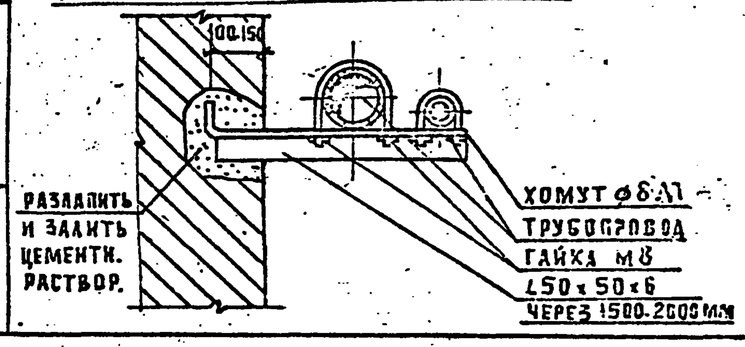

ДЛИНУ КРОНШТЕЙНОВ И РАССТОЯНИЕ МЕЖДУ ТРУБОПРОВОДАМИ ПРИНИМАТЬ ПО МЕСТУ

НАЧ.ОТД	ПРОНШТЕЙН		
Н.КОНТР.	МИРСКАЯ		
ГЛ.СПЕЦ	МИРСКАЯ		
ВЕД.ИНЖ.	ШИРЯЕВА		

1.291-1.2-24

КРЕПЛЕНИЕ НЕИЗОЛИРОВАННЫХ ТРУБОПРОВОДОВ.

СТАДИЯ	ЛИСТ	ЛИСТОВ
Р		

АО ИНРЕКОН

ВЗАМ.ИНВ.Н | ПОДП. И ДАТА | ИНВ.Н ПОДЛ.

Крепление трубопроводов к потолку

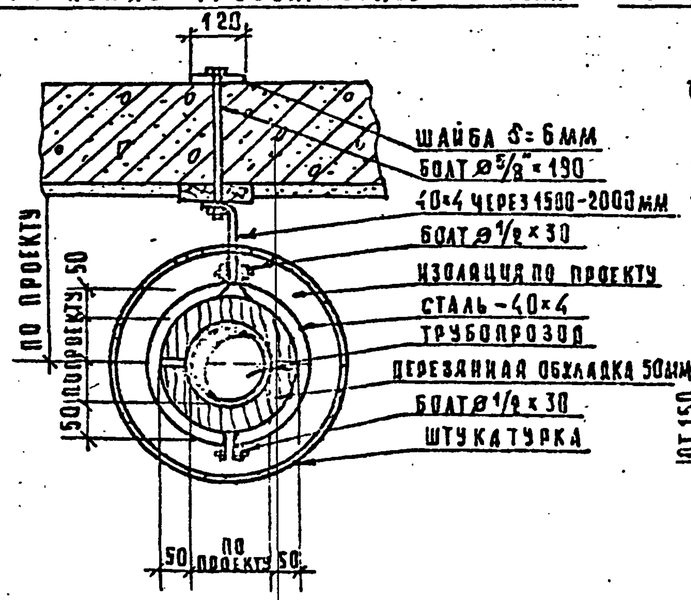

Крепление к потолку трубопроводов объединенных по вертикали

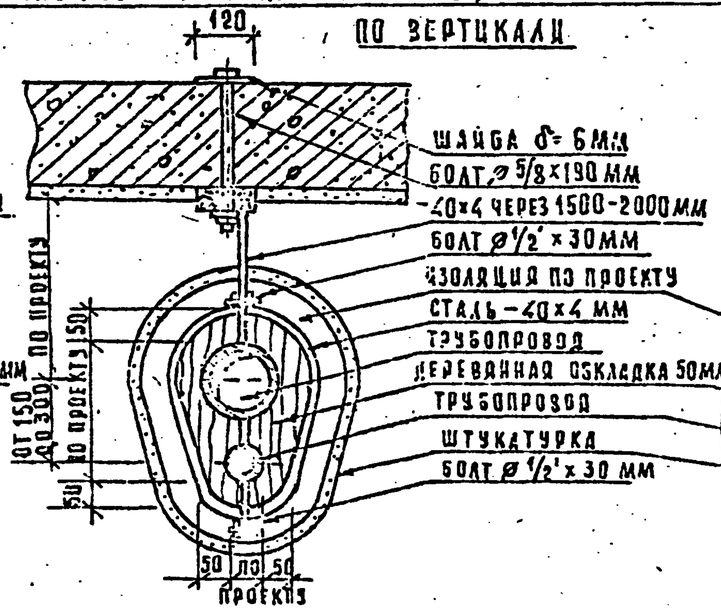

Крепление к потолку трубопроводов объединенных по горизонтали

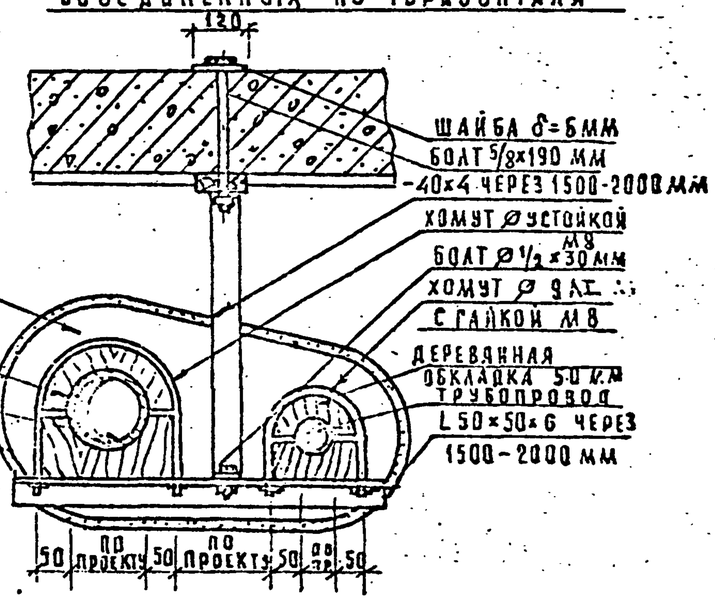

Крепление к стене трубопроводов объединенных по вертикали на кронштейне

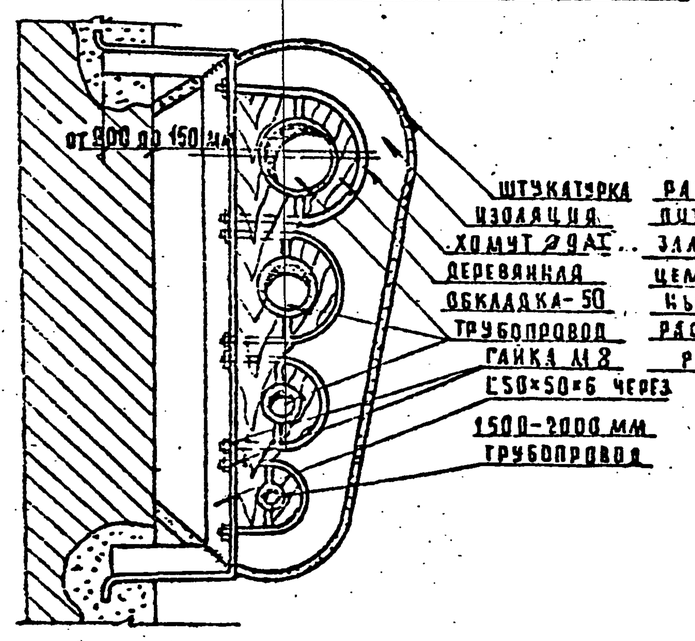

Крепление к стене трубопровода на кронштейне

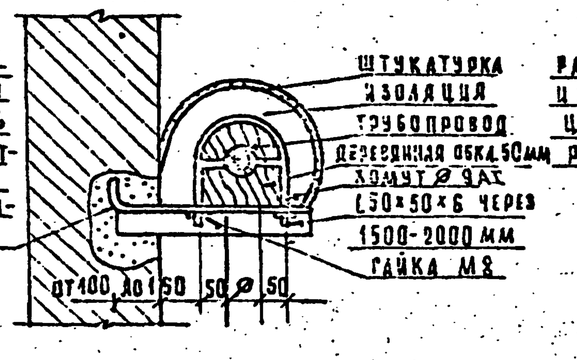

Крепление к стене трубопроводов объединенных по горизонтали на кронштейне

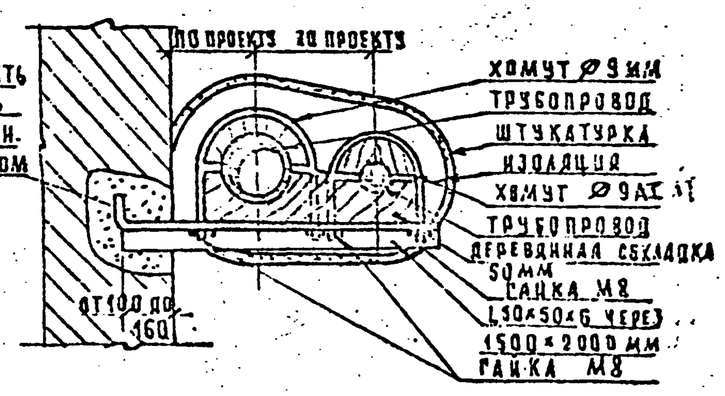

Длину кронштейнов и расстояние между трубопроводами принимать по месту.

Нач.отд.	Пронштейн		1291-1.2-25	
Н.контр.	Мирская		Крепление изолированных трубопроводов	Стадия Р / Лист / Листов
Гл.спец.	Мирская			АО ИНРЕКОН
Зед.инж.	Шорлева			

25450-03 28

Формат А3

Вертикальный трубопровод

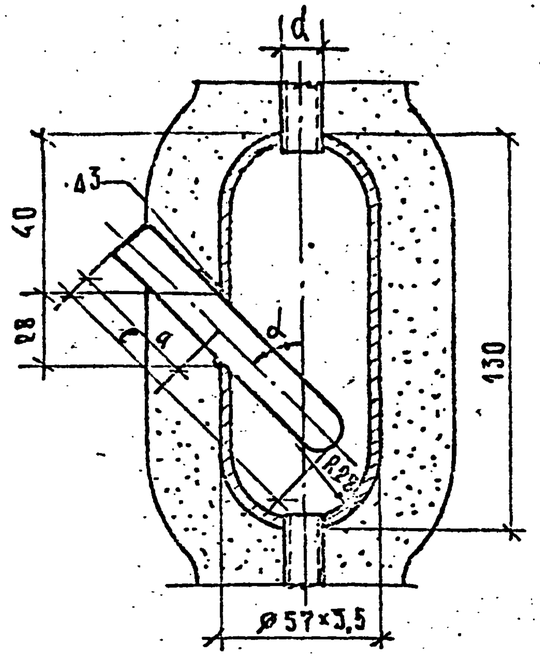

Горизонтальный трубопровод

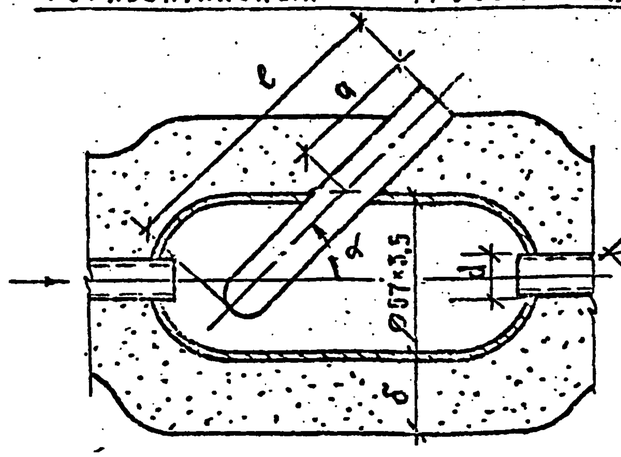

Вертикальный тр-д

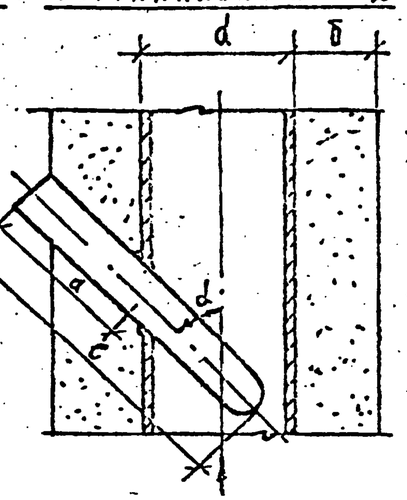

Горизонтальный тр-д

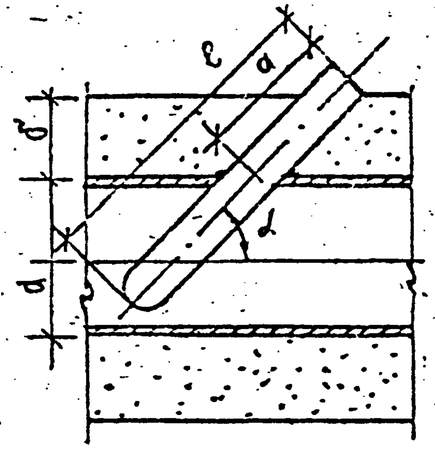

Гильза термометровая под технический стеклянный ртутный термометр (ГОСТ 2823-79*)

Горизонтальный трубопровод

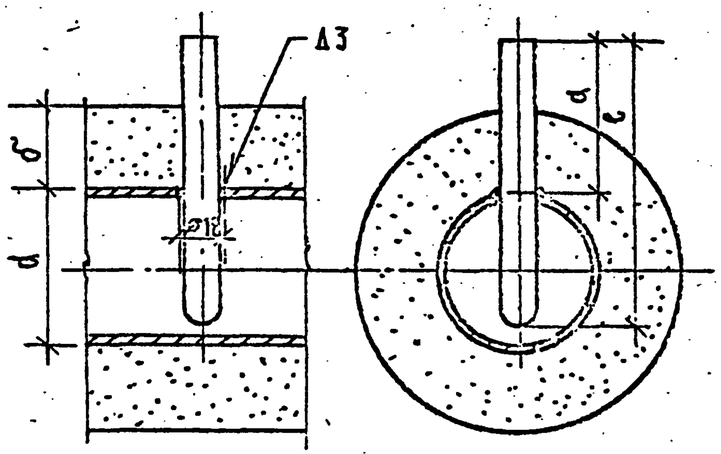

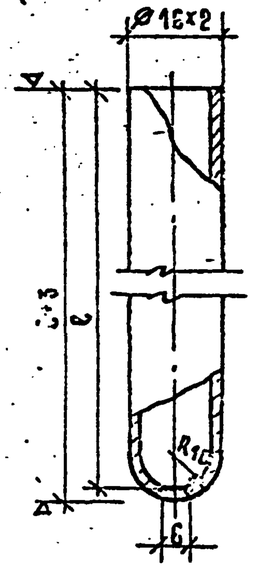

Наружн. диаметр труб d	Узел гильзы	Угол наклона гильзы α	Толщина изоляции, мм δ=0		δ=30		δ=50		δ=100		δ=150	
			Размеры гильзы, мм									
			a	ℓ	a	ℓ	a	ℓ	a	ℓ	a	ℓ
14 20 25 32 38 45	А, Б	45°	15	65	55	105	80	125	150	205	—	—
57	В, Г	45°	15	65	55	105	80	125	150	205	—	—
75				85		125		165		255	—	—
89				105		165		165		255	220	325
108				125		165		205		255	220	325
133				165		205		255		325	220	325
159	В, Д	70°-вертикальный трубопр. 90°-горизонтальн. трубопровод.	10	125	40	165	60	165	110	205	160	255
219				165		205		205		255		325
273				165		205		205		255		325
325				205		255		255		325		325

Нач. отд.	Пронштейн		1.291-1.2-26
Н. контр.	Мирская		Гильзы для термометров
Гл. спец.	Мирская		Стадия: Р; Лист; Листов
Вед. инж.	Ширяева		АО „ИНРЕКОН"

Инв. № подл. | Подп. и дата | Взам. инв. №

Формат А3