# ТИПОВАЯ ДОКУМЕНТАЦИЯ НА КОНСТРУКЦИИ, ИЗДЕЛИЯ И УЗЛЫ ЗДАНИЙ И СООРУЖЕНИЙ

СЕРИЯ 3.820.2-53

ЗАТВОРЫ ПЛОСКИЕ ПОВЕРХНОСТНЫЕ ПЕРЕЛИВНЫЕ
РАЗМЕРОМ 2,5x1,5x2,0 м; 2,5x2,0x2,5 и 5,0x2,5x2,8 м

**ВЫПУСК 2**

**Затворы плоские поверхностные переливные размером 2,5x2,0x2,5 м**

1697/03

цена 1-25

# ТИПОВАЯ ДОКУМЕНТАЦИЯ НА КОНСТРУКЦИИ, ИЗДЕЛИЯ И УЗЛЫ ЗДАНИЙ И СООРУЖЕНИЙ

СЕРИЯ 3.820.2-53

ЗАТВОРЫ ПЛОСКИЕ ПОВЕРХНОСТНЫЕ ПЕРЕЛИВНЫЕ РАЗМЕРОМ 2,5x1,5x2,0 м; 2,5x2,0x2,5 и 5,0x2,5x2,8 м

ВЫПУСК 2

## Затворы плоские поверхностные переливные размером 2,5x2,0x2,5 м

Разработана
институтом «Ленгипроводхоз»
Главнечерноземводстроя
Минводхоза СССР

Утверждена Минводхозом СССР
Протокол № 603 от 1.11.1984
Введена в действие с 30.05.1985

Главный инженер института Д.А.Плотников

Главный инженер проекта С.А.Гитин

выпуск 2

# Содержание


| Обозначение | Наименование | Стр. |
|---|---|---|
| ЗПП2,5×2,0×2,5-00.000 | Затвор плоский поверхностный переливной размером 2.5×2.0×2.5м | 3 |
| ЗПП2.5×2,0×2,5-01.000 | Закладные части | 3 |
| ЗПП2,5×2,0×2,5-00.000 СБ | Затвор плоский поверхностный переливной размером 2.5×2.0×2.5м Сборочный чертеж. | 4 |
| ЗПП2,5×2,0×2.5-00.000 ВС | Затвор плоский поверхностный переливной размером 2.5×2.0×2.5м Ведомость спецификаций. | 5 |
| ЗПП2,5×2,0×2.5-00.000 ВП | Затвор плоский поверхностный переливной размером 2.5×2.0×2.5м Ведомость покупных изделий. | 6 |
| ЗПП2,5×2,0×2,5-01.000СБ | Закладные части Сборочный чертеж. | 7 |
| ЗПП2,5×2,0×2.5-01.100 | Стойка. | 8 |
| ЗПП2,5×2,0×2,5-01.100СБ | Стойка. Сборочный чертеж | 9 |
| ЗПП2,5×2,0×2,5-01.101 | Ребро. | 10 |
| ЗПП2,5×2,0×2,5-01.201 | Ребро | 10 |
| ЗПП2,5×2,0×2,5-01.200 | Ригель | 11 |
| ЗПП2,5×1.5×2,0-01.300 | Балка пороговая. | 11 |
| ЗПП2,5×2,0×2,5-01.200 СБ | Ригель. Сборочный чертеж | 12 |
| ЗПП2,5×1,5×2,0-01.300 СБ | Балка пороговая. Сборочный чертеж. | 13 |
| ЗПП2,5×2,0×2.5-02.000 | Затвор | 14 |
| ЗПП2,5×1,5×2,0-01.301 | Ребро | 14 |
| ЗПП2,5×2,0×2,5-02.000 СБ | Затвор. Сборочный чертеж. | 15 |
| ЗПП2,5×2,0×2,5-02.100 | Металлоконструкция. | 16 |
| ЗПП2,5×2,0×2,5-02.100СБ | Металлоконструкция. Сборочный чертеж. | 17 |
| ЗПП2,5×2,0×2,5-02.101 | Обшивка | 18 |

| Обозначение | Наименование | Стр. |
|---|---|---|
| ЗПП2,5×2,0×2.5-02.102 | Уголок | 18 |
| ЗПП2,5×1,5×2.0-02.103 | Накладка | 19 |
| ЗПП2,5×1,5×2,0-02.104 | Накладка | 19 |
| ЗПП2,5×1,5×2,0-02.105 | Накладка | 20 |
| ЗПП2,5×2.0×2.5-02.103 | Проушина | 20 |
| ЗПП2,5×2,0×2,5-02.104 | Ребро | 21 |
| ЗПП2.5×2,0×2,5-02.105 | Ребро | 21 |
| ЗПП2.5×2.0×2,5-02.106 | Ребро | 22 |
| ЗПП2,5×2,0×2,5-02.107 | Ребро | 22 |
| ЗПП2,5×1,5×2,0-02,200 | Торцевой отбой | 23 |
| ЗПП2,5×2,0×2,5-02.108 | Ребро | 23 |
| ЗПП2,5×1,5×2,0-02,200 | Торцевой отбой Сборочный чертеж | 24 |
| ЗПП2,5×1,5×2,0-02.201 | Основание | 24 |
| ЗПП2,5×1,5×2,0-02.202 | Ребро | 25 |
| ЗПП2,5×1,5×2,0-02,203 | Упор | 25 |
| ЗПП2,5×1.5×2,0-02.001 | Накладка нижняя | 26 |
| ЗПП2,5×2,0×2,5-02.001 | Накладка боковая | 26 |
| ЗПП2,5×2,0×2,5-03.000 | Колонка | 27 |
| ЗПП2,5×1,5×2,0-02.003 | Уплотнение нижнее | 27 |
| ЗПП2,5×2,0×2,5-03.000 СБ | Колонка. Сборочный чертеж | 28 |
| ЗПП2,5×2,0×2,5-03.001 | Основание нижнее | 28 |
| ЗПП2,5×2,0×2,5-03.002 | Основание верхнее | 29 |
| 26.058.ПВ.070.000 Г4 | Подъемник одновинтовой с ручным приводом груз 10тс марки 10В. Габаритный чертеж | 30 |
| 26.058.ПВ.140.000 Г4 | Подъемник одновинтовой с электроприводом груз 10тс марки 10ЭВ Габаритный чертеж | 31 |


Подпись и дата | Инв.N дубл. | Взам. инв.N | Подпись и дата | Инв.N подл.

выпуск 2

| Формат | Зона | Поз. | Обозначение | Наименование | Кол. | Примеч. |
|---|---|---|---|---|---|---|
| | | | | Документация | | |
| А3 | | | 3ПП2,5×2,0×2,5-00.000СБ | Сборочный чертеж | | |
| А3 | | | 3ПП2,5×2,0×2,5-00.000ВС | Ведомость спецификаций | | |
| А3 | | | 3ПП2,5×2,0×2,5-00.000ВП | Ведомость покупных | | |
| | | | | изделий | | |
| А3 | | | 26.058 ПВ.070.000 Г4 | Подъемник одновинтовой | | |
| | | | | с ручным приводом груз.10тс | | |
| | | | | марки 10В | | |
| | | | | Габаритный чертеж | | |
| А3 | | | 26.058.ПВ.140.000 Г4 | Подъемник одновинтовой | | |
| | | | | с электроприводом груз.10 | | |
| | | | | марки 10ЭВ | | |
| | | | | Габаритный чертеж | | |
| | | | | Сборочные единицы | | |
| А4 | | 1 | 3ПП2.5×2.0×2,5-01.000 | Закладные части | 1 | |
| А4 | | 2 | 3ПП 2,5×2,0×2,5-02.000 | Затвор | 1 | |
| А4 | | 3 | 3ПП 2,5×2,0×2,5-03.000 | Колонка | 1 | |
| | | | Переменные данные | для исполнений: | | |
| | | | 3ПП 2,5×2,0×2,5-00.000 | | | |
| | | | | Сборочные единицы | | |
| А4 | | 4 | 26.058.ПВ.070.000 | Подъемник одновинтовой | | |
| | | | | с ручным приводом груз.10тс | | |
| | | | | марки 10В | 1 | |
| | | | 3ПП 2,5×2,0×2,5-00.000-01 | | | |
| | | | | Сборочные единицы | | |
| А4 | | 5 | 26.058.ПВ.140.000 | Подъемник одновинтовой | | |
| | | | | с электроприводом груз.10тс | | |
| | | | | марки 10ЭВ | 1 | |

| Изм. | Лист | № докум. | Подпись | Дата | 3ПП 2,5×2,0×2,5-00.000 | | | |
|---|---|---|---|---|---|---|---|---|
| Разраб. | | Курилова | | 4.06.84 | Затвор плоский поверхностный переливной размером 2.5×2.0×2.5м | Литера | Лист | Листов |
| Провер. | | Попова | | 20.02.85 | | А | | 1 |
| Гл.инж.пр. | | Гитин | | 22.02.85 | | ЛЕНГИПРОВОДХОЗ | | |
| Н.контр. | | Бокучава | | 28.02.85 | | | | |
| Нач.отд. | | Гитин | | | | | | |

Подпись и дата | Инв. № дубл. | Взам.инв. № | Подпись и дата | Инв. № подл.

| Формат | Зона | Поз. | Обозначение | Наименование | Кол. | Примеч. |
|---|---|---|---|---|---|---|
| | | | | Документация | | |
| А3 | | | 3ПП2,5×2,0×2,5-01.000СБ | Сборочный чертеж | | |
| | | | | Сборочные единицы | | |
| А4 | | 1 | 3ПП2,5×2,0×2,5-01.100 | Стойка | 1 | |
| | | 2 | 3ПП2,5×2.0×2,5-01.100-01 | Стойка | 1 | |
| А4 | | 3 | 3ПП2,5×2,0×2,5-01.200 | Ригель | 1 | |
| А4 | | 4 | 3ПП2,5×1,5×2,0-01.300 | Балка пороговая | 1 | |
| | | | | Стандартные изделия | | |
| | | 5 | | Болт М12×50.46.029 | | |
| | | | | ГОСТ 7798-70 | 4 | |
| | | 6 | | Болт М 24×80.46.029 | | |
| | | | | ГОСТ 7798-70 | 8 | |
| | | 7 | | Гайка М12.5.029 | | |
| | | | | ГОСТ 5915-70 | 4 | |
| | | 8 | | Гайка М24.5.029 | | |
| | | | | ГОСТ 5915-70 | 12 | |
| | | 9 | | Шайба 24 65Г 029 | | |
| | | | | ГОСТ 6402-70 | 4 | |

| Изм. | Лист | № докум. | Подпись | Дата | 3.820.2-53 3ПП 2,5×2,0×2,5-01.000 | | | |
|---|---|---|---|---|---|---|---|---|
| Разраб. | | Курилова | | 4.06.84 | Закладные части | Литера | Лист | Листов |
| Провер. | | Попова | | 20.02.85 | | А | | 1 |
| Гл.инж.пр. | | Гитин | | 22.02.85 | | ЛЕНГИПРОВОДХОЗ | | |
| Н.контр. | | Бокучава | | 28.02.85 | | | | |

ЗПП 2,5×2,0×2,5-00.000СБ

Выпуск 2

## РИС. 1

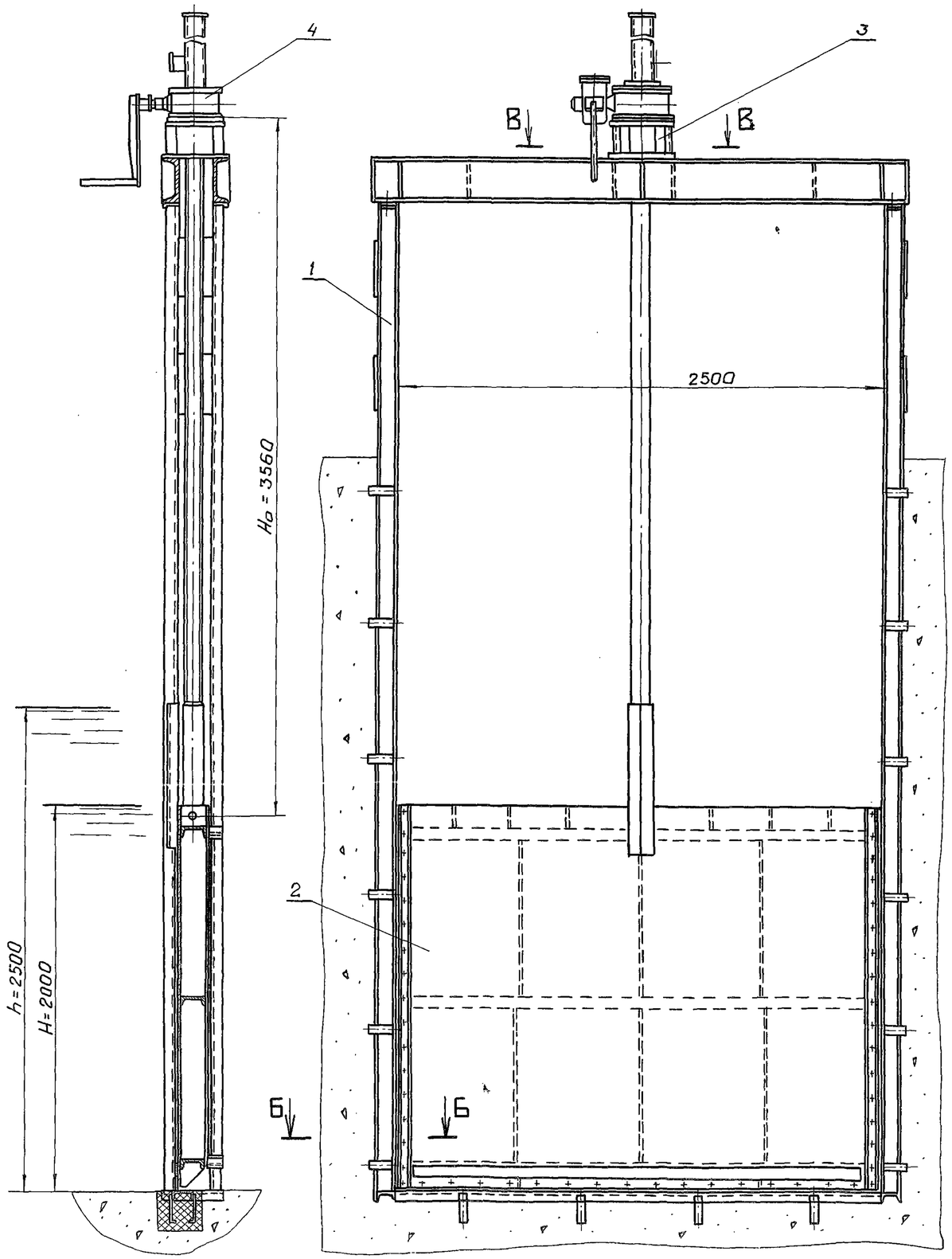


## РИС. 2

остальное - см. рис. 1

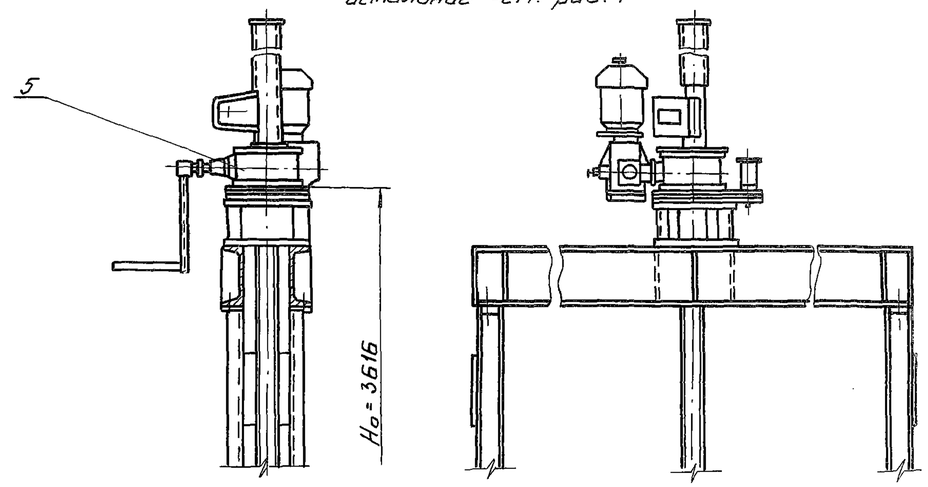


### В - В

М 1:10

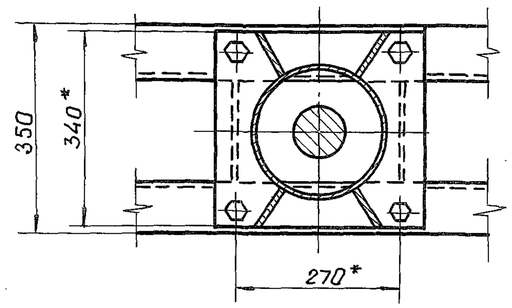


### Б - Б

М 1:10

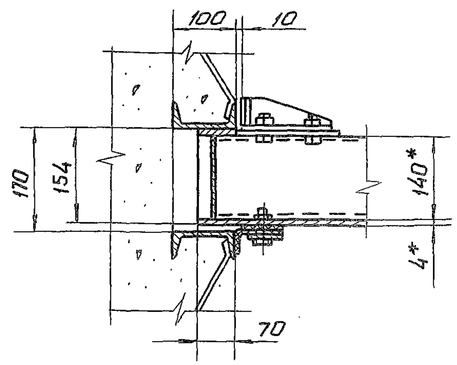


| Обозначение | Рис. | Масса кг |
|---|---|---|
| ЗПП2,5×2,0×2,5-00.000 | 1 | 1114.4 |
| -01 | 2 | 1197.4 |

1. * Размеры для справок.
2. Неуказанные предельные отклонения размеров $\pm\frac{IT14}{2}$
3. Технические требования см. ТУ33-336-85.

| Изм. | Лист | № докум. | Подпись | Дата |
|---|---|---|---|---|
| Разраб. | | Курилова | | 6.06.84 |
| Провер. | | Попова | | 20.02.85 |
| Рук. гр. | | Попова | | 20.02.85 |
| Гл.инж.пр. | | Гитин | | 22.02.85 |
| Н.контр. | | Бокучава | | 28.02.85 |

3.820.2.-53 ЗПП 2,5×2,0×2,5 -00.000 СБ

Затвор плоский поверхностный переливной размеры 2,5×2,0×2,5м Сборочный чертеж.

| Литера | Масса | Масштаб |
|---|---|---|
| А | см. табл. | 1:25 |
| Лист | Листов 1 | |

ЛЕНГИПРОВОДХОЗ

Выпуск 2

| № строки | Обозначение | Наименование | Куда входит: Обозначение | Куда входит: Кол. | Общее кол. | Примечание |
|---|---|---|---|---|---|---|
| 1 | ЗПП 2,5×2,0×2,5-00.000 | Затвор плоский поверхностный переливной | | | | |
| 2 | | размером 2,5×2,0×2,5 м | | | | |
| 3 | | | | | | |
| 4 | ЗПП 2,5×2,0×2,5-01.000 | Закладные части | ЗПП 2,5×2,0×2,5-00.000 | 1 | 1 | |
| 5 | | | | | | |
| 6 | ЗПП 2,5×2,0×2,5-02.000 | Затвор | ЗПП 2,5×2,0×2,5-00.000 | 1 | 1 | |
| 7 | | | | | | |
| 8 | ЗПП 2,5×2,0×2,5-03.000 | Колонка | ЗПП 2,5×2,0×2,5-00.000 | 1 | 1 | |
| 9 | | | | | | |
| 10 | ЗПП 2,5×2,0×2,5-01.100 | Стойка | ЗПП 2,5×2,0×2,5-01.000 | 2 | 2 | |
| 11 | | | | | | |
| 12 | ЗПП 2,5×2,0×2,5-01.200 | Ригель | ЗПП 2,5×2,0×2,5-01.000 | 1 | 1 | |
| 13 | | | | | | |
| 14 | ЗПП 2,5×1,5×2,0-01.300 | Балка пороговая | ЗПП 2,5×2,0×2,5-01.000 | 1 | 1 | |
| 15 | | | | | | |
| 16 | ЗПП 2,5×2,0×2,5-02.100 | Металлоконструкция | ЗПП 2,5×2,0×2,5-02.000 | 1 | 1 | |
| 17 | | | | | | |
| 18 | ЗПП 2,5×1,5×2,0-02.200 | Торцевой отбой | ЗПП 2,5×2,0×2,5-02.000 | 4 | 4 | |
| 19 | | | | | | |
| 20 | | Переменные данные для исполнений: | | | | |
| 21 | | ЗПП 2,5×2,0×2,5-00.000 | | | | |
| 22 | Ведомость спецификаций подъемника одновинтового с ручным приводом груз. 10тс марки 10В | | | | | |
| 23 | | 26.058.ПВ.070.000ВС | | | | |
| 24 | | ЗПП 2,5×2,0×2,5-00.000-01 | | | | |
| 25 | Ведомость спецификаций подъемника одновинтового с электроприводом груз. 10тс марки 10ЭВ | | | | | |
| | | 26.058.ПВ.140.000ВС | | | | |

Инв. № подл. | Подпись и дата | Взам. инв. №

| Изм. | Лист | № докум. | Подпись | Дата |
|---|---|---|---|---|
| Разраб. | | Курипова | | 4.06.84 |
| Провер. | | Попова | | 20.02.85 |
| Гл.инж.пр. | | Гитин | | 22.02.85 |
| Н.контр. | | Бокучава | | 28.02.85 |

3.820.2.-53 ЗПП 2,5×2,0×2,5-00.000 ВС

Затвор плоский поверхностный переливной размером 2,5×2,0×2,5 м

| Литера | Лист | Листов |
|---|---|---|
| А | | 1 |

ЛСПГИПРОМЕЛИОРАЦИЯ

Выпуск 2

| N строки | Наименование | Код ОКП | Обозначение документа на поставку | Поставщик | Куда входит (обозначение) | Количество на изделие | Количество в комплекты | Количество на регулир. | Количество Всего | Примечание |
|---|---|---|---|---|---|---|---|---|---|---|
| 1 | Крепежные изделия | | | | | | | | | |
| 2 | Болт М 12×50. 46.029 | | ГОСТ 7798-70 | | | 56 | | | 56 | |
| 3 | М 16×45. 46.029 | | | | | 16 | | | 16 | |
| 4 | М 24×80. 46.029 | | | | | 8 | | | 8 | |
| 5 | | | | | | | | | | |
| 6 | Гайка М 12. 5.029 | | ГОСТ 5915-70 | | | 56 | | | 56 | |
| 7 | М 16. 5.029 | | | | | 16 | | | 16 | |
| 8 | М 24. 5.029 | | | | | 12 | | | 12 | |
| 9 | | | | | | | | | | |
| 10 | Шайба 12.01.05 | | ГОСТ 10906-78 | | | 8 | | | 8 | |
| 11 | 16.01.05 | | | | | 8 | | | 8 | |
| 12 | 24.01.05 | | | | | 4 | | | 4 | |
| 13 | Шайба 24.65Г 029 | | ГОСТ 6402-70 | | | 4 | | | 4 | |
| 14 | | | | | | | | | | |
| 15 | | Переменные данные для исполнений: | | | | | | | | |
| 16 | | | ЗПП 2,5×2,0×2,5-00.000 | | | | | | | |
| 17 | Ведомость покупных изделий подъёмника одновинтового с ручным приводом груз. 10 тс. марки 10В | | | | | | | | | |
| 18 | | | 26.058. ПВ. 070. 000 ВП | | | | | | | |
| 19 | | | ЗПП 2,5×2,0×2,5-00.000-01 | | | | | | | |
| 20 | Ведомость покупных изделий подъёмника одновинтового с электроприводом груз. 10 тс. марки 10ЭВ | | | | | | | | | |
| 21 | | | 26. 058. ПВ 140. 000 ВП | | | | | | | |
| 22 | | | | | | | | | | |

Инв. N подл. | Подпись и дата | Взам. инв. N

| Изм. | Лист | N: докум. | Подпись | Дата |
|---|---|---|---|---|
| Разраб. | | Курилова | Курилова | 4.06.84 |
| Провер. | | Попова | | 20.02.85 |
| Гл.инж.пр. | | Гитин | | 22.02.85 |
| Н.контр. | | Бакинова | | 28.02.85 |

3.820.2-53 ЗПП 2,5×2,0×2,5-00.000 ВП

Затвор плоский поверхностный переливной размером 2.5×2.0×2.5 м

Ведомость покупных

| Литера | Лист | Листов |
|---|---|---|
| А | | 1 |

ЛЕНГИПРОВОДХОЗ

Выпуск 2

3.820.2-53 ЗЛП2,5×2,0×2,5-01.000 СБ

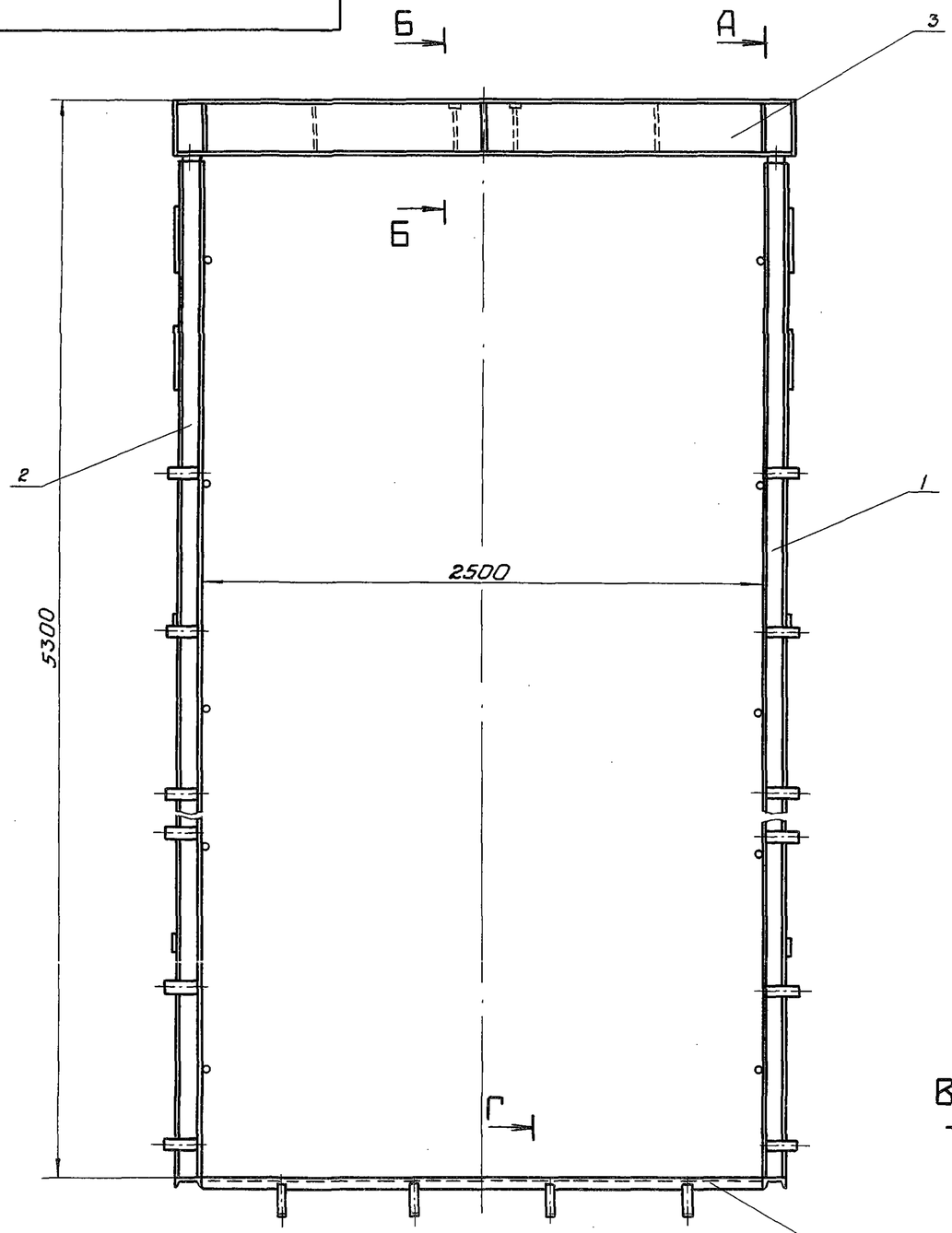


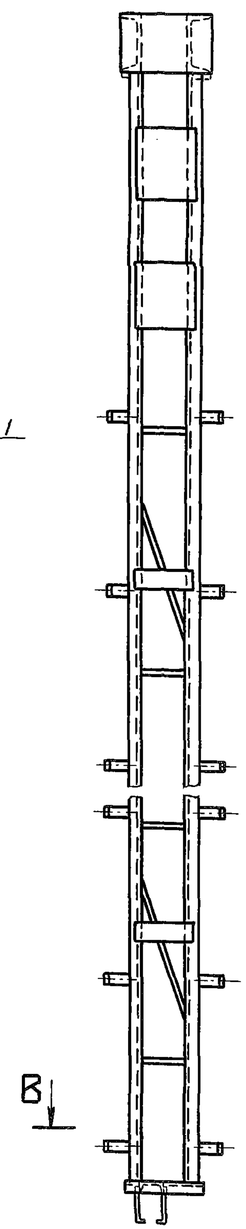


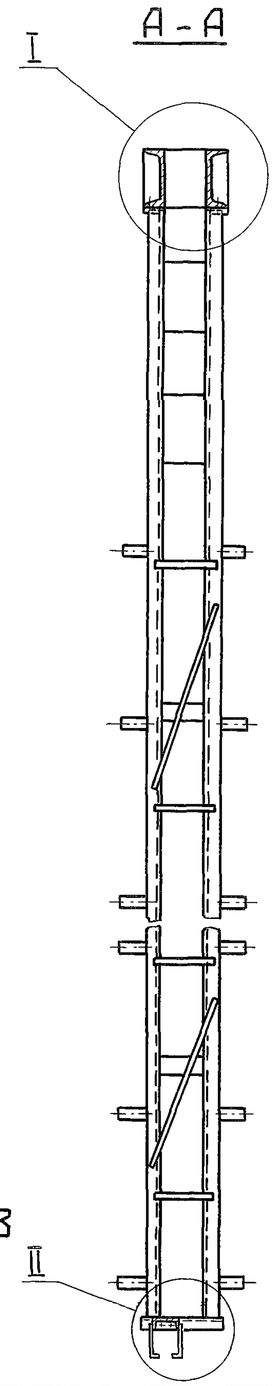


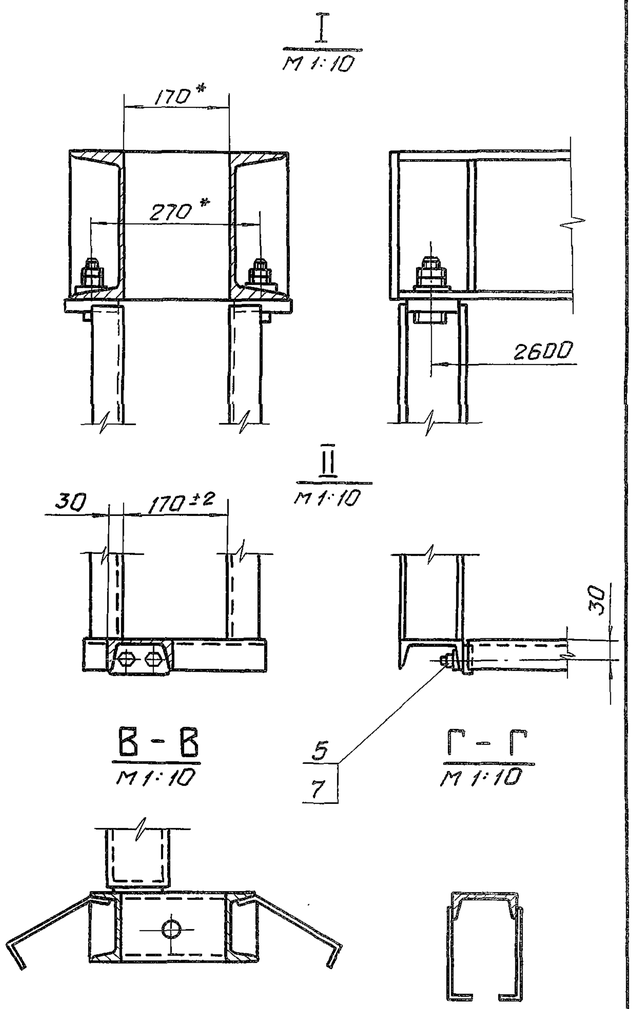


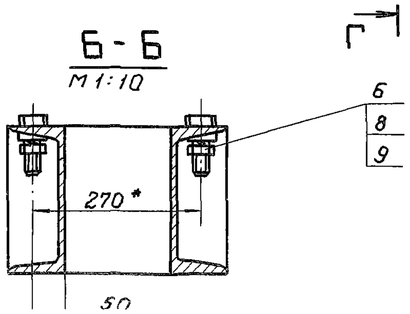


1.* Размеры для справок.

2. Электроды 342 ГОСТ 9467-75.

3. Сварные швы выполнять по ГОСТ 5264-80.

4. Неуказанные предельные отклонения размеров $\pm\frac{IT14}{2}$

5. Площадь окраски $S = 10,3\ м^2$

| Изм. | Лист | № докум. | Подпись | Дата |
|---|---|---|---|---|
| Разраб. | | Курилова | Курилова | 5.06.84 |
| Провер. | | Попова | | 20.02.85 |
| Рук. гр. | | Попова | | 20.02.85 |
| Гл.инж.пр. | | Гитин | | 22.02.85 |
| Н.контр. | | Бакунова | | 20.02.85 |

3.820.2-53 ЗЛП 2,5 × 2,0 × 2,5 - 01.000 СБ

Закладные части

Сборочный чертеж

| Литера | Масса | Масштаб |
|---|---|---|
| А | 394,2 | 1:25 |
| Лист | Листов - 1 | |

ЛЕНГИПРОСЕЛЬХОЗ

Инв. N подл. | Подпись и дата | Взам. инв. N | Инв. N дубл. | Подпись и дата

| Формат | Зона | Поз. | Обозначение | Наименование | Кол. | Примеч. |
|---|---|---|---|---|---|---|
| | | | | | | |
| | | | | Документация | | |
| А3 | | | 3ПП 2,5×2,0×2,5-01.100 СБ | Сборочный чертеж | | |
| | | | | | | |
| | | | | Детали | | |
| А4 | | 1 | 3ПП 2,5×2,0×2,5-01.101 | Ребро | 2 | |
| Б.4. | | 2 | 3ПП2,5×2,0×2,5-01.102 | Стойка | | |
| | | | | Швеллер $\frac{10\ ГОСТ\ 8240-72}{Вст3сп5\ ГОСТ\ 535-79}$ | | |
| | | | | $L = 5055 \pm \frac{JT14}{2}$ | 2 | 86.8 кг |
| Б.4 | | 3 | 3ПП2,5×2,0×2,5-01.103 | Швеллер | | |
| | | | | Швеллер $\frac{10\ ГОСТ\ 8240-72}{Вст3сп5\ ГОСТ\ 535-79}$ | | |
| | | | | $L = 270 \pm \frac{JT14}{2}$ | 1 | 2.3 кг |
| Б.4. | | 4 | 3ПП2,5×2,0×2,5-01.104 | Накладка | | |
| | | | | Лист $\frac{Б\text{-}ПН\text{-}5\ ГОСТ\ 19903-74}{Вст3сп5\ ГОСТ\ 14637-79}$ | | |
| | | | | $(250 \times 300) \pm \frac{JT14}{2}$ | 2 | 5.9 кг |
| Б.4. | | 5 | 3ПП2,5×2,0×2,5-01.105 | Накладка | | |
| | | | | Полоса $\frac{5 \times 50\ ГОСТ\ 103-76}{Вст3сп5\ ГОСТ\ 535-79}$ | | |
| | | | | $L = 250 \pm \frac{JT14}{2}$ | 3 | 1.5 кг |
| Б.4. | | 6 | 3ПП2,5×2,0×2,5-01.106 | Анкер | | |
| | | | | Полоса $\frac{5 \times 50\ ГОСТ\ 103-76}{Вст3сп5\ ГОСТ\ 535-79}$ | | |
| | | | | $L = 230 \pm \frac{JT14}{2}$ | 12 | 5.4 кг |

| Изм | Лист | № докум. | Подпись | Дата |
|---|---|---|---|---|
| Разраб. | | Курилова | | 6.06.85 |
| Провер. | | Попова | | 16.02.85 |
| Гл.инж.пр | | Гитин | | 22.02.85 |
| Н.контр. | | Бокучава | | 28.02.85 |

3ПП 2,5 × 2,0 × 2,5-01, 100

Стойка

| Литера | Лист | Листов |
|---|---|---|
| А 1 | 1 | 2 |

ЛЕНГИПРОВОДХОЗ

| Формат | Зона | Поз. | Обозначение | Наименование | Кол. | Примеч. |
|---|---|---|---|---|---|---|
| Б.4. | | 7 | 3ПП2,5×2,0×2,5-01.107 | Стяжка | | |
| | | | | Круг $\frac{В\ 16\ ГОСТ\ 2590-71}{Вст3сп5\ ГОСТ\ 535-79}$ | | |
| | | | | $L = 250 \pm \frac{JT14}{2}$ | 5 | 2.0 кг |
| Б.4. | | 8 | 3ПП2,5×2,0×2,5-01.108 | Стяжка | | |
| | | | | Круг $\frac{В\ 16\ ГОСТ\ 2590-71}{Вст3сп5\ ГОСТ\ 535-79}$ | | |
| | | | | $L = 800 \pm \frac{JT14}{2}$ | 2 | 2.5 кг |
| | | | | | | |
| | | | | Стандартные изделия | | |
| | | 9 | | Шайба 12.01.05 | | |
| | | | | ГОСТ 10906-78 | 2 | |

Подпись и дата | Инв. № дубл. | Взам. инв. № | Подпись и дата | Инв. № подл.

ЗПП 2,5×2,0×2,5-01.100СБ

Выпуск 2

## ЗПП 2,5×2,0×2,5 - 01.100

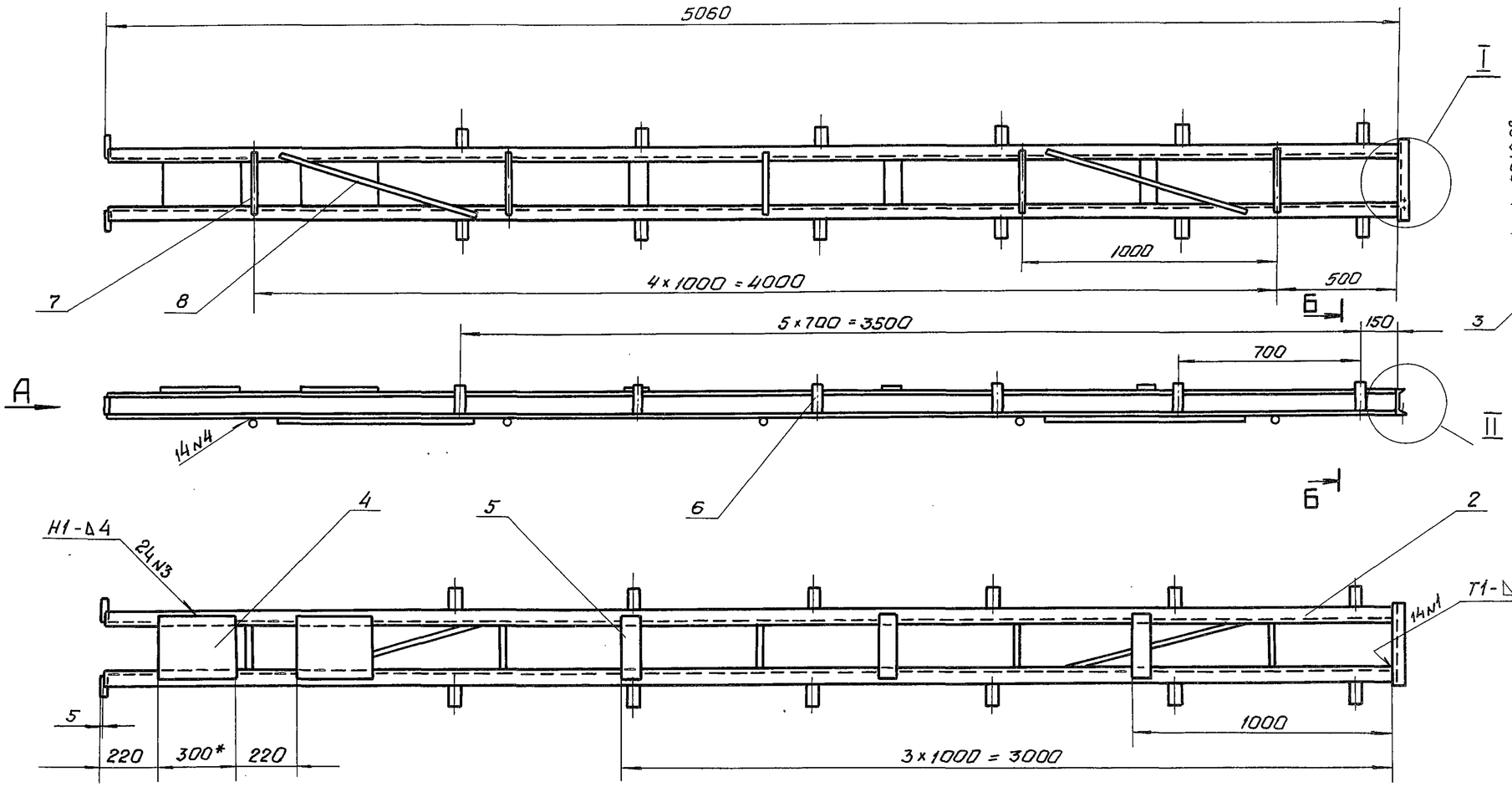


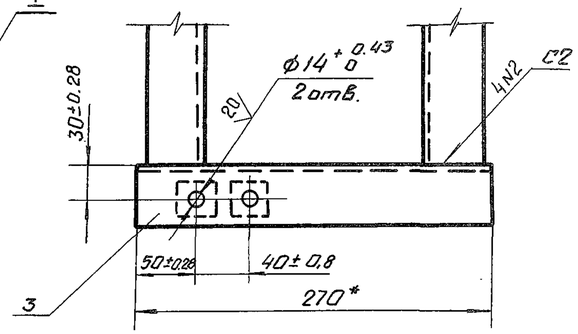


ЗПП 2,5×2,0×2,5-01.100-01-зеркальное отражение. Остальное - см. ЗПП 2,5×2,0×2,5-01.100

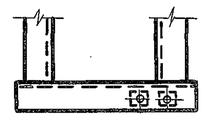


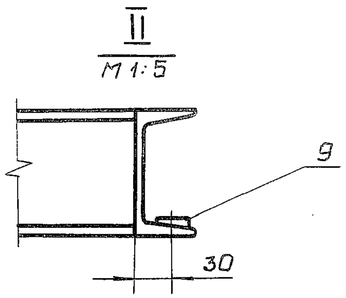


### Вид А
М 1:5

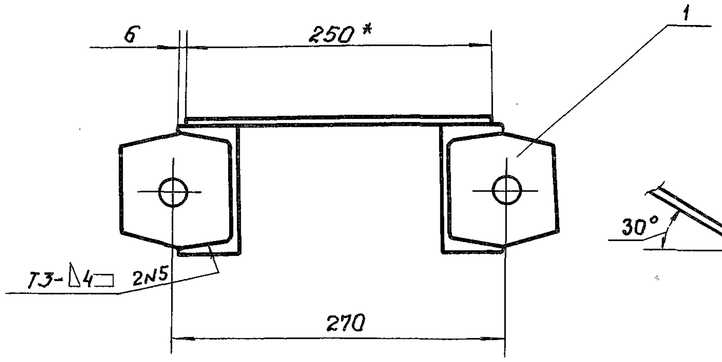


### Б - Б
М 1:5

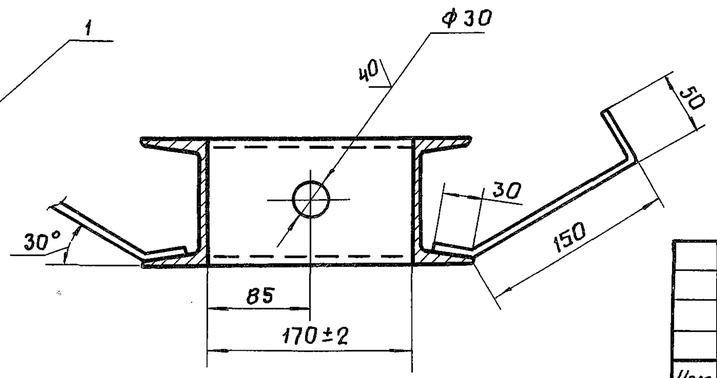


1. Размеры для справок.
2. Сварные швы выполнять по ГОСТ 5264-80.
3. Электроды Э42 ГОСТ 9467-75
4. Неуказанные предельные отклонения размеров: $\pm\frac{IT14}{2}$

| Изм. | Лист | № докум. | Подпись | Дата |
|---|---|---|---|---|
| Разраб. | | Курилова | | 6.06.84 |
| Проверил | | Попова | | 16.02.85 |
| Рук. гр. | | Попова | | 16.02.85 |
| Гл. инж. пр. | | Гитин | | 22.02.85 |
| Н. контр. | | Бахунова | | 22.02.85 |

3.820.2-53 ЗПП 2,5×2,0×2,5-01.100 СБ

Стойка

Сборочный чертеж

| Литера | Масса | Масштаб |
|---|---|---|
| А | 108.2 | 1:20 |

Лист | Листов - 1

ЛЕНГИПРОВОДХОЗ

Выпуск 2

Подпись и дата | Инв. № дубл. | Взам. инв. № | Подпись и дата | Инв. № подл.

ЗПП2,5×2,0×2,5-01.101

Выпуск 2

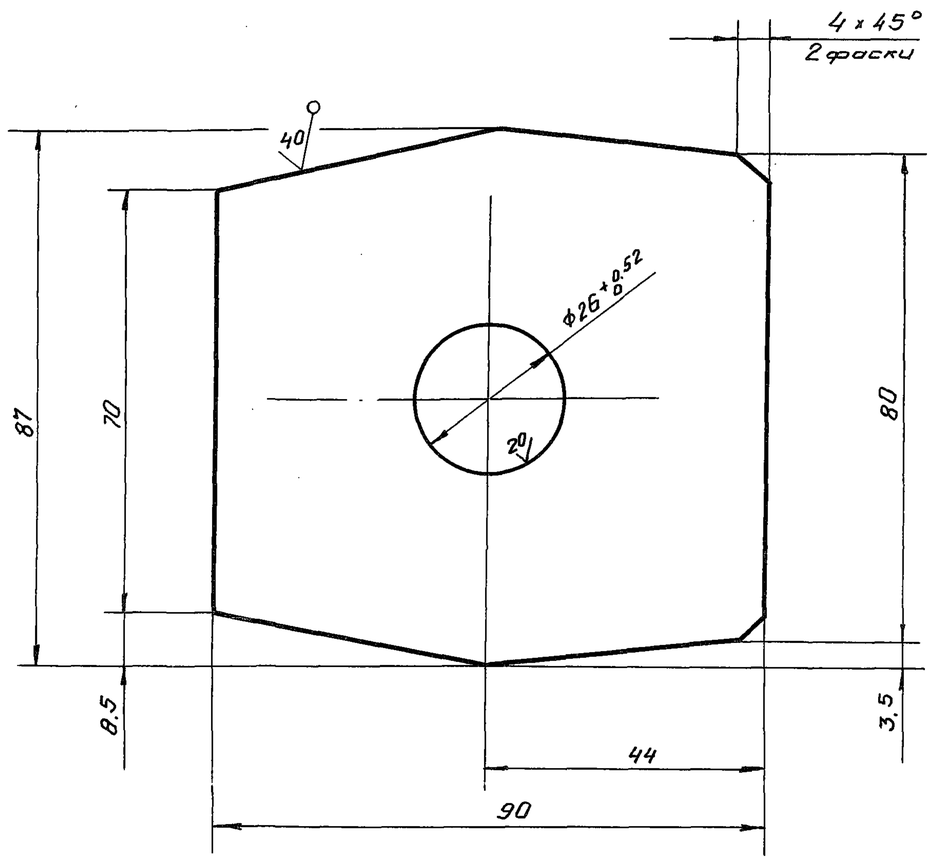


Неуказанные предельные отклонения размеров $\pm \frac{IT14}{2}$

| Изм. | Лист | № докум. | Подпись | Дата | ЗПП 2,5×2,0×2,5-01.101 | | | |
|---|---|---|---|---|---|---|---|---|
| Разраб. | | Курилова | | 7.06.84 | Ребро | Литера А | Масса 0,85 | Масштаб 1:1 |
| Провер. | | Попова | | 16.02.85 | | Лист | Листов 1 | |
| Рук. гр. | | Попова | | 16.02.85 | | | | |
| Гл.инж.пр. | | Гитин | | 22.02.85 | | | | |
| Н.контр. | | Бокучава | | 28.02.85 | Лист Б-ПН-16 ГОСТ 19903-74 | ЛЕНГИПРОВОДХОЗ | | |

Перв. примен. | Подпись и дата | Взам. инв. № | Инв. № дубл. | Подпись и дата

ЗПП2,5×2,0×2,5-01.201

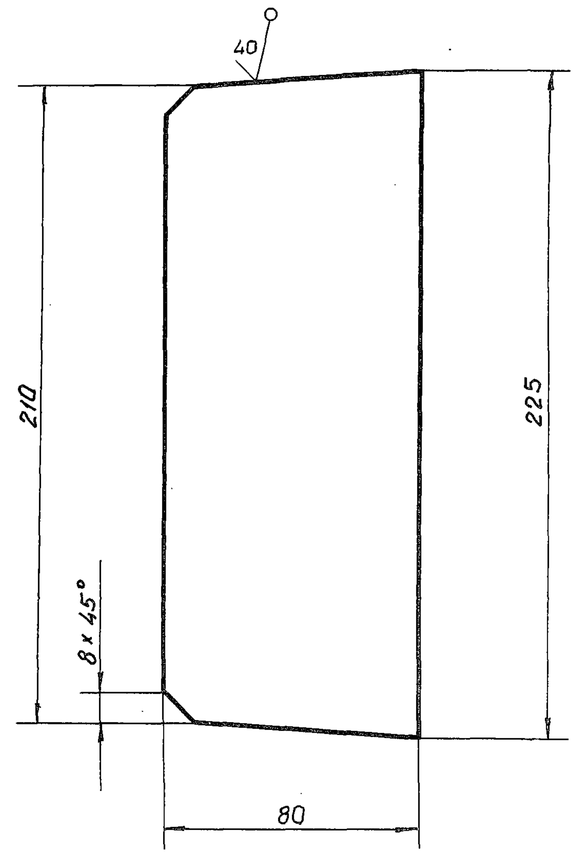


Неуказанные предельные отклонения размеров $\pm \frac{IT14}{2}$

| Изм. | Лист | № докум. | Подпись | Дата | 3.820.2-53 ЗПП 2,5×2,0×2,5-01.201 | | | |
|---|---|---|---|---|---|---|---|---|
| Разраб. | | Курилова | | 7.06.84 | Ребро | Литера А | Масса 0,7 | Масштаб 1:2 |
| Провер. | | Попова | | 16.02.85 | | Лист | Листов 1 | |
| Рук. гр. | | Попова | | 16.02.85 | | | | |
| Гл.инж.пр. | | Гитин | | 22.02.85 | | | | |
| Н.контр. | | Бокучава | | 28.02.85 | Лист Б-ПН-5 ГОСТ 19903-74 | ЛЕНГИПРОВОДХОЗ | | |

Перв. примен. | Подпись и дата | Взам. инв. № | Инв. № дубл. | Подпись и дата

Выпуск 2

| Формат | Зона | Поз. | Обозначение | Наименование | Кол. | Примеч. |
|---|---|---|---|---|---|---|
| | | | | | | |
| | | | | Документация | | |
| А3 | | | 3ПП2.5×2.0×2.5-01.200СБ | Сборочный чертеж | | |
| | | | | | | |
| | | | | Детали | | |
| А4 | | 1 | 3ПП2.5×2.0×2.5-01.201 | Ребро | 6 | |
| Б.4 | | 2 | 3ПП2.5×2.0×2.5-01.202 | Ригель | | |
| | | | | Швеллер 24 ГОСТ 8240-72 / Вст3сп5 ГОСТ 535-79 | | |
| | | | | L = 2720 ± JT14/2 | 2 | 130.5 кг |
| Б.4 | | 3 | 3ПП2.5×2.0×2.5-01.203 | Ребро | | |
| | | | | Лист Б-ПН-5 ГОСТ 19903-74 / Вст3сп5 ГОСТ 14637-79 | | |
| | | | | (168×240) ± JT14/2 | 4 | 6.3 кг |
| Б.4 | | 4 | 3ПП2.5×2.0×2.5-01.204 | Ребро | | |
| | | | | Лист Б-ПН-5 ГОСТ 19903-74 / Вст3сп5 ГОСТ 14637-79 | | |
| | | | | (240×350) ± JT14/2 | 2 | 6.6 кг |
| | | | | Стандартные изделия | | |
| | | 5 | | Шайба 24.01.05 | | |
| | | | | ГОСТ 10906-78 | 8 | |

| Изм | Лист | № докум. | Подпись | Дата |
|---|---|---|---|---|
| Разраб. | | Курилова | | 7.06.84 |
| Провер. | | Попова | | 16.02.85 |
| Гл.инж.пр. | | Гитин | | 22.02.85 |
| Н.контр. | | Бокунаева | | 28.02.85 |

3ПП 2,5×2,0×2,5-01.200

Ригель

| Литера | Лист | Листов |
|---|---|---|
| А | | 1 |

ЛЕНГИПРОСЕЛЬМАШ

| Формат | Зона | Поз. | Обозначение | Наименование | Кол. | Примеч. |
|---|---|---|---|---|---|---|
| | | | | | | |
| | | | | Документация | | |
| А3 | | | 3ПП2.5×1.5×2.0-01.300СБ | Сборочный чертеж | | |
| | | | | | | |
| | | | | Детали | | |
| А4 | | 1 | 3ПП2.5×1.5×2.0-01.301 | Ребро | 2 | |
| Б.4 | | 2 | 3ПП2.5×1.5×2.0-01.302 | Анкер | | |
| | | | | Полоса 5×50 ГОСТ 103-76 / Вст3сп5 ГОСТ 535-79 | | |
| | | | | L = 190 ± JT14/2 | 8 | 3.0 кг |
| Б.4 | | 3 | 3ПП2.5×1.5×2.0-01.303 | Швеллер | | |
| | | | | Швеллер 10 ГОСТ 8240-72 / Вст3сп5 ГОСТ 535-79 | | |
| | | | | L = 2490 ± JT14/2 | 1 | 21.0 кг |

Подпись и дата | Инв. № дубл. | Взам.инв. № | Подпись и дата | Инв. № подл.

3.820.2-53 3ПП 2,5×1,5×2,0-01.300

| Изм | Лист | № докум. | Подпись | Дата |
|---|---|---|---|---|
| Разраб. | | Курилова | | 11.06.84 |
| Провер. | | Попова | | 17.02.85 |
| Гл.инж.пр. | | Гитин | | 22.02.85 |
| Н.контр. | | Бокунаева | | [illegible] |

Балка пороговая

| Литера | Лист | Листов |
|---|---|---|
| А | | 1 |

ЛЕНГИПРОСЕЛЬМАШ

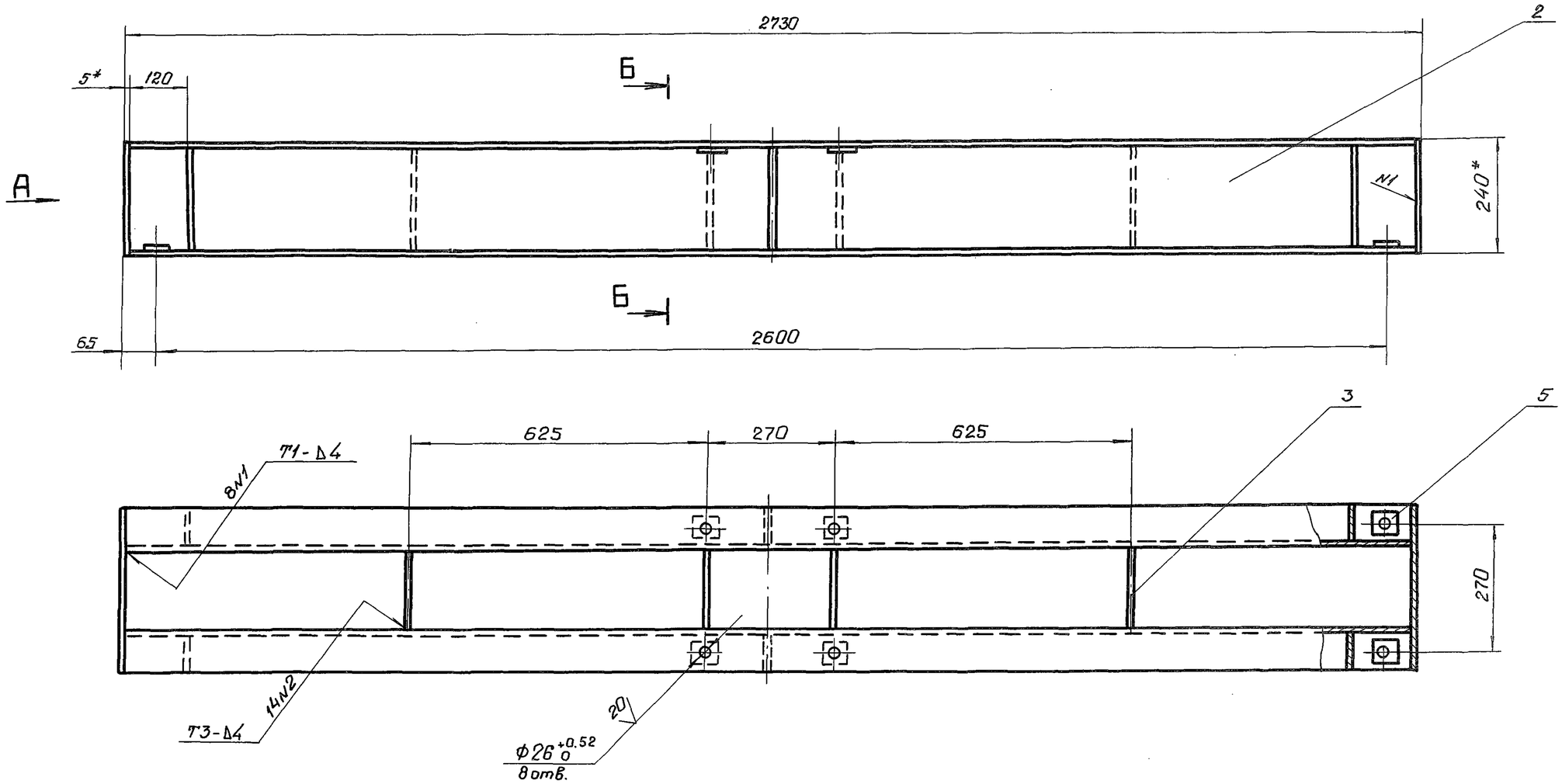


1. * Размеры для справок.
2. Сварные швы выполнять по ГОСТ 5264-80
3. Электроды Э42 ГОСТ 9467-75.
4. Неуказанные предельные отклонения размеров ± IT14/2

Вид А

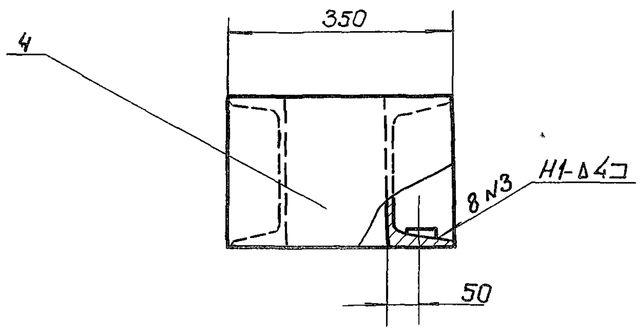


Б-Б

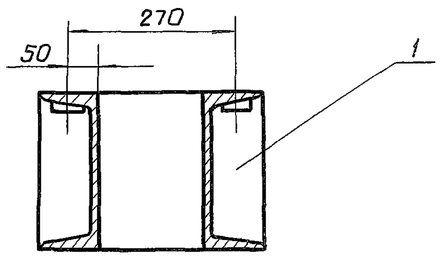


| Изм. | Лист | N докум. | Подпись | Дата |
|---|---|---|---|---|
| Разраб. | | Курилова | | 7.06.84 |
| Провер. | | Попова | | 16.02.85 |
| Рук. гр. | | Попова | | 22.02.85 |
| Гл.инж.пр. | | Гитин | | 22.02.85 |
| Н.контр. | | Бокучава | | 28.02.85 |

3.820.2-53 ЗПП 2,5×2,0×2,5-01.200СБ

Ригель
Сборочный чертеж

| Литера | Масса | Масштаб |
|---|---|---|
| А | 148.4 | 1:10 |

Лист | Листов - 1

ЛЕНГИПРОСЕЛЬХОЗ

Выпуск 2

ЗПП 2,5×1,5×2,0-01.300СБ

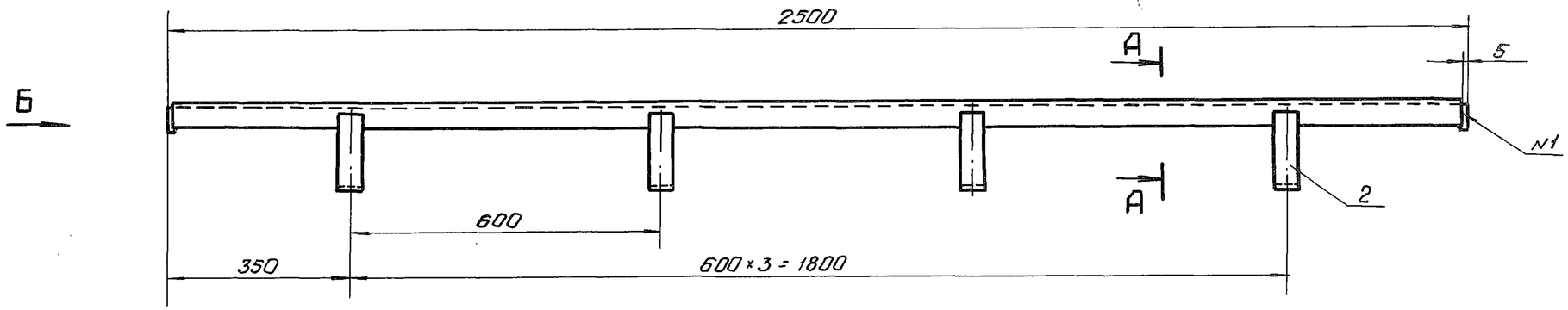


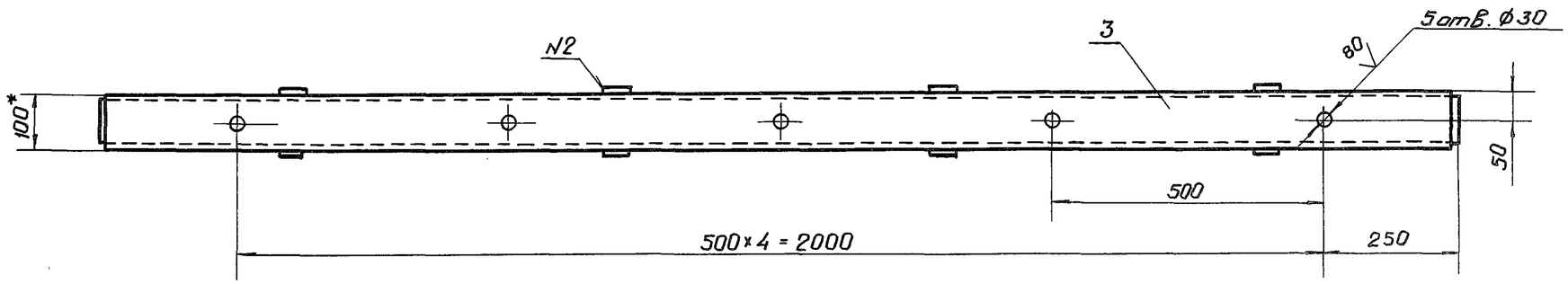


## А-А

М 1:5

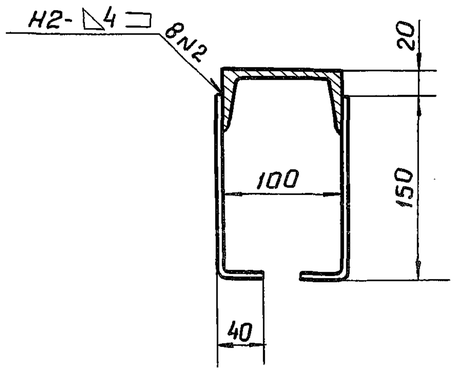


## Вид Б

М 1:5

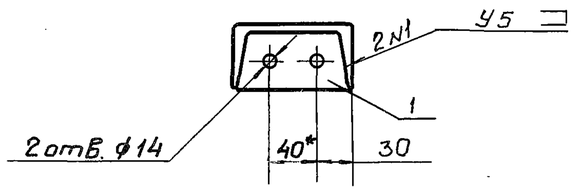


1. * Размеры для справок.
2. Сварные швы выполнять по ГОСТ 5264-80.
3. Электроды Э42 ГОСТ 9467-75
4. Неуказанные предельные отклонения размеров $\pm\frac{IT14}{2}$

| Изм. | Лист | № докум. | Подпись | Дата |
|---|---|---|---|---|
| Разраб. | | Курилова | | 11.06.84 |
| Провер. | | Попова | | 17.02.85 |
| Рук. гр. | | Попова | | 17.02.85 |
| Гл. инж. пр. | | Гитин | | 23.02.85 |
| Н. контр. | | Бокучава | | 28.02.85 |

3.820.2-53 ЗПП 2,5×1,5×2,0-01.300 СБ

Балка пороговая
Сборочный чертеж

| Литера | Масса | Масштаб |
|---|---|---|
| А | 24,6 | 1:10 |

Лист | Листов – 1

ЛЕНГИПРОВОДХОЗ

Взам. инв. №

Подпись и дата

Инв. № подл.

Выпуск 2

| Формат | Зона | Поз. | Обозначение | Наименование | Кол. | Примеч. |
|---|---|---|---|---|---|---|
| | | | | Документация | | |
| А3 | | | ЗПП 2.5×2.0×2.5-02.000СБ | Сборочный чертеж | | |
| | | | | | | |
| | | | | Сборочные единицы | | |
| А4 | | 1 | ЗПП 2.5×2.0×2.5-02.100 | Металлоконструкция | 1 | |
| А4 | | 2 | ЗПП 2.5×1.5×2.0-02.200 | Торцевой отбой | 4 | |
| | | | | | | |
| | | | | Детали | | |
| А4 | | 3 | ЗПП2.5×1.5×2.0-02.001 | Накладка нижняя | 1 | |
| А4 | | 4 | ЗПП 2.5×2.0×2.5-02.001 | Накладка боковая | 2 | |
| А4 | | 5 | ЗПП 2.5×1.5×2.0-02.003 | Уплотнение нижнее | 1 | |
| Б.4. | | 6 | ЗПП 2.5×2.0×2.5-02.002 | Уплотнение боковое | | |
| | | | | Пластина I, лист | | |
| | | | | ТМКЩ-М-6×125×2000-1,7 | | |
| | | | | ГОСТ 7338-77 | 2 | 4,7кг |
| Б.4. | | 7 | ЗПП 2.5×2.0×2.5-02.003 | Подкладка | | |
| | | | | Пластина I, лист | | |
| | | | | ТМКЩ-М-10×70×1920-1,7 | | |
| | | | | ГОСТ 7338-77 | 2 | 4,2 кг |
| | | | | | | |
| | | | | Стандартные изделия | | |
| | | | | Болты ГОСТ 7798-70 | | |
| | | 8 | | М12×50 46.029 | 52 | |
| | | 9 | | М16×45 46.029 | 16 | |
| | | | | Гайки ГОСТ 5915-70 | | |
| | | 10 | | М12 5.029 | 52 | |
| | | 11 | | М16 5.029 | 16 | |

| Изм. | Лист | N докум. | Подпись | Дата |
|---|---|---|---|---|
| Разраб. | | Курилова | Курилова | 13.06.84 |
| Провер. | | Попова | | 13.02.85 |
| Гл.инж.пр. | | Гитин | | 24.02.85 |
| Н.контр. | | Бакучава | | 29.02.85 |

ЗПП 2.5×2.0×2.5 - 02.000

Затвор

| Литера | Лист | Листов |
|---|---|---|
| А | | 1 |

ЛЕНГИПРОВОДХОЗ



ЗПП 2.5×1.5×2.0-01.301

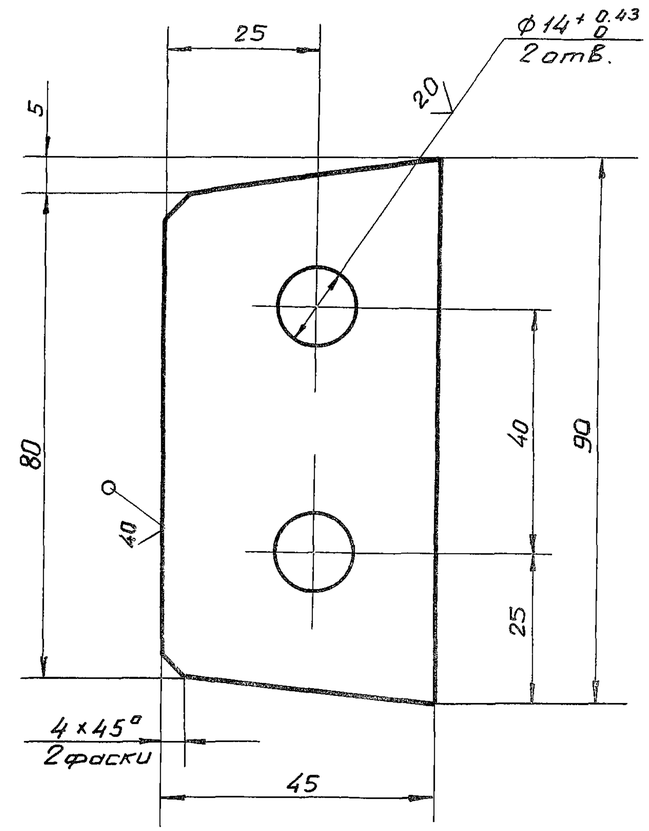


Неуказанные предельные отклонения размеров $\pm \frac{IT14}{2}$

3.820.2-53

ЗПП 2.5×1.5×2.0 - 01.301

| Изм. | Лист | N докум. | Подпись | Дата |
|---|---|---|---|---|
| Разраб. | | Курилова | Курилова | 18.06.84 |
| Провер. | | Попова | | 13.02.85 |
| Рук. гр. | | Попова | | 13.02.85 |
| Гл.инж.пр. | | Гитин | | 28.02.85 |
| Н.контр. | | Бакучава | | 29.02.85 |

Ребро

| Литера | Масса | Масштаб |
|---|---|---|
| А | 0,3 | 1:1 |

Лист | Листов - 1

Лист Б-ПН-10 ГОСТ 19903-74

ЛЕНГИПРОВОДХОЗ

Подпись и дата | Инв.№ дубл. | Взам. инв.№ | Подпись и дата | Инв.№ подл.

ЗПП 2.5×2.0×2.5-02.000СБ

Выпуск 2

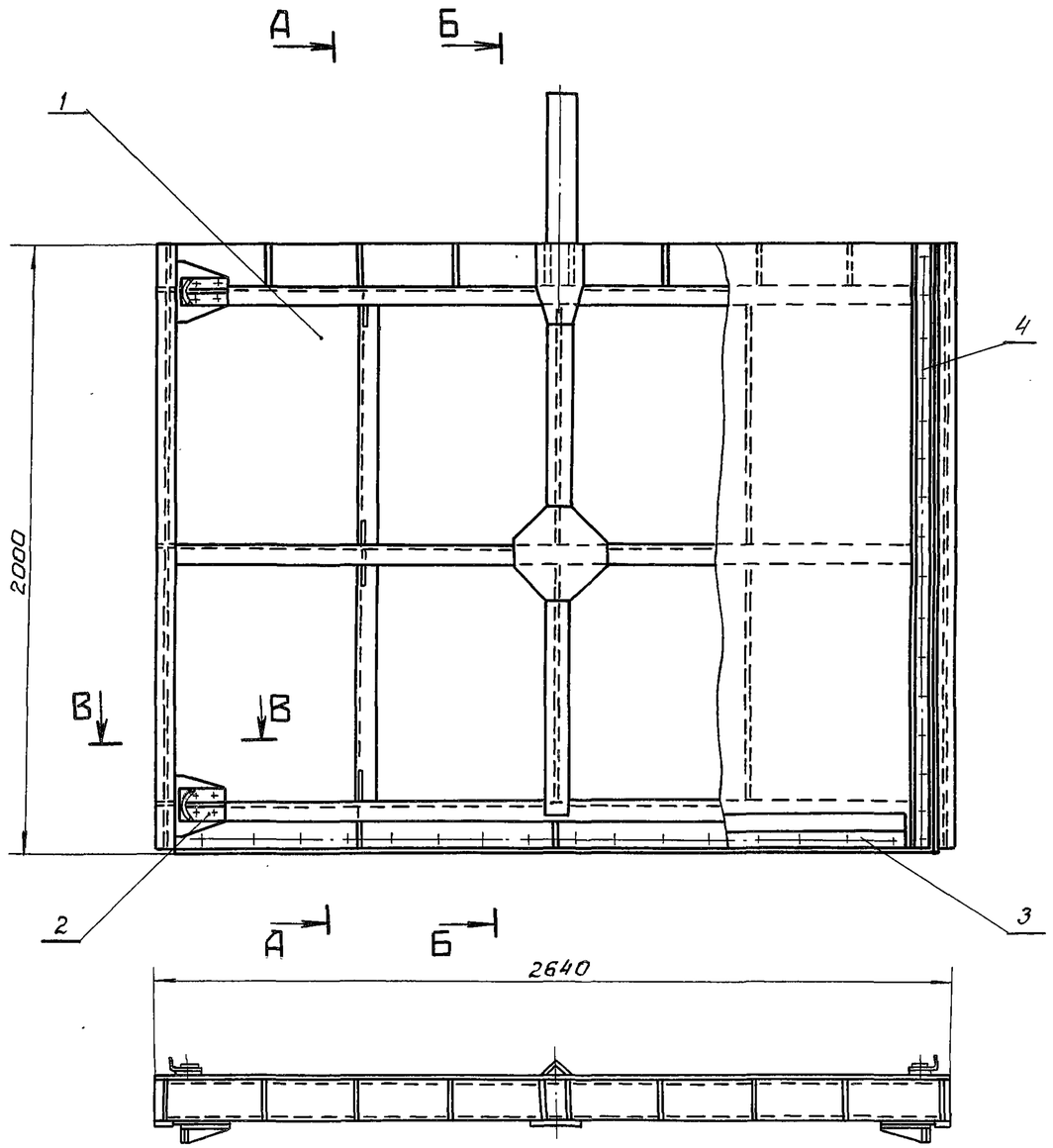


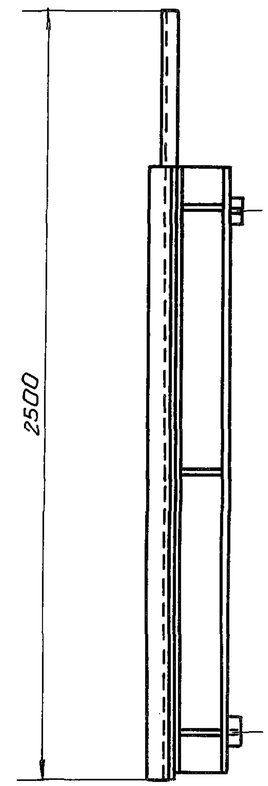


А – А

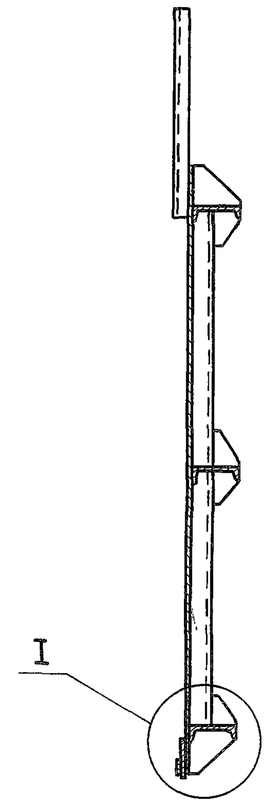


Б – Б

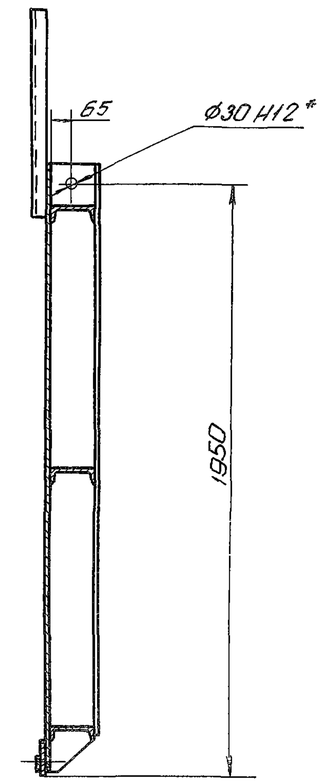


В – В
М 1:5

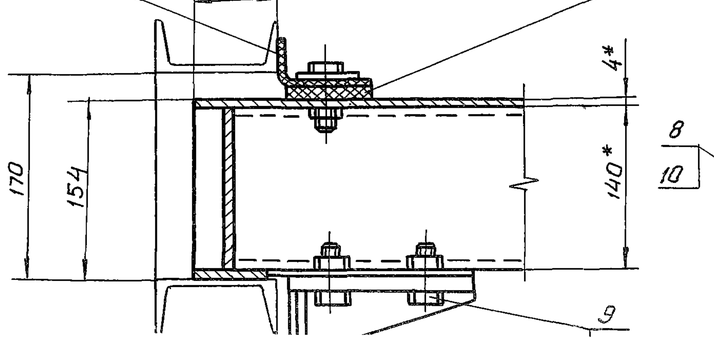


I
М 1:5

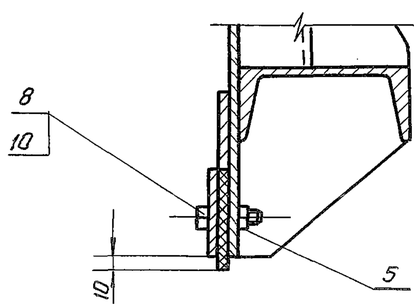


1.* Размеры для справок.

2. Неуказанные предельные отклонения размеров $\pm \frac{IT14}{2}$

3. Площадь окраски $S = 18,8\ м^2$

| Изм. | Лист | № докум. | Подпись | Дата |
|---|---|---|---|---|
| Разраб. | | Курилова | | 14.06.84 |
| Провер. | | Попова | | 13.02.85 |
| Рук. гр. | | Попова | | 13.02.85 |
| Гл. инж. пр. | | Гитин | | 24.02.85 |
| Н. контр. | | Бокчава | | 28.02.85 |

3.820.2-53 ЗПП 2.5×2.0×2.5-02.000 СБ

Затвор
Сборочный чертеж

| Литера | Масса | Масштаб |
|---|---|---|
| А | 400.3 | 1:20 |
| Лист | Листов -1 | |

ЛЕНГИПРОВОДХОЗ

Инв. № подл. | Подпись и дата | Взам. инв. № | Инв. № дубл. | Подпись и дата

Выпуск 2

| Формат | Зона | Поз. | Обозначение | Наименование | Кол | Примеч. |
|---|---|---|---|---|---|---|
| | | | | | | |
| | | | | Документация | | |
| А3 | | | ЗПП 2.5×2.0×2.5-02.100 СБ | Сборочный чертеж | | |
| | | | | | | |
| | | | | Детали | | |
| А4 | | 1 | ЗПП 2.5×2.0×2.5-02.101 | Обшивка | 1 | |
| А4 | | 2 | ЗПП 2.5×2.0×2.5-02.102 | Уголок | 2 | |
| | | 3 | ЗПП 2.5×2.0×2.5-02.102-01 | Уголок | 2 | |
| А4 | | 4 | ЗПП 2.5×1.5×2.0-02.103 | Накладка | 1 | |
| А4 | | 5 | ЗПП 2.5×1.5×2.0-02.104 | Накладка | 1 | |
| А4 | | 6 | ЗПП 2.5×1.5×2.0-02.105 | Накладка | 4 | |
| А4 | | 7 | ЗПП 2.5×2.0×2.5-02.103 | Проушина | 1 | |
| | | 8 | ЗПП 2.5×2.0×2.5-02.103-01 | Проушина | 1 | |
| А4 | | 9 | ЗПП 2.5×2.0×2.5-02.104 | Ребро | 3 | |
| А4 | | 10 | ЗПП 2.5×2.0×2.5-02.105 | Ребро | 2 | |
| А4 | | 11 | ЗПП 2.5×2.0×2.5-02.106 | Ребро | 6 | |
| А4 | | 12 | ЗПП 2.5×2.0×2.5-02.107 | Ребро | 4 | |
| А4 | | 13 | ЗПП 2.5×2.0×2.5-02.108 | Ребро | 4 | |
| Б.4. | | 14 | ЗПП 2.5×2.0×2.5-02.109 | Ригель | | |
| | | | | Швеллер $\frac{14\ ГОСТ\ 8240-72}{Вст3сп5\ ГОСТ\ 535-79}$ | | |
| | | | | $L = 2575 \pm \frac{JT14}{2}$ | 3 | 95.0 кг |
| Б.4. | | 15 | ЗПП 2.5×2.0×2.5-02.110 | Полоса | | |
| | | | | Полоса $\frac{10\times60\ ГОСТ\ 103-76}{Вст3сп5\ ГОСТ\ 535-79}$ | | |
| | | | | $L = 1990 \pm \frac{JT14}{2}$ | 2 | 18.7 кг |

| Изм. | Лист | № докум. | Подпись | Дата |
|---|---|---|---|---|
| Разраб. | | Курилова | Курилов | 15.06.84 |
| Провер. | | Попова | | 13.02.85 |
| Гл.инж.пр | | Гитин | | 24.02.85 |
| Н.контр. | | Бокичава | | 29.02.85 |

ЗПП 2.5×2.0×2.5-02.100

Металлоконструкция

| Литера | Лист | Листов |
|---|---|---|
| А | 1 | 2 |

ЛЕНГИПРОСТАЛЬ

| Формат | Зона | Поз. | Обозначение | Наименование | Кол. | Примеч. |
|---|---|---|---|---|---|---|
| Б.4. | | 16 | ЗПП 2.5×2.0×2.5-02.111 | Полоса | | |
| | | | | Полоса $\frac{10\times60\ ГОСТ\ 103-76}{Вст3сп5\ ГОСТ\ 535-79}$ | | |
| | | | | $L = 2346 \pm \frac{JT14}{2}$ | 1 | 11.1 кг |
| Б.4. | | 17 | ЗПП 2.5×2.0×2.5-02.112 | Полоса | | |
| | | | | Полоса $\frac{5\times80\ ГОСТ\ 103-76}{Вст3сп5\ ГОСТ\ 535-79}$ | | |
| | | | | $L = 605 \pm \frac{JT14}{2}$ | 1 | 1.9 кг |
| Б.4. | | 18 | ЗПП 2.5×2.0×2.5-02.113 | Полоса | | |
| | | | | Полоса $\frac{5\times80\ ГОСТ\ 103-76}{Вст3сп5\ ГОСТ\ 535-79}$ | | |
| | | | | $L = 730 \pm \frac{JT14}{2}$ | 1 | 2.3 кг |
| Б.4. | | 19 | ЗПП 2.5×2.0×2.5-02.114 | Ребро | | |
| | | | | Полоса $\frac{5\times140\ ГОСТ\ 103-76}{Вст3сп5\ ГОСТ\ 535-79}$ | | |
| | | | | $L = 27 \pm \frac{JT14}{2}$ | 6 | 0.9 кг |
| Б.4. | | 20 | ЗПП 2.5×2.0×2.5-02.115 | Ребро | | |
| | | | | Полоса $\frac{5\times140\ ГОСТ\ 103-76}{Вст3сп5\ ГОСТ\ 535-79}$ | | |
| | | | | $L = 1990 \pm \frac{JT14}{2}$ | 2 | 21.9 кг |
| Б.4. | | 21 | ЗПП 2.5×2.0×2.5-02.116 | Уголок | | |
| | | | | Уголок $\frac{Б-63\times63\times5\ ГОСТ\ 8509-72}{Вст3сп5\ ГОСТ\ 535-79}$ | | |
| | | | | $L = 750 \pm \frac{JT14}{2}$ | 1 | 3.6 кг |
| | | | | | | |
| | | | | Стандартные изделия | | |
| | | 22 | | Шайба 12.01.05 | | |
| | | | | ГОСТ 10906-78 | 4 | |
| | | 23 | | Шайба 16.01.05 | | |
| | | | | ГОСТ 10906-78 | 8 | |

Подпись и дата | Инв. № дубл. | Взам. инв. № | Подпись и дата | Инв. № подл.

ЗПП2.5×2.0×2.5-02-100СБ

Выпуск 2

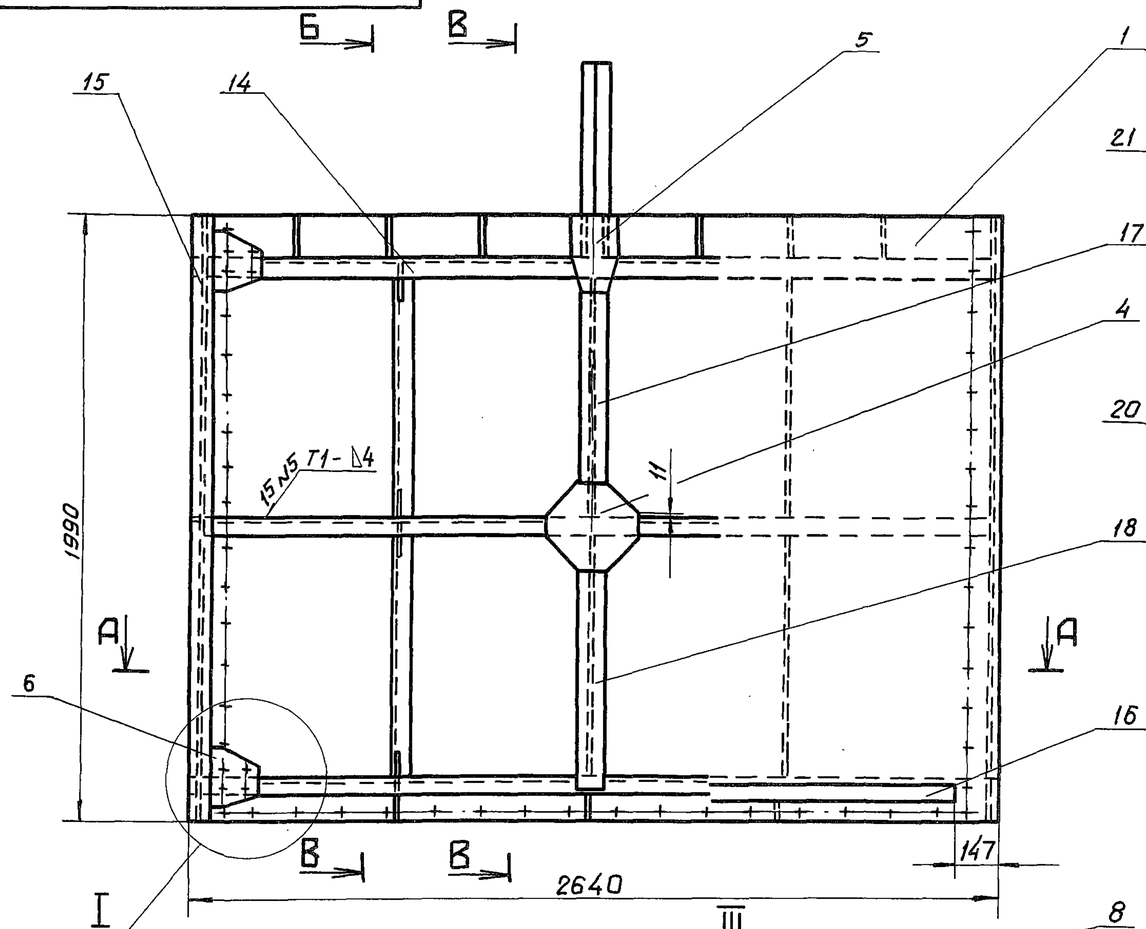


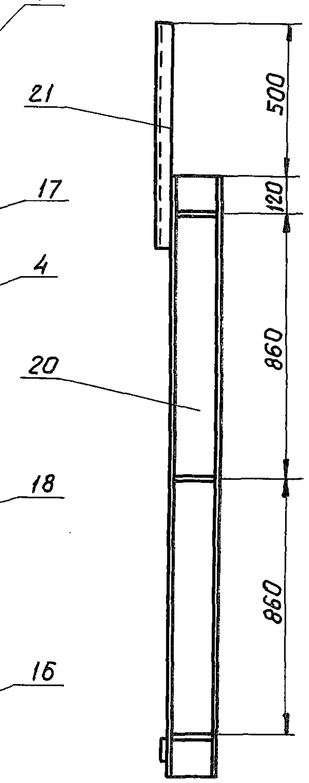


Б-Б

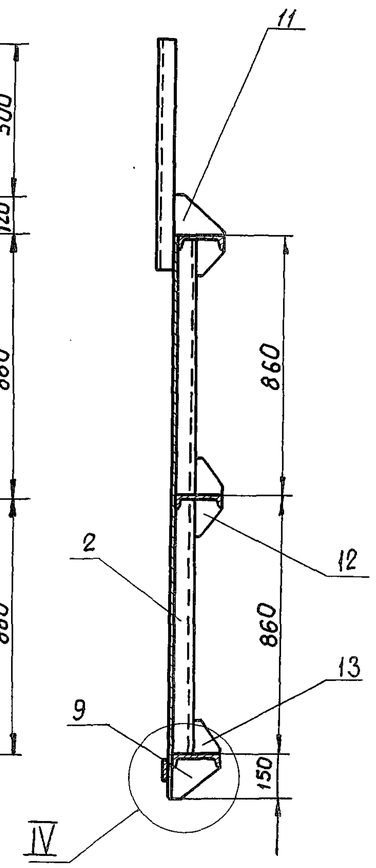


В-В

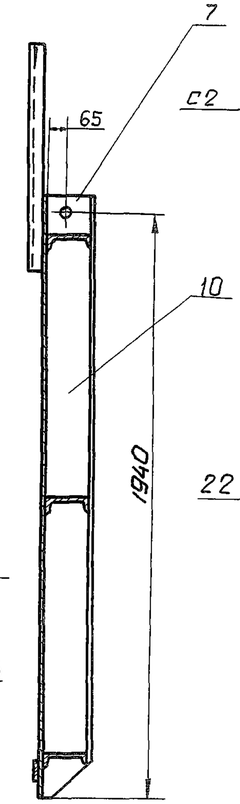


I
М1:10

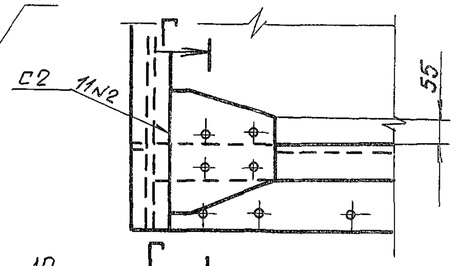


Г-Г
М1:5

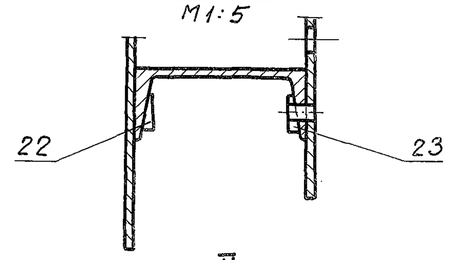


II
М1:10

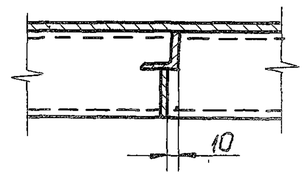


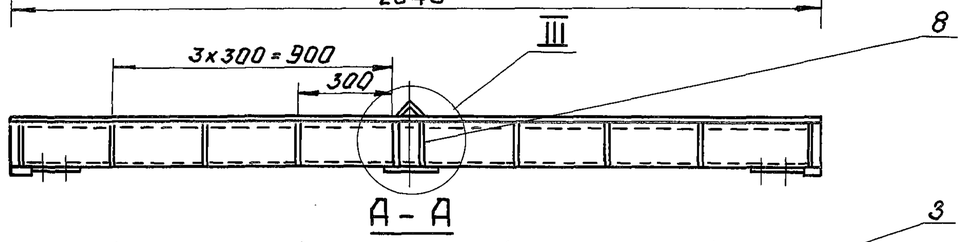


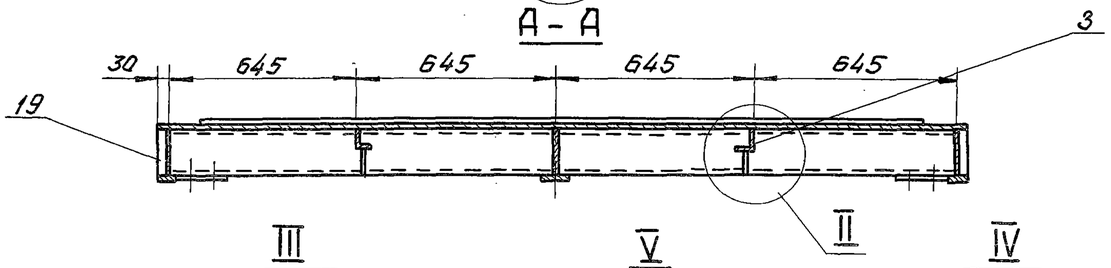


III
М1:10

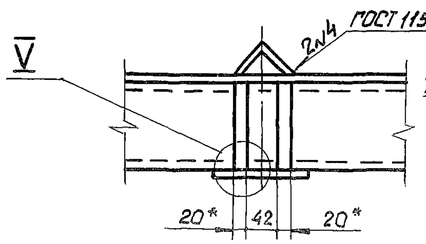


V
М1:2

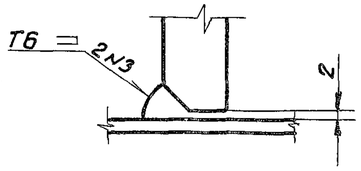


IV
М1:10

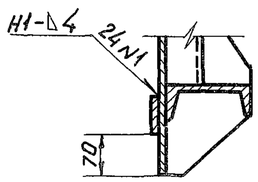


1. * Размеры для справок.
2. Сварные швы выполнять по ГОСТ 5264-80.
3. Электроды Э42 ГОСТ 9467-75.
4. Сварку вести швом Т3-∆4 по периметру прилегания свариваемых деталей, кроме швов, указанных на чертеже.
5. Неуказанные предельные отклонения размеров $\pm\frac{JT14}{2}$

| | | | | | | | | |
|---|---|---|---|---|---|---|---|---|
| | | | | | 3.820.2-53 | ЗПП2.5×2.0×2.5-02.100СБ | | |
| Изм. | Лист | № докум. | Подпись | Дата | Металлоконструкция Сборочный чертеж | Литера | Масса | Масштаб |
| Разраб. | | Курилова | | 18.06.84 | | А | 360,6 | 1:20 |
| Провер. | | Попова | | 25.02.85 | | Лист | Листов - 1 | |
| Рук. гр. | | Попова | | 25.02.85 | | ЛЕНГИПРОВОДХОЗ | | |
| Гл. инж. пр. | | Гитин | | 28.02.85 | | | | |
| Н. контр. | | Бокучава | | 28.02.85 | | | | |

Выпуск 2

ЗПП 2.5×2.0×2.5-02.101

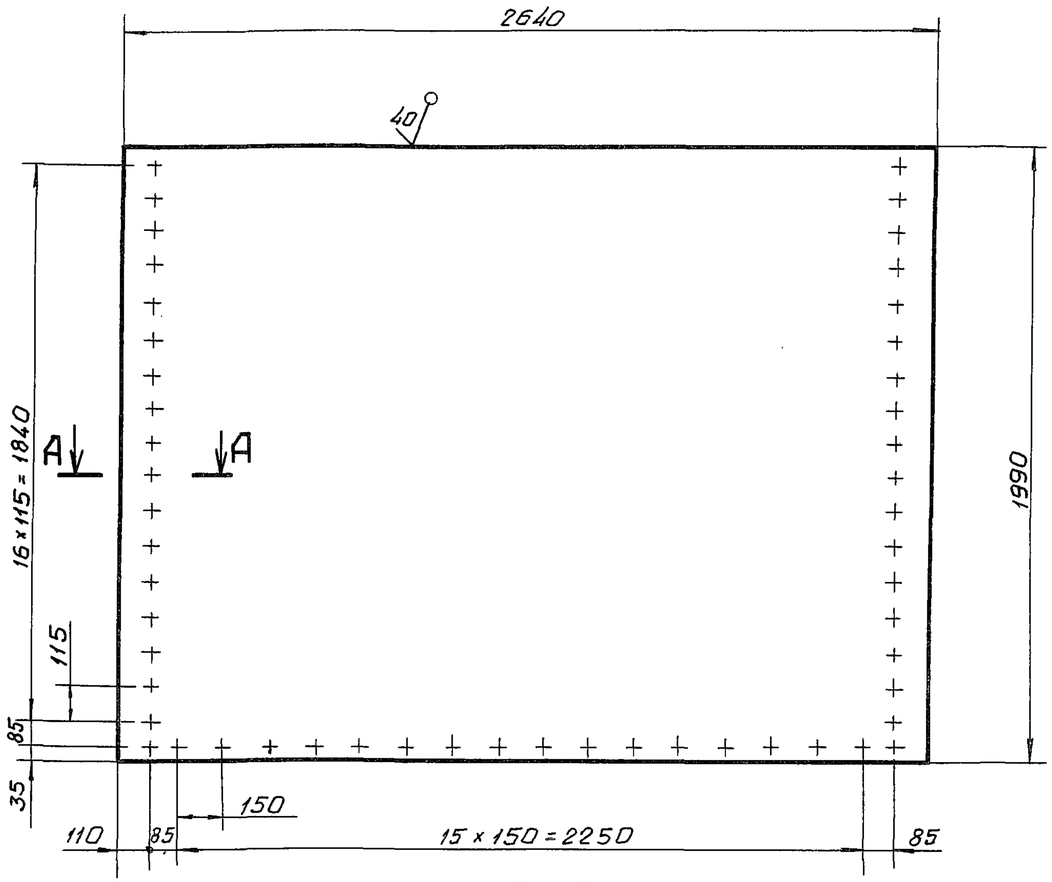


А - А
М 1:2

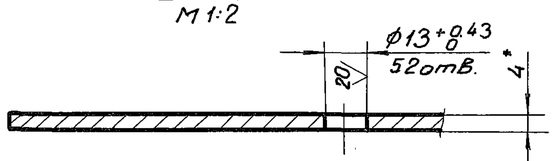


1.* Размер для справок.
2. Предельные отклонения размеров, координирующих оси отверстий ±0,28мм
3. Предельные отклонения прочих размеров $\pm\frac{IT14}{2}$

| Изм. | Лист | № докум. | Подпись | Дата | ЗПП 2.5×2.0×2.5-02.101 | | | |
|---|---|---|---|---|---|---|---|---|
| Разраб. | | Курилова | | 19.06.84 | Обшивка | Литера | Масса | Масштаб |
| Провер. | | Попова | | 25.02.85 | | А | 164,7 | 1:20 |
| Рук. гр. | | Попова | | 25.02.85 | | Лист | Листов - 1 | |
| Гл.инж.пр. | | Гитин | | 28.02.85 | | | | |
| Н.контр. | | Бакинова | | 28.02.85 | Б-ПН-4 ГОСТ19903-74 | ЛЕНГИПРОВОДХОЗ | | |

Инв.№ подл. | Подпись и дата | Взам. инв.№ | Инв.№ дубл. | Подпись и дата

ЗПП 2.5×2.0×2.5-02.102

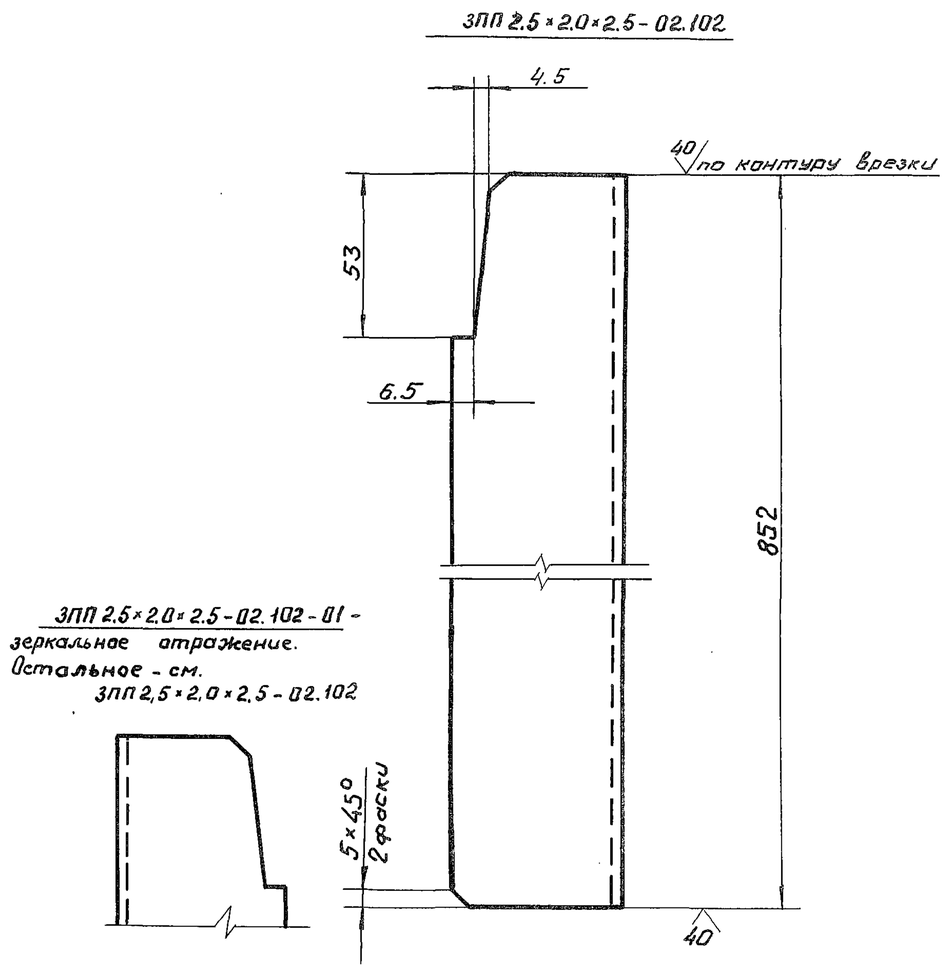


ЗПП 2.5×2.0×2.5-02.102-01 - зеркальное отражение.
Остальное - см. ЗПП 2.5×2.0×2.5-02.102

Неуказанные предельные отклонения размеров $\pm\frac{IT14}{2}$

| Изм. | Лист | № докум. | Подпись | Дата | 3.820.2-53 ЗПП 2.5×2.0×2.5-02.102 | | | |
|---|---|---|---|---|---|---|---|---|
| Разраб. | | Курилова | | 19.06.84 | Уголок | Литера | Масса | Масштаб |
| Провер. | | Попова | | 25.02.84 | | А | 2,9 | 1:2 |
| Рук. гр. | | Попова | | 25.02.85 | | Лист | Листов - 1 | |
| Гл.инж.пр. | | Гитин | | 28.02.85 | | | | |
| Н.контр. | | Бакинова | | 28.02.85 | Б-56×56×4 ГОСТ 8509-72 | ЛЕНГИПРОВОДХОЗ | | |

3ПП 2.5×1.5×2.0-02.104

(√)

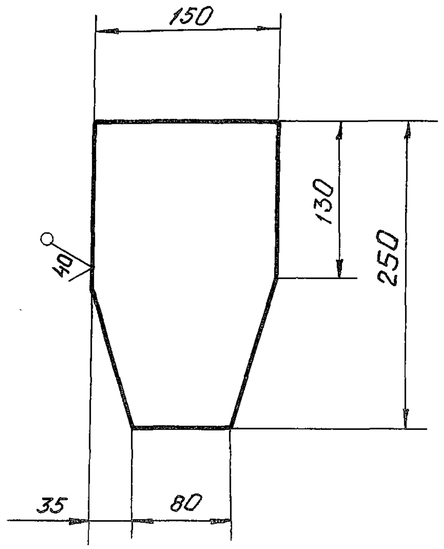


Неуказанные предельные отклонения размеров $\pm \frac{IT14}{2}$

| | | | | | | | | |
|---|---|---|---|---|---|---|---|---|
| | | | | | 3.820.2-53 | 3ПП 2.5×1.5×2.0 - 02.104 | | |
| Изм. | Лист | № докум. | Подпись | Дата | Накладка | Литера | Масса | Масштаб |
| | Разраб. | Курилова | Курилов | 19.06.84 | | А | 1.3 | 1:5 |
| | Провер. | Попова | | 25.02.85 | | Лист | Листов - 1 | |
| | Рук. гр. | Попова | | 25.02.85 | | | | |
| | Гл. инж. пр. | Гитин | | 28.02.85 | Б-ПН-5 ГОСТ 19903-74 | ЛЕНГИПРОВОДХОЗ | | |
| | Н. контр. | Бокучава | | 29.02.85 | | | | |

Подпись и дата | Инв. № дубл. | Взам. инв. № | Подпись и дата | Инв. № подл.

3ПП 2.5×1.5×2.0-02.103

(√)

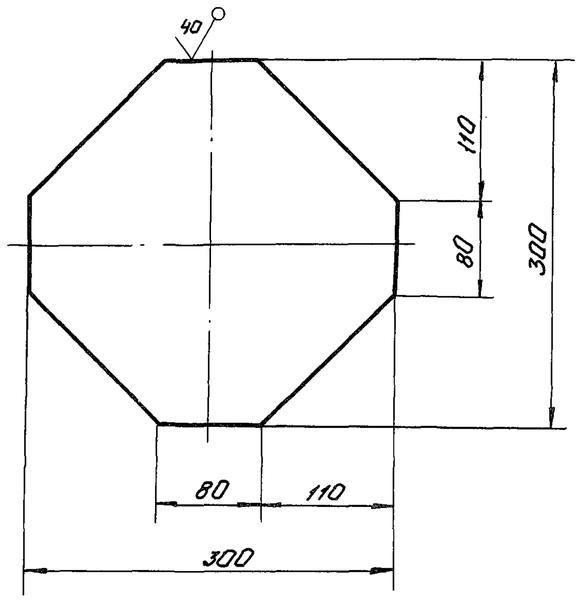


Неуказанные предельные отклонения размеров $\pm \frac{IT14}{2}$

| | | | | | | | | |
|---|---|---|---|---|---|---|---|---|
| | | | | | 3ПП 2.5×1.5×2.0 - 02.103 | | | |
| Изм. | Лист | № докум. | Подпись | Дата | Накладка | Литера | Масса | Масштаб |
| | Разраб. | Курилова | Курилов | 19.06.84 | | А | 2.6 | 1:5 |
| | Провер. | Попова | | 25.02.85 | | Лист | Листов 1 | |
| | Рук. гр. | Попова | | 25.02.85 | | | | |
| | Гл. инж. пр. | Гитин | | 28.02.85 | Б-ПН-5 ГОСТ 19903-74 | ЛЕНГИПРОВОДХОЗ | | |
| | Н. контр. | Бокучава | | 29.02.85 | | | | |

Выпуск 2

ЗПП 2.5×1.5×2.0-02.105

Выпуск 2

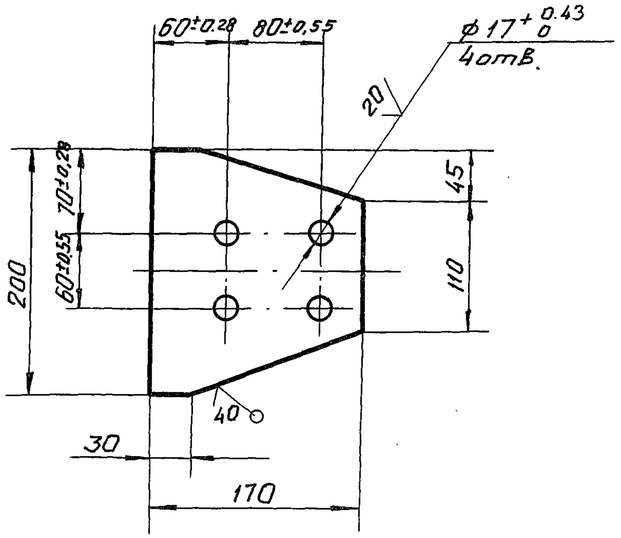


Неуказанные предельные отклонения размеров $\pm \frac{JT14}{2}$

| Изм. | Лист | № докум. | Подпись | Дата | ЗПП 2.5×1.5×2.0-02.105 | | | |
|---|---|---|---|---|---|---|---|---|
| Разраб. | | Курилова | | 22.06.84 | Накладка | Литера А | Масса 1,05 | Масштаб 1:5 |
| Провер. | | Попова | | 26.02.85 | | Лист | Листов-1 | |
| Рук. гр. | | Попова | | 26.02.85 | | | | |
| Гл.инж.пр. | | Гитин | | 28.02.85 | | | | |
| Н.контр. | | Бакучава | | 29.02.85 | Лист Б-ПН-5 ГОСТ 19903-74 | | ЛЕНГИПРОВОДХОЗ | |

ЗПП 2.5×2.0×2.5-02.103

ЗПП 2.5×2.0×2.5-02.103

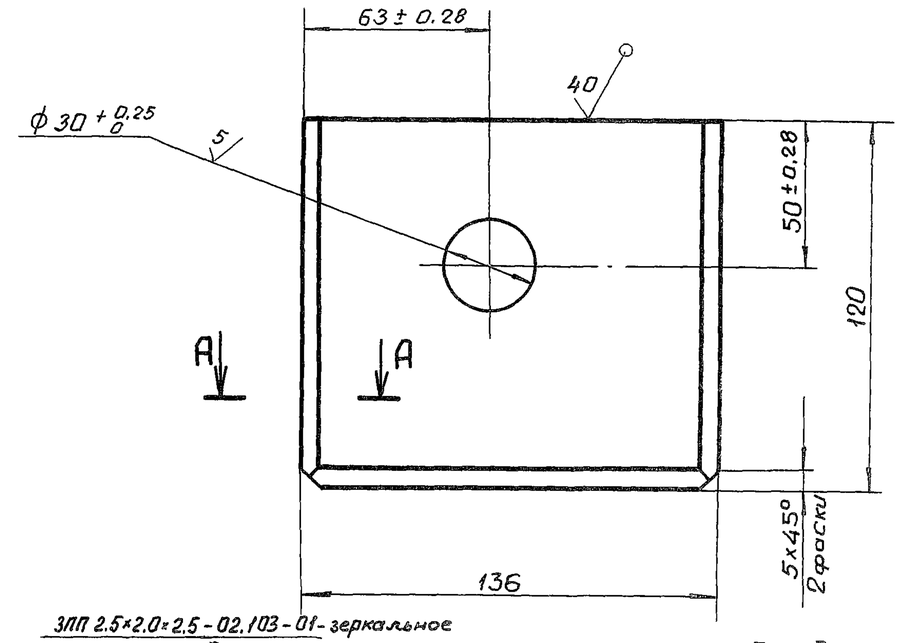


ЗПП 2.5×2.0×2.5-02.103-01- зеркальное отражение. Остальное - см. ЗПП 2.5×2.0×2.5-02.103

А-А
М 1:1

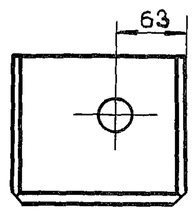


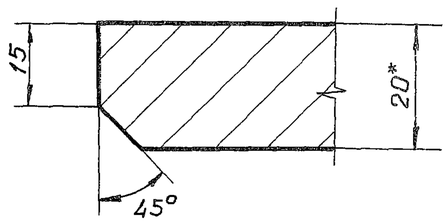


1.* Размер для справок.

2. Неуказанные предельные отклонения размеров $\pm \frac{JT14}{2}$

| Изм. | Лист | № докум. | Подпись | Дата | 3.820.2-53 ЗПП 2.5×2.0×2.5-02.103 | | | |
|---|---|---|---|---|---|---|---|---|
| Разраб. | | Курилова | | 22.06.84 | Проушина | Литера А | Масса 2,45 | Масштаб 1:2 |
| Провер. | | Попова | | 26.02.85 | | Лист | Листов-1 | |
| Рук. гр. | | Попова | | 26.02.85 | | | | |
| Гл.инж.пр. | | Гитин | | 28.02.85 | | | | |
| Н.контр. | | Бакучава | | 28.02.85 | Лист Б-ПН-20 ГОСТ 19903-74 | | ЛЕНГИПРОВОДХОЗ | |

Подпись и дата | Инв. № дубл. | Взам. инв. № | Подпись и дата | Инв. № подл.

Выпуск 2

ЗПП 2.5×2.0×2.5-02.104

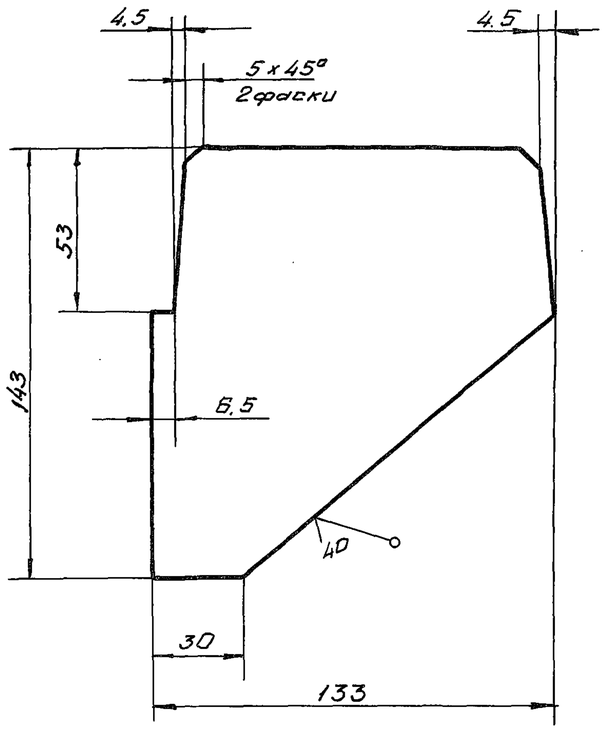


Неуказанные предельные отклонения размеров $\pm \frac{IT14}{2}$

| | | | | | | | | |
|---|---|---|---|---|---|---|---|---|
| | | | | | ЗПП 2.5×2.0×2.5 - 02.104 | | | |
| Изм. | Лист | № докум. | Подпись | Дата | Ребро | Литера | Масса | Масштаб |
| | Разраб. | Курилова | | 22.06.84 | | А | 0.5 | 1:2 |
| | Провер. | Попова | | 26.02.85 | | Лист | Листов 1 | |
| | Рук. гр. | Попова | | 26.02.85 | | | | |
| | Гл. инж. пр. | Гитин | | 28.02.85 | Лист Б-ПН-5 ГОСТ 19903-74 | ЛЕНГИПРОВОДХОЗ | | |
| | Н. контр. | Бакучова | | 29.02.85 | | | | |

ЗПП 2.5×2.0×2.5-02.105

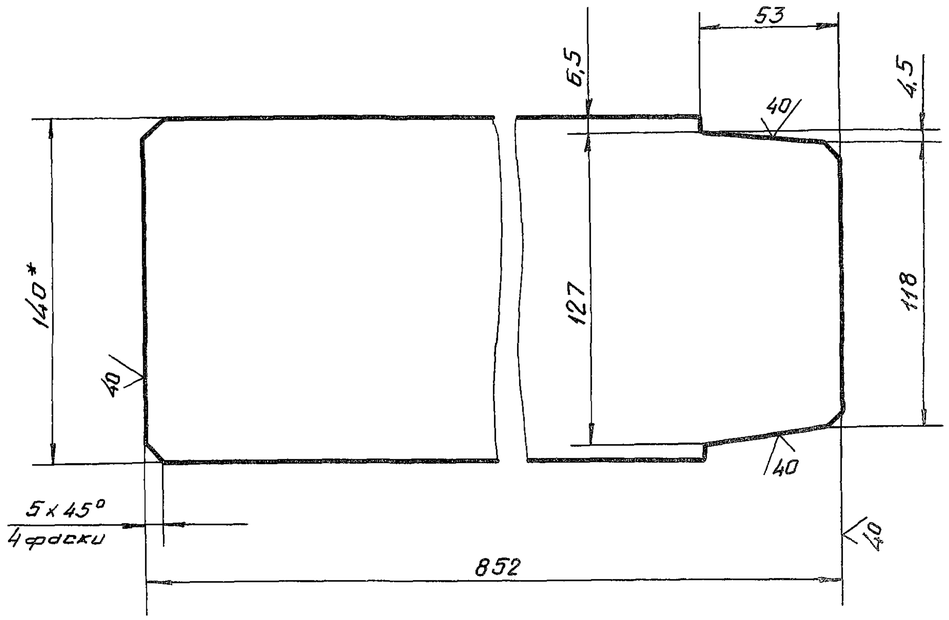


1. * Размер для справок.

2. Неуказанные предельные отклонения размеров $\pm \frac{IT14}{2}$

| | | | | | | | | |
|---|---|---|---|---|---|---|---|---|
| | | | | | 3.820.2-53 ЗПП 2.5×2.0×2.5 - 02.105 | | | |
| Изм. | Лист | № докум. | Подпись | Дата | Ребро | Литера | Масса | Масштаб |
| | Разраб. | Курилова | | 22.06.84 | | А | 4.7 | 1:2.5 |
| | Провер. | Попова | | 26.02.85 | | Лист | Листов 1 | |
| | Рук. гр. | Попова | | 26.02.85 | | | | |
| | Гл. инж. пр. | Гитин | | 28.02.85 | Прокат 5×140 ГОСТ 19903-74 | ЛЕНГИПРОВОДХОЗ | | |
| | Н. контр. | Бакучова | | 29.02.85 | | | | |

Подпись и дата | Инв. N дубл. | Взам. инв. N | Подпись и дата | Инв. N подл.

Выпуск 2

3ПП2.5×2.0×2.5-02.106

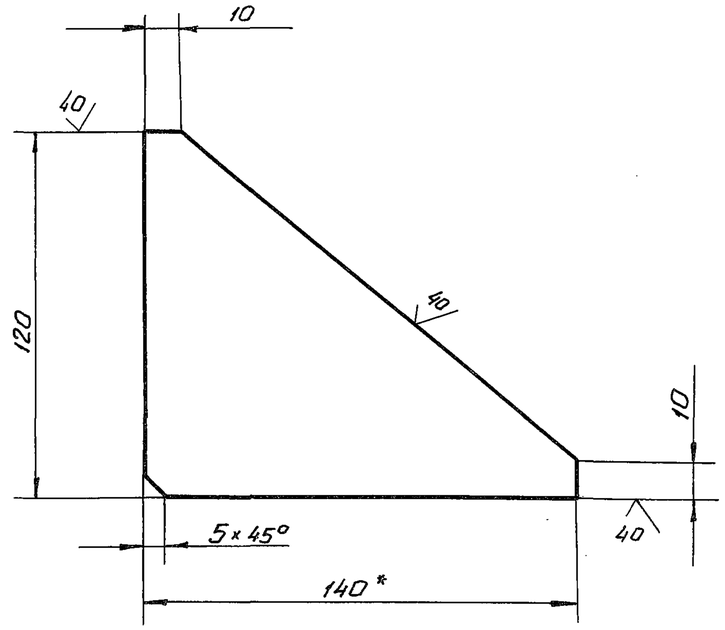


1.* Размер для справок.

2. Неуказанные предельные отклонения размеров $\pm \frac{IT14}{2}$

| Изм. | Лист | № докум. | Подпись | Дата | 3ПП2.5×2.0×2.5-02.106 | | | |
|---|---|---|---|---|---|---|---|---|
| Разраб. | | Курилова | | 25.06.84 | Ребро | Литера | Масса | Масштаб |
| Провер. | | Попова | | 26.02.85 | | А | 0.4 | 1:2 |
| Рук. гр. | | Попова | | 26.02.85 | | Лист | Листов - 1 | |
| Гл. инж. пр. | | Гитин | | 28.02.85 | | | | |
| Н. контр. | | Бокучава | | 29.02.85 | Полоса 5×140 ГОСТ 103-76 | ЛЕНГИПРОВОДХОЗ | | |

3ПП2.5×2.0×2.5-02.107

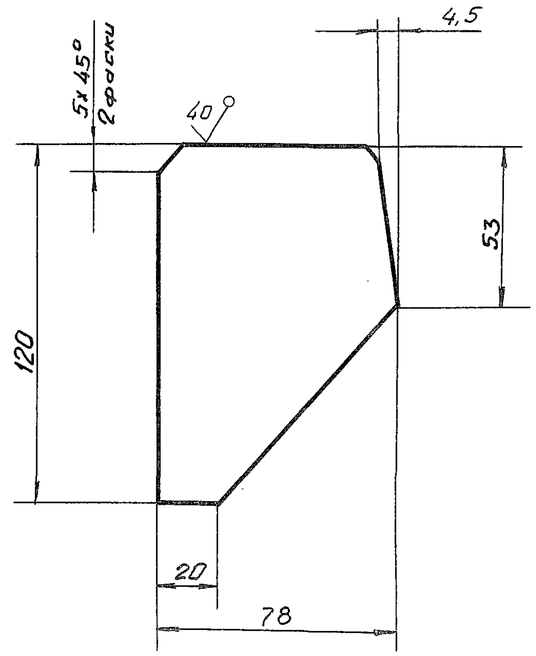


Неуказанные предельные отклонения размеров $\pm \frac{IT14}{2}$

| Изм. | Лист | № докум. | Подпись | Дата | 3.820.2-53 3ПП2.5×2.0×2.5-02.107 | | | |
|---|---|---|---|---|---|---|---|---|
| Разраб. | | Курилова | | 25.06.84 | Ребро | Литера | Масса | Масшт. |
| Провер. | | Попова | | 26.02.85 | | А | 0.3 | 1:2 |
| Рук. гр. | | Попова | | 26.02.85 | | Лист | Листов - 1 | |
| Гл. инж. пр. | | Гитин | | 28.02.85 | | | | |
| Н. контр. | | Бокучава | | 29.02.85 | Лист Б-ПН-5 ГОСТ 19903-74 | ЛЕНГИПРОВОДХОЗ | | |

Подпись и дата | Инв. № дубл. | Взам. инв. № | Подпись и дата | Инв. № подл.

Выпуск 2

| Формат | Зона | Поз. | Обозначение | Наименование | Кол. | Примеч. |
|---|---|---|---|---|---|---|
| | | | | | | |
| | | | | Документация | | |
| А4 | | | 3ПП2.5×1.5×20-0.2.200СБ | Сборочный чертеж | | |
| | | | | | | |
| | | | | Детали | | |
| А4 | | 1 | 3ПП2.5×1.5×2.0-0.2.201 | Основание | 1 | |
| А4 | | 2 | 3ПП2.5×1.5×2.0-0.2.202 | Ребро | 1 | |
| А4 | | 3 | 3ПП2.5×1.5×2.0-02.203 | Упор | 1 | |

3ПП 2.5×1.5×2.0-02.200

| Изм. | Лист | N: докум. | Подпись | Дата |
|---|---|---|---|---|
| Разраб. | | Курилова | Курилова | 27.06.84 |
| Провер. | | Попова | | 26.02.85 |
| Гл.инж.пр. | | Гитин | | 28.02.85 |
| Н.контр. | | Бокичева | | 29.02.85 |

Торцевой отбой

| Литера | Лист | Листов |
|---|---|---|
| А | | 1 |

ЛЕНГИПРОВОДХОЗ



3ПП2.5×2.0×2.5-02.108

∇(√)

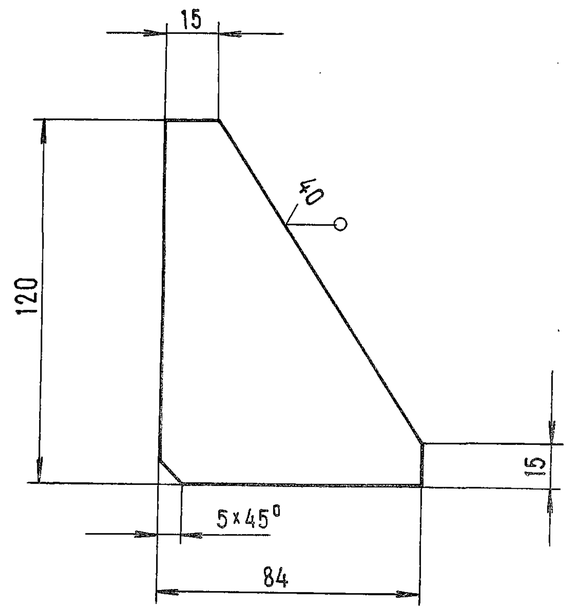


Неуказанные предельные отклонения размеров $\pm \frac{IT14}{2}$

Подпись и дата | Инв. N: дубл. | Взам. инв. N: | Подпись и дата | Инв. N: подл.

3.820.2-53 3ПП 2.5×2.0×2.5-02.108

| Изм. | Лист | N: докум. | Подпись | Дата |
|---|---|---|---|---|
| Разраб. | | Курилова | Курилова | 27.06.84 |
| Провер. | | Попова | | 26.02.85 |
| Рук.гр. | | Попова | | 26.02.85 |
| Гл.инж.пр. | | Гитин | | 28.02.85 |
| Н.контр. | | Бокичава | | 29.02.85 |

Ребро

| Литера | Масса | Масшт. |
|---|---|---|
| А | 0.25 | 1:2 |

Лист | Листов - 1

Лист Б-ПН-5 ГОСТ 19903-74

ЛЕНГИПРОВОДХОЗ

Выпуск 2

ЗПП 2.5×1.5×2.0-02.200СБ

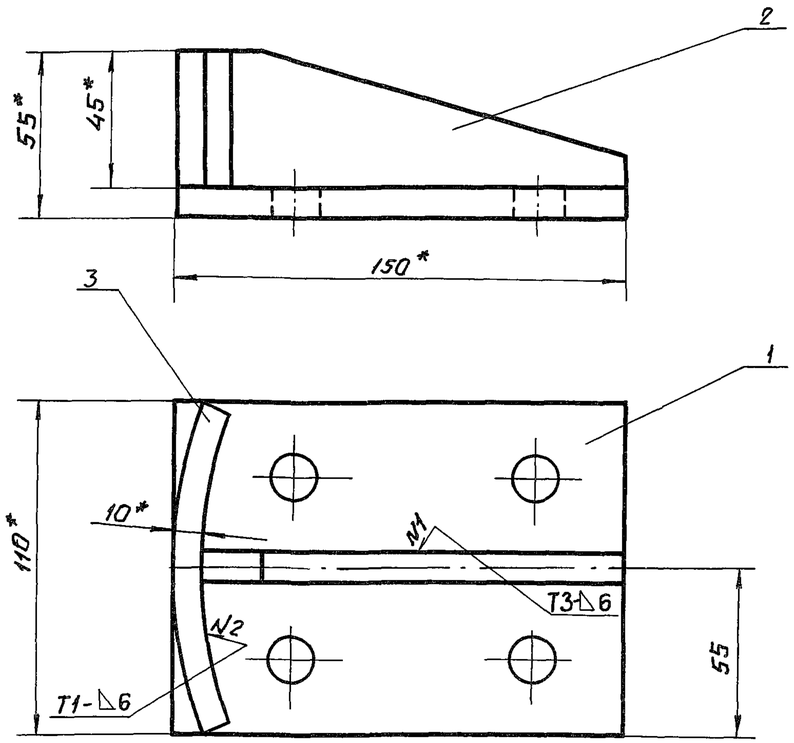


1. *Размеры для справок.
2. Сварные швы выполнять по ГОСТ 5264-80.
3. Электроды Э42 ГОСТ 9467-75.
4. Неуказанные предельные отклонения размеров $\pm\frac{IT14}{2}$

| Изм. | Лист | № докум. | Подпись | Дата | | | | |
|---|---|---|---|---|---|---|---|---|
| Разраб. | | Курилова | | 27.06.84 | Тарцевой отбой Сборочный чертеж. | Литера А | Масса 1,9 | Масштаб 1:2 |
| Провер. | | Попова | | 26.02.85 | | Лист | Листов - 1 | |
| Рук. гр. | | Попова | | 26.02.85 | | ЛЕНГИПРОВОДХОЗ | | |
| Гл.инж.пр. | | Гитин | | 28.02.85 | | | | |
| Н.контр. | | Бокчава | | 29.02.85 | | | | |

ЗПП 2.5×1.5×2.0-02.201

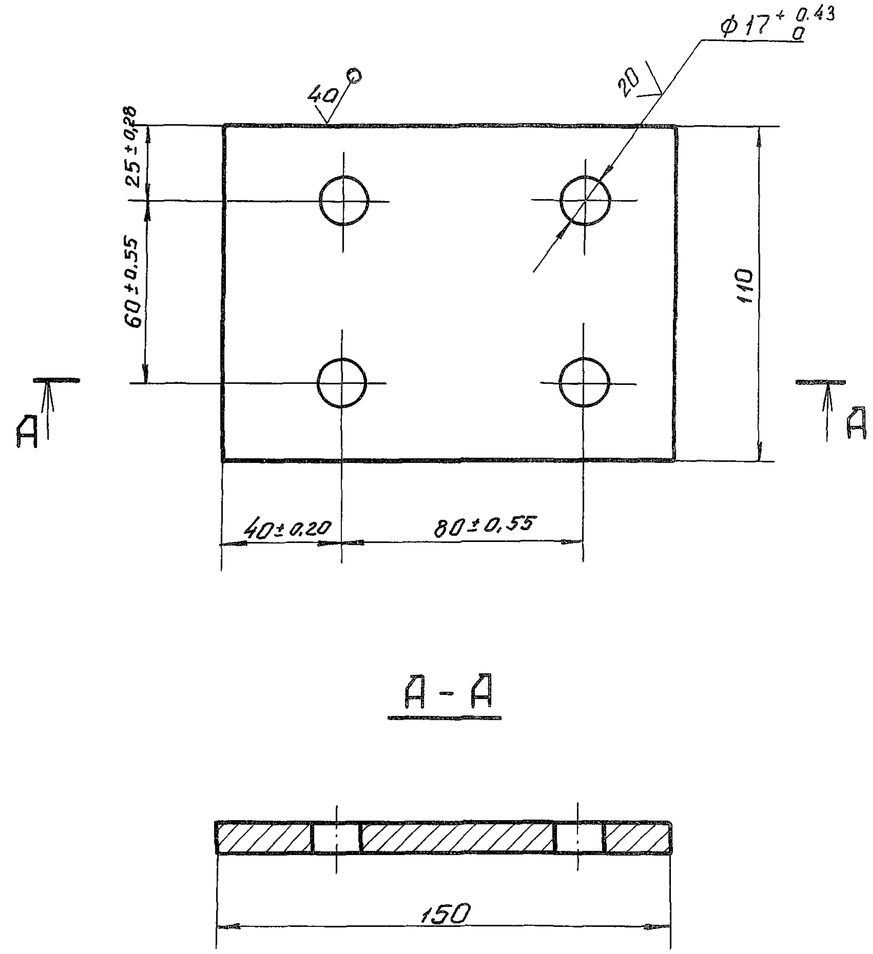


Неуказанные предельные отклонения размеров $\pm\frac{IT14}{2}$

| Изм. | Лист | № докум. | Подпись | Дата | | | | |
|---|---|---|---|---|---|---|---|---|
| Разраб. | | Курилова | | 28.06.84 | 3.820.2-53 ЗПП 2.5×1.5×2.0-02.201 | | | |
| Провер. | | Попова | | 26.02.85 | Основание | Литера А | Масса 1:2 | Масштаб 1:2 |
| Рук. гр. | | Попова | | 26.02.85 | | Лист | Листов - 1 | |
| Гл.инж.пр. | | Гитин | | 28.02.85 | Б-ПН-10 ГОСТ 19903-74 | ЛЕНГИПРОВОДХОЗ | | |
| Н.контр. | | Бокчава | | 29.02.85 | | | | |

Подпись и дата | Инв. № дубл. | Взам. инв. № | Подпись и дата | Инв. № подл.

ЗПП2.5×1.5×2.0-02.203

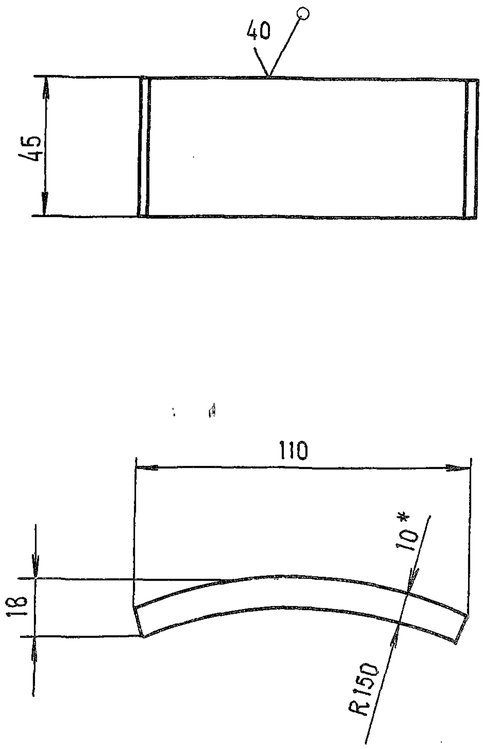


1.* Размер для справок

2. Неуказанные предельные отклонения размеров $\pm \frac{JT14}{2}$

| | | | | | | | | |
|---|---|---|---|---|---|---|---|---|
| | | | | | 3.820.2-53 | ЗПП 2.5×1.5×2.0-02.203 | | |
| Изм | Лист | N: докум. | Подпись | Дата | Упор | Литера | Масса | Масштаб |
| Разраб. | | Курилова | | 3.07.84 | | А | 0.4 | 1:2 |
| Провер. | | Попова | | 26.08.85 | | Лист | Листов - 1 | |
| Рук.гр. | | Попова | | 26.08.85 | | | | |
| Гл.инж.пр. | | Гитин | | 28.08.85 | | | | |
| Н.контр. | | Бокичава | | 29.02.85 | Лист Б-ПН-10 ГОСТ 19903-74 | ЛЕНГИПРОКОММУНХОЗ | | |

Подпись и дата | Инв. N: дубл. | Взам. инв. N: | Подпись и дата | Инв. N: подл.

ЗПП2.5-1.5×2.0-02.202

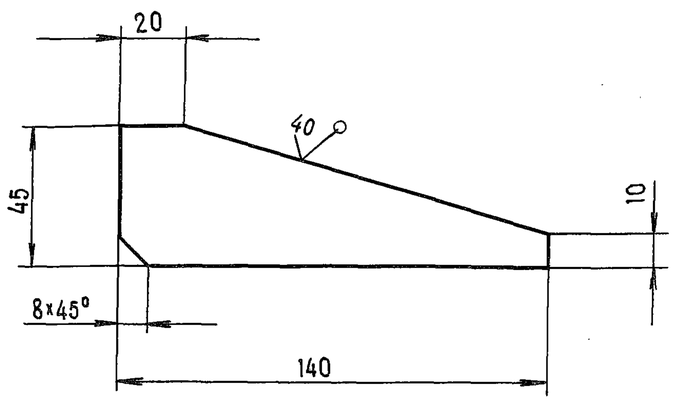


Неуказанные предельные отклонения размеров $\pm \frac{JT14}{2}$

| | | | | | | | | |
|---|---|---|---|---|---|---|---|---|
| | | | | | ЗПП 2.5×1.5×2.0-02.202 | | | |
| Изм | Лист | N: докум. | Подпись | Дата | Ребро | Литера | Масса | Масштаб |
| Разраб. | | Курилова | | 3.07.84 | | А | 0.3 | 1:2 |
| Провер. | | Попова | | 26.02.85 | | Лист | Листов - 1 | |
| Рук.гр. | | Попова | | 26.02.85 | | | | |
| Гл.инж.пр. | | Гитин | | 28.02.85 | | | | |
| Н.контр. | | Бокичава | | 29.02.85 | Лист Б-ПН-10 ГОСТ 19903-74 | ЛЕНГИПРОКОММУНХОЗ | | |

Подпись и дата | Инв. N: дубл. | Взам. инв. N: | Подпись и дата | Инв. N: подл.

Выпуск 2

3ПП2.5×1.5×2.0-02.001

Выпуск 2

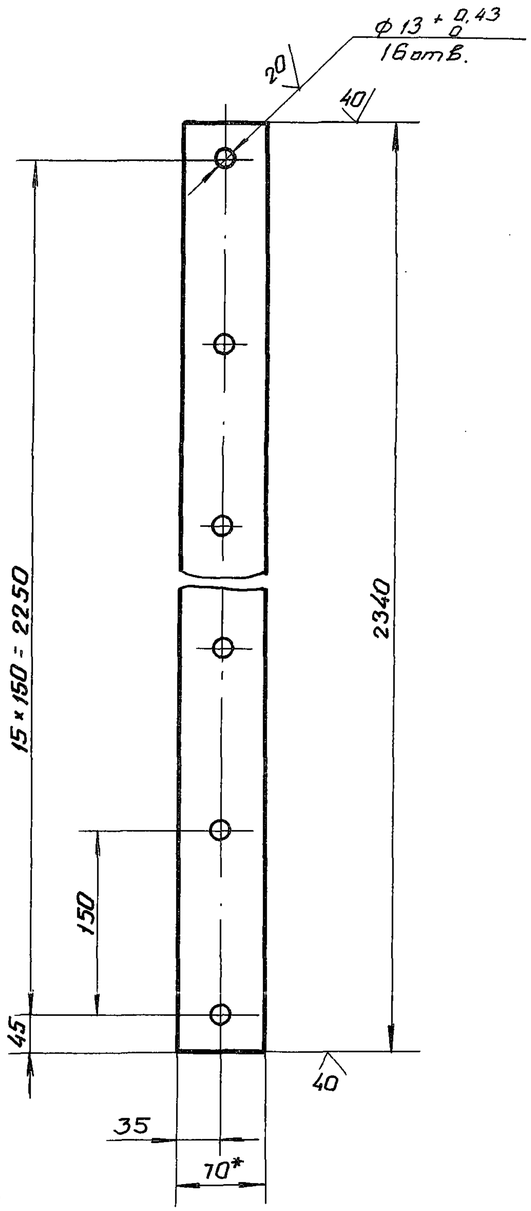


1.* Размер для справок.

2. Предельные отклонения размеров, координирующих оси отверстий ± 0.28 мм

3. Предельные отклонения прочих размеров ± $\frac{IT14}{2}$

3ПП2.5×1.5×2.0-02.001

| Изм. | Лист | N докум. | Подпись | Дата | | Литера | Масса | Масштаб |
|---|---|---|---|---|---|---|---|---|
| Разраб. | | Курилова | | 3.07.84 | Накладка нижняя | А | 6.4 | 1:5 |
| Провер. | | Попова | | 26.02.85 | | Лист | Листов -1 | |
| Рук. гр. | | Попова | | 26.02.85 | | | | |
| Гл.инж.пр. | | Гитин | | 28.02.85 | | | | |
| Н.контр. | | Бокучава | | [illegible] | Полоса 5×70 ГОСТ 103-76 | ЛЕНГИПРОВОДХОЗ | | |

3ПП2.5×2.0×2.5-02.001

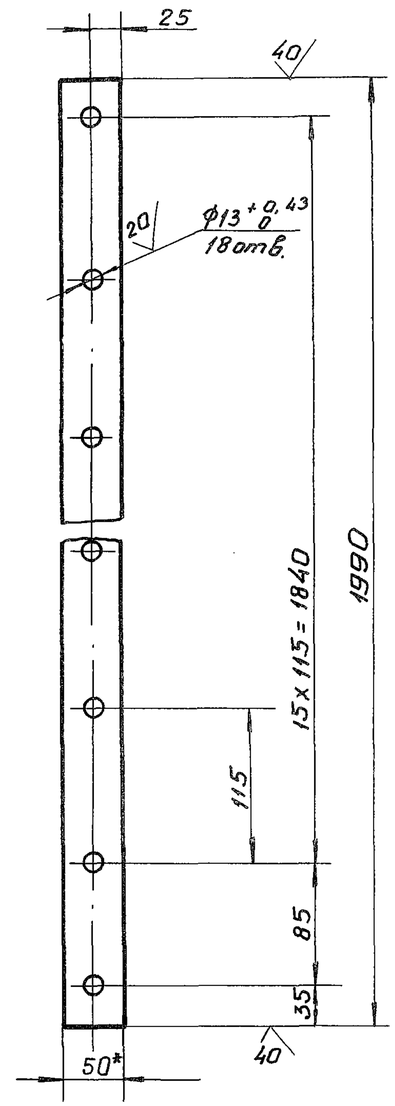


1.* Размер для справок.

2. Предельные отклонения размеров, координирующих оси отверстий ± 0.28 мм

3. Предельные отклонения прочих размеров ± $\frac{IT14}{2}$

3.820.2-53 3ПП2.5×2.0×2.5-02.001

| Изм. | Лист | N докум. | Подпись | Дата | | Литера | Масса | Масштаб |
|---|---|---|---|---|---|---|---|---|
| Разраб. | | Курилова | | 3.07.84 | Накладка боковая | А | 3,8 | 1:5 |
| Провер. | | Попова | | 26.02.84 | | Лист | Листов -1 | |
| Рук. гр. | | Попова | | 26.02.84 | | | | |
| Гл.инж.пр. | | Гитин | | 28.02.85 | | | | |
| Н.контр. | | Бокучава | | 29.02.85 | Полоса 5×50 ГОСТ 103-76 | ЛЕНГИПРОВОДХОЗ | | |

Взам. инв. № | Подпись и дата | Инв. N дубл. | Подпись и дата

Выпуск 2

| Формат | Зона | Поз. | Обозначение | Наименование | Кол. | Примеч. |
|---|---|---|---|---|---|---|
| | | | | | | |
| | | | | Документация | | |
| Д4 | | | 3ПП2.5×2.0×2.5-03.000СБ | Сборочный чертеж | | |
| | | | | | | |
| | | | | Детали | | |
| Д4 | | 1 | 3ПП2.5×2.0×2.5-03.001 | Основание нижнее | 1 | |
| Д4 | | 2 | 3ПП2.5×2.0×2.5-03.002 | Основание верхнее | 1 | |
| Б.4. | | 3 | 3ПП2.5×2.0×2.5-03.003 | Ребро | | |
| | | | | Полоса $\frac{10\times90\ ГОСТ\ 103-76}{Вст3сп5\ ГОСТ\ 535-79}$ | | |
| | | | | $L = 158 \pm \frac{IT14}{2}$ | 4 | 4.5 кг |
| Б.4. | | 4 | 3ПП2.5×2.0×2.5-03.004 | Труба | | |
| | | | | Труба $\frac{219\times8\ ГОСТ\ 8732-70}{В20\ ГОСТ\ 8731-74}$ | | |
| | | | | $L = 180 \pm \frac{IT14}{2}$ | 1 | 7.5 кг |

3ПП2.5×2.0×2.5-03.000

| Изм. | Лист | № докум. | Подпись | Дата |
|---|---|---|---|---|
| Разраб. | | Курилова | | 4.07.84 |
| Провер. | | Попова | | 27.02.85 |
| Гл.инж.пр. | | Гитин | | 28.02.85 |

Колонка

| Литера | Лист | Листов |
|---|---|---|
| А | | 1 |



3ПП2.5×1.5×2.0-02.003

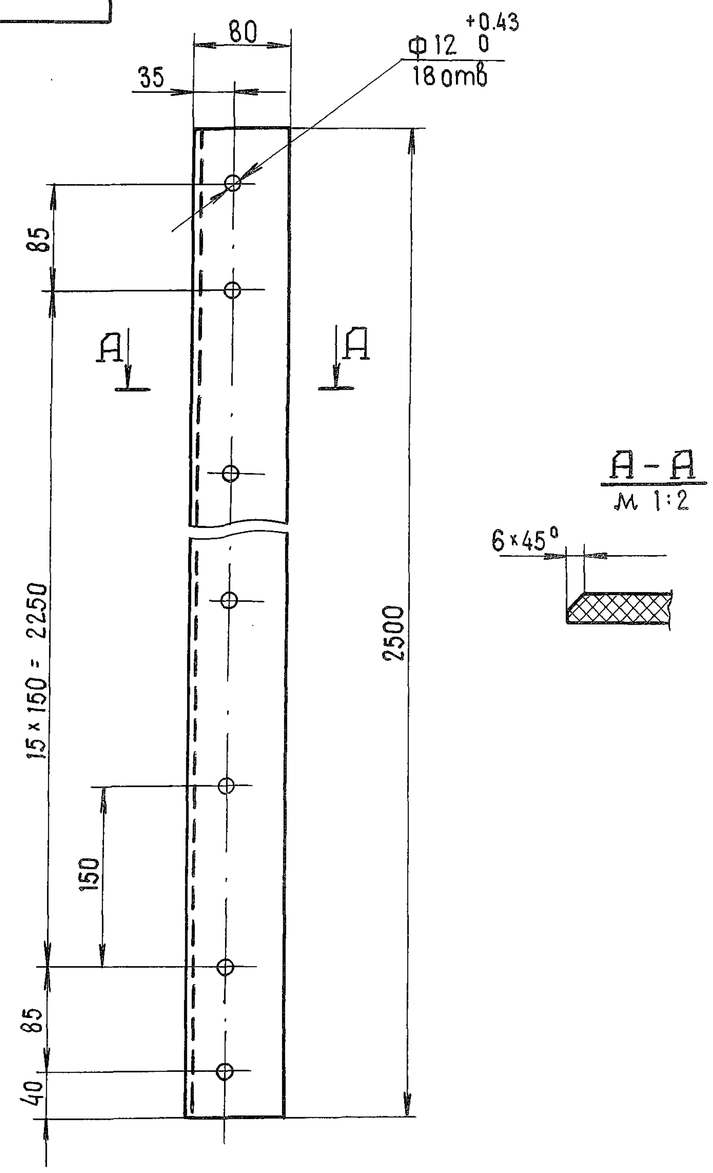


1. Отверстия ф12 сверлить через накладку нижнюю.

Подпись и дата | Инв. № дубл. | Взам. инв. № | Подпись и дата | № подл.

3.820.2-53 3ПП2.5×1.5×2.0-02.003

| Изм. | Лист | № докум. | Подпись | Дата |
|---|---|---|---|---|
| Разраб. | | Курилова | | 4.07.84 |
| Провер. | | Попова | | 27.02.85 |
| Рук.гр. | | Попова | | 27.02.85 |
| Гл.инж.пр. | | Гитин | | 28.02.85 |

Уплотнение нижнее

| Литера | Масса | Масштаб |
|---|---|---|
| А | 3.1 | 1:5 |

Лист | Листов - 1

Пластина I. лист

Вып.уск 2

ЗПП2.5×2.0×2.5-03.000СБ

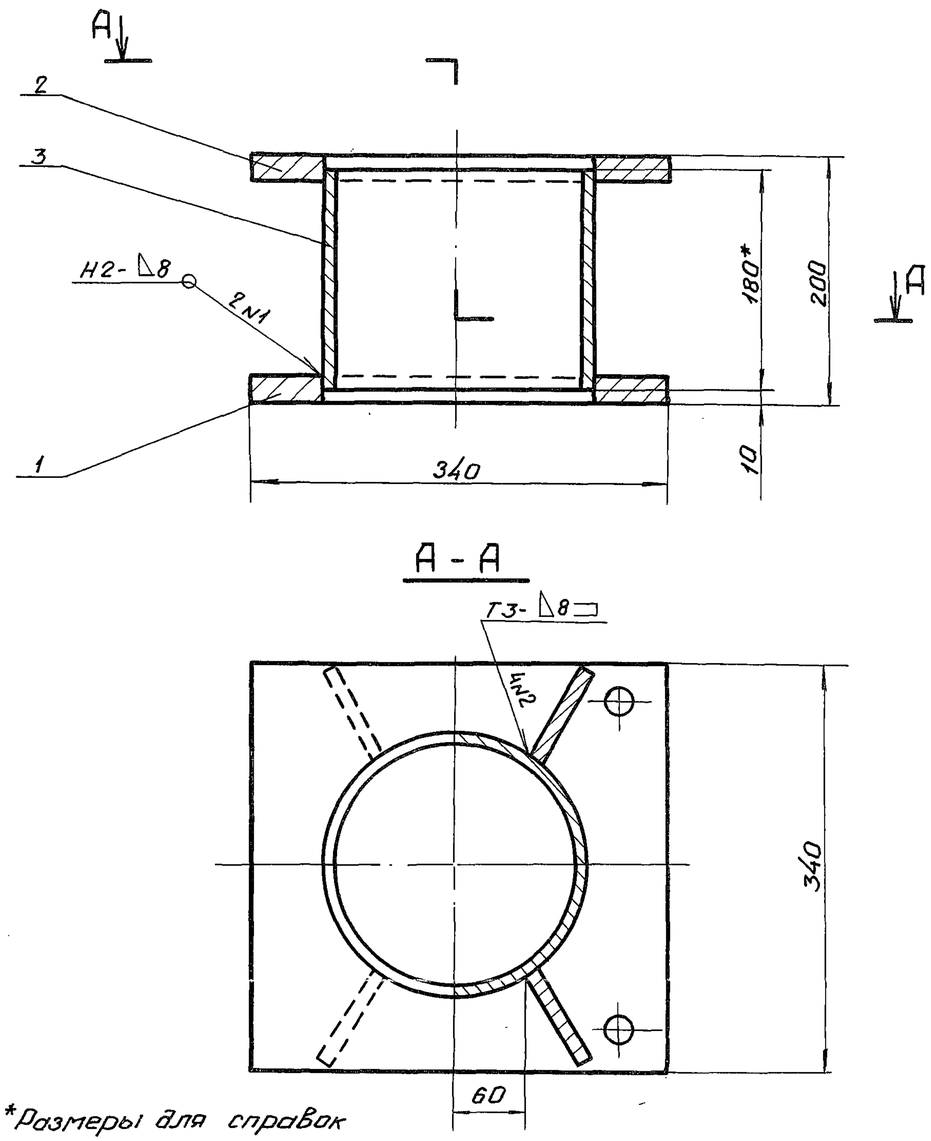


1. *Размеры для справок
2. Сварные швы выполнять по ГОСТ 5264-80
3. Электроды Э42 ГОСТ 9467-75
4. Неуказанные предельные отклонения размеров $\pm \frac{IT14}{2}$
5. Площадь окраски S= 0,65 м²

| | | | | | | | | |
|---|---|---|---|---|---|---|---|---|
| | | | | | ЗПП2.5×2.0×2.5-03.000СБ | | | |
| Изм. | Лист | N докум. | Подпись | Дата | Колонка<br>Сборочный чертеж | Литера | Масса | Масштаб |
| | Разраб. | Курилова | Курилова | 5.07.84 | | А | 35,9 | 1:5 |
| / | Провер. | Попова | Попова | 27.02.85 | | Лист | Листов-1 | |
| / | Рук. гр. | Попова | Попова | 27.02.85 | | | | |
| | Гл.инж.пр. | Гитин | Гитин | 28.02.85 | | ЛЕНГИПРОКОЛАХПЗ | | |
| | Н.контр. | Бокчарова | Бокчарова | 29.02.85 | | | | |

Подпись и дата | Инв.№ дубл. | Взам.инв.№ | Подпись и дата | Инв.№ подл.

ЗПП2.5×2.0×2.5-03.001

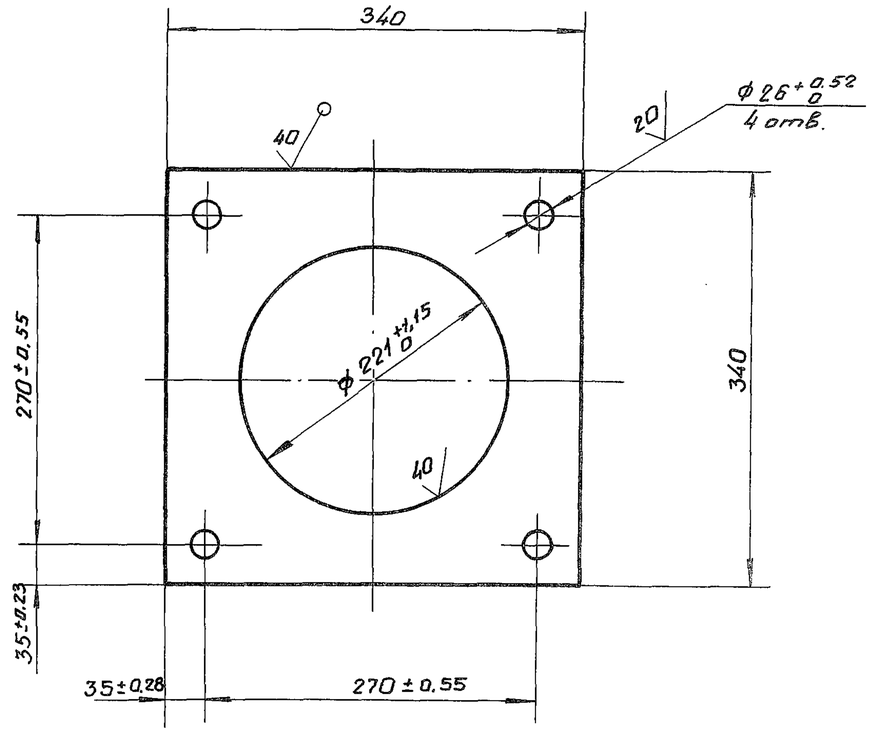


Неуказанные предельные отклонения размеров $\pm \frac{IT14}{2}$

| | | | | | | | | |
|---|---|---|---|---|---|---|---|---|
| | | | | | 3.820.2-53 ЗПП2.5×2.0×2.5-03.001 | | | |
| Изм. | Лист | № докум. | Подпись | Дата | Основание нижнее | Литера | Масса | Масштаб |
| | Разраб. | Курилова | Курилова | 5.07.84 | | А | 11,8 | 1:5 |
| / | Провер. | Попова | Попова | 27.02.85 | | Лист | Листов-1 | |
| / | Рук. гр. | Попова | Попова | 27.02.85 | | | | |
| | Гл.инж.пр. | Гитин | Гитин | 28.02.85 | Лит. Б-ПН-20 ГОСТ 19903-74 | ЛЕНГИПРОКОЛАХПЗ | | |
| | Н.контр. | Бокчарова | Бокчарова | 29.02.85 | | | | |

Выпуск 2

3ПП2.5×2.0×2.5-03.002

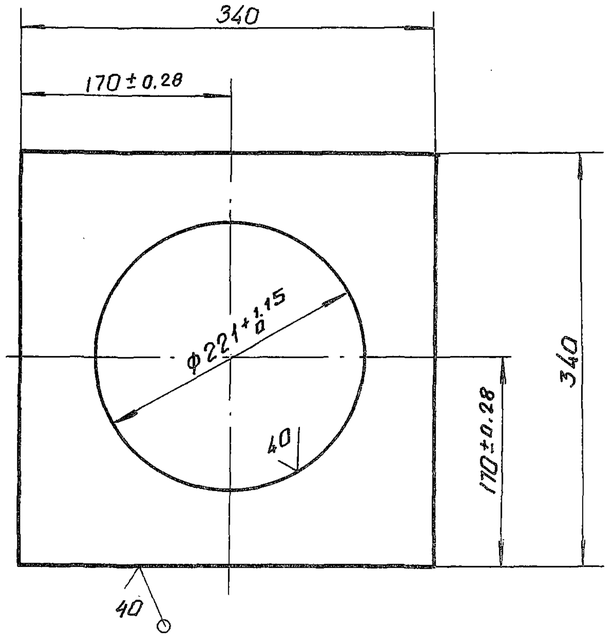


Неуказанные предельные отклонения размеров $\pm \frac{IT14}{2}$

| Изм. | Лист | № докум. | Подпись | Дата |
|---|---|---|---|---|
| Разраб. | | Курилова | Курилова | 5.07.84 |
| Провер. | | Попова | | 27.02.85 |
| Рук. гр. | | Попова | | 27.02.85 |
| Гл. инж. пр. | | Гитин | | 28.02.85 |
| Н. контр. | | Бакунова | | 28.02.85 |

3.820.2-53 ЗПП2.5×2.0×2.5-03.002

Основание верхнее

| Литера | Масса | Масштаб |
|---|---|---|
| А | 12,1 | 1:5 |
| Лист | Листов-1 | |

Лист 6-ПН-20 ГОСТ19903-74

ЛЕНГИПРОПРОКАТ УПТ3

Подпись и дата | Взам. инв. № | Инв. № дубл. | Подпись и дата | Инв. № подл.

26.058.пв.070.000 ГЧ

Выпуск 2

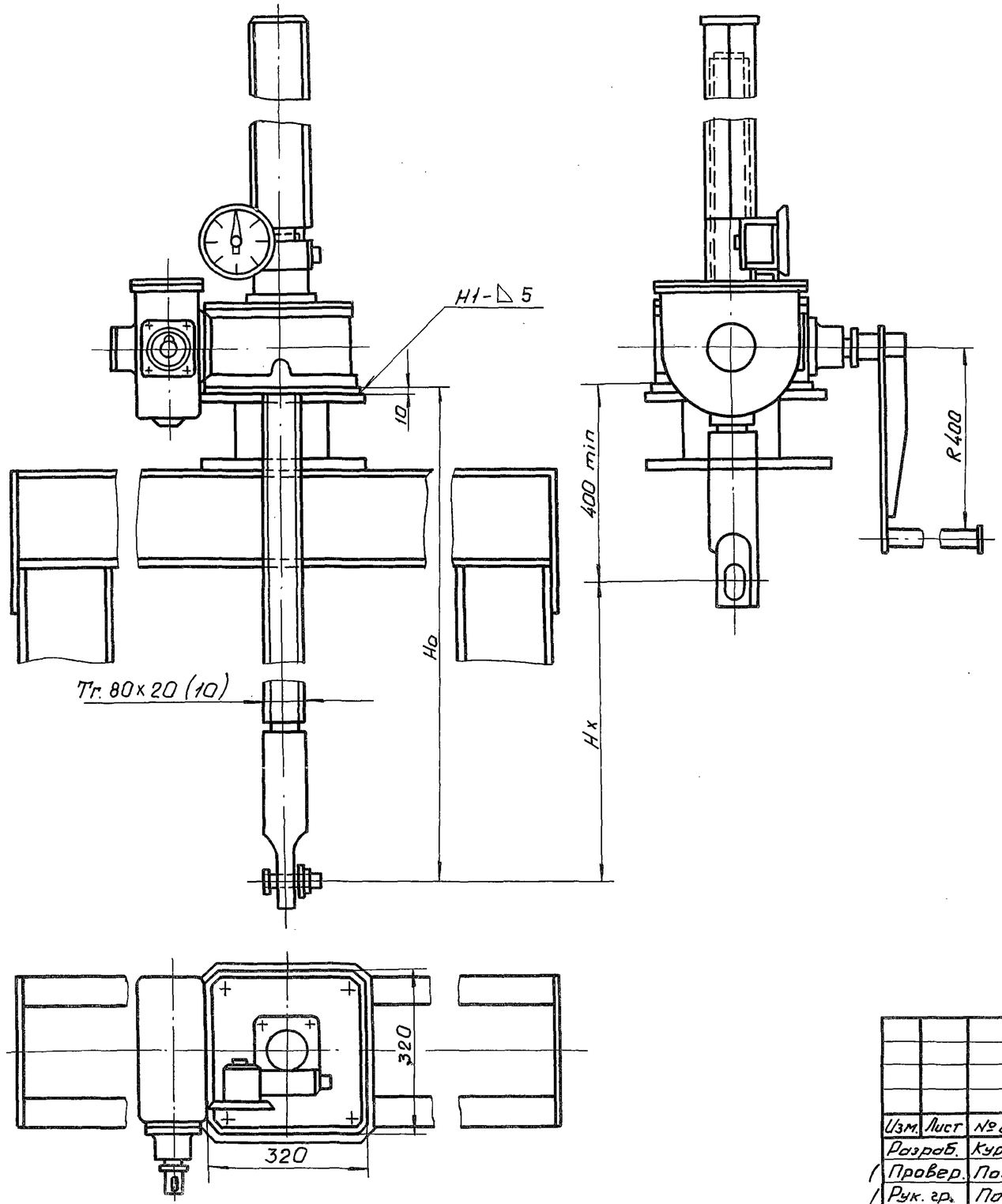


Таблица 1

Техническая характеристика подъемника

| Резьба грузового винта | Усилие в тс. наиб. | | Но в м наиб. | Усилие на рукоятке при Т в кгс | Время подъема затвора на 1 м в мин. |
|---|---|---|---|---|---|
| | тяговое Т | посадочное П | | | |
| Тг. 80Х Х20 (10) | 10 | 10 | 4,9 | 17 | 33 |

Таблица 2

Данные на заказ по затвору

| | | |
|---|---|---|
| Усилие посадочное потребное в тс | Пз | 5,0 |
| Расстояние от подошвы подъемника до оси проушины опущенного затвора, м | Но | 3,56 |
| Полный ход затвора в м | Нх | 2,5 |
| Указатель положения затвора | — | УПР ... 2510 |
| Теоретическая масса подъемника в кг | Q | 284,0 |

1. Сварные швы выполнять по ГОСТ 5264-80.
2. Электроды Э42 ГОСТ 9467-75.

| Изм. | Лист | № докум. | Подпись | Дата |
|---|---|---|---|---|
| Разраб. | | Курилова | Курилова | 9.07.84 |
| Провер. | | Попова | | 27.02.85 |
| Рук. гр. | | Попова | | 27.02.85 |
| Гл. инж. пр. | | Гитин | | 28.02.85 |
| Н. контр. | | Бакчурова | | 28.02.85 |

3.820.2-53 26.058.пв.070.000 ГЧ

Подъемник одновинтовой с ручным приводом груз. 10 тс марки 10В Габаритный чертеж

| Литера | Масса | Масштаб |
|---|---|---|
| А | см. табл. 2 | 1:10 |
| Лист | Листов - 1 | |

ЛЕНГИПРОПЛАХОЗ

Взам. инв. № | Подпись и дата | Инв. № подл.

26.058.пв.140.000 ГЧ

Выпуск 2

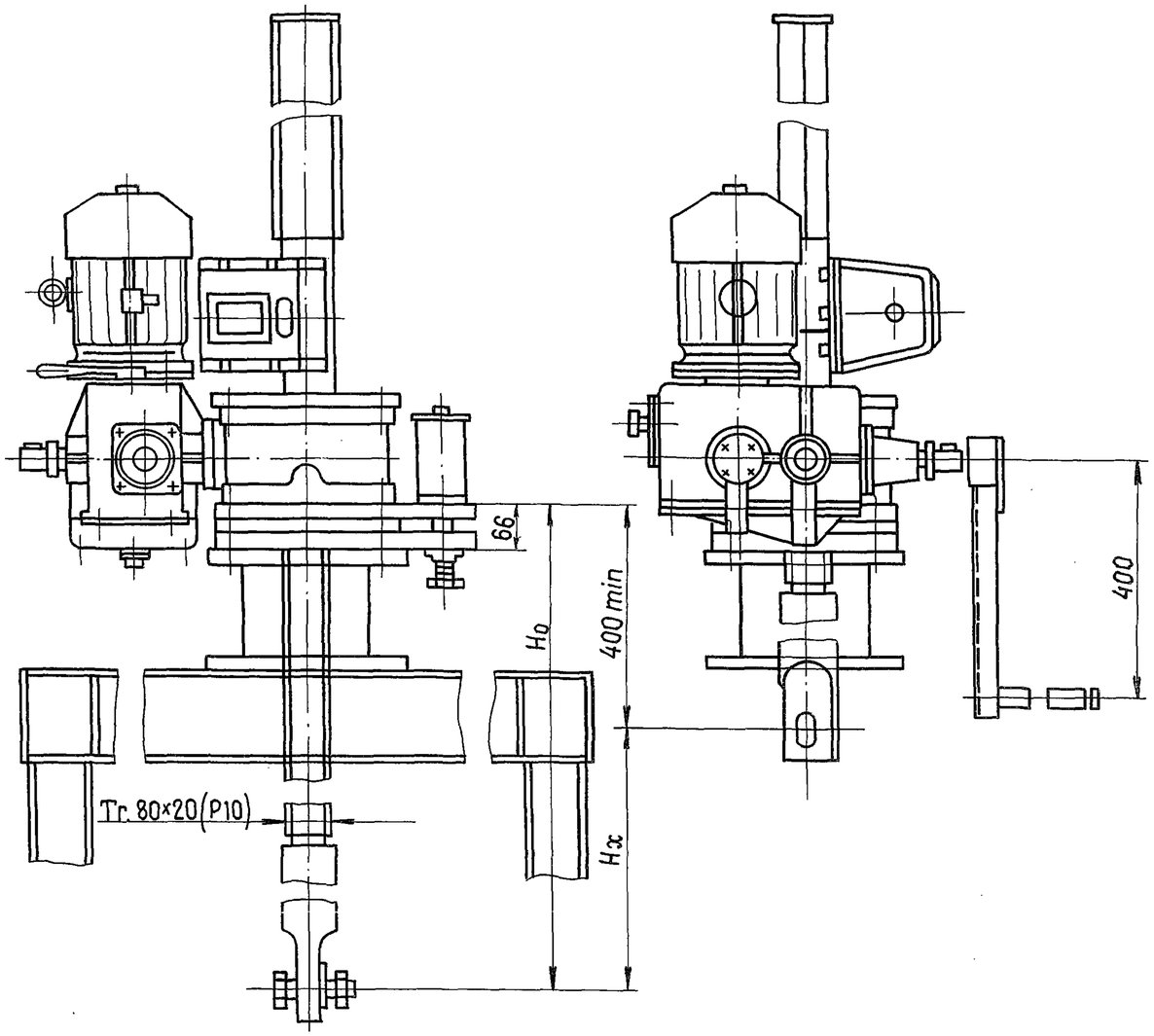


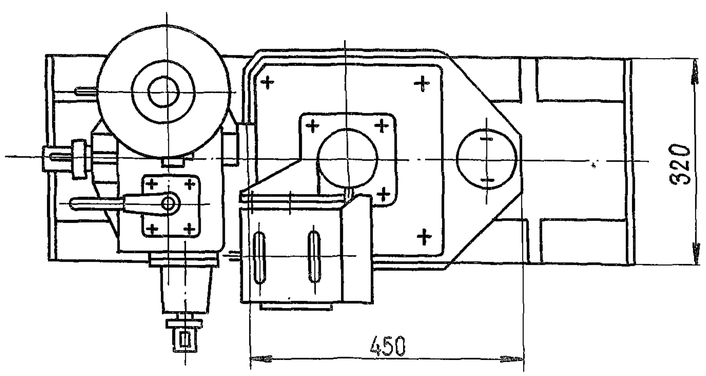


Техническая характеристика

Таблица 1

| Резьба грузового винта | Усилие в т.с. | | $H_0$ в м наиб. | Электродв 4АС90L6У1 исп. М302 | Станция управления электропр. | Усилие на рукоятке при Т в кгс. | Время подъема затвора на 1м. в мин. | |
|---|---|---|---|---|---|---|---|---|
| | тяговое Т | просадка П | | | | | электр. | вручную |
| Тг.80×20(Р10) | 10 | 10 | 4.9 | n·900об/мин N·1.7квт. | ЯЛЯ 5401-2874У1 | 24 | 6 | 20 |

Данные на заказ по затвору

Таблица 2

| | | |
|---|---|---|
| Усилие посадочное потребное в т.с. | $П_з$ | 5.0 |
| Усилие регулировки грузового реле в т.с. | Р | 5.0 |
| Расстояние от подошвы подъемника до оси проушины опущенного затвора в м. | $H_0$ | 3.616 |
| Полный ход затвора в м. | $H_x$ | 2.5 |
| Датчик ДПМ1. Шаг гр. винта. | Р | 10 |
| Теоретическая масса подъемника в кг. | Q | 367 |

1. Сварные швы выполнять по ГОСТ 5264-80.
2. Электроды Э42 ГОСТ 9467-75.

| Изм | Лист | N: докум. | Подпись | Дата |
|---|---|---|---|---|
| Разраб. | | Курилова | Курилова | 11.07.84 |
| Провер. | | Попова | | 27.02.85 |
| Рук.гр. | | Попова | | 27.02.85 |
| Гл.инж.пр. | | Гитин | | 28.02.85 |
| Н.контр. | | Вокучава | | 29.02.85 |

3.820.2-53 26.058.пв.140.000 ГЧ

Подъемник одновинтовой с электроприводом груз. 10тс марки 10ЭВ Габаритный чертеж.

| Литера | Масса | Масштаб |
|---|---|---|
| А | см. табл.2 | 1:10 |
| Лист | Листов - 1 | |

ЛЕНГИПРОВОДХОЗ

Инв. N: подл. | Подпись и дата | Взам. инв. N: | Инв. N: дубл. | Подпись и дата