ТИПОВАЯ ДОКУМЕНТАЦИЯ НА КОНСТРУКЦИИ ИЗДЕЛИЯ И УЗЛЫ ЗДАНИЙ И СООРУЖЕНИЙ

СЕРИЯ 3820.2-37

ЗАТВОРЫ ПЛОСКИЕ ПОВЕРХНОСТНЫЕ СКОЛЬЗЯЩИЕ

ВЫПУСК 6

РАБОЧИЕ ЧЕРТЕЖИ ЗАТВОРА 1.5×1.5

18757/07

цена 0-84

ТИПОВАЯ ДОКУМЕНТАЦИЯ НА КОНСТРУКЦИИ ИЗДЕЛИЯ И УЗЛЫ ЗДАНИЙ И СООРУЖЕНИЙ

СЕРИЯ 3.820 2-37

ЗАТВОРЫ ПЛОСКИЕ ПОВЕРХНОСТНЫЕ СКОЛЬЗЯЩИЕ

ВЫПУСК 6

РАБОЧИЕ ЧЕРТЕЖИ ЗАТВОРА 1,5×1,5

Примененные типовые проекты

Типовой проект 820-166. Подъемники винтовые для затворов гидротехнических сооружений грузоподъемностью до 20тс модели 6-73" Подъемник с электроприводом 2,5ЭВ Альбомы 1, 11, 16 Подъемник с ручным приводом 2,5В Альбомы 1,4 /Распространяет Казахский филиал ЦИТП/

РАЗРАБОТАН
ИНСТИТУТОМ СОЮЗГИПРОВОДХОЗ
Б/О СОЮЗВОДПРОЕКТ
МИНВОДХОЗА СССР

УТВЕРЖДЕН МИНВОДХОЗОМ СССР
ПРОТОКОЛ N-473 ОТ 16 АПРЕЛЯ 1982г
ВВЕДЕН В ДЕЙСТВИЕ МИНВОДХОЗОМ СССР

ГЛАВНЫЙ ИНЖЕНЕР ИНСТИТУТА А.Ф. КОНДРАТЬЕВ
ГЛАВНЫЙ ИНЖЕНЕР ПРОЕКТА А.Л. ПЕВЗНЕР

Обозначение	Наименование	Стр.
ПС 150-150.00.000	Затвор поверхностный скользящий для отверстий 1.5×1.5м	3
ПС 150-150.02.000	Затвор	3
ПС 150-150.00.000СБ	Затвор поверхностный скользящий для отверстий 1.5×1.5м. Сборочный чертеж	4
ПС 150-150.00.000ВС	Затвор поверхностный скользящий для отверстий 1.5×1.5м Ведомость спецификаций	5
ПС 150-150.00.000ВП	Затвор поверхностный скользящий для отверстий 1.5×1.5м. Ведомость покупных изделий	6
ПС 150-150.01.000	Рама	7
ПС 150-150.01.000СБ	Рама. Сборочный чертеж	8
ПС 150-150.01.001	Накладка	9
ПС 150-150.01.002	Ребро	9
ПС 150-150.01.003	Ригель	10
ПС 150-150.01.004	Лист монтажный	10
ПС 150-150.02.000СБ	Затвор. Сборочный чертеж	11
ПС 150-150.02.001	Накладка	12
ПС 150-150.02.100	Металлоконструкция	12
ПС 150-150.02.100СБ	Металлоконструкция Сборочный чертеж	13
ПС150-150.02.110	Проушина	14
ПС150-150.02.101	Обшивка	14
ПС150-150.02.102	Ребро	15
ПС150-150.02.103	Ребро	15
ПС150-150-02:104	Ригель	16
ПС150-150.02.105	Стойка	16
ПС150-150.02.106	Стрингер	17
ПС150-100.02.200	Упор	17
ПС150-100.02.200СБ	Упор. Сборочный чертеж	18
ПС150-100.02.201	Упор	18
ПС150-150.03.000Г4	Подъемник винтовой 2.5ЗВ Габаритный чертеж	19
ПС150-150.04.000Г4	Подъемник винтовой 2.5В Габаритный чертеж	20

Инв.№ подл. | Подп. и дата | Взам. инв.№ | Инв.№ дубл. | Подп. и дата

Формат	Зона	Поз	Обозначение	Наименование	Кол	Примечание
				Документация		
А3			ПС 150-150 00 000СБ	Сборочный чертеж		
А4			ПС 150-150 00 000ВС	Ведомость комплектации		
А4			ПС 150-150 00 000ВП	Ведомость покупных изделий		
А4			ПС 150-150 03 000Г4	Подъемник винтовой 2.5В		
А4			ПС 150-150 04 000Г4	Подъемник винтовой 2.5В		
				Сборочные единицы		
			ПС 150-150 01.000	Рама	1	
		2	ПС 150-150.02 000	Затвор	1	
			Переменные данные для исполнений			
				ПС 150-150 00 000 см рис 1		
				Сборочные единицы		
А4		3	33 БФ. В73. 100.000	Подъемник винтовой 2.5В	1	
				ПС 150-150.00 000-01 см. рис. 2		
				Сборочные единицы		
А4		3	33 БФ В73. 030 000	Подъемник винтовой 2.5В	1	

Изм	Лист	N докум	Подп	Дата	ПС 150-150. 00. 000			
Разраб		Шаталов		7.03.83	Затвор поверхностный скользящий для отверстий 1.5×1.5м.	Лит.	Лист	Листов
Пров		Кузнецова		8.03.83		Б		1
ГИП		Певзнер		11.03.83		Союзгипроводхоз имени Е.Е.Алексеевского г. Москва		
Н.контр.		Платунина		11.03.83				
Утв		Седов		11.03.83				

Копировал: Формат А4

3

Серия 3.820.2-37 Выпуск 6

Формат	Зона	Поз	Обозначение	Наименование	Кол	Примечание
				Документация		
А3			ПС 150-150 02.000СБ	Сборочный чертеж		
				Сборочные ед		
А4		1	ПС 150-150. 02. 100	Металлоконструкция	1	
А4		2	ПС 150-100. 02. 200	Упор	4	
				Детали		
А4		3	ПС 150-150 02 001	Накладка	2	
		4	-01	Накладка	1	
А4		5	ПС 150-150 02 002	Уплотнение		
				Пластина I, лист ТМКЩС		
				6×60×1380 ГОСТ 7338-77		0.79 кг
А4		6	ПС 150-150.02. 003	Уплотнение		
				Пластина I, лист ТМКЩ-С		
				6×100×1600 ГОСТ 7338-77	2	3.02 кг
				Стандартные изделия		
		7		Болт М12×30. 46 02		
				ГОСТ 7798-70	46	
		8		Гайка М12 8.02 ГОСТ 5915-70	46	
		9		Шайба 12.65Г.02		
				ГОСТ 6402-70	46	

Изм	Лист	N докум.	Подп	Дата	ПС 150-150. 02. 000			
Разраб		Шаталов		7.03.83	Затвор	Лит.	Лист	Листов
Пров		Кузнецова		8.03.83		Б		1
		Седов		11.03.83		Союзгипроводхоз имени Е.Е.Алексеевского г. Москва		
Н. контр.		Платунина		11.03.83				
Утв.		Певзнер		11.03.83				

Копировал: Формат А4

Инв. N подл. | Подп. и дата | Взам. инв. N | Инв. N дубл. | Подп. и дата

ПС 150-150 00 000СБ

Выпуск 8

Серия 3.820 2-37

Рис 1

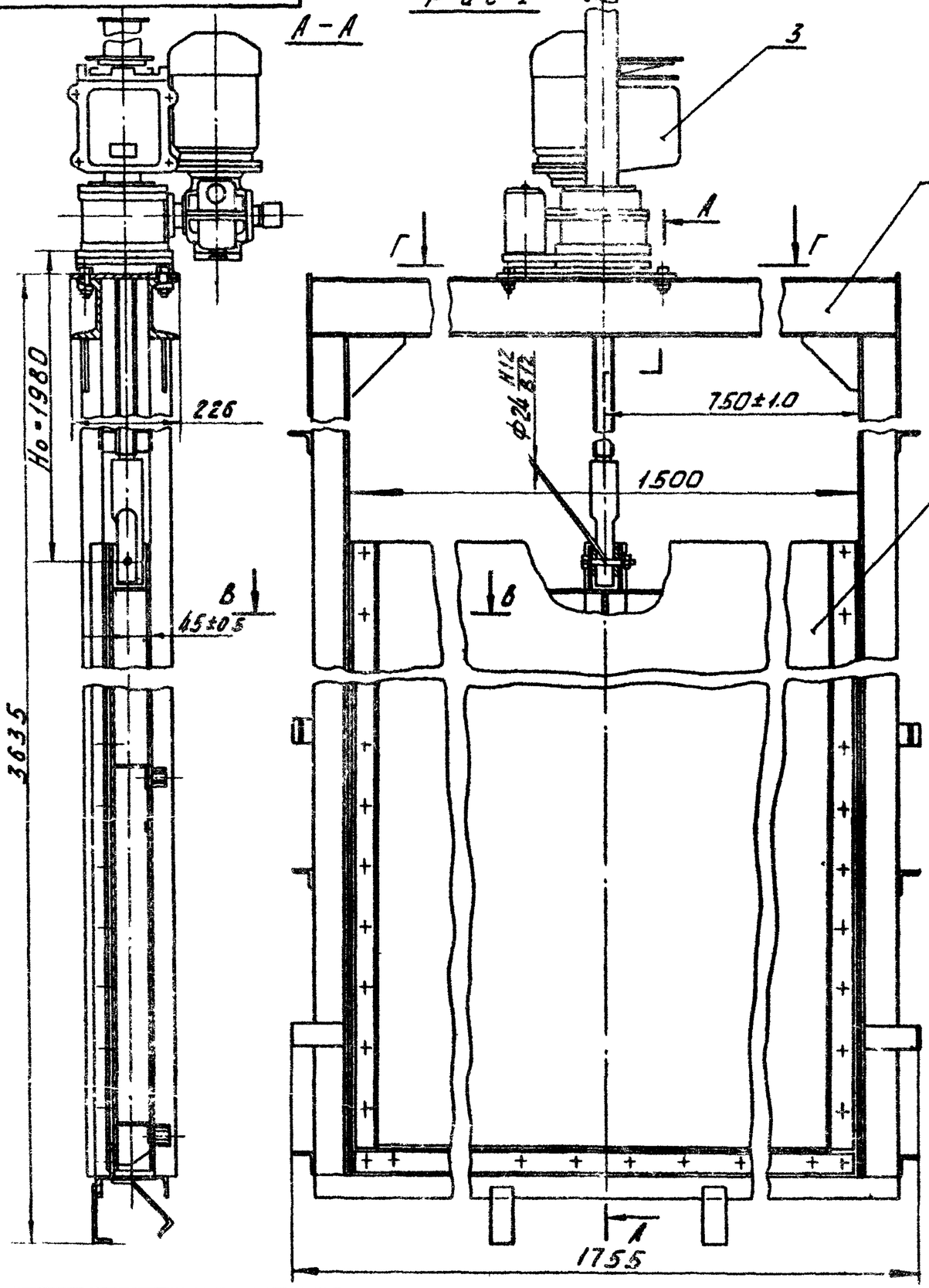

Вид Б повернуто

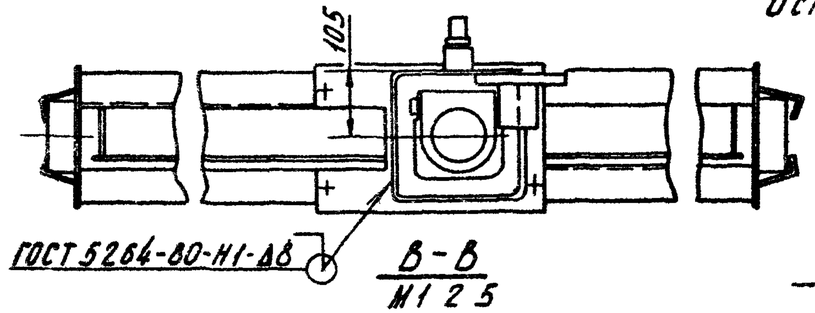

Рис 2
Остальное-см рис.1

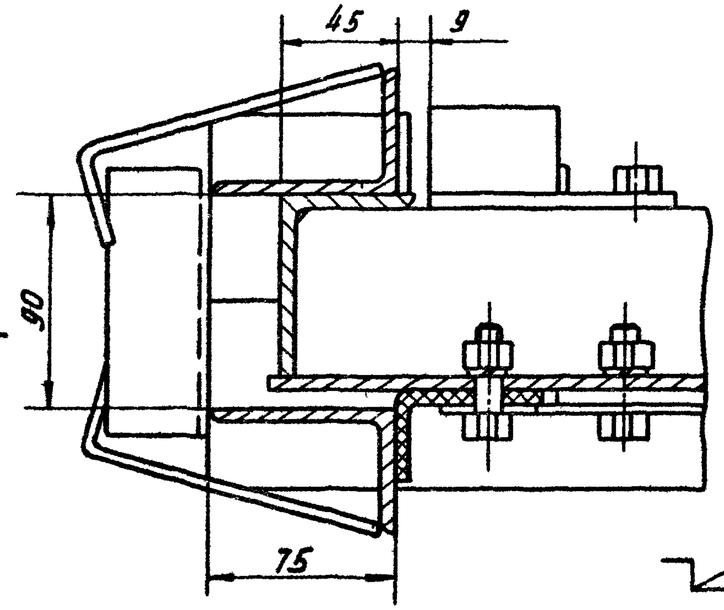

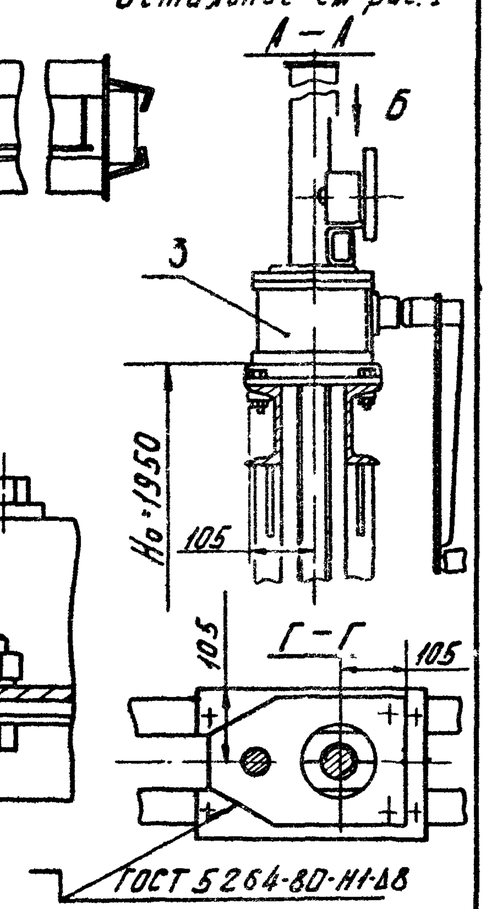

Обозначение	Рис.	Масса, кг
ПС 150-150.00.000	1	381
-01	2	343

1. Размеры для справок
2. Сварка электродом Э42 по ГОСТ 9467-75
3. H_0 - расстояние от подошвы подземника до оси проушины опущенного затвора
4. Неуказанные технические требования по ТУ-33-164-80

Изм.	Лист	N докум.	Подп.	Дата	ПС 150-150.00.000СБ
Разраб.		Шаталов			Затвор поверхностный скользящий для отверстий 1.5×1.5 м. Сборочный чертеж
Пров.		Кузнецова			Лит. Б; Масса см. табл.; Масштаб 1:10
Т.контр.					Лист; Листов 1
ГИП		Певзнер			Союзгипроводхоз имени Е.Е. Алексеевского г. Москва
Н.контр.		Платунина			
Утв.		Седов			

Копировал: Лист — Формат А3

Выпуск 6

Серия 3.820.2-37

Позиция	Обозначение	Наименование	Куда входит: Обозначение	Кол	Общее кол.	Примечание
1	ПС 150-150.00.000	Затвор поверхностный скользящий				
2		для отверстий 1.5×1.5м			1	
3	ПС 150-150.01.000	Рама				
4	ПС 150-150.02.000	Затвор			1	
5	ПС 150-150.02.100	Металлоконструкция	ПС 150-150.02.000	1	1	
6	ПС 150-150.02.110	Проушина	ПС 150-150.02.100	2	2	
7	ПС 150-150.02.200	Упор	ПС 150-150.02.000	4	4	
8						
9	Переменные данные для исполнений:					
10						
11		ПС 150-150.00.000				
12						
13		Ведомость спецификаций				
14		подъемника винтового 2.5Э6				
15		33БФ.В73 100.000ВС				
16						
17		ПС 150-150.00.000-01				
18						
19		Ведомость спецификаций				
20		подъемника винтового 2.5В				
21		33БФ.В73 030.000ВС				

Инв. № подл. | Подп. и дата | Взам. инв. № | Инв. № дубл. | Подп. и дата

Изм.	Лист	№ докум.	Подп.	Дата	ПС 150-150.00.000ВС			
Разраб.		Шаталов		7.02.85	Затвор поверхностный скользящий для отверстий 1.5×1.5	Лит.	Лист	Листов
Пров.		Кузнецова		8.02.85		Б		1
ГИП		Певзнер		11.02.85		Союзгипроводхоз имени Е.Е. Алексеевского г. Москва		
Н. контр.		Платинина		11.02.85				
Утв.		Седов		11.02.85	Ведомость спецификаций			

Копировал: Формат А3

№ п/п	Наименование	Обозначение документа на поставку	Поставщик	Куда входит (обозначение)	Количество на изделие	Количество в комплекты	Количество на регулир.	Количество Всего	Примечание
1									
2	Крепежные изделия								
3									
4	Болт М12×30.4.6.02	ГОСТ 7798-70		ПС 150-150.02.000	46			46	
5	М12×40.4.6.02	ГОСТ 7798-70		ПС 150-150.01.000	4			4	
6	Гайка М12.8.02	ГОСТ 5915-70		ПС 150-150.02.000	46			46	
7				ПС 150-150.01.000	4			4	
8					50			50	
9	Шайба 12.04.02	ГОСТ 10906-78		ПС 150-150.01.000	4			4	
10	12.65Г.02	ГОСТ 6402-70		ПС 150-150.02.000	40			40	
11									
12									
13		Переменные данные для исполнений							
14									
15	ПС150-150.00.000-01 (тоже как для ПС150-150.00.000)								
16									
17									
18									
19									
20									
21									
22									
23									
24									
25									

Инв. № подл. | Подп. и дата | Взамен инв. № | Инв. № дубл. | Подп. и дата

Изм.	Лист	№ докум.	Подп.	Дата	ПС 150-150.00.000ВП			
Разраб.		Шаталов		7.02.85	Затвор поверхностный скользящий для отверстий 1.5×1.5м. Ведомость покупных изделий.	Лит.	Лист	Листов
Пров.		Кузнецова		9.02.85		Б		1
ГИП		Левзнер		14.02.85		Союзгипроводхоз имени Е.Е.Алексеевского г. Москва		
Н.контр.		Платунина		15.02.85				
Утв.		Седов		14.02.85				

Копировал: Лист

Формат: А3

Формат	Зона	Поз.	Обозначение	Наименование	Кол.	Примечание
				Документация		
А3			ПС 150-150.01.000СБ	Сборочный чертеж		
				Детали		
А4		1	ПС 150-150.01.001	Накладка	2	
А4		2	ПС 150-150.01.002	Ребро	4	
А4		3	ПС 150-150.01.003	Ригель	1	
		4	-01	Ригель	1	
А4		5	ПС 150-150.01.004	Лист монтажный	1	
Б4		6	ПС 150-150.01.005	Балка пороговая		
				Уголок $\frac{Б\text{-}75\times98\times5\ ГОСТ\ 8510\text{-}72}{ВСт3пс5\text{-}I\ ГОСТ\ 535\text{-}79}$		
				$l=1650\pm3.7$ мм	1	7.9 кг
Б4		7	ПС 150-150.01.006	Стойка		
				Уголок $\frac{Б\text{-}75\times50\times5\ ГОСТ\ 8510\text{-}72}{ВСт3пс5\text{-}I\ ГОСТ\ 535\text{-}79}$		
				$l=3362\ ^{+1.0}_{-3.0}$ мм	4	64.4 кг
Б4		8	ПС 150-150.01.007	Анкер		
				Полоса $\frac{Б24\times50\ ГОСТ\ 103\text{-}76}{ВСт3пс5\text{-}I\ ГОСТ\ 535\text{-}79}$		
				$l=195\pm0.6$ мм	2	0.6 кг
Б4		9	ПС 150-150.01.008	Анкер		
				Полоса $\frac{Б24\times50\ ГОСТ\ 103\text{-}76}{ВСт3пс5\text{-}I\ ГОСТ\ 535\text{-}79}$		
				$l=157\pm0.5$ мм	10	2.5 кг

Изм.	Лист	N докум.	Подп.	Дата	ПС 150-150.01.000		
Разраб.		Шаталов		14.2.83	Рама	Лит. Б	Лист 1 / Листов 2
Пров.		Кузнецова		14.2.83		Союзгипроводхоз имени Е.Е. Алексеевского г. Москва	
ГИП		Певзнер		14.2.83			
Н. контр.		Платунина		14.2.83			
Утв.		Седов		14.2.83			

Копировал: Формат А4

Формат	Зона	Поз.	Обозначение	Наименование	Кол.	Примечание
Б4		10	ПС 150-150.01.009	Порог		
				Уголок $\frac{Б\text{-}75\times50\times5\ ГОСТ\ 8510\text{-}72}{ВСт3пс5\text{-}I\ ГОСТ\ 535\text{-}79}$		
				$l=56\ ^{+0.74}$ мм	2	0.5 кг
Б4		К	ПС 150-150.01.010	Стяжка		
				Уголок $\frac{Б\text{-}40\times40\times4\ ГОСТ\ 8510\text{-}72}{ВСт3пс5\text{-}I\ ГОСТ\ 535\text{-}79}$		
				$l=110\pm0.44$ мм	12	3.2 кг
				Стандартные изделия		
		12		Болт М12×40.46.02		
				ГОСТ 7798-70	4	
		13		Гайка М12.8.02 ГОСТ 5915-70	4	
		14		Шайба 12.04.02 ГОСТ 10906-78	4	

Изм.	Лист	N докум.	Подп.	Дата	ПС 150-150.01.000	Лист 2

Копировал: Формат А4

Инв. N подл. | Подп. и дата | Взам. инв. N | Инв. N дубл. | Подп. и дата

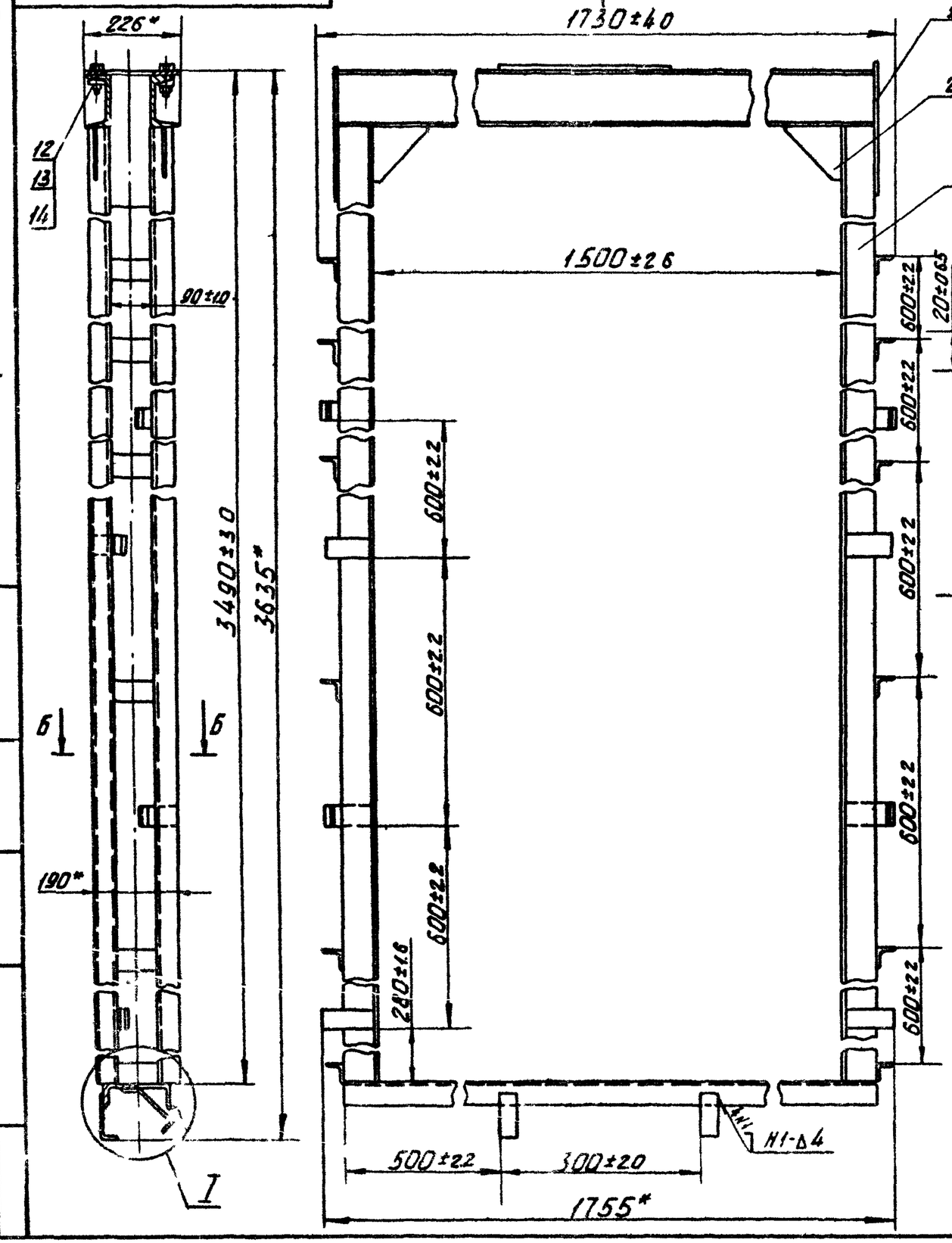

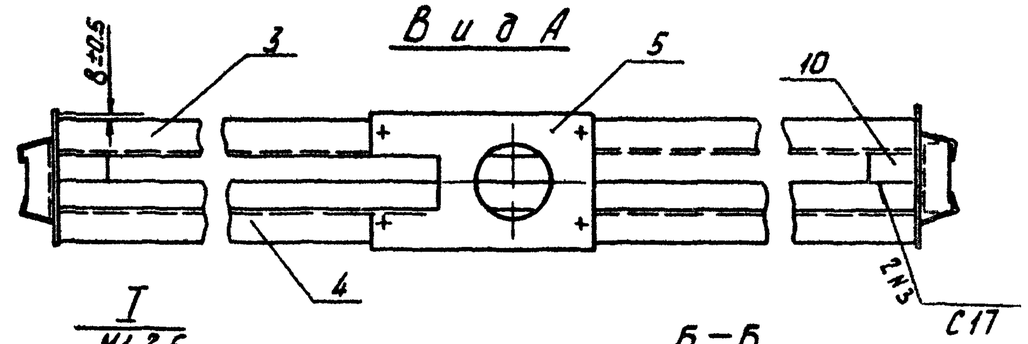

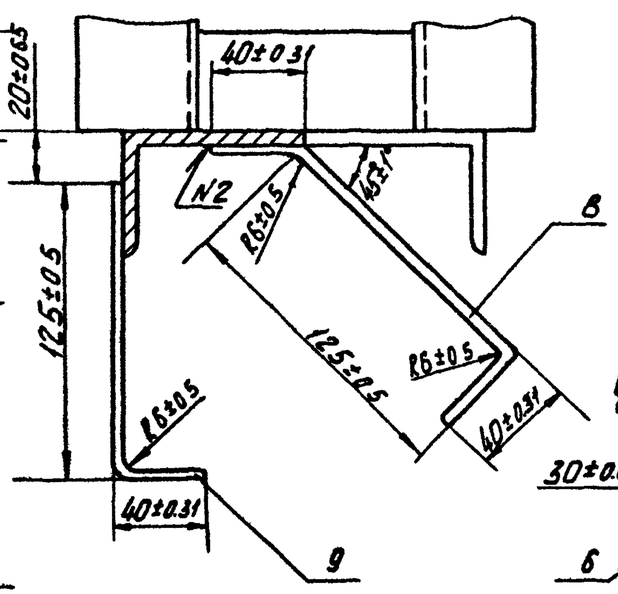

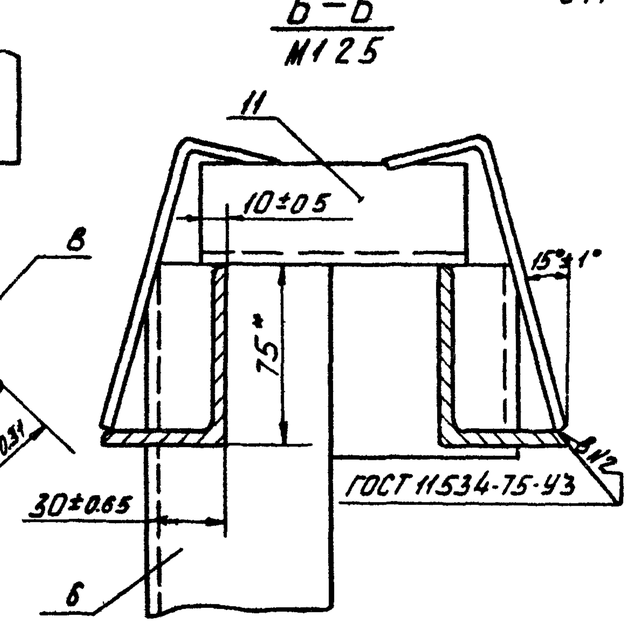

1. *Размеры для справок
2. Сварка по ГОСТ 5264-80 электродом Э42 ГОСТ 9467-75
3. Сварку вести швом Т1-Δ4 по контуру прилегания деталей кроме швов, указанных на чертеже.
4. Шероховатость поверхности деталей, выполненных без чертежа, после обрезки - Rz80

					ПС 150-150 01.000СБ			
Изм.	Лист	N-докум	Подп	Дата	Рама Сборочный чертеж	Лит	Масса	Масштаб
Разраб		Шаталов		17.03.83		Б	121,7	1:10
Пров		Кузнецова				Лист	Листов 1	
Т.контр.						Союзгипроводхоз имени Е.Е. Алексеевского г. Москва		
ГИП		Певзнер		17.03.83				
Н.контр.		Платунина		17.03.83				
Утв		Седов		17.03.83				

Копировал:

Формат А3

Серия 3.820.2-37 Выпуск 8

Инв.№ подл. | Подп. и дата | Взам. инв.№ | Инв.№ дубл. | Подп. и дата

Выпуск 6

Серия 3.820.2 37

ПС-150-150 01001

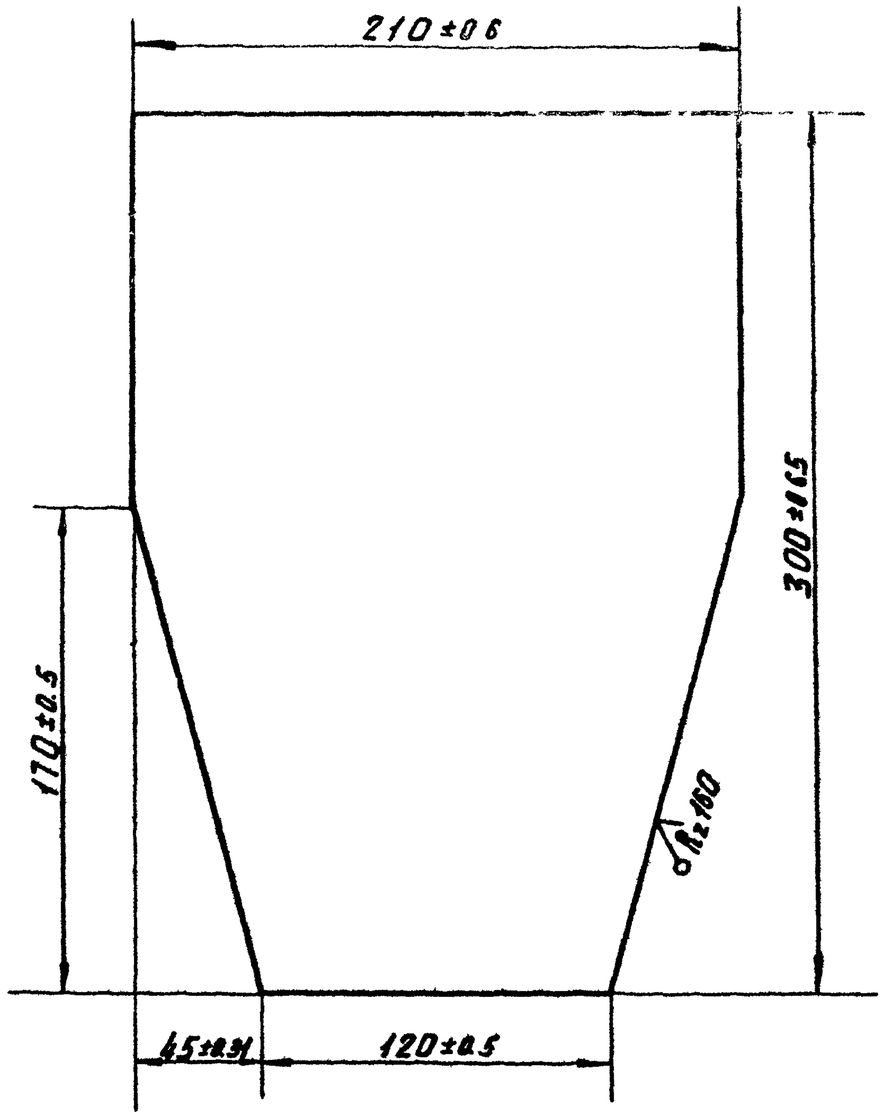

					ПС 150-150. 01. 001			
Изм.	Лист	N-докум	Подп.	Дата	Накладка	Лит.	Масса	Масштаб
Разраб.		Шаталов		7.11.83		Б	17	1:2
Пров.		Кузнецова		9.02.83		Лист	Листов 1	
Т.контр.								
Н.контр.		Плотникова		14.02.83	Лист Б-ПН-4 ГОСТ 19903-74 / ВСт3пс5 ГОСТ 14637-79	Союзгипроводхоз имени Е.Е. Алексеевского г. Москва		
Утв.		Певзнер		14.02.83				

Копировал

Формат: А4

Выпуск 6

Серия 3.820.2-37

ПС 150-150 01 002

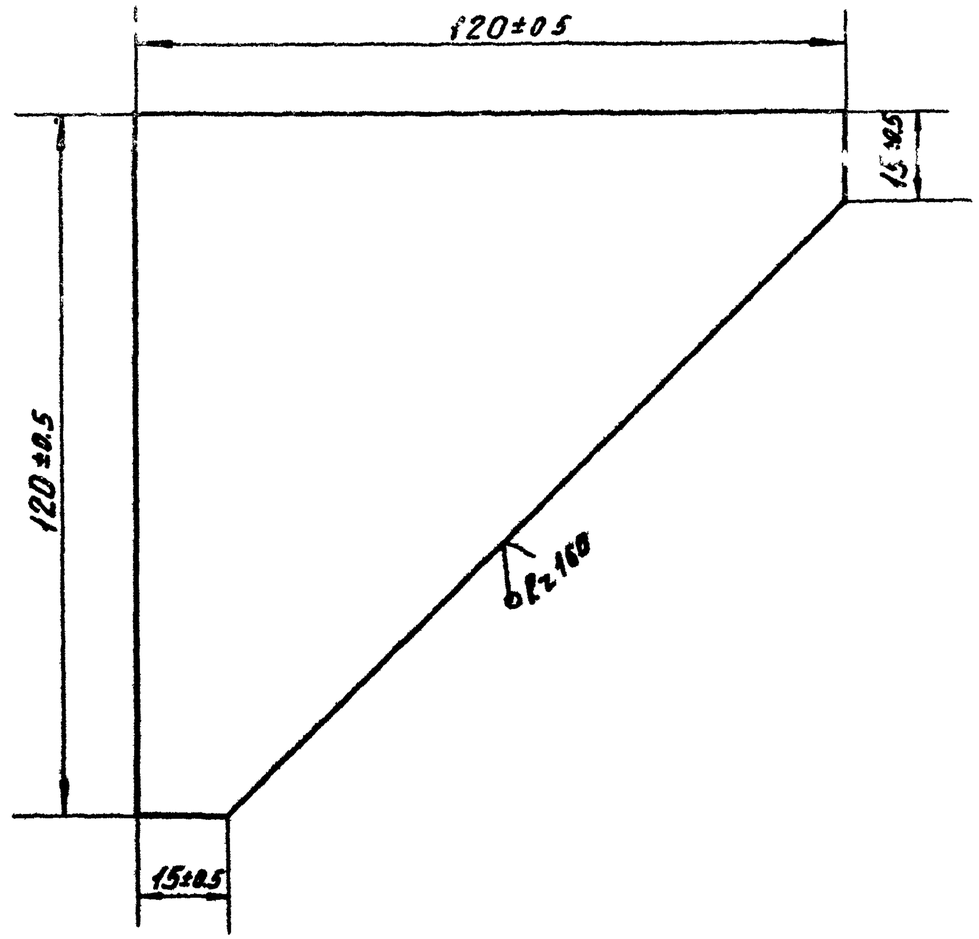

					ПС 150-150. 01 002			
Изм.	Лист	N-докум	Подп.	Дата	Ребро	Лит.	Масса	Масштаб
Разраб.		Шаталов		7.11.83		Б	0.23	1:1
Пров.		Кузнецова		9.02.83		Лист	Листов 1	
Т.контр.								
Н.контр.		Плотникова		14.02.83	Лист Б-ПН-4 ГОСТ 19903-74 / ВСт3пс5 ГОСТ 14637-79	Союзгипроводхоз имени Е.Е. Алексеевского г. Москва		
Утв.		Певзнер		14.02.83				

Копировал

Формат: А4

Инв. № подл. | Подп. и дата | Взам. инв. № | Инв. № дубл. | Подп. и дата

Серия 3.820.2-37 Выпуск 6

ПС 150-150 01 003

ПС 150-150 01 003 - изображено,

ПС 150-150 01 003-01 - зеркальное отражение

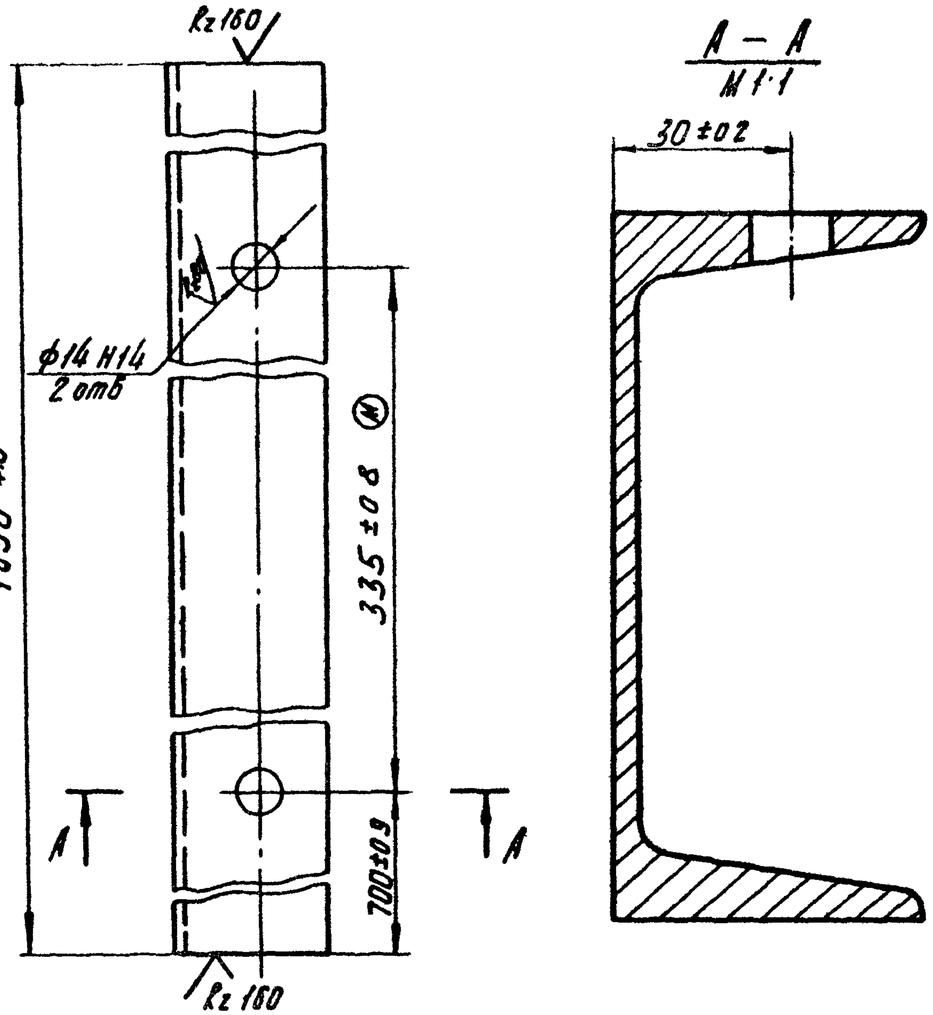

*Размер для справок

Изм.	Лист	N докум.	Подп.	Дата	ПС 150-150 01 003			
Разраб.		Шаталов		14.02.83	Ригель	Лит.	Масса	Масштаб
Пров.		Кузнецова		14.02.83		Б	17,16	1:2
Т.контр.						Лист	Листов 1	
Н.контр.		Платунина		14.02.83	Швеллер 12 ГОСТ 8240-72 / ВСт3пс5-I ГОСТ 535-79	Союзгипроводхоз имени Е.Е. Алексеевского г. Москва		
Утв.		Певзнер		14.02.83				

Копировал — Формат А4

Серия 3.820.2-37 Выпуск 6

ПС 150-150 01 004

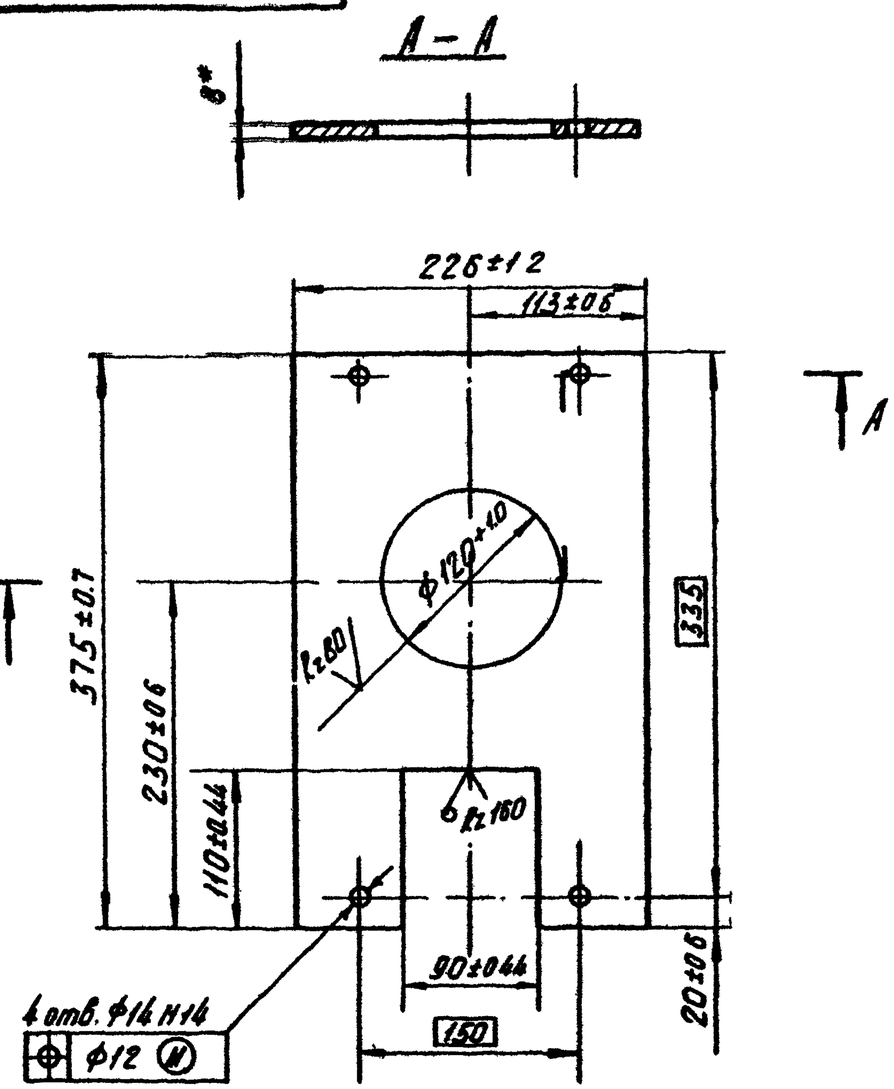

*Размер для справок

Изм.	Лист	N докум.	Подп.	Дата	ПС 150-150 01 004			
Разраб.		Шаталов		14.02.83	Лист монтажный	Лит.	Масса	Масштаб
Пров.		Кузнецова		14.02.83		Б	39,4	1:4
Т.контр.						Лист	Листов 1	
Н.контр.		Платунина		14.02.83	Лист Б-ПН-8 ГОСТ 19903-74 / ВСт3пс5 ГОСТ 14637-79	Союзгипроводхоз имени Е.Е. Алексеевского г. Москва		
Утв.		Певзнер		14.02.83				

Копировал — Формат А4

Инв. N подл. | Подп. и дата | Взам. инв. N | Инв. N дубл. | Подп. и дата

ПС 150-150 02 000СБ

Серия 1.820.2-37 Выпуск 8

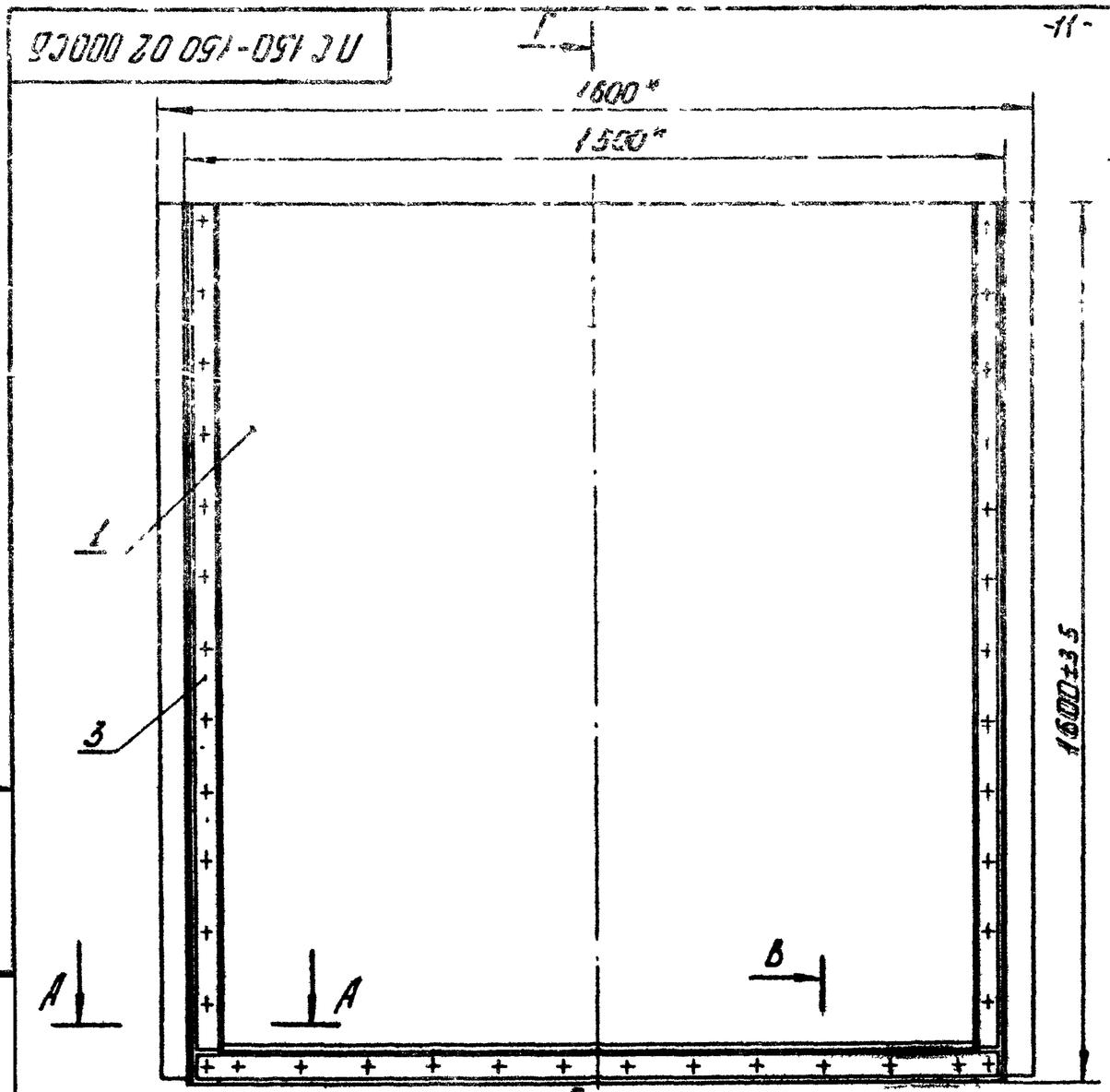

В–В
М1:2,5

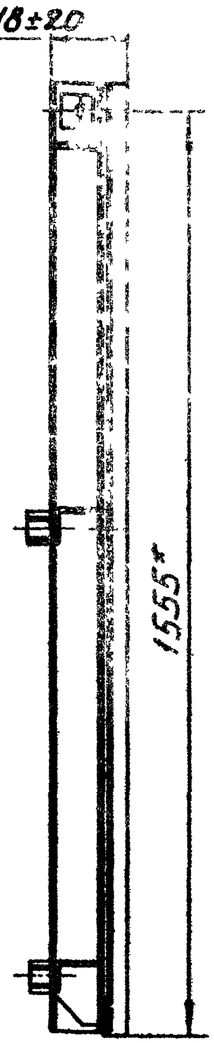

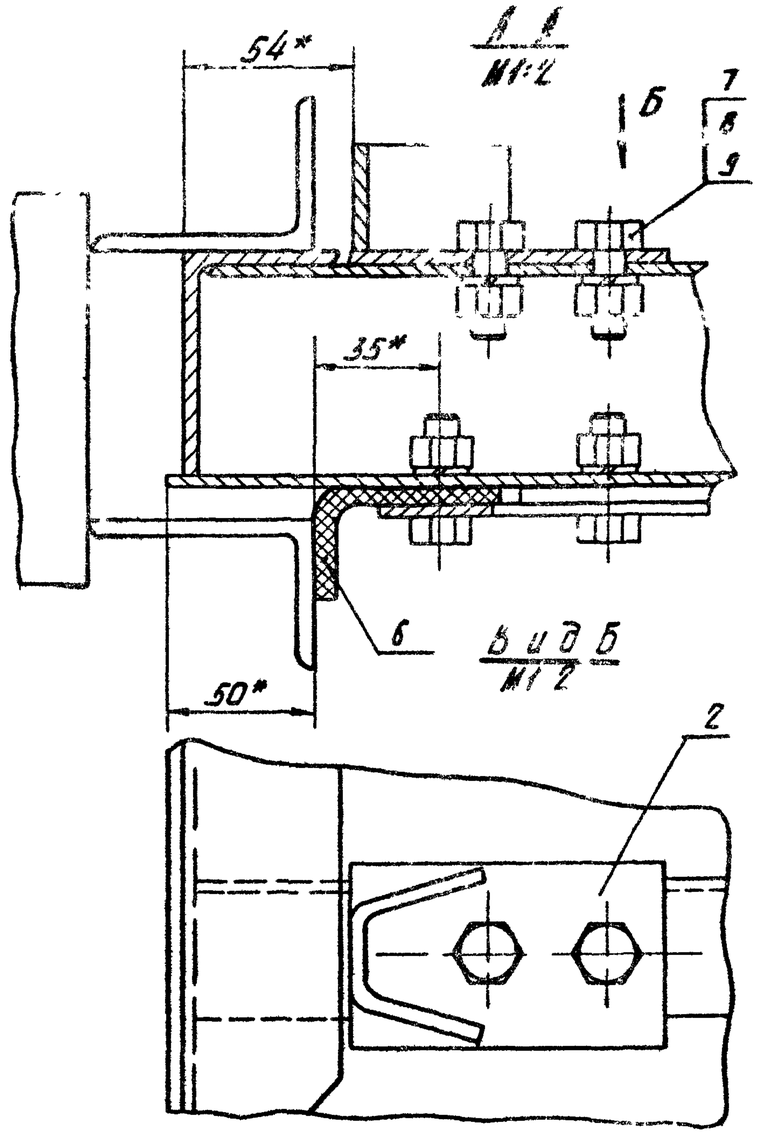

Вид Б
М1:2

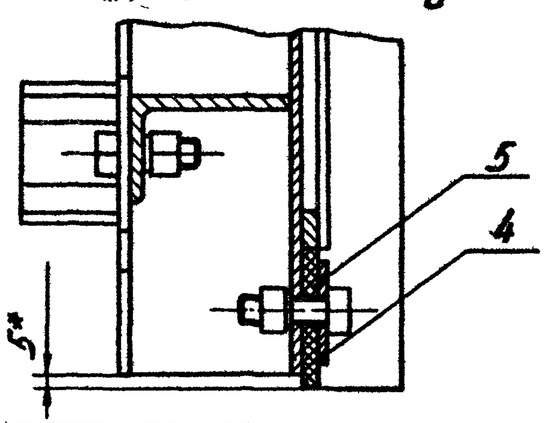

1. *Размеры для справок
2. Отверстия ф14 в резиновых уплотнениях
3. Поз. 5 и 6 обработать по дет. 4 и 3, соответственно

					ПС 150-150 02 000СБ			
Изм.	Лист	N докум.	Подп.	Дата	Затвор Сборочный чертеж	Лит.	Масса	Масштаб
Разраб.		Шаталов				Б	133,6	1:10
Пров.		Кузнецова				Лист	Листов 1	
Т. контр.								
ГИП		Пебзнер				Союзгипроводхоз имени Е.С. Алексеевского г. Москва		
Н. контр.		Плотунина						
Утв.		Седов						

Копировал

Формат А3

Инв. N подл. | Подп. и дата | Взам. инв. N | Инв. N дубл. | Подп. и дата

ПС 150-150.02.001

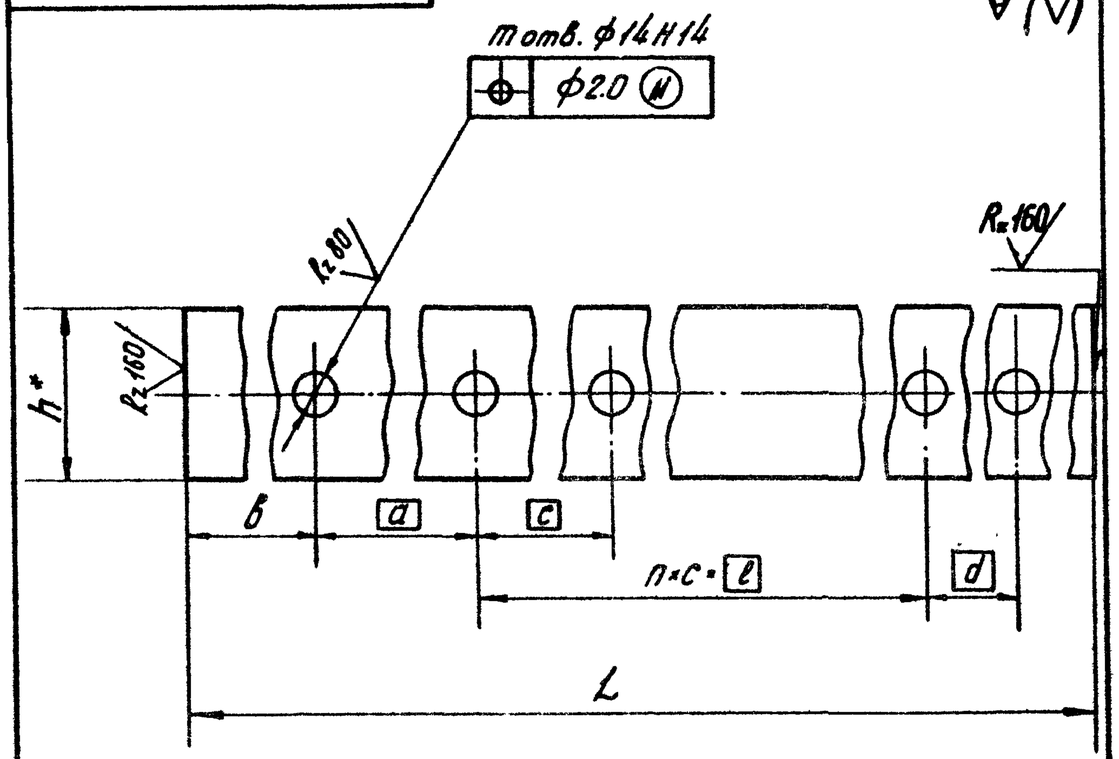

Размеры в мм

Обозначение	h*	a	в	c	d	n×c=l	m	L	Масса, кг
ПС150-150.02.001	40	130	35±0.8	130	130	9×130=1170	12	1540±1.6	1.39
-01	45	55	20±0.8	120	55	11×120=1320	14	1470±1.6	1.51

*Размер для справок

Изм.	Лист	N докум.	Подп.	Дата	ПС 150-150.02.001			
Разраб.	Шаталов			17.01.93	Накладка	Лит. Б	Масса см. табл.	Масштаб —
Пров.	Кузнецова			17.01.93		Лист	Листов	
Т.контр.						Союзгипроводхоз имени Е.Е. Алексеевского г. Москва		
Н.контр.	Платунина			17.01.93	Лента 3×h* Ст3пс5 ГОСТ 103-76			
Утв.	Певзнер			17.01.93				

Копировал: Формат А4

Инв. N подл. | Подп. и дата | Взам. инв. N | Инв. N дубл. | Подп. и дата

Формат	Зона	Поз.	Обозначение	Наименование	Кол.	Примечание
				Документация		
А3			ПС 150-150.02.100.СБ	Сборочный чертеж		
				Сборочные единицы		
А4		1	ПС 150-150.02.110	Проушина	1	
		2	-01	Проушина	1	
				Детали		
А4		3	ПС 150-150.02.101	Обшивка	1	
А4		4	ПС 150-150.02.102	Ребро	1	
А4		5	ПС 150-150.02.103	Ребро	1	
А4		6	ПС 150-150.02.104	Ригель	2	
А4		7	ПС 150-150.02.105	Стойка	1	
		8	-01	Стойка	1	
А4		9	ПС 150-150.02.106	Стрингер	1	
Б4		10	ПС 150-150.02.107	Полоса	1	
				Полоса Б-26×16 ГОСТ 103-76 / ВСт3пс5-I ГОСТ 535-79		
				l=1370±1.6мм	1	1.0кг
Б4		11	ПС 150-150.02.108	Ребро		
				Полоса Б-24×70 ГОСТ 103-76 / ВСт3пс5-I ГОСТ 535-79		
				l=614-1.5мм	1	1.35кг
Б4		12	ПС 150-150.02.109	Накладка		
				Полоса Б-24×80 ГОСТ 103-76 / ВСт3пс5-I ГОСТ 535-79		
				l=1550±1.6мм	1	3.89кг

Изм.	Лист	N докум.	Подп.	Дата	ПС 150-150.02.100			
Разраб.	Шаталов			17.01.93	Металлоконструкция	Лит. Б	Лист	Листов 1
Пров.	Кузнецова			17.01.93		Союзгипроводхоз имени Е.Е. Алексеевского г. Москва		
ГИП	Певзнер			17.01.93				
Н.контр.	Платунина			17.01.93				
Утв.	Певзнер			17.01.93				

Копировал: Формат А4

Инв. N подл. | Подп. и дата | Взам. инв. N | Инв. N дубл. | Подп. и дата

ПС 150-150.02.100СБ

Выпуск 6

Серия 3.820.2-37

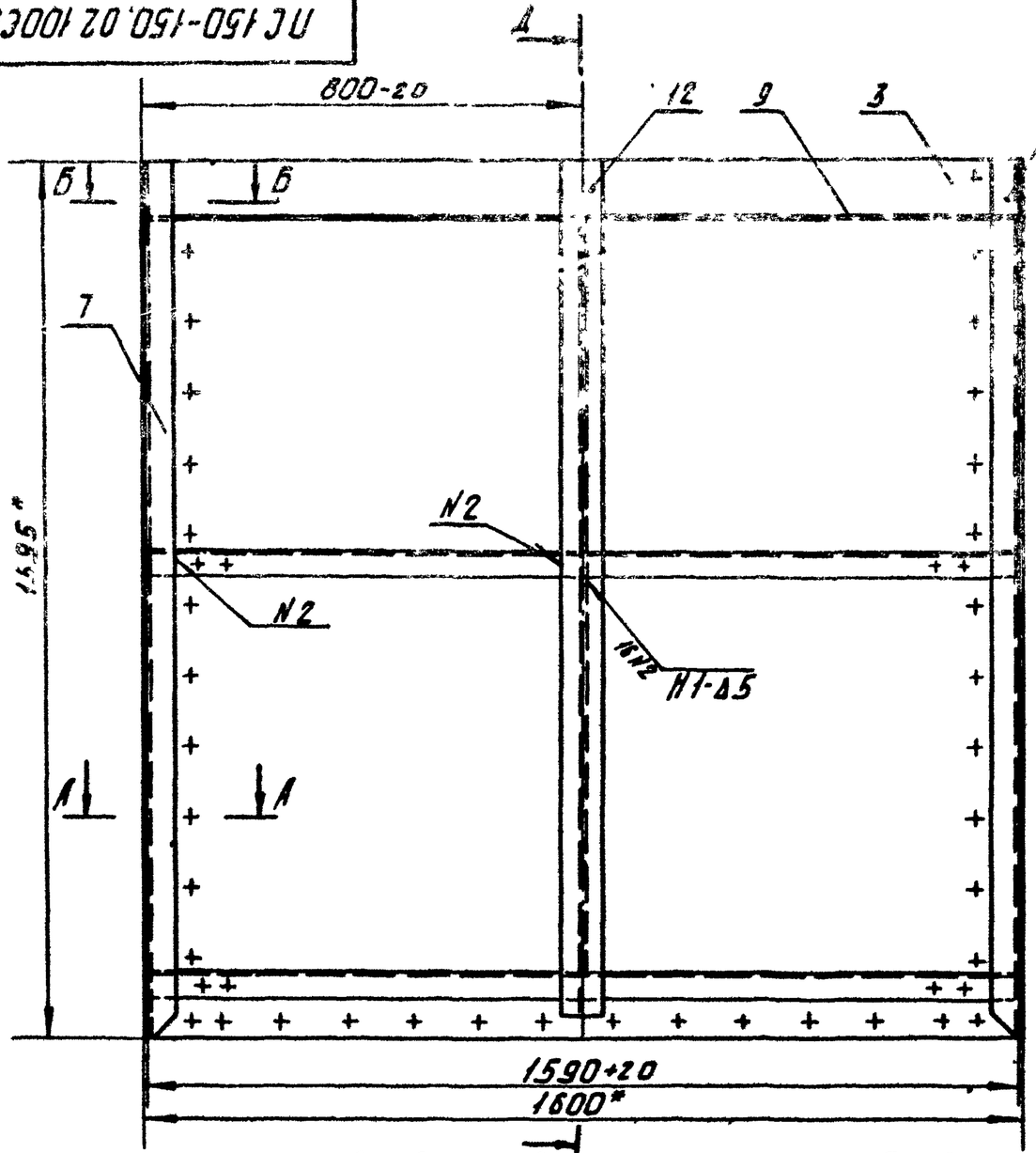

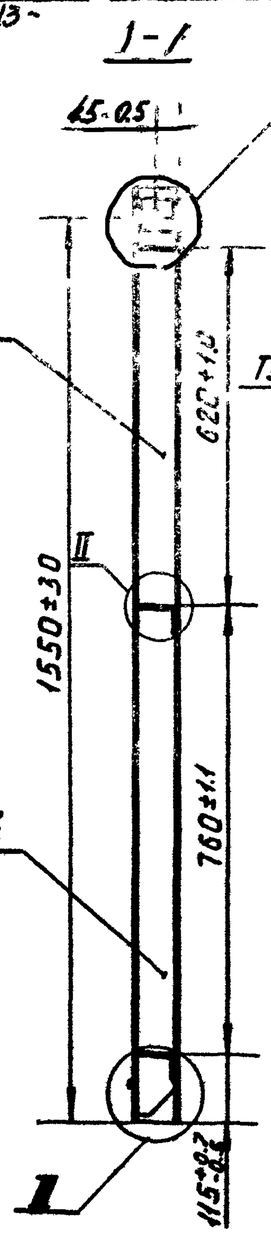

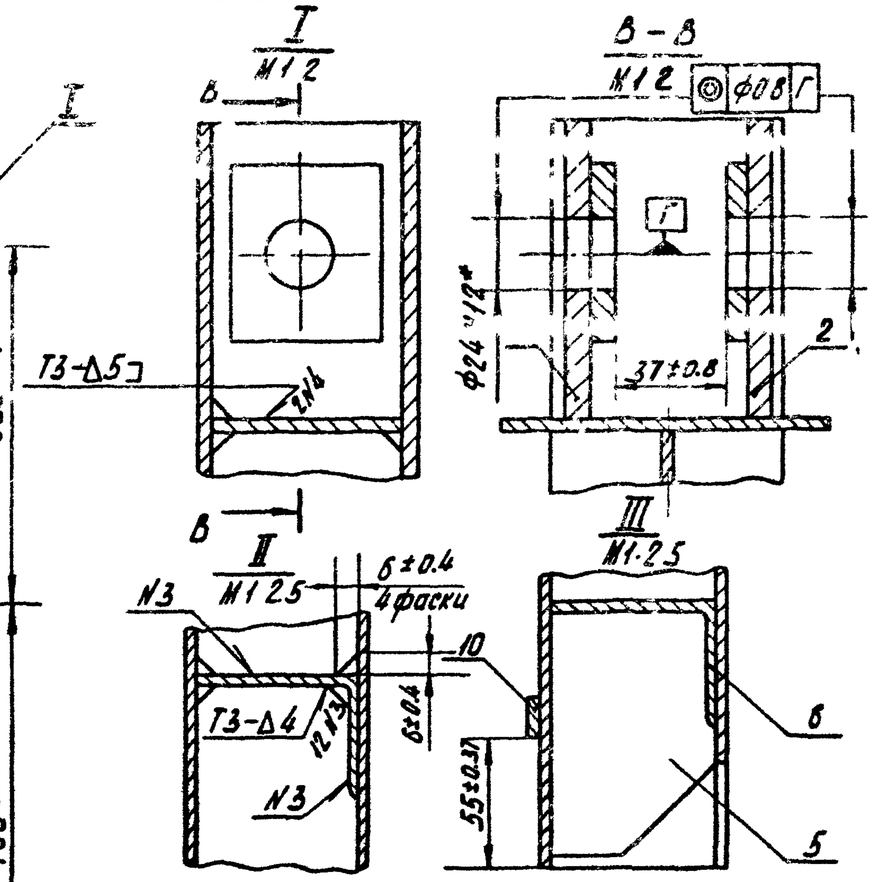

1* Размеры для справок

2. Сварка по ГОСТ 5264-80 электродами Э 42 ГОСТ 9467-75

3. Сварку вести швом Т1-Δ3 по контуру прилегания деталей, кроме швов, указанных на чертеже

4. Шероховатость поверхности деталей, выполненных без чертежа, после обрезки Rz 160

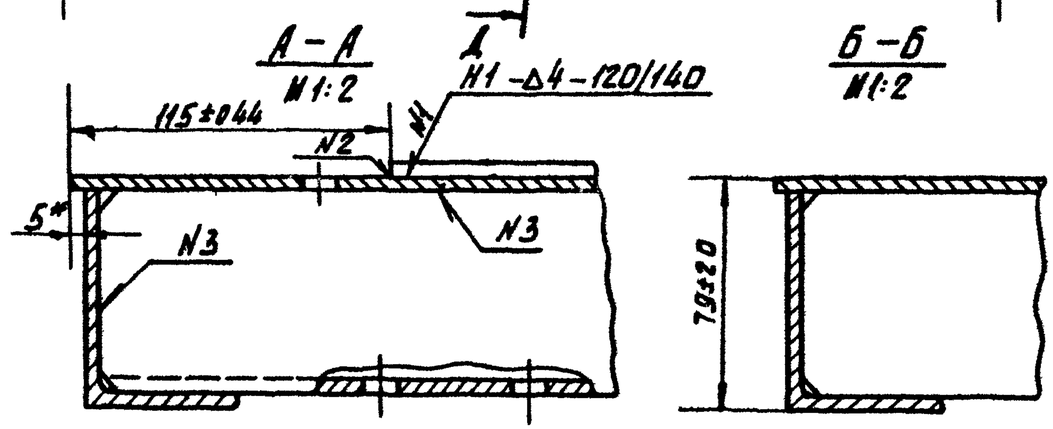

Изм.	Лист	№ докум.	Подп.	Дата	ПС 150-150.02.100СБ			
Разраб.		Шаталов		14.02.83	Металлоконструкция Сборочный чертеж	Лит.	Масса	Масштаб
Пров.		Кузнецова		24.02.83		Б	121.3	1:10
Т.контр.						Лист	Листов 1	
ГИП		Певзнер		19.01.83		Союзгипроводхоз имени Е.Е. Алексеевского г. Москва		
Н.контр.		Платунина		19.01.83				
Утв.		Седов						

Копировал:

Формат А3

Инв. № подл. | Подп. и дата | Взам. инв. № | Инв. № дубл. | Подп. и дата

Серия 3.820.2-37 Выпуск 6

ПС 150-150.02.110

ПС 150-150.02.110 - изображено
ПС 150-150.02.110-01 - зеркальное отражение

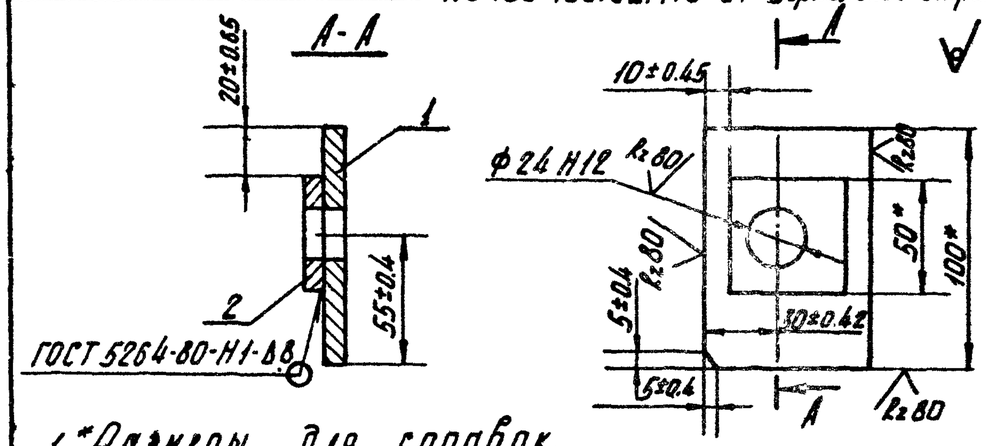

1. *Размеры для справок.
2. Сварка электродами Э 42 ГОСТ 9467-75

Формат	Зона	Поз.	Обозначение	Наименование	Кол.	Примечание
				Детали		
64		1	ПС 150-150.02.111	Проушина		
				Полоса $\frac{Б\text{-}2\ 8\times100\ ГОСТ\ 103\text{-}76}{ВСт3пс5\text{-}I\ ГОСТ\ 535\text{-}79}$		
				$\ell = 68 \pm 0.5$ мм	1	0.4 кг
64		2	ПС 150-150.02.112	Шайба		
				Полоса $\frac{Б\text{-}2\ 8\times50\ ГОСТ\ 103\text{-}76}{ВСт3пс5\text{-}I\ ГОСТ\ 535\text{-}79}$		
				$\ell = 50 \pm 0.3$ мм	1	0.2 кг

Изм.	Лист	№ докум.	Подп.	Дата	ПС 150-150.02.110			
Разраб.		Шаталов			Проушина	Лит. Б	Масса 0.5	Масштаб 1:2.5
Пров.		Кузнецова				Лист	Листов 1	
Т.контр.						Союзгипроводхоз имени Е.Е.Алексеевского г. Москва		
Н.контр.		Платунина						
Утв.		Певзнер						

Копировал: Формат: А4

Серия 3.820.2-37 Выпуск 6

ПС 150-150.02.101

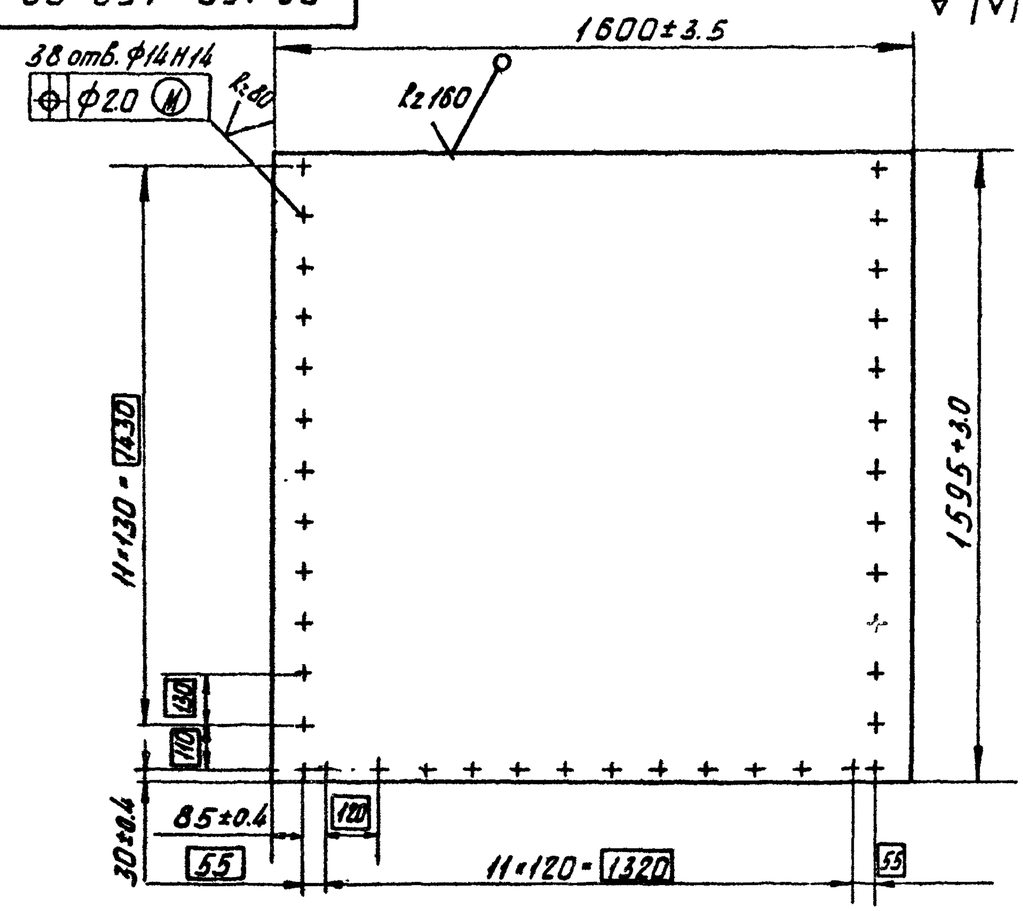

Изм.	Лист	№ докум.	Подп.	Дата	ПС 150-150.02.101			
Разраб.		Шаталов			Обшивка	Лит. Б	Масса 79.5	Масштаб 1:15
Пров.		Кузнецова				Лист	Листов 1	
Т.контр.						Союзгипроводхоз имени Е.Е.Алексеевского г. Москва		
Н.контр.		Платунина			Лист $\frac{Б\text{-}ПН\text{-}4\ ГОСТ\ 19903\text{-}74}{ВСт3пс5\ ГОСТ\ 14637\text{-}79}$			
Утв.		Певзнер						

Копировал: Формат: А4

Выпуск 6

Серия 3.820.2-37

ПС 150-150.02.102

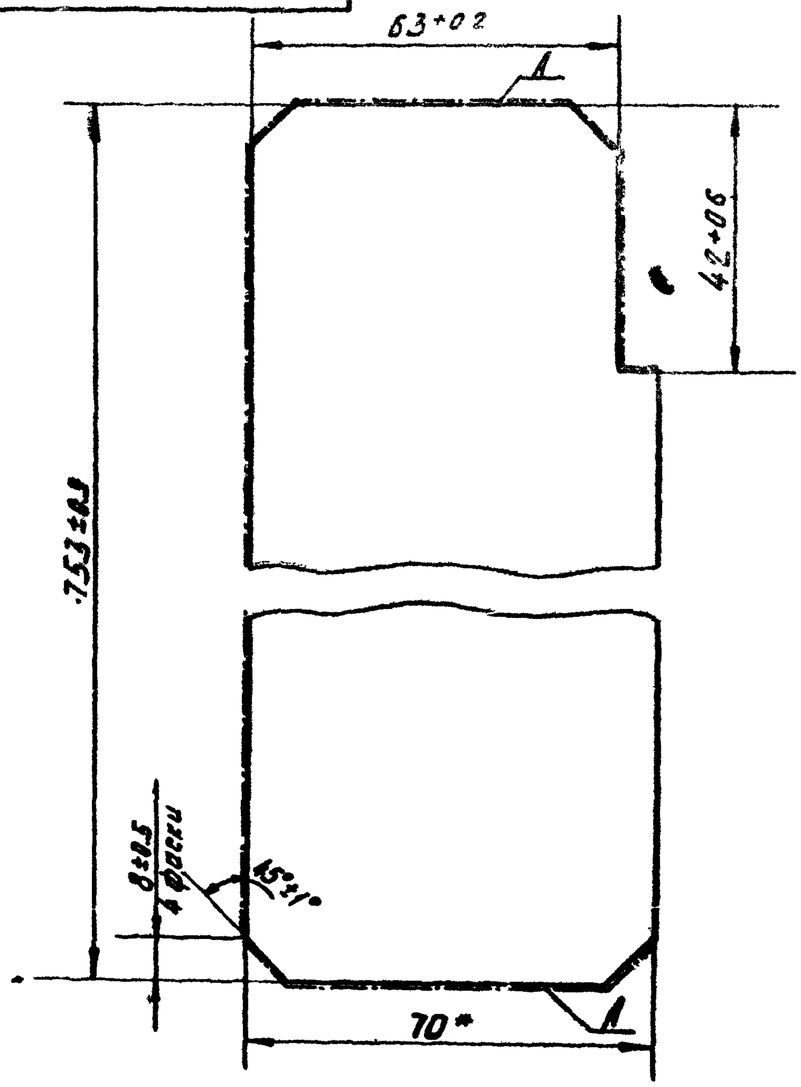

1.*Размер для справок

2. Шероховатость поверхности А-$\sqrt{}$

Изм.	Лист	N докум.	Подп.	Дата	ПС 150-150 02.102		
Разраб.		Шатанов			Ребро	Лит.	Масса	Масштаб
Пров.		Кузнецова				Б	1.6	1:1
Т. контр.						Лист	Листов 1
Н. контр.		Плотникова			Полоса Б-2 4×70 ГОСТ 103-76 / ВСт3пс5-I ГОСТ 535-79	Союзгипроводхоз имени Г.Е. Алексеевского г. Москва	
Утв.		Певзнер					

Копировал: Формат А4

Выпуск 6

Серия 3.820.2-37

ПС 150-150.02.103

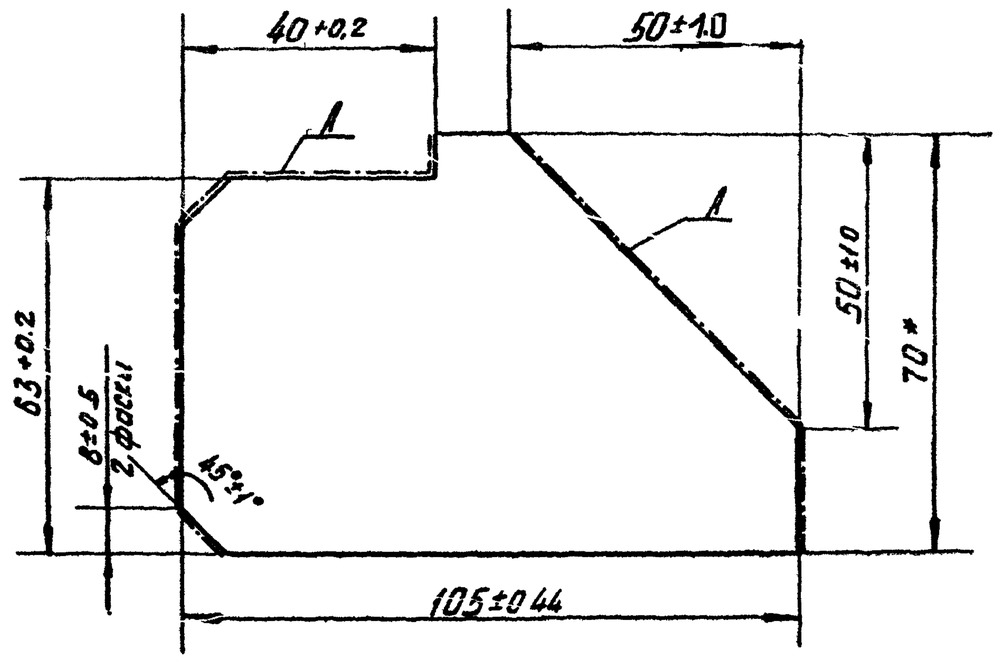

1.*Размер для справок

2. Шероховатость поверхности А-$\sqrt{}$

Изм.	Лист	N докум.	Подп.	Дата	ПС 150-150.02.103		
Разраб.		Шатанов			Ребро		
Пров.		Кузнецова					
Т. контр.							
Н. контр.		Плотникова			Полоса Б-2 4×70 ГОСТ 11 / ВСт3пс5-I ГОСТ		
Утв.		Певзнер					

Копировал

Серия 3.820.2-37 Выпуск 6

ПС 150-150.02.104

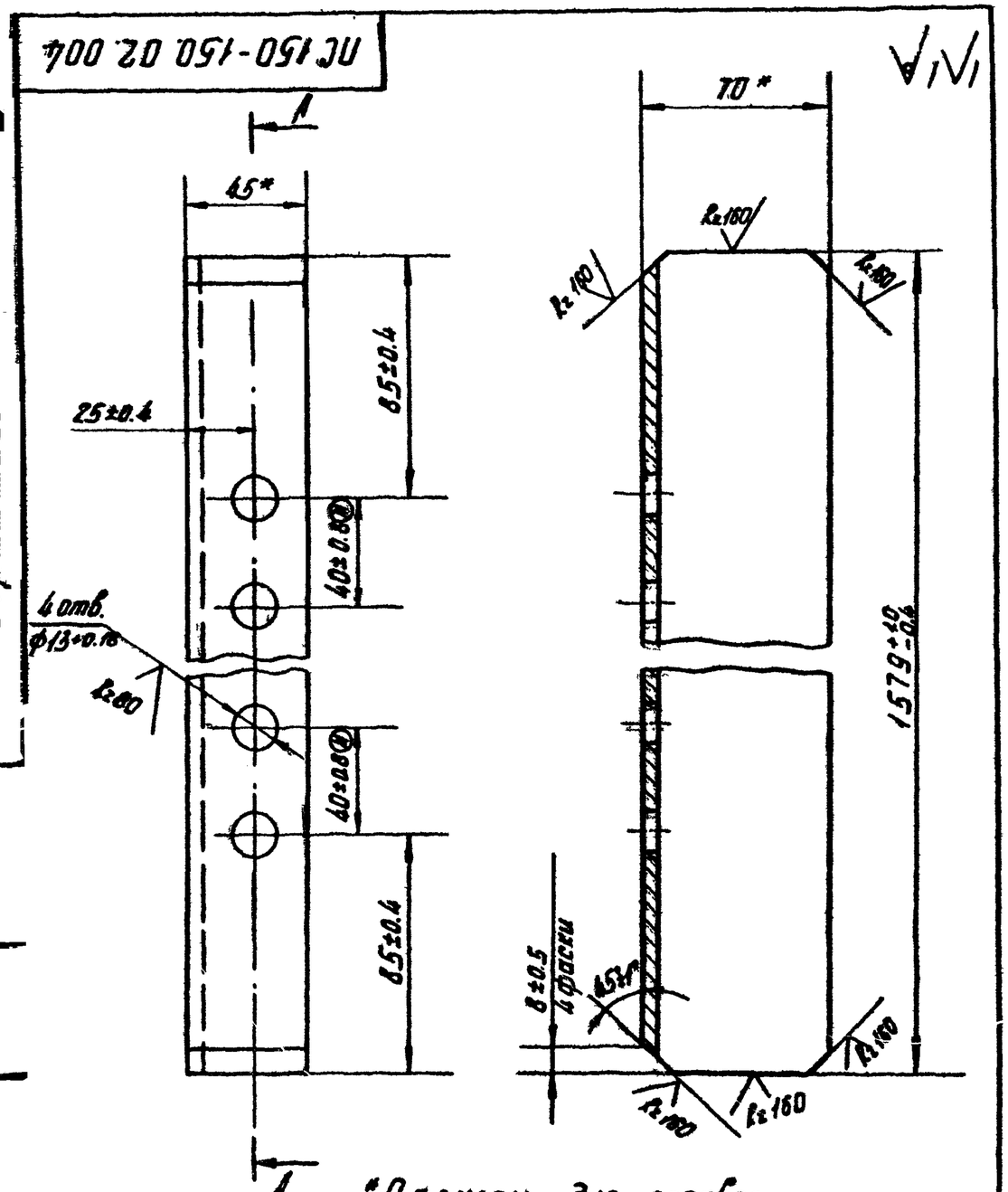

*Размеры для справок

					ПС 150-150.02.104			
Изм.	Лист	№ докум.	Подп.	Дата	Ригель	Лит.	Масса	Масштаб
Разраб.		Шаталов				Б	6.9	1:2
Пров.		Кузнецова				Лист	Листов 1	
Т. контр.						Союзгипроводхоз имени Е.Е. Алексеевского г. Москва		
Н. контр.		Платунина			Уголок Б-70×45×5 ГОСТ 8510-72 / ВСт3пс5-I ГОСТ 535-79			
Утв.		Певзнер						

Копировал: Формат: А4

Серия 3.820.2-37 Выпуск 6

ПС 150-150.02.105

ПС 150-150.02.105-0

ПС 150-150.02.105-01-

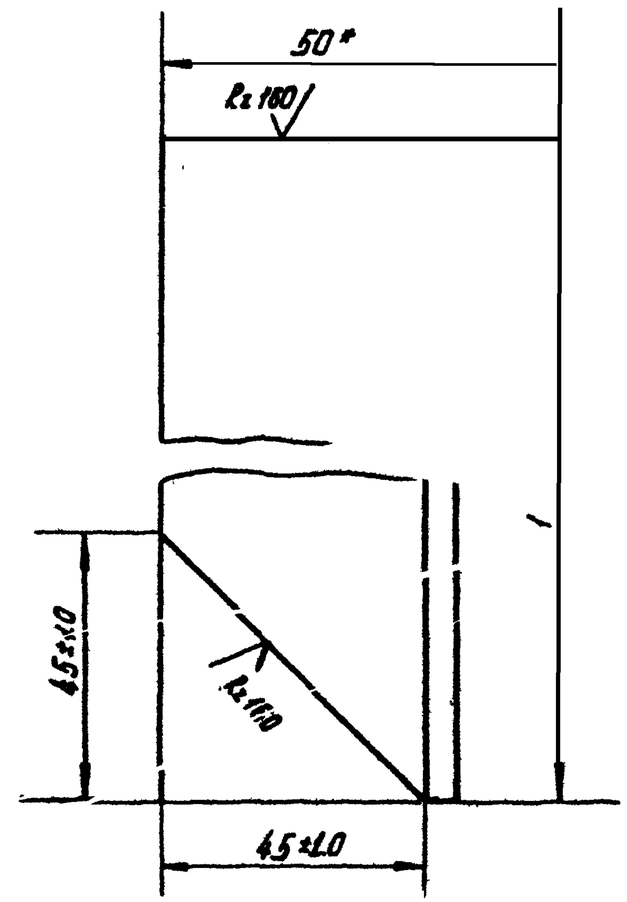

*Размеры для справок

					ПС 150-150.02.105			
Изм.	Лист	№ докум.	Подп.	Дата	Стойка	Лит.	Масса	Масштаб
Разраб.		Шаталов				Б	7.60	1:1
Пров.		Кузнецова				Лист	Листов 1	
Т. контр.						Союзгипроводхоз имени Е.Е. Алексеевского г. Москва		
Н. контр.		Платунина			Уголок Б-75×50×5 ГОСТ 8510-72 / ВСт3пс5-I ГОСТ 535-79			
Утв.		Певзнер						

Копировал: Формат А4

Инв. № подл. | Подп. и дата | Взам. инв. № | Инв. № дубл. | Подп. и дата

Выпуск 4

ПС 150-150.02.106

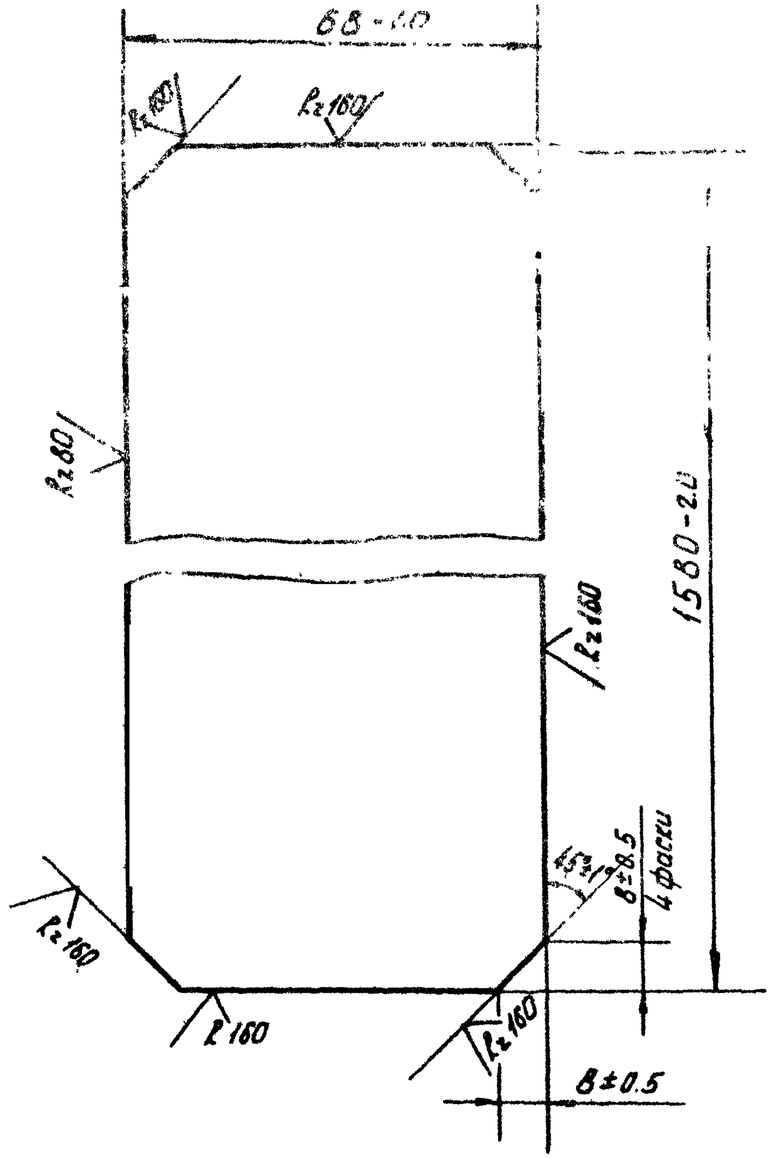

* Размер для справок

Изм.	Лист	N докум.	Подп.	Дата	ПС 150-150.02.106			
Разраб.		Шаталов		14.02.83	Стрингер	Лит.	Масса	Масштаб
Пров.		Кузнецова		14.02.83		Б	3.4	1:1
Т.контр.						Лист	Листов 1	
Н.контр.		Платунина		14.02.83	Лист Б-ПН 4 ГОСТ 19903-74 / ВСт3пс5 ГОСТ 14637-79	Союзгипроводхоз имени Е.Е.Алексеевского г. Москва		
Утв.		Певзнер		14.02.83				

Копировал: Формат А4

Выпуск 6

Серия 3.820.2-37

Формат	Зона	Поз.	Обозначение	Наименование	Кол.	Примечание
				Документация		
А4			ПС 150-100.02.200СБ	Сборочный чертеж		
				Детали		
А6		1	ПС 150-100.02.201	Упор	1	
Б4		2	ПС 150-100.02.202	Основание		
				Полоса Б-25×60 ГОСТ 103-76 / ВСт3пс5 ГОСТ 535-79		
				l=96±0.44 мм	1	0.19 кг

Изм.	Лист	N докум.	Подп.	Дата	ПС 150-100.02.200			
Разраб.		Шаталов		14.02.83	Упор	Лит.	Лист	Листов
Пров.		Кузнецова		14.02.83		Б		1
ГИП		Певзнер		14.02.83		Союзгипроводхоз имени Е.Е.Алексеевского г. Москва		
Н.контр.		Платунина		14.02.83				
Утв.		Седов		16.02				

Копировал: Формат А4

Серия 3.820.2-37 Выпуск 6

ПС 150-100-02.200СБ

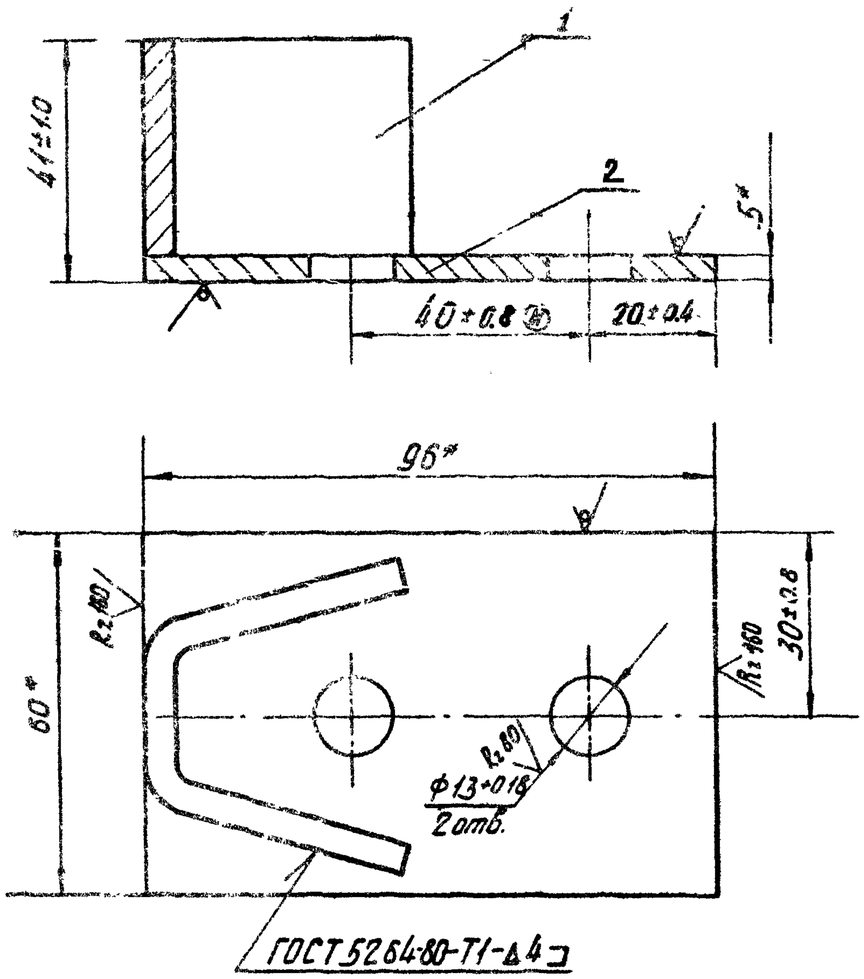

1.* Размеры для справок
2. Сварка электродами Э 42 ГОСТ 9467-75

					ПС 150-100.02.200СБ			
Изм.	Лист	№ докум.	Подп.	Дата	Упор Сборочный чертеж	Лит.	Масса	Масштаб
Разраб.	Шаталов			17.02.88		Б	0,34	1:1
Пров.	Кузнецова			24.02.88		Лист	Листов	
Т. контр.						Союзгипроводхоз имени Е.Е. Алексеевского г. Москва		
Н. контр.	Платунина			17.02.88				
Утв.	Седов			17.02.88				

Копировал: Формат А4

Серия 3.820.2-37 Выпуск 6

ПС 150-100.02.201

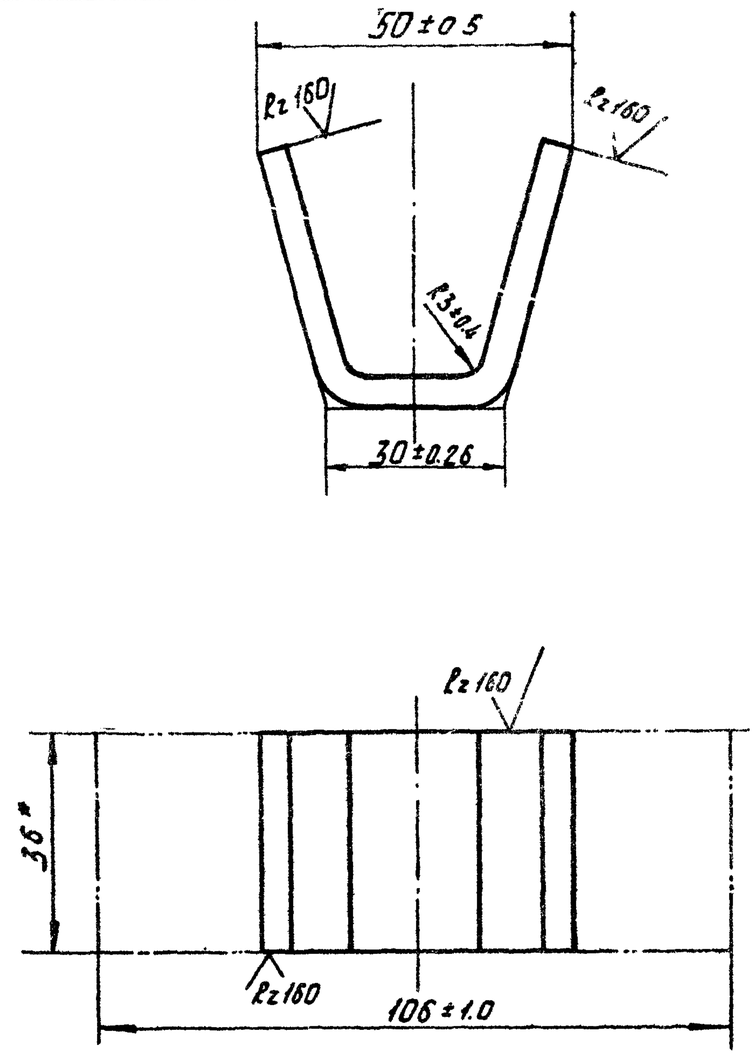

*Размер для справок

					ПС 150-100.02.201			
Изм.	Лист	№ докум.	Подп.	Дата	Упор	Лит.	Масса	Масштаб
Разраб.	Шаталов			17.02.88		Б	0,25	1:1
Пров.	Кузнецова			24.02.88		Лист	Листов 1	
Т. контр.						Союзгипроводхоз имени Е.Е. Алексеевского г. Москва		
Н. контр.	Платунина			17.02.88	Полоса Б-2.5×36 ГОСТ 103-76 ВСт3пс5-1 ГОСТ 535-79			
Утв.	Седов			17.02.88				

Копировал: Формат А4

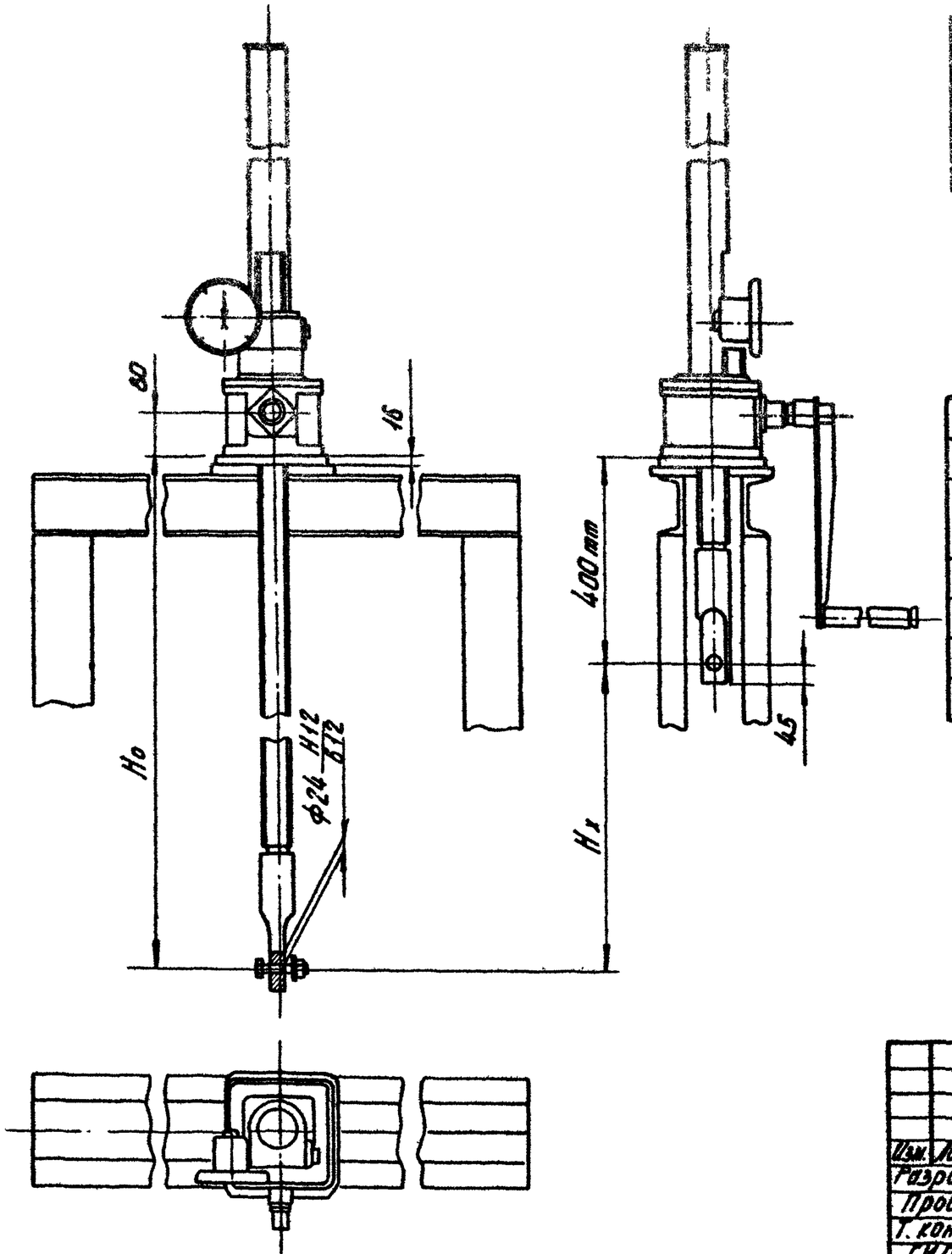

Техническая характеристика подъемника

Таблица №1

Резьба грузового винта	Наиб. усилие в тс. наиб.			Но в м. наиб.	Усилие на рукоятке при Т в кгс	Время подъема затвора на 1м в мин
	тяговое Т	посадочное П	холостое Х			
Трап 60×(2÷3)	2.5	2.5	3	3.65	10	1.5

Данные на заказ по затвору

Таблица №2

Усилие тяговое потребное в тс.	Тз	1.23
Усилие посадочное потребное в тс.	Пз	1.0
Расстояние от подошвы подъемника до оси проушины опущенного затвора в м.	Но	1.950
Полный ход затвора в м.	Нх	1.550
Указатель положения затвора	—	УПР. 258
Теоретическая масса подъемника в кг	Q	88
Кол. подъемников на заказ в штуках	П	1

1. На виде слева винт грузовой показан в крайнем верхнем положении.
2. Остальные технические требования по ТУ 33-56-77.

Изм.	Лист	№докум.	Подп.	Дата	ПС 150-150.04.000Г4			
Разраб.		Шаталов		17.02.83	Подъемник винтовой 2.5В Габаритный чертеж	Лит. Б	Масса см. табл.2	Масштаб 1:10
Пров.		Кузнецова		24.02.83		Лист	Листов 1	
Т. контр.						Союзгипроводхоз имени Е.Е. Алексеевского г. Москва		
ГИП		Певзнер		17.02.83				
Н. контр.		Платунина		24.02.83				
Утв.		Седов		16.02				

Копировал: Формат А3

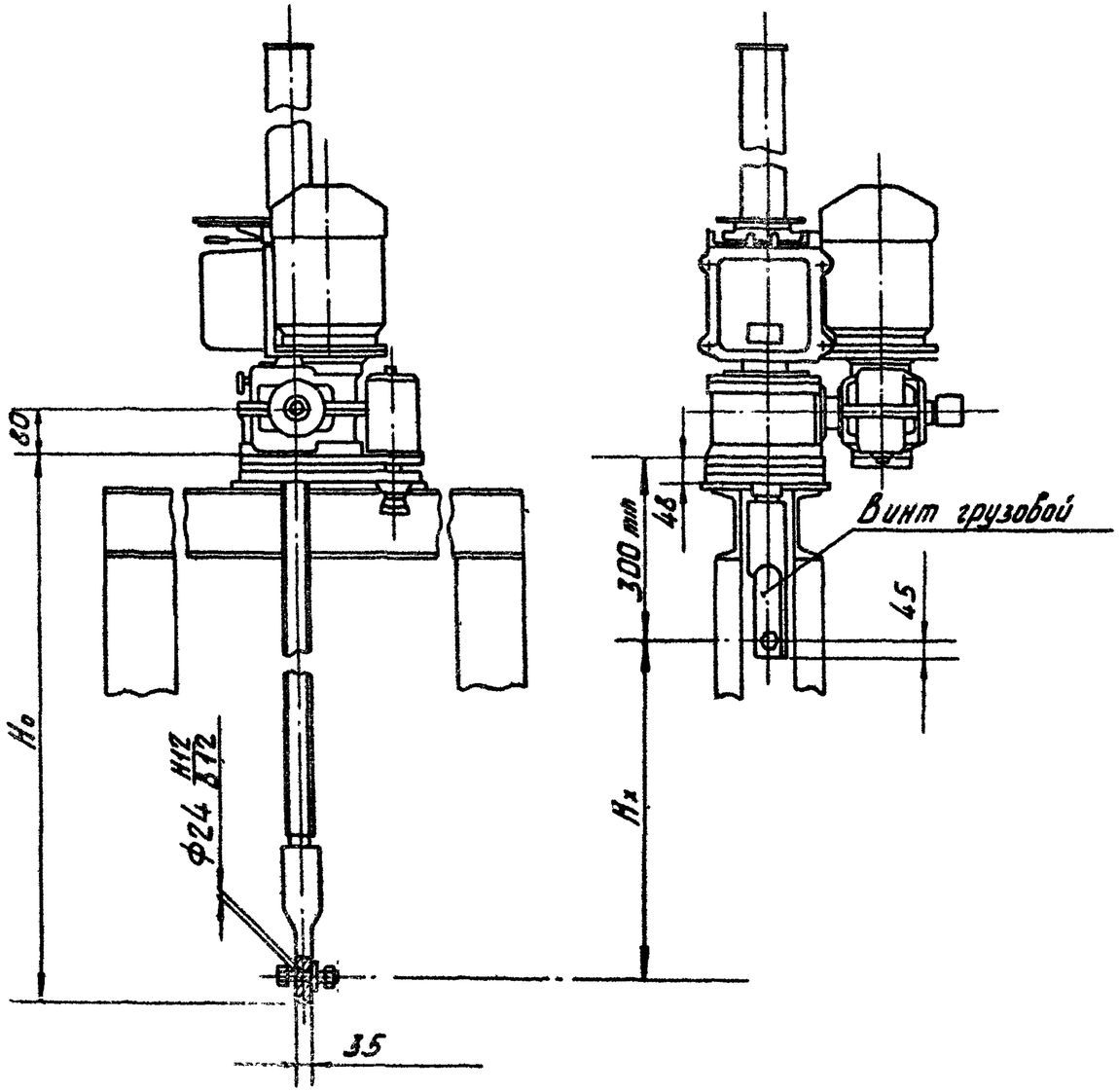

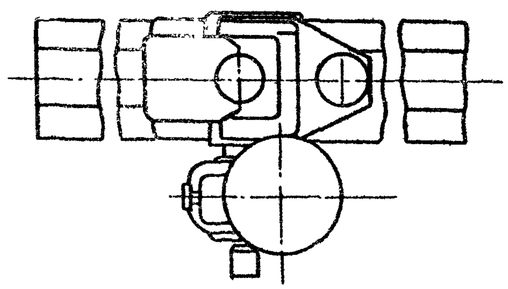

Техническая характеристика подъемника

Таблица №1

Резьба грузового винта	Наиб. усилие в тс.			Но наиб. в м.	Усилие на рукоятке при Тв кгс	Время подъема затвора на 1 м в мин.	
	Тяговое Т	Посадочное П	Дожимное Д			электродвигателем	вручную
Трап 60×(2×8) ГОСТ 9484-81	2.5	2.5	3	3.65	15	8	7

Данные на заказ по затвору

Таблица №2

Усилие тяговое потребное в тс	Тз	1.23
Усилие посадочное потребное в тс	Пз	1.00
Расстояние от подошвы подъемника до оси проушины опущенного затвора в м	Но	1.980
Полный ход затвора в м	Нх	1.680
Датчик положения затвора	—	ДПЗ-250 вариант 9
Теоретическая масса подъемника в кг	Q	124.3
Кол. подъемников на заказ в штуках	П	1

1. На виде слева винт грузовой показан в крайнем верхнем положении.
2. Остальные технические требования по ТУ33-55-77.

Изм.	Лист	N докум.	Подп.	Дата	ПС150-150.03.000Г4			
Разраб.		Шаталов		14.02.83	Подъемник винтовой 2.5 ЭВ Габаритный чертеж	Лит. Б	Масса см. таблицу	Масштаб 1:10
Пров.		Кузнецова		24.02.83		Лист	Листов 1	
Т. контр.						Союзгипроводхоз имени Е.Е. Алексеевского г. Москва		
ГИП		Певзнер		14.02.83				
Н. контр.		Полтунина		14.02.83				
Утв.		Себов		16.02				

Копировал

Формат А3

Инв. N подл. | Подп. и дата | Взам. инв. N | Инв. N дубл. | Подп. и дата