Копия верна

ТИПОВЫЕ КОНСТРУКЦИИ, ИЗДЕЛИЯ И УЗЛЫ ЗДАНИЙ И СООРУЖЕНИЙ

СЕРИЯ 1.244.9-1

СБОРНЫЕ ПОЛЫ ДЛЯ ОБЩЕСТВЕННЫХ ЗДАНИЙ

Выпуск 1

ЖЕЛЕЗОБЕТОННЫЕ ПЛИТЫ С ПОКРЫТИЕМ ИЗ ЛИНОЛЕУМА, ПАРКЕТА И КЕРАМИЧЕСКИХ ПЛИТОК

Разработаны:
ЦНИИЭП учебных зданий
Гл. инженер А. Ляхович
Нач. отдела В. Греков
ГИП Э. Шахова

Утверждены и введены в действие с 01.08.83 г.
Госгражданстроем
Приказ от 26.05.83 N 162

18813 2

Обозначение	Наименование	Стр.
	Содержание	2
I.244.9-I.I 0.0.0 ПЗ	Пояснительная записка	3
I.244.9-I.I I.0.0	Плита основания пола ПЛ	I2
I.244.9-I.I I.0.0 СБ	Плита основания пола ПЛ. Сборочный чертеж.	I3
I.244.9-I.I I.I.0	Сетка арматурная С (СI)	I3
I.244.9-I.I I.2.0	Сетка арматурная С (С2, С3)	I4
I.244.9-I.I I.2.0 СБ	Сетка арматурная С (С2,С3). Сборочный чертеж	I4
I.244.9-I.I I.3.0.	Сетка арматурная С (С4, С5).	I5
I.244.9-I.I I.3.0 СБ	Сетка арматурная С (С4, С5). Сборочный чертеж.	I5
I.244.9-I.I I.4.0	Сетка арматурная С (С6, С7).	I6
I.244.9-I.I I.4.0 СБ	Сетка арматурная С (С6, С7). Сборочный чертеж.	I6
I.244.9-I.I I.5.0	Сетка арматурная С (С8, С9)	I7
I.244.9-I.I I.5.0 СБ	Сетка арматурная С (С8, С9). Сборочный чертеж.	I7
I.244.9-I.I I.6.0	Сетка арматурная С (СIO,СII).	I8
I.244.9-I.I I.6.0 СБ	Сетка арматурная С (СIO,СII). Сборочный чертеж.	I8
I.244.9-I.I 2.0.0	Сборная плита пола с покрытием из паркета СПЛ	I9
I.244.9-I.I 3.0.0	Сборная плита пола с покрытием из линолеума СПЛ	20
I.244.9-I.I 2.0.0 СБ	Сборная плита пола с покрытием из паркета СПЛ. Сборочный чертеж.	2I
I.244.9-I.I 3.0.0 СБ	Сборная плита пола с покрытием из линолеума СПЛ. Сборочный чертеж.	2I
I.244.9-I.I 4.0.0	Сборная плита пола с покрытием из керамических плиток СПЛ	22
I.244.9-I.I 4.0.0 СБ	Сборная плита пола с покрытием из керамических плиток СПЛ. Сборочный чертеж	23
I.244.9-I.I 0.0.0 $Д_I$	Примеры раскладок паркетных планок	23
I.244.9-I.I 0.0.0 $Д_2$	Примеры раскладок плиток из линолеума	25
I.244.9-I.I 0.0.0 $Д_3$	Примеры раскладок керамических плиток	26
I.244.9-I.I 0.0.0 $Д_4$	Детали сопряжения сборных плит пола при монтаже	27
I.244.9-I.I 0.0.0 $Д_5$	Пример фрагмента пола с покрытием из паркетных планок	28

НАЧ.ОТД.	ГРЕКОВ		
ГИП	ШАХОВА		
РУК.ГР.	МАДОЯН		

I.244.9-I.I 0.0.0

СОДЕР.АНИЕ

СТАДИЯ	ЛИСТ	ЛИСТОВ
Р		1

ЦНИИЭП учебных зданий

18813-3

Настоящие рабочие чертежи сборных плит пола предназначены для применения в проектировании и строительстве жилых и общественных зданий всех конструктивных систем (кирпичных, крупноблочных, крупнопанельных и каркасно-панельных), возводимых в обычных условиях строительства.

Сборные плиты пола следует применять в помещениях с неагрессивной средой с сухим и нормальным влажностным режимом; плиты с покрытием керамической плиткой - в том числе и в помещениях с влажным режимом.

Сборные плиты пола выпускаются полной заводской готовности (с покрытием из паркета, плиток линолеума или из метлахских плиток), а также без покрытия с последующей наклейкой рулонного покрытия или настилкой паркетных планок в построечных условиях.

В подвалах и подсобных помещениях допускается применять плиты пола без покрытия.

I. МАРКИ И ОСНОВНЫЕ РАЗМЕРЫ

I.I. Маркировка конструкций принята по ГОСТ 23009-78. Марки состоят из буквенно-цифровых групп. Первая группа содержит:

а) обозначение типа конструкции (ПЛ - плита основания пола; СПЛ - сборная плита пола с покрытием);

б) определяющие габаритные размеры в дециметрах (с округлением до целого числа).

Вторая группа содержит:

а) несущую способность, соответствующую нормативной равномерно распределенной нагрузке (без учета собственной массы), выраженной в центнерах на м2;

б) класс арматуры;

в) вид бетона, выраженный буквенным обозначением (Т - тяжелый бетон).

Третья группа отражает конструктивные особенности плит:

а) индекс "I" - плиты, укладываемые только на песок;

б) индексы: "п" - покрытие плит из паркета;
"л" - покрытие плит из линолеума;
"к" - покрытие плит из керамических плиток.

Пример маркировки: СПЛ 9.9-I,5ВрIТ-п - сборная плита пола размером 90х90 см под нормативную равномерно распределенную нагрузку I50 кгс/м2 (без учета собственной массы) с арматурой из стали класса Вр-I, изготовляемой из тяжелого бетона с покрытием плиты паркетом.

I.2. Основные размеры плит пола: 90х90 см - основной типоразмер; 90х30 см и 30х30 см - добор. Высота 3,5 см (без учета покрытия пола). Номенклатура плит пола представлена на листах 6 и 7.

2. ТЕХНИЧЕСКИЕ ТРЕБОВАНИЯ И РАСЧЕТНЫЕ ДАННЫЕ

2.I. Сборные плиты пола запроектированы из условия изготовления их на заводах железобетонных конструкций и состоят из железобетонной плиты с гладкой поверхностью с наклеенным на нее покрытием или без покрытия.

2.2. Железобетонные плиты основания пола предусмотрено изготовлять по агрегатно-поточной технологии или кассетно-групповым способом. Плиты до наклейки покрытия подвергаются тепловой обработке при атмосферном давлении.

2.3. Сборные плиты пола предусмотрено укладывать по лагам или по слою прокаленного уплотненного песка.

2.4. Плиты пола запроектированы на четыре равномерно распределенные нагрузки, приложенные к изделию и проверены расчетом на продавливание от действия сосредоточенной силы равной I80 кг на площадке 3х3 см.

Состав равномерно распределенных нагрузок без учета собственной массы приведен в таблице:

Вид нагрузки	Величина нагрузки в кгс/м2			
Нормативная	I50	200	300	400
Расчетная	I95	240	360	480
Длительно действующая часть нормативной нагрузки	35	70	35	I40

Собственная масса плит основания пола размером 90х90 см: расчетная – 75 кгс/м2, нормативная – 70 кгс/м2; размером 90х30 см: расчетная – 80 кгс/м2, нормативная – 75 кгс/м2; размером 30х30 см: расчетная – 85 кгс/м2, нормативная – 90 кгс/м2.

Собственная масса покрытия

а) из паркета: расчетная – I2 кгс/м2, нормативная – I0 кгс/м2;

б) из линолеума: расчетная – 6 кгс/м2, нормативная – 5 кгс/м2;

в) из керамической плитки на цементно-песчаном растворе М200, толщиной I0 мм: расчетная – 47 кгс/м2, нормативная – 4I кгс/м2.

При расчете собственная масса покрытия включалась в собственную массу сборной плиты пола.

2.5. На листе I2 дана таблица применения сборных плит пола в зависимости от величин нормативных равномерно распределенных нагрузок на перекрытие и условий укладки плит (см.п.2.3.).

2.6. Расчет плит пола произведен в соответствии с требованиями главы СНиП П-2I-75 с учетом изменений и дополнений, введенных в действие постановлениями Госстроя СССР от I0 июля I980 г. № 99, от I9 марта I98I г. № 4I и от II мая I98I г. № 67.

2.7. Железобетонные плиты основания пола изготовлять из мелкозернистого (песчаного) бетона с объемной массой не менее I800 кгс/м3 с проектной маркой по прочности на сжатие I50, 200 и 300.

2.8. Завод-изготовитель должен гарантировать получение I00% прочности бетона к 28-дневному возрасту; в случаях, когда по условиям возведения здания не может быть обеспечено своевременное приращение прочности бетона, поставщик обязан поставлять плиты пола с прочностью не ниже I00% проектной.

2.9. Армирование железобетонных плит основания пола принять сварными сетками.

2.I0. Сварные сетки выполнять 2-х типов:

а) из арматурной проволоки периодического профиля класса Вр-I (ГОСТ 6727-80) диаметром 3 мм с расчетным сопротивлением арматуры R a = 3850 кгс/см2.

б) из круглой низкоуглеродистой стальной проволоки общего назначения (ГОСТ 3282-74*) диаметром 2 мм с расчетным сопротивлением

R a = I0000 кгс/см2; в расчете принято R a = 6000 кгс/см2 из условия ослабления стержней сваркой.

Проволока принята термически необработанная, светлая, без покрытия.

В данном альбоме принято условное сокращение обозначения проволоки по ГОСТ 3282-74* - Пр20.

2.II. Сварку сеток производить в соответствии с требованиями ГОСТ I0922-75.

2.I2. Покрытие плит пола принять 3-х типов: из паркета, из линолеума и из керамических плиток.

2.I3. Паркетное покрытие выполнять из штучного паркета по ГОСТ 862.I-76.

2.I4. Линолеумное покрытие выполнять из плиток линолеума резинового многослойного – релина по ГОСТ I69I4-7I или из плиток поливинилхлоридных по ГОСТ I6475-8I.

2.I5. Покрытие из керамических плиток принять по ГОСТ 6787-80.

2.I6. Порода древесины паркетных планок, цвет и рисунок линолеумных и керамических плиток оговариваются заказчиком в заказе заводу-изготовителю.

В альбоме даны примеры раскладок паркетных планок – лист I.244.9-I.I 0.0.0 $Д_I$; линолеумных плиток – лист I.244.9-I.I 0.0.0 $Д_2$; и керамических плиток – лист I.244.9-I.I 0.0.0 $Д_3$. Данные примеры не обязательны для применения, допускается применение других раскладок покрытия. Рисунки раскладок покрытия должны оговариваться заказчиком в конкретном проекте.

2.I7. Наклейку покрытия из паркета и линолеума на железобетонные плиты основания пола выполнять быстротвердеющими мастиками на водостойких вяжущих (мастика "Биски" ТУ 400-2-85-76) толщиной не более I мм с расходом мастики 2 кг на I м2.

2.I8. Наклейку керамических плиток производить на цементно-песчаный раствор марки 200 с объемной массой I900 кгс/м3. Толщину слоя раствора принять I0 мм.

2.I9. Приклеиваемые поверхности должны быть обработаны в соответствии с требованиями главы СНиП Ш-В.I4-72.

Инв.№ подл. | Подп. и дата | Взам.инв.№

18813 5

2.20. При укладке сборных плит пола руководствоваться следующими рекомендациями.

2.20.I. Плиты укладывать после устройства крыши здания и окончания всех строительно-монтажных работ и "мокрых процессов".

2.20.2. Плиты укладывать порядно. Перед укладкой последующей плиты на боковые грани плиты, смежные с укладываемой плитой, наносится цементный раствор М I50 с добавлением 30% клея "Бустилат". После стыковки плит шов сверху обработать шпателем.

2.20.3. Плиты пола с покрытием из паркета укладывать с применением шаблона (паркетной планки) с плотной подгонкой покрытия плиты к шаблону, который после подгонки плиты снимается и заменяется приклеиваемой паркетной планкой (см.документ I.244.9-I.I 0.0.0Д$_4$ деталь I).

2.20.4. При укладке плит пола с линолеумным покрытием напуски из линолеума после обработки швов наклеиваются на соседние плиты (см.документ I.244.9-I.I 0.0.0Д$_4$ деталь 2).

2.20.5. Плиты пола с покрытием из керамических плиток, а также плиты без покрытия укладываются только с промазкой боковых граней плит раствором и последующей зачисткой швов в уровне верхней поверхности плит (см.документ I.244.9-I.I 0.0.0Д$_4$ деталь 3).

2.2I. Плиты пола запроектированы в модуле кратном 30 см. При укладке плит в помещениях не кратных модулю 30 см конструкция пола оставшегося участка выполняется в построечных условиях.

3. ПРАВИЛА ПРИЕМКИ

3.I. Приемку сборных плит пола производить в соответствии с требованиями ГОСТ I3015.I-8I, главы СНиП Ш-В.I4-72 и данных рабочих чертежей.

3.2. Технические требования, предъявляемые к плитам принять по ГОСТ I3015-75 и ГОСТ 2I779-82.

3.3. Допуски геометрических параметров плит пола принять по ГОСТ 2I779-82:

- допуски на линейные размеры конструкции по табл.I (второй класс точности);

- допуски непрямолинейности и неплоскостности конструкции принять по табл.2 (первый класс точности);

- допуски неравенства диагоналей принять по табл.4 (первый класс точности).

Не допускать отколов, раковин и других повреждений поверхности чистого пола.

4. МАРКИРОВКА, ХРАНЕНИЕ И ТРАНСПОРТИРОВАНИЕ

4.I. Марки плит проставляются в спецификациях проектов, в заказах заводам-изготовителям и на готовых изделиях. Внесение изменений в обозначение марок не допускается.

4.2. Маркировку, хранение и транспортирование плит производить в соответствии с требованиями ГОСТ I3015.2-8I, ГОСТ I3015-75 и данных рабочих чертежей.

4.3. Плиты пола хранить в заводской упаковке, обеспечивающей защиту изделий от механических повреждений и их геометрическую неизменяемость, например, в специальных кассетах, отделяя друг от друга прокладками.

4.4. Помещения для хранения плит пола должны быть отапливаемые и защищенные от пыли, влаги и снега.

Не допускается хранение и складирование изделий на открытом воздухе и в соприкосновении с грунтом.

4.5. Транспортировать плиты на бортовых машинах, снабженных соответствующими приспособлениями для закрепления, обеспечивающими сохранность изделий.

5. ИСПЫТАНИЯ

5.I. Испытания плит пола производить по прочности и трещиностойкости по данным таблиц I и 2 на листах 8 ÷ I0 и ГОСТ 8829-77.

5.2. Испытания по прочности и трещиностойкости сборных плит пола с покрытием из паркета и линолеума производить до наклейки покрытия, сборных плит пола с покрытием из керамических плиток - только после устройства покрытия.

18813 6

Номенклатура изделий

NN	Марка изделия	Эскиз	Размеры, мм ℓ	Размеры, мм b	Проектная марка бетона	Масса изделия, кг	Расход материалов: Бетона, м³	Стали, кг: Всего на изделие	Всего на 1м² изделия	Приведенной к стали класса А-I на изделие	Приведенной к стали класса А-I на 1м² изделия	Паркета ГОСТ 862.1-76, м²	Мастики „Биски" ТУ400-2-85-76 кг	Плитки из линолеума ГОСТ16475-81 ГОСТ16914-71, м²	Цементно-песчаного раствора марки 200, м³	Керамической плитки ГОСТ 6787-80, м²
1	ПЛ9.9 – 1.5 ВрIТ	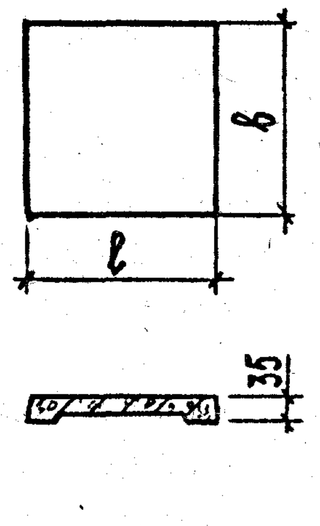	898	898	200	55.0	0.022	0.45	0.56	0.66	0.82					
2	ПЛ9.9 – 2 ВрIТ				300			0.54	0.67	0.79	0.98					
3	ПЛ9.9 – 4 ВрIТ				200			0.36	0.45	0.53	0.66					
4	ПЛ9.3 – 2 ВрIТ		898	298	300	20.0	0.008	0.16	0.60	0.24	0.88					
5	ПЛ3.3 – 4 ВрIТ		298	298	150	7.5	0.003	0.06	0.67	0.09	0.98					
6	ПЛ9.9 – 1.5 Пр2,0Т		898	898	200	55.0	0.022	0.30	0.37	0.51	0.63					
7	ПЛ9.9 – 2 Пр 2,0 Т				300			0.35	0.43	0.60	0.74					
8	ПЛ9.9 – 3 Пр 2,0Т				200			0.26	0.32	0.44	0.55					
9	ПЛ9.9 – 4 Пр 2,0Т							0.17	0.21	0.29	0.36					
10	ПЛ9.3 – 2 Пр 2,0Т		898	298	300	20.0	0.008	0.07	0.26	0.12	0.44					
11	ПЛ3.3 – 4 Пр 2,0Т		298	298	150	7.5	0.003	0.03	0.34	0.05	0.58					
12	СПЛ9.9 – 1.5 ВрIТ-п	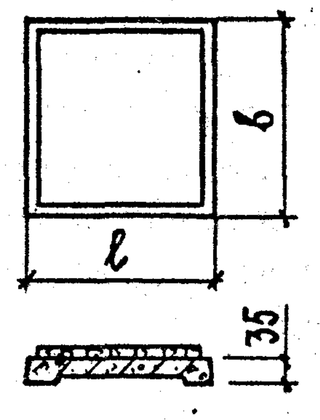	898	898	200	63.5	0.022	0.45	0.56	0.66	0.82	0.79	1.58			
13	СПЛ9.9 – 2 ВрIТ-п				300			0.54	0.67	0.79	0.98					
14	СПЛ9.9 – 4 ВрIТ-п				200			0.36	0.45	0.53	0.66					
15	СПЛ9.3 – 2 ВрIТ-п		898	298	300	23.0	0.008	0.16	0.60	0.24	0.88	0.26	0.52			
16	СПЛ3.3 – 4 ВрIТ-п		298	298	150	8.5	0.003	0.06	0.67	0.09	0.98	0.08	0.16			
17	СПЛ9.9 – 1.5 Пр2,0Т-п		898	898	200	63.5	0.022	0.30	0.37	0.51	0.63	0.79	1.58			
18	СПЛ9.9 – 2 Пр2,0Т-п				300			0.35	0.43	0.60	0.74					
19	СПЛ9.9 – 4 Пр2,0Т-п				200			0.17	0.21	0.29	0.36					
20	СПЛ9.3 – 2 Пр2,0Т-п		898	298	300	23.0	0.008	0.07	0.26	0.12	0.44	0.26	0.52			
21	СПЛ3.3 – 4 Пр2,0Т-п		298	298	150	8.5	0.003	0.03	0.34	0.05	0.58	0.08	0.16			

Инв. N подл. | Подп. и дата | Взам. инв. N

Копия верна

Номенклатура изделий

NN	Марка изделия	Эскиз	Размеры, мм l	Размеры, мм b	Проектная марка бетона	Масса изделия, кг	Расход материалов: Бетона, $м^3$	Стали, кг: Всего на изделие	Стали, кг: Всего на 1 $м^2$ изделия	Стали, кг: Приведенной к стали класса А-I на изделие	Стали, кг: Приведенной к стали класса А-I на 1 $м^2$ изделия	Паркета ГОСТ 862.1-76, $м^2$	Мастики „Биски" ТУ400-2-85-76, кг	Плитки из линолеума ГОСТ16475-81 ГОСТ16914-71, $м^2$	Цементно-песчаного раствора марки 200, $м^3$	Керамической плитки ГОСТ6787-80, $м^2$
22	СПЛ9.9-1.5 ВрI Т-л	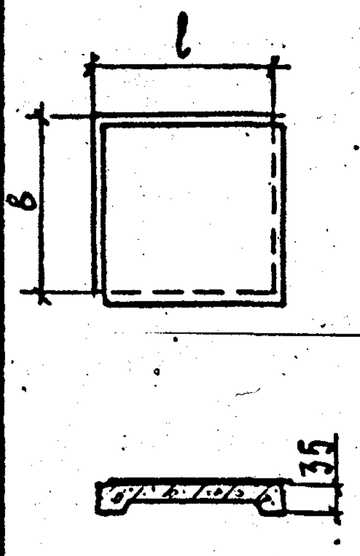	898	898	200	59.0	0.022	0.45	0.56	0.66	0.82		1.68	0.84		
23	СПЛ9.9-2 ВрI Т-л				300			0.54	0.67	0.79	0.98					
24	СПЛ9.9-4 ВрI Т-л				200			0.36	0.45	0.53	0.66					
25	СПЛ9.3-2 ВрI Т-л		898	298	300	21.5	0.008	0.16	0.60	0.24	0.88		0.58	0.29		
26	СПЛ3.3-4 ВрI Т-л		298	298	150	8.0	0.003	0.06	0.67	0.09	0.98		0.20	0.10		
27	СПЛ9.9-1.5 Пр2,0Т-л		898	898	200	59.0	0.022	0.30	0.37	0.51	0.63		1.68	0.84		
28	СПЛ9.9-2 Пр2,0Т-л				300			0.35	0.43	0.60	0.74					
29	СПЛ9.9-4 Пр2,0Т-л				200			0.17	0.21	0.29	0.36					
30	СПЛ9.3-2 Пр2,0Т-л		898	298	300	21.5	0.008	0.07	0.26	0.12	0.44		0.58	0.29		
31	СПЛ3.3-4 Пр2,0Т-л		298	298	150	8.0	0.003	0.03	0.34	0.05	0.58		0.20	0.10		
32	СПЛ9.9-3 ВрI Т-к	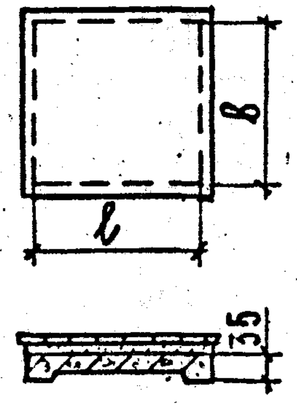	898	898	200	88.0	0.022	0.36	0.45	0.53	0.66				0.008	0.81
33	СПЛ9.9-4 ВрI Т-к							0.45	0.56	0.66	0.82					
34	СПЛ9.3-4 ВрI Т-к		898	298	300	31.0	0.008	0.16	0.60	0.24	0.88				0.003	0.27
35	СПЛ3.3-4 ВрI Т-к		298	298	150	11.0	0.003	0.06	0.67	0.09	0.98				0.001	0.09
36	СПЛ9.9-3 Пр2,0Т-к		898	898	200	88.0	0.022	0.26	0.32	0.44	0.55				0.008	0.81
37	СПЛ9.9-4 Пр2,0Т-к							0.30	0.37	0.51	0.63					
38	СПЛ9.9-4 Пр2,0Т-1К							0.17	0.21	0.29	0.36					
39	СПЛ9.3-4 Пр2,0Т-к		898	298	300	31.0	0.008	0.07	0.26	0.12	0.44				0.003	0.27
40	СПЛ3.3-4 Пр2,0Т-к		298	298	150	11.0	0.003	0.03	0.34	0.05	0.58				0.001	0.09

Схемы опирания и загружения при испытании

Схема 1

Схема 2

Упругое основание из прокаленного уплотненного песка

При проведении испытаний следует руководствоваться указаниями ГОСТ 8829-77

Таблица 1

Марка панели	Схема опирания и загружения при испытании	Проверка прочности. Вид разрушения и величина коэффициента „С". Текучесть продольной растянутой арматуры до наступления раздробления бетона сжатой зоны сечения, С = 1.4. Величина разрушающей нагрузки, кгс / м²			Разрыв продольной растянутой арматуры или раздробление бетона сжатой зоны сечения до наступления текучести продольной растянутой арматуры или разрушение по сечениям наклонным к продольной оси конструкции или выдергивание арматуры и раскол бетона, С=1.6. Величина разрушающей нагрузки, кгс / м²		
		При которой изделия признаются годными (п.2.4.2 ГОСТ)		При которой требуются повторные испытания (п.3.2.2 ГОСТ)	При которой изделия признаются годными (п.2.4.2 ГОСТ)		При которой требуются повторные испытания (п.3.2.2 ГОСТ)
		С учетом собственной массы изделия	За вычетом собственной массы изделия	За вычетом собственной массы изделия	С учетом собственной массы изделия	За вычетом собственной массы изделия	За вычетом собственной массы изделия
ПЛ 9.9 – 1.5 ВрI Т	1	390	320	<320, но ≥ 270	450	380	<380, но ≥ 323
ПЛ 9.9 – 2 ВрI Т	1	455	385	<385, но ≥ 325	520	450	<450, но ≥ 385
ПЛ 9.9 – 4 ВрI Т	2	790	720	<720, но ≥ 610	905	835	<835, но ≥ 710
ПЛ 9.3 – 2 ВрI Т	1	470	395	<395, но ≥ 335	535	460	<460, но ≥ 390
ПЛ 3.3 – 4 ВрI Т	1	–	–	–	935	850	<850, но ≥ 720
ПЛ 9.9 – 1.5 Пр 2,0 Т	1	390	320	<320, но ≥ 270	450	380	<380, но ≥ 323
ПЛ 9.9 – 2 Пр 2,0 Т	1	455	385	<385, но ≥ 325	520	450	<450, но ≥ 385
ПЛ 9.9 – 4 Пр 2,0 Т	2	790	720	<720, но ≥ 610	905	835	<835, но ≥ 710
ПЛ 9.3 – 2 Пр 2,0 Т	1	470	395	<395, но ≥ 335	535	460	<460, но ≥ 390
ПЛ 3.3 – 4 Пр 2,0 Т	1	–	–	–	935	850	<850, но ≥ 720

Продолжение табл. 1

Марка панели	Схема опирания и загружения при испытании	Проверка прочности. Вид разрушения и величина коэффициента „С"					
		Текучесть продольной растянутой арматуры до наступления раздробления бетона сжатой зоны сечения, С = 1,4			Разрыв продольной растянутой арматуры или раздробление бетона сжатой зоны сечения до наступления текучести продольной растянутой арматуры или разрушение по сечениям наклонным к продольной оси конструкции или выдергивание арматуры и раскол бетона С=1,6		
		Величина разрушающей нагрузки, кгс/м²			Величина разрушающей нагрузки, кгс/м²		
		При которой изделия признаются годными (п. 2.4.2 ГОСТ)		При которой требуются повторные испытания (п. 3.2.2 ГОСТ)	При которой изделия признаются годными (п. 2.4.2. ГОСТ)		При которой требуются повторные испытания (п. 3.2.2 ГОСТ)
		С учетом собственной массы изделия	За вычетом собственной массы изделия	За вычетом собственной массы изделия	С учетом собственной массы изделия	За вычетом собственной массы изделия	За вычетом собственной массы изделия
СПЛ 9.9 - 3ВрIT-К	1	705	575	< 575, но ≥ 490	810	680	< 680, но ≥ 580
СПЛ 9.9 - 4ВрIT-К	1	875	745	< 745, но ≥ 635	1000	870	< 870, но ≥ 740
СПЛ 9.9 - 3ВрIT-К	2	875	745	< 745, но ≥ 635	1000	870	< 870, но ≥ 740
СПЛ 9.3 - 4ВрIT-К	1	890	755	< 754 но ≥ 640	1015	880	< 880, но ≥ 750
СПЛ 3.3 - 4ВрIT-К	1	–	–	–	1030	885	< 885, но ≥ 750
СПЛ 9.9 - 3Пр2,0Т-К	1	705	575	< 575, но ≥ 490	810	680	< 680, но ≥ 580
СПЛ 9.9 - 4Пр2,0Т-К	1	875	745	< 745, но ≥ 635	1000	870	< 870, но ≥ 740
СПЛ 9.9 - 4Пр2,0Т-1К	2	875	745	< 745, но ≥ 635	1000	870	< 870, но ≥ 740
СПЛ 9.3 - 4Пр2,0Т-К	1	890	755	< 755, но ≥ 640	1015	880	< 880, но ≥ 750
СПЛ 3.3 - 4Пр2,0Т-К	1	–	–	–	1030	885	< 885, но ≥ 750

Схему опирания и загружения при испытании см. лист 8

Таблица 2

Марка изделия	Проверка по образованию трещин* Контрольная нагрузка за вычетом собственной массы изделия /кгс/м²/ п 2.4.4 /ГОСТ/
ПЛ 9.9 – 1.5 ВрI Т	150
ПЛ 9.9 – 2 ВрI Т	200
ПЛ 9.9 – 4 ВрI Т	400
ПЛ 9.3 – 2 ВрI Т	200
ПЛ 3.3 – 4 ВрI Т	400
ПЛ 9.9 – 1.5 Пр 2,0 Т	150
ПЛ 9.9 – 2 Пр 2,0 Т	200
ПЛ 9.9 – 4 Пр 2,0 Т	400
ПЛ 9.3 – 2 Пр 2,0 Т	200
ПЛ 3.3 – 4 Пр 2,0 Т	400

Продолжение табл. 2

Марка изделия	Проверка по образованию трещин* Контрольная нагрузка за вычетом собственной массы изделия п 2.4.4 /ГОСТ/
СПЛ 9.9 – 3 ВрI Т-К	300
СПЛ 9.9 – 4 ВрI Т-К	400
СПЛ 9.9 – 3 ВрI Т-К	300
СПЛ 9.3 – 4 ВрI Т-К	400
СПЛ 3.3 – 4 ВрI Т-К	400
СПЛ 9.9 – 3 Пр 2,0 Т-К	300
СПЛ 9.9 – 4 Пр 2,0 Т-К	400
СПЛ 9.9 – 4 Пр 2,0 Т-1К	400
СПЛ 9.3 – 4 Пр 2,0 Т-К	400
СПЛ 3.3 – 4 Пр 2,0 Т-К	400

* Конструкция признается годной, если нагрузка при появлении первой трещины равна или более контрольной по образованию трещин.

Таблица применения сборных плит пола

Тип сборных плит пола	Марки сборных плит пола, укладываемых по лагам и применяемых при нормативных равномерно распределенных нагрузках на перекрытие				Марки сборных плит пола, укладываемых по песку и применяемых при нормативных равномерно распределенных нагрузках до 400 кгс/м²
	150 кгс/м²	200 кгс/м²	300 кгс/м²	400 кгс/м²	
Плиты без покрытия	ПЛ9.9 – 1.5 ВрI Т	ПЛ9.9 – 2 ВрI Т			ПЛ9.9 – 4 ВрI Т
	ПЛ9.9 – 1.5 Пр 2,0 Т	ПЛ9.9 – 2 Пр 2,0 Т			ПЛ9.9 – 4 Пр 2,0 Т
	ПЛ9.3 – 2 ВрI Т	ПЛ9.3 – 2 ВрI Т			ПЛ9.3 – 2 ВрI Т
	ПЛ9.3 – 2 Пр 2,0 Т	ПЛ9.3 – 2 Пр 2,0 Т			ПЛ9.3 – 2 Пр 2,0 Т
	ПЛ3.3 – 4 ВрI Т	ПЛ3.3 – 4 ВрI Т			ПЛ3.3 – 4 ВрI Т
	ПЛ3.3 – 4 Пр 2,0 Т	ПЛ3.3 – 4 Пр 2,0 Т			ПЛ3.3 – 4 Пр 2,0 Т
Плиты с покрытием из паркета	СПЛ9.9 – 1.5 ВрI Т-п	СПЛ9.9 – 2 ВрI Т-п			СПЛ9.9 – 4 ВрI Т-п
	СПЛ9.9 – 1.5 Пр 2,0 Т-п	СПЛ9.9 – 2 Пр 2,0 Т-п			СПЛ9.9 – 4 Пр 2,0 Т-п
	СПЛ9.3 – 2 ВрI Т-п	СПЛ9.3 – 2 ВрI Т-п			СПЛ9.3 – 2 ВрI Т-п
	СПЛ9.3 – 2 Пр 2,0 Т-п	СПЛ9.3 – 2 Пр 2,0 Т-п			СПЛ9.3 – 2 Пр 2,0 Т-п
	СПЛ3.3 – 4 ВрI Т-п	СПЛ3.3 – 4 ВрI Т-п			СПЛ3.3 – 4 ВрI Т-п
	СПЛ3.3 – 4 Пр 2,0 Т-п	СПЛ3.3 – 4 Пр 2,0 Т-п			СПЛ3.3 – 4 Пр 2,0 Т-п
Плиты с покрытием из линолеума	СПЛ9.9 – 1.5 ВрI Т-л	СПЛ9.9 – 2 ВрI Т-л			СПЛ9.9 – 4 ВрI Т-л
	СПЛ9.9 – 1.5 Пр 2,0 Т-л	СПЛ9.9 – 2 Пр 2,0 Т-л			СПЛ9.9 – 4 Пр 2,0 Т-л
	СПЛ9.3 – 2 ВрI Т-л	СПЛ9.3 – 2 ВрI Т-л			СПЛ9.3 – 2 ВрI Т-л
	СПЛ9.3 – 2 Пр 2,0 Т-л	СПЛ9.3 – 2 Пр 2,0 Т-л			СПЛ9.3 – 2 Пр 2,0 Т-л
	СПЛ3.3 – 4 ВрI Т-л	СПЛ3.3 – 4 ВрI Т-л			СПЛ3.3 – 4 ВрI Т-л
	СПЛ3.3 – 4 Пр 2,0 Т-л	СПЛ3.3 – 4 Пр 2,0 Т-л			СПЛ3.3 – 4 Пр 2,0 Т-л
Плиты с покрытием из керамических плиток			СПЛ9.9 – 3 ВрI Т-к	СПЛ9.9 – 4 ВрI Т-к	СПЛ9.9 – 3 ВрI Т-к
			СПЛ9.9 – 3 Пр 2,0 Т-к	СПЛ9.9 – 4 Пр 2,0 Т-к	СПЛ9.9 – 4 Пр 2,0 Т-к
			СПЛ9.3 – 4 ВрI Т-к	СПЛ9.3 – 4 ВрI Т-к	СПЛ9.3 – 4 ВрI Т-к
			СПЛ9.3 – 4 Пр 2,0 Т-к	СПЛ9.3 – 4 Пр 2,0 Т-к	СПЛ9.3 – 4 Пр 2,0 Т-к
			СПЛ3.3 – 4 ВрI Т-к	СПЛ3.3 – 4 ВрI Т-к	СПЛ3.3 – 4 ВрI Т-к
			СПЛ3.3 – 4 Пр 2,0 Т-к	СПЛ3.3 – 4 Пр 2,0 Т-к	СПЛ3.3 – 4 Пр 2,0 Т-к

Копия верна

Форм.	Зона	Поз.	Обозначение	Наименование	Кол. на исполн. 1.244.9-1.1 1.0.0												Примечания
						01	02	03	04	05	06	07	08	09	10		
				Документация													
А4			1.244.9-1.1 1.0.0 СБ	Сборочный чертеж	×	×	×	×	×	×	×	×	×	×	×		
А4			1.244.9-1.1 0.0.0 ПЗ	Пояснительная записка	×	×	×	×	×	×	×	×	×	×	×		
				Сборочные единицы													
				Сетки арматурные													
А4		1	1.244.9-1.1 1.1.0	С1	1												
А4		1	1.244.9-1.1 1.2.0	С2		1											
А4		1	-01	С3								1					
А4		1	1.244.9-1.1 1.3.0	С4			1										
А4		1	-01	С5									1				
А4		1	1.244.9-1.1 1.4.0	С6				1									
А4		1	-01	С7										1			
А4		1	1.244.9-1.1 1.5.0	С8					1								
А4		1	-01	С9											1		
А4		1	1.244.9-1.1 1.6.0	С10						1							
А4		1	-01	С11							1						
				Материалы													
				Бетон М 200	0.022		0.022			0.022		0.022	0.022				$м^3$
				Бетон М 300		0.022		0.008			0.022			0.008			$м^3$
				Бетон М 150					0.003						0.003		$м^3$

Нач.отд	Грехов		11.02
ГИП	Шахова		
Рук.гр	Мадоян		
Техник	Шишкина		

1.244.9-1.1 1.0.0

Плита основания пола ПЛ

Стадия	Лист	Листов
Р		1

ЦНИИЭП учебных зданий

18813 13

Копия верна

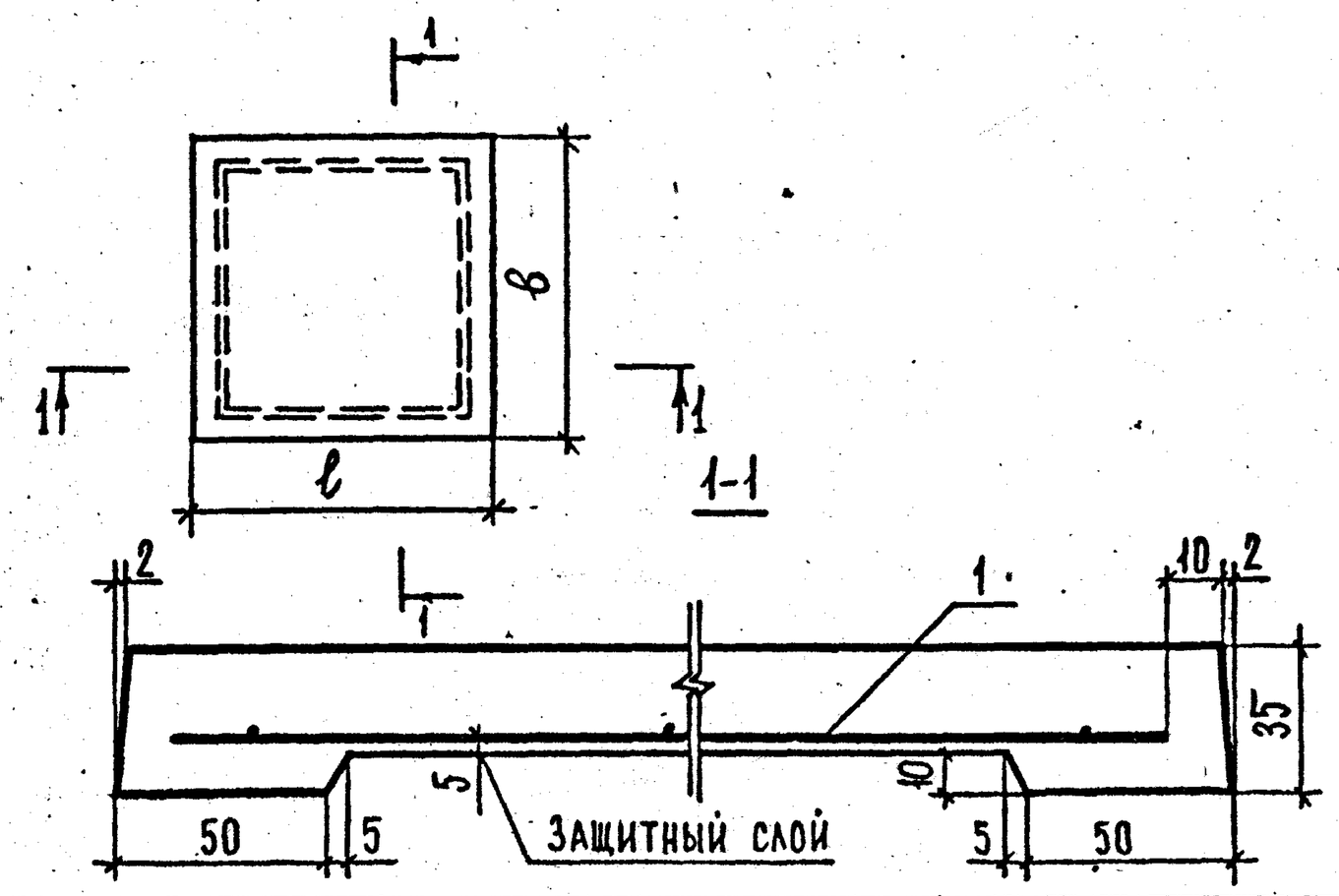

Обозначение	Марка	Размеры, мм ℓ	Размеры, мм б	Масса, кг
1.244.9-1.1 1.0.0	ПЛ 9.9 - 1.5 ВрI Т	898	898	55.0
-01	ПЛ 9.9 - 2 ВрI Т	898	898	55.0
-02	ПЛ 9.9 - 4 ВрI Т	898	898	55.0
-03	ПЛ 9.3 - 2 ВрI Т	898	298	20.0
-04	ПЛ 3.3 - 4 ВрI Т	298	298	7.5
-05	ПЛ 9.9 - 1.5 Пр 2,0 Т	898	898	55.0
-06	ПЛ 9.9 - 2 Пр 2,0 Т	898	898	55.0
-07	ПЛ 9.9 - 3 Пр 2,0 Т	898	898	55.0
-08	ПЛ 9.9 - 4 Пр 2,0 Т	898	898	55.0
-09	ПЛ 9.3 - 2 Пр 2,0 Т	898	298	20.0
-10	ПЛ 3.3 - 4 Пр 2,0 Т	298	298	7.5

1.244.9-1.1 1.0.0 СБ

Нач.отдела	Греков		14.12.86
ГИП	Шахова		
Рук.группы	Мадоян		
Инженер	Николаева		
Техник	Маркина		

Плита основания пола ПЛ.
Сборочный чертеж

Стадия	Масса	Масштаб
Р	см. табл.	
Лист	Листов 1	

ЦНИИЭП учебных зданий

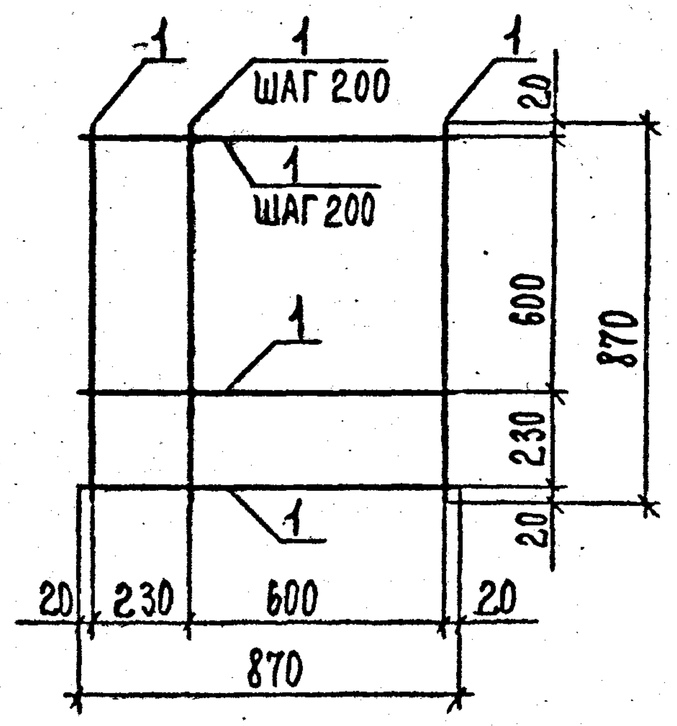

Форм.	Зона	Поз.	Обозначение	Наименование	Кол.	Примечание
				Детали		
				ГОСТ 6727 - 80		
БЧ		1	1.244.9-1.1 1.1.1	⌀3 ВрI, ℓ = 870	10	0.045кг

1.244.9-1.1 1.1.0

Нач.отд.	Греков	
ГИП	Шахова	
Рук.гр.	Мадоян	
Техник	Маркина	

Сетка арматурная С (С1).

Стадия	Масса	Масштаб
Р	0,45кг	1:20
Лист	Листов 1	

ЦНИИЭП учебных зданий

Взам. инв. N | Подпись и дата | Инв. N подл.

18813 14

ИНВ.N ПОДЛ.	ПОДПИСЬ И ДАТА	ВЗАМ.ИНВ.N

Форм.	Зона	Поз.	Обозначение	Наименование	Кол. на исполн. 1.244.9-1.1 1.2.0								Примечания
						01							
				Документация									
А4			1.244.9-1.1 1.2.0 СБ	Сборочный чертеж	X	X							
				Детали									
Б4		1	1.244.9-1.1 1.1.1	ГОСТ 6727-80	12								0.045 кг
				⌀3 ВрI, ℓ = 870									
Б4		1	1.244.9-1.1 1.2.1	ГОСТ 3282-74*		12							0.021 кг
				Проволока 2,0-I, ℓ = 870									

Копия верна

Нач.отд.	Греков		1.244.9-1.1 1.2.0
ГИП	Шахова		Сетка арматурная С (С2, С3)
Рук.гр.	Мадоян		Стадия: Р; Лист: ; Листов: 1
Техник	Маркина		ЦНИИЭП учебных зданий

ИНВ.N ПОДЛ.	ПОДПИСЬ И ДАТА	ВЗАМ.ИНВ.N

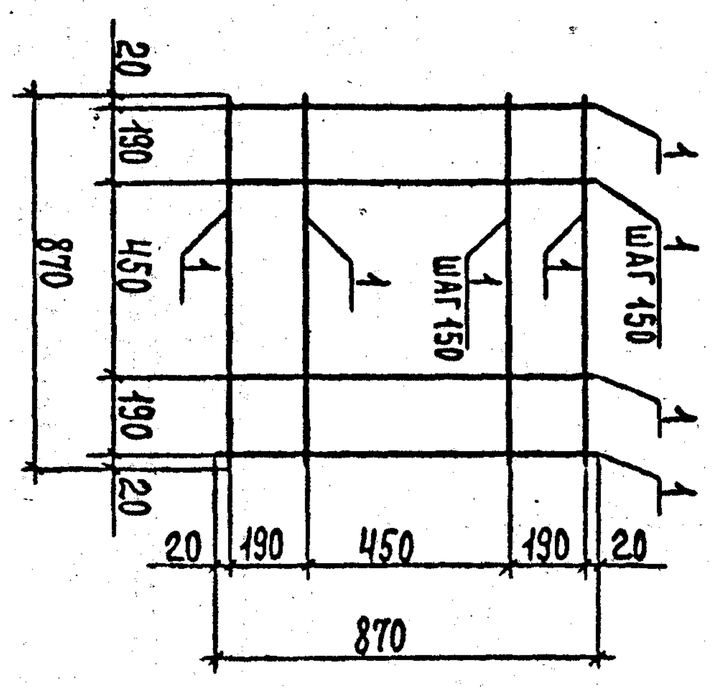

Обозначение	Марка	Сталь по ГОСТ 6727-80	Сталь по ГОСТ 3282-74*	Масса, кг
1.244.9-1.1 1.2.0 -01	С2	⌀3 ВрI		0.54
	С3		Пр 2.0	0.26

1.244.9-1.1 1.2.0 СБ

Сетка арматурная С (С2, С3). Сборочный чертеж

Стадия	Масса	Масштаб
Р	см. табл.	1:20
Лист	Листов 1	

ЦНИИЭП учебных зданий

18813 15

Форм.	Зона	Поз.	Обозначение	Наименование	Кол. на исполн. 1.244.9-1.1 1.3.0								Примечания
						01							
				Документация									
А4			1.244.9-1.1 1.3.0 СБ	Сборочный чертеж	×	×							
				Детали									
Б4		1	1.244.9-1.1 1.1.1	ГОСТ 6727-80 ⌀3ВрI, ℓ=870	8								0.045 кг
Б4		1	1.244.9-1.1 1.2.1	ГОСТ 3282-74* Проволока 2,0-I, ℓ=870		8							0.021 кг

Копия верна

Нач.отд.	Греков		
ГИП	Шахова		
Рук.гр.	Надоян		
Техник	Маркина		

1.244.9-1.1 1.3.0

Сетка арматурная С (С4, С5)

Стадия	Лист	Листов
Р		1

ЦНИИЭП учебных зданий

Инв.N подл. | Подпись и дата | Взам.инв.N

Нач.отд.	Греков		
ГИП	Шахова		
Рук.гр.	Надоян		
Техник	Маркина		

1.244.9-1.1 1.3.0 СБ

Сетка арматурная С (С4, С5).

Сборочный чертеж

Стадия	Масса	Масштаб
Р	см. табл.	1:20

Лист | Листов 1

ЦНИИЭП учебных зданий

Обозначение	Марка	Сталь по ГОСТ 6727-80	Сталь по ГОСТ 3282-74*	Масса, кг
1.244.9-1.1 1.3.0-01	С4	⌀3ВрI		0.36
	С5		Пр2.0	0.17

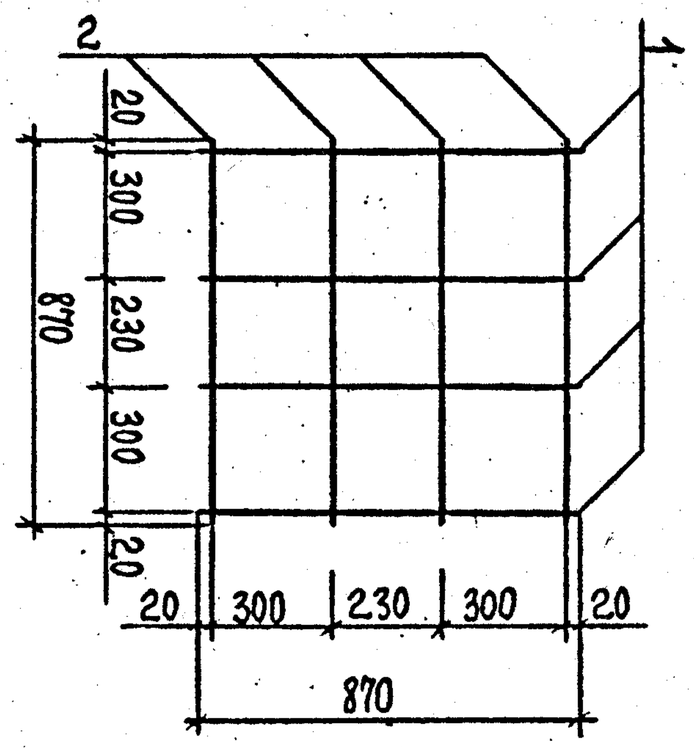

18813 16

Форм.	Зона	Поз.	Обозначение	Наименование	Кол. на исполн. 1.244.9-1.1 1.4.0								Примечания
						01							
				Документация									
А4			1.244.9-1.1 1.4.0 СБ	Сборочный чертеж	X	X							
				Детали									
				ГОСТ 6727-80									
БЧ		1	1.244.9-1.1 1.1.1	⌀3ВрI, ℓ = 870	2								0.045 кг
БЧ		2	1.244.9-1.1 1.4.1	⌀3ВрI, ℓ = 270	5								0.014 кг
				ГОСТ 3282-74*									
БЧ		1	1.244.9-1.1 1.2.1	Проволока 2,0-I, ℓ=870		2							0.021 кг
БЧ		2	1.244.9-1.1 1.4.2	Проволока 2,0-I, ℓ=270		5							0.006 кг

Копия верна

Нач.отд.	Греков		
ГИП	Шахова		
Рук.гр.	Мадоян		
Техник	Маркина		

1.244.9-1.1 1.4.0

Сетка арматурная С (С6, С7)

Стадия	Лист	Листов
Р		1

ЦНИИЭП учебных зданий

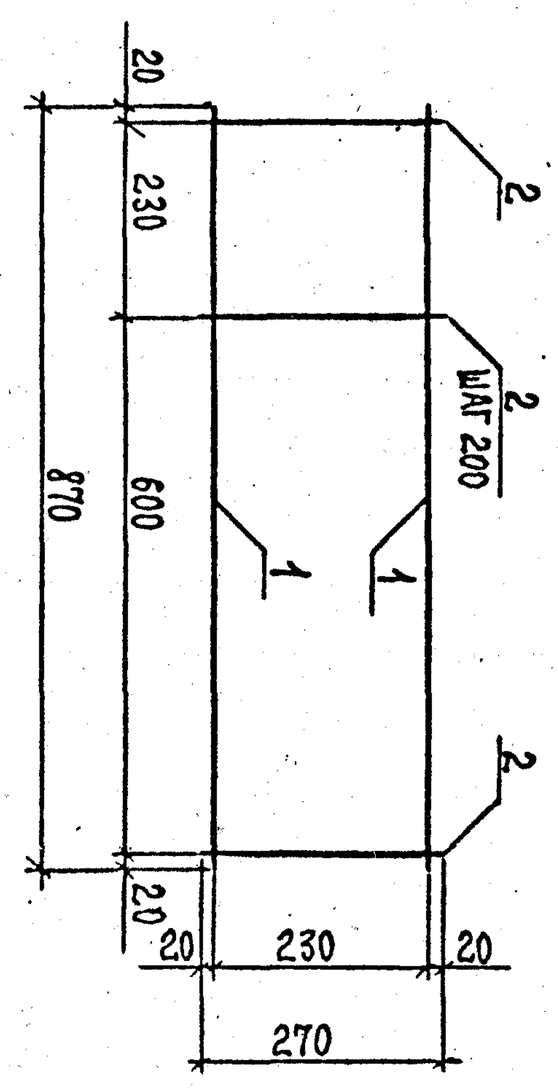

Обозначение	Марка	Сталь по ГОСТ 6727-80	Сталь по ГОСТ 3282-74*	Масса, кг
1.244.9-1.1 1.4.0 -01	С6	⌀3ВрI		0.16
	С7		Пр 2.0	0.07

Инв.N подл. | Подпись и дата | Взам. инв.N

Нач.отд.	Греков	
ГИП	Шахова	
Рук.гр.	Мадоян	
Техник	Маркина	

1.244.9-1.1 1.4.0 СБ

Сетка арматурная С (С6, С7). Сборочный чертеж

Стадия	Масса	Масштаб
Р	см. табл.	1:10
Лист	Листов 1	

ЦНИИЭП учебных зданий

188/13 17

Форм.	Зона	Поз.	Обозначение	Наименование	Кол на исполн. 1.244.9-1.1 1.5.0								Примечания
						01							
				Документация									
А4			1.244.9-1.1 1.5.0 СБ	Сборочный чертеж	×	×							
				Детали									
Б4		1	1.244.9-1.1 1.4.1	ГОСТ 6727-80	4								0.014 кг
				⌀3ВрI, ℓ=270									
Б4		1	1.244.9-1.1 1.4.2	ГОСТ 3282-74*		4							0.006 кг
				Проволока 2.0-I, ℓ=270									

Копия верна

Нач.отд.	Греков		
ГИП	Шахова		
Рук.гр.	Мадоян		
Техник	Маркина		

1.244.9-1.1 1.5.0

Сетка арматурная С (С8, С9)

Стадия	Лист	Листов
Р		1

ЦНИИЭП учебных зданий

Инв.N подл.	Подпись и дата	Взам.инв.N

Нач.отд.	Греков		
ГИП	Шахова		
Рук.гр.	Мадоян		
Техник	Маркина		

1.244.9-1.1 1.5.0 СБ

Сетка арматурная С (С8, С9). Сборочный чертеж

Стадия	Масса	Масштаб
Р	Сп. табл.	1:10
Лист	Листов 1	

ЦНИИЭП учебных зданий

Обозначение	Марка	Сталь по ГОСТ 6727-80 / 3282-74*	Масса, кг
1.244.9-1.1 1.5.0-01	С8	⌀3ВрI	0.06
	С9	Пр 2.0	0.03

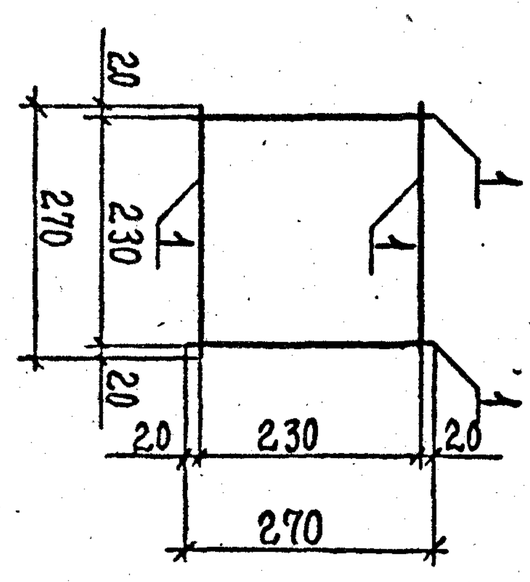

18813 18

Копия верна

Обозначение	Наименование	Кол. на исполн. 1.244.9-1.1 1.6.0									Примечания
										01	
	Документация										
1.244.9-1.1 1.6.0 СБ	Сборочный чертеж									×	
	Детали									×	
1.244.9-1.1 1.1.1	ГОСТ 3282-74* Проволока 2,0-I, ℓ=870									870 14	0.021 кг
										16	

Инв. № подл.	Подпись и дата	Взам. инв. №

Формат	Зона	Поз.
АЧ		
БЧ		1

1.244.9-1.1 1.6.0

Сетка арматурная С (С10, С11)

Нач. отд.	Греков		
ГИП	Шахова		
Рук. гр.	Мадоян		
Техник	Маркина		

Стадия	Лист	Листов
Р		1

ЦНИИЭП учебных зданий

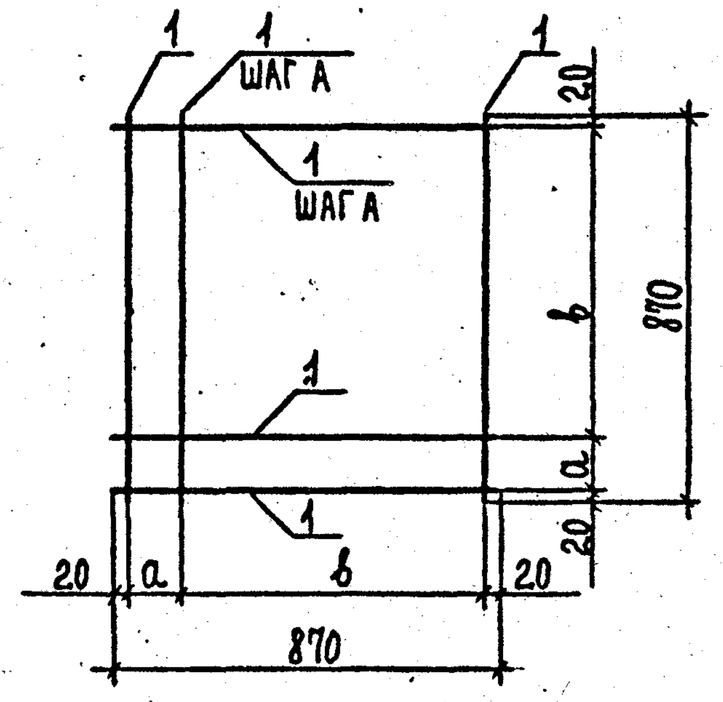

Обозначение	Марка	Шаг а, мм	Размеры, мм		Масса, кг
			а	в	
1.244.9-1.1 1.6.0	С10	150	150	750	0.30
-01	С11	100	100	600	0.35

Инв. № подл.	Подпись и дата	Взам. инв. №

1.244.9-1.1 1.6.0 СБ

Сетка арматурная С (С10, С11). Сборочный чертеж

Нач. отд.	Греков
ГИП	Шахова
Рук. гр.	Мадоян
Техник	Маркина

Стадия	Масса	Масштаб
Р	см. табл.	1:20
Лист	Листов 1	

ЦНИИЭП учебных зданий

18813 19

Копия верна

Форм.	Зона	Поз.	Обозначение	Наименование	Кол. на исполн. 1.244.9-1.1 2.0.0										Примечания
						01	02	03	04	05	06	07	08	09	
				Документация											
А4			1.244.9-1.1 2.0.0 СБ	Сборочный чертеж	×	×	×	×	×	×	×	×	×	×	
А4			1.244.9-1.1 0.0.0 ПЗ	Пояснительная записка	×	×	×	×	×	×	×	×	×	×	
А4			1.244.9-1.1 0.0.0 Д1	Примеры раскладок паркетных планок	×	×	×	×	×	×	×	×	×	×	
				Сборочные единицы											
				Плиты основания пола											
А4		1	1.244.9-1.1 1.0.0	ПЛ 9.9 – 1.5 ВрI.Т	1										
А4		1	-01	ПЛ 9.9 – 2 ВрIТ		1									
А4		1	-02	ПЛ 9.9 – 4 ВрIТ			1								
А4		1	-03	ПЛ 9.3 – 2 ВрIТ				1							
А4		1	-04	ПЛ 3.3 – 4 ВрIТ					1						
А4		1	-05	ПЛ 9.9 – 1.5 Пр 2,0 Т						1					
А4		1	-06	ПЛ 9.9 – 2 Пр 2,0 Т							1				
А4		1	-07	ПЛ 9.9 – 4 Пр 2,0 Т								1			
А4		1	-08	ПЛ 9.3 – 2 Пр 2,0 Т									1		
А4		1	-09	ПЛ 3.3 – 4 Пр 2,0 Т										1	
				Материалы											
				Паркет ГОСТ 862.1-76	0.79	0.79	0.79	0.26	0.08	0.79	0.79	0.79	0.26	0.08	$м^2$
				Мастика „Биоки" ТУ400-2-85-76	1.58	1.58	1.58	0.52	0.16	1.58	1.58	1.58	0.52	0.16	кг

Нач.отд	Греков	
ГИП	Шахова	
Рук.гр.	Маадян	
Техник	Шишкина	

1.244.9-1.1 2.0.0

Сборная плита пола с покрытием из паркета СПЛ

Стадия	Лист	Листов
Р		1

ЦНИИЭП учебных зданий

18813 ЭП

Копия верна

Форм.	Зона	Поз.	Обозначение	Наименование	Кол. на исполн. 1.244.9-1.1 3.0.0										Примечания
						01	02	03	04	05	06	07	08	09	
				Документация											
А4			1.244.9-1.1 3.0.0 СБ	Сборочный чертеж	×	×	×	×	×	×	×	×	×	×	
А4			1.244.9-1.1 0.0.0 ПЗ	Пояснительная записка	×	×	×	×	×	×	×	×	×	×	
А4			1.244.9-1.1 0.0.0 Д2	Примеры раскладок плиток из линолеума	×	×	×	×	×	×	×	×	×	×	
				Сборочные единицы											
				Плиты основания пола											
А4		1	1.244.9-1.1 1.0.0	ПЛ 9.9 – 1.5 ВрI Т	1										
А4		1	-01	ПЛ 9.9 – 2 ВрI Т		1									
А4		1	-02	ПЛ 9.9 – 4 ВрI Т			1								
А4		1	-03	ПЛ 9.3 – 2 ВрI Т				1							
А4		1	-04	ПЛ 3.3 – 4 ВрI Т					1						
А4		1	-05	ПЛ 9.9 – 1.5 Пр 2,0 Т						1					
А4		1	-06	ПЛ 9.9 – 2 Пр 2,0 Т							1				
А4		1	-07	ПЛ 9.9 – 4 Пр 2,0 Т								1			
А4		1	-08	ПЛ 9.3 – 2 Пр 2,0 Т									1		
А4		1	-09	ПЛ 3.3 – 4 Пр 2,0 Т										1	
				Материалы											
				Плитки из линолеума	0.84	0.84	0.84	0.29	0.10	0.84	0.84	0.84	0.29	0.10	$м^2$
				Мастика „Биски" ТУ 400-2-85-76	1.68	1.68	1.68	0.58	0.20	1.68	1.68	1.68	0.58	0.20	кг

Взам. инв. N | Подп. и дата | Инв. N подл.

Нач. отд	Греков	
ГИП	Шахова	
Рук. гр	Маарян	
Техник	Шишкина	

1.244.9-1.1 3.0.0

Сборная плита пола с покрытием из линолеума СПЛ

Стадия	Лист	Листов
Р		1

ЦНИИЭП учебных зданий

18813 21

Копия верна

План
М1:40

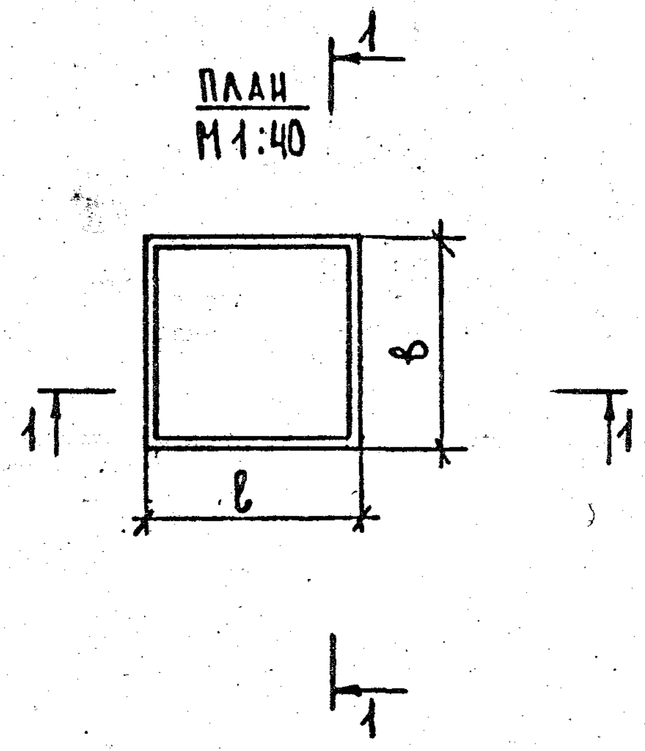

1-1
М1:4

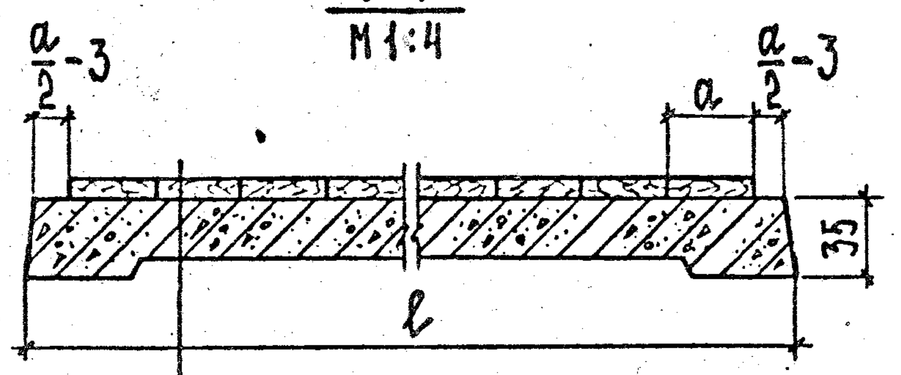

Паркет ГОСТ 8621-76
Мастика „Биски" ТУ 400-2-85-76
Плита основания пола, поз.1

Обозначение	Марка	Размеры, мм		Масса, кг
		l	b	
1.244.9-1.1 2.0.0	СПА 9.9 – 1.5 ВрI Т-п	898	898	59.0
-01	СПА 9.9 – 2 ВрI Т-п	898	898	59.0
-02	СПА 9.9 – 4 ВрI Т-п	898	898	59.0
-03	СПА 9.3 – 4 ВрI Т-п	898	298	21.5
-04	СПА 3.3 – 4 ВрI Т-п	298	298	8.0
-05	СПА 9.9 – 1.5 Пр 2,0 Т-п	898	898	59.0
-06	СПА 9.9 – 2 Пр 2,0 Т-п	898	898	59.0
-07	СПА 9.9 – 4 Пр 2,0 Т-п	898	898	59.0
-08	СПА 9.3 – 4 Пр 2,0 Т-п	898	298	21.5
-09	СПА 3.3 – 4 Пр 2,0 Т-п	298	298	8.0

1.244.9-1.1 2.0.0 СБ

Сборная плита пола с покрытием из паркета СПА. Сборочный чертеж

Стадия	Масса	Масштаб
Р.	см. табл.	

Лист | Листов

Нач. отд.	Греков	
ГИП	Шахова	
Рук. гр.	Мадоян	
Техник	Шишкина	

ЦНИИЭП учебных зданий

План
М1:40

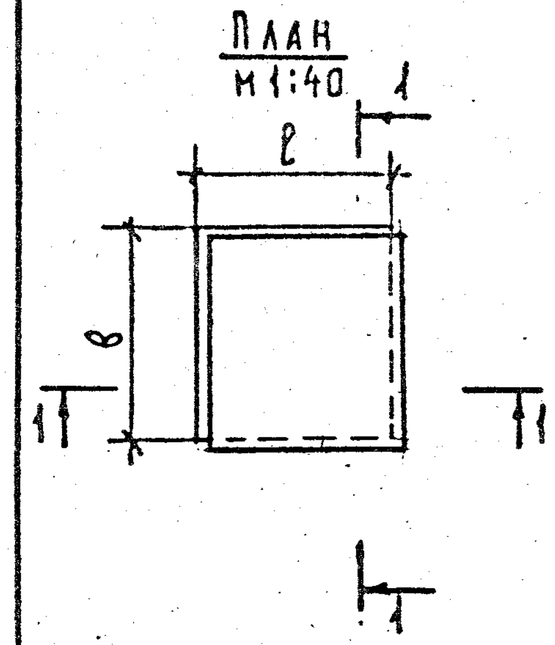

1-1
М1:4

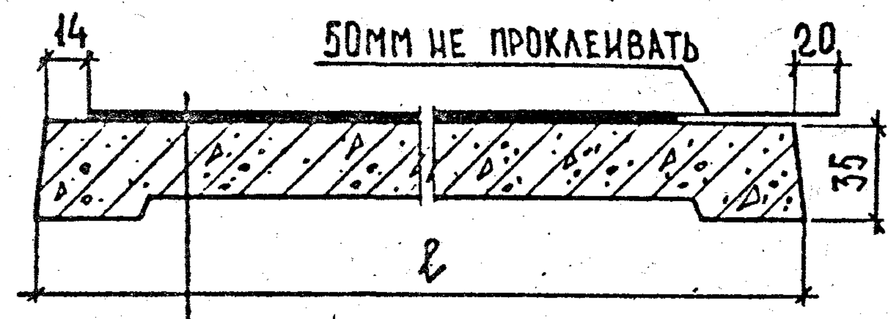

Плитка из линолеума
Мастика „Биски" ТУ 400-2-85-76
Плита основания пола, поз.1

Обозначение	Марка	Размеры, мм		Масса, кг
		l	b	
1.244.9-1.1 3.0.0	СПА 9.9 – 1.5 ВрI Т-л	898	898	59.0
-01	СПА 9.9 – 2 ВрI Т-л	898	898	59.0
-02	СПА 9.9 – 4 ВрI Т-л	898	898	59.0
-03	СПА 9.3 – 4 ВрI Т-л	898	298	21.0
-04	СПА 3.3 – 4 ВрI Т-л	298	898	8.0
-05	СПА 9.9 – 1.5 Пр 2,0 Т-л	898	898	59.0
-06	СПА 9.9 – 2 Пр 2,0 Т-л	898	898	59.0
-07	СПА 9.9 – 4 Пр 2,0 Т-л	898	898	59.0
-08	СПА 9.3 – 4 Пр 2,0 Т-л	898	298	21.5
-09	СПА 3.3 – 4 Пр 2,0 Т-л	298	298	8.0

1.244.9-1.1 3.0.0 СБ

Сборная плита пола с покрытием из линолеума СПА. Сборочный чертеж

Стадия	Масса	Масштаб
Р.	см. табл.	

Лист | Листов

Нач. отд.	Греков	
ГИП	Шахова	
Рук. гр.	Мадоян	
Техник	Шишкина	

ЦНИИЭП учебных зданий

Взам. инв. № | Подп. и дата | Инв. № подл.

18813 22

Копия верна

Форм.	Зона	Поз.	Обозначение	Наименование	Кол. на исполн. 1.244.9-1.1 4.0.0									Примечание
						01	02	03	04	05	06	07	08	
				Документация										
А4			1.244.9-1.1 4.0.0 СБ	Сборочный чертеж	X	X	X	X	X	X	X	X	X	
А4			1.244.9-1.1 0.0.0 ПЗ	Пояснительная записка	X	X	X	X	X	X	X	X	X	
А4			1.244.9-1.1 0.0.0 Д3	Примеры раскладок керамических плиток	X	X	X	X	X	X	X	X	X	
				Сборочные единицы										
				Плиты основания пола										
А4		1	1.244.9-1.1 1.0.0	ПЛ9.9 – 1.5 ВрI Т		1								
А4		1	-02	ПЛ9.9 – 4 ВрI Т	1									
А4		1	-03	ПЛ9.3 – 2 ВрI Т			1							
А4		1	-04	ПЛ3.3 – 4 ВрI Т				1						
А4		1	-07	ПЛ9.9 – 3 Пр 2,0 Т					1					
А4		1	-05	ПЛ9.9 – 1,5 Пр 2,0 Т						1				
А4		1	-08	ПЛ9.9 – 4 Пр 2,0 Т							1			
А4		1	-09	ПЛ9.3 – 2 Пр 2,0 Т								1		
А4		1	-10	ПЛ3.3 – 4 Пр 2,0 Т									1	
				Материалы										
				Керамическая плитка	0.81	0.81	0.27	0.09	0.81	0.81	0.81	0.27	0.09	$м^2$
				Цементно-песчаный раствор М200	0.008	0.008	0.003	0.001	0.008	0.008	0.008	0.003	0.001	$м^3$

Нач.отд	Греков	
ГИП	Шахова	
Рук.гр.	Мадоян	
Техник	Шишкина	

1.244.9-1.1 4.0.0

Сборная плита пола с покрытием из керамических плиток СПЛ

Стадия	Лист	Листов
Р		1

ЦНИИЭП учебных зданий

Инв.N подл. | Подп. и дата | Взам.инв.N

18813 23

План
М1:40

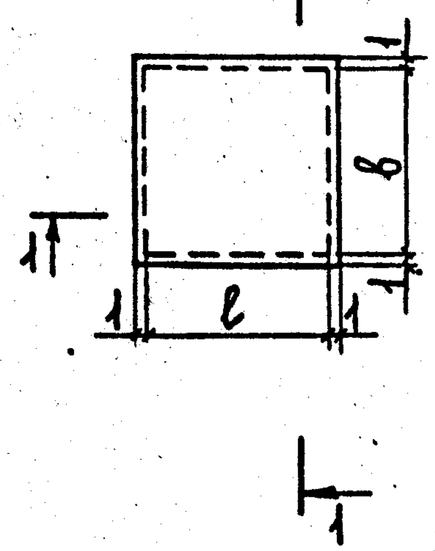

1-1
М1:4

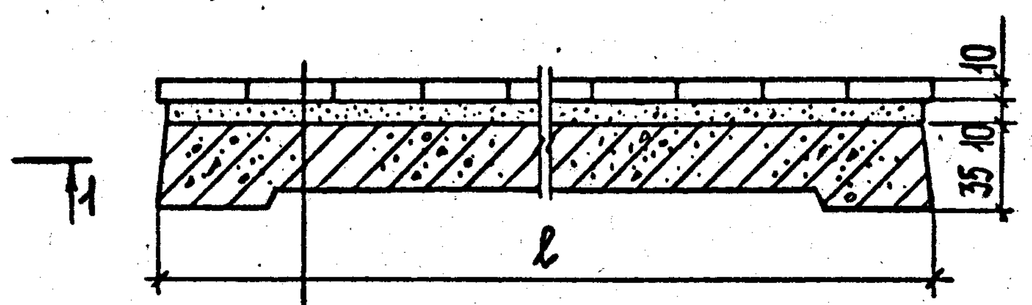

Керамическая плитка
Цементно-песчаный раствор марки 200
Плита основания пола, поз.1

Обозначение	Марка	Размеры, мм		Масса, кг
		l	в	
1.244.9-1.1 4.0.0	СПЛ 9.9 - 3ВрI Т-К	898	898	88.0
-01	СПЛ 9.9 - 4ВрI Т-К	898	898	88.0
-02	СПЛ 9.3 - 4ВрI Т-К	898	298	31.0
-03	СПЛ 3.3 - 4ВрI Т-К	298	298	11.0
-04	СПЛ 9.9 - 3Пр2,0Т-К	898	898	88.0
-05	СПЛ 9.9 - 4Пр2,0Т-К	898	898	88.0
-06	СПЛ 9.9 - 4Пр2,0Т-1К	898	898	88.0
-07	СПЛ 9.3 - 4Пр2,0Т-К	898	298	31.0
-08	СПЛ 3.3 - 4Пр2,0Т-К	298	298	11.0

1.244.9-1.1 4.0.0 СБ

Сборная плита пола с покрытием из керамических плиток, СПЛ. Сборочный чертеж

Стадия	Масса	Масштаб
Р.	см. табл.	
Лист	Листов 1	

Нач.отд.	Греков	
ГИП	Шахова	
Рук.гр.	Маадян	
Техник	Шишкина	

ЦНИИЭП учебных зданий

Взам. инв.№ | Подп. и дата | Инв.№ подл.

Рис.1
М1:20

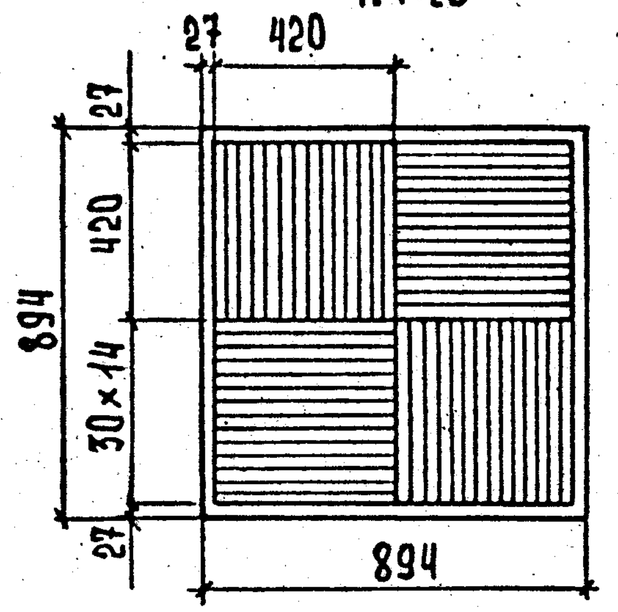

Рис.2
М1:20

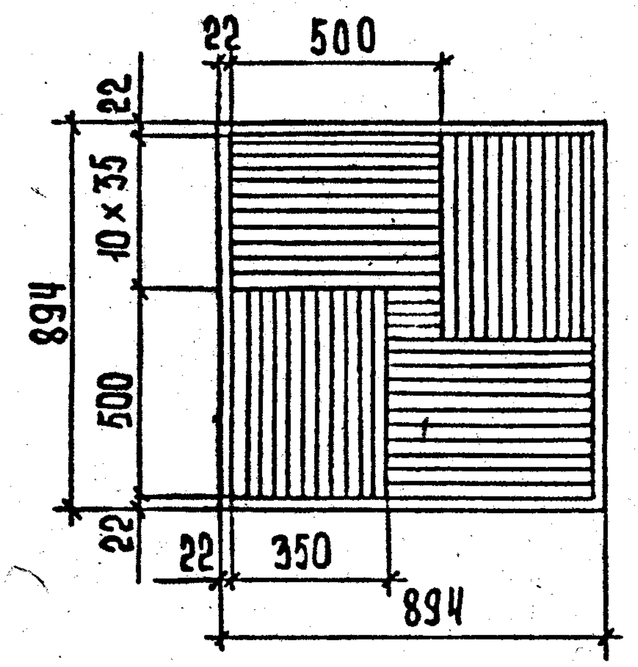

Рис.3
М1:20

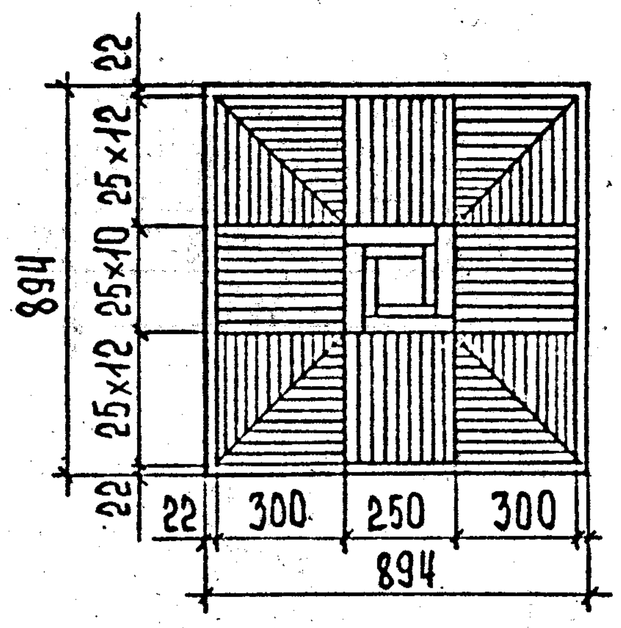

Рис.4
М1:20

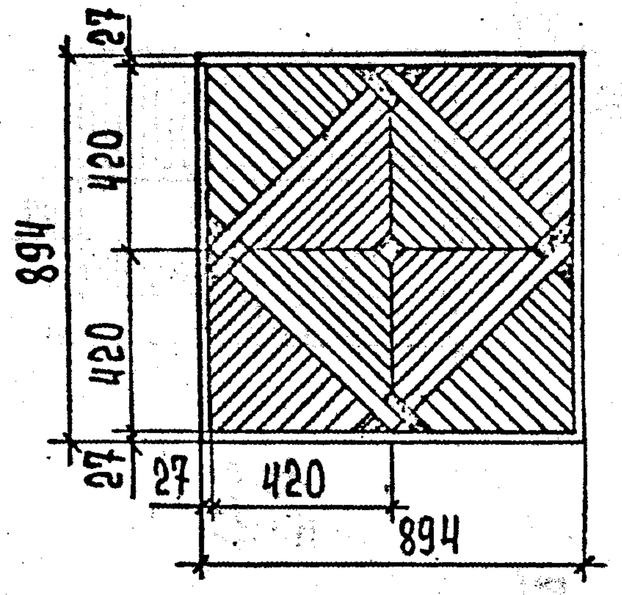

1.244.9-1.1 0.0.0 Д1

Примеры раскладок паркетных планок

Стадия	Лист	Листов
Р	1	3

Нач.отд.	Греков	
ГИП	Шахова	
Рук.гр.	Маадян	
Техник	Шишкина	

ЦНИИЭП учебных зданий

18813 24

Рис.5
М1:20

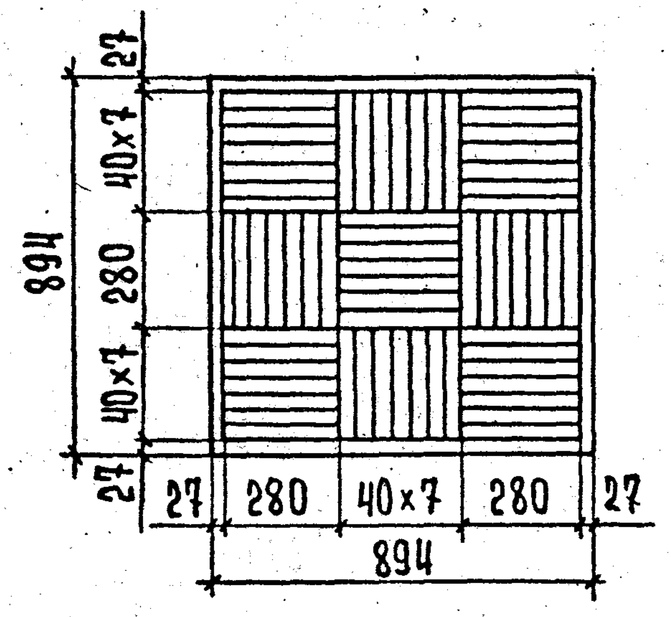

Рис.6
М1:20

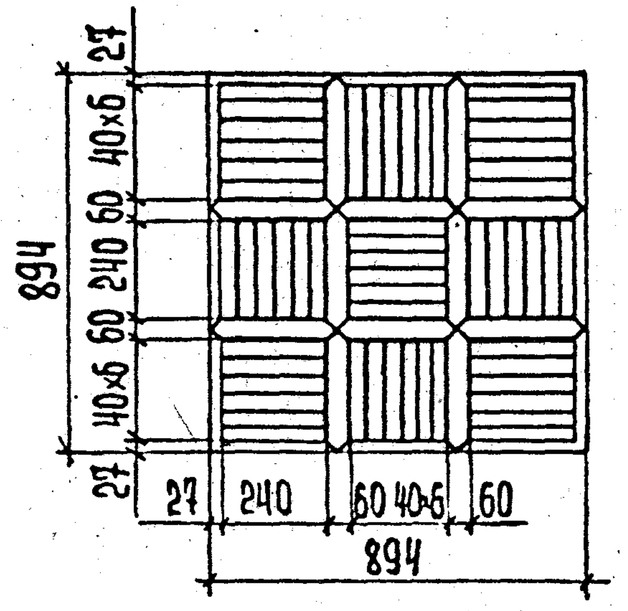

Рис.7
М1:20

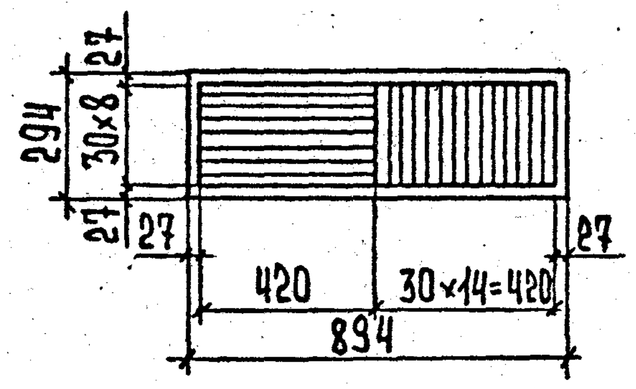

Рис.8
М1:20

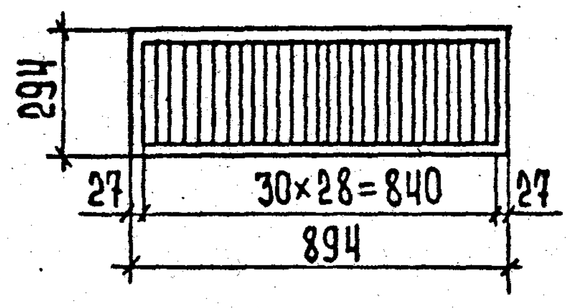

Рис.9
М1:20

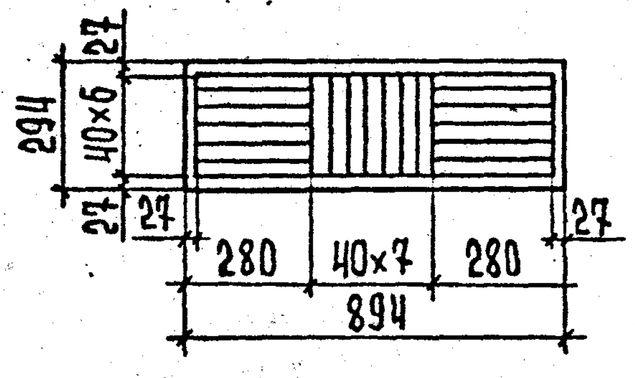

Рис.10
М1:20

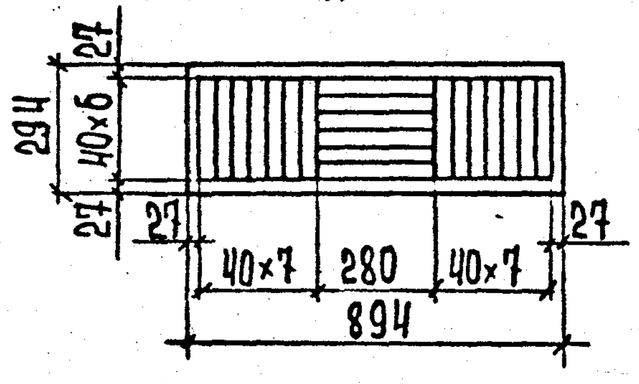

Рис.11
М1:20

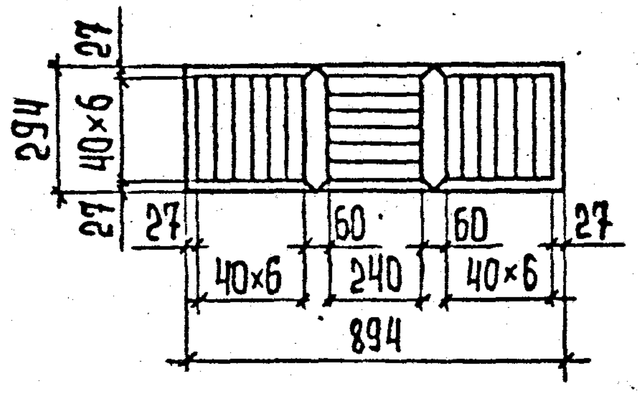

Рис.12
М1:20

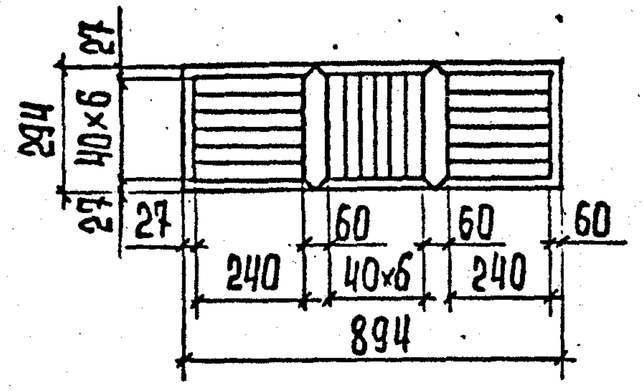

Рис.13
М1:20

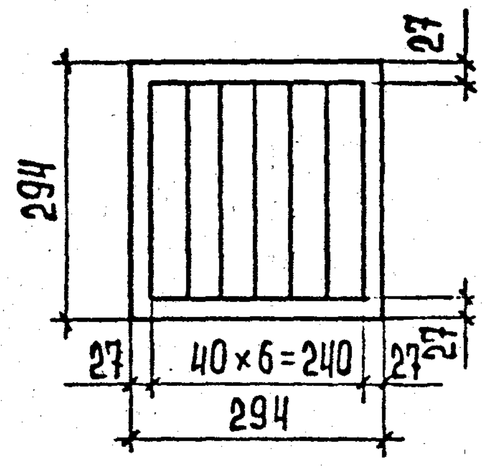

Рис.14
М1:20

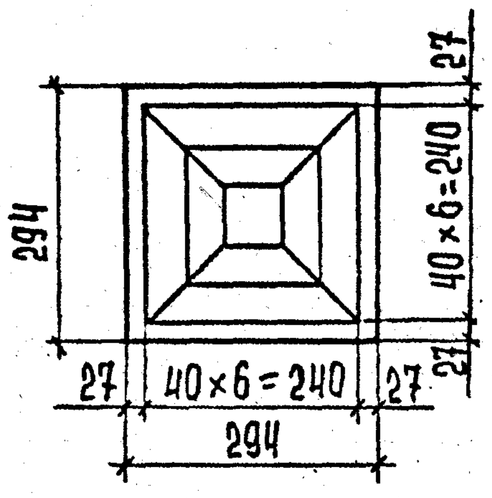

Рис.15
М1:20

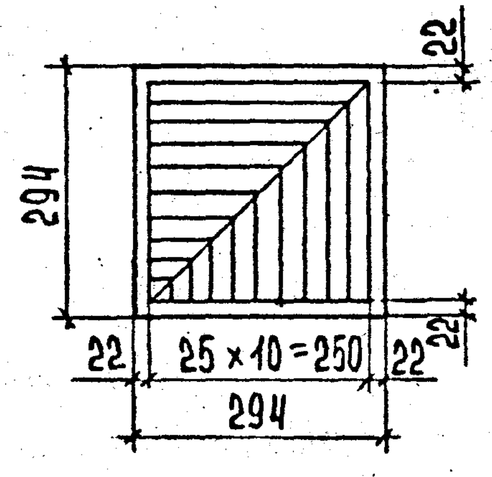

Инв.N подл. | Подп. и дата | Взам. инв.N

18813 25

Копия верна

Рис. 1
М 1:20

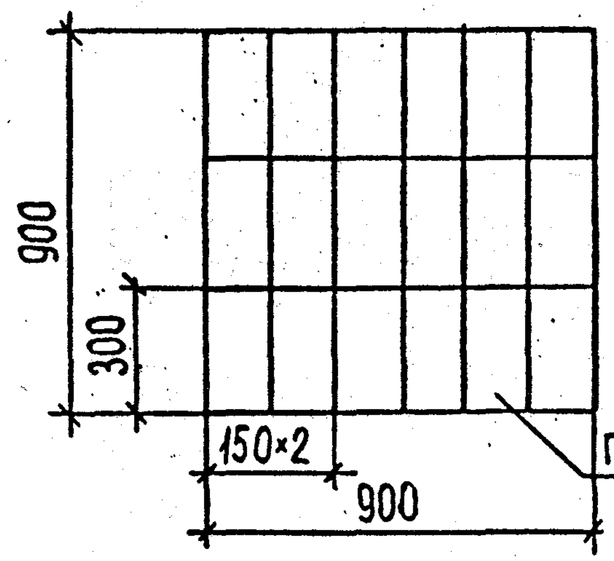

ГОСТ 16475-81

Рис.2
М 1:20

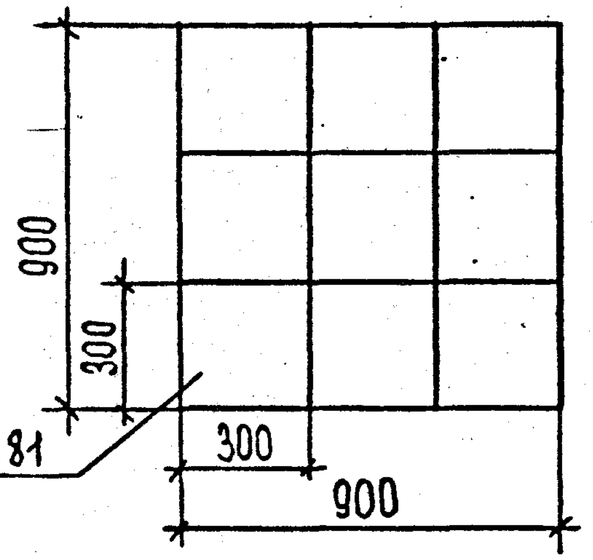

Рис.3
М 1:20

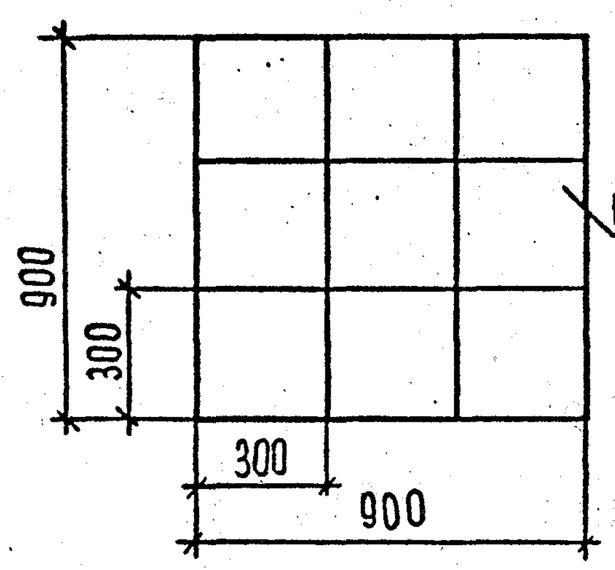

ГОСТ 16914-71

Рис.4
М 1:20

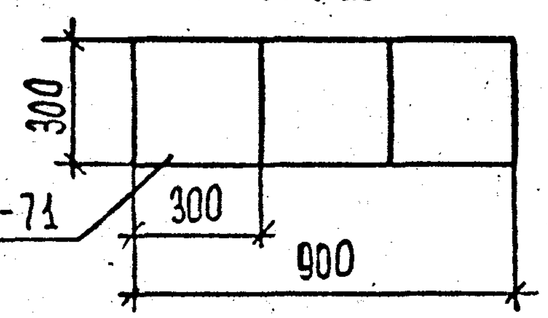

НАЧ.ОТД	ГРЕКОВ		
ГИП	ШАХОВА		
РУК.ГР.	МАДОЯН		
ИНЖЕНЕР	НИКОЛАЕВА		
ТЕХНИК	ШИШКИНА		

1.244.9-1.1 О.О.О Д2

Примеры раскладок плиток из линолеума

СТАДИЯ	ЛИСТ	ЛИСТОВ
Р	1	2

ЦНИИЭП учебных зданий

Рис.1
М1:20

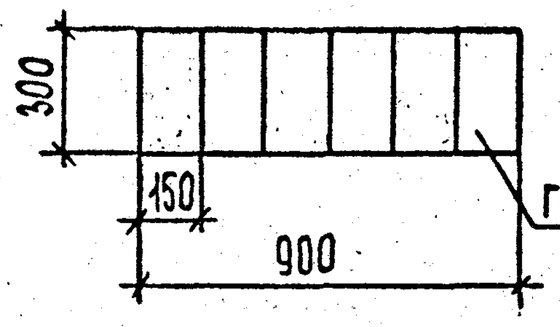

ГОСТ 16475-81

Рис.2
М 1:20

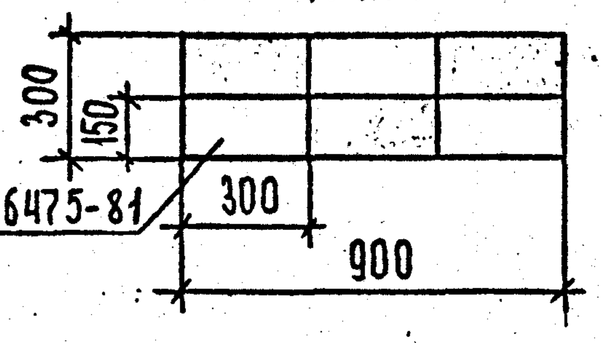

Рис.3
М 1:20

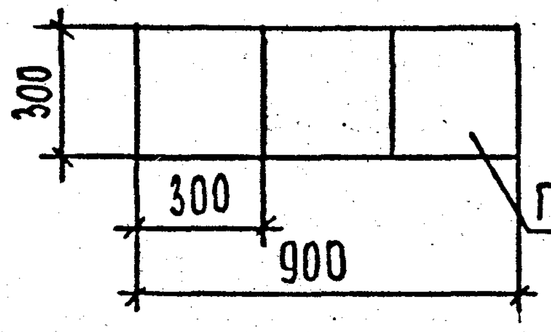

ГОСТ 16475-81

Рис.4
М 1:20

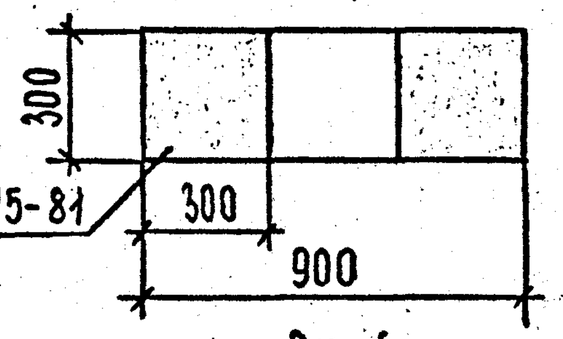

Рис.5
М 1:20

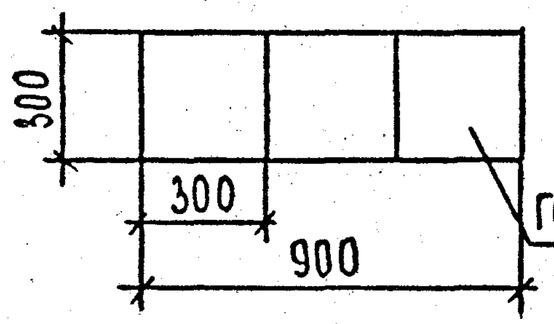

ГОСТ 16914-71

Рис.6
М 1:10

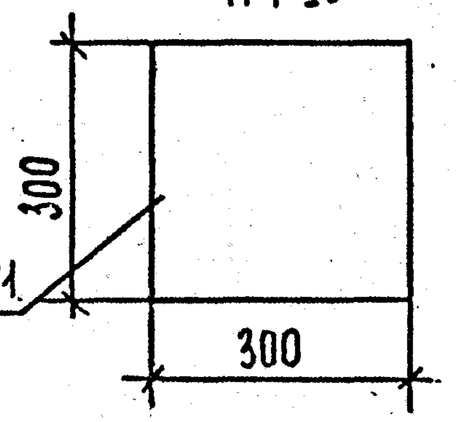

Рис.7
М 1:10

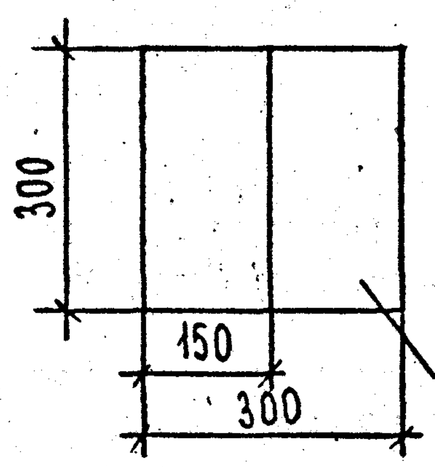

ГОСТ 16475-81

Рис.8
М 1:10

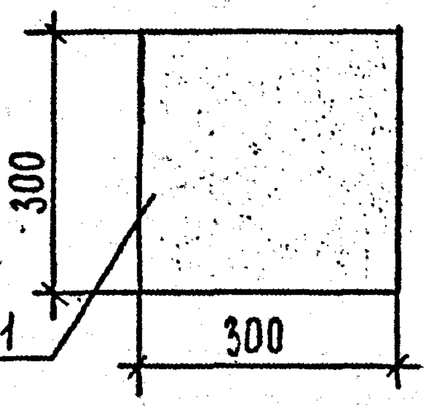

Инв. N подл. | Подп. и дата | Взам. инв. N

1.244.9-1.1 О.О.О Д2

Лист 2

18813 РБ

Копия верна

Рис. 1 (М 1:20)

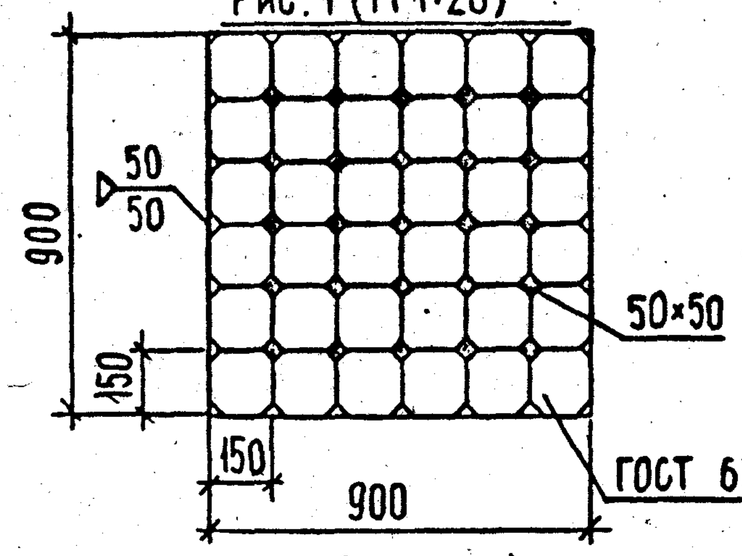

Рис. 2 (М 1:20)

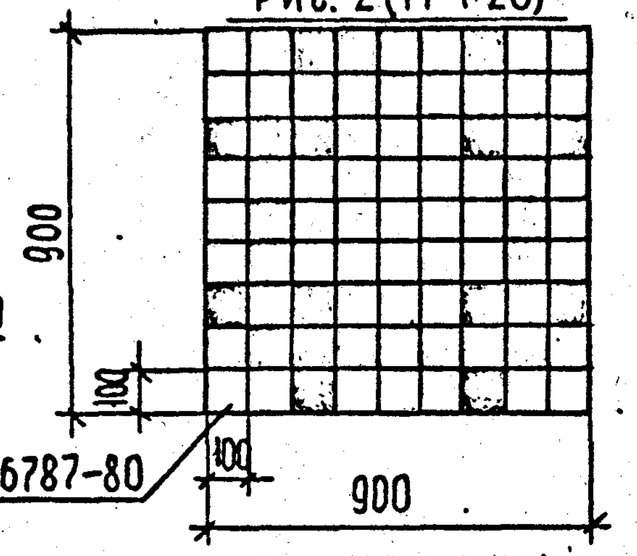

Рис. 3 (М 1:20)

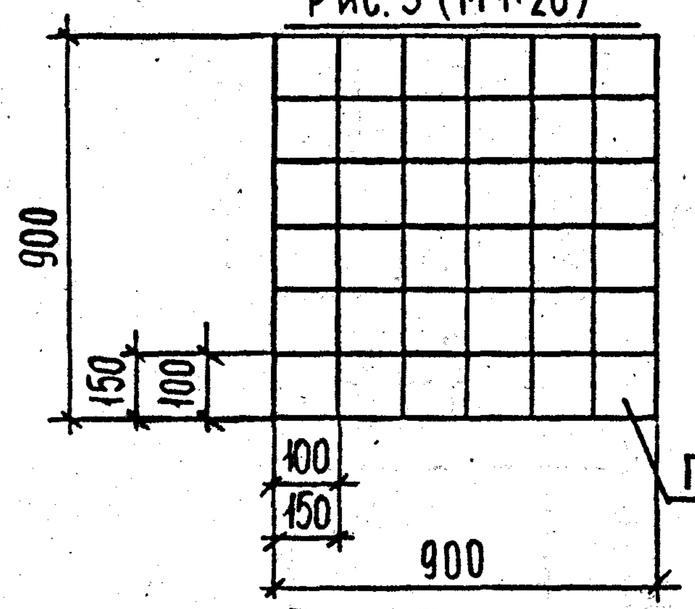

Рис. 4 (М 1:20)

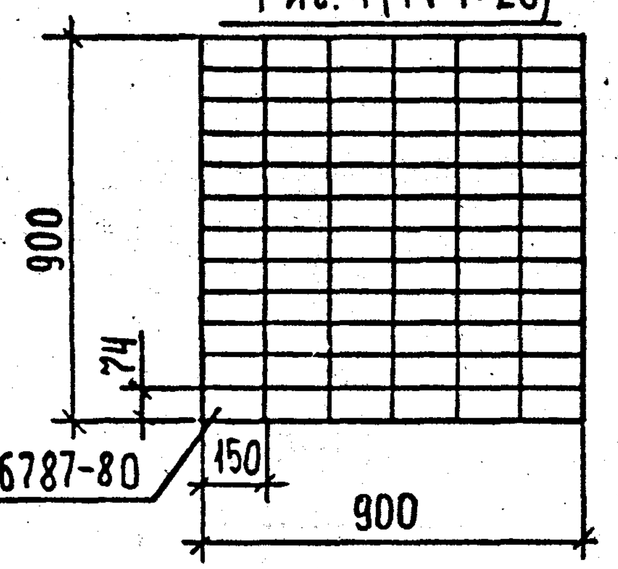

Рис. 5 (М 1:20)

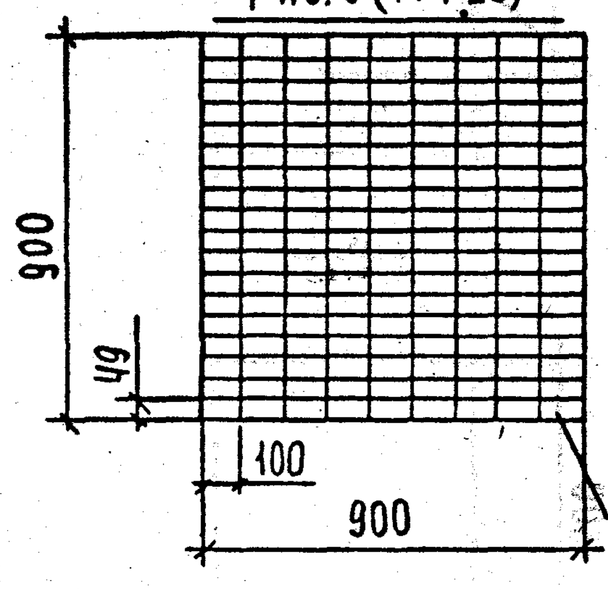

Рис. 6 (М 1:20)

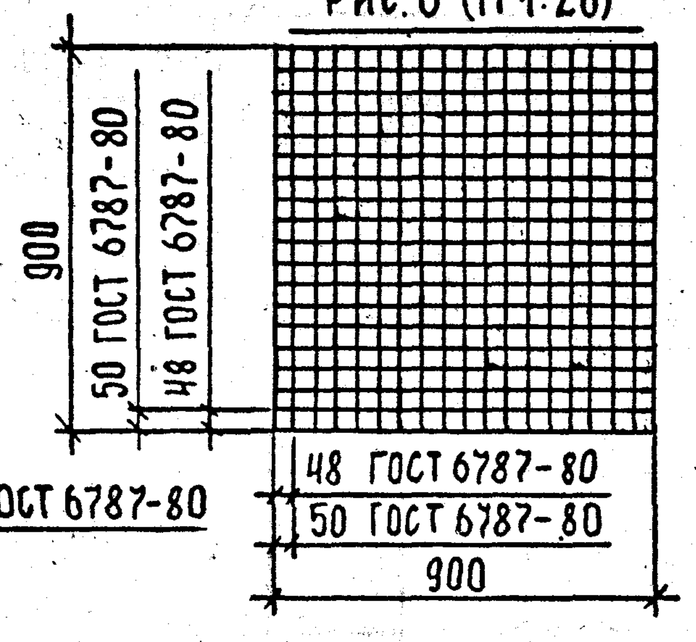

НАЧ.ОТД	ГРЕКОВ		
ГИП	ШАХОВА		
РУК.ГР.	МАДОЯН		
ИНЖЕНЕР	НИКОЛАЕВА		
ТЕХНИК	МАРКИНА		

1.244.9-1.1 О.О.ОД3

ПРИМЕРЫ РАСКЛАДОК КЕРАМИЧЕСКИХ ПЛИТОК

СТАДИЯ	ЛИСТ	ЛИСТОВ
Р	1	3

ЦНИИЭП УЧЕБНЫХ ЗДАНИЙ

Рис. 7
М 1:20

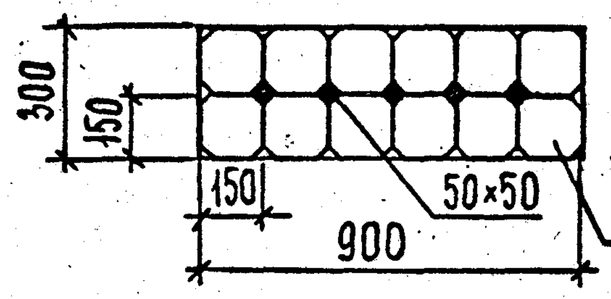

Рис. 8
М 1:20

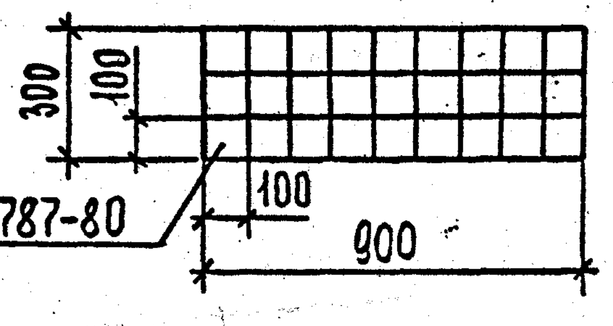

Рис. 9
М 1:20

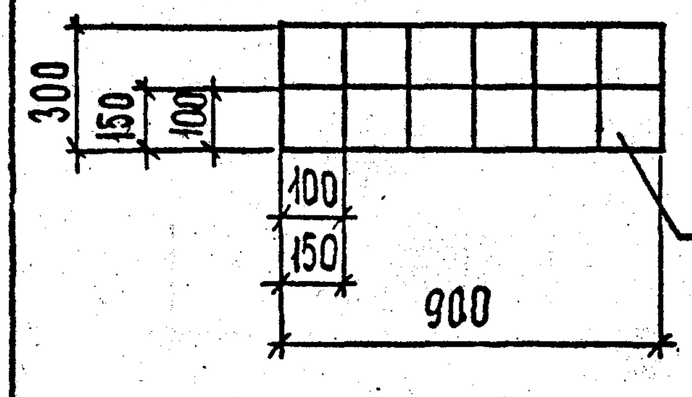

Рис. 10
М 1:20

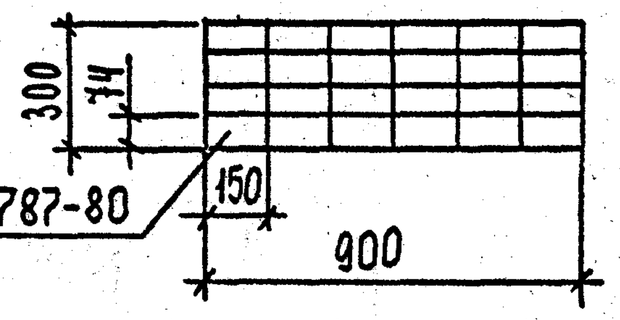

Рис. 11
М 1:20

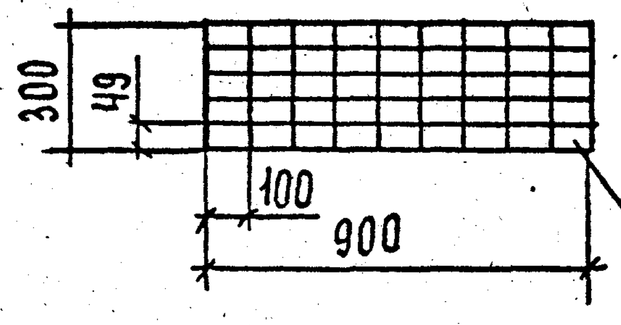

Рис. 12
М 1:20

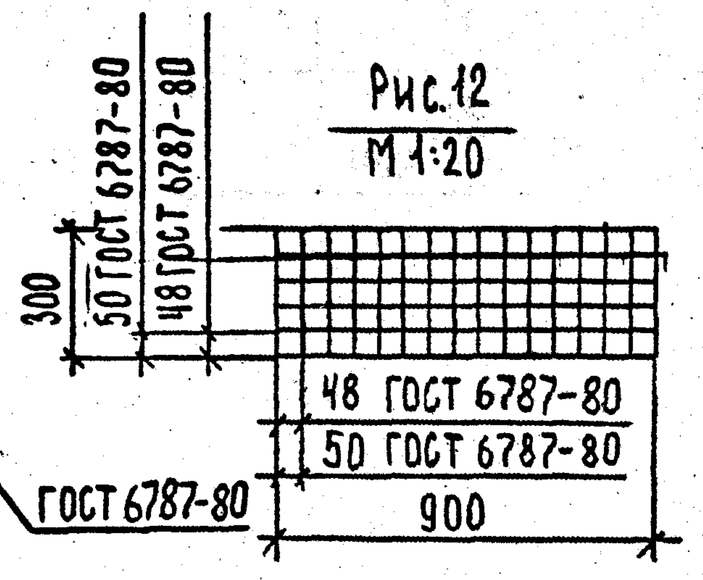

ВЗАМ. ИНВ. N | ПОДП. И ДАТА | ИНВ. N ПОДЛ.

1.244.9-1.1 О.О.ОД3

ЛИСТ 2

18813 27

Копия верна

Рис.13
М1:10

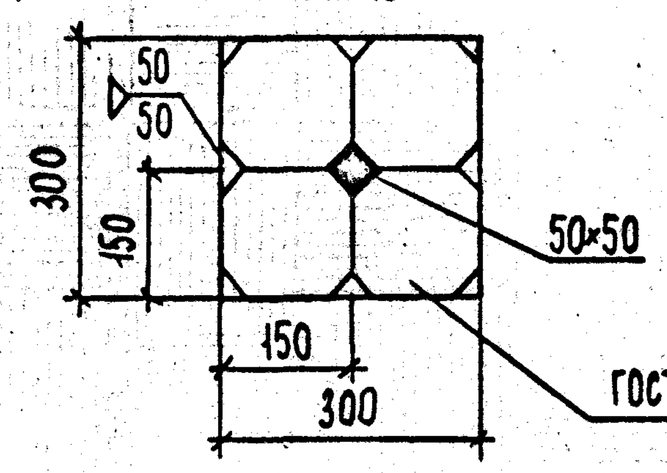

Рис.14
М1:10

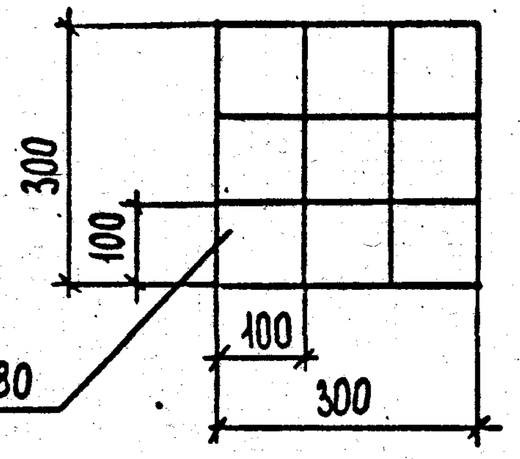

Рис.15
М1:10

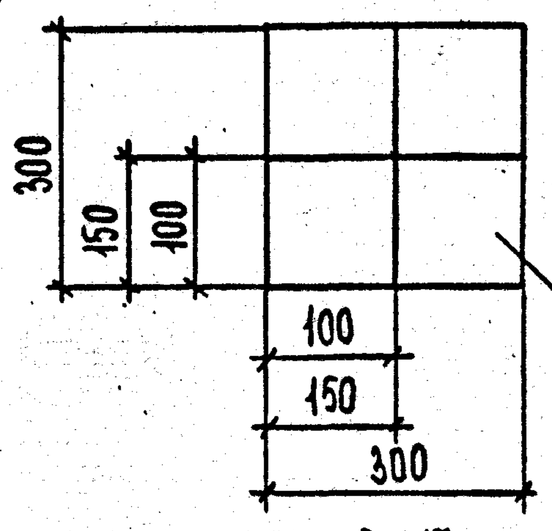

Рис.16
М1:10

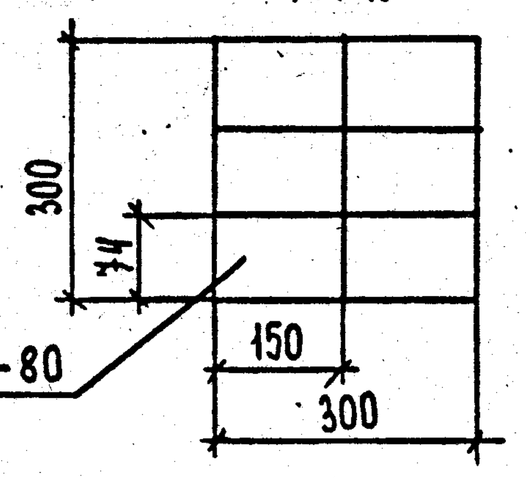

Рис.17
М1:10

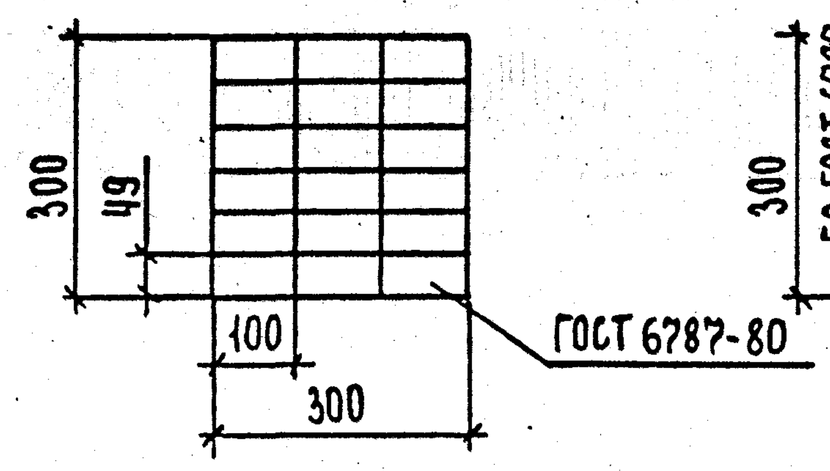

Рис.18
М1:10

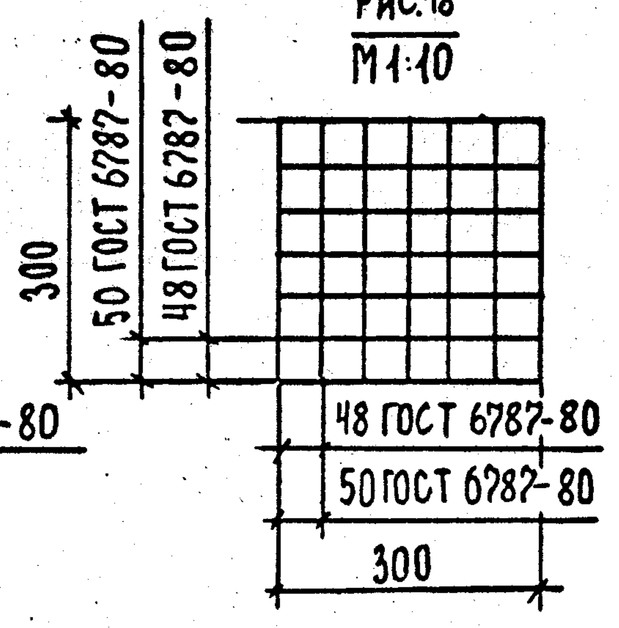

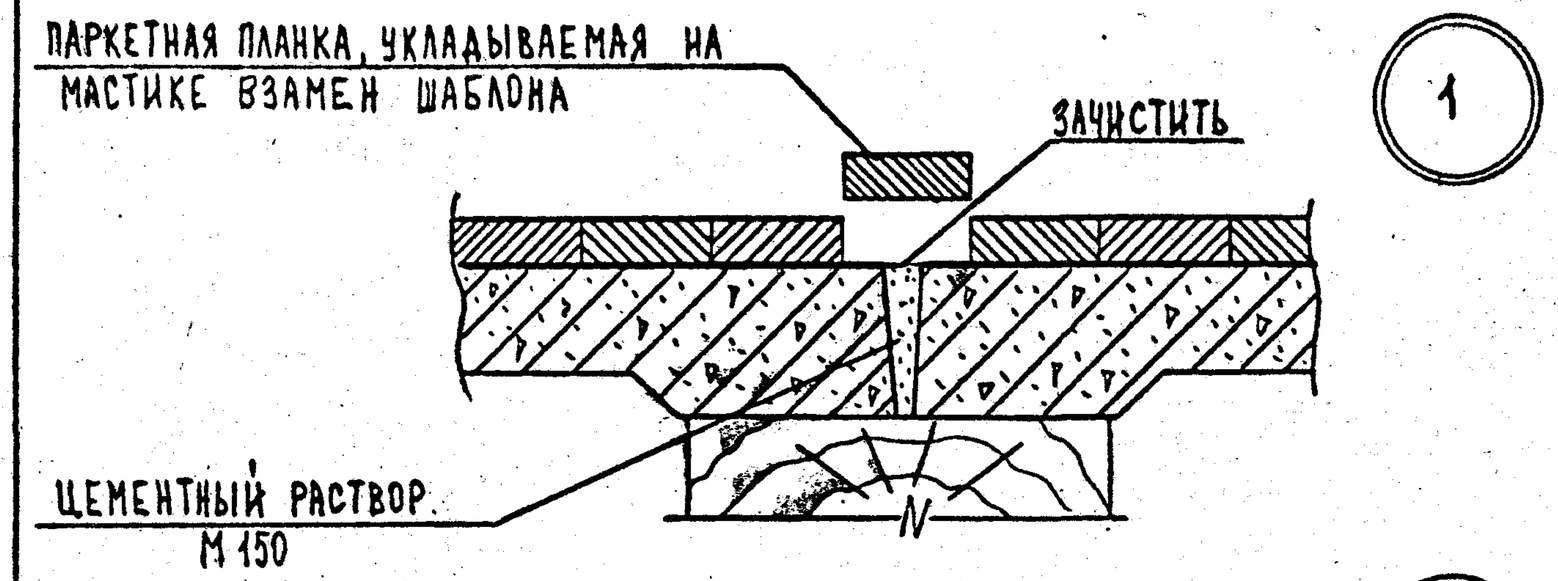

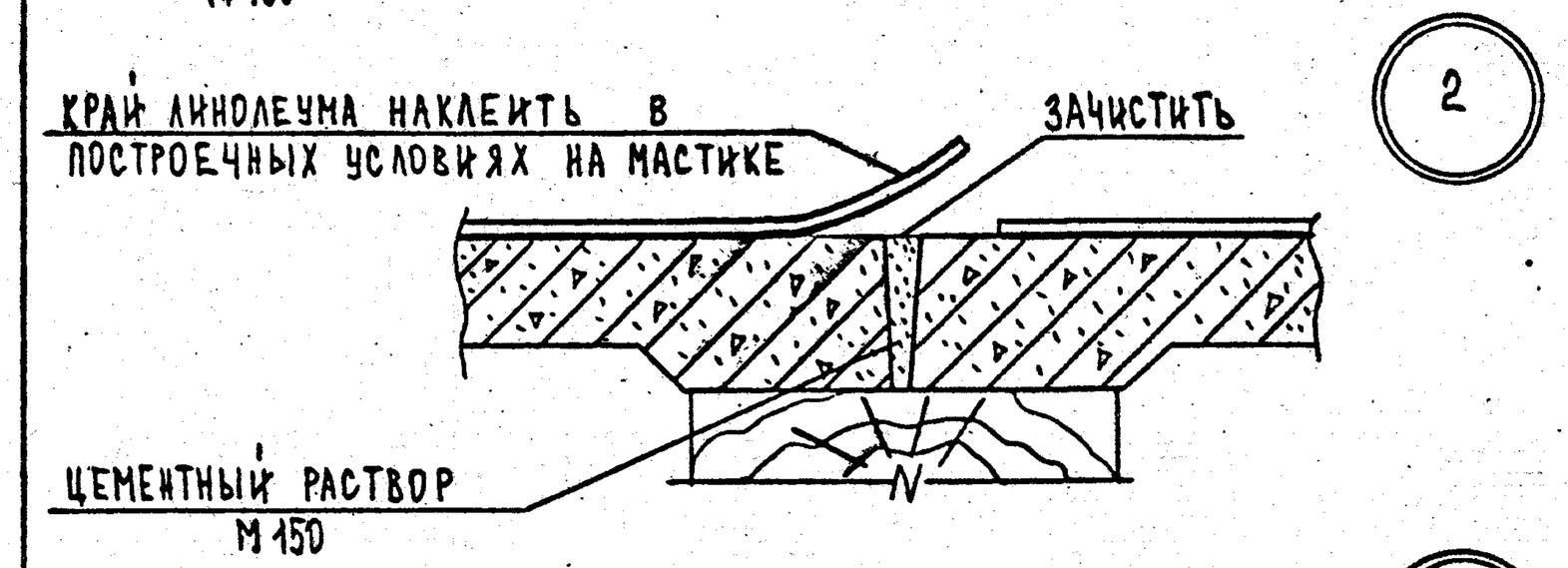

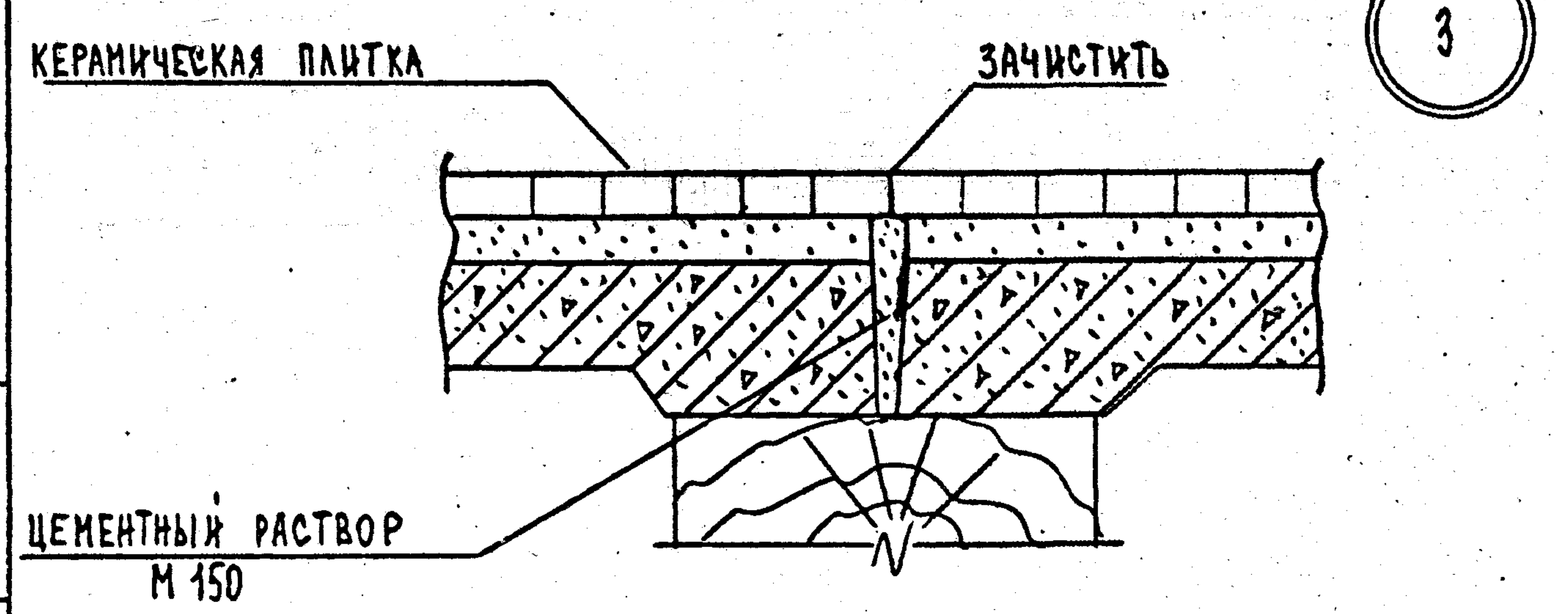

НАЧ.ОТД.	ГРЕКОВ		
ГИП	ШАХОВА		
РУК.ГР.	МАДОЯН		
ТЕХНИК	МАРКИНА		

1.244.9 - 1.1 0.0.0 Д4

ДЕТАЛИ СОПРЯЖЕНИЯ СБОРНЫХ ПЛИТ ПОЛА ПРИ МОНТАЖЕ.

СТАДИЯ	ЛИСТ	ЛИСТОВ
Р	1	1

ЦНИИЭП УЧЕБНЫХ ЗДАНИЙ

ИНВ.N ПОДЛ. | ПОДП. И ДАТА | ВЗАМ.ИНВ.N

1.244.9 - 1.1 0.0.0 Д3 | ЛИСТ 3

18813 28

Копия верна

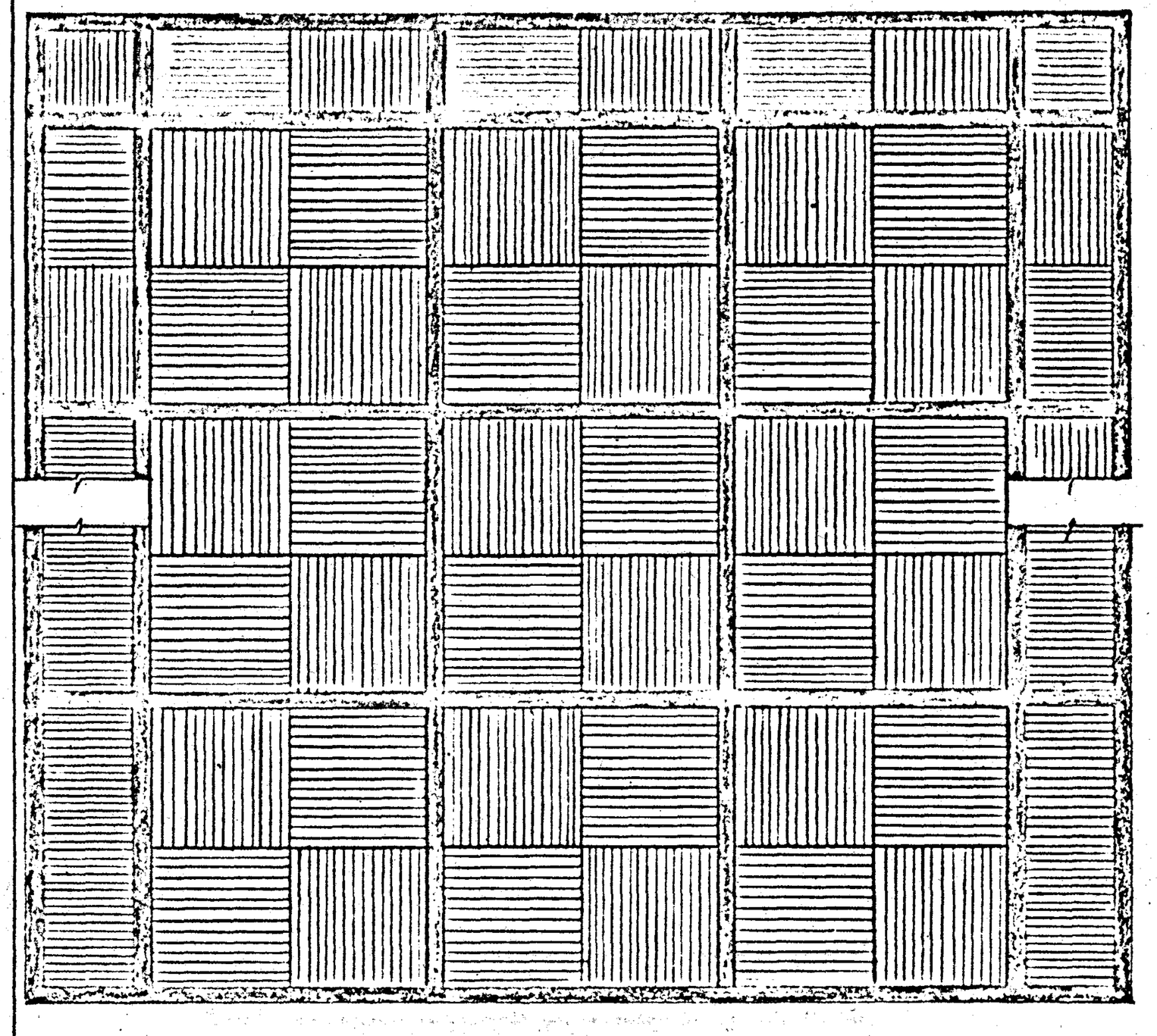

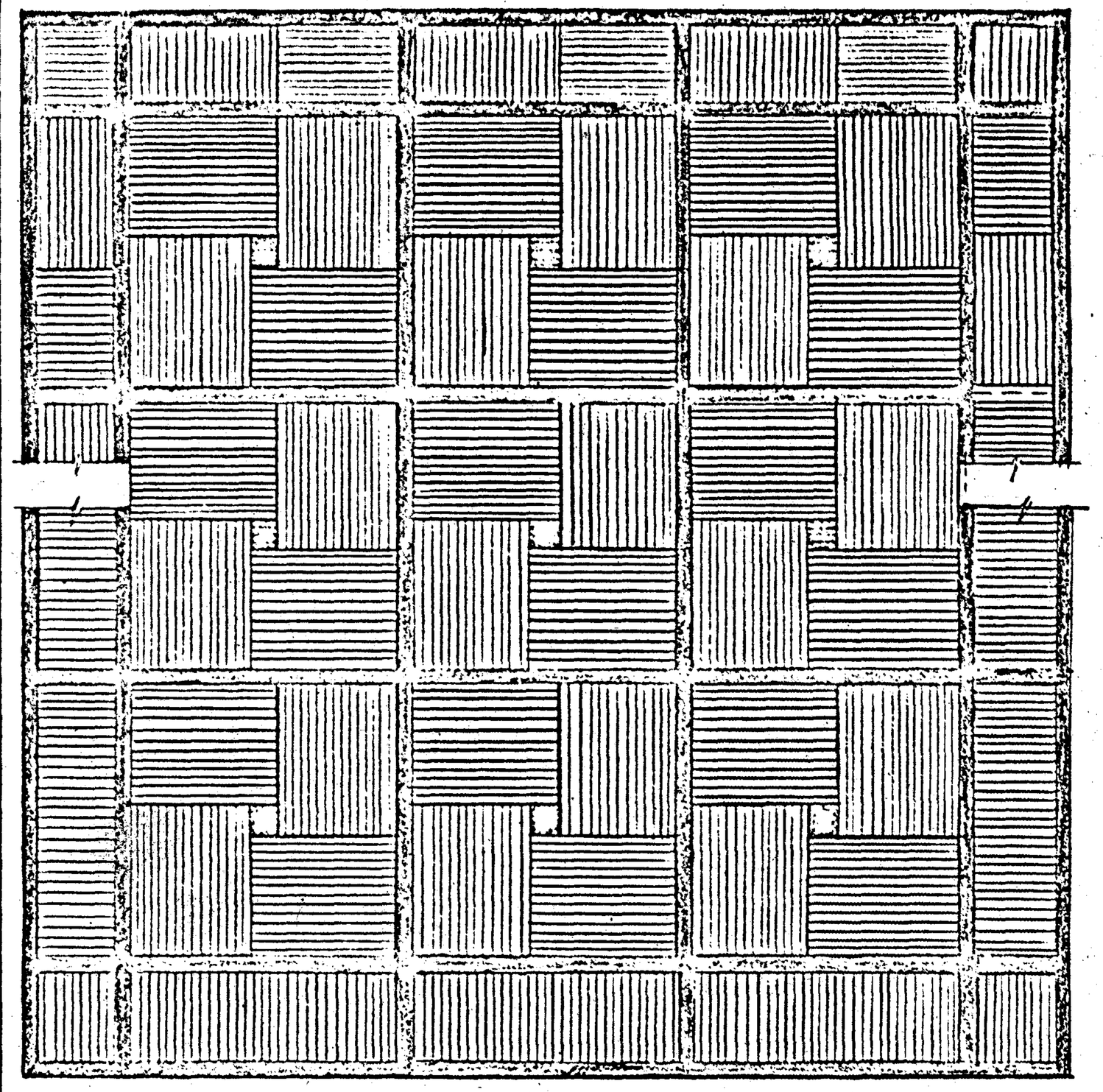

Нач.отд.	Грековов		
ГИП	Шахова		
Рук.гр.	Мадоян		
Техник	Шишкина		

1.244.9-1.1 0.0.0 Д5

Пример фрагмента пола с покрытием из паркетных планок

Стадия	Лист	Листов
Р	1	6

ЦНИИЭП учебных зданий

Взам. инв. N | Подп. и дата | Инв. N подл.

1.244.9-1.1 0.0.0 Д5

Лист 2

18813 29

Копия верна

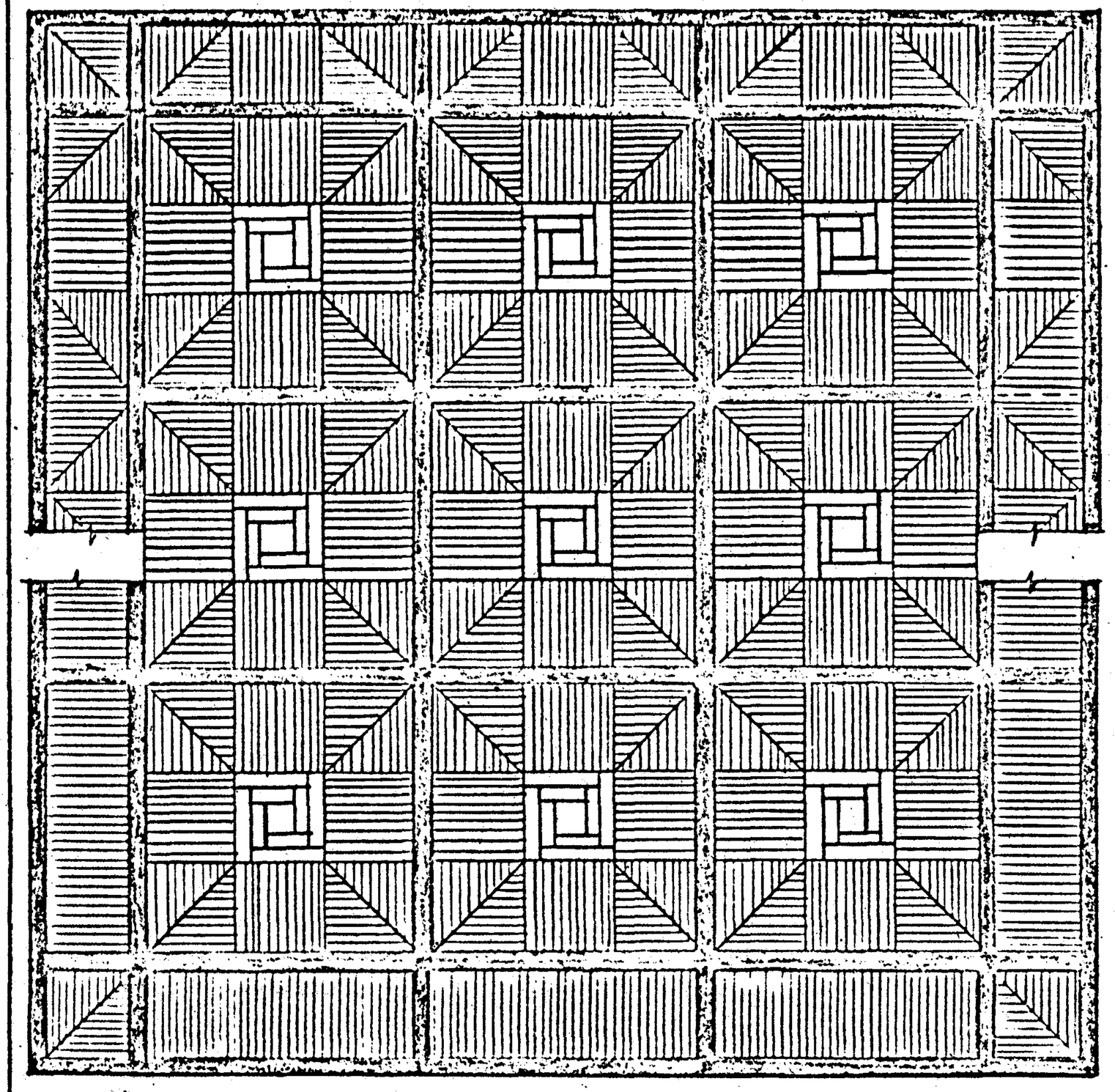

1.244.9-1.1 0.0.0 Д5

Лист 3

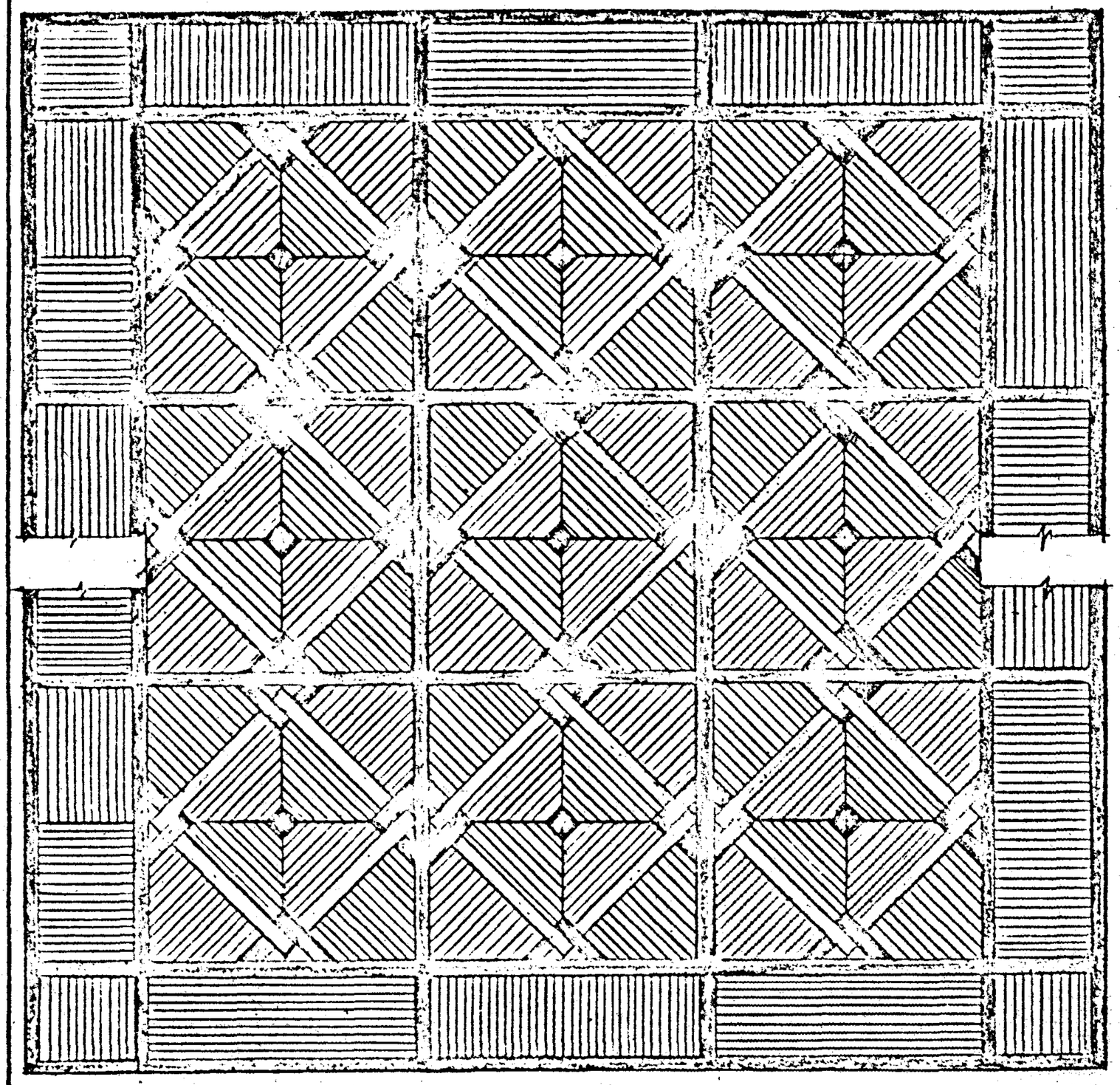

Взам. инв.N | Подп. и дата | Инв.N подл.

1.244.9-1.1 0.0.0 Д5

Лист 4

18813 30

Копия верна

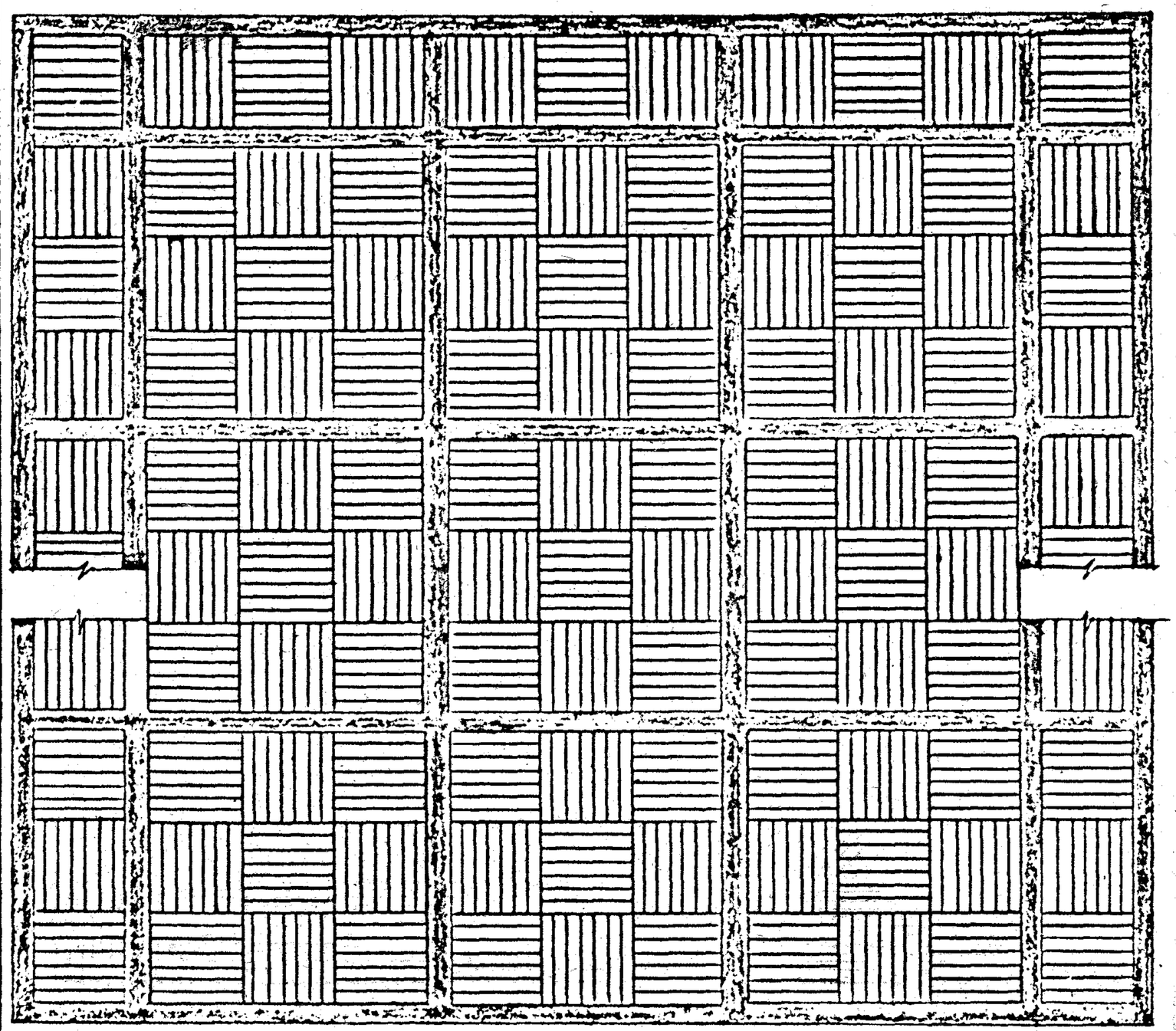

1.244.9-1.1 0.0.0 А5

Лист 5

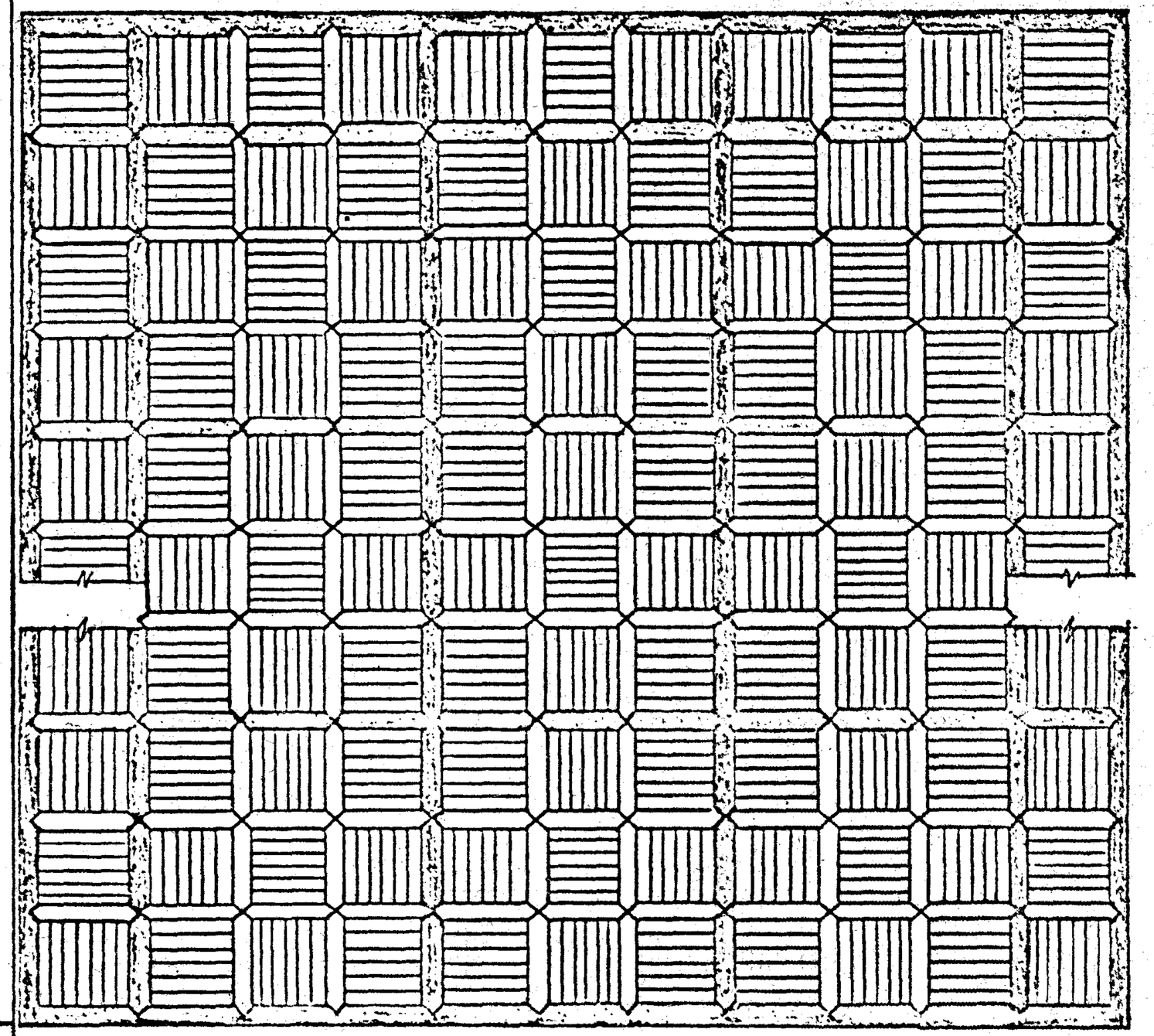

Инв. N подл. | Подп. и дата | Взам. инв. N

1.244.9-1.1 0.0.0 А5

Лист 6

18813 (31)