ГОСУДАРСТВЕННЫЙ КОМИТЕТ ПО ГРАЖДАНСКОМУ СТРОИТЕЛЬСТВУ И АРХИТЕКТУРЕ ПРИ ГОССТРОЕ СССР

ТИПОВЫЕ КОНСТРУКЦИИ И ДЕТАЛИ ЗДАНИЙ И СООРУЖЕНИЙ

СЕРИЯ 1242-2

ПЛИТЫ РЕБРИСТЫЕ ЖЕЛЕЗОБЕТОННЫЕ

ПРЕДВАРИТЕЛЬНО НАПРЯЖЕННЫЕ РЕБРИСТЫЕ ЖЕЛЕЗОБЕТОННЫЕ ПЛИТЫ ДЛИНОЙ 628 И 598 СМ, АРМИРОВАННЫЕ СТЕРЖНЯМИ ИЗ СТАЛИ КЛАССА А-IV МЕТОДЫ НАТЯЖЕНИЯ - ЭЛЕКТРОТЕРМИЧЕСКИЙ И МЕХАНИЧЕСКИЙ ПЛИТЫ РЕБРИСТЫЕ ЖЕЛЕЗОБЕТОННЫЕ ДЛИНОЙ 298 СМ С ОБЫЧНЫМ АРМИРОВАНИЕМ

РАБОЧИЕ ЧЕРТЕЖИ

ГИП	Ефим	Пугин	
ПРОВЕРИЛ			
Копировал			
Инженер	Анофриева		
В. инженер	С. Гнофриева		
Вып.			
В. Кузнецова			

УЧЕБНЫХ ЗДАНИЙ г. Москва

РАЗРАБОТАНЫ ЦНИИЭП УЧЕБНЫХ ЗДАНИЙ

УТВЕРЖДЕНЫ ГОСГРАЖДАНСТРОЕМ И ВВЕДЕНЫ В ДЕЙСТВИЕ С 1975
ПРИКАЗ N ОТ

		лист	стр
1	Содержание		1
2	Пояснительная записка		2,3
3	Номенклатура	1	4
4	Величины предварительных напряжении в арматуре и потери предварительного напряжения	2	5
5	Плиты ПРП8-63 15 и ПРП6 63-15 Опалубочные чертежи Армирование	3	6
6	Плиты ПРП8-60-15 и ПРП6-60-15 Опалубочные чертежи Армирование	4	7
7	Плита ПРП8 30 15 Опалубочный чертеж Армирование	5	8
8	Каркасы К 1, К 2, К-3, К-4	6	9
9	Сетки С-1, С 2, С-3 Петли П-1, П-2 Отдельные стержни ОС 1, ОС 2	7	10
10	Узлы 1, 2, 3, 4	8	11
11	Данные для испытания плит ребристых /по прочности/	9	12
12	Данные для испытания плит ребристых /по жесткости/	10	13

Разработан Л Шурмухина
Проверил
Утверждена
Госстроем СССР г Москва

ТК	Плиты ребристые железобетонные	Серия 1 242-2
1975	Содержание	Выпуск / Лист —

Настоящий альбом рабочих чертежей разработан на основании технических решений, одобренных письмом Госгражданстроя №4-1715 от 7 октября 1974 г.

Индустриальные изделия данной серии предназначены для применения при проектировании и строительстве общественных и административно-бытовых зданий со стенами из кирпича.

В состав альбома вошли сборные железобетонные ребристые плиты, рассчитанные и спроектированные в соответствии со СНиП II-В 1-62* на две равномерно распределенные нагрузки, принятые по СН 382-67. Расчет конструкций произведен с помощью ЭВМ сектором „МИР" ЦНИИЭП уч зданий.

Нагрузки и пролеты, принятые при расчете плит, приведены в таблицах 1, 2 и 3.

Таблица 1

Вид унифицированной нагрузки /без учета собственного веса плит/ кг/м²	Тип плиты	
	ПРП 6-	ПРП 8-
Расчетная	600	800
Нормативная	500	670
В т.ч. нормативная, длительно действующая	350	520

Таблица 2

Вид нагрузки от собственного веса плиты кг/м²	Тип плит		
	ПРП -30-	ПРП -60-	ПРП -63-
Расчетная	328	309	309
Нормативная	298	281	281

Таблица 3

Марка изделия	Расчетный пролет мм
ПРП 8-63-15 ПРП 6-63-15	6220
ПРП 8-60-15 ПРП 6-60-15	5920
ПРП 8-30-15	2920

При установке перегородок на днище плит в продольном направлении прочность днища необходимо проверить расчетом.

Для армирования плит арматурные стали применять с учетом требований СН 396-69.

Ребристые плиты длиной 298 см армируются сварными каркасами с рабочей арматурой из горячекатаной стали периодического профиля класса А-III R_a=3400 кг/см² ГОСТ 5781-61.

Предварительно напряженные ребристые плиты длиной 598 см и 528 см армируются стержневой арматурой периодического профиля класса А IV /ГОСТ 5781-61/ с контролем натяжения и удлинений R_a=5000 кг/см², $R_a^н$=6000 кг/см².

Натяжение арматуры предусмотрено электротермическим или механическим методами с передачей усилий на упоры формы до твердения бетона. Максимальная температура нагрева при электротермическом методе натяжения не должна превышать 350°С.

Стержни предварительно напряженной арматуры изготовлять на всю длину элемента без стыков.

В рабочих чертежах длина натягиваемых стержней показана условно равной длине плиты. Длину заготовки натягиваемых стержней следует определять с учетом захватных приспособлений, применяемых на заводах.

Концы натягиваемой арматуры должны быть защищены слоем раствора не менее 5 мм. Значения предварительных напряжений в арматуре и величины потерь предварительного напряжения даны на листе 2.

Сетки и каркасы выполнять из стальной низкоуглеродистой холоднотянутой проволоки класса В-I /ГОСТ 6727-53* / в соответствии с требованиями ГОСТ 10922-75.

Т.к	Плиты ребристые железобетонные	Серия 1.242-2
1975	Пояснительная записка.	Выпуск / Лист

Проверил Анфриева | Копировал Головьева | г. Москва

13813 11

Для подъемных петель предусматривается горячекатаная сталь класса А-I /ГОСТ 5781-61/ и ГОСТ 380-71/марок ВСт3сп2.
Допускается применение для монтажных петель сталь марки ВСт.3пс2 только при условии, что монтаж будет вестись при температуре воздуха выше -40°С.
В плитах помимо отверстия для устройства люка-выхода на кровлю могут быть устроены дополнительные отверстия для пропуска коммуникаций.
Размеры дополнительных отверстий должны оговариваться в проектах и заказах заводам-изготовителям.
При необходимости в устройстве дополнительного продольного отверстия на всю длину днища вылет консолей в поперечном направлении не должен превышать 350 мм.
Стержни арматурных сеток в пределах отверстия при изготовлении и транспортировке плит сохраняются и обрезаются по месту на строительной площадке. Кубиковая прочность бетона к моменту его обжатия должна быть не менее 70% проектной марки бетона. Прочность бетона к моменту отпуска изделий с завода-изготовителя должна быть следующей:

в зимнее время - 100%

в остальных случаях не менее 70% проектной при условии, что завод-изготовитель гарантирует достижение 100% проектной прочности бетона в двадцативосьмидневном возрасте.
Марки плит состоят из буквенных и цифровых обозначений, имеющих следующие значения:
ПРП - индекс плит; цифры 6 и 8 - величина расчетной унифицированной нагрузки в сотнях кг/м² /СН 382-67/
цифры 30 60 и 63 - длина плит округленно в дм.
" 15 - ширина плиты округленно в дм.
Пример маркировки плит под унифицированную расчетную нагрузку, равную 800 кг/м² длиной 5980 мм шириной 1490 мм - ПРП8-60-15.
Марки плит проставляются в спецификациях проекта, заказах заводам-изготовителям и наносимой краской на торцах готовых изделий.
Внесение изменений в обозначение марок не допускается.
Испытание изделий необходимо производить в соответствии с ГОСТ 8829-66.

Величины контрольных нагрузок приведены на листе 9.
Изготовление приемку, паспортизацию, хранение и транспортировку плит производить в соответствии с требованиями ГОСТ 13015-67; СНиП I-В.5-62; СНиП I-В.5.1-62.
Подъем плит должен осуществляться с помощью траверс, обеспечивающих вертикальность строп или „пауков" с углом наклона к горизонту не менее 60°.
Монтаж плит производить в соответствии со СНиП III-16.73
Плиты укладываются на цементном растворе марки не ниже 100, швы между плитами должны быть тщательно заполнены цементным раствором марки 150 на всю высоту шва.

Схема опирания плит

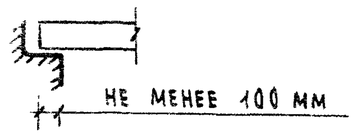

Проверил Анофриев | Конфирован | Н. Конобеев | Г. Москва.

Т.К.	ПЛИТЫ РЕБРИСТЫЕ ЖЕЛЕЗОБЕТОННЫЕ	Серия 1.242-2
1975	ПОЯСНИТЕЛЬНАЯ ЗАПИСКА.	Выпуск / Лист —

№№ п.п	Марка изделия	Эскиз	Размеры мм l	b	h	Масса изделия т	Проектная марка бетона	Расход материалов: бетона $м^3$	Стали кг: всего	на 1 $м^2$ плиты	на 1 $м^3$ бетона	Лист
1	ПРП8-63-15		6280	1490	220	2,62		1.05	96,14	10,27	91,65	3;6;7
2	ПРП6-63-15		6280	1490	220	2,525		1.05	82,20	8,78	78,35	3;6;7
3	ПРП8-60-15		5980	1490	220	2,500	300	1.00	79,17	8,88	79,01	4;6;7
4	ПРП6-60-15		5980	1490	220	2,500		1.00	67,5	7,58	67,44	4;6;7
5	ПРП8-30-15		2980	1490	220	1,350		0.54	31,18	7,05	58,20	5;6,7

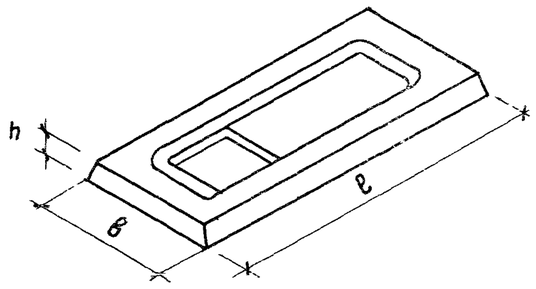

Гл. инж. пр. В. Анофриев
Ст. инженер С. Анофриева
Проверил А. Шурмухина

Учебных зданий г. Москва

Т.К. 1975	Плиты ребристые железобетонные Номенклатура	Серия 1.242-2 Выпуск Лист 1

Марка панели	Предварительное напряжение в арматуре, учитываемое при назначении длины заготовки стержня σ_0 кг/см²	Допустимое превышение величины предварительного натяжения $\Delta\sigma_0$ кг/см²	Потери предварительного напряжения до обжатия бетона кг/см². Релаксация напряжений стали	Деформация анкеров	Деформация форм.	Предварительное напряжение в арматуре перед бетонированием кг/см²	Потери предварительного напряжения после обжатия бетона кг/см². Усадка бетона	Ползучесть бетона
При электротермическом способе натяжения								
ПРП 8 – 63 – 15	4571	829	187	531	300	3553	400	329
ПРП 6 – 63 – 15								256
ПРП 8 – 60 – 15	5081	869	205	556		4020		290
ПРП 6 – 60 – 15	4531		187			3488		207
При механическом способе натяжения								
ПРП 8 – 63 – 15	5400	0	369	531	300	4200	400	389
ПРП 6 – 63 – 15								303
ПРП 8 – 60 – 15			371	556		4173		301
ПРП 6 – 60 – 15								248

Т.К. 1975

Плиты ребристые железобетонные

Серия 1.242-2

Величины предварительных напряжений в арматуре и потери предварительного напряжения

Выпуск

Лист 2

Кравцова | Куприянов | Шурмухина | Изгрина | Проверил | г. Москва

13813 7

План

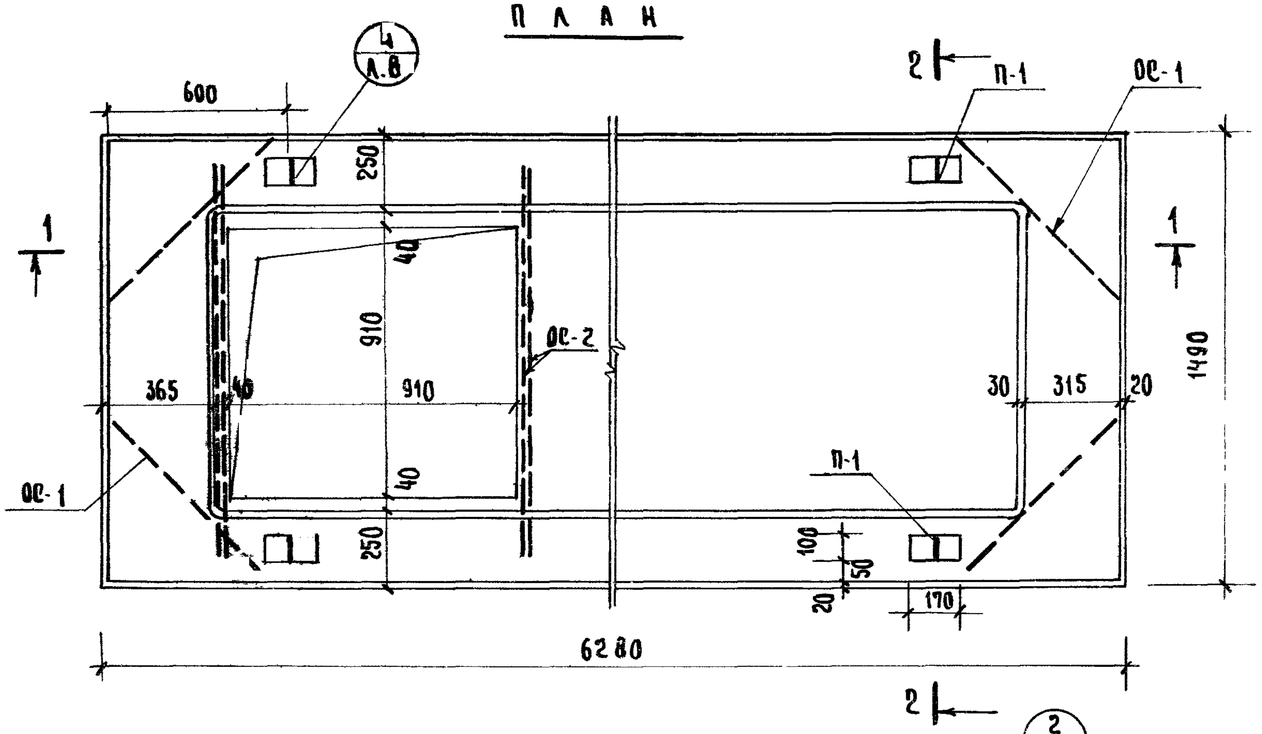

1 — 1

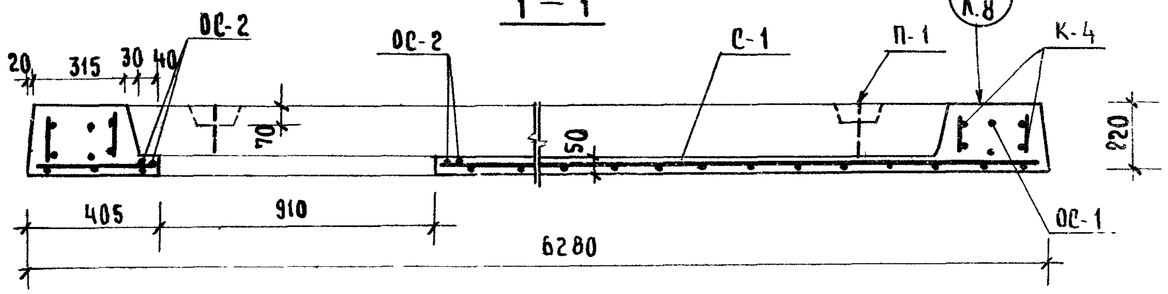

2 — 2

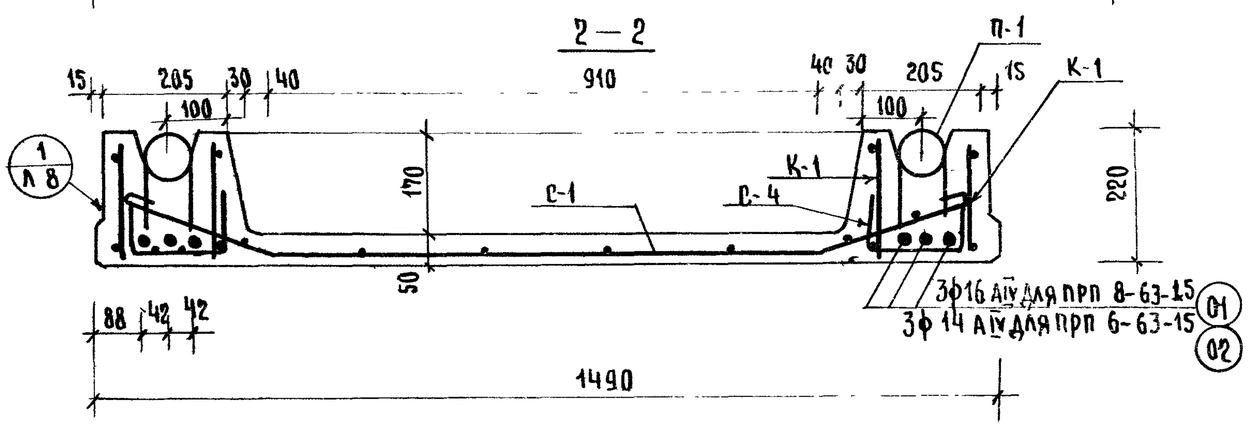

Характеристика изделия

Марка изделия			ПРП 8-63-15	ПРП 6-63-15
Масса изделия		кг	2620	2620
Объем изделия		м³	1.049	1.049
Приведенная толщина бетона		см	11.21	11.21
Расход материалов	бетона	м³	1.049	1.049
	стали — всего	кг	96.14	82.20
	стали — на 1 м² изделия	кг	10.27	8.78
	стали — на 1 м³ бетона	кг	91.65	78.36
Проектная марка бетона			300	
Кубиковая прочность бетона к моменту отпуска изделия с завода		кг/см²	210	
Нагрузки приложен к изделию	расчетная	кг/м²	800	600
	нормативная	кг/м²	670	500
	нормат длительно действия	кг/м²	520	350
Нормат нагрузка от собств веса плиты		кг/м²	281	281
Расчетный прогиб с учетом длительного действия части нормат нагрузки		f_0 / f_{cp}	1 / 211	1 / 430

Спецификация арматурных изделий на плиту

Марка плиты	Наименов изделия	Марка изделия	Кол	Масса кг
ПРП 8-63-15	Каркас	К-1	4	10.84
	Каркас	К-4	4	2.24
	Сетка	С-1	1	11.96
	Сетка	С-4	4	1.92
	Петля	П-1	4	3.80
	Отд стерж	ОС-1	8	2.96
	Отд стерж	ОС-2	4	2.96
	Напр стер	О1	6	39.46
ПРП 6-63-15	Каркас	К-1	4	10.84
	Каркас	К-4	4	2.24
	Сетка	С-1	1	11.96
	Сетка	С-4	4	1.92
	Петли	П-1	4	3.80
	Отд стер	ОС-1	8	2.96
	Отд стер	ОС-2	4	2.96
	Напр стер	О2	6	45.52

Выборка арматуры на плиту

Марка плиты	Ф мм	Длина м	Масса кг	ГОСТ	Ra кг/см²
ПРП 8-63-15	16 A IV	37.68	59.46	5781-61*	5000
	12 A I	4.28	3.80		2100
	10 A III	4.80	2.96		3400
	10 A I	4.80	2.96		2100
	5 B I	116.74	17.93	6727-53*	3150
	4 B I	91.14	9.03		
ПРП 6-63-15	14 A IV	37.68	45.52	5781-61*	5000
	12 A I	4.28	3.80		2100
	10 A III	4.80	2.96		3400
	10 A I	4.80	2.96		2100
	5 B I	116.74	17.93	6727-53*	3150
	4 B I	91.14	9.03		

Характеристика напрягаемой арматуры

№ позиц.	Диаметр стержня мм	Кол.	Предварительное напряжение в арматуре, учитываемое при назначении длины заготовки стержня 60 кг/см²	Допустимое превышение величины предварительного напряжения 460 кг/см²	Предварительное напряжение в арматуре перед бетонированием кг/см²
01	16 A IV	6	эл. термич. 4571 / механич. 5400	эл. термич. 829 / механич. 0	эл. термич. 3553 / механич. 4200
02	14 A IV	6			

Т.К	Плиты ребристые железобетонные	Серия 1.242-2	
1975	Плиты ПРП 8-63-15 и ПРП 6-63-15. Опалубочные чертежи. Армирование.	Выпуск	Лист 3

Гип — В Уваров
Зам гип — В Залыбина
Гл инженер проекта — Разработал — Г. Москва

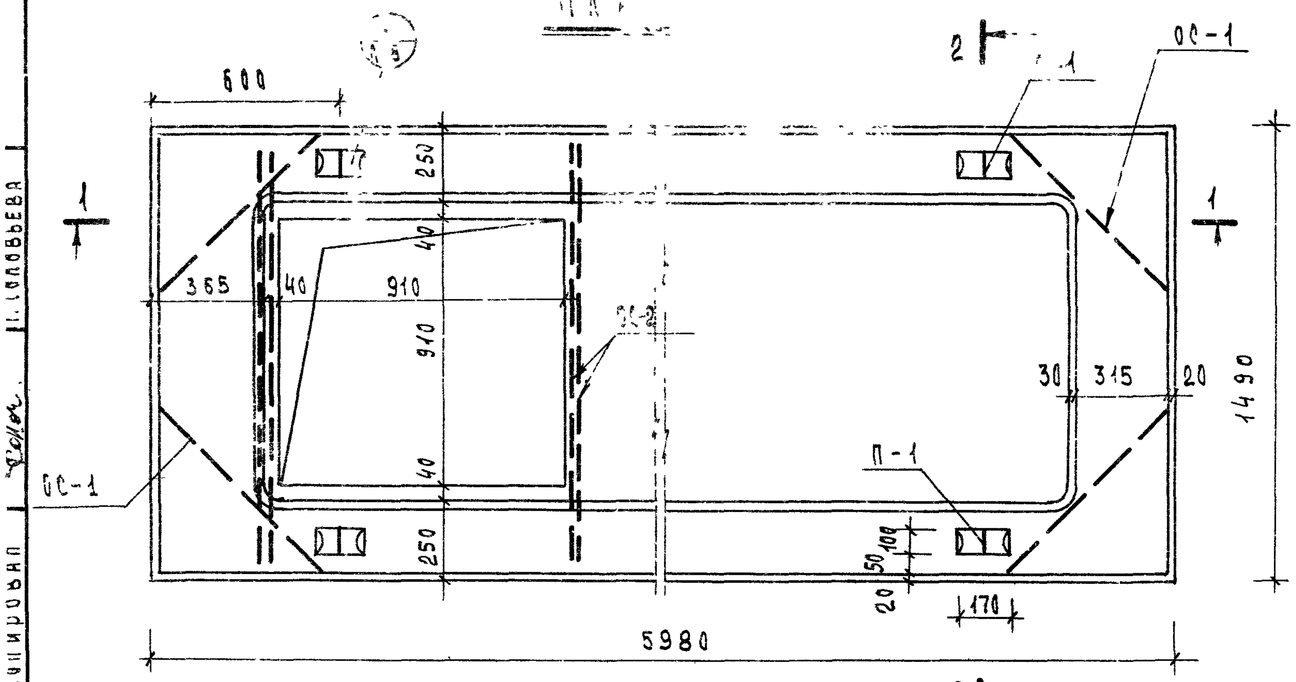

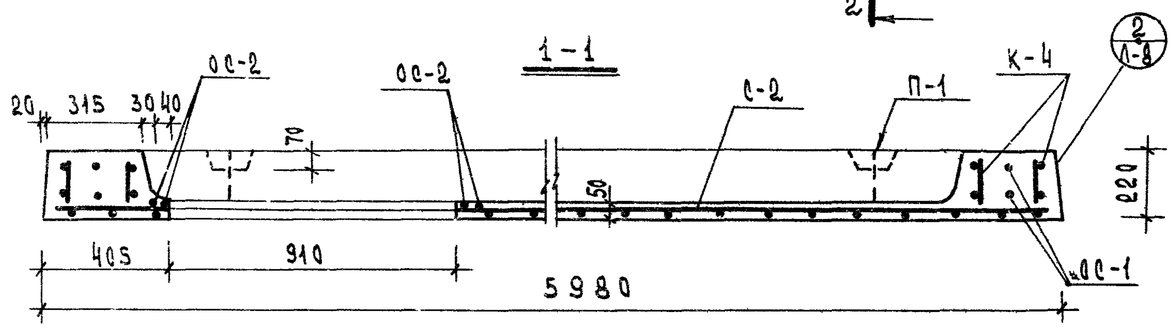

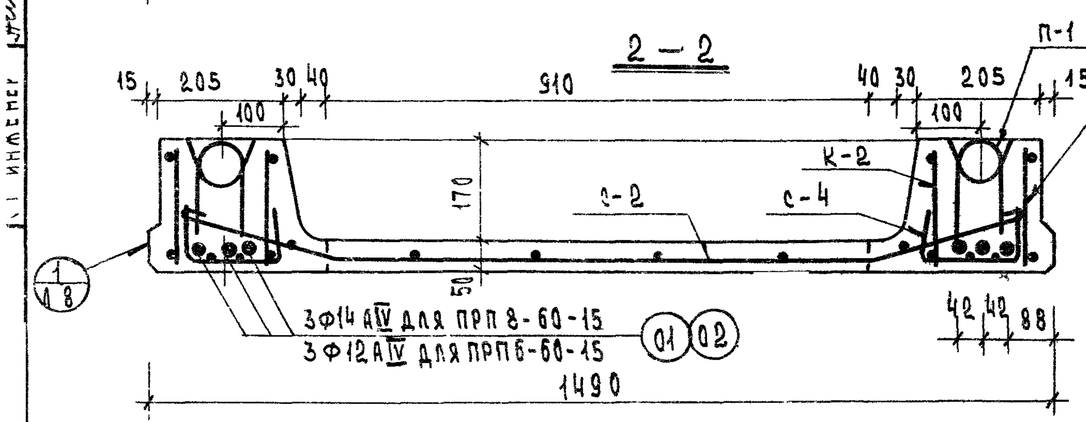

ХАРАКТЕРИСТИКА ИЗДЕЛИЯ

МАРКА ИЗДЕЛИЯ				ПРП8-60-15	ПРП6-60-15
МАССА ИЗДЕЛИЯ			кг	2500	2500
ОБЪЕМ ИЗДЕЛИЯ			м³	1.002	1.002
ПРИВЕДЕННАЯ ТОЛЩИНА БЕТОНА			см	11.24	11.24
РАСХОД МАТЕРИАЛОВ	БЕТОНА		м³	1.002	1.002
	СТАЛИ	ВСЕГО	кг	79.17	67.57
		НА 1 м² ИЗДЕЛИЯ		8.88	7.58
		НА 1 м³ БЕТОНА		79.01	67.44
ПРОЕКТНАЯ МАРКА БЕТОНА				300	
КУБИКОВАЯ ПРОЧНОСТЬ БЕТОНА К МОМЕНТУ ОТПУСКА ИЗДЕЛИЯ С ЗАВОДА			кг/см²	210	
НАГРУЗКИ ПРИЛОЖЕН К ИЗДЕЛИЮ	РАСЧЕТНАЯ		кг/м²	800	600
	НОРМАТИВНАЯ			670	500
	Нормат. ДЛИТЕЛЬНО ДЕЙСТВ.			520	330
Нормат. НАГРУЗКА ОТ СОБСТВ. ВЕСА ПЛИТЫ				281	281
РАСЧЕТНЫЙ ПРОГИБ С УЧЕТОМ ДЛИТЕЛЬНОГО ДЕЙСТВИЯ ЧАСТИ НОРМАТ. НАГРУЗКИ			$\frac{f_0}{\ell_p}$	$\frac{1}{370}$	$\frac{1}{475}$

СПЕЦИФИКАЦИЯ АРМАТУРНЫХ ИЗДЕЛИЙ НА ПЛИТУ.

МАРКА ПЛИТЫ	НАИМЕНОВ. ИЗДЕЛИЯ	МАРКА ИЗДЕЛ.	КОЛ.	МАССА КГ
ПРП8-60-15	КАРКАС	К-2	4	10,48
	КАРКАС	К-4	4	2,24
	СЕТКА	С-2	1	11,35
	СЕТКА	С-4	4	1,92
	ПЕТЛЯ	П-1	4	3,80
	ОТД. СТЕРЖ.	ОС-1	8	2,96
	ОТД. СТЕРЖ.	ОС-2	4	2,96
	НАПР. СТЕРЖ.	01	6	43,46
ПРП6-60-15	КАРКАС	К-2	4	10,48
	КАРКАС	К-4	4	2,24
	СЕТКА	С-2	1	11,35
	СЕТКА	С-4	4	1,92
	ПЕТЛЯ	П-1	4	3,80
	ОТД. СТЕРЖ.	ОС-1	8	2,96
	ОТД. СТЕРЖ	ОС-2	4	2,96
	НАПР СТЕРЖ	02-	6	31,86

ВЫБОРКА АРМАТУРЫ НА ПЛИТУ

МАРКА ПЛИТЫ	Ф мм	ДЛИНА м	МАССА кг	ГОСТ	Ra кг/см²
ПРП8-60-15	14 АIV	35.88	43.46	5781-61*	5000
	12 АI	4.28	3.80		2100
	10 АIII	4.80	2.96		3400
	10 АI	4.80	2.96		2100
	5 ВI	113.08	17.38	6727-53*	3150
	4 ВI	86.94	8.61		
ПРП6-60-15	12 АIV	35.88	31.86	5781-61*	5000
	12 АI	4.28	3.80		2100
	10 АIII	4.80	2.96		3400
	10 АI	4.80	2.96		2100
	5 ВI	113.08	17.38	6727-53*	3150
	4 ВI	86.94	8.61		

ХАРАКТЕРИСТИКА НАПРЯГАЕМОЙ АРМАТУРЫ.

№ поз.	ДИАМЕТР СТЕРЖНЯ ММ	КОЛ.	ПРЕДВАРИТЕЛЬНОЕ НАПРЯЖЕНИЕ В АРМАТУРЕ, УЧИТЫВАЕМОЕ ПРИ НАЗНАЧЕНИИ ДЛИНЫ ЗАГОТОВКИ СТЕРЖНЯ σ_0 КГ/СМ²	ДОПУСТИМОЕ ПРЕВЫШЕНИЕ ВЕЛИЧИНЫ ПРЕДВАРИТЕЛЬНОГО НАПРЯЖЕНИЯ $\Delta\sigma_0$ КГ/СМ²	ПРЕДВАРИТЕЛЬНОЕ НАПРЯЖЕНИЕ В АРМАТУРЕ ПЕРЕД БЕТОНИРОВАНИЕМ КГ/СМ²
01	14 АIV	6	ЭЛ. ТЕРМИЧ 5084 / 4531 МЕХАНИЧ. 5400	ЭЛ ТЕРМИЧ. 869 / МЕХАНИЧ. 0	ЭЛ.ТЕРМ. 4020 / 3488 МЕХАНИЧ. 4173
02	12 АIV	6			

Т. К	ПЛИТЫ РЕБРИСТЫЕ ЖЕЛЕЗОБЕТОННЫЕ	СЕРИЯ 1.242-2
1975	ПЛИТЫ ПРП8-60-15 И ПРП6-60-15. ОПАЛУБОЧНЫЕ ЧЕРТЕЖИ АРМИРОВАНИЕ.	ВЫПУСК / ЛИСТ 1

Гл. инженер проекта Н. Соловьева
Гл. инженер мастерской Ю. Анучиков
Конструктор

ПЛАН

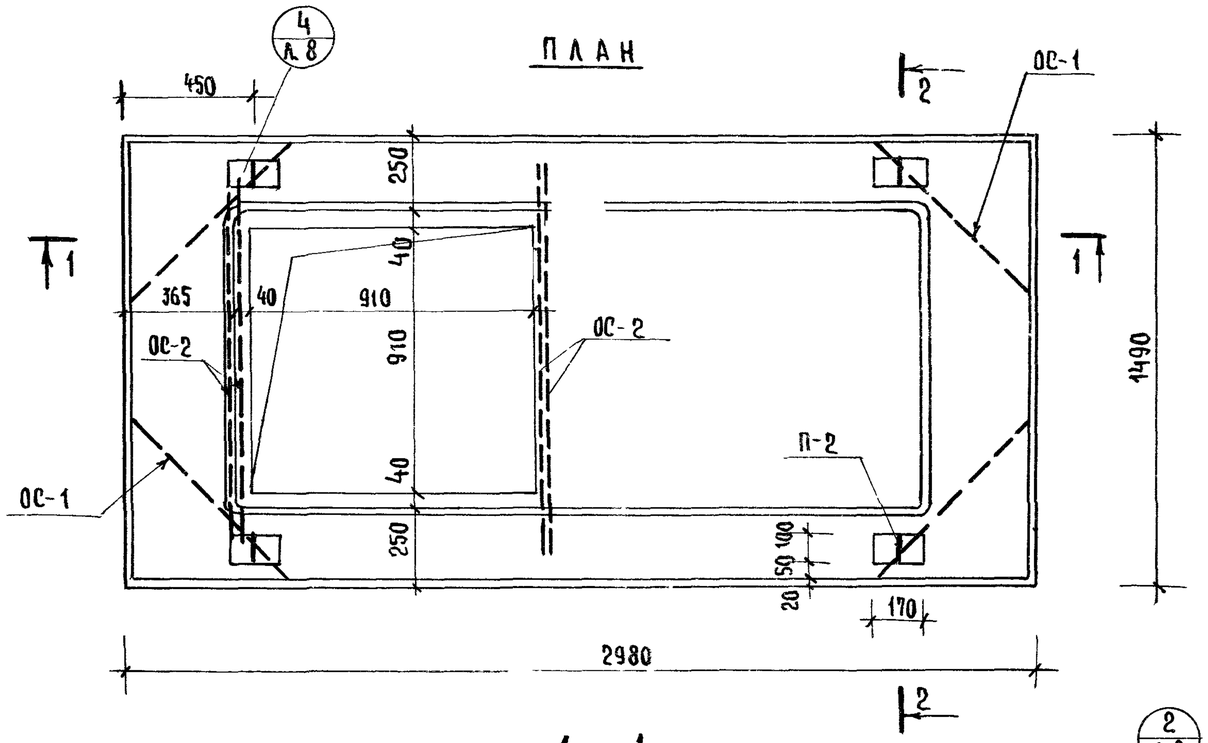

1 — 1

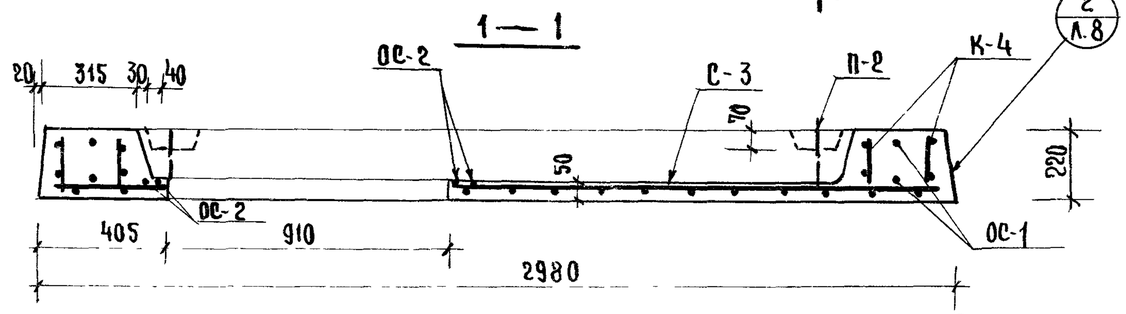

2 — 2

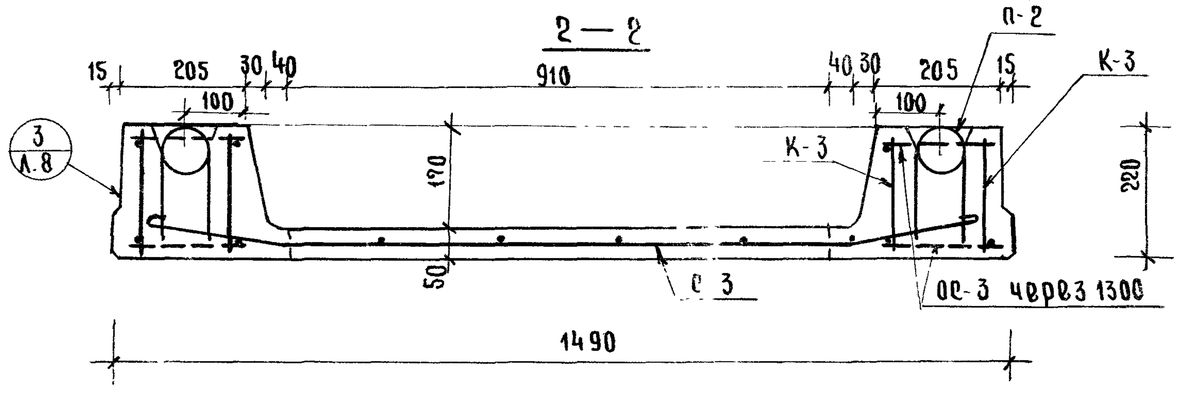

Характеристика изделия

Марка изделия			ПРП 8-30-15
Масса изделия		кг	1325
Объем изделия		м³	0.539
Приведенная толщина бетона		см	12.14
Расход материалов	Бетона	м³	0.54
	Стали — всего	кг	31.18
	Стали — на 1 м² плиты	кг	7.03
	Стали — на 1 м³ бетона	кг	58.20
Проектная марка бетона			300
Кубиковая прочность бетона к моменту отпуска изделия с завода		кг/см²	210
Нагрузки приложен. к изделию	Расчетная	кг/м²	800
	Нормативная	кг/м²	670
	Нормат. длительно действ	кг/м²	520
Нормат нагрузка от собств. веса плиты		кг/м²	298
Расчетный прогиб с учетом длительного действия части нормативной нагрузки		$\frac{f_0}{\ell_p}$	$\frac{1}{213}$

Спецификация арматурных изделий на плиту

Марка плиты	Наименов изделия	Марка издел.	Кол	Масса кг
ПРП 8-30-15	Каркас	К-3	4	15.08
	Каркас	К-4	4	2.24
	Сетка	С-3	1	5.18
	Петля	П-2	4	2.28
	Отд стерж.	ОС-1	8	2.96
	Отд. стерж.	ОС-2	4	2.96
	Отд. стерж.	ОС-3	12	0.48

Выборка арматуры на плиту

Марка плиты	ф мм	Длина м	Масса кг	ГОСТ	Ra кг/см²
ПРП 8-30-15	10 А III	18.88	11.64	5781-61*	3400
	10 А I	6.08	3.76		2100
	6 А I	37.64	8.36		
	5 В I	34.32	5.28	6727-53*	3150
	4 В I	21.58	2.14		

Г. Москва

Т. К | Плиты ребристые железобетонные | Серия 1.242-2

1975 | Плита ПРП 8-30-15. Опалубочный чертеж. Армирование. | Выпуск | Лист 5

К-1, К-2

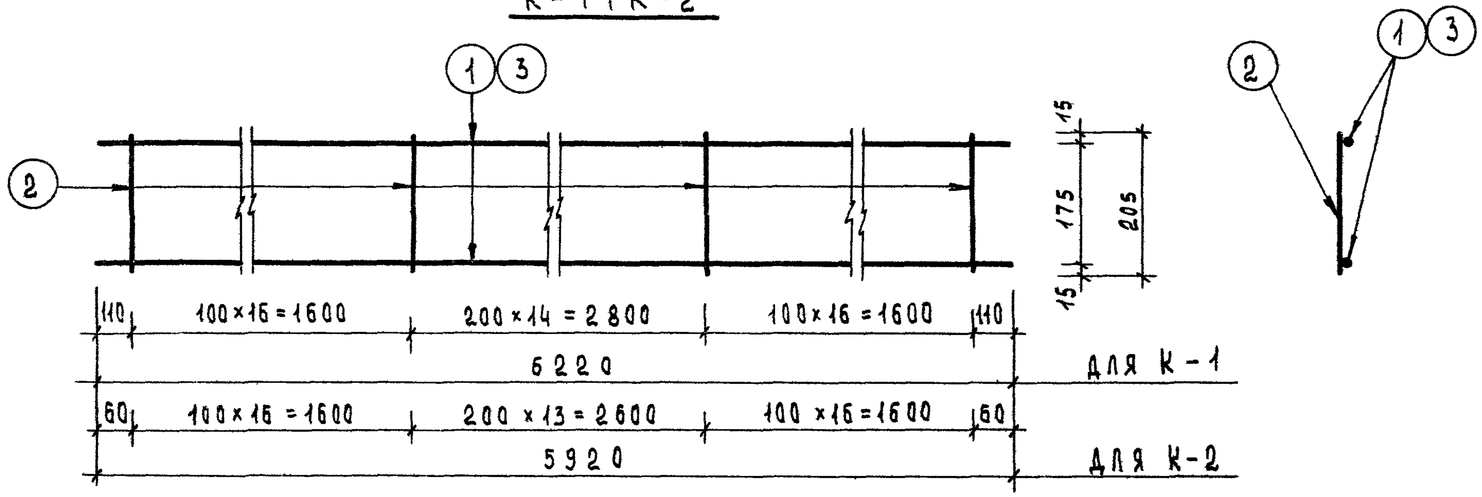

К-3

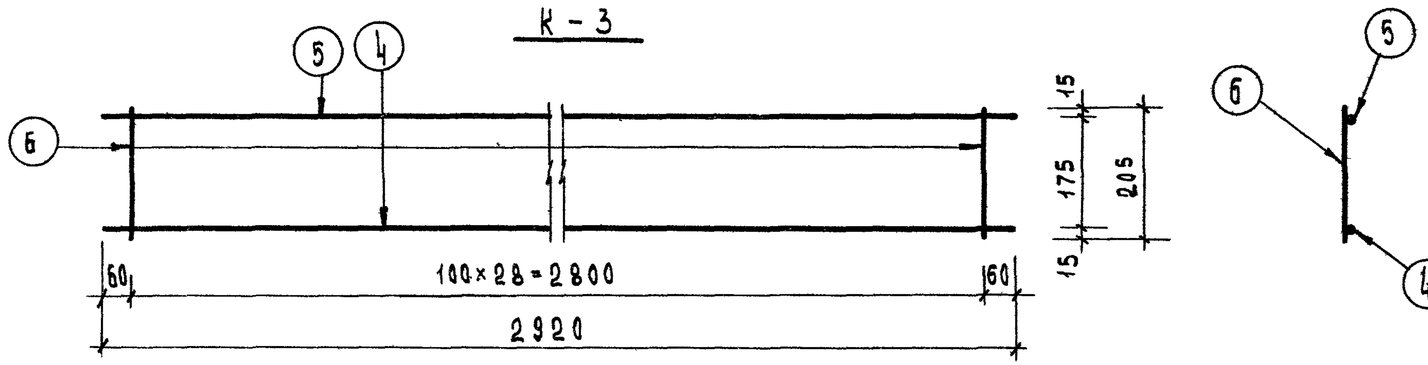

К-4

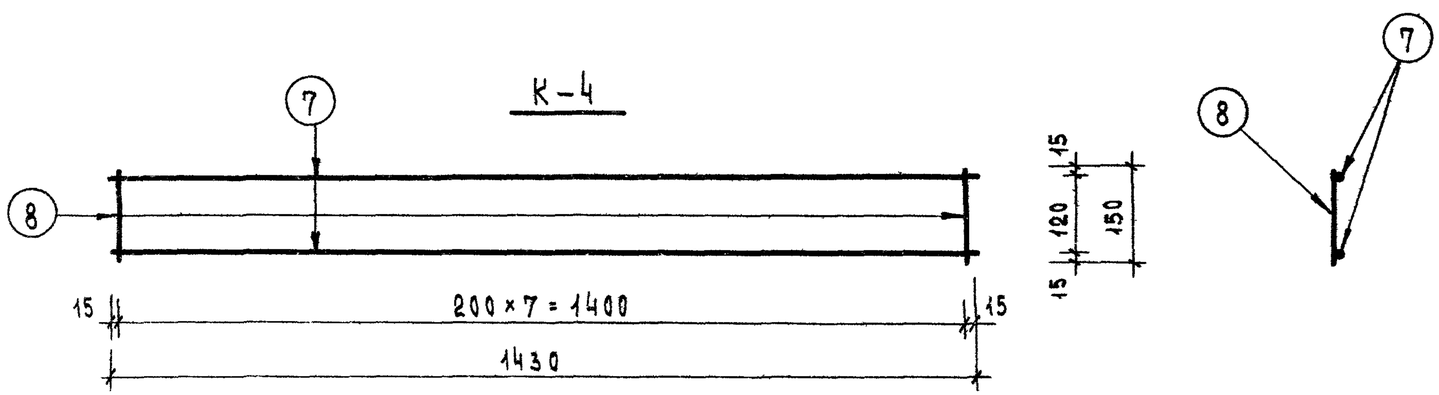

Спецификация металла на изделие							
Марка изделия	NN поз	Сечение мм	Длина мм	Кол шт	Масса кг: позиции	Масса кг: всех	Масса кг: изделия
К-1	1	Ф4ВI	6220	2	0,62	1,23	2,71
	2	Ф5ВI	205	47	0,032	1,48	
К-2	2	Ф5ВI	205	46	0,032	1,45	2,62
	3	Ф4ВI	5920	2	0,59	1,17	
К-3	4	Ф10АIII	2920	1	1,80	1,80	3,77
	5	Ф6АI	2920	1	0,65	0,65	
	6	Ф6АI	205	29	0,046	1,32	
К-4	7	Ф5ВI	1430	2	0,22	0,44	0,56
	8	Ф4ВI	150	8	0,115	0,12	

ТК	ПЛИТЫ РЕБРИСТЫЕ ЖЕЛЕЗОБЕТОННЫЕ	СЕР 1 242-2
1375	КАРКАСЫ К-1, К-2, К-3, К-4	ВЫПУСК / ЛИСТ 6

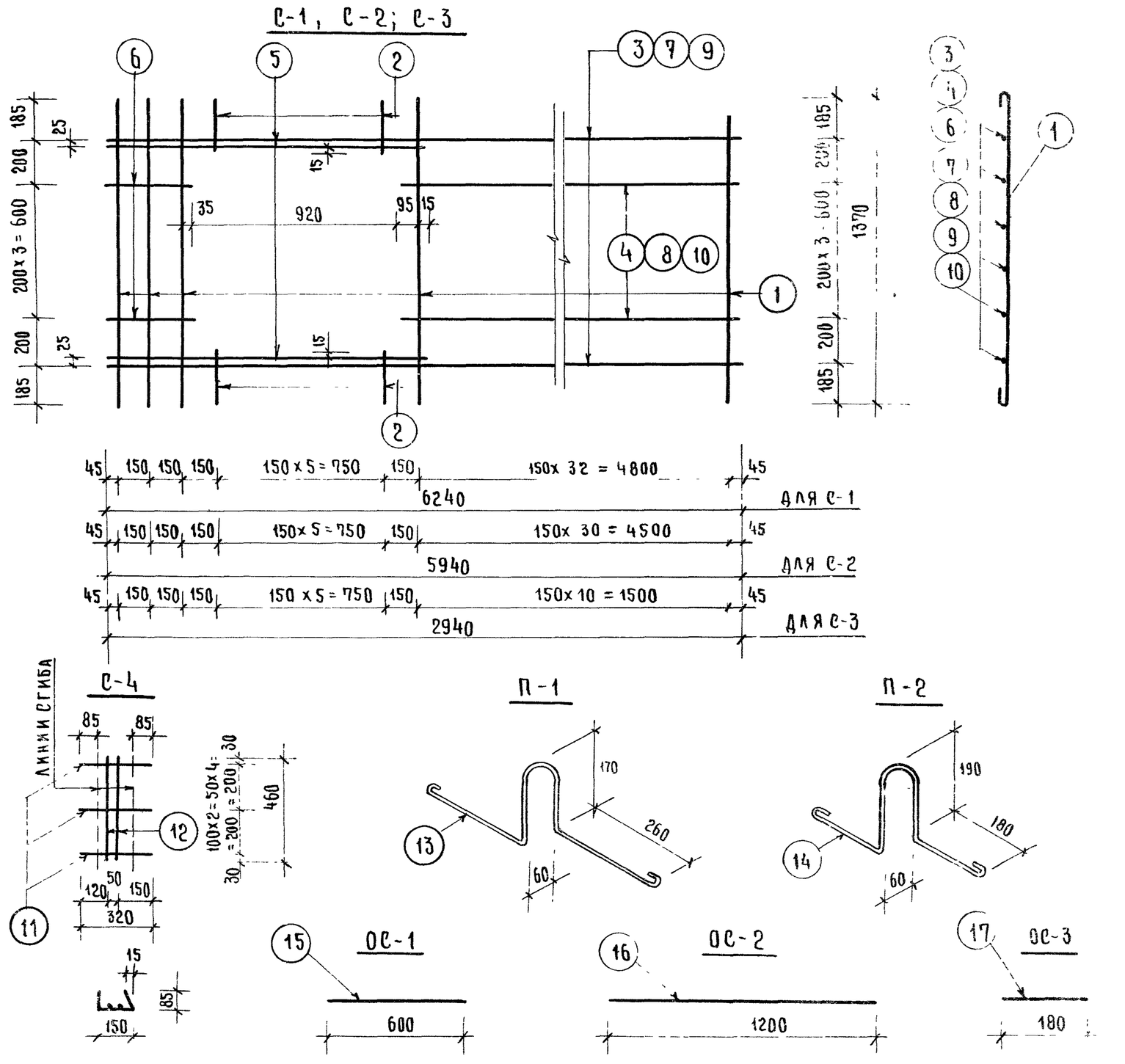

Спецификация арматуры на элемент							
Марка изделия	N N поз	Сечение мм	Длина мм	Кол	Масса кг позиции	Масса кг всех	Масса кг изделия
С-1	1	ф5В I	1420	36	0.22	7.87	
	2	ф5В I	250	12	0.038	0.46	
	3	ф4В I	6240	2	0.62	1.24	
	4	ф4В I	4940	4	0.49	1.96	
	5	ф4В I	1410	2	0.14	0.28	
	6	ф4В I	380	4	0.038	0.15	11.96
С-2	1	ф5В I	1420	34	0.22	7.44	
	2	ф5В I	250	12	0.038	0.46	
	5	ф4В I	1410	2	0.14	0.28	
	6	ф4В I	380	4	0.038	0.15	
	7	ф4В I	5940	2	0.59	1.18	
	8	ф4В I	4640	4	0.46	1.84	11.35
С-3	1	ф5В I	1420	14	0.22	3.06	
	2	ф5В I	250	12	0.038	0.46	
	5	ф4В I	1410	2	0.14	0.28	
	6	ф4В I	380	4	0.038	0.15	
	9	ф4В I	2940	2	0.29	0.58	
	10	ф4В I	1640	4	0.16	0.65	5.18
С-4	11	ф5В I	320	7	0.049	0.34	
	12	ф5В I	460	2	0.07	0.14	0.48
П-1	13	ф12АI	1070	1	0.95	0.95	0.95
П-2	14	ф10АI	920	1	0.57	0.57	0.57
ОС-1	15	ф10АI	600	1	0.37	0.37	0.37
ОС-2	16	ф10АIII	1200	1	0.74	0.74	0.74
ОС-3	17	ф6АI	180	1	0.040	0.040	0.040

Т.К	Плиты ребристые железобетонные	Серия 1.242-2	
1975	Сетки С-1; С-2; С-3. Петли П-1, П-2. Отдельные стержни ОС-1, ОС-2.	Выпуск	Лист 7

Учебных зданий г. Москва

Гл. инж. пр.		В. Анощриев
Ст. инженер		В. Уваров
Проверил		Л. Шурмухина

13813 12

1

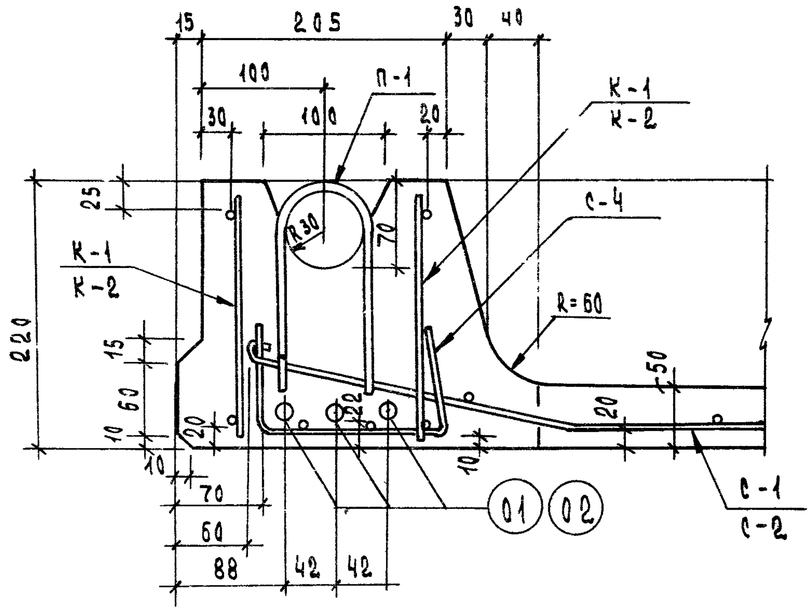

2

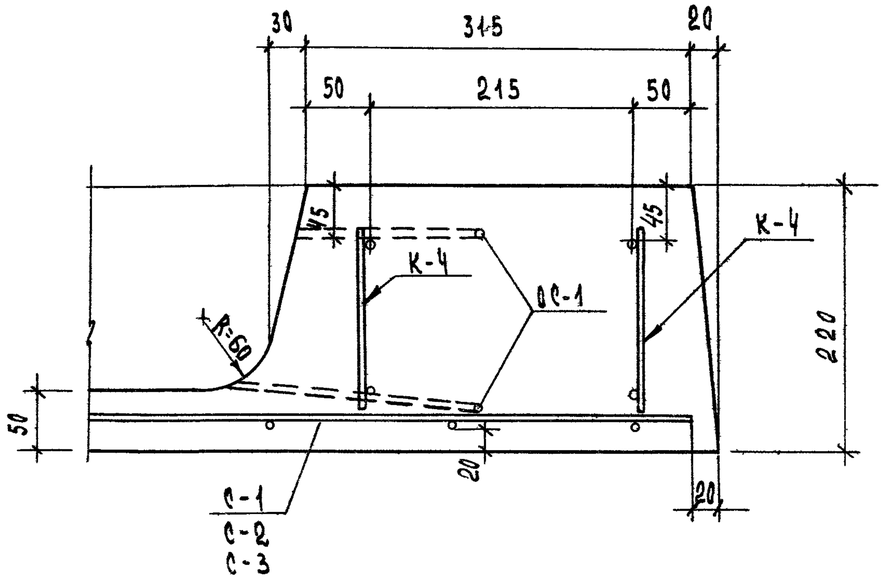

3

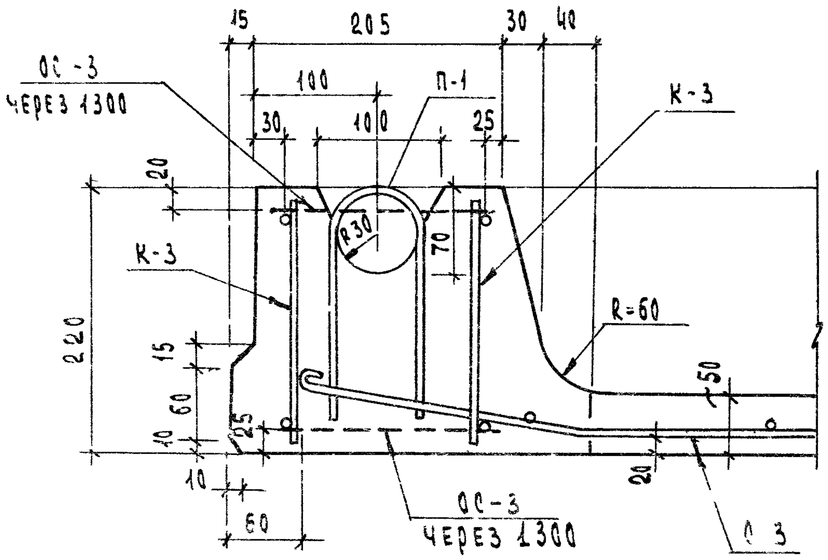

4

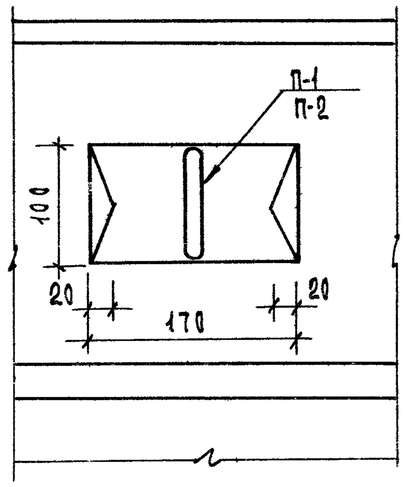

Примечание

Верхние отдельные стержни ОС-1 привязать вязальной проволокой к верхним продольным стержням каркасов К-1 и К-4 (К-2 и К-4; К-3 и К-4)
Нижние стержни ОС-1 привязать к стержням сетки С-1 (С-2; С-3)

Т к	ПЛИТЫ РЕБРИСТЫЕ ЖЕЛЕЗОБЕТОННЫЕ	СЕРИЯ 1 242-2
1375	УЗЛЫ 1 2, 3, 4	ВЫПУСК / ЛИСТ 9

Г Головьева
Н контроль
Л Шумухина
Копировал
Инженер
Проверил
Москва

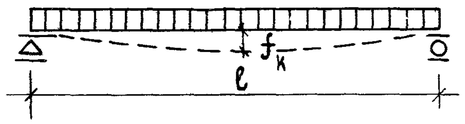

Схема опирания и загружения при испытаний

При проведений испытаний следует руководствоваться указаниями ГОСТ 8829-66.

Марка изделия	Площадь загружения при спытании см²	Проверка прочности. Вид разрушения и величина коэффициента „С". Текучесть продольной растянутой арматуры или раздробление бетона сжатой зоны одновременно с текучестью продольной растянутой арматуры С = 1,4*			Разрыв продольной арматуры или раздробление бетона сжатой зоны, или разрушение по косым трещинам до достижения текучести продольной растянутой арматурой или выдергивание арматуры и раскол бетона С=1,6**		
		Величина разрушающей нагрузки кг/м². При которой изделия признаются годными /п 2,3,2 ГОСТ/		При которой требуется повторное испытание /п 3,2,2 ГОСТ/	Величина разрушающей нагрузки кг/м². При которой изделия признаются годными /п 2.3.2 ГОСТ/		При которой требуется повторное испытание /п 3.2 2 ГОСТ/
		С учетом собственного веса изделия	За вычетом собственного веса изделия	За вычетом собственного веса изделия	С учетом собственного веса изделия	За вычетом собственного веса изделия	За вычетом собственного веса изделия.
ПРП 8 – 63 – 15	620 × 146	1429	1120	< 1120, но ≥ 950	1589	1280	< 1280, но ≥ 1090
ПРП 8 – 60 – 15	590 × 146						
ПРП 8 – 30 – 15	290 × 146	1448	1120	< 1120, но ≥ 950	1608		
ПРП 6 – 63 – 15	620 × 146	1149	840	< 840, но ≥ 714	1269	960	< 960, но ≥ 816
ПРП 6 – 60 – 15	590 × 146						

*Текучесть продольной растянутой арматуры характеризуется прогибом изделия на величину, превышающую 1/50 длины пролета /п. 3,2.1а ГОСТ/ Раздробление бетона от сжатия одновременно с текучестью продольной растянутой арматуры характеризуется прогибом в 1,5 раза и более превышающим прогиб от контрольной нагрузки по проверке жесткости с одновременным раскрытием трещин, нормальных к оси элемента на величину 1мм и более /п. 3.2.1а ГОСТ/

**Раздробление бетона от сжатия до достижения в растянутой арматуре предела текучести характеризуется прогибом изделия на величину менее, чем в 1,5 раза превышающим прогиб от контрольной нагрузки по проверке жесткости или раскрытием трещин на величину менее 1 мм. /п. 3.2 18 ГОСТ/

ТК	Плиты ребристые железобетонные	Серия 1.242-2	
1975	Данные для испытания плит ребристых. /по прочности/	Выпуск	Лист 9

Кузнецова | Копирсвая | Шурмина | Проверил | г. Москва

13813 14

При проведении испытаний следует руководствоваться указаниями ГОСТ 8829-66.

Марка изделия	Проверка жесткости																			
	Контрольная нагрузка нормативная за вычетом собственного веса изделия для случая испытания в возрасте /п 2,3,5 ГОСТ/ кг/м²					Контрольный прогиб от контрольной нагрузки f_K^{Δ} для случая испытания в возрасте /п. 2,3,5. ГОСТ/ см.					Величины измеренного прогиба см для случая испытания в возрасте /п 3 3,4, п 3,3,2 ГОСТ/									
											При которой изделия признаются годными					При которой требуются повторные испытания				
	3 суток	7 суток	14 суток	28 суток	100 суток	3 суток	7 суток	14 суток	28 суток	100 суток	3 суток	7 суток	14 суток	28 суток	100 суток	3 суток	7 суток	14 суток	28 суток	100 суток
ПРП8-63-15	744	734	720	702	670	2,432	2,404	2,369	3,081	3,027	≤ 2,675	≤2,644	≤2,606	≤3,389	≤3,330	<2,8 но ≥2,67	<2,76 но >2,64	<2,72 но ≥2,61	<3,54 но ≥3,39	<3,49 но ≥3,33
ПРП6-63-15	541	539	532	521	500	1,550	1,541	1,521	1,494	1,432	≤1,860	≤1,849	≤1,825	≤1,793	≤1,718	<2,01 но ≥1,86	<2,00 но ≥1,85	<1,98 но >1,83	<1,94 но ≥1,79	<1,86 но ≥1,72
ПРП8-60-15	728	720	710	696	670	1,797	1,769	1,746	1,717	1,673	≤2,144	≤2,123	≤2,095	≤2,060	≤2,008	<2,32 но ≥2,14	<2,30 но ≥2,12	<2,27 но ≥2,10	<2,23 но ≥2,06	<2,17 но ≥2,01
ПРП6-60-15	540	535	528	518	500	1,274	1,261	1,244	1,221	1,170	≤1,529	≤1,513	≤1,493	≤1,465	≤1,404	<1,66 но ≥1,53	<1,64 но ≥1,51	<1,62 но ≥1,49	<1,59 но ≥1,46	<1,52 но ≥1,40
ПРП8-30-15	670	670	670	670	670	0,099	0,099	0,099	0,099	0,099	≤0,119	≤0,119	≤0,119	≤0,119	≤0,119	<0,13 но ≥0,12	<0,13 но ≥0,12	<0,13 но ≥0,12	<0,13 но ≥0,12	<0,13 но ≥0,12

Т.К	Плиты ребристые железобетонные	1.242-2
1975	Данные для испытания плит ребристых /по жесткости/	Выпуск / Лист 13

Т.К. Шурмина | В. Кузнецова | Копилова | Проверил | Н. контр. | Москва