ТИПОВЫЕ КОНСТРУКЦИИ, ИЗДЕЛИЯ И УЗЛЫ ЗДАНИЙ И СООРУЖЕНИЙ

СЕРИЯ 1.232.5-9

ПАНЕЛИ НАРУЖНЫХ СТЕН ИЗ ЦЕМЕНТНОСТРУЖЕЧНЫХ ПЛИТ ДЛЯ ОБЩЕСТВЕННЫХ ЗДАНИЙ

ВЫПУСК 2

ИЗДЕЛИЯ СОЕДИНИТЕЛЬНЫЕ СТАЛЬНЫЕ

РАБОЧИЕ ЧЕРТЕЖИ

Разработаны:
ЦНИИЭП торгово-бытовых зданий
и туристских комплексов
Главный инженер института — Носков В.И
Начальник отдела — Юдицкий А.Н.

Утверждены
Государственным комитетом по
гражданскому строительству и
архитектуре при Госстрое СССР
Приказ №457 от 29.12.86г.
Введены в действие с 01.02.87г.

21965-03 2

Обозначение	Наименование	Стр.
I.232.5-9.2-000ТО	Техническое описание	2
I.232.5-9.2-0I0	Изделие соединительное МС-I	3
I.232.5-9.2-0I0 СБ	Изделие соединительное МС-I.Сборочный чертёж.	
I.232.5-9.2-0II	Пластина.	4
I.232.5-9.2-0I2	Пластина.	
I.232.5-9.2-020	Изделие соединительное МС-2.	5
I.232.5-9.2-020 СБ	Изделие соединительное МС-2.Сборочный чертёж.	
I.232.5-9.2-02I	Пластина.	6
I.232.5-9.2-030	Изделие соединительное МС-3.	
I.232.5-9.2-030 СБ	Изделие соединительное МС-3.Сборочный чертёж.	7
I.232.5-9.2-03I	Пластина.	
I.232.5-9.2-040	Изделие соединительное МС-4.	8
I.232.5-9.2-040 СБ	Изделие соединительное МС-4.Сборочный чертёж.	
I.232.5-9.2-04I	Пластина.	9
I.232.5-9.2-050	Изделие соединительное МС-5.	
I.232.5-9.2-050 СБ	Изделие соединительное МС-5.Сборочный чертёж.	I0
I.232.5-9.2-05I	Пластина.	
I.232.5-9.2-060	Изделие соединительное МС-6.	II
I.232.5-9.2-070	Изделие соединительное МС-7.	I2
I.232.5-9.2-080	Изделие соединительное МС-8.	
I.232.5-9.2-090	Изделие соединительное МС-9.	I3
I.232.5-9.2-090 СБ	Изделие соединительное МС-9.Сборочный чертёж.	
I.232.5-9.2-09I	Деталь I.	I4
I.232.5-9.2-092	Деталь 2.	
I.232.5-9.2-I00	Изделие соединительное МС-I0.	I5
I.232.5-9.2-I00 СБ	Изделие соединительное МС-I0.Сборочный чертёж.	
I.232.5-9.2-I0I	Деталь I.	I6
I.232.5-9.2-II0	Шайба.	
I.232.5-9.2-I20	Нащельник.	I7
I.232.5-9.2-I20 СБ	Нащельник.Сборочный чертёж.	

1.232.5-9.2-00

НАЧ.ОТД	ЮДИЦКИЙ		
Н.КОНТР.	ПЕЛЬТИХИНА		
ГИП	ЛЫКОВ		

Содержание

СТАДИЯ	ЛИСТ	ЛИСТОВ
Р		1

ЦНИИЭП ТОРГОВО-БЫТОВЫХ ЗДАНИЙ И ТУРИСТСКИХ КОМПЛЕКСОВ

Формат А4

Настоящий выпуск содержит рабочие чертежи стальных соединительных элементов, предназначенных для выполнения сопряжений стеновых панелей с элементами несущего каркаса.

Рабочие чертежи узлов навески панелей приведены в выпуске 0.

В конкретных проектах должна указываться марка стали соединительных элементов в зависимости от условий эксплуатации в соответствии с главой СНиП II-23-8I.

Антикоррозийную защиту соединительных элементов производить в соответствии с главой СНиП II-28-73* "Защита строительных конструкций от коррозии."

Перечень выпусков, входящих в состав серии I.232.5-9 приведён в выпуске 0.

ИНВ.№ ПОДЛ. | ПОДПИСЬ И ДАТА | ВЗАМ.ИНВ.№

1.232.5-9.2-000ТО

НАЧ.ОТД	ЮДИЦКИЙ		
Н.КОНТР.	ПЕЛЬТИХИНА		
ГИП	ЛЫКОВ		

Техническое описание

СТАДИЯ	ЛИСТ	ЛИСТОВ
Р		1

ЦНИИЭП ТОРГОВО-БЫТОВЫХ ЗДАНИЙ И ТУРИСТСКИХ КОМПЛЕКСОВ

Формат А4

Формат	Зона	Поз.	Обозначение	Наименование	Кол.	Примеч.
				Документация		
А4			1.232.5-9.2-010 СБ	Сборочный чертёж		
А4			1.232.5-9.2-000ТО	Техническое описание		
				Детали		
А4		1	1.232.5-9.2-011	Пластина ℓ=100мм	1	
А4		2	1.232.5-9.2-012	Пластина ℓ=40мм	1	
Б4		3	013	Штырь ℓ=40мм, М12		
				Круг $\frac{В12\ ГОСТ2590-71^*}{Ст3\ ГОСТ535-79^*}$	1	0,036кг

Нач.отд.	Юдицкий		1.232.5-9.2-010			
Н.контр.	Пельтихина		Изделие соединительное МС-1	Стадия	Лист	Листов
ГИП	Лыков			Р		1
Инженер	Хохлова			ЦНИИЭП торгово-бытовых зданий и туристских комплексов		

Формат А4

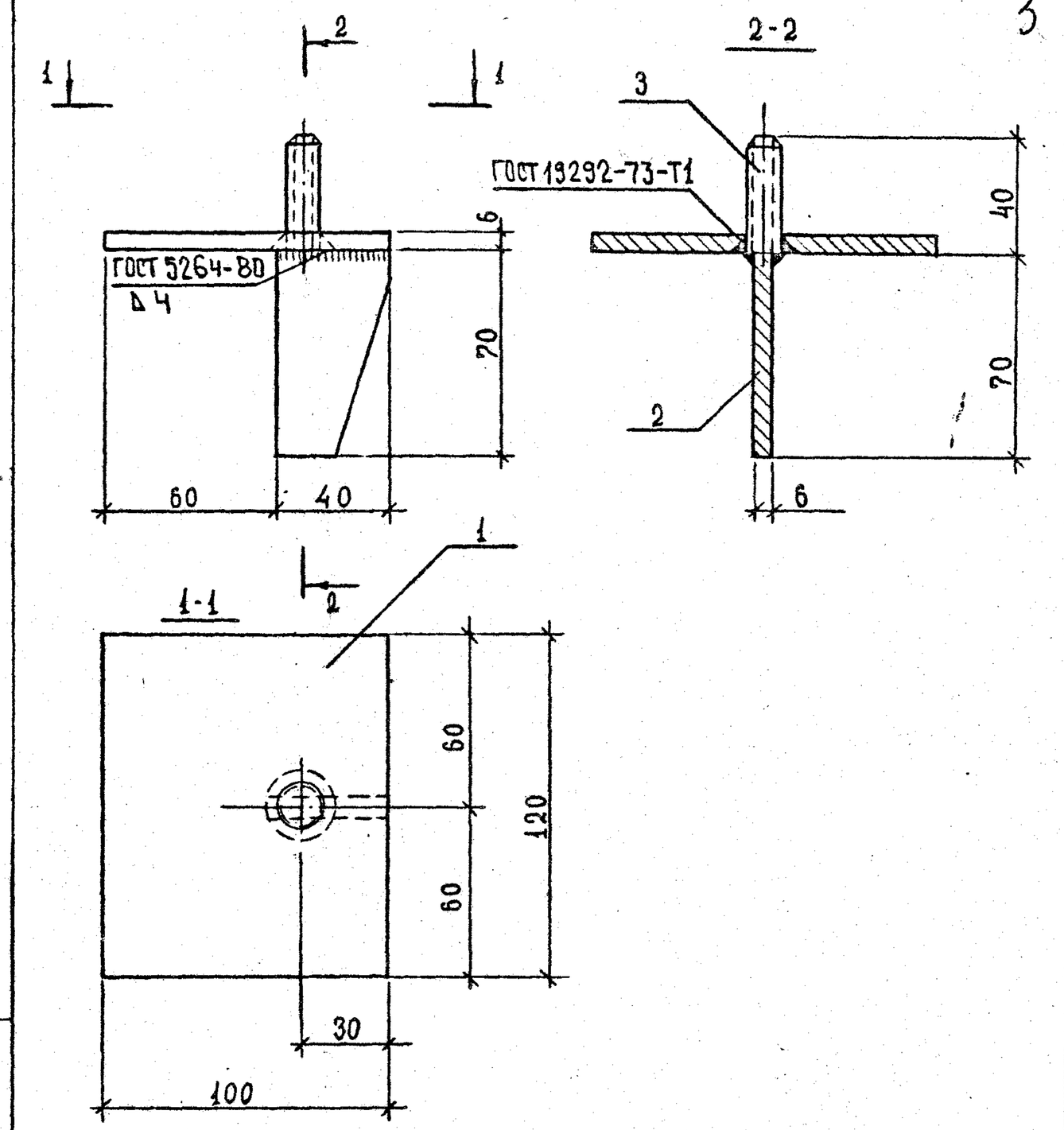

Нач.отд.	Юдицкий		1.232.5-9.2-010СБ			
Н.контр.	Пельтихина		Изделие соединительное МС-1 Сборочный чертёж	Стадия	Масса	Масштаб
ГИП	Лыков			Р	0,71	1:2
Инженер	Хохлова			Лист	Листов 1	
				ЦНИИЭП торгово-бытовых зданий и туристских комплексов		

Инв.№ подл. | Подпись и дата | Взам. инв.№

21965-03 4

Формат А4

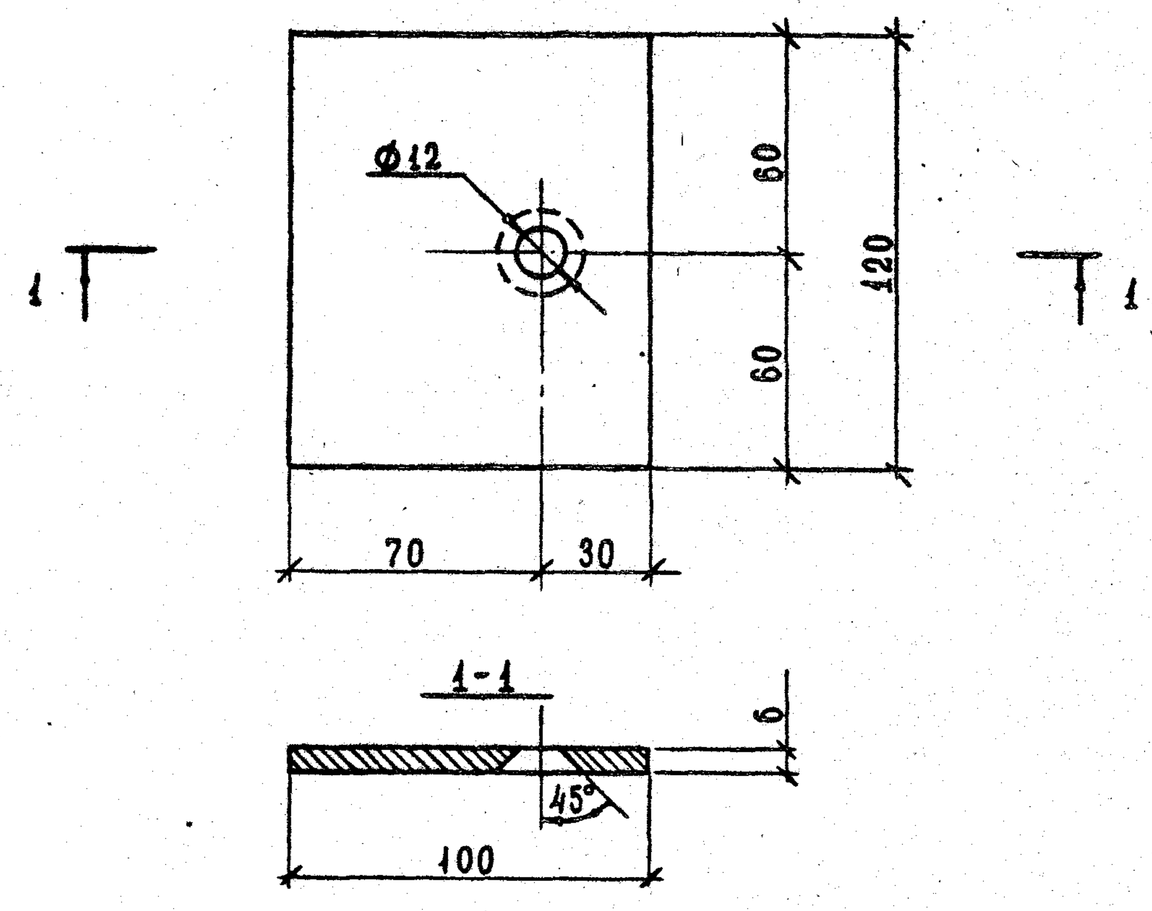

				1.232.5-9.2-011		
				ПЛАСТИНА	СТАДИЯ: Р	МАССА: 0,56 / МАСШТАБ: 1:2
НАЧ.ОТД.	ЮДИЦКИЙ				ЛИСТ	ЛИСТОВ 1
Н.КОНТР.	ПЕЛЬТИХИНА			ПОЛОСА 6×120 ГОСТ 103-76* / ВСт3 ГОСТ 535-79*	ЦНИИЭП ТОРГОВО-БЫТОВЫХ ЗДАНИЙ И ТУРИСТСКИХ КОМПЛЕКСОВ	
ГИП	ЛЫКОВ					
ИНЖЕНЕР	ХОХЛОВА					

Формат А4

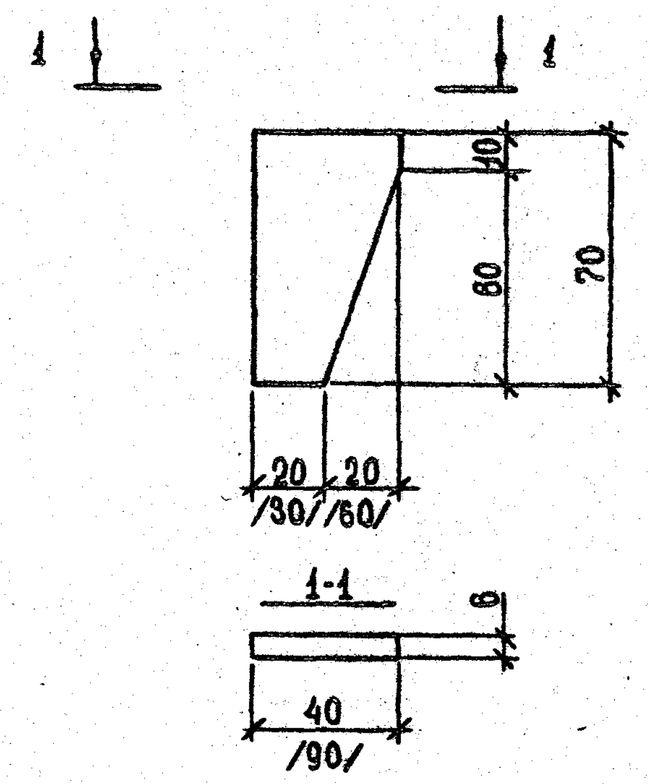

Размеры в скобках относятся к изделию соединительному МС-2.

Инв.№ подл. | Подпись и дата | Взам. инв.№

				1.232.5-9.2-012		
				ПЛАСТИНА	СТАДИЯ: Р	МАССА: 0,11 /0,26/ / МАСШТАБ: 1:2
НАЧ.ОТД.	ЮДИЦКИЙ				ЛИСТ	ЛИСТОВ 1
Н.КОНТР.	ПЕЛЬТИХИНА			ПОЛОСА 6×70 ГОСТ 103-76* / ВСт3пс ГОСТ 535-79*	ЦНИИЭП ТОРГОВО-БЫТОВЫХ ЗДАНИЙ И ТУРИСТСКИХ КОМПЛЕКСОВ	
ГИП	ЛЫКОВ					
ИНЖЕНЕР	ХОХЛОВА					

Формат А4

Формат	Зона	Поз.	Обозначение	Наименование	Кол.	Примеч.
				Документация		
А4			1.232.5-9.2-020 СБ	Сборочный чертёж		
А4			1.232.5-9.2-000 ТО	Техническое описание		
				Детали		
А4		1	1.232.5-9.2-021	Пластина ℓ = 80 мм	1	
А4		2	1.232.5-9.2-022	Пластина ℓ = 90 мм	1	
Б4		3	013	Штырь ℓ = 40 мм, М 12		
				Круг $\frac{В12\ ГОСТ\ 2590-71^*}{Ст3\ ГОСТ\ 535-79^*}$	1	0,036 кг

1.232.5-9.2-020

Нач.отд.	Юдицкий		
Н.контр.	Пельтихина		
ГИП	Лыков		
Инженер	Хохлова		

Изделие соединительное МС-2

Стадия	Лист	Листов
Р		1

ЦНИИЭП торгово-бытовых зданий и туристских комплексов

Формат А4

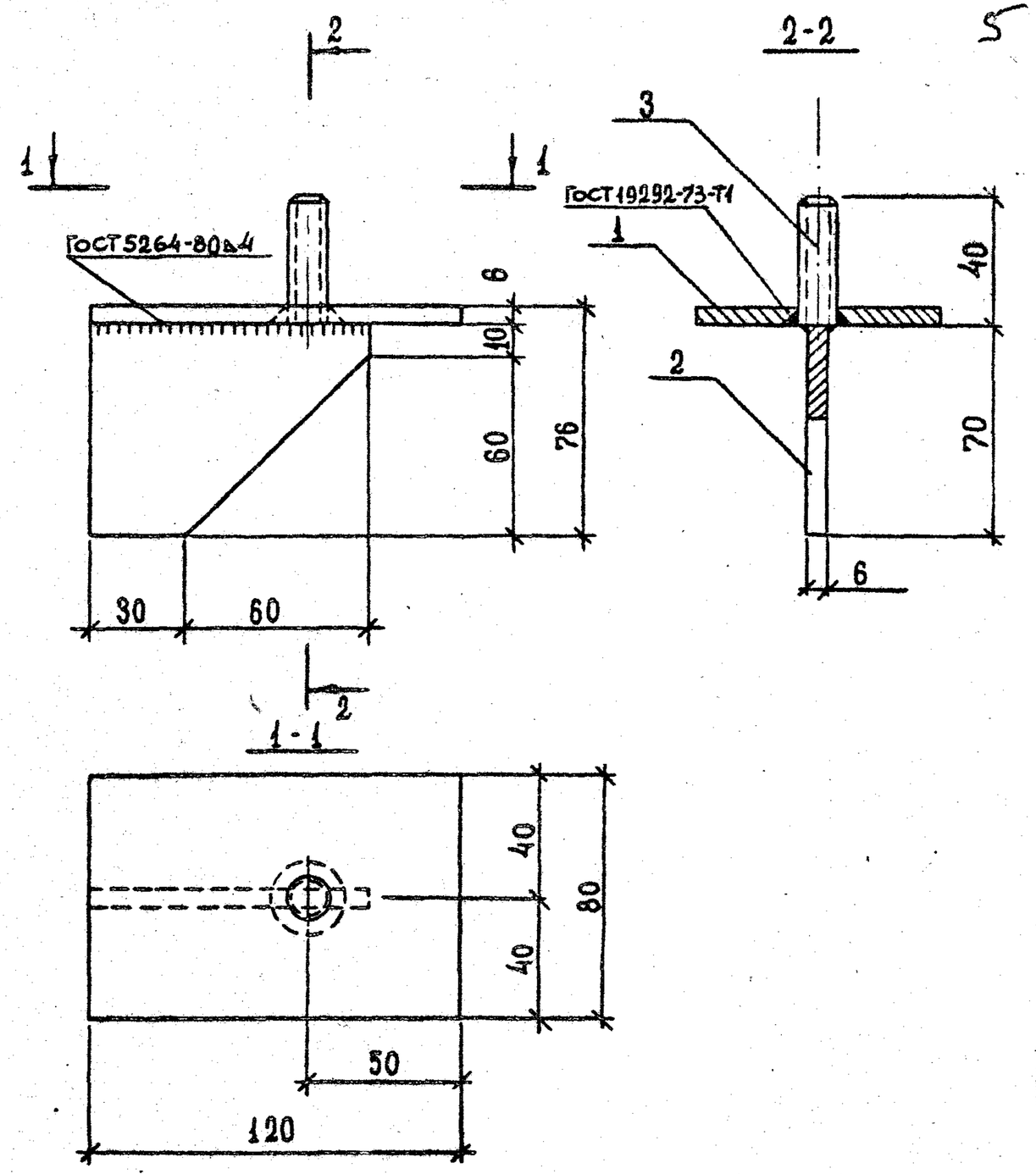

1.232.5-9.2-020СБ

Нач.отд.	Юдицкий		
Н.контр.	Пельтихина		
ГИП	Лыков		
Инженер	Хохлова		

Изделие соединительное МС-2 (Сборочный чертёж

Стадия	Масса	Масштаб
Р	0,76	1:2

Лист | Листов 1

ЦНИИЭП торгово-бытовых зданий и туристских комплексов

Инв.№ подл. | Подпись и дата | Взам.инв.№

21965-03 6

Формат А4

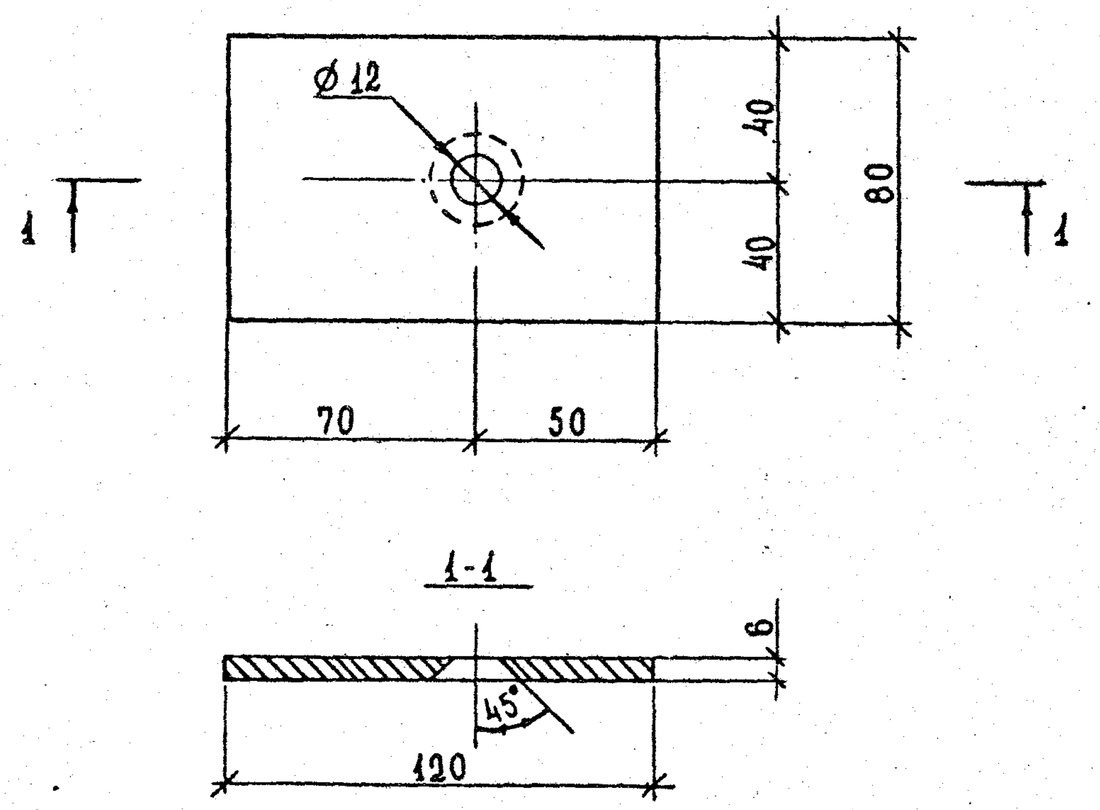

1.232.5-9.2-021				
Пластина	Стадия	Масса	Масштаб	
	Р	0,45	1:2	
	Лист	Листов 1		
Нач.отд. Юдицкий				
Н.контр. Пельтихина	Полоса 6×120 ГОСТ 103-76* / ВСТ3пс ГОСТ 535-79	ЦНИИЭП торгово-бытовых зданий и туристских комплексов		
ГИП Лыков				
Инженер Хохлова				

Формат А4

Формат	Зона	Поз.	Обозначение	Наименование	Кол.	Примеч.
				Документация		
А4			1.232.5-9.2-030 СБ	Сборочный чертёж		
А4			1.232.5-9.2-000 ТО	Техническое описание		
				Детали		
А4		1	1.232.5-9.2-031	Пластина ℓ=170 мм	1	
А4		2	1.232.5-9.2-012	Пластина ℓ=90 мм	1	
Б4		3	013	Штырь ℓ=40 мм, М12		
				Круг $\frac{В12\ ГОСТ\ 2590-71^*}{Ст3\ ГОСТ\ 535-79^*}$	1	0,036 кг

Инв.№ подл. | Подпись и дата | Взам.инв.№

1.232.5-9.2-030				
Изделие соединительное МС-3	Стадия	Лист	Листов	
	Р		1	
Нач.отд. Юдицкий	ЦНИИЭП торгово-бытовых зданий и туристских комплексов			
Н.контр. Пельтихина				
ГИП Лыков				
Инженер Хохлова				

21965-03 7

Формат А4

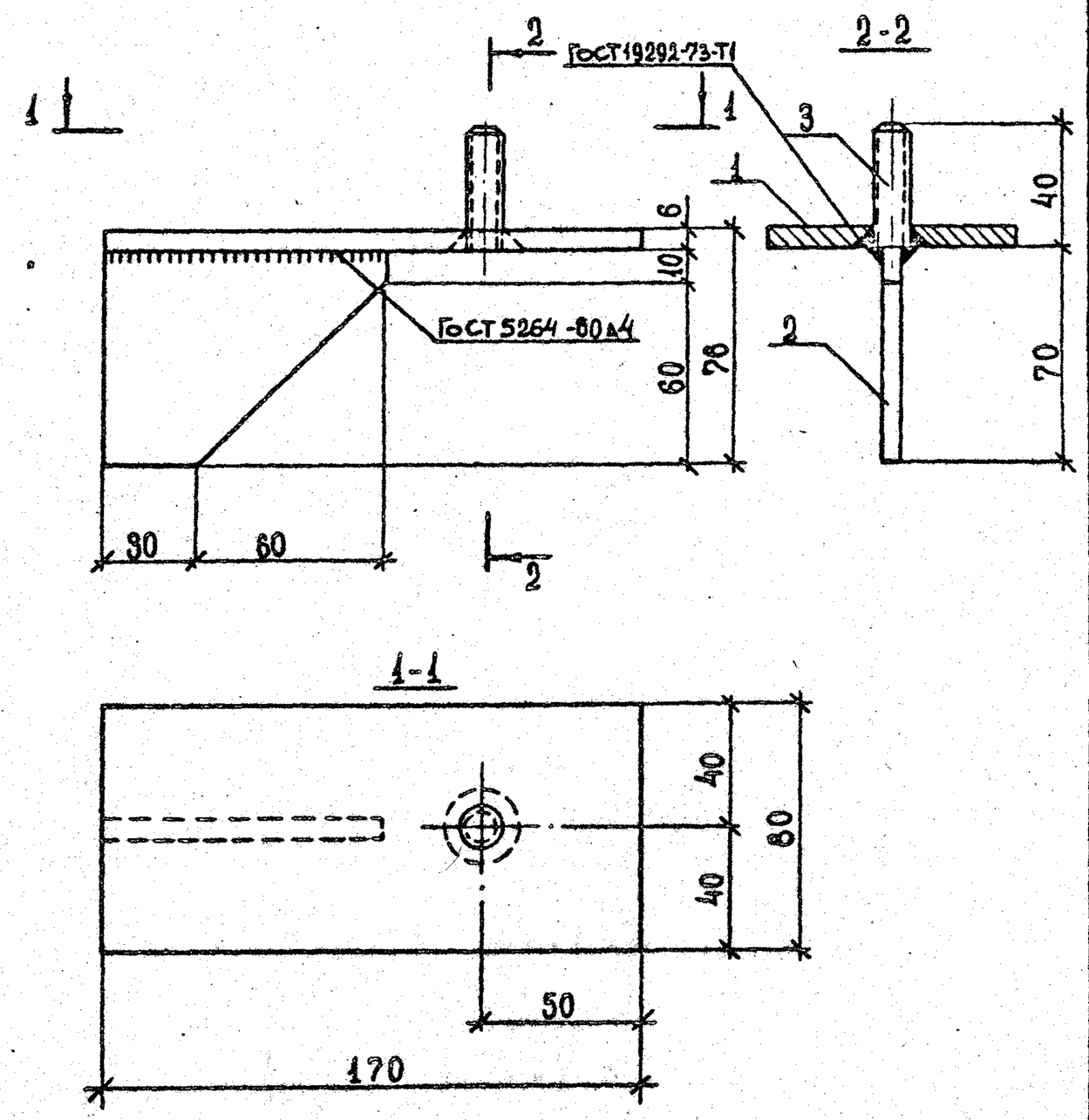

				1.232.5-9.2-030СБ		
				Изделие соединительное МС-3 Сборочный чертёж.	Стадия: Р; Масса: 0,93; Масштаб: 1:2	
					Лист; Листов 1	
Нач.отд.	Юдицкий				ЦНИИЭП торгово-бытовых зданий и туристских комплексов	
Н.контр.	Пельтихина					
ГИП	Лыков					
Инженер	Хохлова					

Формат А4

Инв.№ подл. | Подпись и дата | Взам. инв.№

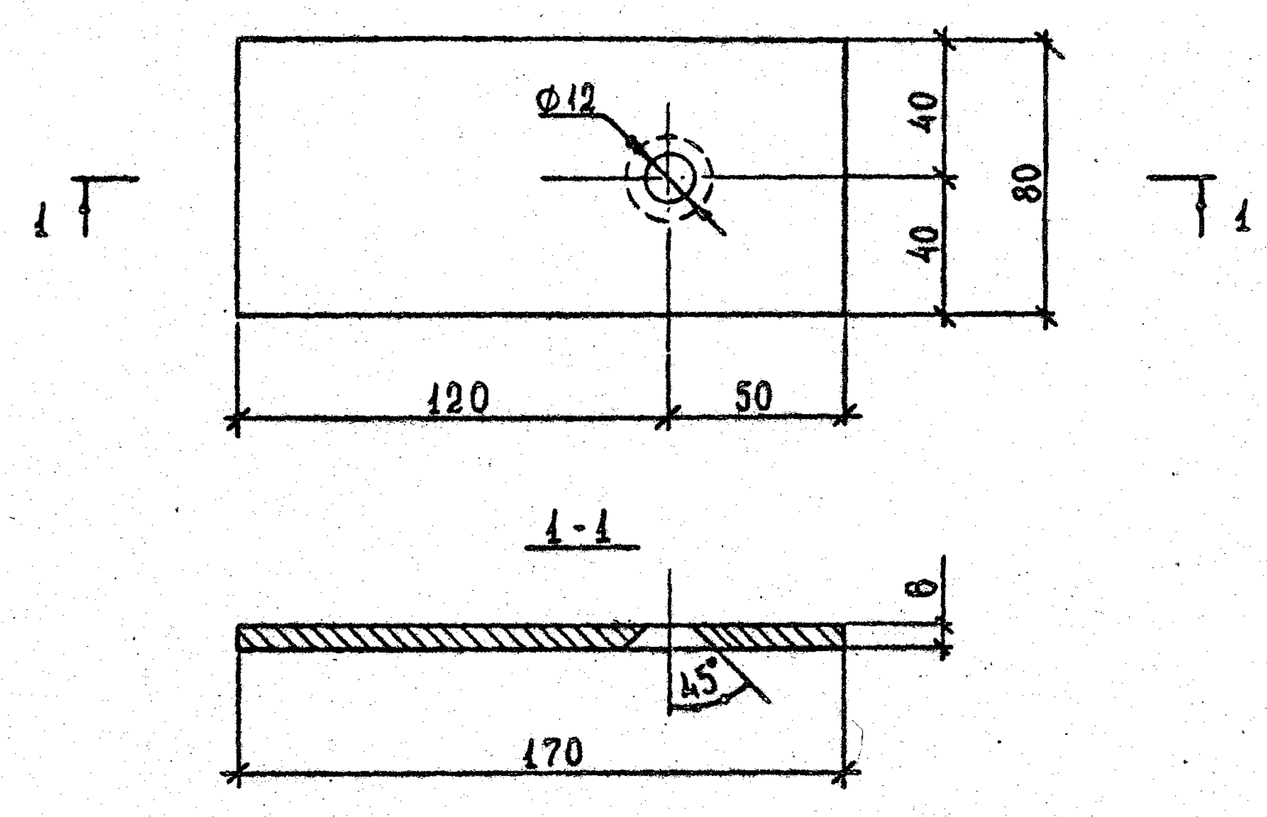

				1.232.5-9.2-031		
				Пластина	Стадия: Р; Масса: 0,64; Масштаб: 1:2	
					Лист; Листов 1	
Нач.отд.	Юдицкий			Полоса 6×80 ГОСТ 103-76* / ВСТ 3пс по ГОСТ 535-79*	ЦНИИЭП торгово-бытовых зданий и туристских комплексов	
Н.контр.	Пельтихина					
ГИП	Лыков					
Инженер	Хохлова					

21965-03 8

Формат А4

Формат	Зона	Поз.	Обозначение	Наименование	Кол.	Примеч.
				Документация		
А4			1.232.5-9.2-040СБ	Сборочный чертёж		
А4			1.232.5-9.2-000ТО	Техническое описание		
				Детали		
А4		1	1.232.5-9.2-041	Пластина ℓ=200мм	1	
Б4		2	042	Штырь ℓ=46мм, М12		
				Круг $\frac{В12\ ГОСТ\ 2590-71*}{Ст3\ ГОСТ\ 535-79*}$	1	0,04кг
Б4		3	043	Штырь ℓ=66мм, М12		
				Круг $\frac{В12\ ГОСТ\ 2590-71*}{Ст3\ ГОСТ\ 535-79*}$	1	0,06кг

1.232.5-9.2-040

Нач.отд.	Юдицкий		Изделие соединительное МС-4	Стадия	Лист	Листов
Н.контр.	Пельтихина			Р		1
ГИП	Лыков			ЦНИИЭП торгово-бытовых зданий и туристских комплексов		
Инженер	Хохлова					

Формат А4

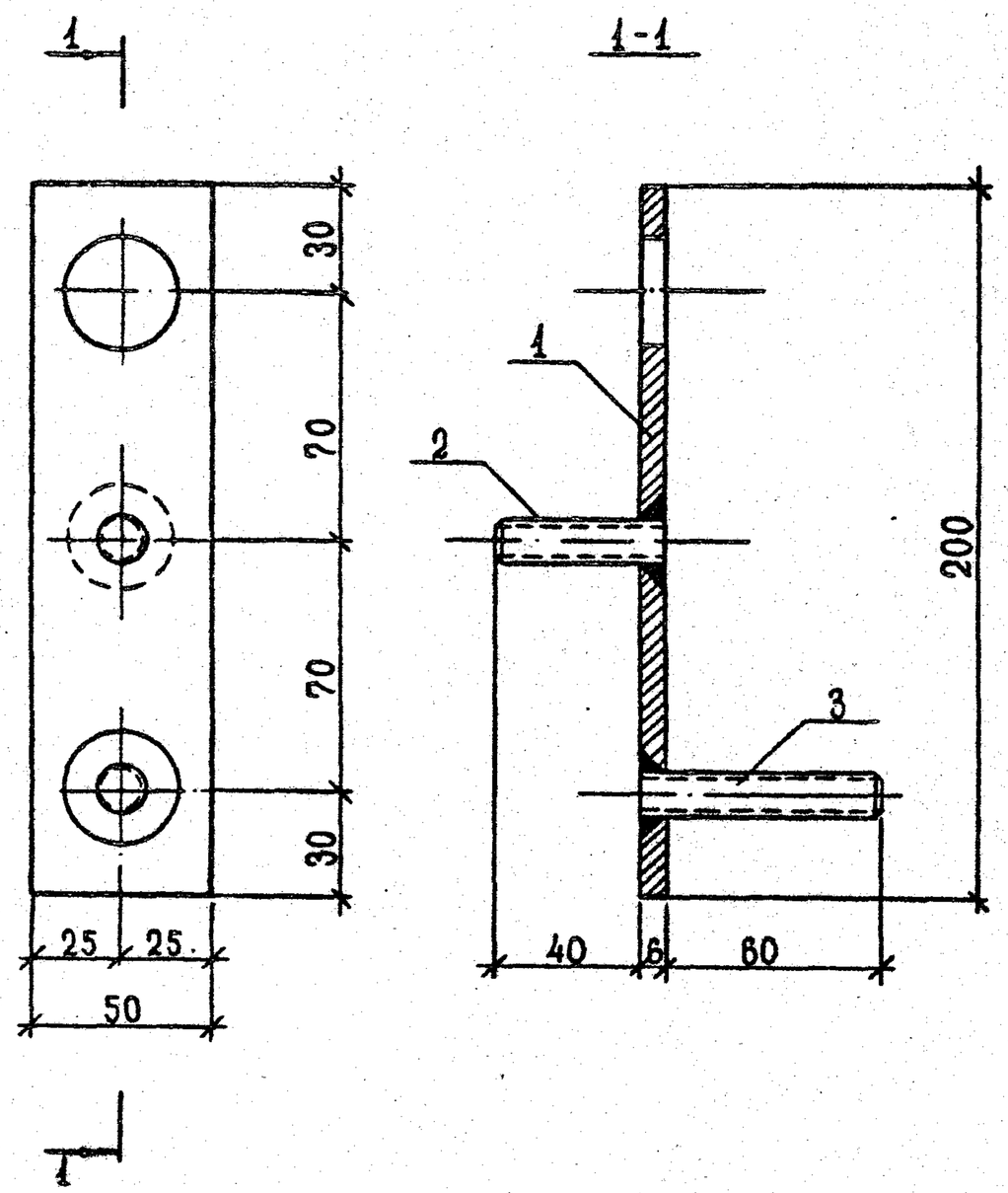

Сварные швы по ГОСТ 19292-73-Т1

Инв.№ подл. | Подпись и дата | Взам. инв.№

1.232.5-9.2-040СБ

Нач.отд.	Юдицкий		Изделие соединительное МС-4. Сборочный чертёж	Стадия	Масса	Масштаб
Н.контр.	Пельтихина			Р	0,57	1:2
ГИП	Лыков			Лист	Листов 1	
Инженер	Хохлова			ЦНИИЭП торгово-бытовых зданий и туристских комплексов		

21965-03 9

Формат А4

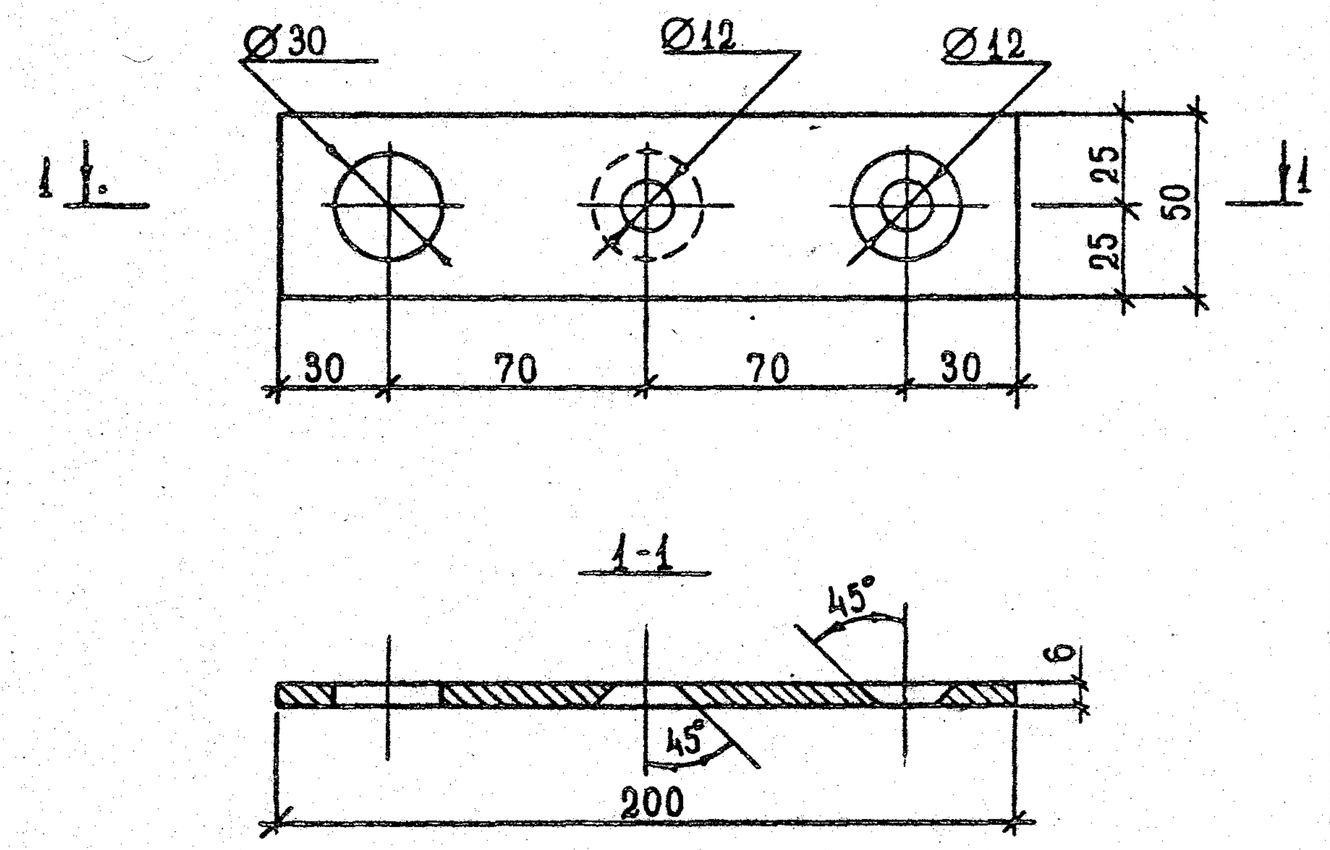

1.232.5-9.2-041			
Пластина	Стадия	Масса	Масштаб
	Р	0,47	1:2
	Лист	Листов 1	
Полоса 6×50 ГОСТ 103-76* / ВСТ ПС ГОСТ 535-79*	ЦНИИЭП торгово-бытовых зданий и туристских комплексов		

Нач. отд.	Юдицкий	
Н. контр.	Пельтихина	
ГИП	Лыков	
Инженер	Хохлова	

Формат А4

Формат	Зона	Поз.	Обозначение	Наименование	Кол.	Примеч.
				Документация		
А4			1.232.5-9.2-000ТО	Техническое описание		
А4			1.232.5-9.2-050 СБ	Сборочный чертёж		
				Детали		
А4		1	1.232.5-9.2-051	Пластина ℓ=150мм	1	
Б4		2	052	Штырь ℓ=50мм, М12		
				Круг Б12 ГОСТ 2590-71* / Ст3 ГОСТ 535-79*	1	0,044кг

1.232.5-9.2-050			
Изделие соединительное МС-5	Стадия	Лист	Листов
	Р		1
	ЦНИИЭП торгово-бытовых зданий и туристских комплексов		

Нач. отд.	Юдицкий	
Н. контр.	Пельтихина	
ГИП	Лыков	
Инженер	Хохлова	

Инв. № подл. | Подпись и дата | Взам. инв. №

21965-03 10

Формат А4

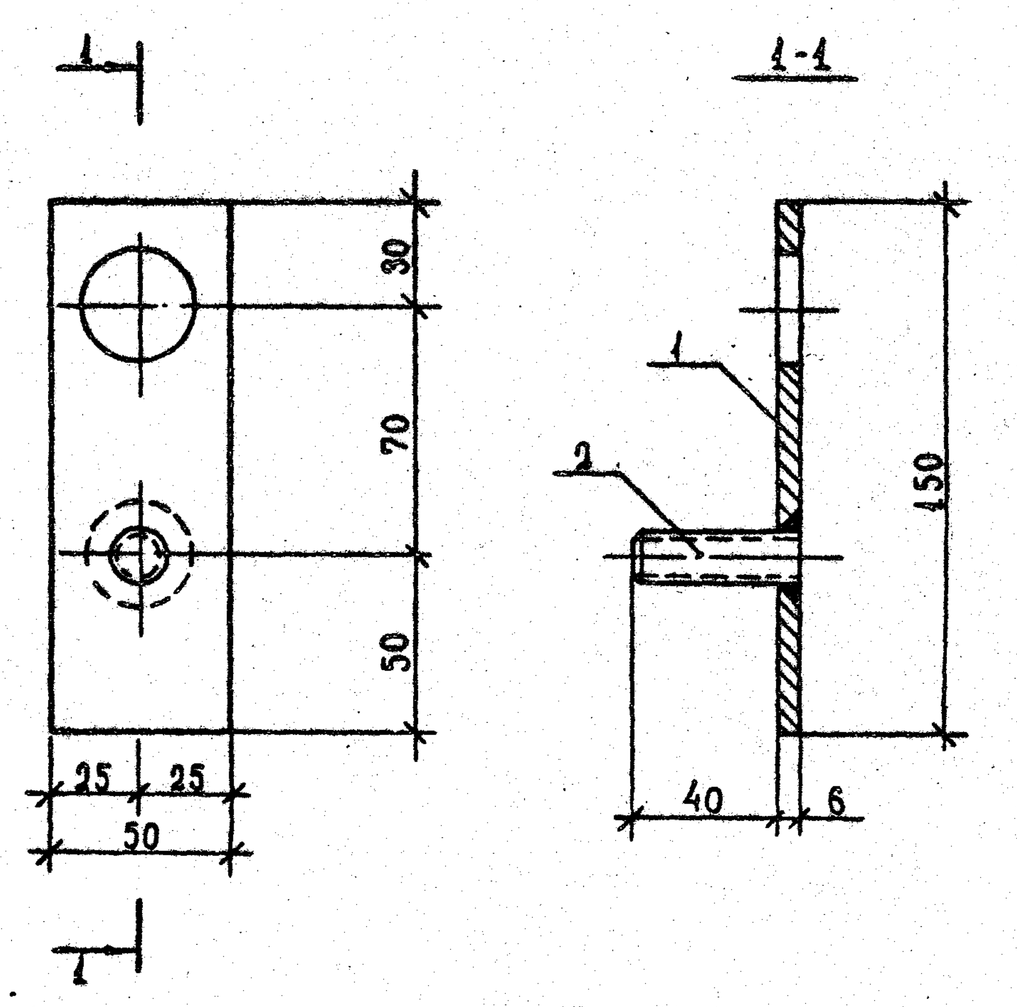

Сварные швы по ГОСТ 19292-73-Т1

				1.232.5-9.2-050СБ		
				Изделие соединительное МС-5 Сборочный чертёж	Стадия	Масса	Масштаб
					Р	0,39	1:2
Нач.отд.	Юдицкий				Лист	Листов 1
Н.контр.	Пельтихина				ЦНИИЭП торгово-бытовых зданий и туристских комплексов	
ГИП	Лыков					
Инженер	Хохлова					

Формат А4

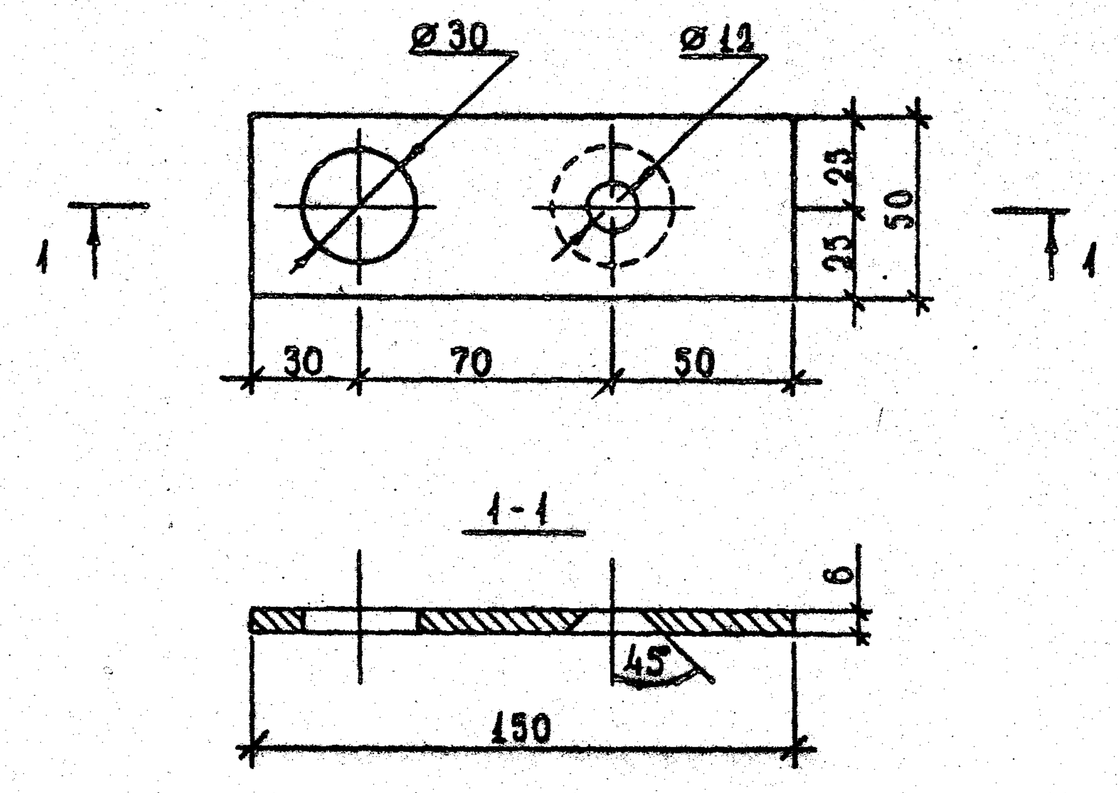

				1.232.5-9.2-051		
				Пластина	Стадия	Масса	Масштаб
					Р	0,35	1:2
Нач.отд.	Юдицкий				Лист	Листов 1
Н.контр.	Пельтихина			Полоса 6×50 ГОСТ 103-76* / ВСт.3пс ГОСТ 535-79*	ЦНИИЭП торгово-бытовых зданий и туристских комплексов	
ГИП	Лыков					
Инженер	Хохлова					

Инв.№ подл. | Подпись и дата | Взам. инв.№

21965-03 11

Формат А4

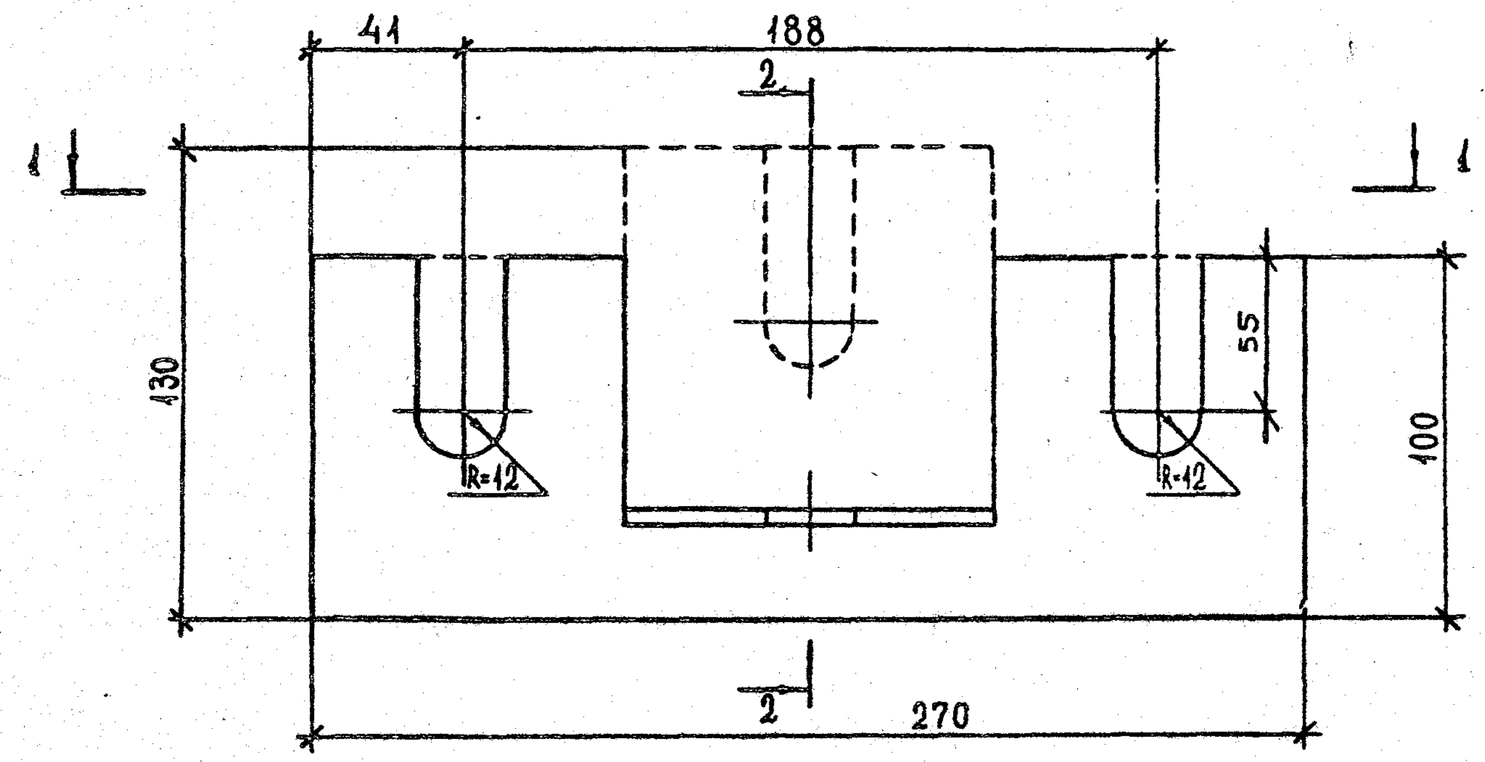

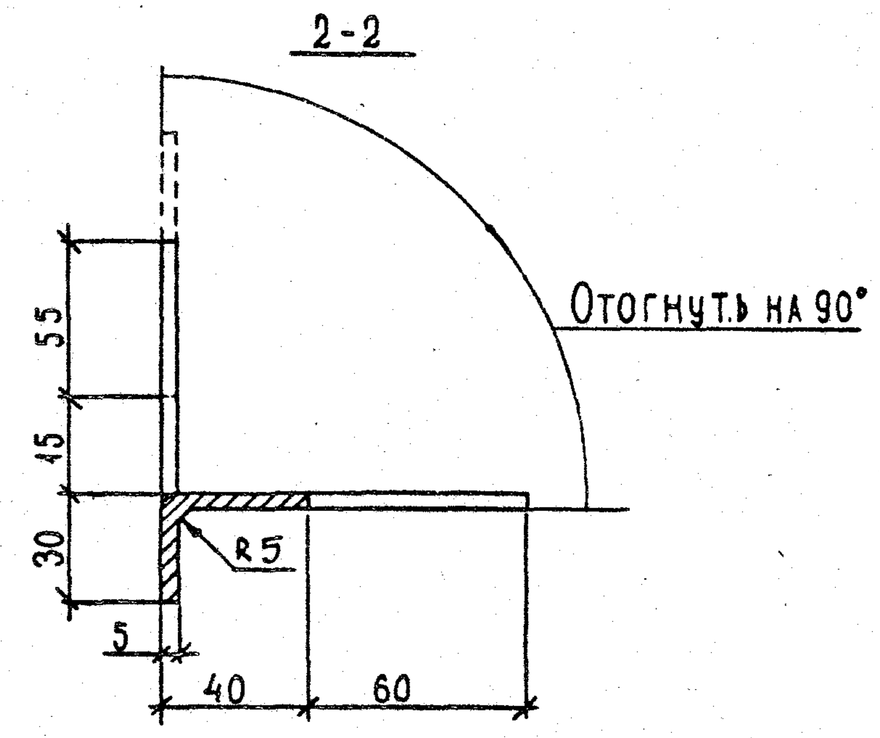

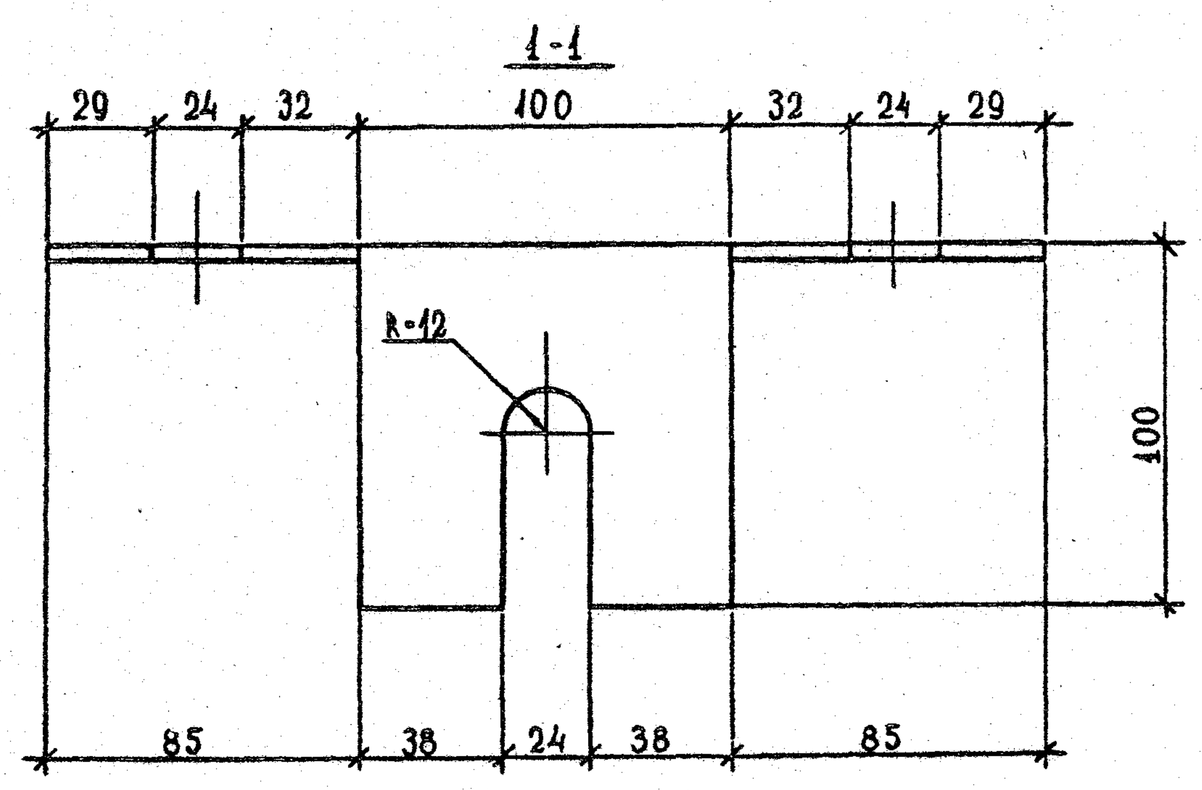

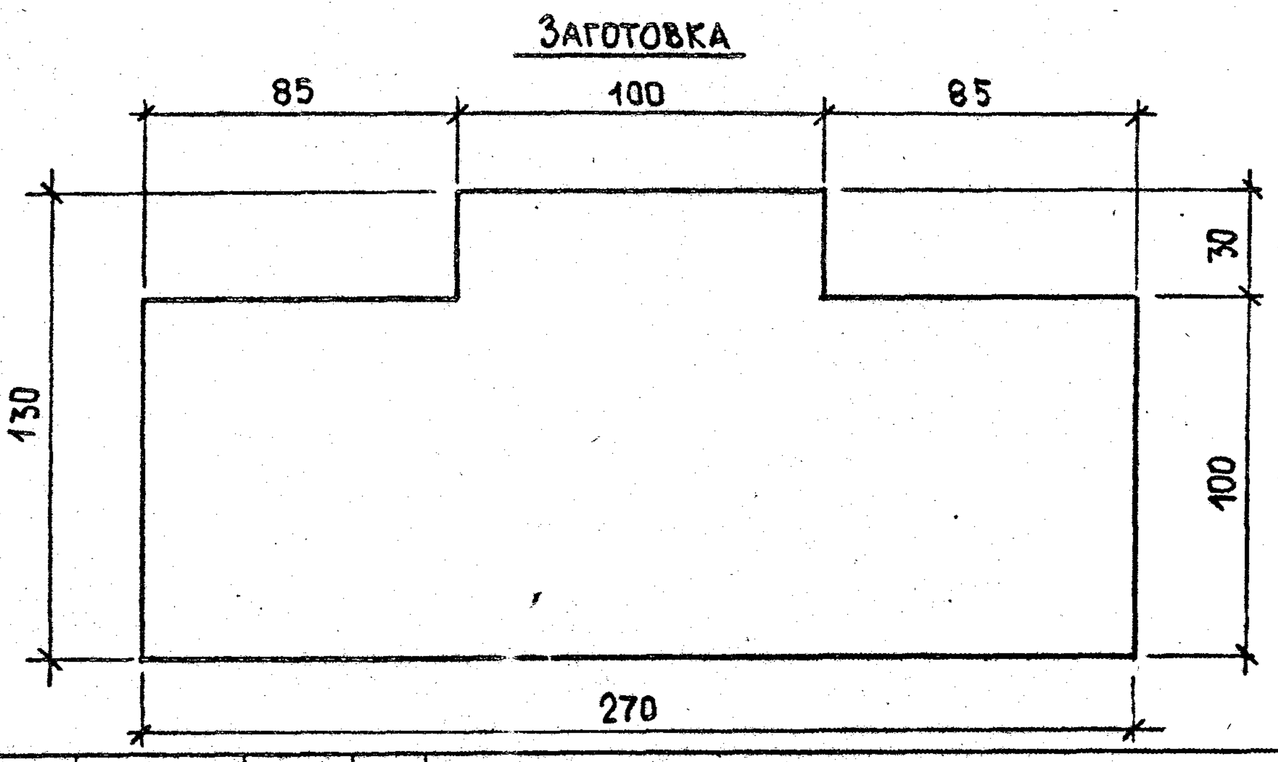

				1.232.5-9.2-060		
				Изделие соединительное МС-6	Стадия: Р	Масса: 1,14 / Масштаб: 1:2
Нач.отд.	Юдицкий				Лист	Листов 1
Н.контр.	Пельтихина			Полоса 5×130 ГОСТ 103-76* / ВСт3пс ГОСТ535-79*	ЦНИИЭП торгово-бытовых зданий и туристских комплексов	
ГИП	Лыков					
Инженер	Хохлова					

21965-03 12

Формат А3

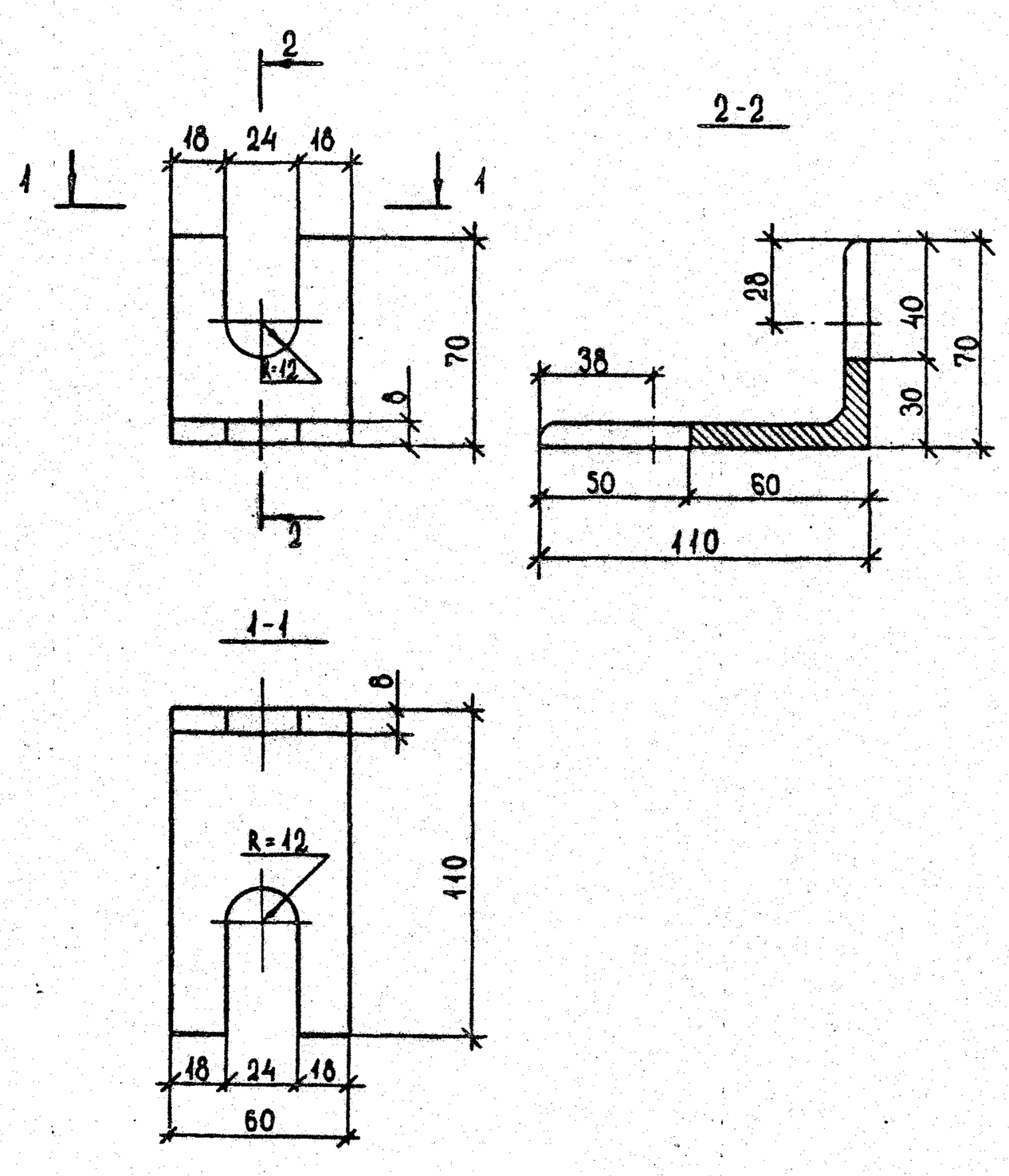

				1.232.5-9.2-070		
				Изделие соединительное МС-7	Стадия: Р; Масса: 0,52; Масштаб: 1:2	
Нач.отд.	Юдицкий				Лист; Листов 1	
Н.контр.	Пельтихина			Уголок 110×70×8 ГОСТ 8510-72* / Вст.3кп ГОСТ 535-79*	ЦНИИЭП торгово-бытовых зданий и туристских комплексов	
ГИП	Лыков					
Инженер	Хохлова					

Формат А4

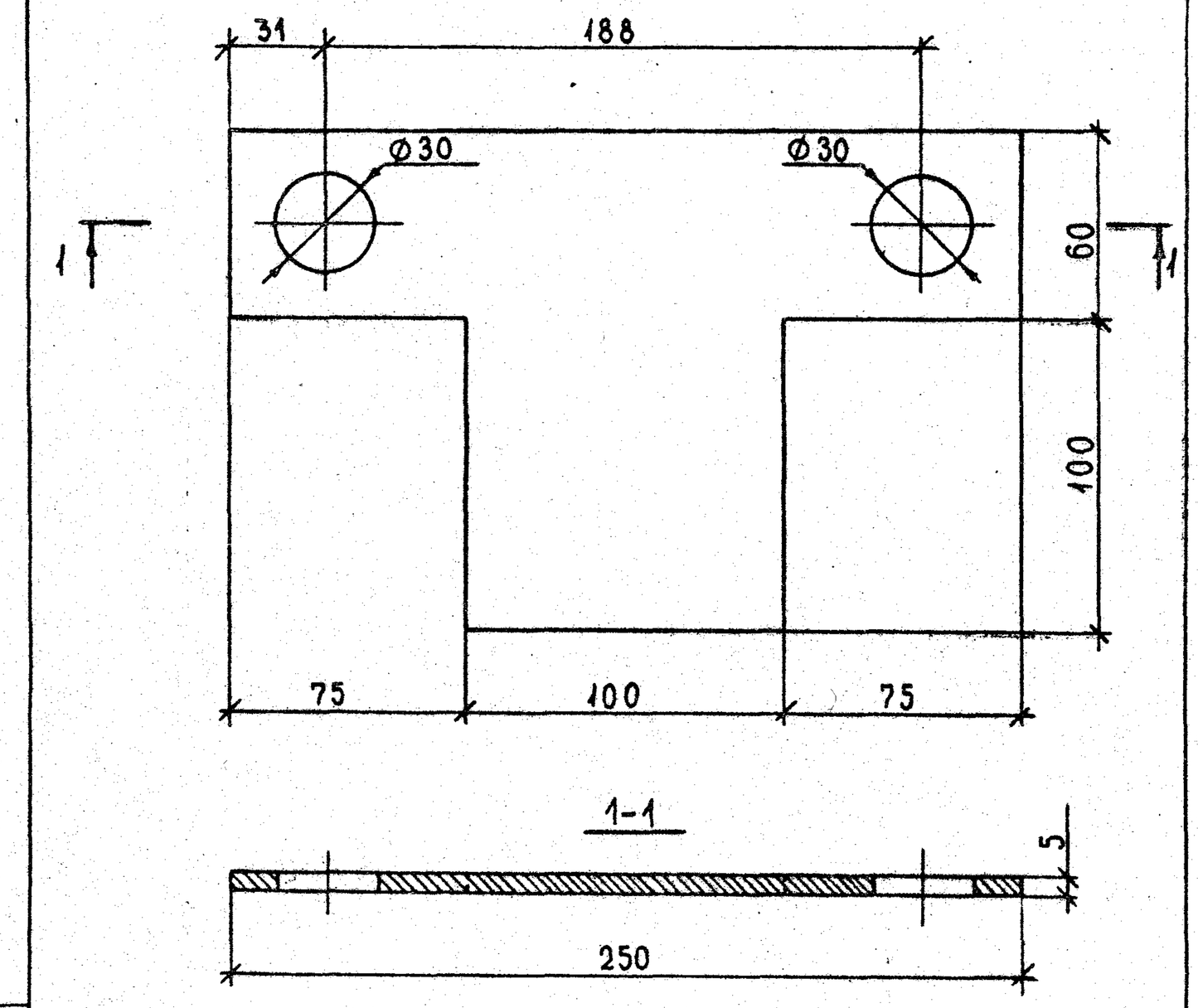

				1.232.5-9.2-080		
				Изделие соединительное МС-8	Стадия: Р; Масса: 0,99; Масштаб: 1:2	
Нач.отд.	Юдицкий				Лист; Листов 1	
Н.контр.	Пельтихина			Полоса 5×250 ГОСТ 103-76* / Вст3пс ГОСТ 535-79*	ЦНИИЭП торгово-бытовых зданий и туристских комплексов	
ГИП	Лыков					
Инженер	Хохлова					

Инв.№ подл. | Подпись и дата | Взам.инв.№

21965-03 13

Формат А4

Формат	Зона	Поз.	Обозначение	Наименование	Кол.	Примеч.
				Документация		
А4			1.232.5-9.2-090 СБ	Сборочный чертёж		
А4			1.232.5-9.2-000ТО	Техническое описание		
				Детали		
А4		1	1.232.5-9.2-091	Деталь 1	1	
А4		2	1.232.5-9.2-092	Деталь 2	1	
Б4		3	093	Полоса $\frac{5\times100\ ГОСТ\ 103\text{-}76^*}{Вст3пс\ ГОСТ\ 535\text{-}79^*}$		
				ℓ = 100 мм	1	0,39 кг

Инв. № подл. | Подпись и дата | Взам. инв. №

Нач. отд.	Юдицкий		1.232.5-9.2-090
Н. контр.	Пельтихина		Изделие соединительное МС-9
ГИП	Лыков		Стадия: Р; Лист: ; Листов: 1
Инженер	Хохлова		ЦНИИЭП торгово-бытовых зданий и туристских комплексов

Формат А4

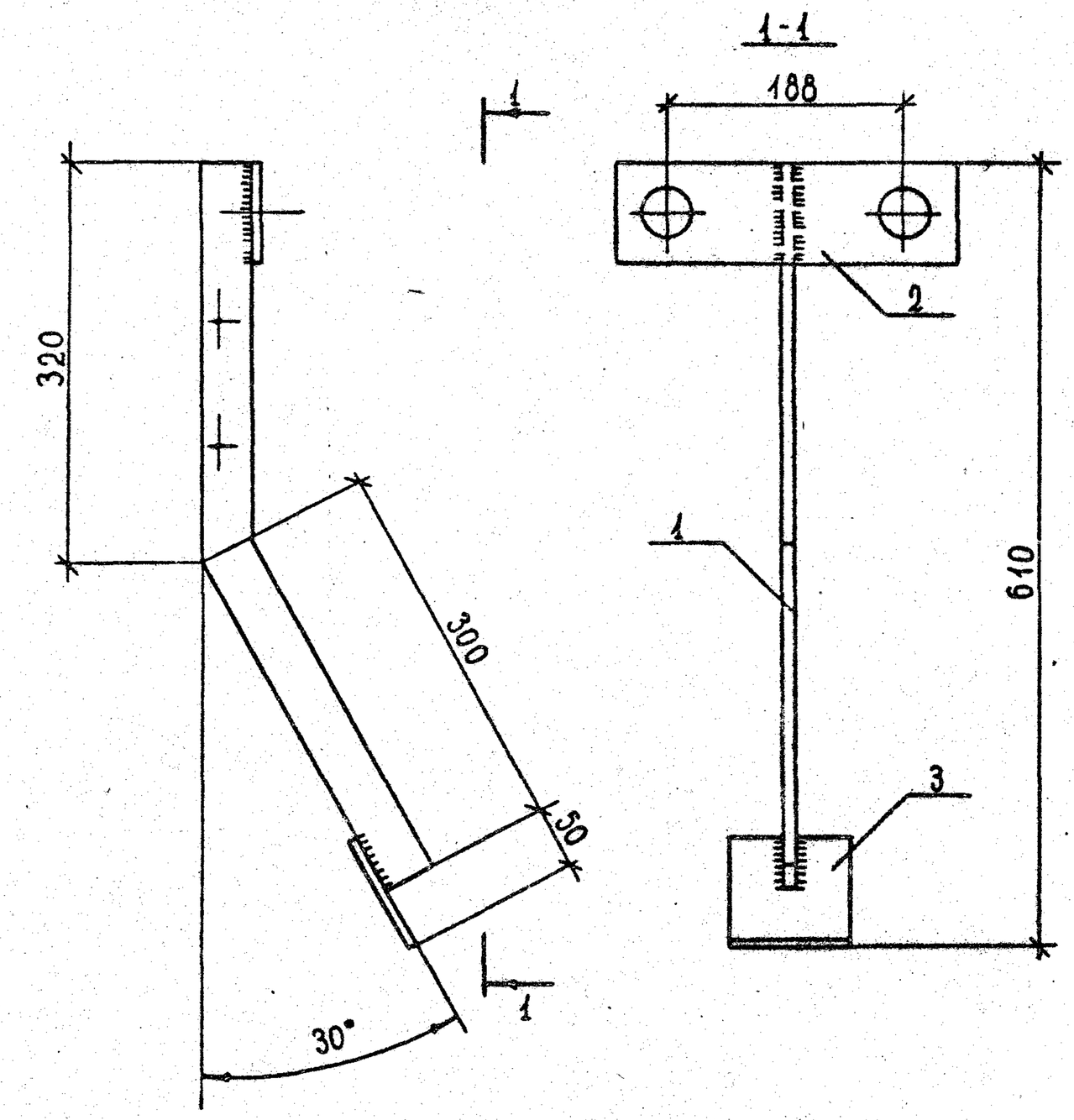

Сварные швы по ГОСТ 5264-80 ∆4

Инв. № подл. | Подпись и дата | Взам. инв. №

Нач. отд.	Юдицкий		1.232.5-9.2-090 СБ
Н. контр.	Пельтихина		Изделие соединительное МС-9 Сборочный чертёж
ГИП	Лыков		Стадия: Р; Масса: 2,15; Масштаб: 1:5; Лист: ; Листов: 1
Инженер	Хохлова		ЦНИИЭП торгово-бытовых зданий и туристских комплексов

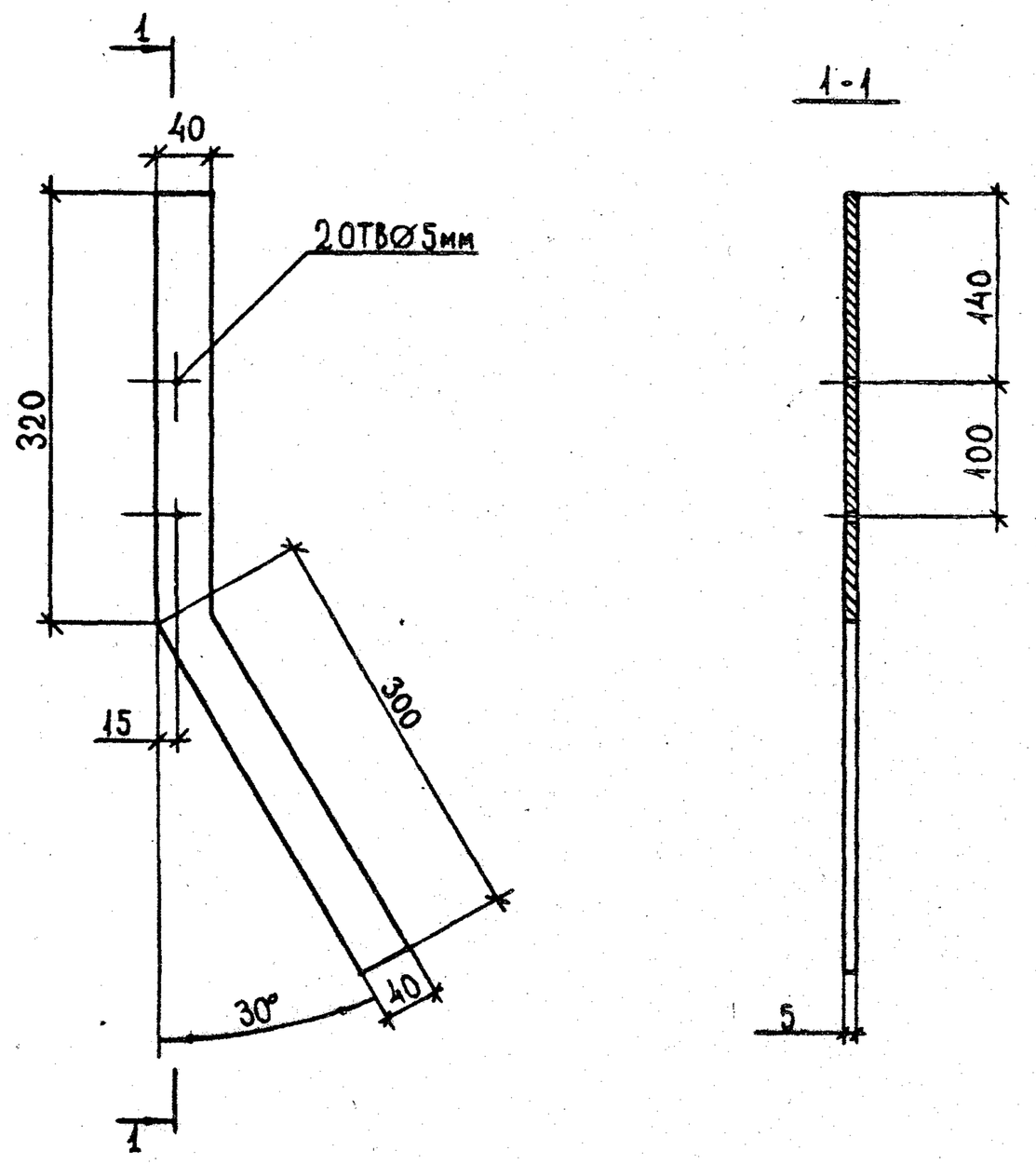

				1.232.5-9.2-091		
				Деталь 1	Стадия: Р	Масса: 0,98	Масштаб: 1:5
					Лист	Листов 1
Нач.отд.	Юдицкий			Полоса 5×40 ГОСТ 103-76* / ВСт3пс ГОСТ535-79	ЦНИИЭП торгово-бытовых зданий и туристских комплексов	
Н.контр.	Пельтихина					
ГИП	Лыков					
Инженер	Хохлова					

Формат А4

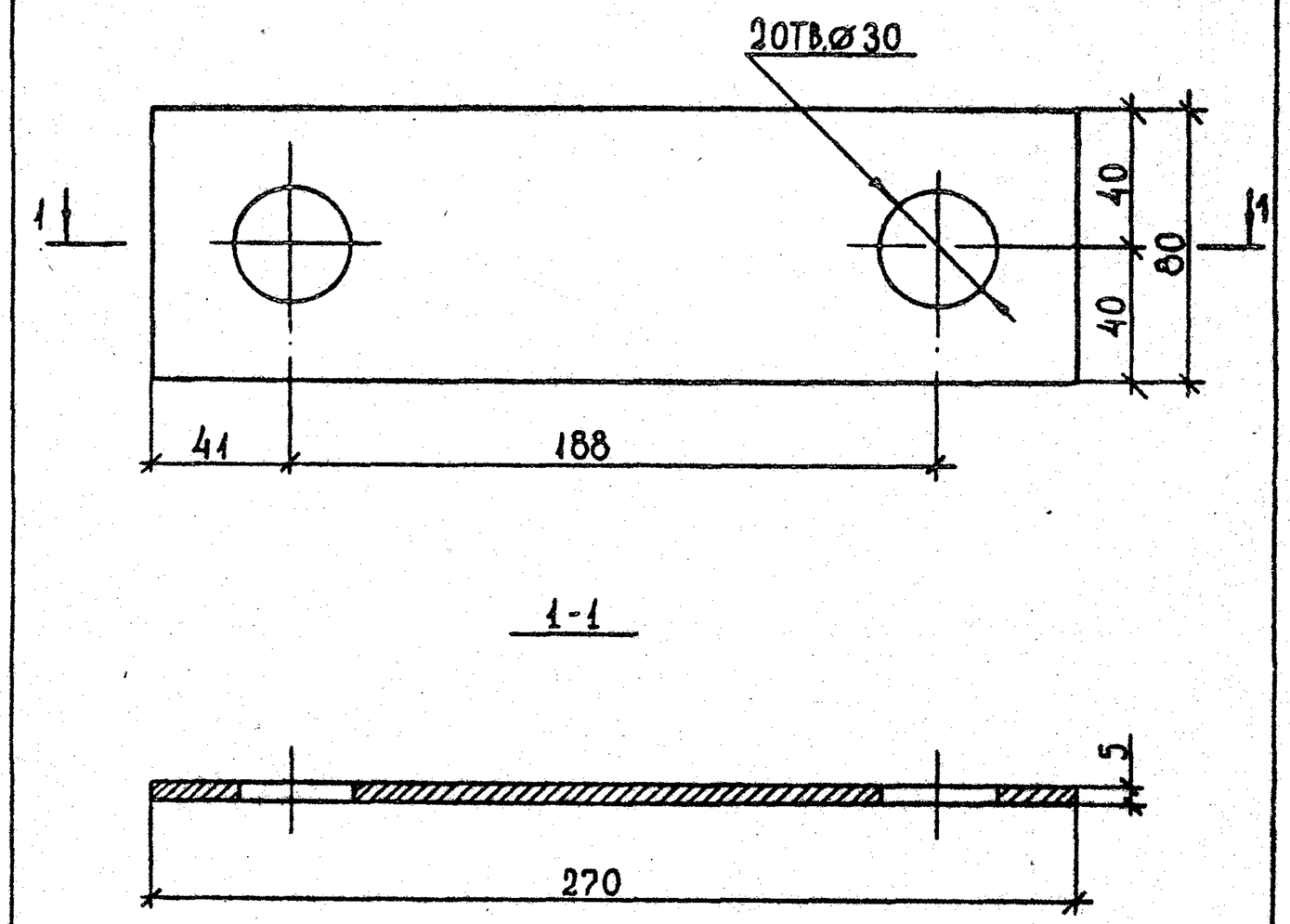

				1.232.5-9.2-092		
				Деталь 2	Стадия: Р	Масса: 0,84	Масштаб: 1:2
					Лист	Листов 1
Нач.отд.	Юдицкий			Полоса 5×80 ГОСТ 103-76* / ВСт3пс ГОСТ535-79*	ЦНИИЭП торгово-бытовых зданий и туристских комплексов	
Н.контр.	Пельтихина					
ГИП	Лыков					
Инженер	Хохлова					

Инв.№ подл. | Подпись и дата | Взам. инв.№

21965-03 15

Формат А4

Формат	Зона	Поз.	Обозначение	Наименование	Кол.	Примеч.
				Документация		
А4			1.232.5-9.2-100СБ	Сборочный чертёж		
А4			1.232.5-9.2-000ТО	Техническое описание		
				Детали		
А4		1	1.232.5-9.2-101	Деталь 1	1	
А4		2	1.232.5-9.2-092	Деталь 2	1	
Б4		3	093	Полоса $\frac{5\times100\ ГОСТ\ 103-76^*}{Вст3пс\ ГОСТ\ 535-79^*}$		
				ℓ = 100 мм	1	0,39 кг

1.232.5-9.2-100

Нач.отд.	Юдицкий		
Н.контр.	Пельтихина		
ГИП	Лыков		
Инженер	Хохлова		

Изделие
Соединительное МС-10

Стадия	Лист	Листов
Р		1

ЦНИИЭП
Торгово-бытовых зданий и туристских комплексов

Формат А4

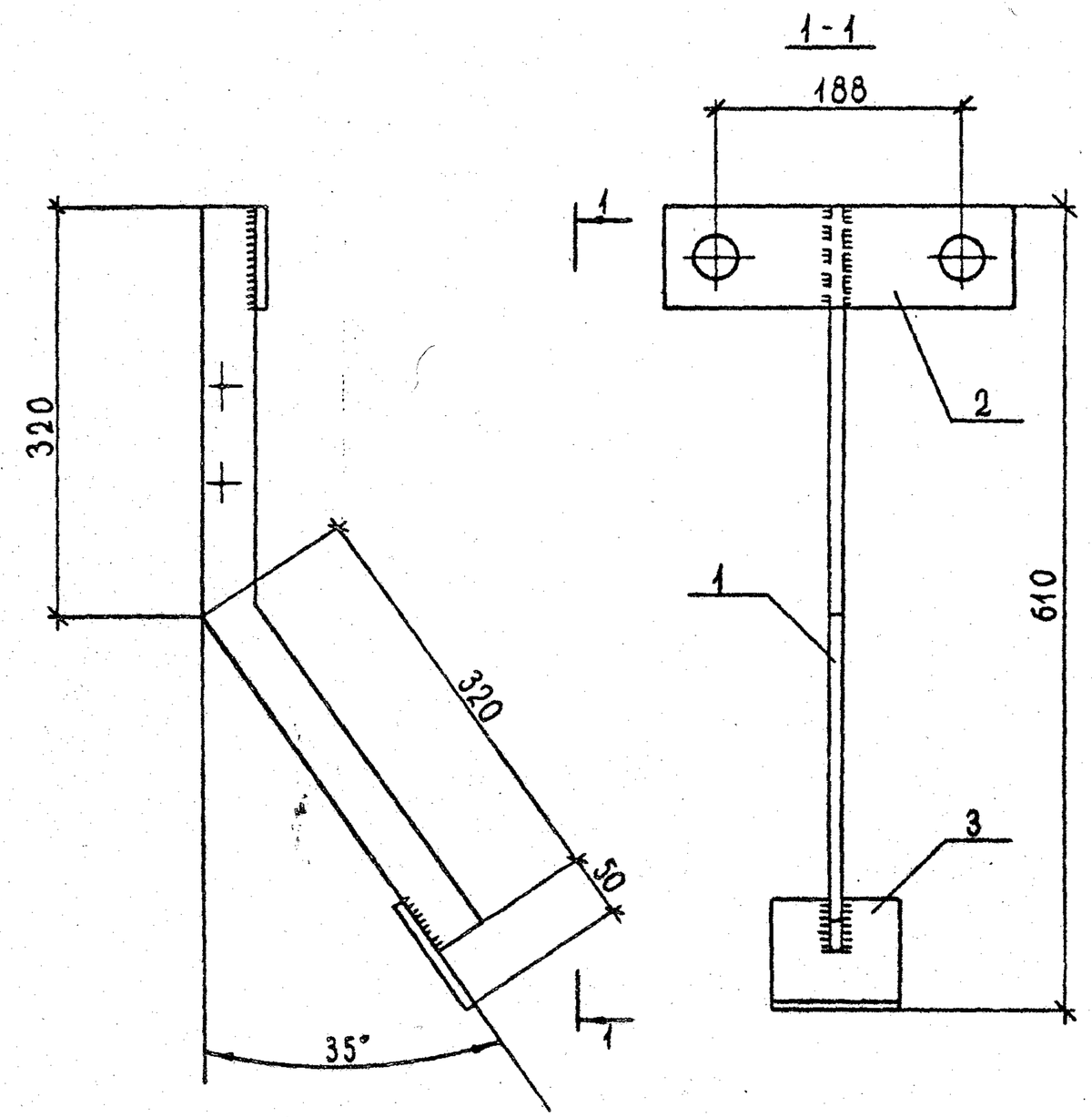

Сварные швы по ГОСТ 5264-80 ∆4

1.232.5-9.2-100СБ

Нач.отд.	Юдицкий		
Н.контр.	Пельтихина		
ГИП	Лыков		
Инженер	Хохлова		

Изделие
Соединительное МС-10
Сборочный чертёж

Стадия	Масса	Масштаб
Р	2,2	1:5

Лист | Листов 1

ЦНИИЭП
Торгово-бытовых зданий и туристских комплексов

Инв.№ подл. | Подпись и дата | Взам. инв.№

Формат А4

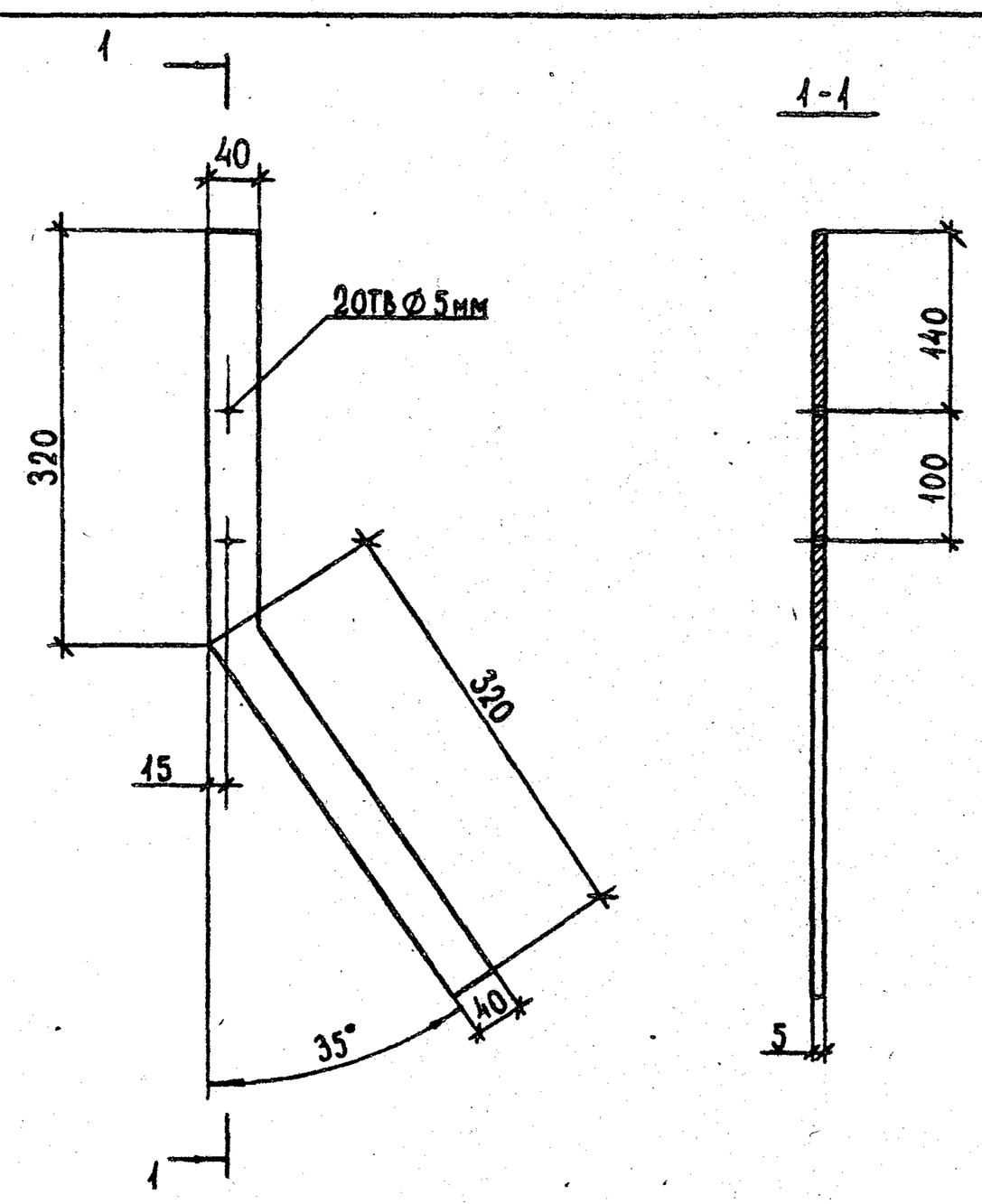

				1.232.5-9.2-101		
				Деталь 1	Стадия: Р; Масса: 1,03; Масштаб: 1:5	
					Лист; Листов 1	
Нач.отд.	Юдицкий			Полоса 5×40 ГОСТ 103-76* / ВСт3пс ГОСТ 535-79*	ЦНИИЭП торгово-бытовых зданий и туристских комплексов	
Н.контр.	Пельтихина					
ГИП	Лыков					
Инженер	Хохлова					

Формат А4

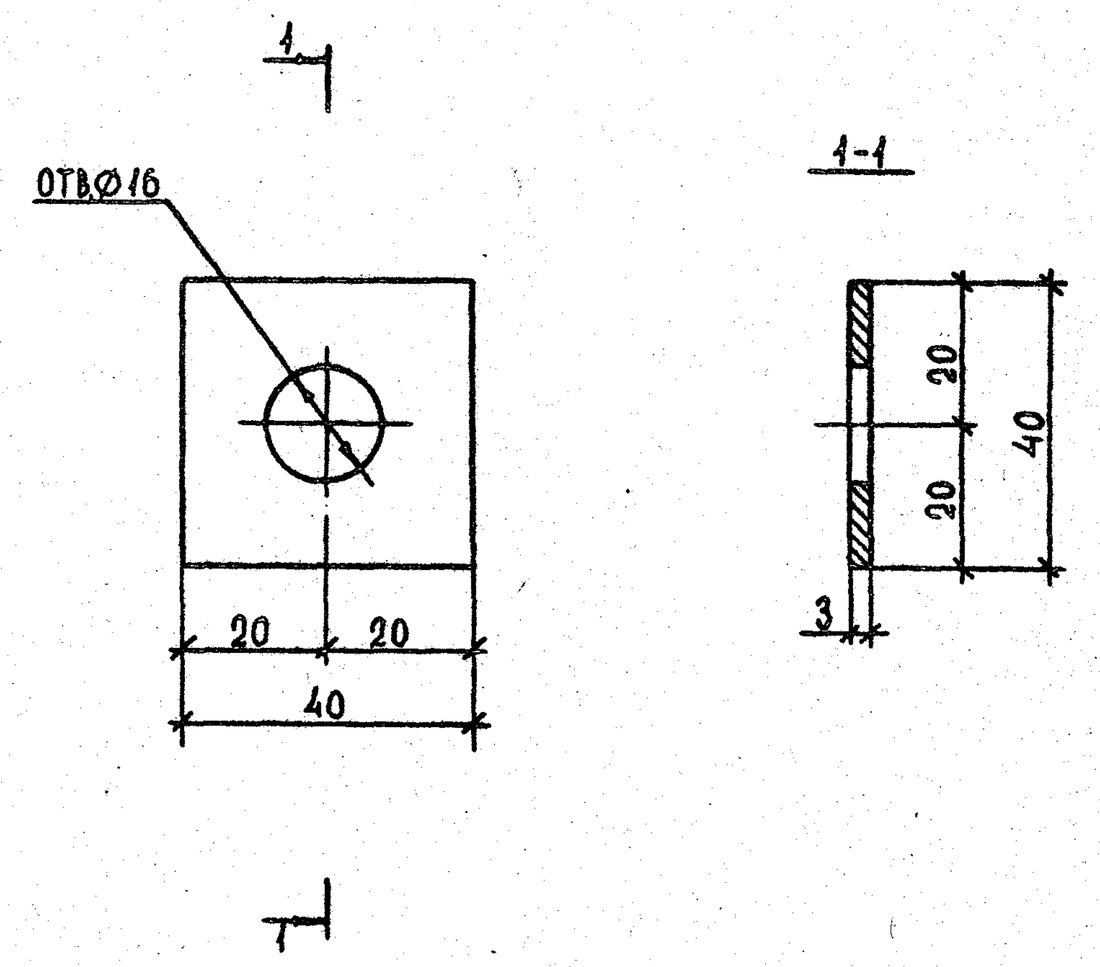

				1.232.5-9.2-110		
				Шайба	Стадия: Р; Масса: 0,033; Масштаб: 1:1	
					Лист; Листов 1	
Нач.отд.	Юдицкий			Лист Б-ПН3 ГОСТ 19903-74*	ЦНИИЭП торгово-бытовых зданий и туристских комплексов	
Н.контр.	Пельтихина					
ГИП	Лыков					
Инженер	Хохлова					

Инв.№ подл. | Подпись и дата | Взам. инв.№

21965-03 17

Формат А4

Формат	Зона	Поз.	Обозначение	Наименование	Кол.	Примеч.
				Документация		
А4			1.232.5-9.2-120СБ	Сборочный чертёж		
А4			1.232.5-9.2-000ТО	Техническое описание		
				Стандартные изделия		
		1		Шурупы оцинкованные 3×13 ГОСТ 1145-80*	0,002	кг
				Материалы		на 1 м
		2		Деревянная рейка 46×12	0,0006	м³
		3		Профиль А-582 Воронежского ЗСАК	0,44	кг

1.232.5-9.2-120

Нач.отд.	Юдицкий		
Н.контр.	Пельтихина		
ГИП	Лыков		
Инженер	Хохлова		

Нащельник

Стадия	Лист	Листов
Р		1

ЦНИИЭП торгово-бытовых зданий и туристских комплексов

Формат А4

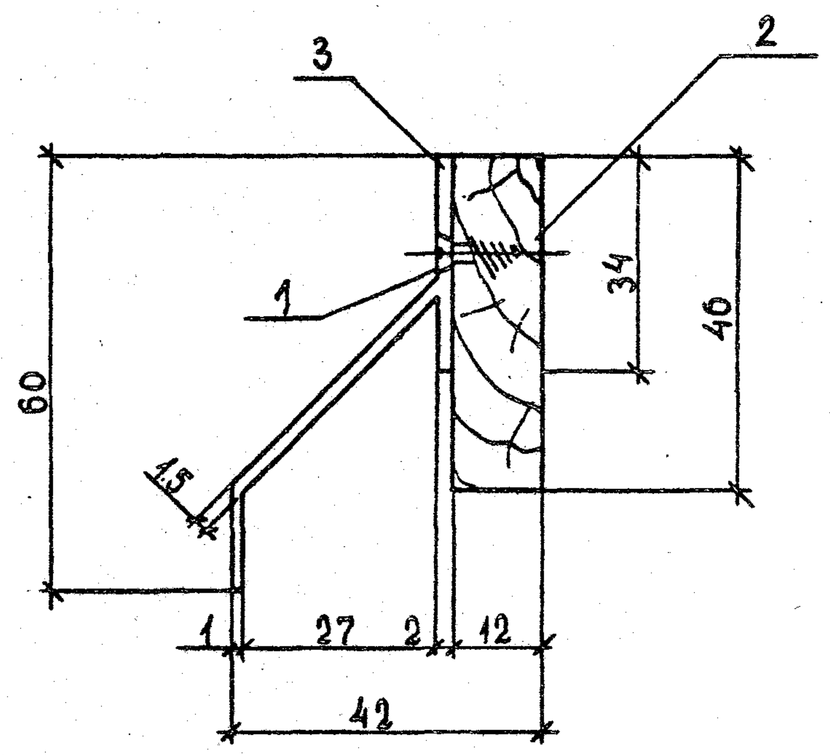

1.232.5-9.2-120СБ

Нач.отд.	Юдицкий		
Н.контр.	Пельтихина		
ГИП	Лыков		
Инженер	Хохлова		

Нащельник
Сборочный чертёж

Стадия	Масса	Масштаб
Р	–	1:1

Лист | Листов 1

ЦНИИЭП торгово-бытовых зданий и туристских комплексов

Инв.№ подл. | Подпись и дата | Взам. инв.№

21965-03

Формат А4