ТИПОВЫЕ КОНСТРУКЦИИ, ИЗДЕЛИЯ И УЗЛЫ ЗДАНИЙ И СООРУЖЕНИЙ

СЕРИЯ 1.231.9-8

ПЕРЕГОРОДКИ ПОЭЛЕМЕНТНОЙ СБОРКИ ИЗ ГИПСОКАРТОННЫХ ЛИСТОВ ДЛЯ ОБЩЕСТВЕННЫХ ЗДАНИЙ

ВЫПУСК 2

ПЕРЕГОРОДКИ НА МЕТАЛЛИЧЕСКОМ КАРКАСЕ

МАТЕРИАЛЫ ДЛЯ ПРОЕКТИРОВАНИЯ

РАБОЧИЕ ЧЕРТЕЖИ

РАЗРАБОТАНЫ:
ЦНИИЭП ТОРГОВО-БЫТОВЫХ ЗДАНИЙ И ТУРИСТСКИХ КОМПЛЕКСОВ
ГЛАВНЫЙ ИНЖЕНЕР ИНСТИТУТА ЛЕПСКИЙ В.И.
НАЧАЛЬНИК ОТДЕЛА ЮДИЦКИЙ А.Н.

УТВЕРЖДЕНЫ:
ГОСУДАРСТВЕННЫМ КОМИТЕТОМ ПО ГРАЖДАНСКОМУ СТРОИТЕЛЬСТВУ И АРХИТЕКТУРЕ ПРИ ГОССТРОЕ СССР
ПРИКАЗ № 253 от 29.08.1983 г.
ВВЕДЕНЫ В ДЕЙСТВИЕ С 01.10.1983 г.

Обозначение	Наименование	Стр.
1.231.9-8.2-00.00	Содержание	2
1.231.9-8.2-00.00ПЗ	Пояснительная записка	3-10
1.231.9-8.2-00.00ВД	Ведомость ссылочных документов	
1.231.9-8.2-01.00	Фрагмент перегородки поэлементной сборки на металлическом каркасе ПМ-1м (ПМ-1) Узлы I-IX; Ia; IIIa; IVa; VIIIa; IXa.	11-18
1.231.9-8.2-02.00	Фрагмент перегородки поэлементной сборки на металлическом каркасе ПМ-2м (ПМ-2) Узлы I-XIV; Ia; IIIa; VIIa; VIIIa; IXa	19-29
1.231.9-8.2-03.00	Устройство деформационного шва	30
1.231.9-8.2-04.00	Устройство деформационного шва	31
1.231.9-8.2-05.00	Примеры установки анкера падающего, крючка, анкера проходного и дюбеля разжимного	32
1.231.9-8.2-00.01	Профиль стойка ПС-2 ÷ ПС-7	33
1.231.9-8.2-00.02	Профиль направляющий ПН-2 ÷ ПН-7	34
1.231.9-8.2-00.03	Профили дверной коробки ПДК-1 ÷ ПДК-3	35
1.231.9-8.2-00.04	Профиль торцевой ПБ-1 (бортик)	36
1.231.9-8.2-00.05	Профиль угловой ПУ-2	37
1.231.9-8.2-00.06	Винт самосверлящий СМ1	38
1.231.9-8.2-00.07	Винт самосверлящий СМ2	39
1.231.9-8.2-00.08	Винт самосверлящий самонарезающий 2С1-25	40
1.231.9-8.2-00.09	Дюбель-гвоздь пистолетный	41
1.231.9-8.2-00.10	Анкер падающий, дюбель разжимной	42
1.231.9-8.2-00.11	Крючок, анкер проходной	43

Нач.отд.	Юдицкий		
Гл.инж.пр.	Лыков		
Рук.группы	Мошкина		
Проверил	Пельтихина		
Разработ.	Коротун		

1.231.9-8.2-00.00

Содержание

Стадия	Лист	Листов
Р		1

ЦНИИЭП торгово-бытовых зданий и туристских комплексов

19141 3

Формат А3

1. Общая часть

Выпуск содержит перечень типов перегородок, монтажные узлы, комплектующие элементы и детали, рекомендации по заделке швов и методам отделки лицевых поверхностей. Расход материалов на 1 м² перегородки и типы перегородок см. таблицу (док. 00.00ПЗ, лист 2÷6)

2. Область применения

Перегородки поэлементной сборки предназначены для применения в проектах общественных зданий (предприятия общественного питания, торговли, бытового обслуживания, школ*, учебных*, лечебных** и детских** учреждений), а также в гостиницах*, административно-бытовых зданиях и др. Перегородки следует применять в помещениях с нормальным температурно-влажностным режимом (СНиП II-3-79, табл. I). Индекс изоляции воздушного шума в пределах от Iв - 38 дб до Iв - 52 дб. Согласно СНиП II-2-80 и заключению ГУПО МВД СССР N7/61126 от 14.04.83 года перегородки на металлическом каркасе можно применять для зданий I степени огнестойкости. Пределы огнестойкости перегородок см. таблицу (док. 00.00ПЗ, лист 2÷6), предел распространения огня - 0. Для отделки перегородок на путях эвакуации (коридоры, холлы, вестибюли) рекомендуются керамические плитки, асбестоцементные листы, водоэмульсионные, клеевые краски и др. несгораемые материалы.

3. Технические характеристики перегородок

Перегородки поэлементной сборки представляют собой каркасную конструкцию, обшитую с двух сторон гипсокартонными листами.

Каркас перегородок запроектирован из гнутых профилей, изготовленных путем профилирования рулонной тонколистовой оцинкованной стали на профилегибочных станках. Для изготовления профилей принята листовая сталь по $\frac{Б\text{-}0,5\times1000\ ГОСТ\ 19904\text{-}74}{0,8\ кп\text{-}ВГ\text{-}2\ ГОСТ\ 14\ 918\text{-}80}$, толщиной 0,5; 0,6 мм. В стенках стоек предусмотрены отверстия 40×40 мм для пропуска силовой и слаботочной электропроводок. Толщина профилей дверных коробок принята равной 1,2 мм. Для изготовления метизов принята проволока П3,3,6, поставляемая по ГОСТ 5663-79. Все метизы термообрабатываются. Винты самосверлящие марки СМ1 и СМ2 применяются для крепления гипсовых листов к профилям металлокаркаса с толщиной стенки до 0,7 мм. Винты самосверлящие самонарезающие марки 2С1 применяются для крепления дверных коробок. Материалом обшивки каркаса являются гипсокартонные листы по ГОСТ 6266-81 с прямоугольными и обжатыми по всей длине листа кромками, толщиной 14 мм. Гипсокартонные листы с прямоугольной кромкой применяются для внутреннего слоя при двухслойном варианте обшивки перегородки.

Для повышения звукоизоляции перегородок предусмотрены минераловатные полужесткие плиты толщиной 50мм, γ = 125 кг/м³ на синтетической связке по ГОСТ 9573-82 или стекловатные плиты по ГОСТ 10499-78.

В процессе эксплуатации перегородок возникает необходимость в креплении к ним различного оборудования и предметов интерьера, которые должны навешиваться на специальные анкерные изделия. Возможность применения того или иного анкерного изделия определяется в зависимости от несущей способности перегородки и навешиваемого оборудования на эти перегородки. Основные виды анкерных изделий, монтажные

* применение минераловатных плит разрешено до 01.01.1986 г.
** применение минераловатных плит не допускается.

изменения внес инженер Пельтихина 21.05.1984г.

				1.231.9-8.2-00.00ПЗ		
Нач.отд.	Юдицкий			Пояснительная записка	Стадия	Лист	Листов
Г.И.П.	Лыков				Р	1и	8
Рук.группы	Мошкина				ЦНИИЭП торгово-бытовых зданий и туристских комплексов		
Проверил	Пельтихина						

Типы перегородок поэлементной сборки

Таблица

№ п/п	Тип	Эскиз	Толщина перегородки, мм	Индекс изоляции воздушного шума $Y_в$, дб	Предел огнестойкости, час	Высота помещения, мм	Расход материалов на 1 м² перегородки: Гипсокартонный лист, м²	Металл: стойка, кг	Металл: направляющая, кг	Минераловатные плиты, м³	Бумажная или тканевая лента, пм	Плинтус, пм	Обрамляющие элементы: угловой профиль ПУ-2, пм	Обрамляющие элементы: торцевой бортик ПБ-1, пм	Пористая резина, пм	Гипсовая шпатлевка, кг	Крепежные нормали: дюбель, шт	Крепежные нормали: винты самосверлящие, кг	Масса 1 м² перегородки, кг
1	2	3	4	5	6	7	8	9	10	11	12	13	14	15	16	17	18	19	20
1	ПМ-1	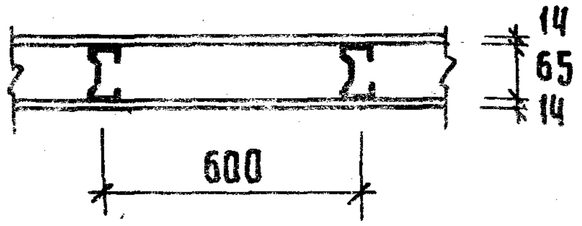	93	38	0,5	2700	2,0	1,12	0,34	—	2,74/2,07	0,74	—/0,11	—/0,56	0,74	0,072	2	0,082	26,8
						3000			0,31		2,67/2,07	0,67	—/0,1	—/0,5	0,67	0,070		0,077	26,6
2	ПМ-1м	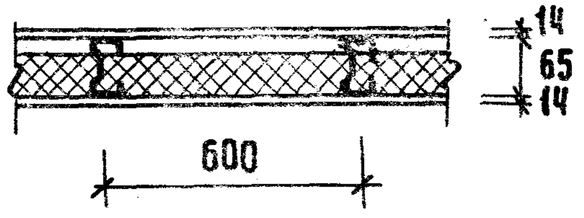	93	45	0,6	2700	2,0	1,12	0,34	0,05	2,74/2,07	0,74	—/0,11	—/0,56	0,74	0,072	2	0,082	33,1
						3000			0,31		2,67/2,07	0,67	—/0,1	—/0,5	0,67	0,070		0,077	32,9
3	ПМ-2	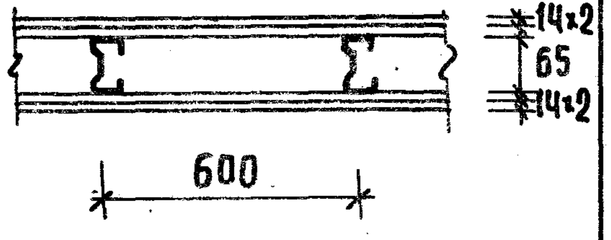	121	45	1,2	2700	4,0	1,12	0,34	—	2,74/2,07	0,74	—/0,11	—/0,56	0,74	0,072	2	0,184	50,8
						3000			0,31		2,67/2,07	0,67	—/0,1	—/0,5	0,67	0,070		0,176	50,7
						3300			0,57		3,2/2,65	0,61	—/0,09	—/0,46	0,61	0,084		0,212	51,0
						3900			0,48		3,0/2,53	0,51	—/0,08	—/0,39	0,51	0,080		0,200	50,8
4	ПМ-2м	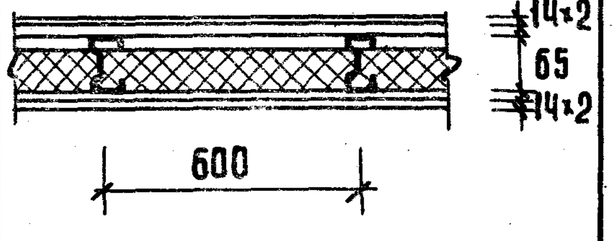	121	50	1,3	2700	4,0	1,12	0,34	0,05	2,74/2,07	0,74	—/0,11	—/0,56	0,74	0,072	2	0,184	57,1
						3000			0,31		2,67/2,07	0,67	—/0,1	—/0,5	0,67	0,070		0,176	57,0
						3300			0,57		3,2/2,65	0,61	—/0,09	—/0,46	0,61	0,084		0,212	57,3
						3900			0,48		3,0/2,53	0,51	—/0,08	—/0,39	0,51	0,080		0,200	57,1

Инв. № подл. | Подпись и дата | Взам. инв. №

19141 5

Формат А3

ПРОДОЛЖЕНИЕ ТАБЛИЦЫ

1	2	3	4	5	6	7	8	9	10	11	12	13	14	15	16	17	18	19	20
5	ПМ-3	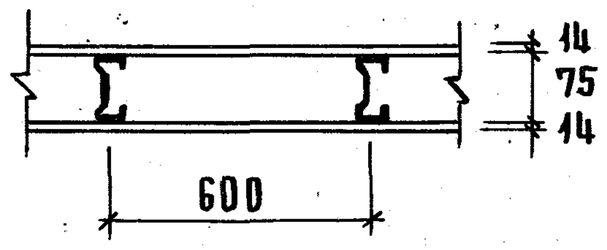	103	38	0,5	2700	2,0	1,25	0,37	—	2,74/2,07	0,74	—/0,11	—/0,56	0,74	0,072	2	0,082	26,9
						3000			0,33		2,67/2,07	0,67	—/0,1	—/0,5	0,67	0,070		0,077	26,8
						3300			0,45		3,2/2,65	0,61	—/0,09	—/0,46	0,61	0,084		0,092	27,7
						3900			0,38		3,0/2,53	0,51	—/0,08	—/0,39	0,51	0,080		0,086	26,7
6	ПМ-3М	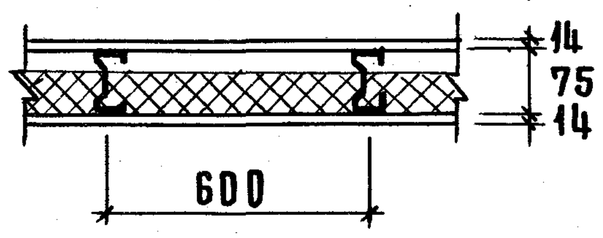	103	45	0,6	2700	2,0	1,25	0,37	0,05	2,74/2,07	0,74	—/0,11	—/0,56	0,74	0,072	2	0,082	33,2
						3000			0,33		2,67/2,07	0,67	—/0,1	—/0,5	0,67	0,070		0,077	33,1
						3300			0,45		3,2/2,65	0,61	—/0,09	—/0,46	0,61	0,084		0,092	34,0
						3900			0,38		3,0/2,53	0,51	—/0,08	—/0,39	0,51	0,080		0,086	33,0
7	ПМ-4	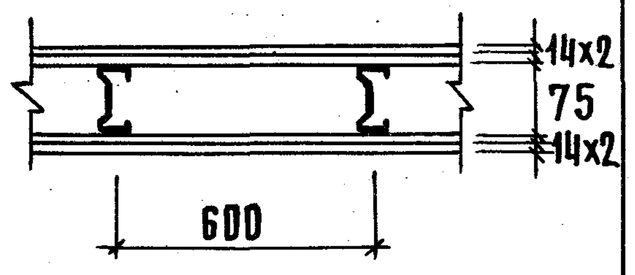	131	45	1,2	2700	4,0	1,25	0,37	—	2,74/2,07	0,74	—/0,11	—/0,56	0,74	0,072	2	0,184	51,0
						3000			0,33		2,67/2,07	0,67	—/0,1	—/0,5	0,67	0,070		0,176	50,9
						3300			0,45		3,2/2,65	0,61	—/0,09	—/0,46	0,61	0,084		0,212	51,1
						3900			0,38		3,0/2,53	0,51	—/0,08	—/0,39	0,51	0,080		0,200	50,9
8	ПМ-4М	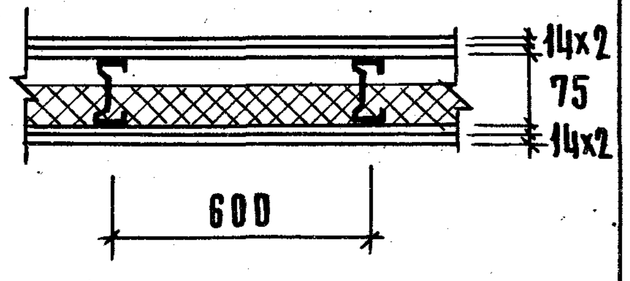	131	50	1,3	2700	4,0	1,25	0,37	0,05	2,74/2,07	0,74	—/0,11	—/0,56	0,74	0,072	2	0,184	57,3
						3000			0,33		2,67/2,07	0,67	—/0,1	—/0,5	0,67	0,070		0,176	57,2
						3300			0,45		3,2/2,65	0,61	—/0,09	—/0,46	0,61	0,084		0,212	57,4
						3900			0,38		3,0/2,53	0,51	—/0,08	—/0,39	0,51	0,080		0,200	57,2
9	ПМ-5	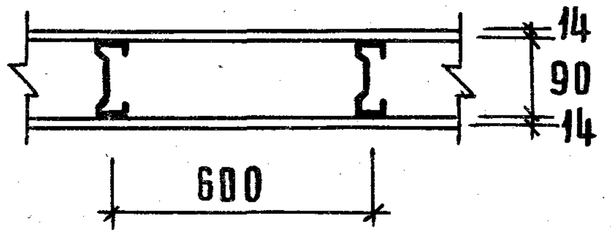	118	38	0,5	2700	2,0	1,37	0,41	—	2,74/2,07	0,74	—/0,11	—/0,56	0,74	0,072	2	0,082	27,1
						3000			0,37		2,67/2,07	0,67	—/0,1	—/0,5	0,67	0,070		0,077	27,0
						3300			0,50		3,2/2,65	0,61	—/0,09	—/0,46	0,61	0,084		0,092	27,1
						3900			0,43		3,0/2,53	0,51	—/0,08	—/0,39	0,51	0,080		0,086	26,9

19141-6

ПРОДОЛЖЕНИЕ ТАБЛИЦЫ

1	2	3	4	5	6	7	8	9	10	11	12	13	14	15	16	17	18	19	20
10	ПМ-5М	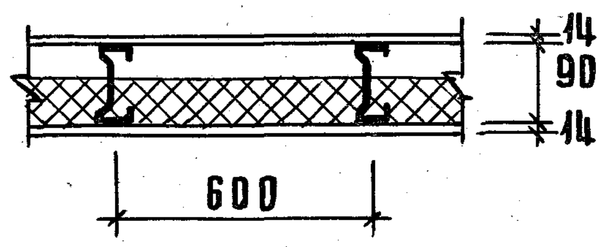	118	45	0,6	2700	2,0	1,37	0,41	0,05	2,74/2,07	0,74	—/0,11	—/0,56	0,74	0,072	2	0,082	33,4
						3000			0,37		2,67/2,07	0,67	—/0,1	—/0,5	0,67	0,070		0,077	33,3
						3300			0,50		3,2/2,65	0,61	—/0,09	—/0,46	0,61	0,084		0,092	33,4
						3900			0,43		3,0/2,53	0,51	—/0,08	—/0,39	0,51	0,080		0,086	33,2
11	ПМ-6	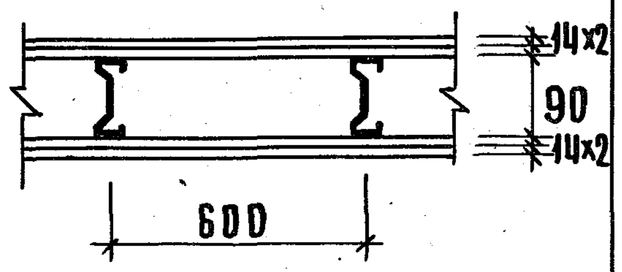	146	45	1,2	2700	4,0	1,37	0,41	—	2,74/2,07	0,74	—/0,11	—/0,56	0,74	0,072	2	0,184	51,2
						3000			0,37		2,67/2,07	0,67	—/0,1	—/0,5	0,67	0,070		0,176	51,1
						3300			0,50		3,2/2,65	0,61	—/0,09	—/0,46	0,61	0,084		0,212	51,2
						3900			0,43		3,0/2,53	0,51	—/0,08	—/0,39	0,51	0,080		0,200	51,0
12	ПМ-6М	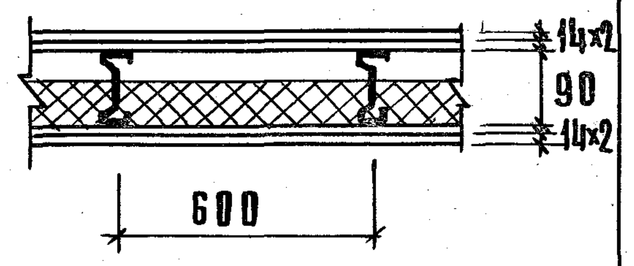	146	50	1,3	2700	4,0	1,37	0,41	0,05	2,74/2,07	0,74	—/0,11	—/0,56	0,74	0,072	2	0,184	57,5
						3000			0,37		2,67/2,07	0,67	—/0,1	—/0,5	0,67	0,070		0,176	57,4
						3300			0,50		3,2/2,65	0,61	—/0,09	—/0,46	0,61	0,084		0,212	57,5
						3900			0,43		3,0/2,53	0,51	—/0,08	—/0,39	0,51	0,080		0,200	57,3
13	ПМ-7	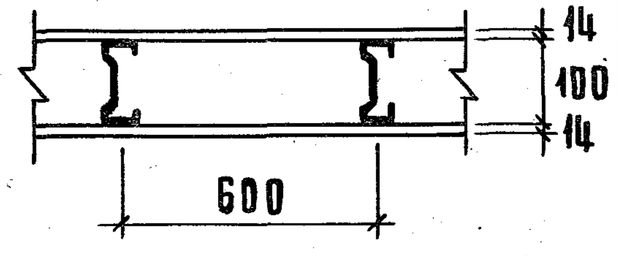	128	38	0,5	2700	2,0	1,73	0,44	—	2,74/2,07	0,74	—/0,11	—/0,56	0,74	0,072	2	0,082	27,5
						3000			0,40		2,67/2,07	0,67	—/0,1	—/0,5	0,67	0,070		0,077	27,3
						3300			0,54		3,2/2,65	0,61	—/0,09	—/0,46	0,61	0,084		0,092	27,5
						3900			0,46		3,0/2,53	0,51	—/0,08	—/0,39	0,51	0,080		0,086	27,3
14	ПМ-7М	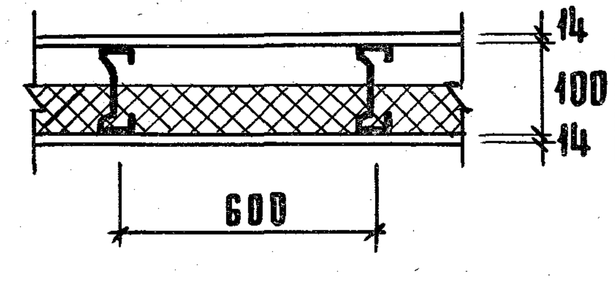	128	45	0,6	2700	2,0	1,73	0,44	0,05	2,74/2,07	0,74	—/0,11	—/0,56	0,74	0,072	2	0,082	33,8
						3000			0,40		2,67/2,07	0,67	—/0,1	—/0,5	0,67	0,070		0,077	33,6
						3300			0,54		3,2/2,65	0,61	—/0,09	—/0,46	0,61	0,084		0,092	33,8
						3900			0,46		3,0/2,53	0,51	—/0,08	—/0,39	0,51	0,080		0,086	33,6

ИНВ. № ПОДЛ. | ПОДПИСЬ И ДАТА | ВЗАМ. ИНВ. №

19141 7

ПРОДОЛЖЕНИЕ ТАБЛИЦЫ

1	2	3	4	5	6	7	8	9	10	11	12	13	14	15	16	17	18	19	20
15	ПМ-8	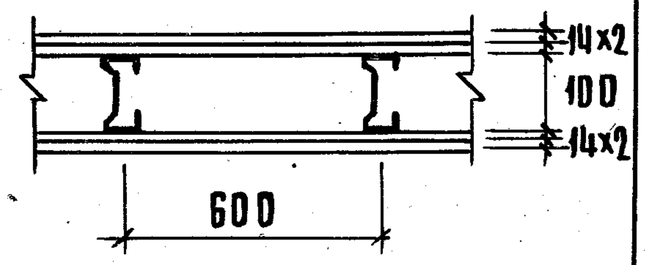	156	45	1,2	2700	4,0	1,73	0,44	—	2,74/2,07	0,74	—/0,11	—/0,56	0,74	0,072	2	0,184	51,6
						3000			0,40		2,67/2,07	0,67	—/0,1	—/0,5	0,67	0,070		0,176	51,4
						3300			0,54		3,2/2,65	0,61	—/0,09	—/0,46	0,61	0,084		0,212	51,6
						3900			0,46		3,0/2,53	0,51	—/0,08	—/0,39	0,51	0,080		0,200	51,4
16	ПМ-8М	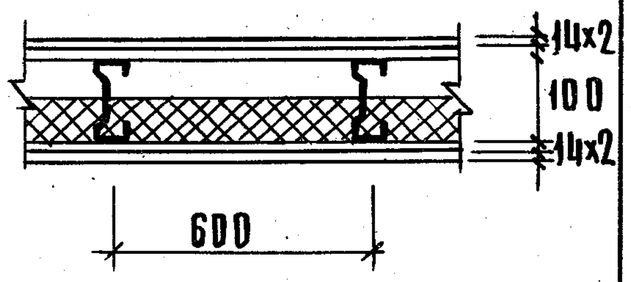	156	50	1,3	2700	4,0	1,73	0,44	0,05	2,74/2,07	0,74	—/0,11	—/0,56	0,74	0,072	2	0,184	57,9
						3000			0,40		2,67/2,07	0,67	—/0,1	—/0,5	0,67	0,070		0,176	57,7
						3300			0,54		3,2/2,65	0,61	—/0,09	—/0,46	0,61	0,084		0,212	57,9
						3900			0,46		3,0/2,53	0,51	—/0,08	—/0,39	0,51	0,080		0,200	57,7
17	ПМ-9	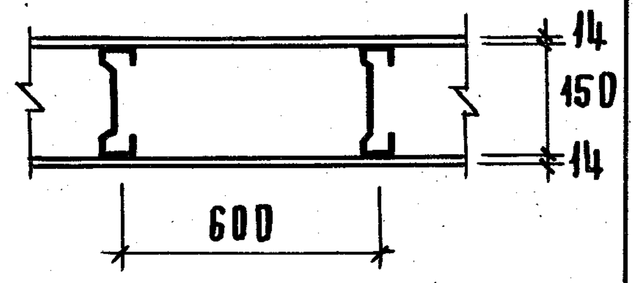	178	38	0,5	2700	2,0	2,57	0,58	—	2,74/2,07	0,74	—/0,11	—/0,56	0,74	0,072	2	0,082	28,4
						3000			0,53		2,67/2,07	0,67	—/0,1	—/0,5	0,67	0,070		0,077	28,3
						3300			0,72		3,2/2,65	0,61	—/0,09	—/0,46	0,61	0,084		0,092	28,5
						3900			0,61		3,0/2,53	0,51	—/0,08	—/0,39	0,51	0,080		0,086	28,3
18	ПМ-9М	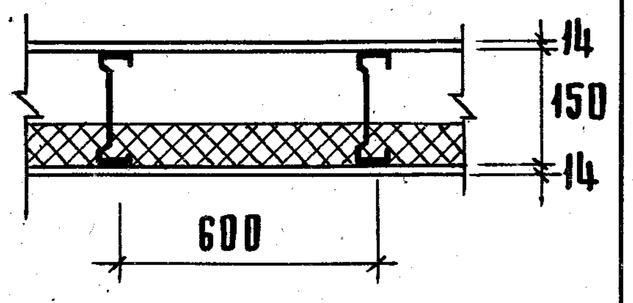	178	45	0,6	2700	2,0	2,57	0,58	0,05	2,74/2,07	0,74	—/0,11	—/0,56	0,74	0,072	2	0,082	34,7
						3000			0,53		2,67/2,07	0,67	—/0,1	—/0,5	0,67	0,070		0,077	34,6
						3300			0,72		3,2/2,65	0,61	—/0,09	—/0,46	0,61	0,084		0,092	34,8
						3900			0,61		3,0/2,53	0,51	—/0,08	—/0,39	0,51	0,080		0,086	34,6
19	ПМ-10	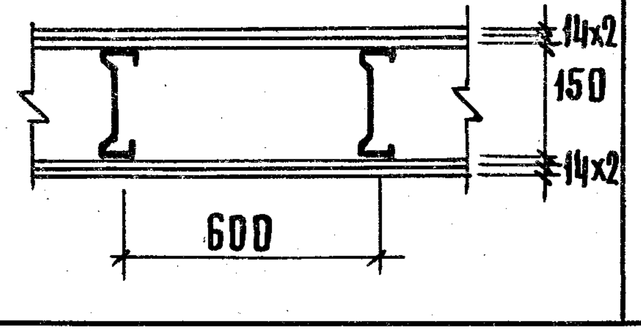	206	45	1,2	2700	4,0	2,57	0,58	—	2,74/2,07	0,74	—/0,11	—/0,56	0,74	0,072	2	0,184	52,6
						3000			0,53		2,67/2,07	0,67	—/0,1	—/0,5	0,67	0,070		0,176	52,4
						3300			0,72		3,2/2,65	0,61	—/0,09	—/0,46	0,61	0,084		0,212	52,6
						3900			0,61		3,0/2,53	0,51	—/0,08	—/0,39	0,51	0,080		0,200	52,4

ПРОДОЛЖЕНИЕ ТАБЛИЦЫ

1	2	3	4	5	6	7	8	9	10	11	12	13	14	15	16	17	18	19	20
20	ПМ-10т	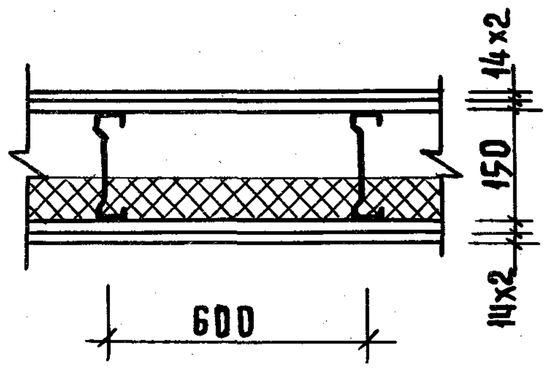	206	50	1,3	2700	4,0	2,57	0,58	0,05	2,74/2,07	0,74	—/0,11	—/0,56	0,74	0,072	2	0,184	58,9
						3000			0,53		2,67/2,07	0,67	—/0,1	—/0,5	0,67	0,070		0,176	58,7
						3300			0,72		3,2/2,65	0,61	—/0,09	—/0,46	0,61	0,084		0,212	58,9
						3900			0,61		3,0/2,53	0,51	—/0,08	—/0,39	0,51	0,080		0,200	58,7

1. Расход материалов дан на 1 м² глухой перегородки без запасов по объему и весу.
2. В графах 12, 14, 15 в числителе дан расход материалов для варианта перегородок без обрамляющих металлических элементов, в знаменателе – с обрамляющими элементами (см. док. 01.00, лист 1, док. 02.00, лист 1).

узлы и их максимальная несущая способность представлены в выпуске (док. 00.10; 00.11). Для отделки поверхностей гипсокартонных перегородок можно применять:

– пленки поливинилхлоридные отделочные ПДО по ТУ 400-1-461-73;
– пленки декоративные отделочные самоклеющиеся ПДСО по ГОСТ 24944-81;
– поливинилхлоридный отделочный материал „Винистен" по ТУ 400-1/51-91-73;
– обои;
– клеевые, водоэмульсионные краски, эмали;
– синтетические краски;
– облицовочные керамические плитки на мастике „Порминид" по ТУ 400-1-136-78.

Заделку и шпатлевку стыков между гипсокартонными листами производить гипсополимерным составом (гипсовая шпатлевка). Рецептура гипсовой шпатлевки в % по массе:

– гипсоцементнопуццолановые вяжущие-76;
– поливинилацетатная 50%-ная дисперсия-10;
– клей малярный-4;
– вода до удобоупотребимой консистенции.

Приготовление состава производить в растворомешалке до получения однородной массы. Жизнеспособность состава - 4 часа.

4. Указания по монтажу перегородок

Устройство гипсокартонных перегородок на металлическом каркасе может осуществляться только при наличии у строительных (монтажных) организаций инструмента, обеспечивающего механизацию процессов сборки металлического каркаса перегородки, крепления к нему гипсокартонных листов, а также инструмента для заделки стыков, нанесения шпатлевочного слоя и др. работ, согласно „Рекомендации по монтажу гипсокартонных перегородок" утвержденной Главмонтажспецстроем 28.10. 81 г. ПРИКАЗ №194.

Монтаж перегородок производится только в период отделочных работ (в зимнее время при подключении отопления) и до устройства чистого пола в следующей последовательности:

– выполняется разметка и к бетонным, кирпичным и т.п. конструкциям крепятся верхние и нижние направляющие дюбелями „ДГП" с шагом 500мм, размер дюбелей зависит от марки бетона и определяется согласно инструкции на монтажно-поршневой пистолет ПЦ-52-1 от 1973г. Главэлектромонтаж Минмонтажспецстроя СССР, точка забивки дюбеля должна отстоять от края строительного основания на расстояние не менее 100 мм;
– в направляющие с шагом 600 мм устанавливаются стойки каркаса и крепятся с помощью просечных клещей с последующим отгибом, установка и выравнивание стоек каркаса производится по обычному отвесу или магнитному уровню;
– через отверстия в стойках пропускается силовая и слаботочная проводка, вывод наружу проводки производится через отверстия в обшивке перегородки, обозначенные в проекте;
– устанавливаются дверные коробки и крепятся к стойкам каркаса;
– устанавливаются и крепятся листы ГКЛ самосверлящими винтами марки СМ1 впотай;
– между стойками каркаса устанавливаются минераловатные или стекловатные плиты;

- крепятся листы ГКЛ с противоположной стороны каркаса, при одинарной и дублированной облицовке листы ГКЛ устанавливаются вразбежку, гипсокартонные листы с прямоугольными кромками используются для внутреннего слоя при двухслойной облицовке;
- все стыки гипсокартонных листов, углы и примыкания проклеиваются перфорированной бумажной или тканевой лентой и шпатлюются безусадочной гипсовой шпатлевкой;
- выполнение наружного отделочного слоя (моющиеся обои, синтетические пленки, обычные обои, покраска) производится после подготовки поверхности перегородки (шпатлевка заподлицо, зачистка);
- по окончании отделочных работ устанавливается электротехнический плинтус по ГОСТ 19111-77 или деревянный по ГОСТ 8242-75.

Расшифровка типа перегородки:

ПМ-1м

ПМ- перегородка на металлическом каркасе;

1 - толщина перегородки 93 мм;

м - наличие минераловатного звукоизоляционного слоя.

Обозначение	Наименование	Примечание
ТУ 400-28-287-81	Металлические профили	
ТУ 400-28-287-81	Металлические дверные коробки	
ТУ 14-4-794-77	Дюбель-гвоздь ДГП	
ТУ 400-28-392-81	Винты самосверлящие	
ТУ 400-28-370-80	Анкер падающий	
ТУ 36-941-68	Дюбель разжимной	
ТУ 400-28-371-80	Крючок	
ТУ 400-28-369-80	Анкер проходной	
ТУ МХП-1206-55-Р	Пористая резина из смеси МРП-1036	

Инв.№ подл. | Подпись и дата | Взамен инв.№

Нач.отд.	Юдицкий		
ГИП	Лыков		
Рук.гр.инж.	Мошкина		
Провер.	Пельтихина		

1.231.9-8.2-00.00ВД

Ведомость ссылочных документов

Стадия	Лист	Листов
Р	-	1

ЦНИИЭП торгово-бытовых зданий и туристских комплексов

19141 11

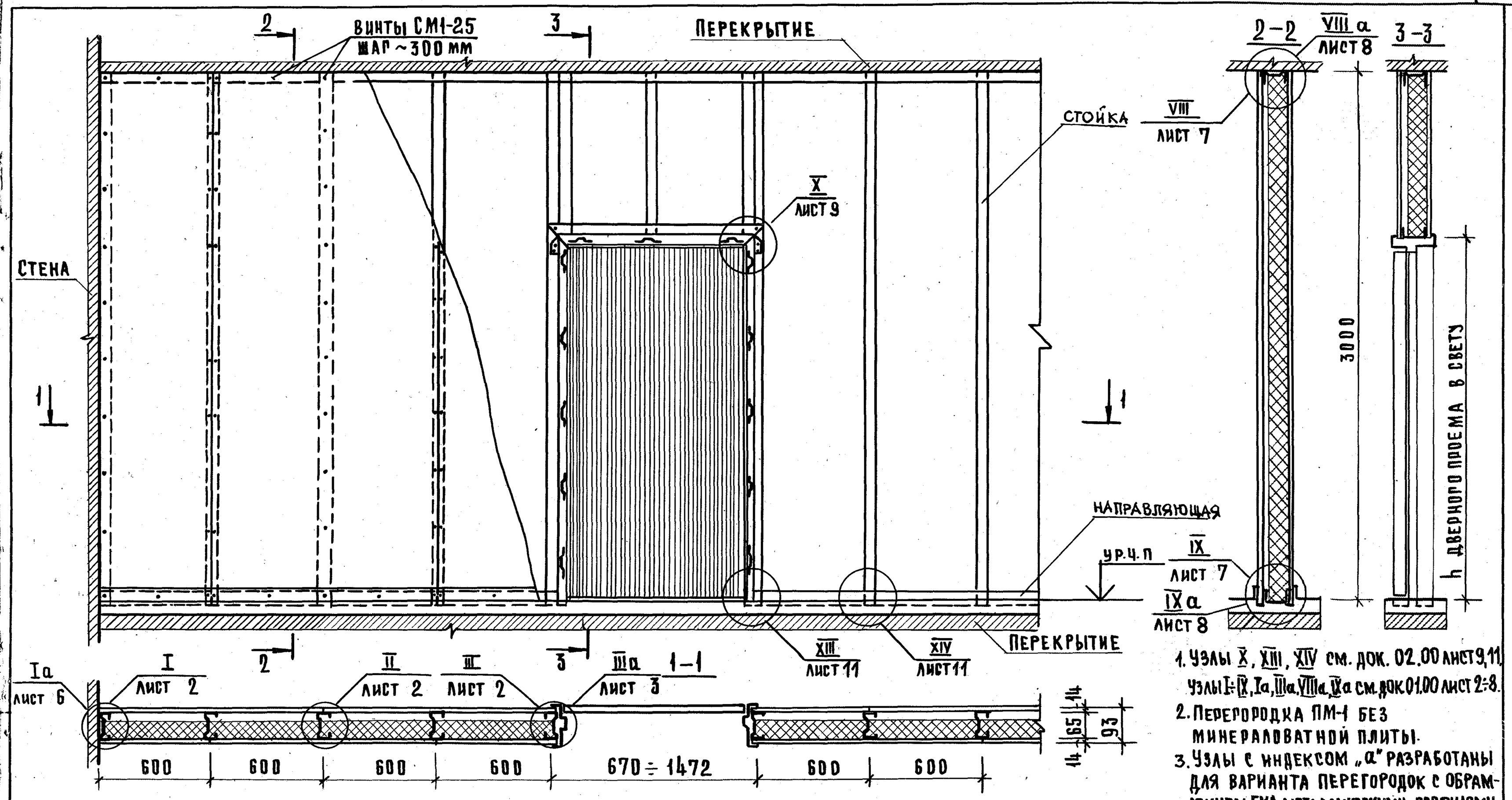

1. Узлы X, XIII, XIV см. док. 02.00 лист 9,11, узлы I÷IX, Ia, IIIa, VIIIa, IXa см. док. 01.00 лист 2÷8.
2. Перегородка ПМ-1 без минераловатной плиты.
3. Узлы с индексом „а" разработаны для варианта перегородок с обрамлением ГКЛ металлическими профилями.

Вариант плана перегородок

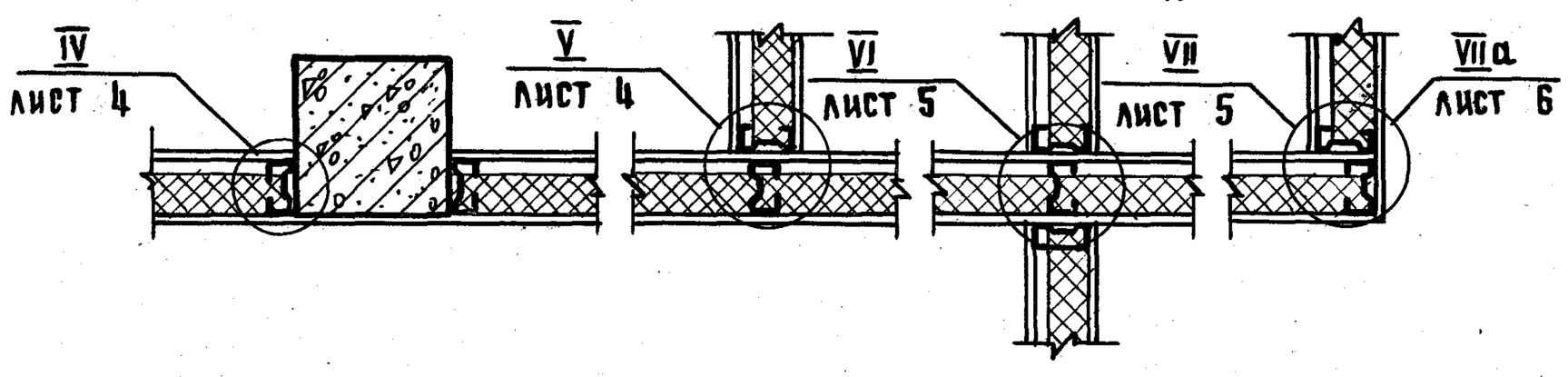

Нач.отд.	Юдицкий		
Гл.инж.пр.	Лыков		
Рук.грп.	Мощкина		
Проверил	Пельтихина		
Разработ.	Коротун		

1.231.9-8.2-01.00

Фрагмент перегородки поэлементной сборки на металлическом каркасе ПМ-1м (ПМ-1). Узлы I-X, XIII, XIV, Ia; IIIa; VIIa; VIIIa; IXa.

Стадия	Масса	Масштаб
Р	—	1:20
Лист 1	Листов 8	

ЦНИИЭП торгово-бытовых зданий и туристских комплексов

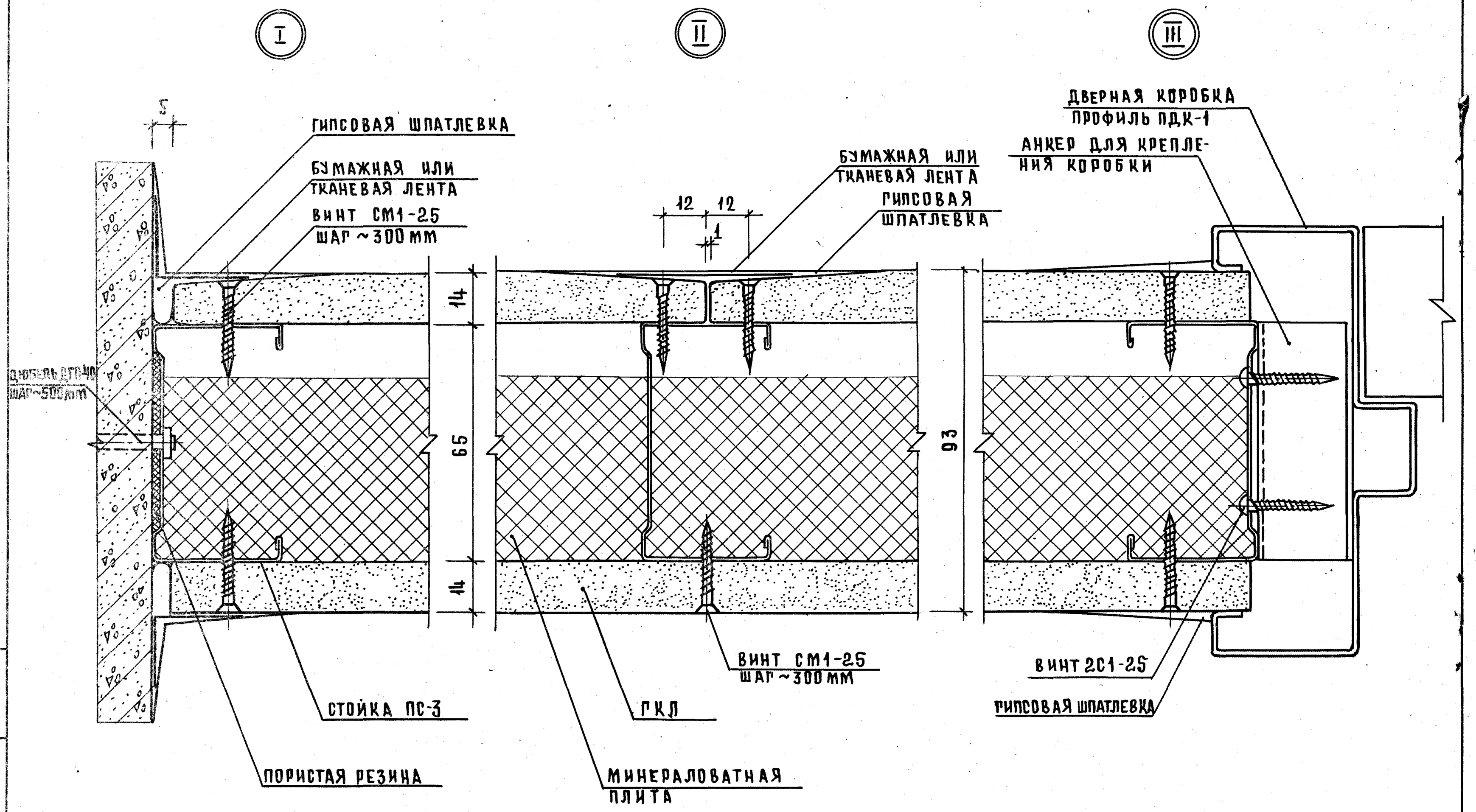

ИНВ. № ПОДЛ. | ПОДПИСЬ И ДАТА | ВЗАМ. ИНВ. №

19141 13

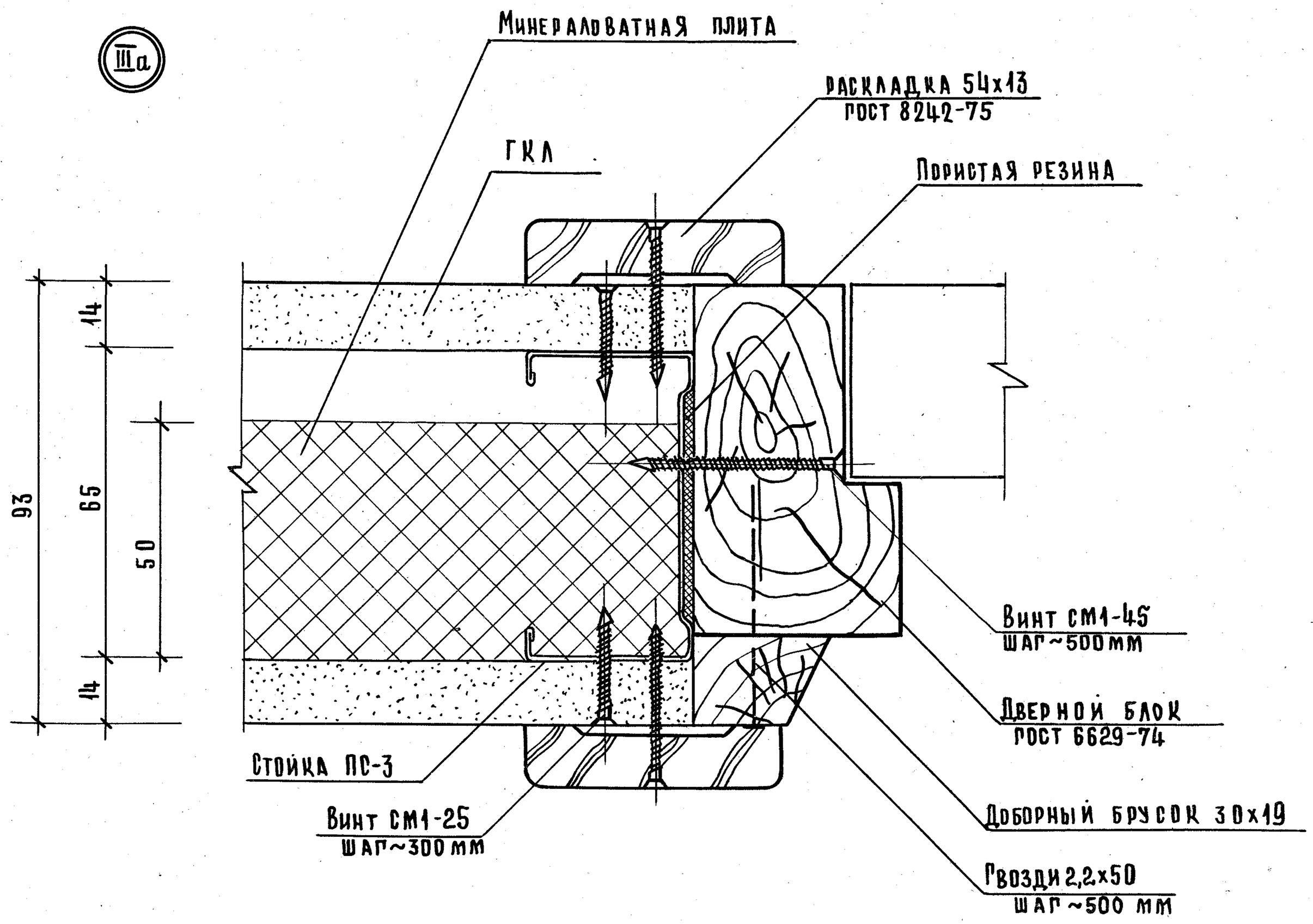
IIIа
Минераловатная плита
Раскладка 54х13
ГОСТ 8242-75
ГКЛ
Пористая резина
93
14
65
50
14
Винт СМ1-45
шаг~500мм
Дверной блок
ГОСТ 6629-74
Стойка ПС-3
Доборный брусок 30х19
Винт СМ1-25
шаг~300мм
Гвозди 2,2х50
шаг~500 мм

19141 14

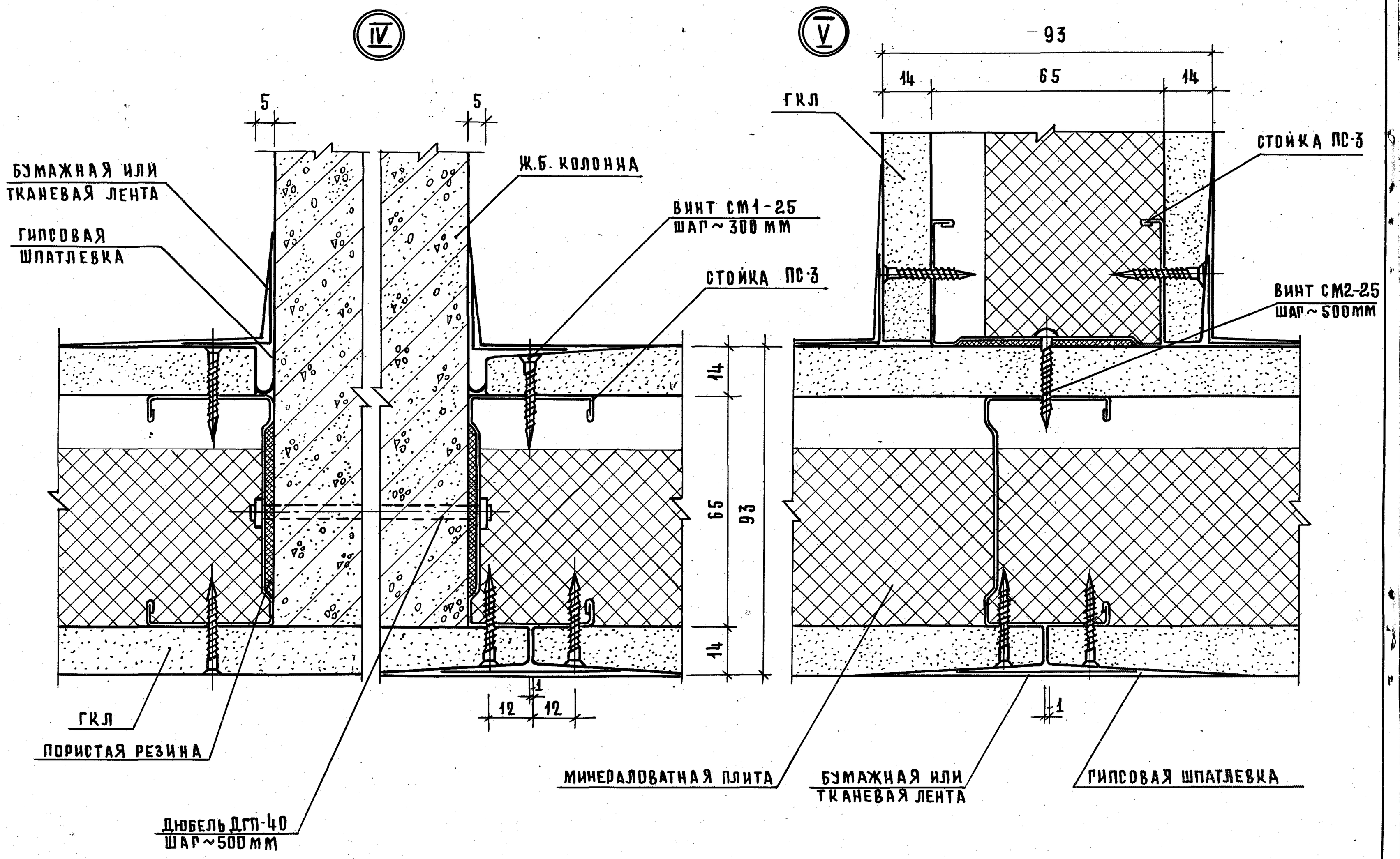
IV
V
5
5
БУМАЖНАЯ ИЛИ
ТКАНЕВАЯ ЛЕНТА
ГИПСОВАЯ
ШПАТЛЕВКА
Ж.Б. КОЛОННА
ВИНТ СМ1-25
ШАГ~300 ММ
СТОЙКА ПС-3
14
65
93
14
1
12
12
ГКЛ
ПОРИСТАЯ РЕЗИНА
ДЮБЕЛЬ ДГП-40
ШАГ~500 ММ
МИНЕРАЛОВАТНАЯ ПЛИТА
93
14
65
14
ГКЛ
СТОЙКА ПС-3
ВИНТ СМ2-25
ШАГ~500ММ
1
БУМАЖНАЯ ИЛИ
ТКАНЕВАЯ ЛЕНТА
ГИПСОВАЯ ШПАТЛЕВКА

19141 15

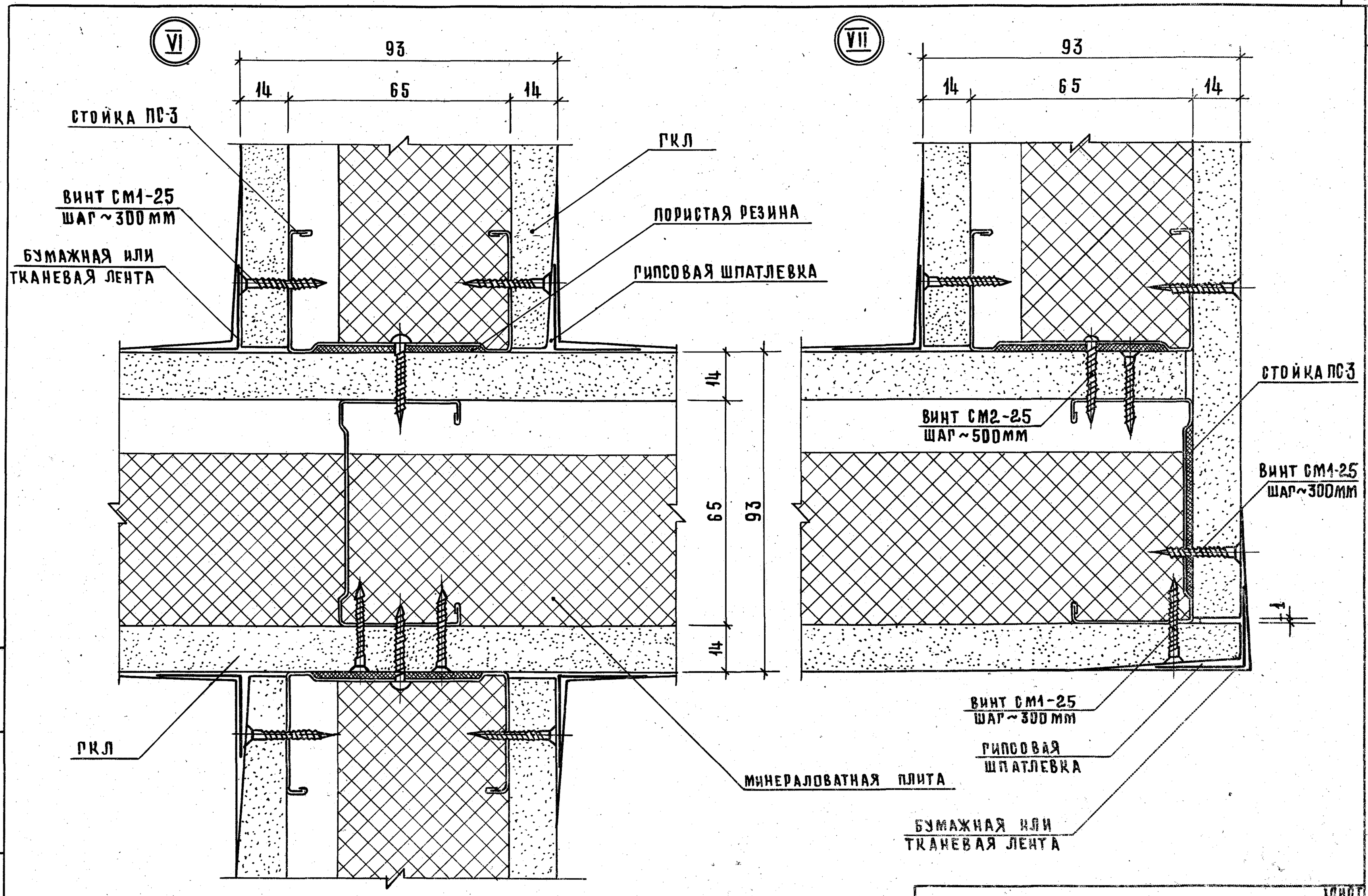

19141 16
ФОРМАТ А3

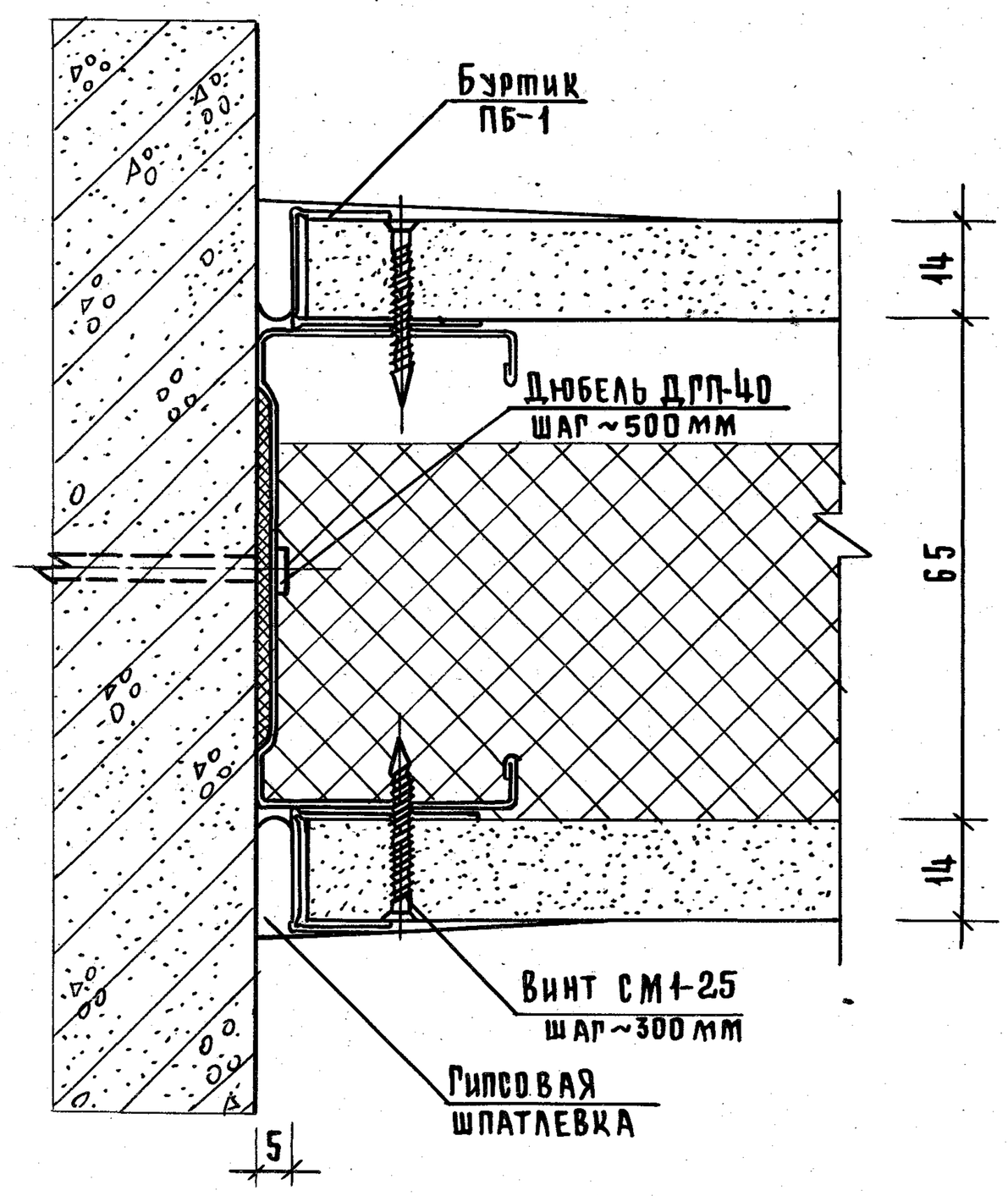

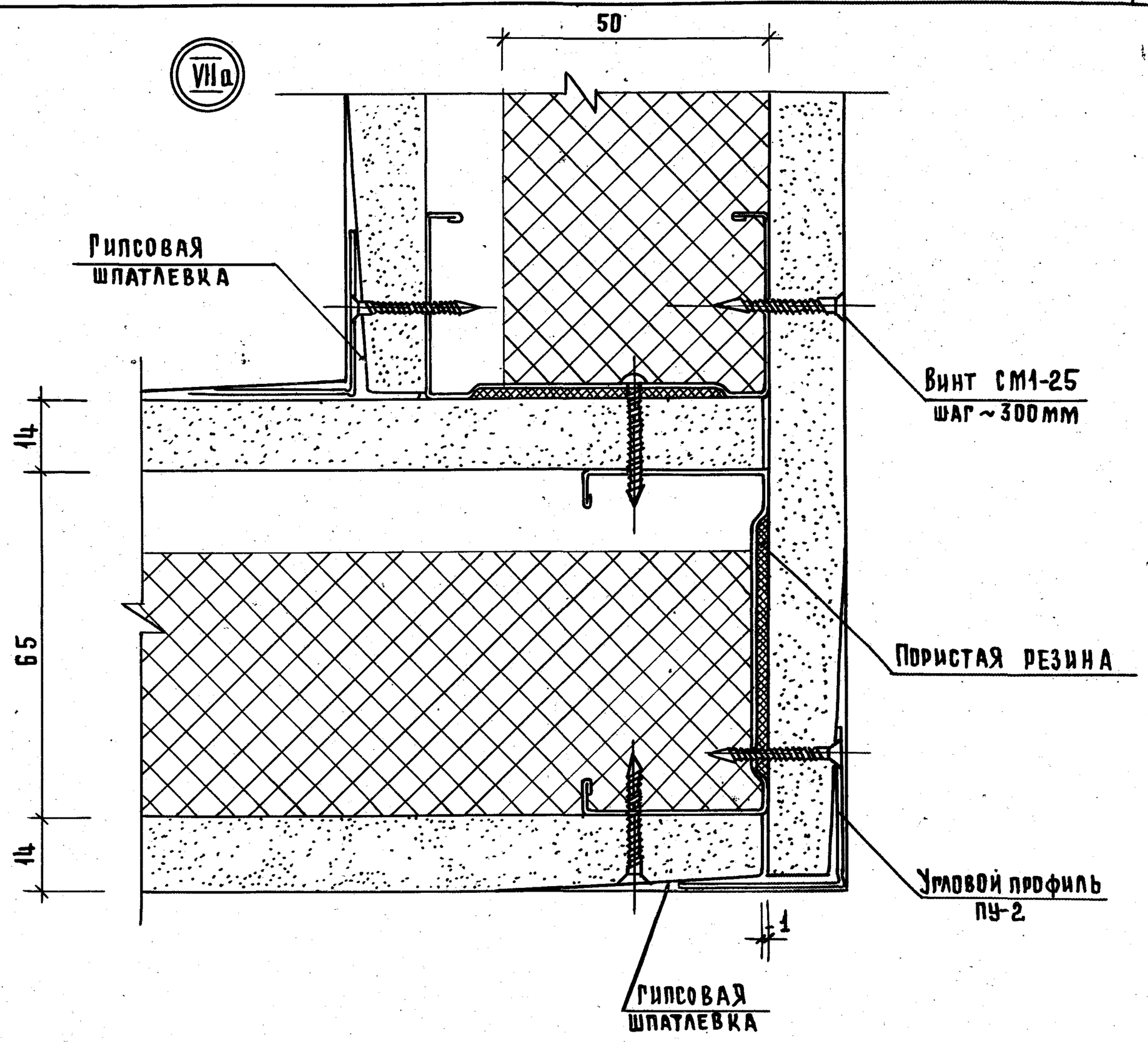

1.231.9-8.2-01.00	Лист 6

19141 17

Формат А3

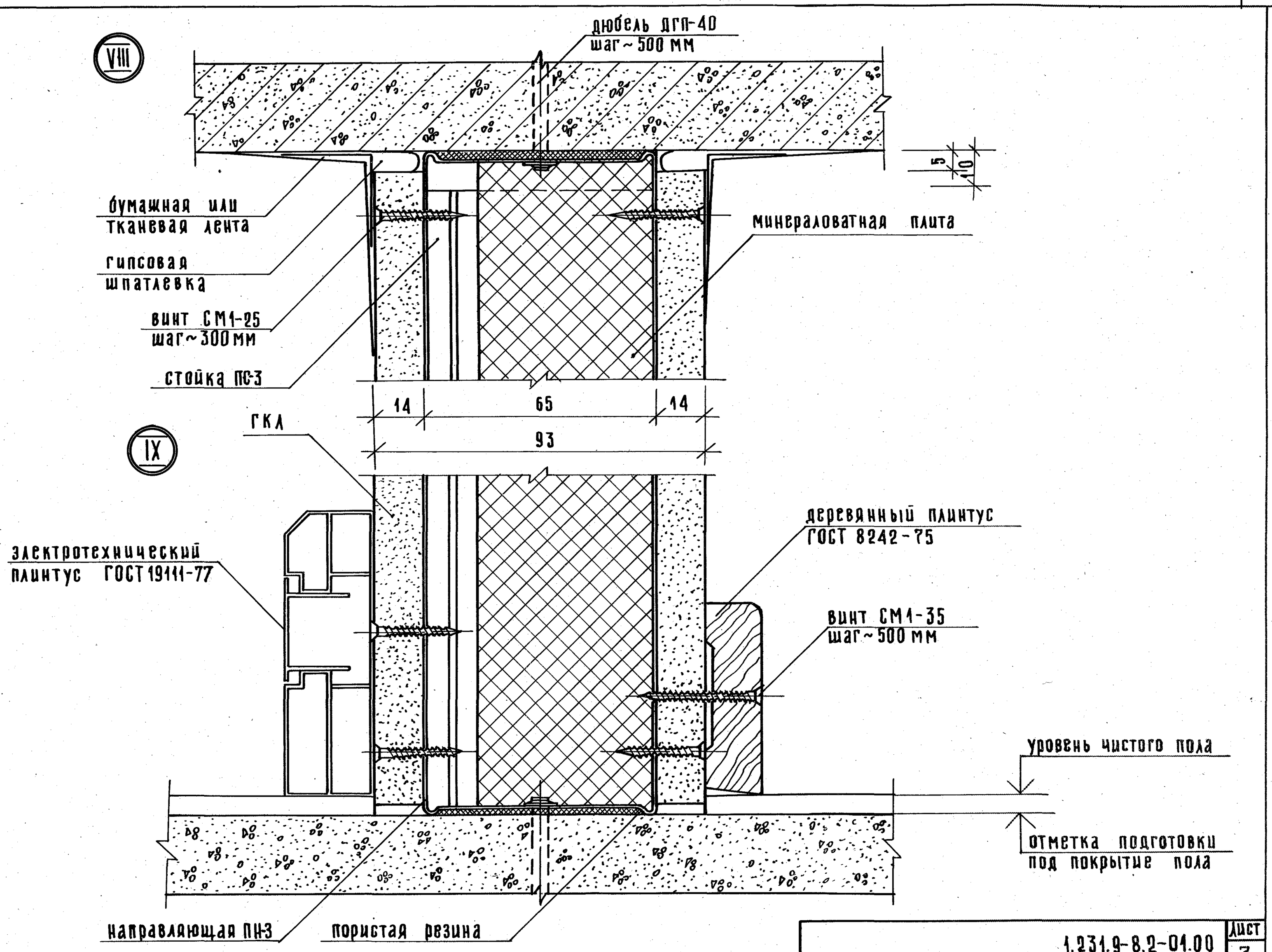
VIII
дюбель ДГП-40
шаг~500 мм
5
10
бумажная или
тканевая лента
гипсовая
шпатлевка
винт СМ1-25
шаг~300 мм
стойка ПС-3
минераловатная плита
14
65
14
93
ГКЛ
IX
деревянный плинтус
ГОСТ 8242-75
электротехнический
плинтус ГОСТ 19111-77
винт СМ1-35
шаг~500 мм
уровень чистого пола
отметка подготовки
под покрытие пола
направляющая ПН-3
пористая резина

VIIIа

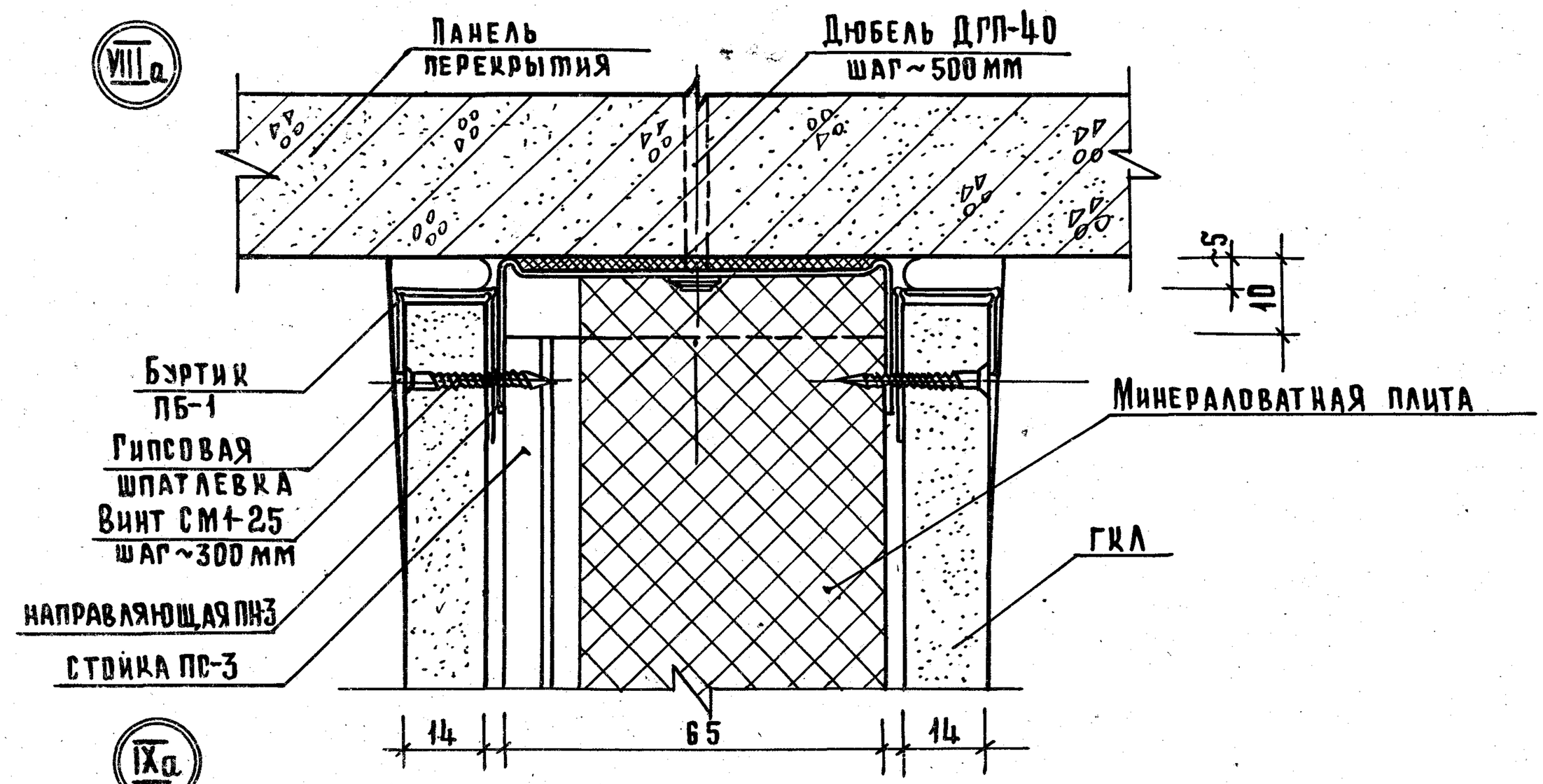

IXа

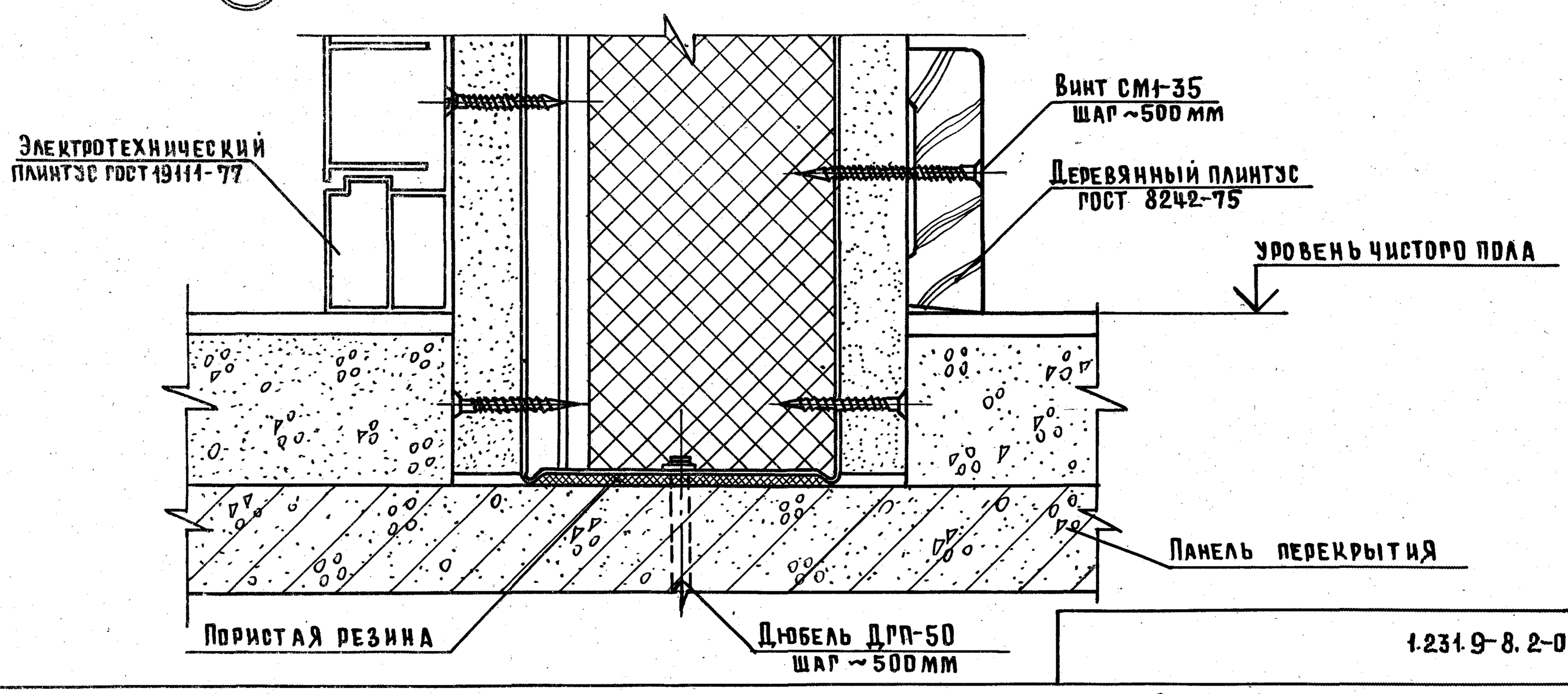

1.231.9-8.2-01.00

Лист 8

19141 19

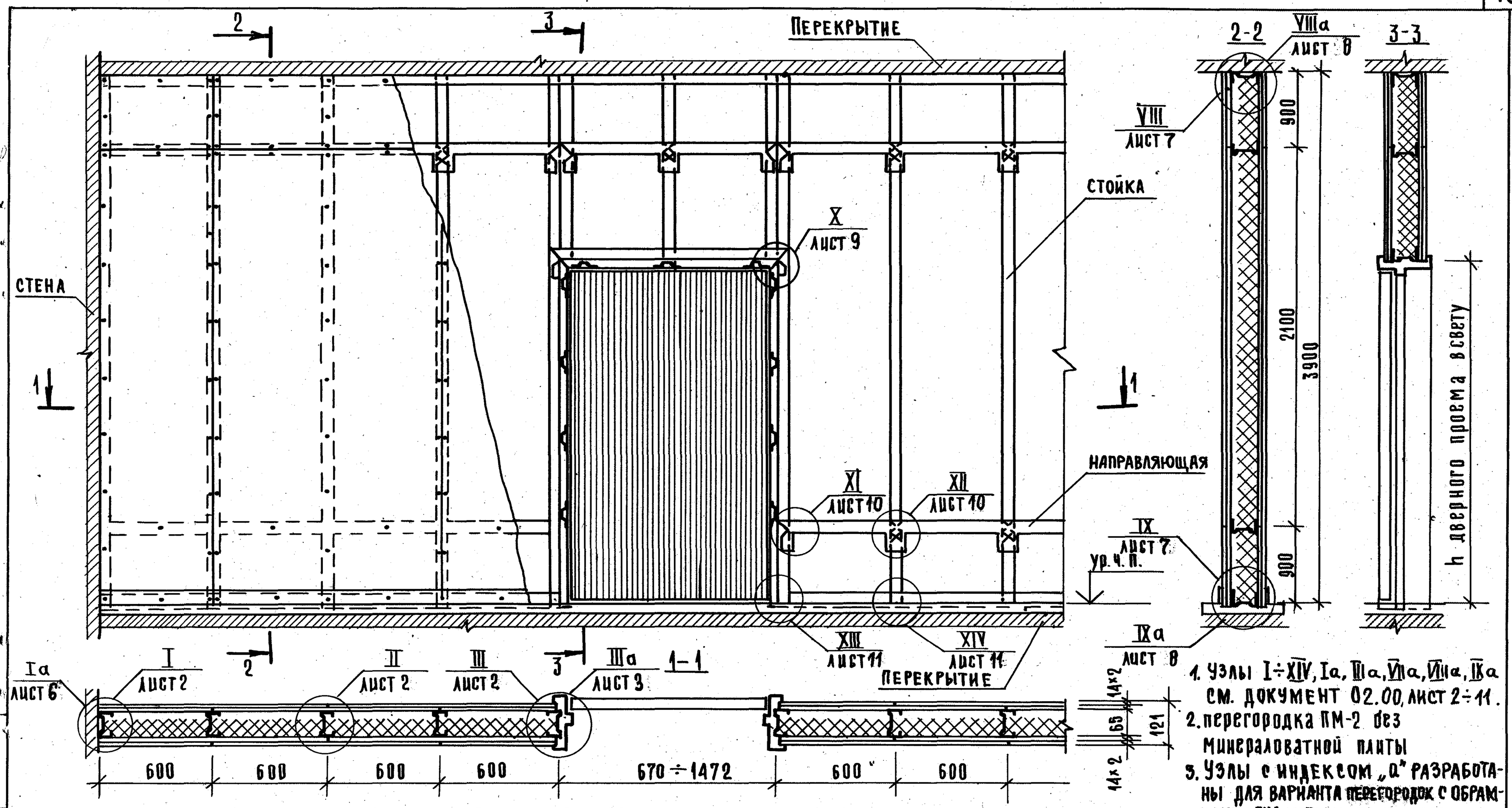

1. Узлы I÷XIV, Iа, IIIа, VIIа, VIIIа, IXа см. документ 02.00, лист 2÷11.
2. Перегородка ПМ-2 без минераловатной плиты
3. Узлы с индексом „а" разработаны для варианта перегородок с обрамлением ГКЛ металлическими профилями.

ВАРИАНТ ПЛАНА ПЕРЕГОРОДОК

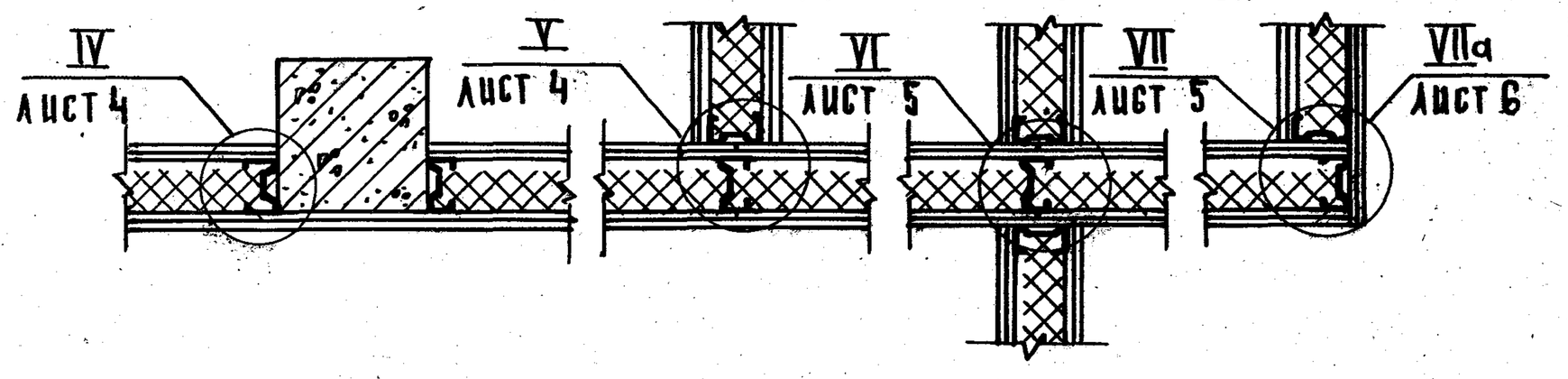

Нач. отд	Юдицкий		
Гл. инж. пр.	Лыков		
Рук. гр. ин.	Мошкина		
Проверил	Пельтихина		
Разраб.	Коротун		

1.231.9-8.2-02.00

Фрагмент перегородки позаменитной сборки на металлическом каркасе ПМ-2М (ПМ-2). Узлы I-XIV; Iа; IIIа; VIIа; VIIIа; IXа

Стадия	Масса	Масштаб
Р	—	1:20
Лист 1	Листов 11	

ЦНИИЭП торгово-бытовых зданий и туристских комплексов

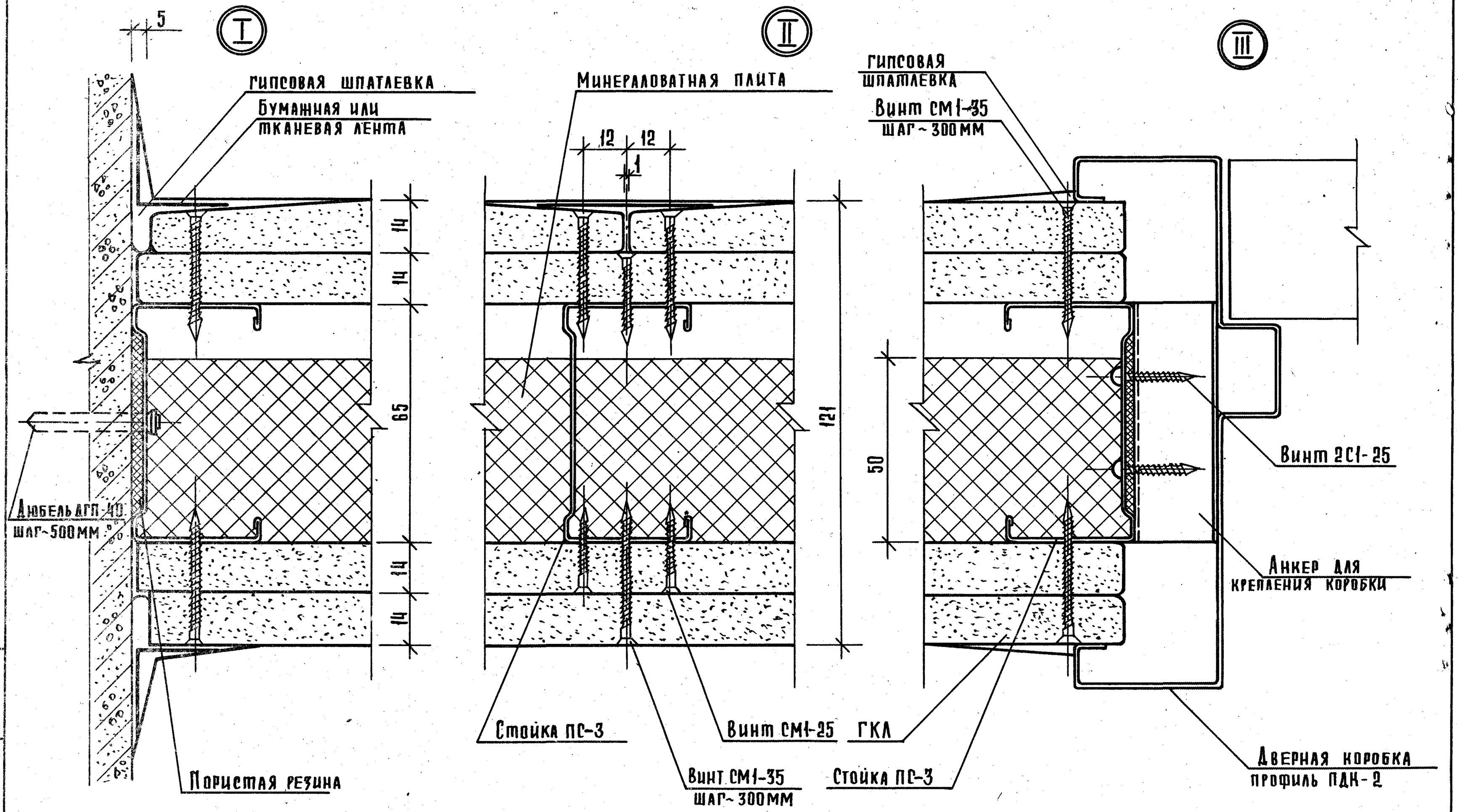

Инв.№ подл. | Подпись и дата | Взам.инв.№

1.231.9-8.2-02.00

Лист 2

19141 21

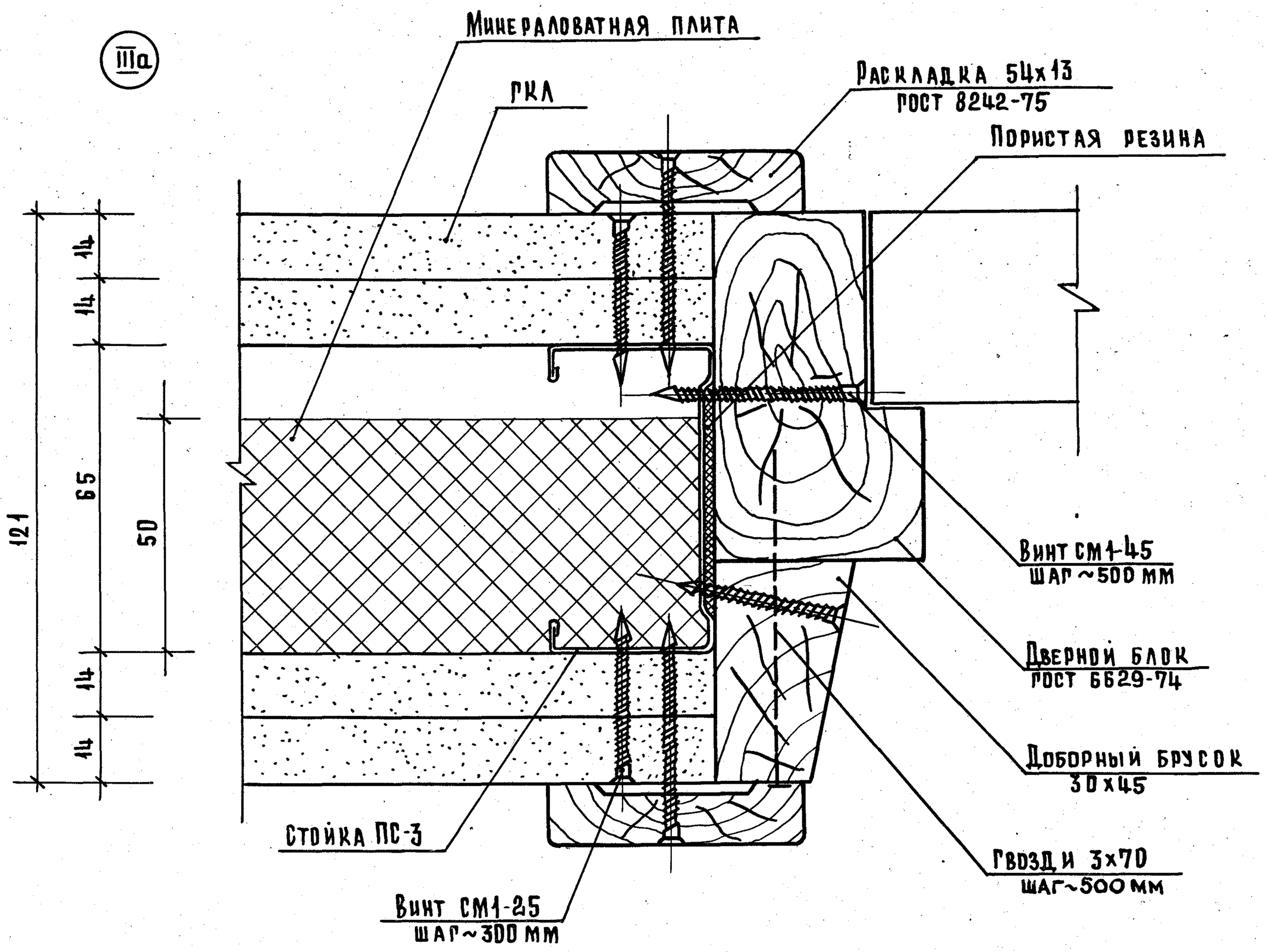
IIIа
Минераловатная плита
ГКЛ
Раскладка 54х13
ГОСТ 8242-75
Пористая резина
14
14
65
50
121
14
14
Винт СМ1-45
шаг ~500 мм
Дверной блок
ГОСТ 6629-74
Доборный брусок
30х45
Гвозди 3х70
шаг~500 мм
Стойка ПС-3
Винт СМ1-25
шаг~300 мм

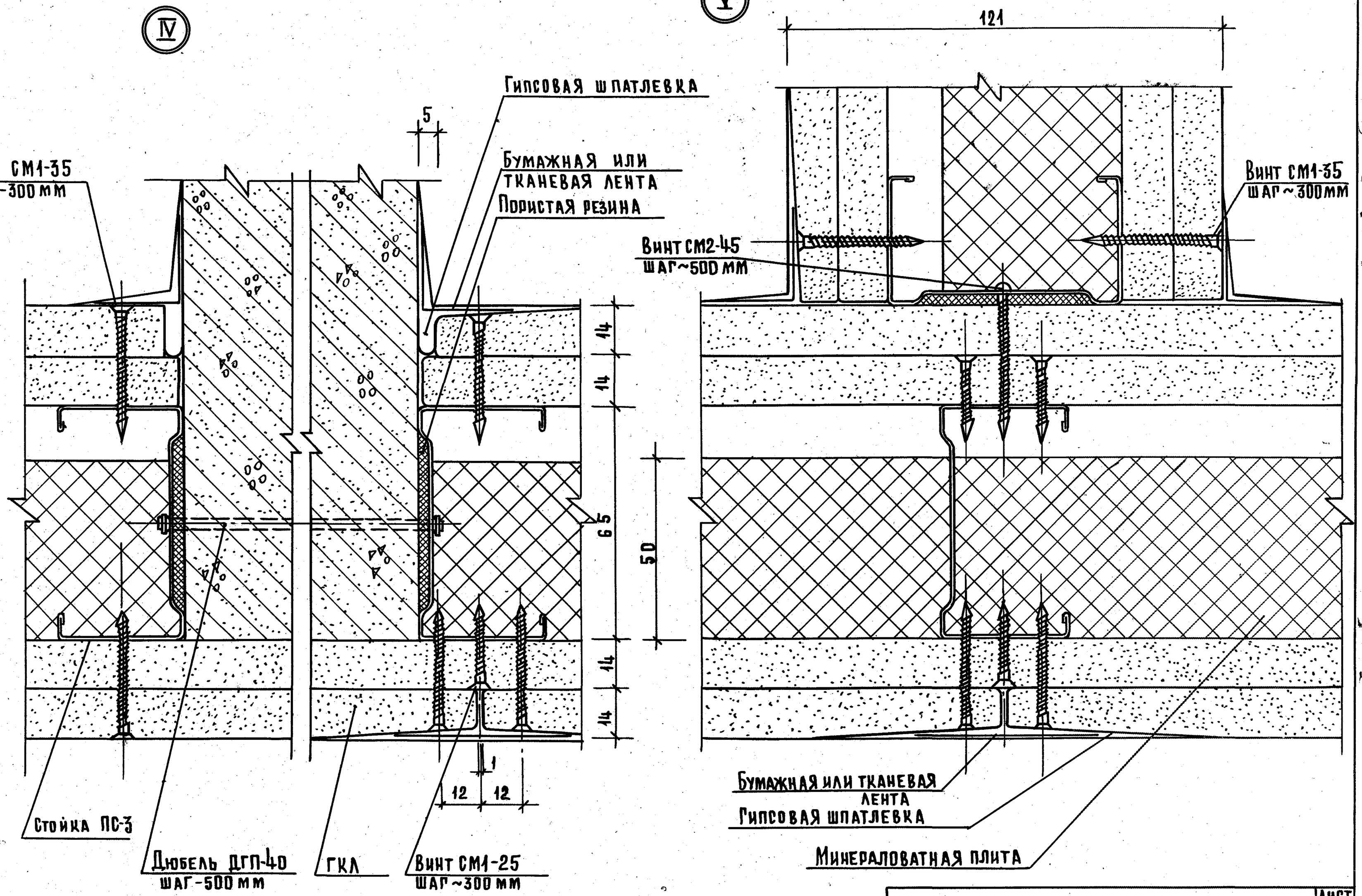

1.231.9-8.2-02.00	Лист 4

19141 23

Формат А3

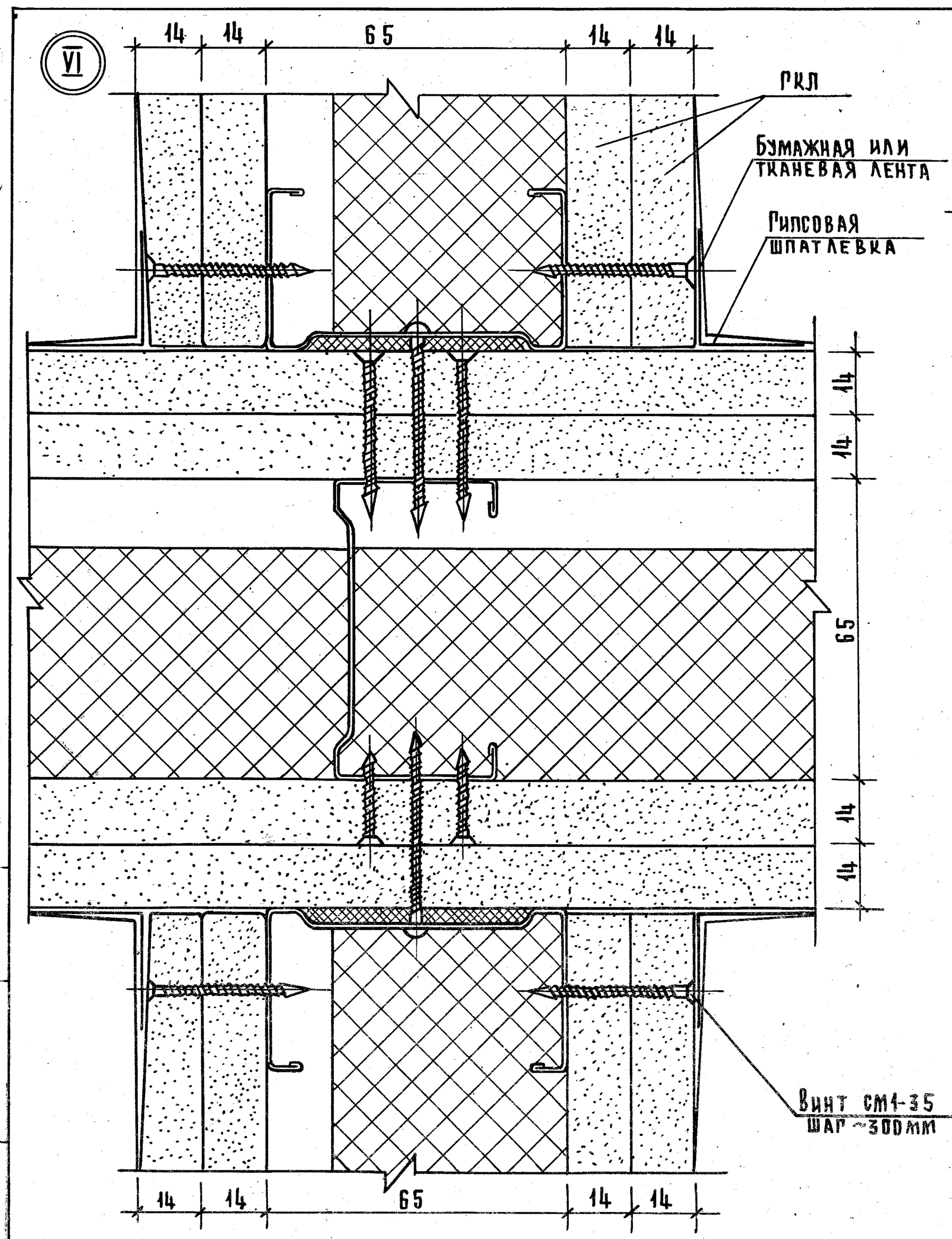
VI
14
14
65
14
14
РКЛ
Бумажная или тканевая лента
Гипсовая шпатлевка
14
14
65
14
14
Винт СМ1-35 шаг ~300мм
14
14
65
14
14

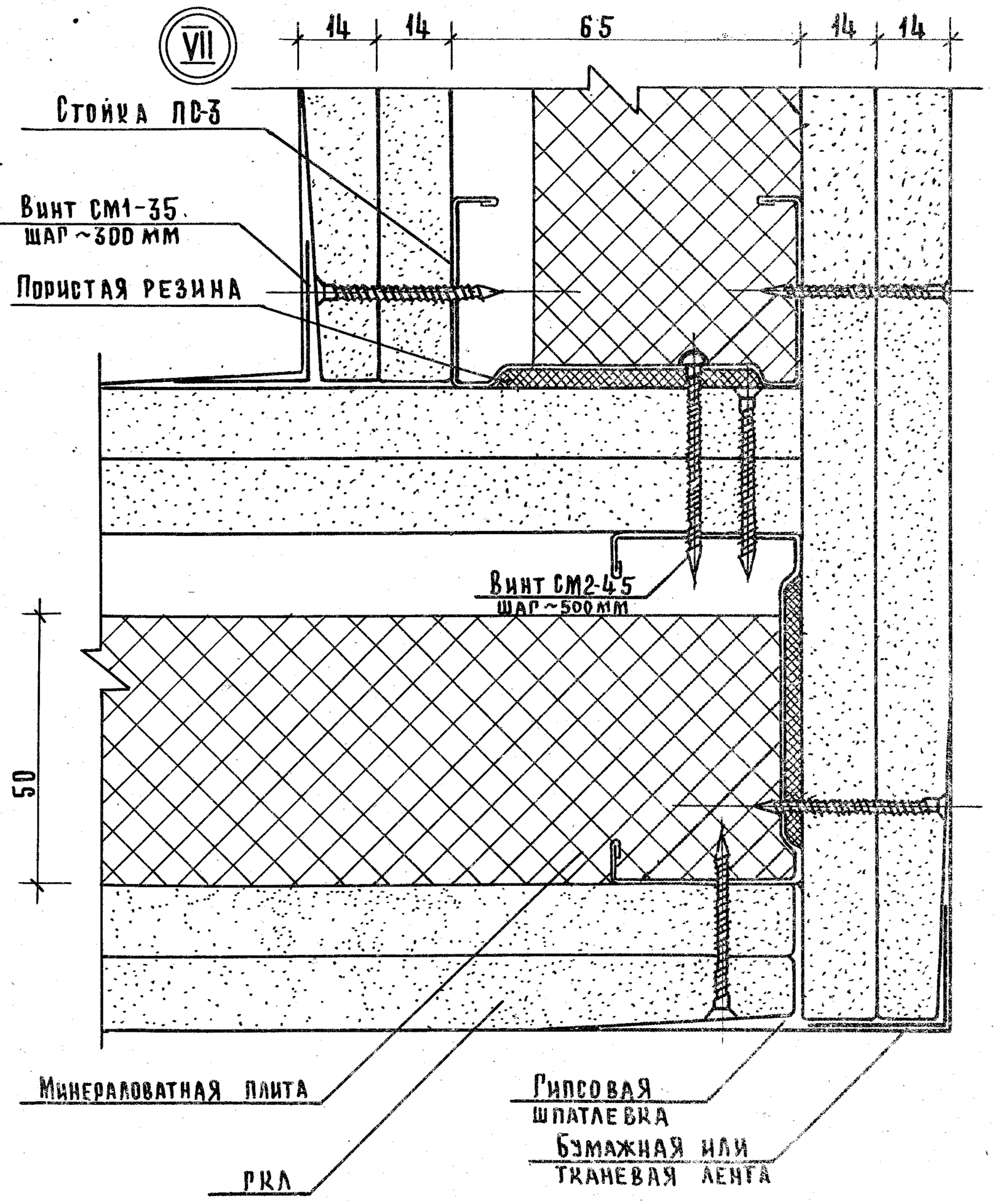
VII
14
14
65
14
14
Стойка ПС-3
Винт СМ1-35 шаг ~300мм
Пористая резина
Винт СМ2-45 шаг ~500мм
50
Минераловатная плита
РКЛ
Гипсовая шпатлевка
Бумажная или тканевая лента

19141 24

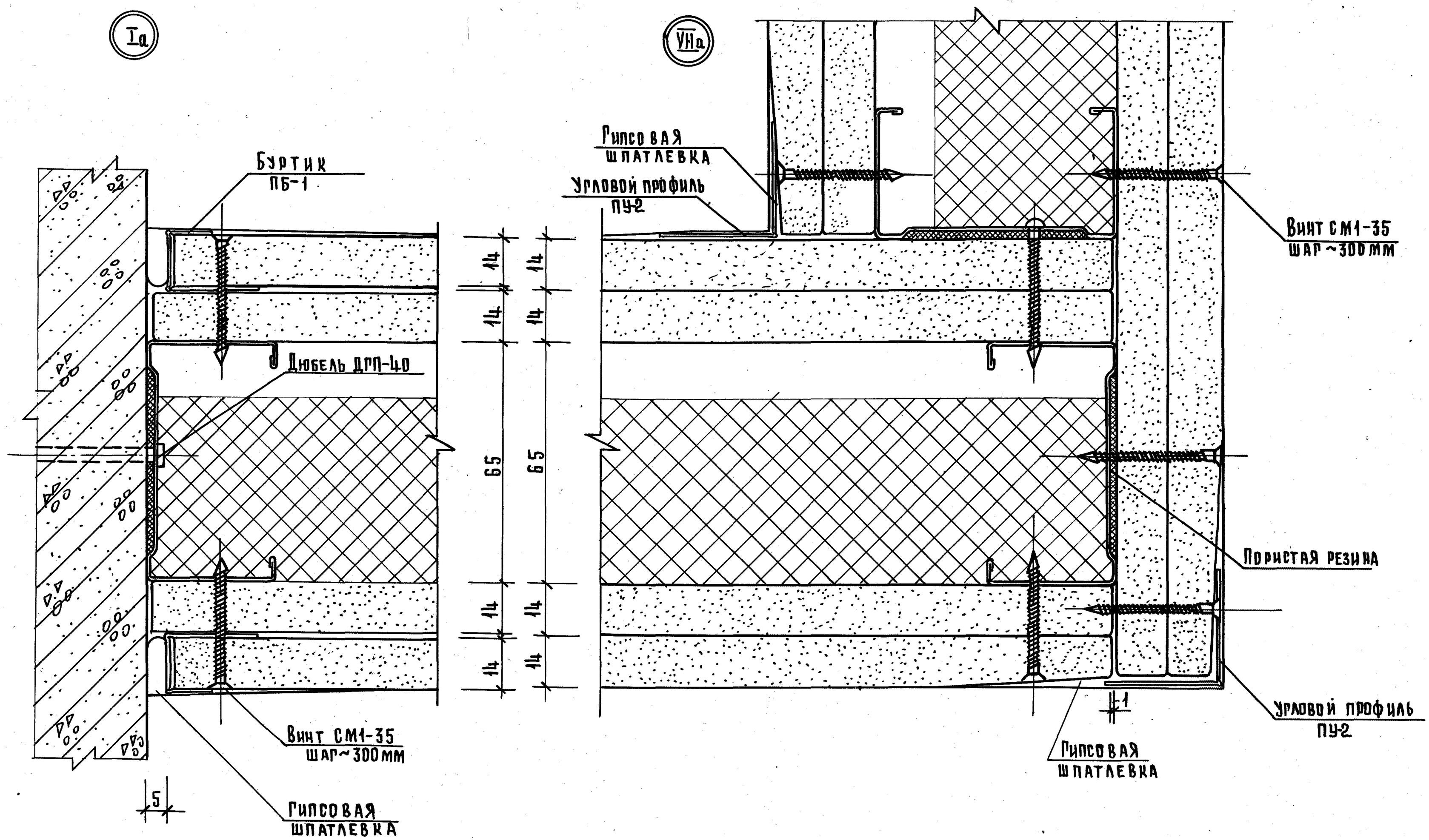

Инв.№ подл. | Подпись и дата | Взам.инв.№

1.231.9-8.2-02.00

Лист 6

19141 25

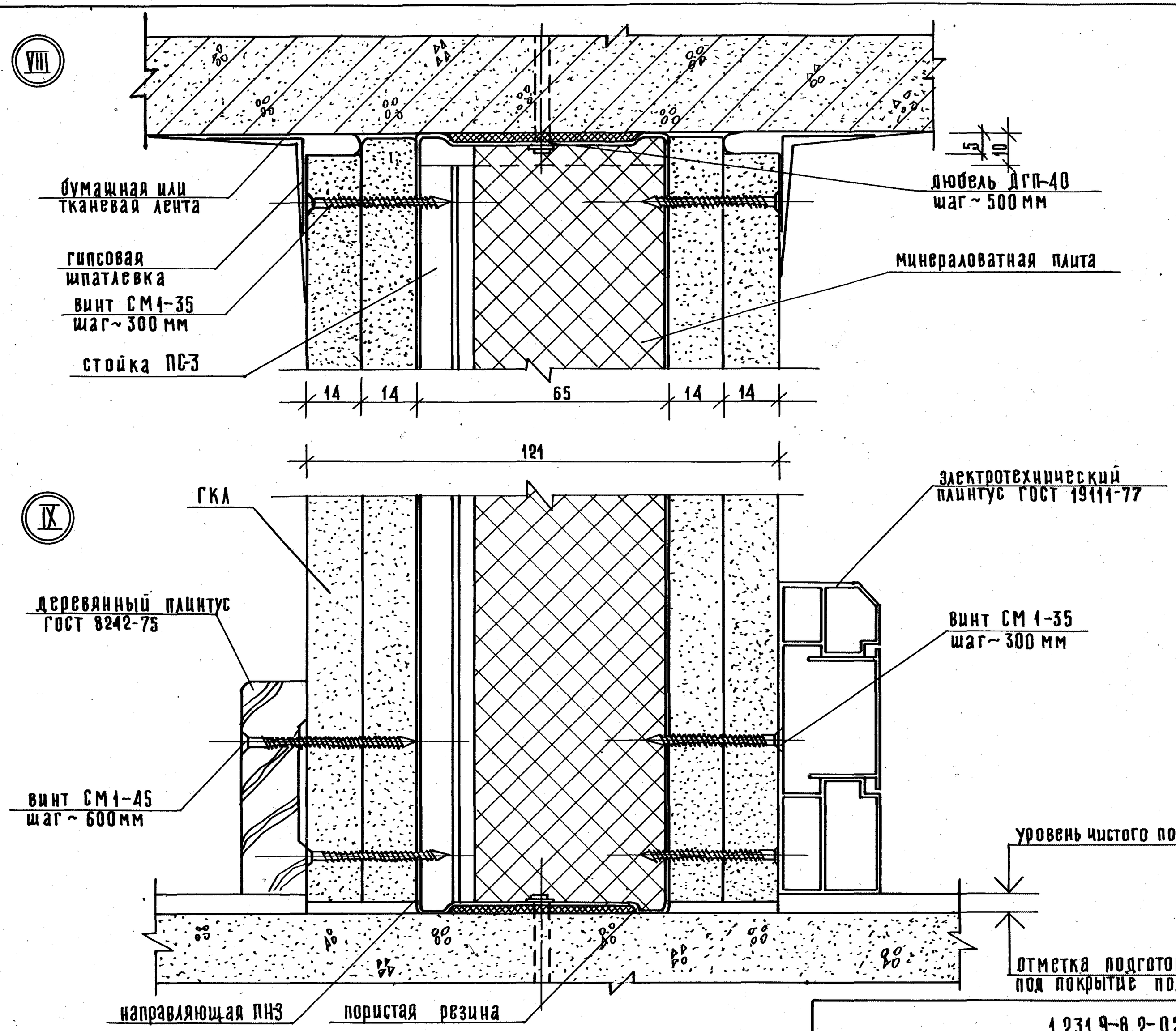

1.231.9-8.2-02.00	Лист 7

VIIIа

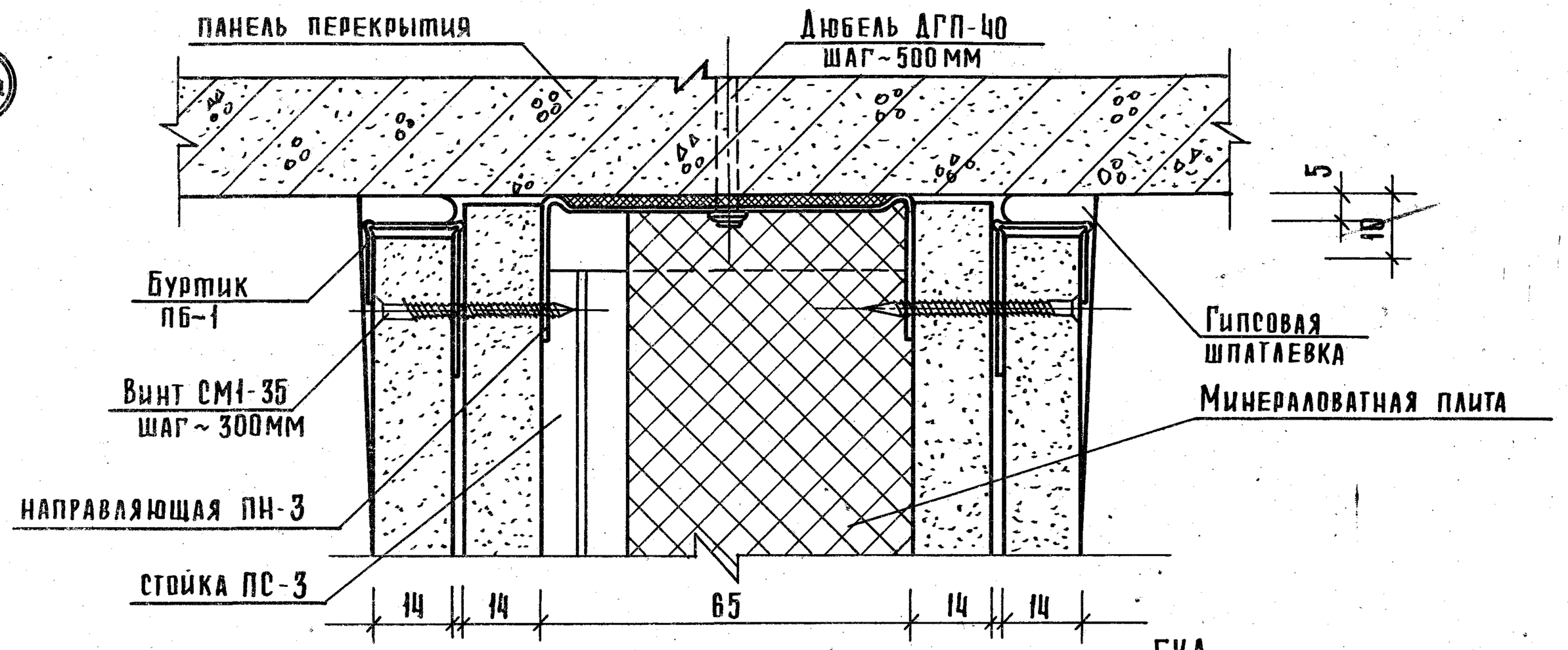

IXа

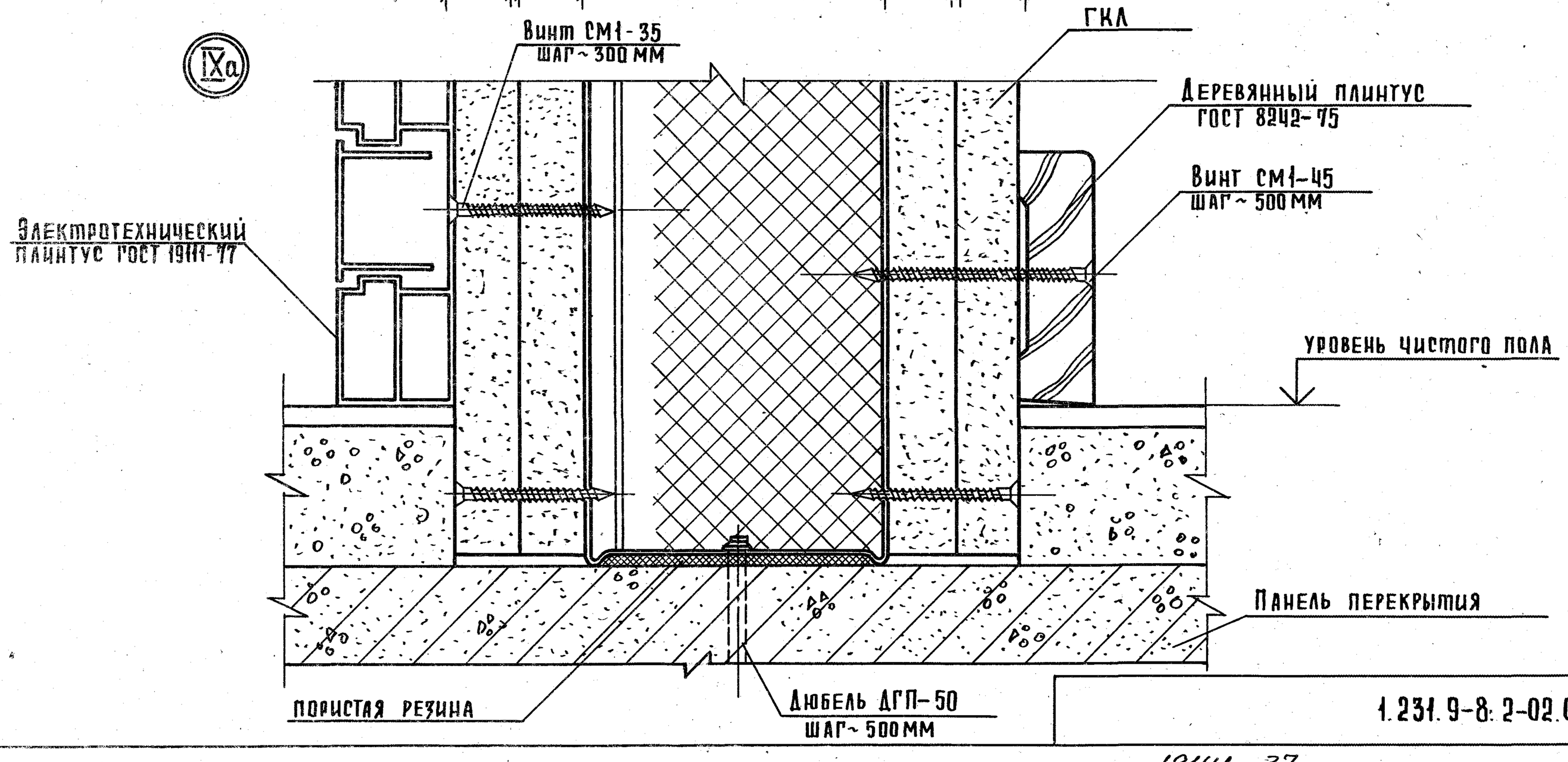

1.231.9-8.2-02.00	Лист 8

Инв.№ подл. | Подпись и дата | Взам. инв.№

19141 27

Формат А3

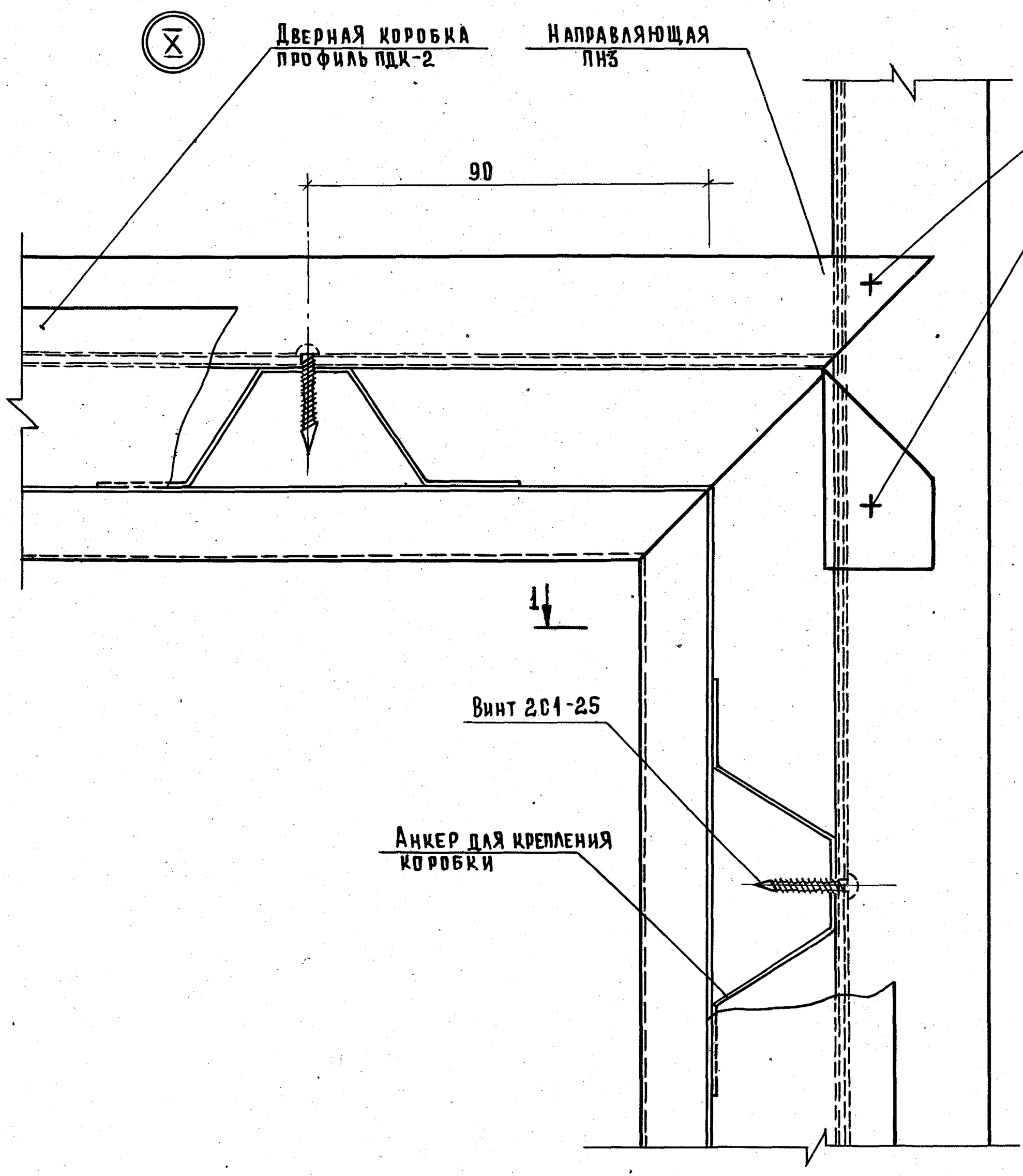

Соединить просечными клещами
или самосверлящим винтом СМ1-25

1-1

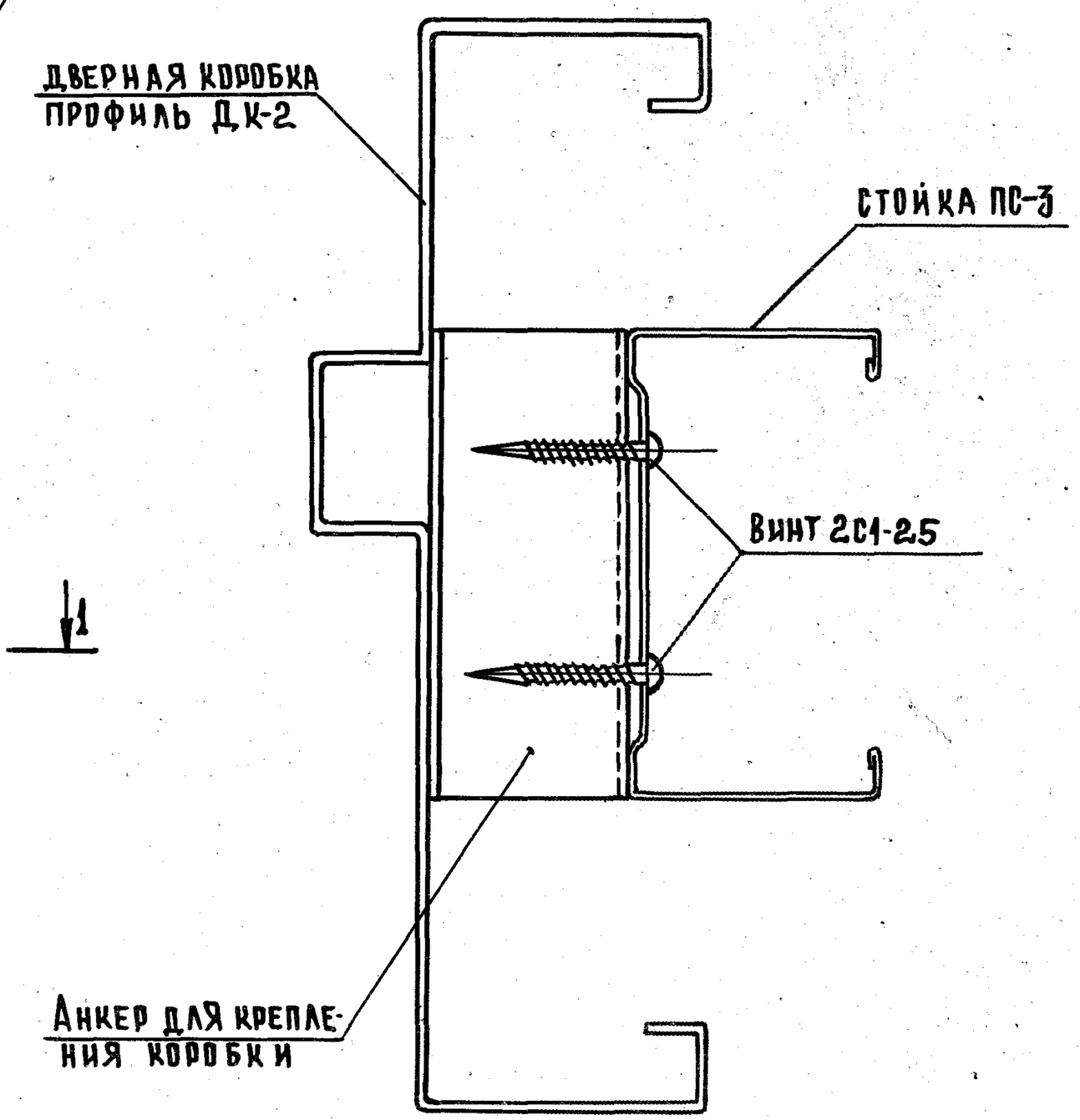

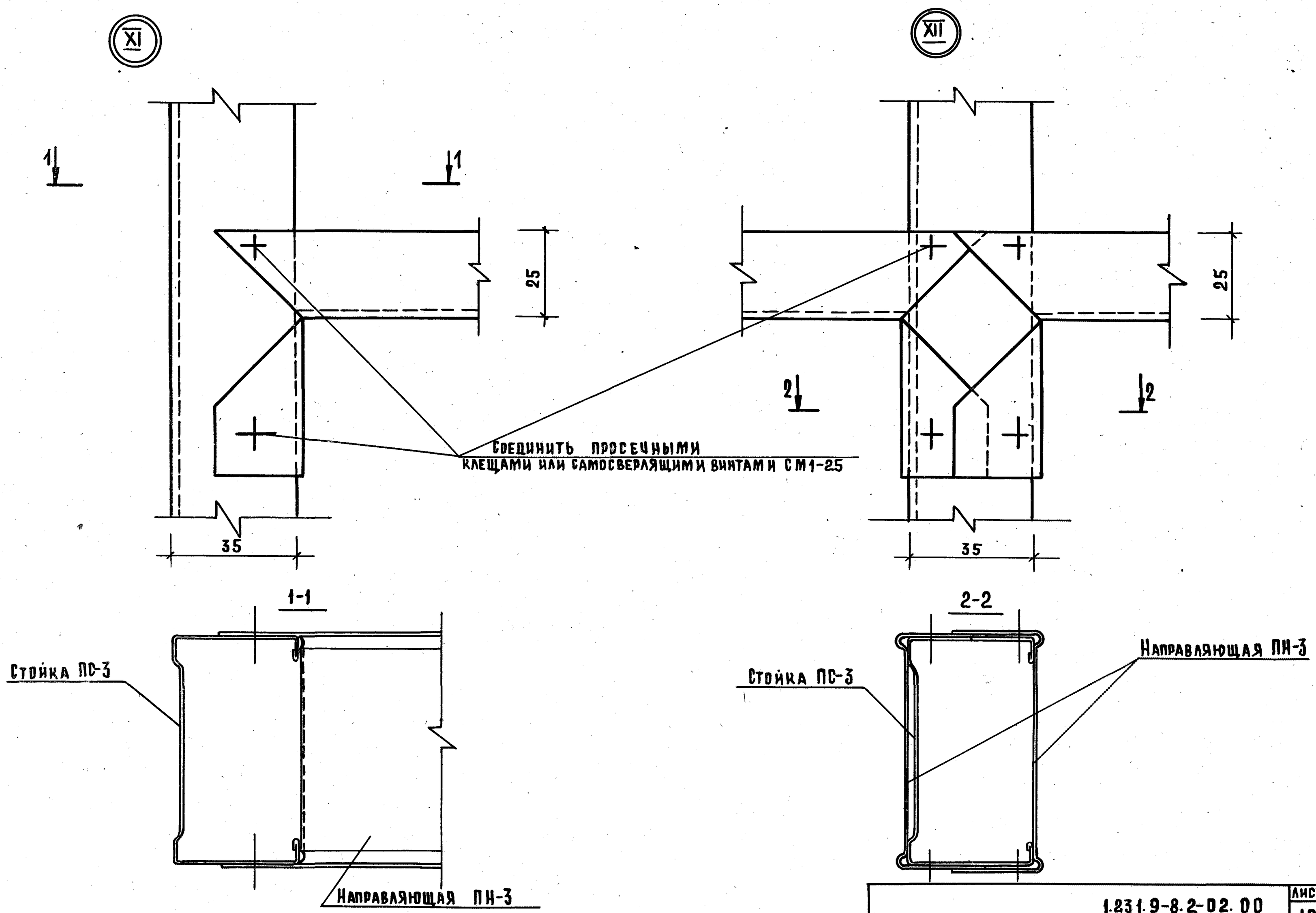

Инв. № подл. | Подпись и дата | Взам. инв. №

1.231.9-8.2-02.00	Лист 10

19141 29

Формат А3

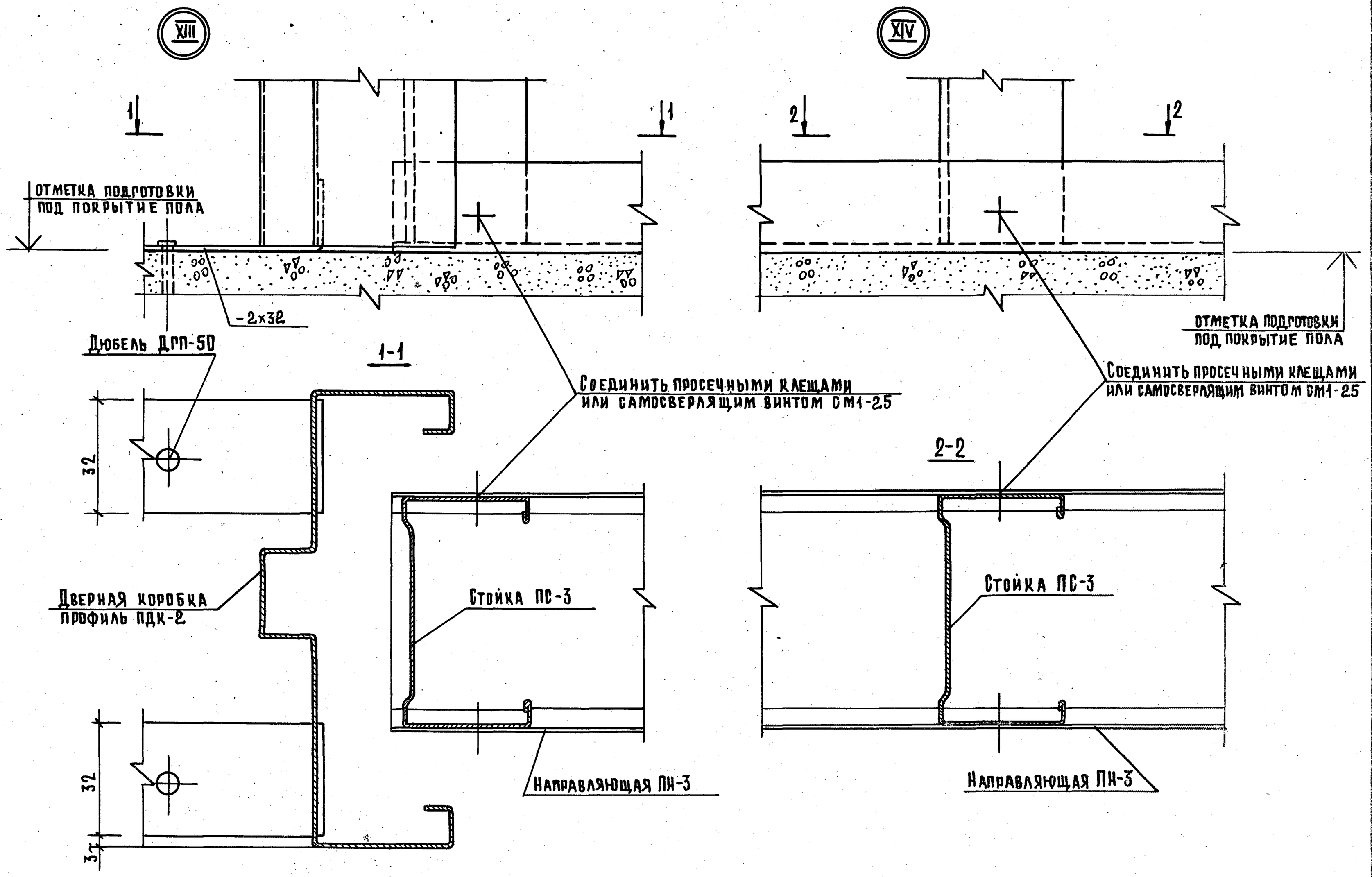
XIII
XIV
1
1
2
2
Отметка подготовки
под покрытие пола
-2x32
Дюбель ДГП-50
1-1
Соединить просечными клещами
или самосверлящим винтом СМ1-25
Отметка подготовки
под покрытие пола
Соединить просечными клещами
или самосверлящим винтом СМ1-25
2-2
32
Дверная коробка
профиль ПДК-2
Стойка ПС-3
Стойка ПС-3
32
3
Направляющая ПН-3
Направляющая ПН-3

19141 30

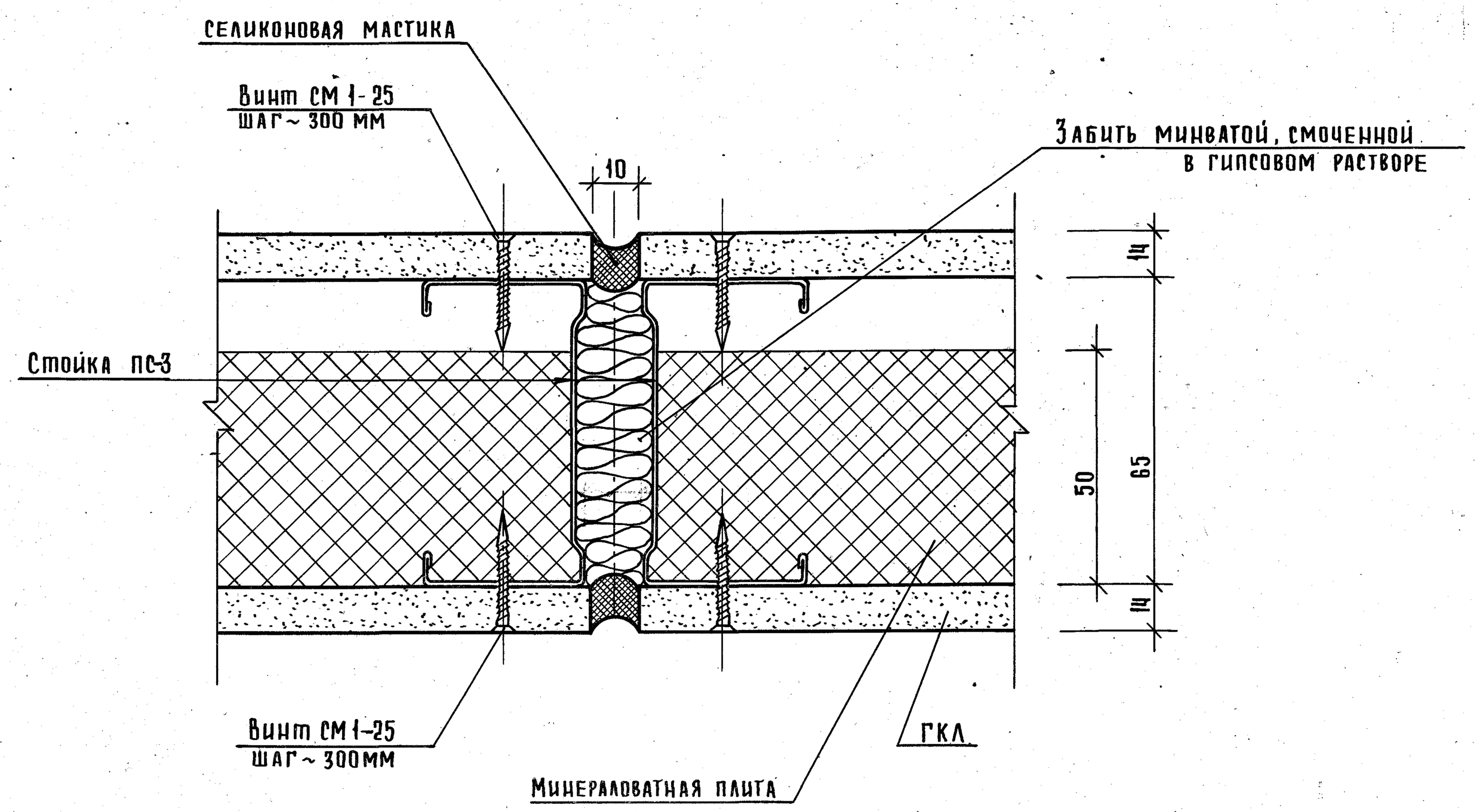

				1.231.9-8.2-03.00		
				Устройство деформационного шва	Стадия	Масса	Масштаб
					Р	—	1:1
Нач. отд.	Юдицкий				Лист	Листов 1
Гл. инж. пр.	Лыков				ЦНИИЭП торгово-бытовых зданий и туристских комплексов	
Рук. гр. инж.	Мошкина					
Провер.	Пельтихина					
Разраб.	Коротун					

Инв. № подл. | Подпись и дата | Взам. инв. №

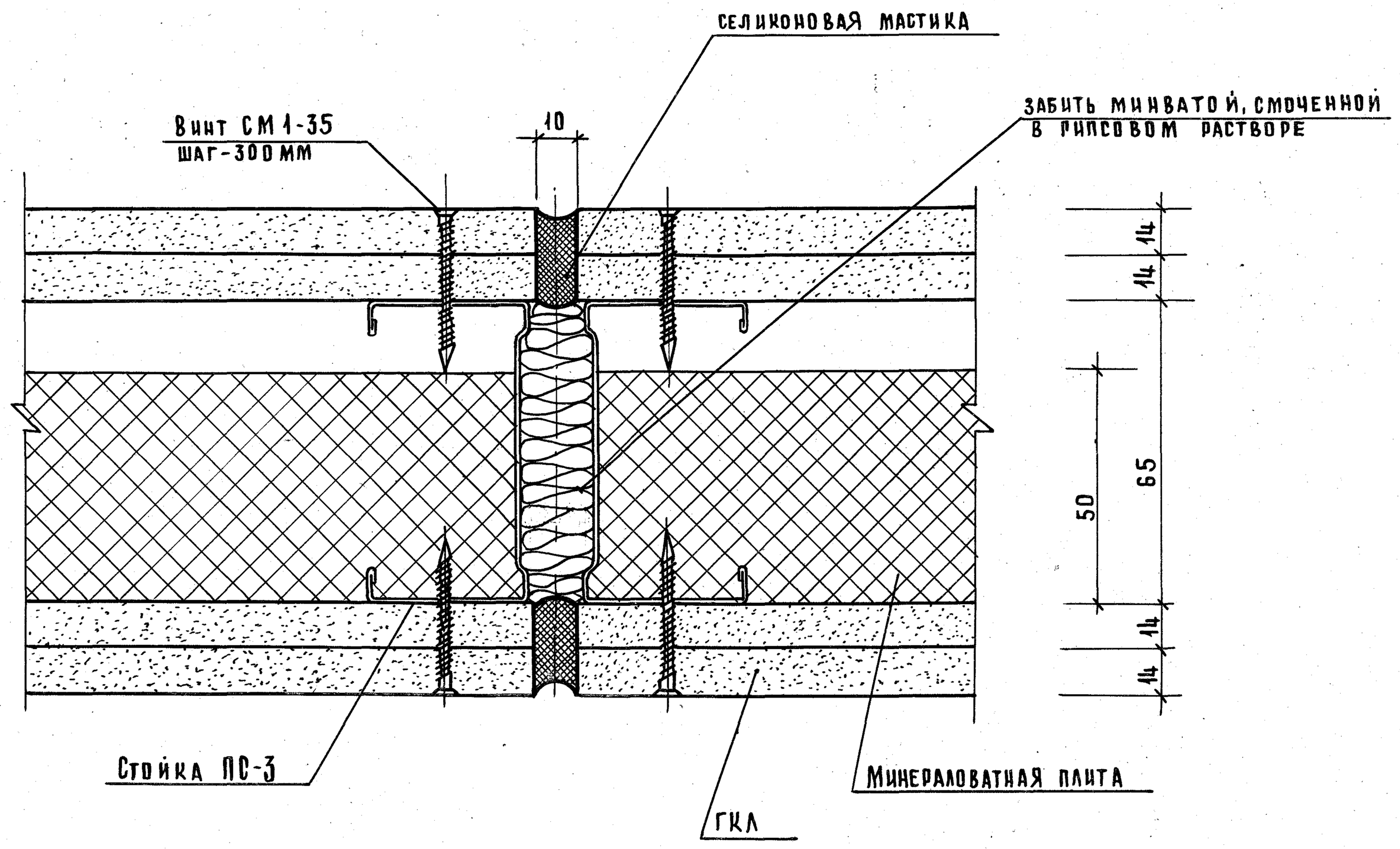

Нач. отд.	Юдицкий		
Гл. инж. пр.	Лыков		
Рук. группы	Мошкина		
Проверил	Пельтихина		
Разработ.	Коротун		

1.231.9-8.2-04.00

Устройство деформационного шва

Стадия	Масса	Масштаб
Р	—	1:1
Лист	Листов 1	

ЦНИИЭП торгово-бытовых зданий и туристских комплексов

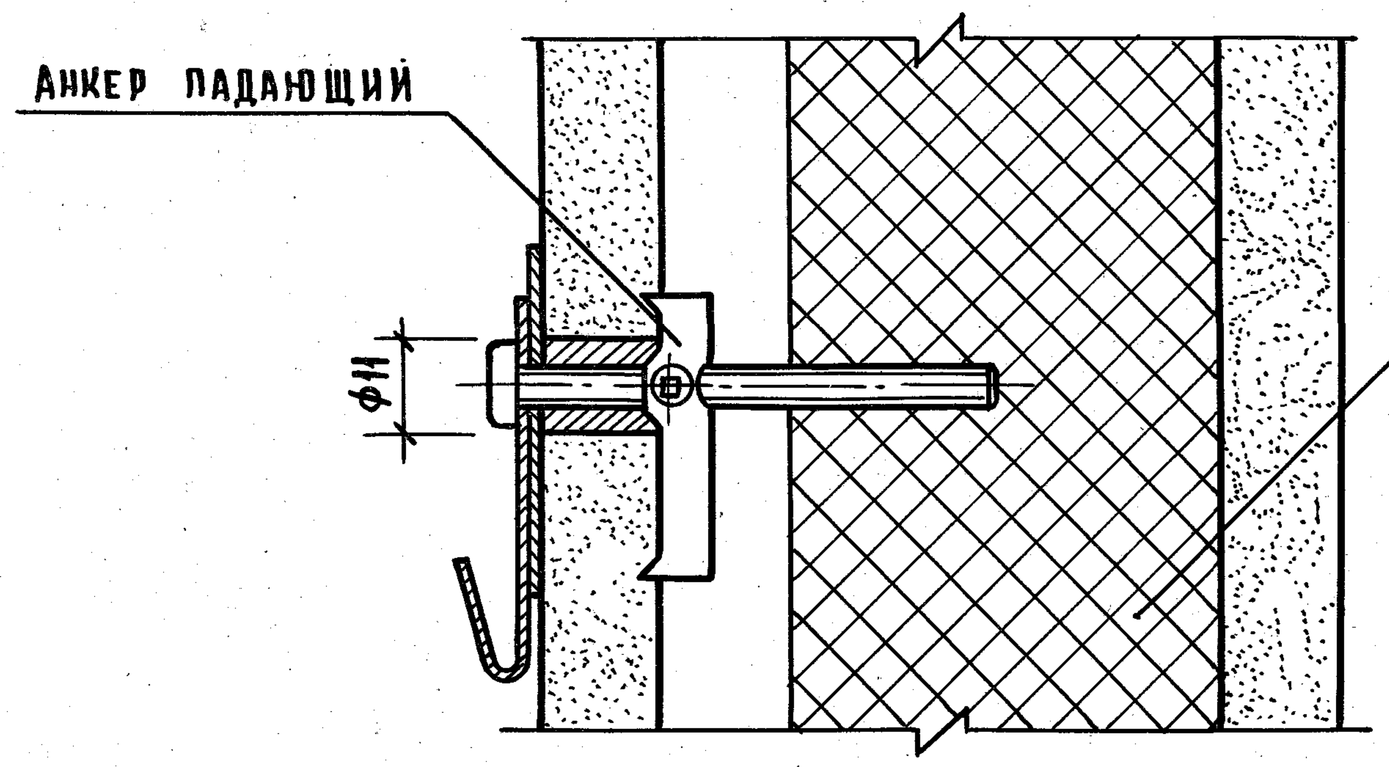

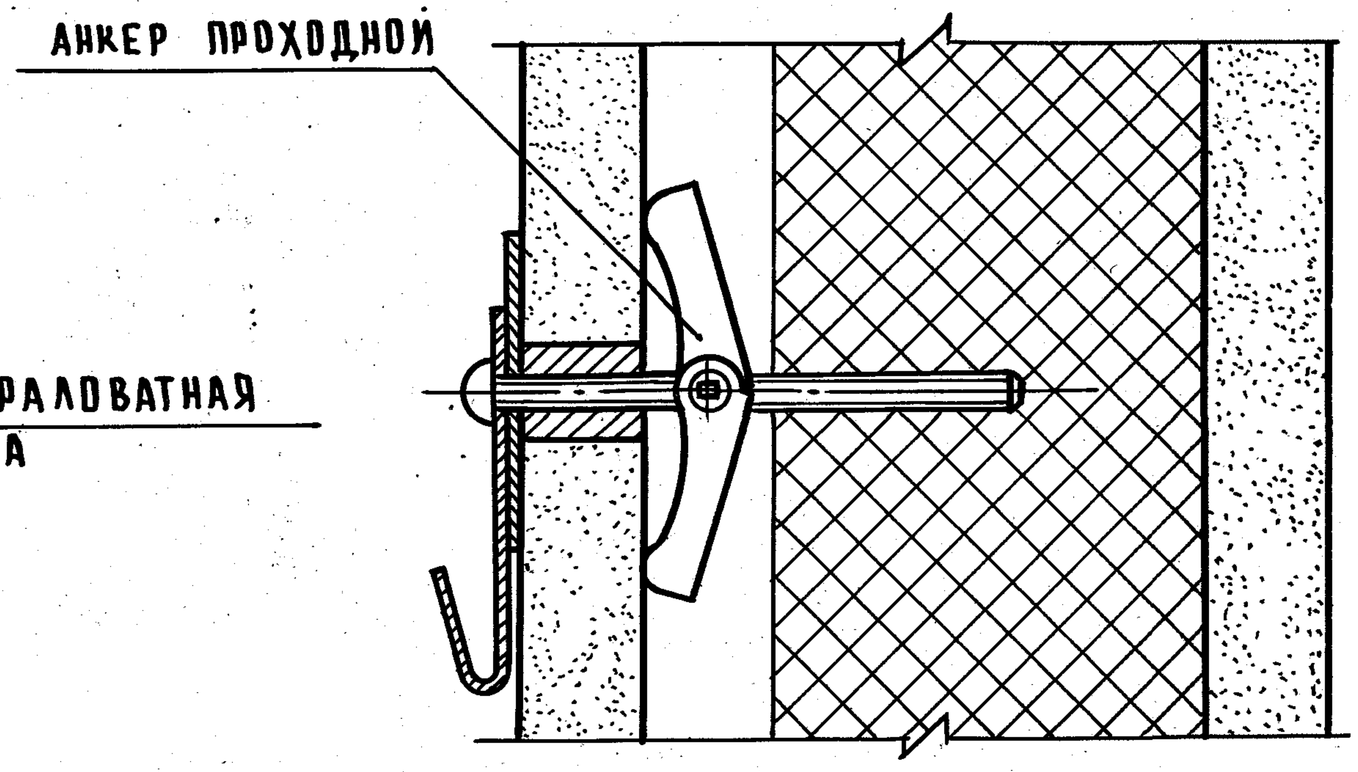

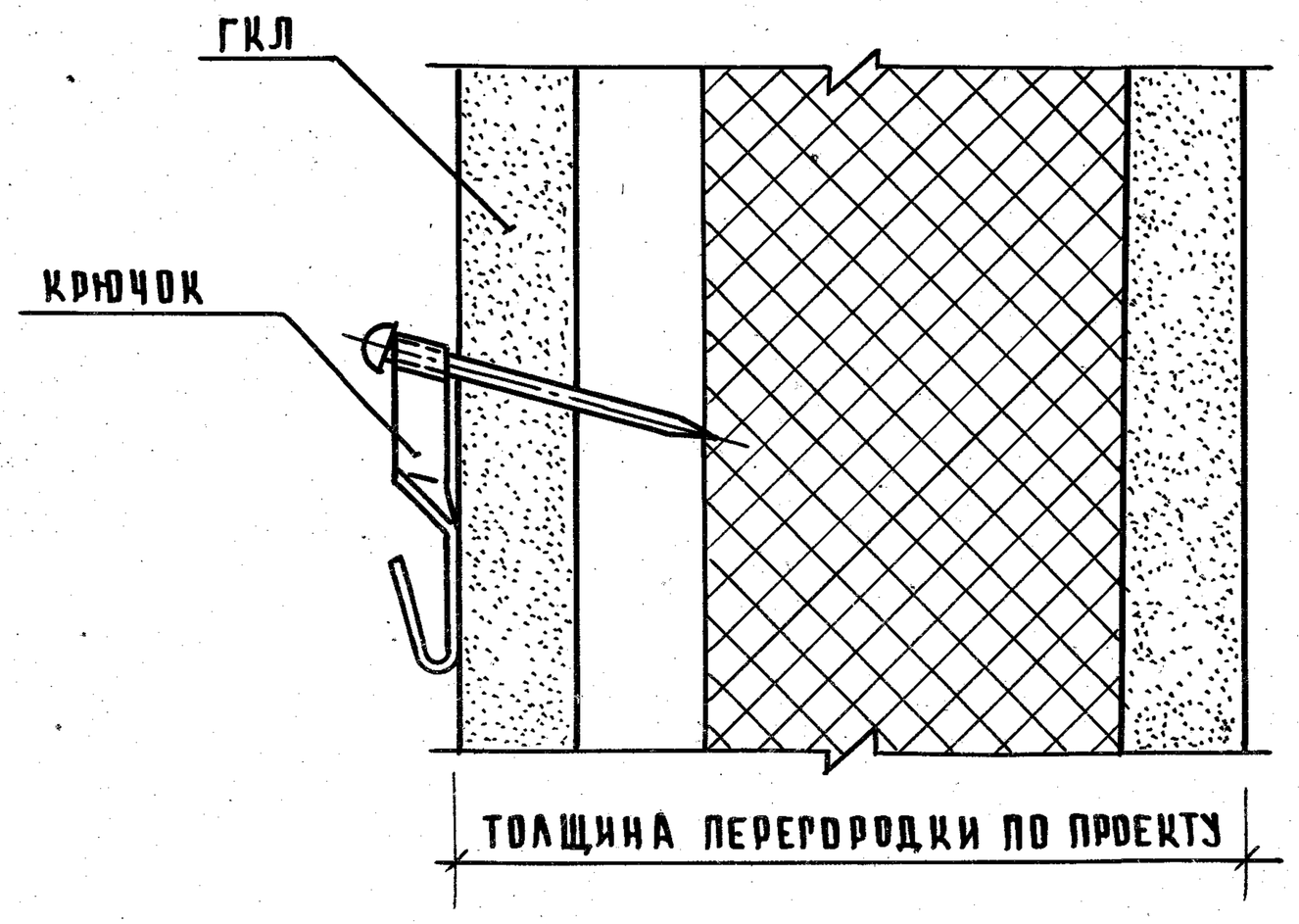

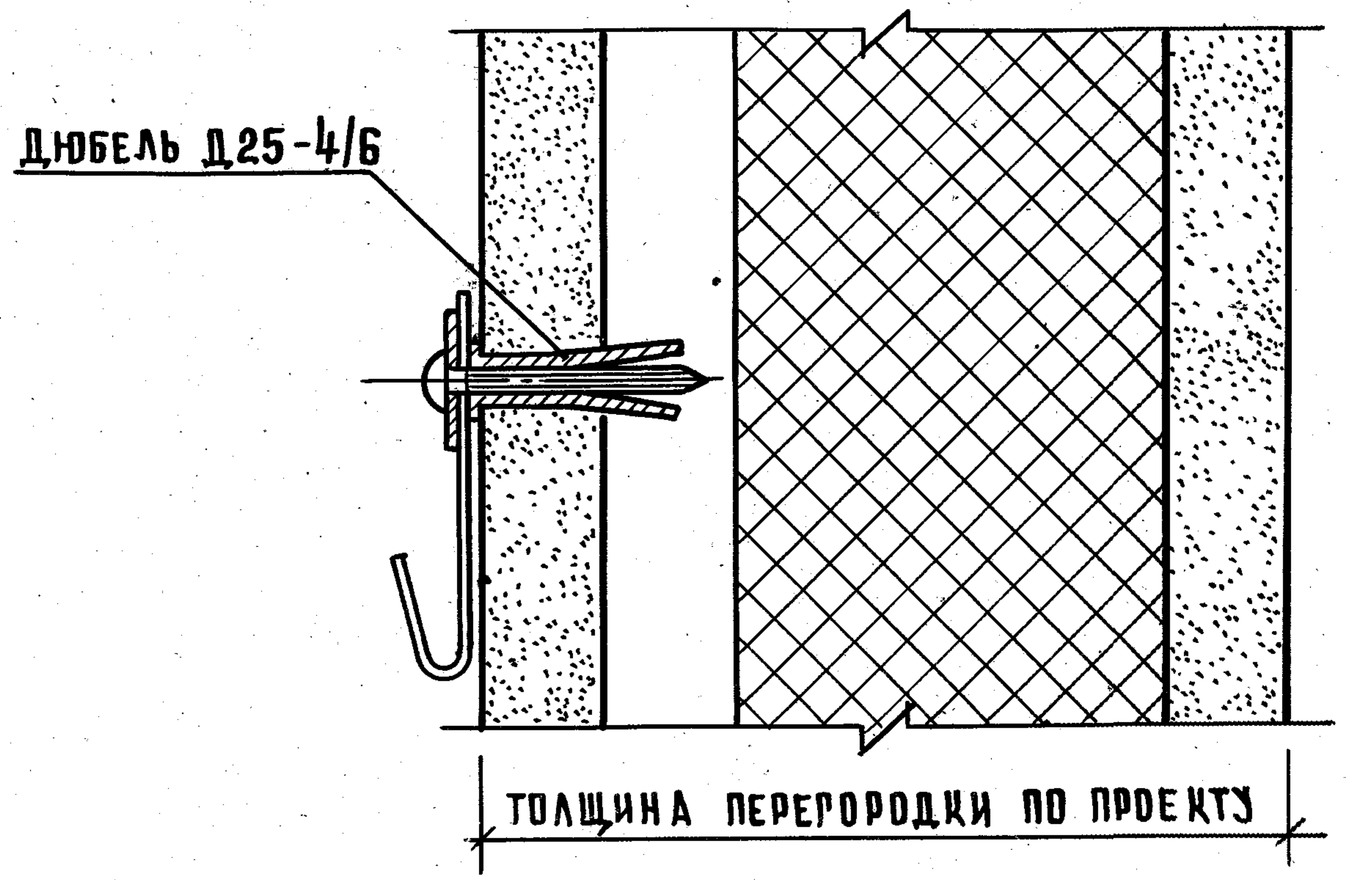

НАЧ. ОТД.	ЮДИЦКИЙ		
ГЛ. ИНЖ. ПР.	ЛЫКОВ		
РУК. ГР. ИНЖ.	МОШКИНА		
ПРОВЕРИЛ	ПЕЛЬТИХИНА		
РАЗРАБОТ.	КОРОТУН		

1.231.9-8.2-05.00

ПРИМЕРЫ УСТАНОВКИ АНКЕРА ПАДАЮЩЕГО, КРЮЧКА, АНКЕРА ПРОХОДНОГО И ДЮБЕЛЯ РАЗЖИМНОГО

СТАДИЯ	МАССА	МАСШТАБ
Р	—	1:1
ЛИСТ	ЛИСТОВ 1	

ЦНИИЭП ТОРГОВО-БЫТОВЫХ ЗДАНИЙ И ТУРИСТСКИХ КОМПЛЕКСОВ

ФОРМАТ А3

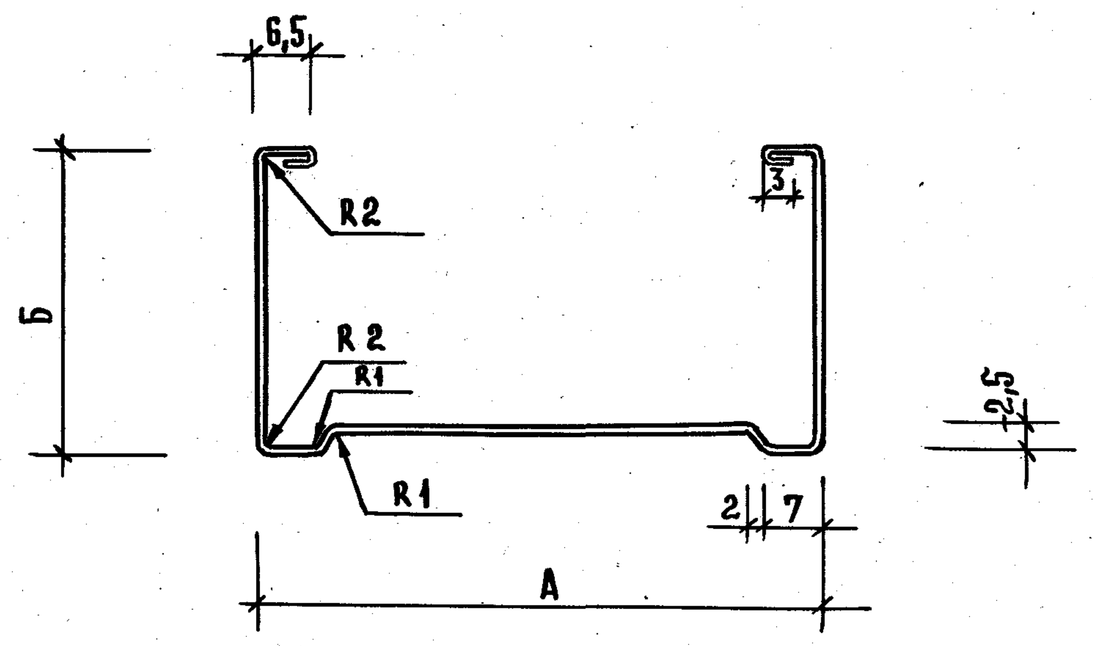

Марка профиля	Размеры профиля			Масса 1п.м кг
	А	Б	δ	
ПС-2	50	35	0,5 (0,6)	0,500 (0,628)
ПС-3	65	35	0,5 (0,6)	0,559 (0,676)
ПС-4	75	35	0,5 (0,6)	0,624 (0,749)
ПС-5	90	35	0,5 (0,6)	0,683 (0,819)
ПС-6	100	35	0,6	0,866
ПС-7	150	35	0,7	1,283

ПО СОГЛАСОВАНИЮ С ПОТРЕБИТЕЛЕМ И ОРГАНИЗАЦИЕЙ АВТОРОМ ПРОЕКТА ДОПУСКАЕТСЯ ПОСТАВКА ПРОФИЛЕЙ ИЗ ЛЕНТЫ ТОЛЩИНОЙ 0,6 мм ВМЕСТО 0,5 мм.

НАЧ.ОТД.	ЮДИЦКИЙ		
ГЛ.ИНЖ.ПР.	ЛЫКОВ		
РУК.ГР.ИНЖ.	МОШКИНА		
ПРОВЕРИЛ	ПЕЛЬТИХИНА		
РАЗРАБОТ.	КОРОТУН		

1.231.9-8.2-00.01

Профиль стойка ПС-2 ÷ ПС-7

Стадия	Масса	Масштаб
Р	–	1:1

Лист | Листов 1

СТАЛЬ ЛИСТОВАЯ ОЦИНКОВАННАЯ Б 0,5×1000 ГОСТ 19904-74
0,8 КП-ВГ-2 ГОСТ 14918-80

ЦНИИЭП торгово-бытовых зданий и туристских комплексов

191111

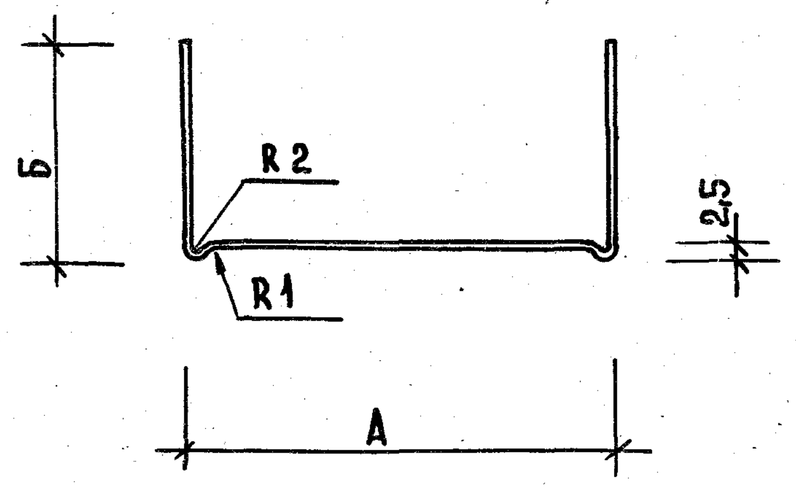

Марка профиля	Размеры профиля			Масса 1 п.м кг
	А	Б	δ	
ПН-2	50	25	0,5 (0,6)	0,392 (0,471)
ПН-3	65	25	0,5 (0,6)	0,451 (0,542)
ПН-4	75	25	0,5 (0,6)	0,495 (0,595)
ПН-5	90	25	0,5 (0,6)	0,554 (0,665)
ПН-6	100	25	0,5 (0,6)	0,593 (0,711)
ПН-7	150	25	0,5 (0,6)	0,788 (0,945)

ПО СОГЛАСОВАНИЮ С ПОТРЕБИТЕЛЕМ И ОРГАНИЗАЦИЕЙ АВТОРОМ ПРОЕКТА ДОПУСКАЕТСЯ ПОСТАВКА ПРОФИЛЕЙ ИЗ ЛЕНТЫ ТОЛЩИНОЙ 0,6 ММ ВМЕСТО 0,5 ММ.

НАЧ.ОТД.	ЮДИЦКИЙ	
ГЛ.ИНЖПР.	ЛЫКОВ	
РУК.ГРУПП	МОШКИНА	
ПРОВЕРИЛ	ПЕЛЬТИХИНА	
РАЗРАБОТ.	КОРОТУН	

1.231.9-8.2-00.02

ПРОФИЛЬ НАПРАВЛЯЮЩИЙ ПН2 ÷ ПН-7

Стадия	Масса	Масштаб
Р	—	1:1

Лист | Листов 1

СТАЛЬ ЛИСТОВАЯ ОЦИНКОВАННАЯ 60-5х1000 ГОСТ 19904-74 / 0.8 КП-ВГ-2 ГОСТ 14918-80

ЦНИИЭП торгово-бытовых зданий и туристских комплексов

Инв.№подл. | Подпись и дата | Взам.инв.№

19141 35

Формат А3

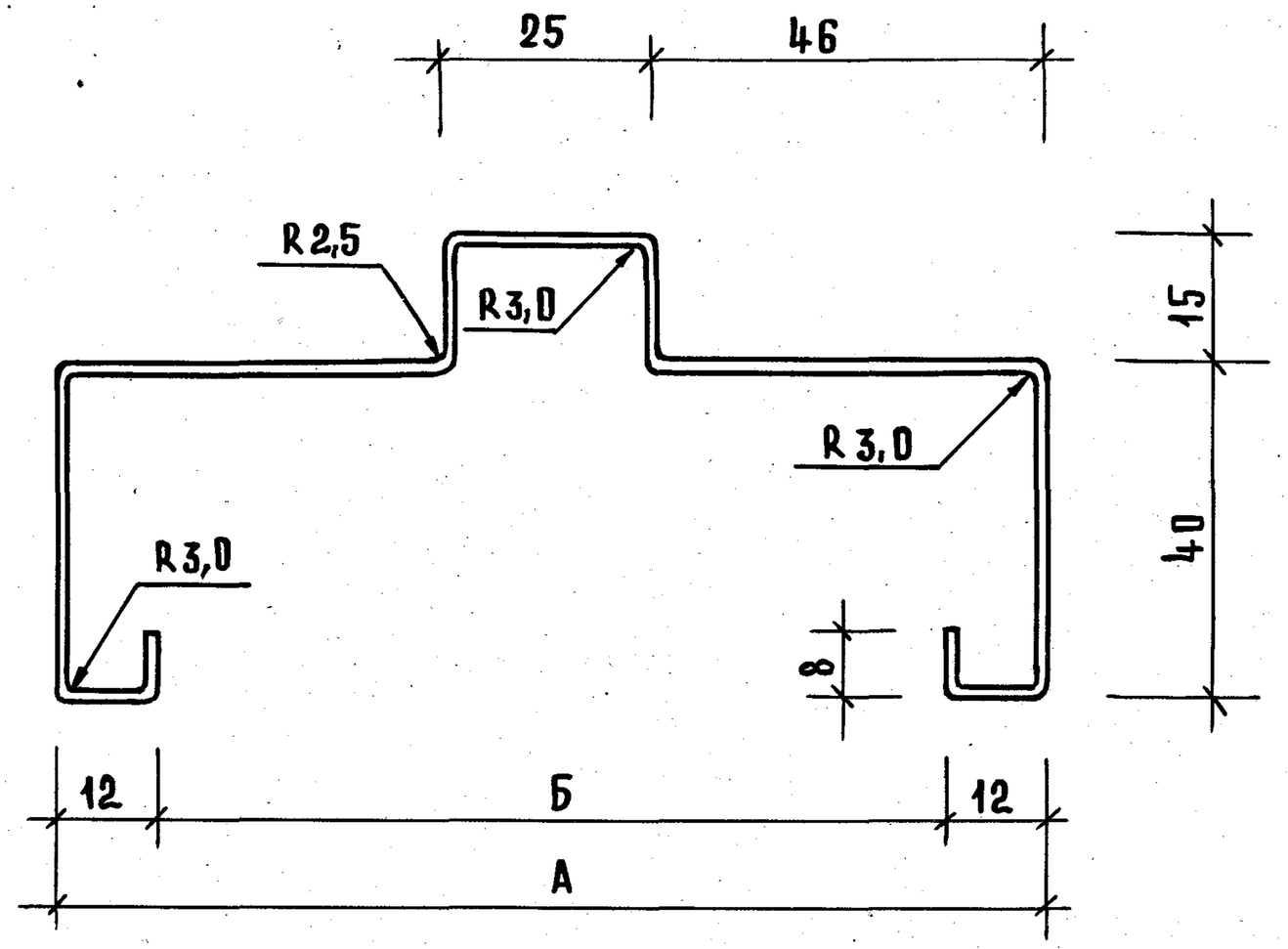

Марка профиля	Размеры профиля			Масса п м кг
	А	Б	δ	
ПДК 1	117	93	1,2	2,3
ПДК 2	152	128	1,2	2,6
ПДК 3	202	178	1,2	3,1

Допускается применять сталь рулонную холоднокатанную $\frac{\text{А-1.2×1000 ГОСТ 19904-74}}{\text{СТ 10 КП ГОСТ 1050-74}}$

НАЧ. ОТД.	ЮДИЦКИЙ		
ГЛ. ИНЖ. ПР.	ЛЫКОВ		
РУК. ГР. ИНЖ.	МОШКИНА		
ПРОВЕРИЛ	ПЕЛЬТИХИНА		
РАЗРАБОТ.	КОРОТУН		

1.231.9-8.2-00.03

Профили дверной коробки ПДК-1 ÷ ПДК-3

Стадия	Масса	Масштаб
Р	–	1:1
Лист	Листов 1	

ЛЕНТА 0,3 КП-М-НТ-3-0-1.2×32.5 ГОСТ 503-71 ИЛИ ЛЕНТА $\frac{\text{А-1.2×1000 ГОСТ 19904-74}}{\text{Б СТ1 КП-1 ГОСТ 14918-80}}$

ЦНИИЭП торгово-бытовых зданий и туристских комплексов

Формат А3

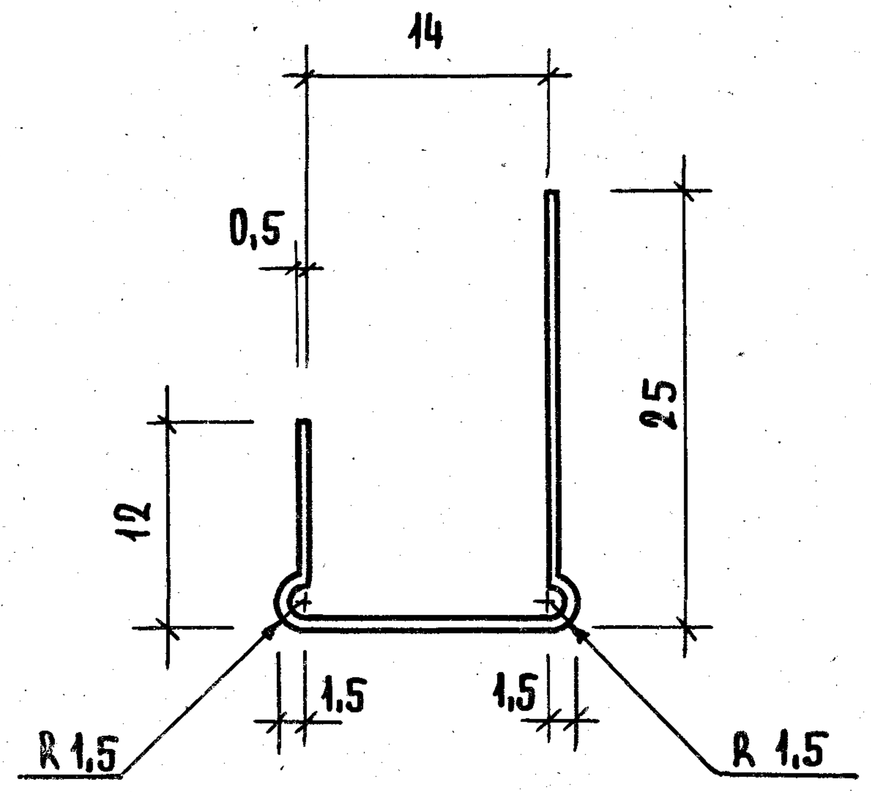

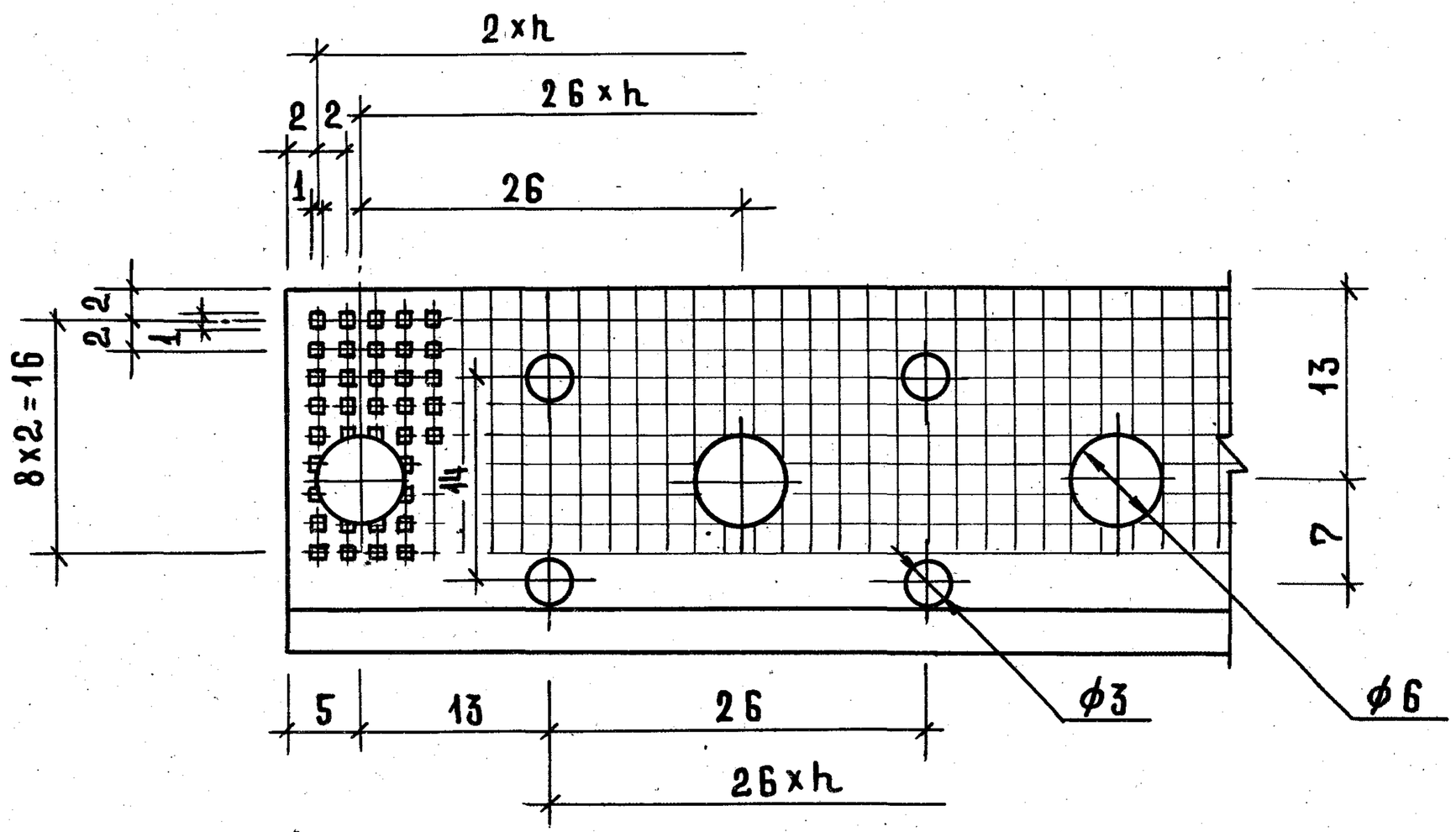

1. РАЗРЕШАЕТСЯ ИЗГОТАВЛИВАТЬ ИЗ РУЛОННОЙ ОЦИНКОВАННОЙ СТАЛИ $\frac{Б-0,6\times1000\ ГОСТ\ 19904-74}{М\ СТ.3\ КП-2\ ГОСТ\ 14918-80}$
2. ПРОПЕЛЛЕРНОСТЬ ПРОФИЛЯ НА ДЛИНЕ 3000 ММ НЕ БОЛЕЕ 10°.
3. НЕУКАЗАННЫЕ РАДИУСЫ ГИБА ПРИНЯТЬ РАВНЫМ ТОЛЩИНЕ МЕТАЛЛА.
4. РАЗВЕРТКА L=50 ММ.

НАЧ. ОТД.	ЮДИЦКИЙ		
ГЛ. ИНЖ. ПР.	ЛЫКОВ		
РУК. ГР. ИНЖ.	МОШКИНА		
ПРОВЕРИЛ	ПЕЛЬТИХИНА		
РАЗРАБОТ.	КОРОТУН		

1.231.9-8.2-00.04

ПРОФИЛЬ ТОРЦЕВОЙ ПБ-1 (БУРТИК)

СТАДИЯ	МАССА	МАСШТАБ
Р	—	2:1
ЛИСТ	ЛИСТОВ 1	

РУЛОННАЯ ОЦИНКОВАННАЯ Б-0,5×1000 ГОСТ 19904-74 / БСТ.3 КП-2 ГОСТ 14918-80

ЦНИИЭП ТОРГОВО-БЫТОВЫХ ЗДАНИЙ И ТУРИСТСКИХ КОМПЛЕКСОВ

ИНВ. № ПОДЛ. | ПОДПИСЬ И ДАТА | ВЗАМ. ИНВ. №

101111 37

Формат А3

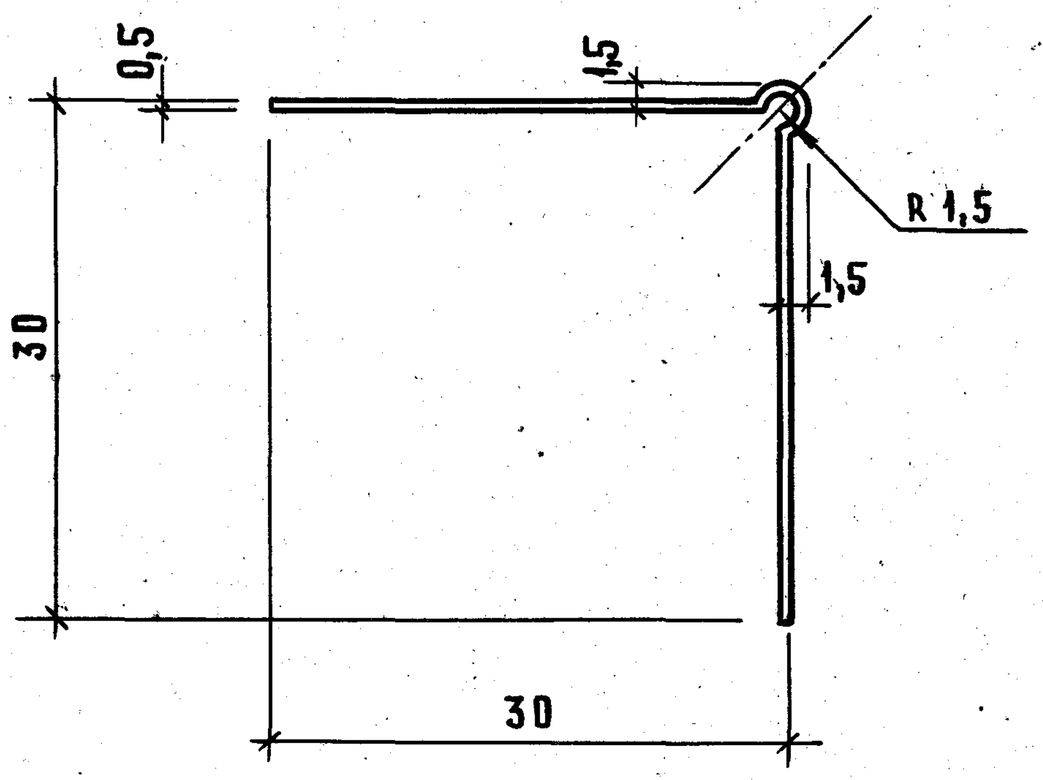

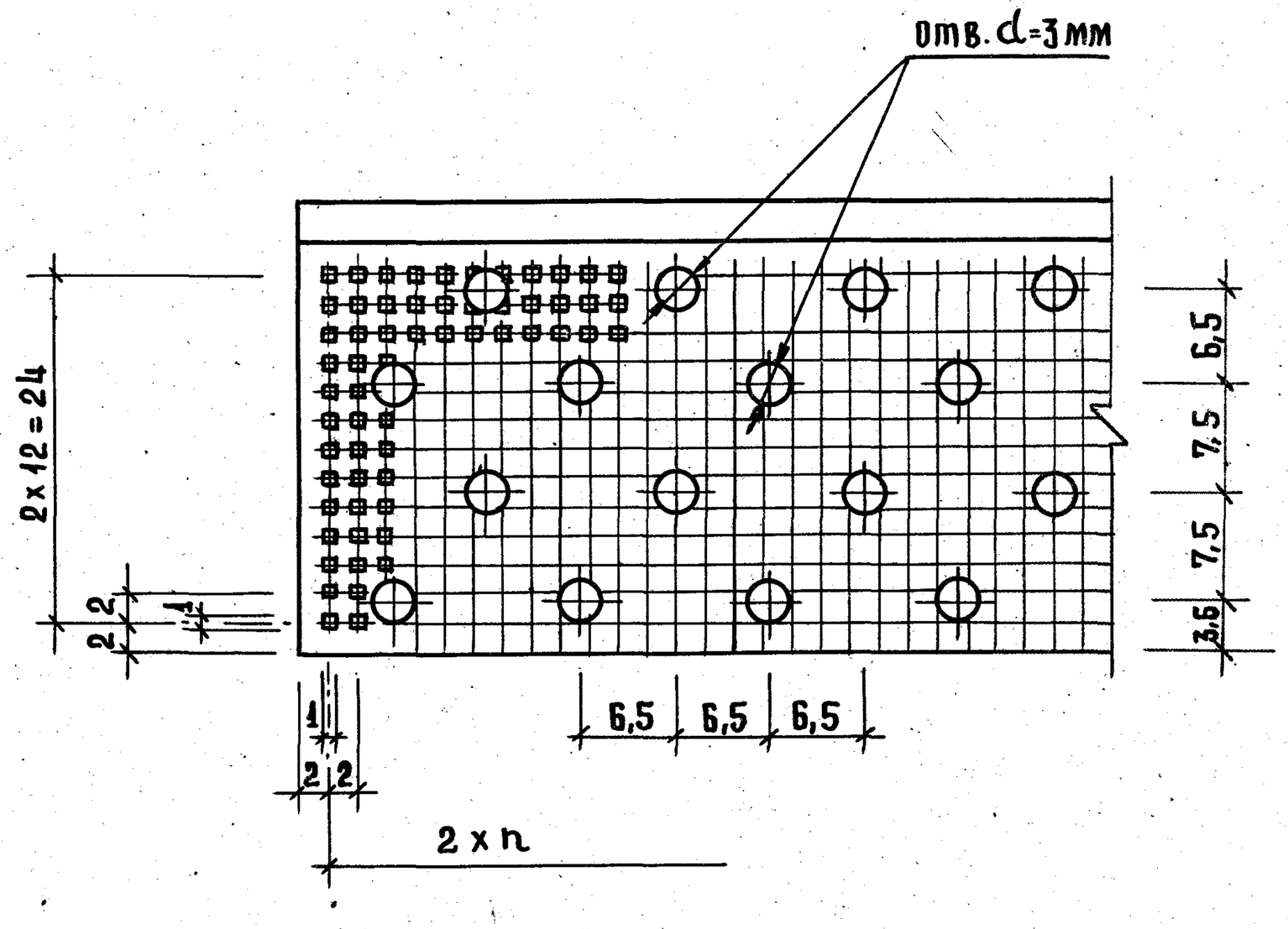

1. ПРОПЕЛЛЕРНОСТЬ ПРОФИЛЯ НА ДЛИНЕ 3000 ММ НЕ БОЛЕЕ 10°.
2. НЕУКАЗАННЫЕ РАДИУСЫ ГИБА ПРИНЯТЬ РАВНЫМ ТОЛЩИНЕ МЕТАЛЛА.
3. РАЗВЕРТКА L=62 ММ.

				1.231.9-8.2-00.05		
НАЧ. ОТД.	ЮДИЦКИЙ			ПРОФИЛЬ УГЛОВОЙ ПУ-2	СТАДИЯ	МАССА	МАСШТАБ
					Р	—	2:1
ГЛ. ИНЖ. ПР.	ЛЫКОВ				АЛСТ	ЛИСТОВ 1	
РУК. ГРУППЫ	МОШКИНА			ЖЕСТЬ БЕЛАЯ 32-321-ГЖР-А-П ГОСТ 15580-70	ЦНИИЭП ТОРГОВО-БЫТОВЫХ ЗДАНИЙ И ТУРИСТСКИХ КОМПЛЕКСОВ	
ПРОВЕРИЛ	ПЕЛЬТИХИНА					
РАЗРАБОТ.	КОРОТУН					

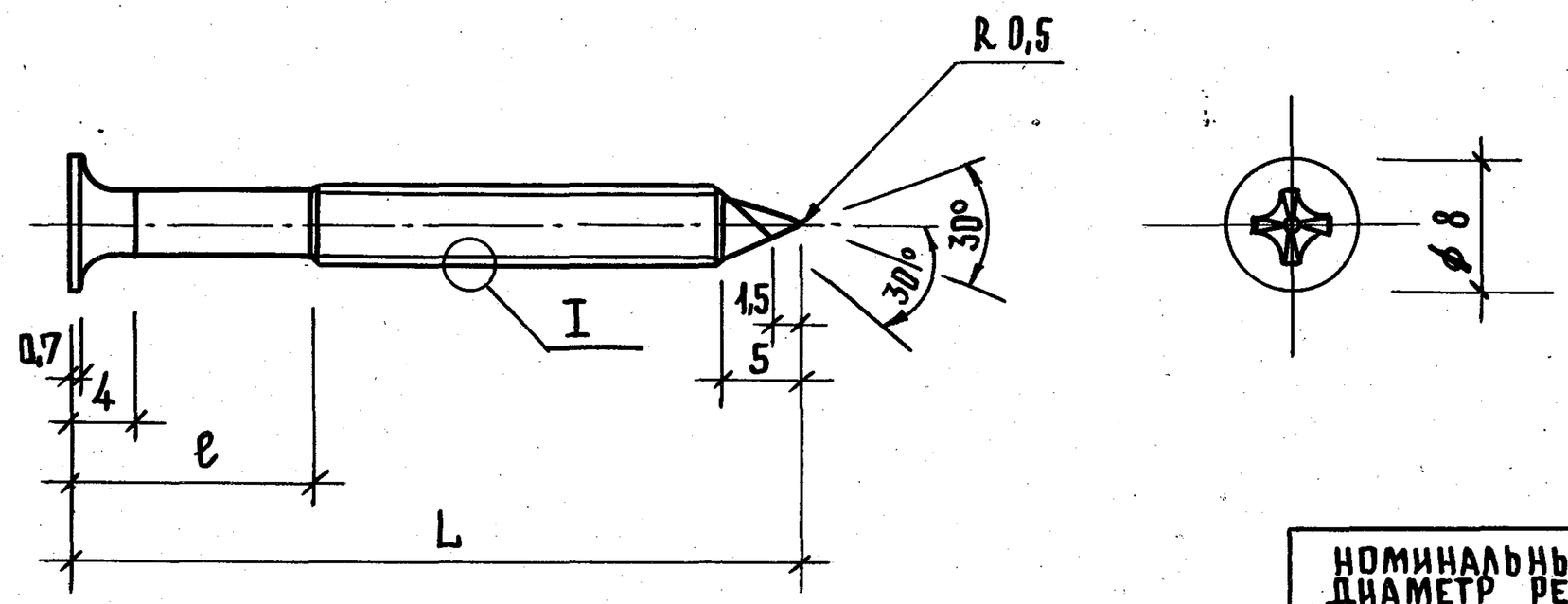

М 10:1

РЕЗЬБА ДВУХЗАХОДНАЯ РАЗНОВЫСОТНАЯ

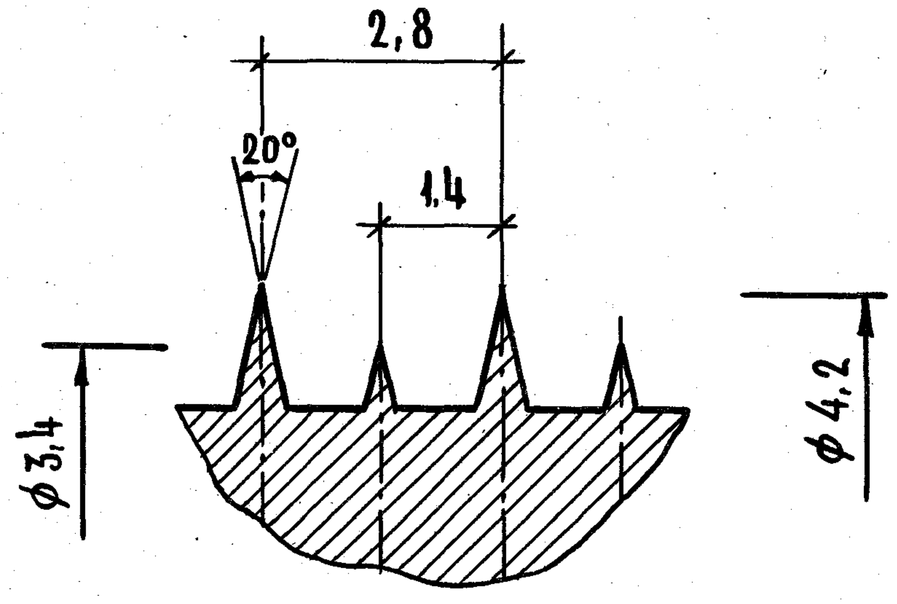

НОМИНАЛЬНЫЙ ДИАМЕТР РЕЗЬБЫ	4,2	4,2	4,2
ДЛИНА ВИНТА L	25	35	45
НЕДОРЕЗ РЕЗЬБЫ ℓ	5	10	15
НОМЕР ШЛИЦА	2	2	2
ОБОЗНАЧЕНИЕ	СМ1-25	СМ1-35	СМ1-45
МАКСИМАЛЬНАЯ ТОЛЩИНА МЕТАЛЛИЧЕСКОГО ПРОФИЛЯ	0,7	0,7	0,7
МАССА, КГ 1000 ШТ.	2,51	3,28	4,06

НАЧ. ОТД.	ЮДИЦКИЙ		
ГЛ. ИНЖ. ПР.	ЛЫКОВ		
РУК. ГР. ИНЖ.	МОШКИНА		
ПРОВЕРИЛ	ПЕЛЬТИХИНА		
РАЗРАБОТ.	КОРОТУН		

1.231.9-8.2-00.06

ВИНТ САМОСВЕРЛЯЩИЙ СМ1

СТАДИЯ	МАССА	МАСШТАБ
Р	—	2:1
ЛИСТ	ЛИСТОВ 1	

ТУ 400-28-392-81

ЦНИИЭП ТОРГОВО-БЫТОВЫХ ЗДАНИЙ И ТУРИСТСКИХ КОМПЛЕКСОВ

ИНВ. № ПОДЛ. | ПОДПИСЬ И ДАТА | ВЗАМ. ИНВ. №

19141 3.9

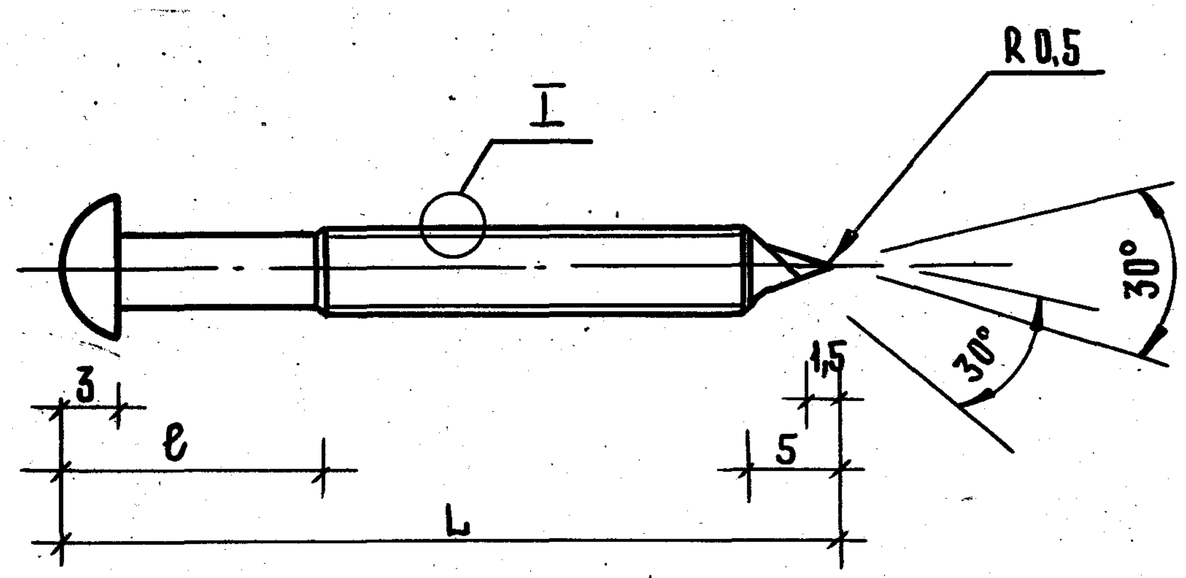

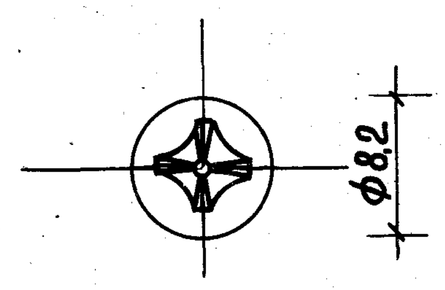

М 10:1

РЕЗЬБА ДВУХЗАХОДНАЯ РАЗНОВЫСОТНАЯ

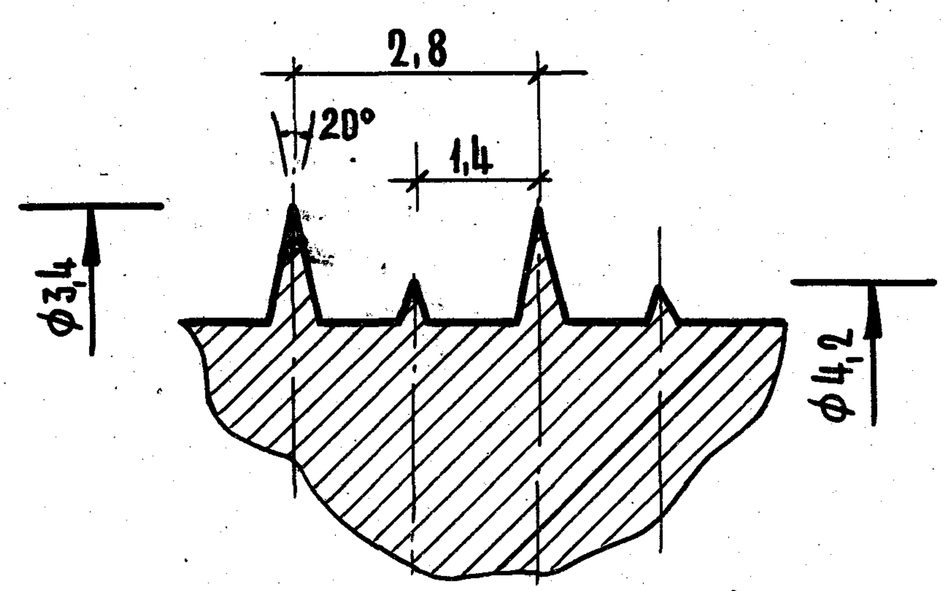

НОМИНАЛЬНЫЙ ДИАМЕТР РЕЗЬБЫ	4,2	4,2	4,2
ДЛИНА ВИНТА L	25	35	45
НЕДОРЕЗ РЕЗЬБЫ ℓ	5	10	15
НОМЕР ШЛИЦА	2	2	2
ОБОЗНАЧЕНИЕ	СМ2-25	СМ2-35	СМ2-45
МАКСИМАЛЬНАЯ ТОЛЩИНА МЕТАЛЛИЧЕСКОГО ПРОФИЛЯ	0,7	0,7	0,7
МАССА, КГ 1000 ШТ.	2,51	3,28	4,06

НАЧ. ОТД.	ЮДИЦКИЙ	
ГЛ. ИНЖ. ПР.	ЛЫКОВ	
РУК. ГР.	МОШКИНА	
ПРОВЕРИЛ	НИКИТИНА	
РАЗРАБОТ.	КОРОТУН	

1.231.9-8.2-00.07

ВИНТ САМОСВЕРЛЯЩИЙ СМ2

СТАДИЯ	МАССА	МАСШТАБ
Р	—	2:1
Лист	Листов 1	

ТУ 400-28-392-81

ЦНИИЭП ТОРГОВО-БЫТОВЫХ ЗДАНИЙ И ТУРИСТСКИХ КОМПЛЕКСОВ

ИНВ. № ПОДЛ. | ПОДПИСЬ И ДАТА | ВЗАМ. ИНВ. №

19141 ЦП

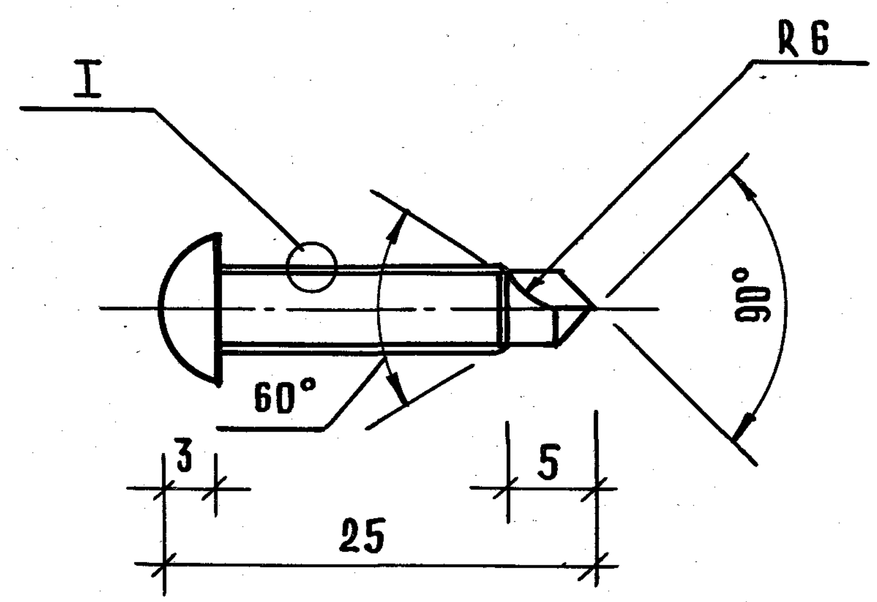

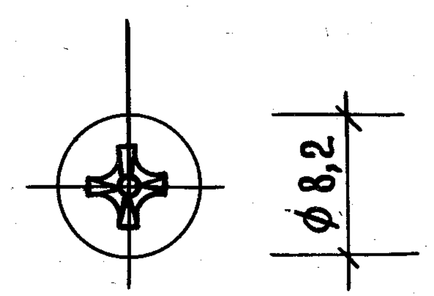

М 10:1

НОМИНАЛЬНЫЙ ДИАМЕТР РЕЗЬБЫ	4,2
НОМЕР ШЛИЦА	2
ОБОЗНАЧЕНИЕ	2С1-25
МАКСИМАЛЬНАЯ ТОЛЩИНА МЕТАЛЛИЧЕСКОГО ПРОФИЛЯ	2,5

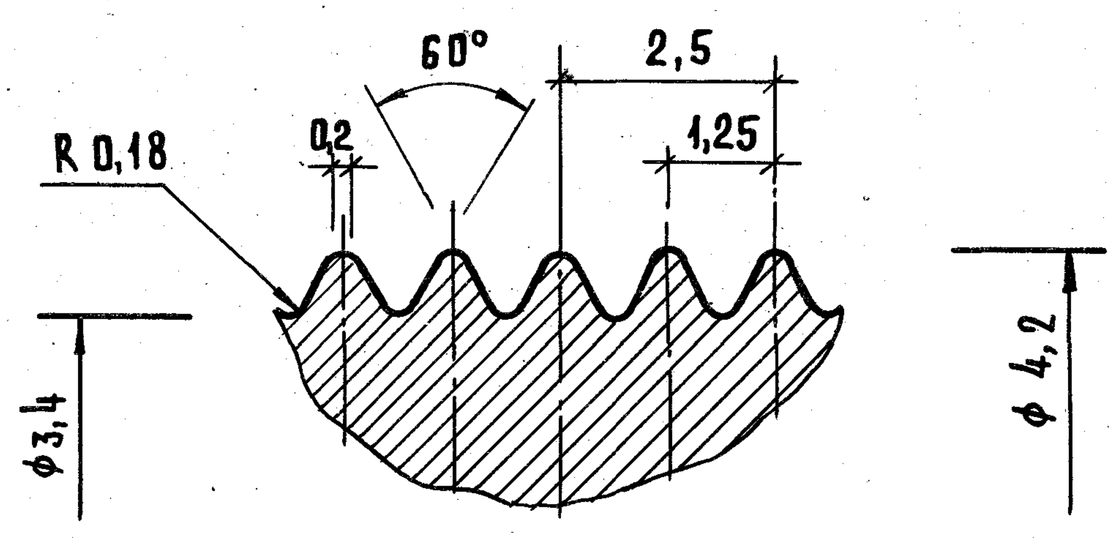

НАЧ. ОТД.	ЮДИЦКИЙ		
ГЛ. ИНЖ. ПР.	ЛЫКОВ		
РУК. ГР. ИНЖ.	МОШКИНА		
ПРОВЕРИЛ	ПЕЛЬТИХИНА		
РАЗРАБОТ.	КОРОТУН		

1.231.9-8.2-00.08

ВИНТ САМОСВЕРЛЯЩИЙ САМОНАРЕЗАЮЩИЙ 2С1-25

СТАДИЯ	МАССА	МАСШТАБ
Р	—	2:1
ЛИСТ	ЛИСТОВ 1	

ТУ 400-28-392-81

ЦНИИЭП ТОРГОВО-БЫТОВЫХ ЗДАНИЙ И ТУРИСТСКИХ КОМПЛЕКСОВ

ИНВ. № ПОДЛ. | ПОДПИСЬ И ДАТА | ВЗАМ. ИНВ. №

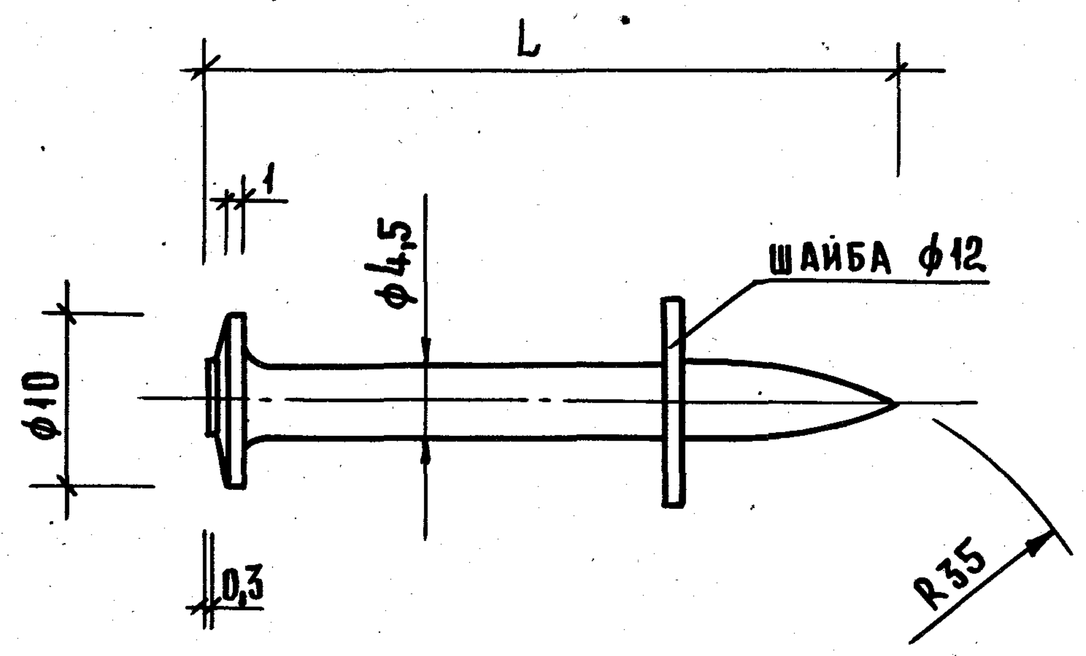

Обозначение	Наименование	L, мм
ДГП	ДЮБЕЛЬ-ГВОЗДЬ ПИСТОЛЕТНЫЙ	20 30 40 50 60

Для пристрелки верхней направляющей рекомендуется применять дюбель-гвоздь L=30÷40 мм

Для пристрелки нижней направляющей рекомендуется применять дюбель-гвоздь L=50÷60 мм

НАЧ.ОТД.	ЮДИЦКИЙ		
ГЛ.ИНЖ.ПР.	ЛЫКОВ		
РУК.ГРУПП	МОШКИНА		
ПРОВЕРИЛ	ПЕЛЬТИХИНА		
РАЗРАБОТ.	КОРОТУН		

1.231.9-8.2-00.09

Дюбель-гвоздь пистолетный

Стадия	Масса	Масштаб
Р	—	2:1
Лист	Листов 1	

ТУ14-4-794-77

ЦНИИЭП торгово-бытовых зданий и туристских комплексов

Инв.№подл. | Подпись и дата | Взам.инв.№

19141 42

Формат А3

АНКЕР ПАДАЮЩИЙ
ТУ 400-28-370-80

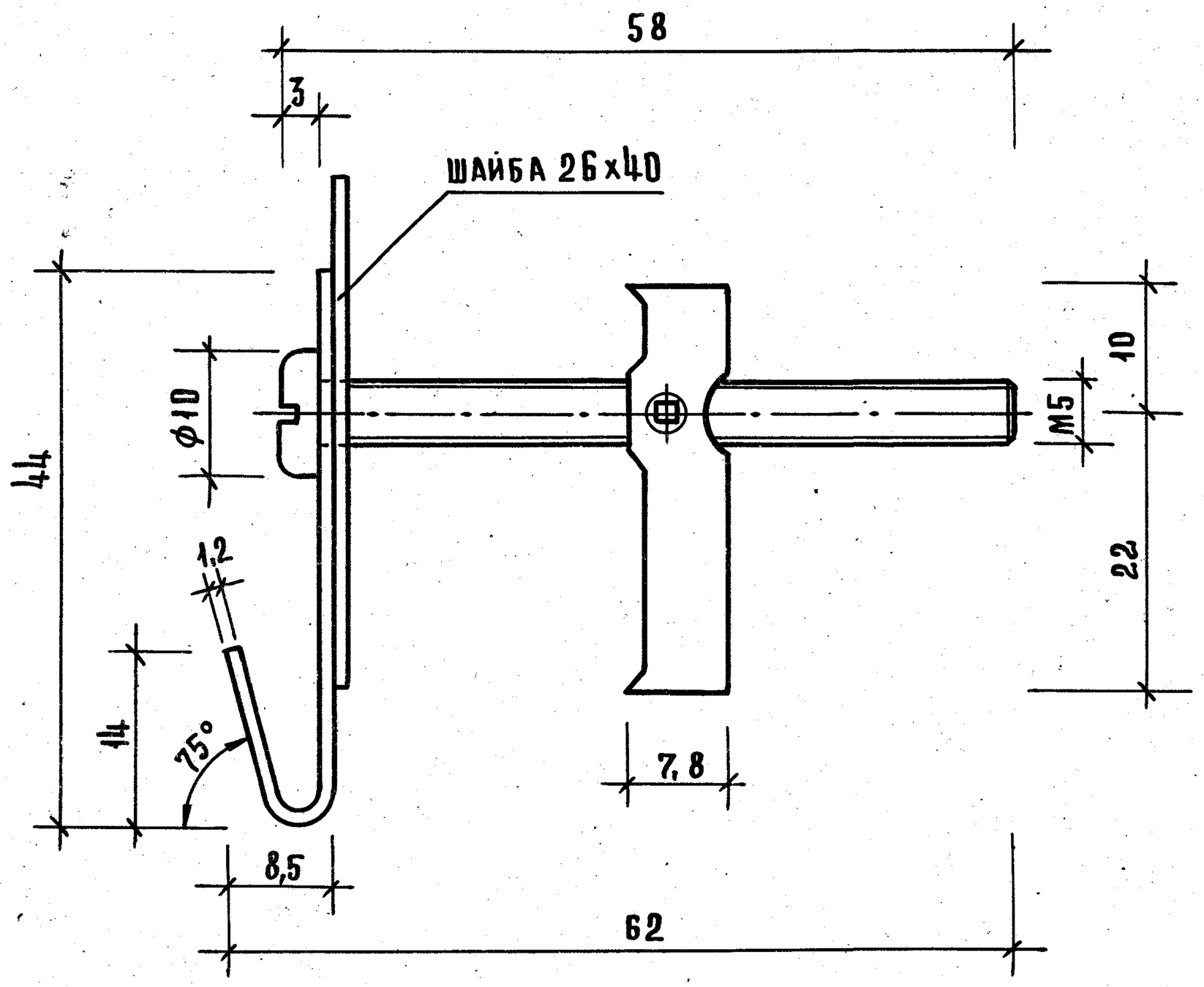

ДЮБЕЛЬ РАЗЖИМНОЙ
ТУ 36-941-68

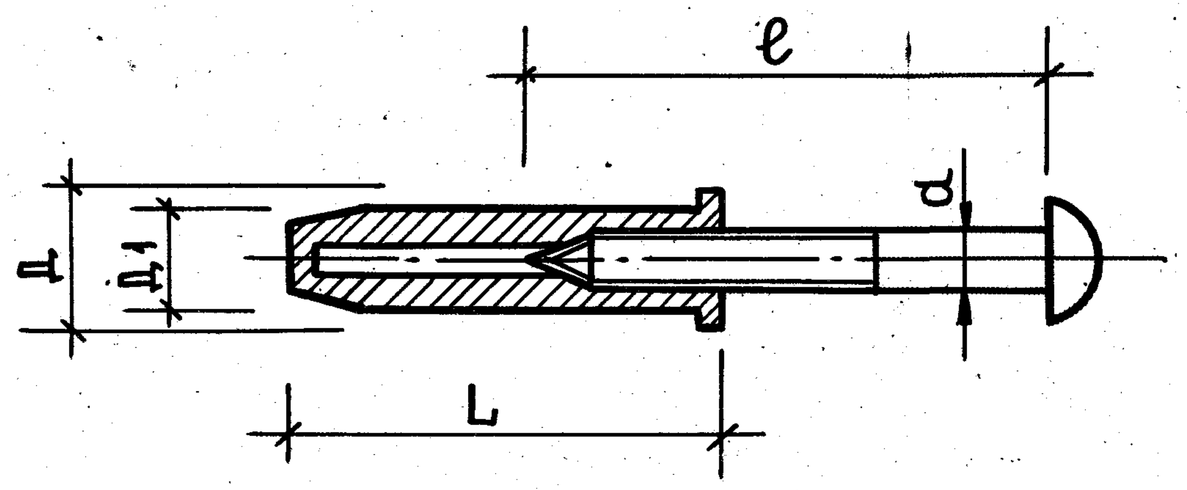

ОБОЗНАЧЕНИЕ	L, мм	Д, мм	Д1, мм	d, мм	e, мм
Д 25-4/6	25	8	6	3,5	30
Д 35-5/8	35	11	8	5	70

НАИМЕНОВАНИЕ АНКЕРА	МАКСИМАЛЬНАЯ НАГРУЗКА КГС	
	1 слой ГКЛ	2 слоя ГКЛ
АНКЕР ПАДАЮЩИЙ	35	45
ДЮБЕЛЬ РАЗЖИМНОЙ ПЛАСТМАССОВЫЙ	25	30

НАЧ. ОТД.	ЮДИЦКИЙ	
ГЛ. ИНЖ. ПР.	ЛЫКОВ	
РУК. ГР. ИНЖ.	МОШКИНА	
ПРОВЕРИЛ	ПЕЛЬТИХИНА	
РАЗРАБОТАЛ	КОРОТУН	

1.231.9-8.2-00.10

АНКЕР ПАДАЮЩИЙ
ДЮБЕЛЬ РАЗЖИМНОЙ

СТАДИЯ	МАССА	МАСШТАБ
Р	—	2:1
ЛИСТ	ЛИСТОВ 1	

ЦНИИЭП ТОРГОВО-БЫТОВЫХ ЗДАНИЙ И ТУРИСТСКИХ КОМПЛЕКСОВ

ИНВ. № ПОДЛ. | ПОДПИСЬ И ДАТА | ВЗАМ. ИНВ. №

19141 43

КРЮЧОК
ТУ-400-28-371-80

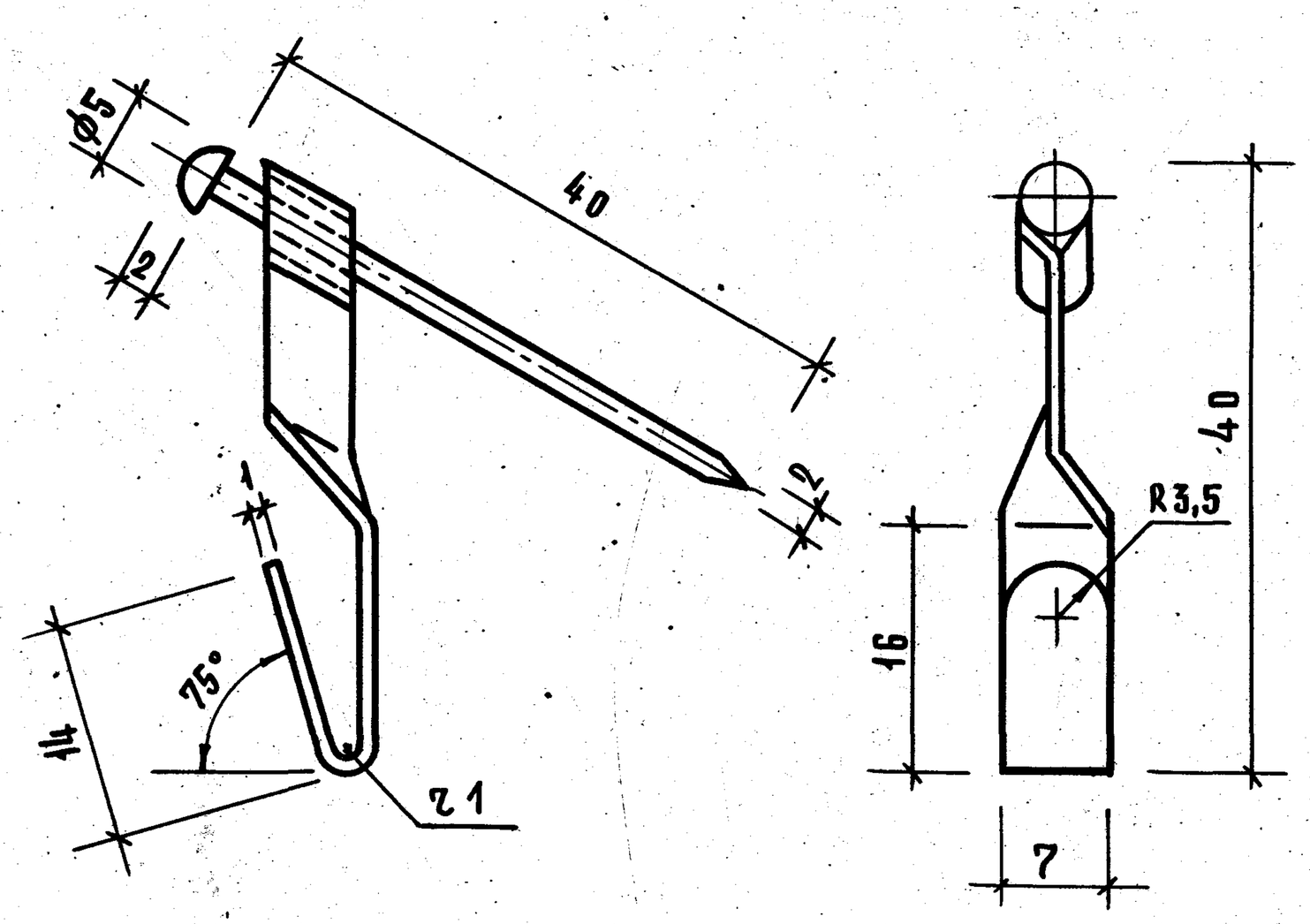

АНКЕР ПРОХОДНОЙ
ТУ 400-28-369-80

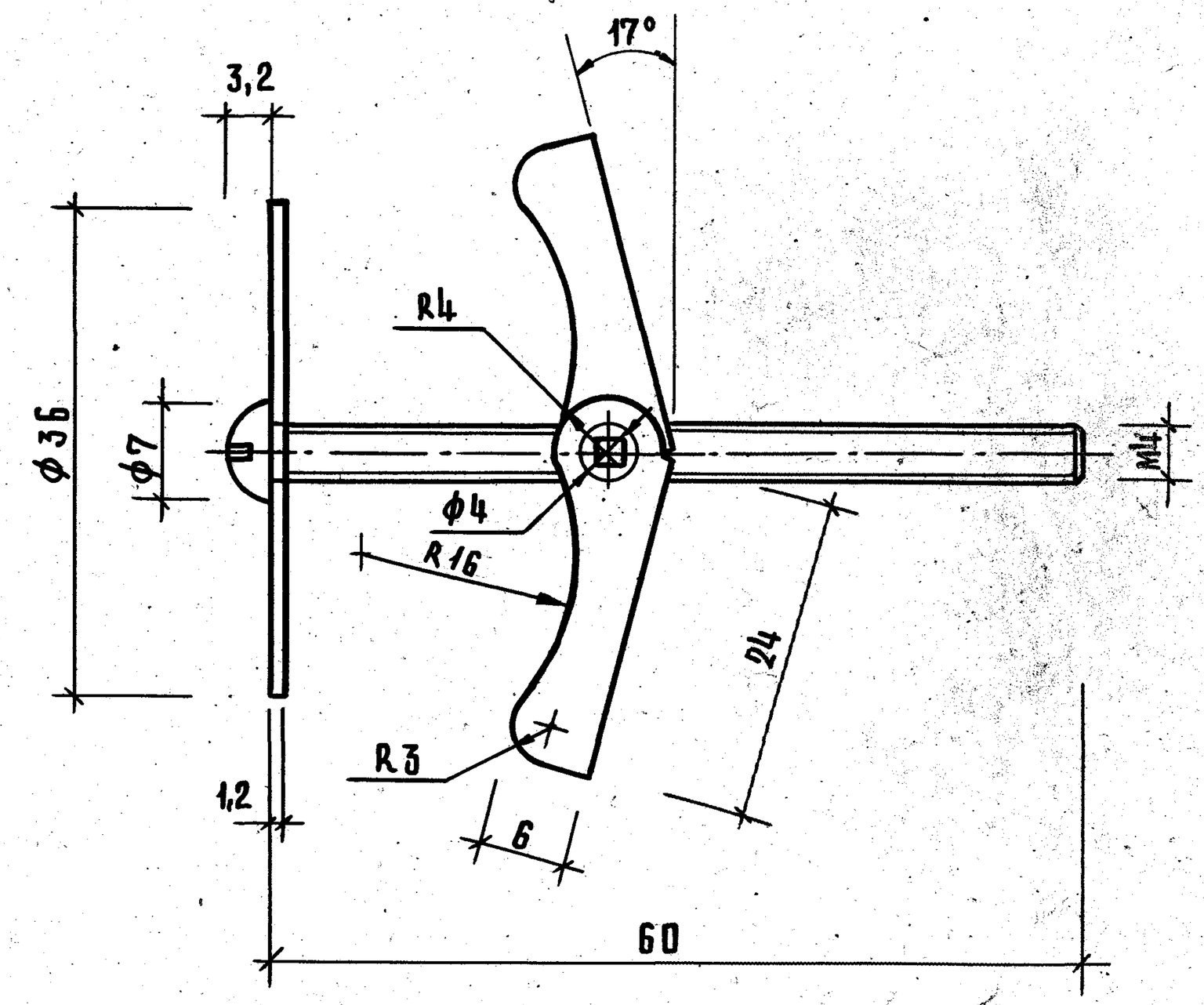

Наименование анкера	Максимальная нагрузка, кгс	
	1 слой ГКЛ	2 слоя ГКЛ
Крючок	10	15
Анкер проходной	35	45

Нач. отд.	Юдицкий		
Гл. инж. пр.	Лыков		
Рук. группы	Мошкина		
Проверил	Пельтихина		
Разработ.	Коротун		

1.231.9-8.2-00.11

Крючок
Анкер проходной

Стадия	Масса	Масштаб
Р	—	2:1
Лист	Листов 1	

ЦНИИЭП торгово-бытовых зданий и туристских комплексов

Формат А3