Министерство транспортного строительства
Главтранспроект
Государственный институт по изысканиям и проектированию мостов
Ленгипротрансмост

Типовые конструкции и детали зданий и сооружений

серия 3.503-50

Пролетные строения для автодорожных мостов сталежелезобетонные, разрезные и неразрезные, с ездой поверху, пролетами в свету 40, 60 и 80 м под габариты Г-10 и Г-11,5 в обычном и северном исполнении

Выпуск 7

Блоки железобетонной плиты проезжей части и тротуаров. Габариты Г-10 и Г-11,5

Рабочие чертежи

Инв. № 1180/7

Ленинград
1978

МИНИСТЕРСТВО ТРАНСПОРТНОГО СТРОИТЕЛЬСТВА
ГЛАВТРАНСПРОЕКТ
ГОСУДАРСТВЕННЫЙ ИНСТИТУТ ПО ИЗЫСКАНИЯМ И ПРОЕКТИРОВАНИЮ МОСТОВ
ЛЕНГИПРОТРАНСМОСТ

ТИПОВЫЕ КОНСТРУКЦИИ И ДЕТАЛИ ЗДАНИЙ И СООРУЖЕНИЙ

СЕРИЯ 3.503-50

Пролетные строения для автодорожных мостов, сталежелезобетонные разрезные и неразрезные с ездой поверху пролетами в свету 40,60 и 80м под габариты Г-10 и Г-11,5 в обычном и северном исполнении

Выпуск 7

Блоки железобетонной плиты проезжей части и тротуаров. Габариты Г-10 и Г-11,5

Рабочие чертежи

Разработаны
проектным институтом
„Ленгипротрансмост"
Главный инженер института /И.П. Коновалов/
Главный инженер проекта /Н.Д. Шипов/

Утверждены Минтрансстроем СССР,
приказ от 13.12.78г. и N Л-1549.
Введены в действие с 1.11.79г.
Минтрансстроем СССР,
приказ от 11.06.79г. N Л-741

Инв.№ 1180/7

ЛЕНИНГРАД
1978

NN стр.	Наименование	NN листов
1.	Титульный лист	2
2	Содержание	3
3	Опалубочный чертеж блоков П1-10; П2-10; П3-10; П11-10; П21-10; П31-10	4
4	Опалубочный чертеж блока П-41-10	5
5	Опалубочный чертеж блоков П1-11,5; П2-11,5; П3-11,5; П11-11,5; П21-11,5; П31-11,5	6
6	Опалубочный чертеж блока П41-11,5	7
7	Опалубочный чертеж монолитного участка Г-10	8
8	Опалубочный чертеж монолитного участка Г-11,5	9
9	Опалубочный чертеж монолитного участка N1. Пролетное строение L_p=42м, Г-10	10
10	Опалубочный чертеж монолитного участка N1. Пролетное строение L_p=42м, Г-11,5	11
11	Опалубочный чертеж монолитного участка N2. Пролетное строение L_p=42м Г-10	12
12	Опалубочный чертеж монолитного участка N2. Пролетное строение L_p=42м, Г-11,5	13
13	Опалубочный чертеж тротуарных блоков Т1-1 и Т2-1	14
14	Опалубочный чертеж тротуарных блоков Т1-1,5 и Т2-1,5	15
15	Арматурный чертеж блоков П1-10; П2-10 и П3-10	16
16	Арматурный чертеж блоков П1-1,5; П2-1,5 и П3-1,5.	17
17	Арматурный чертеж блоков П11-10; П21-10 и П31-10	18
18	Арматурный чертеж блоков П11-11,5; П21-11,5 и П31-11,5.	19
19	Арматурный чертеж блока П41-10	20
20	Арматурный чертеж блока П 41-11,5	21
21	Арматурный чертеж монолитного участка Г-10.	22
22	Арматурный чертеж монолитного участка Г-11,5.	23
23	Арматурный чертеж монолитного участка N1. Пролетное строение L_p=42м. Г-10	24
24	Арматурный чертеж монолитного участка N1. Пролетное строение L_p=42м. Г-11,5	25
25	Арматурный чертеж монолитного участка N2. Пролетное строение L_p=42м. Г-10	26
26	Арматурный чертеж монолитного участка N2. Пролетное строение L_p=42м. Г-11,5	27
27	Арматурный чертеж тротуарного блока Т1-1.	28
28	Арматурный чертеж тротуарного блока Т2-1.	29
29	Арматурный чертеж тротуарного блока Т1-1,5.	30
30	Арматурный чертеж тротуарного блока Т2-1,5.	31
31	Закладные детали	32
32	Водоотводное устройство	33

Ленгипротрансмост Ленинград	Исполнил Цветков; Проверил Евсимов; Гл. инж. пр. Шилов; Гл. спец. отд. Степанов; Нач. отд. Заславский	Согласовал Шедрина; Согласовал Голованова; Согласовал Шилов

ТК	Пролетные строения для автодорожных мостов, сталежелезобетонные разрезные и неразрезные с ездой поверху, пролетами в свету 40, 60 и 80м под габариты Г-10 и Г-11,5 в обычном и северном исполнении.		1180/7 Серия 3.503-50
1979г.	Блоки железобетонной плиты проезжей части и тротуара. Габариты Г-10 и Г-11,5. Рабочие чертежи.	Содержание.	Выпуск 7 Лист 3

П1-10; П2-10; П3-10; П11-10; П21-10 и П31-10

фасад

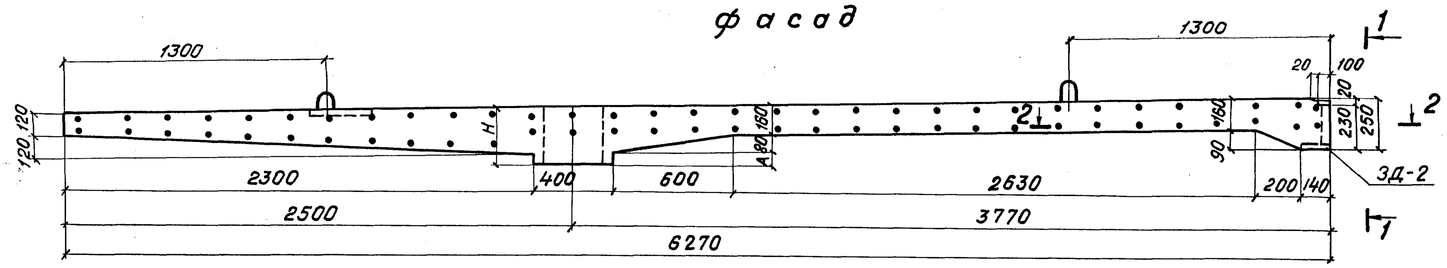

Блок	H	A
П1-10 и П11-10	330	90
П2-10	310	70
П21-10	310	70
П3-10	280	40
П31-10	280	40

1 - 1

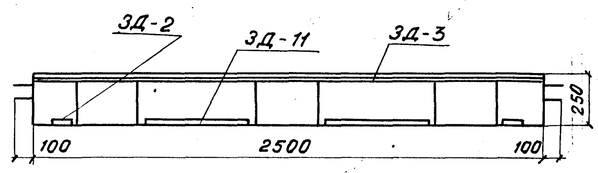

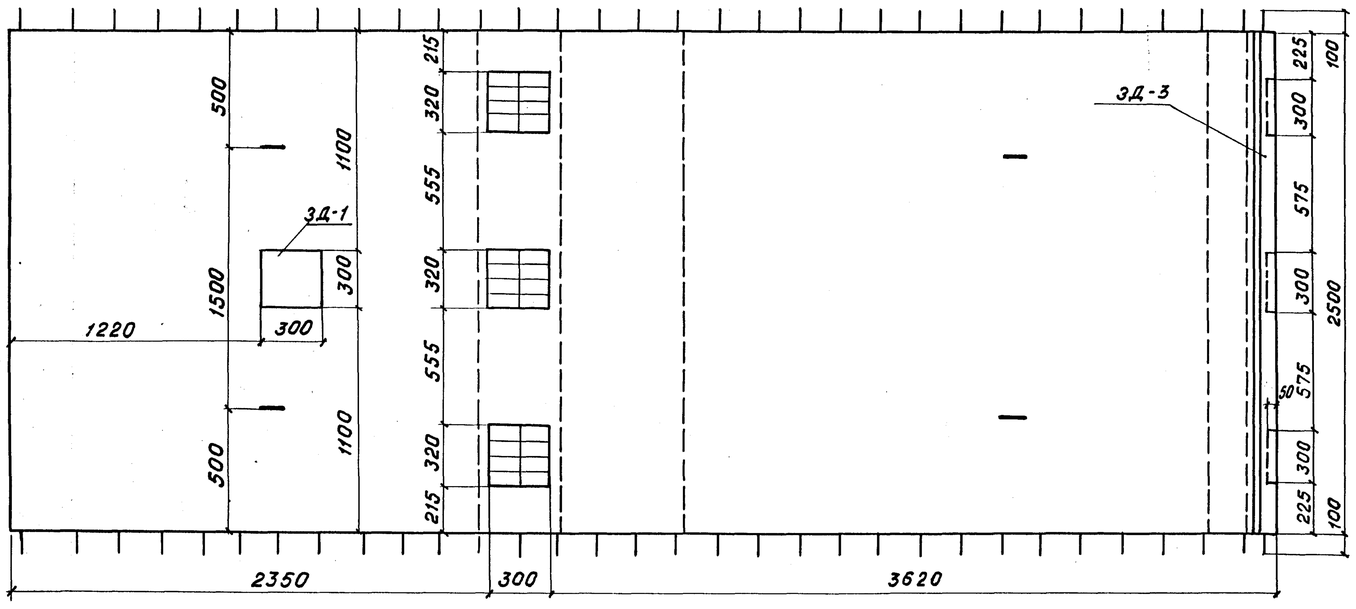

2 - 2

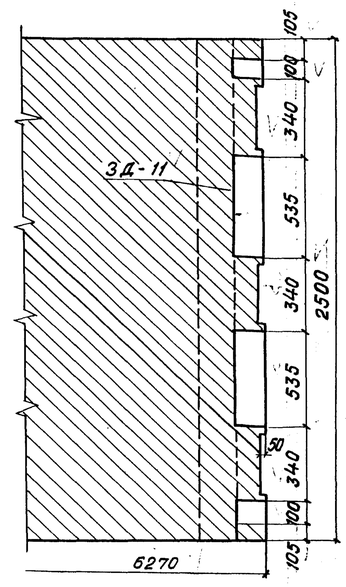

Ведомость закладных деталей

Марка элемента	Марка закладной детали	Кол. шт.	Общая масса кг
П1-10; П11-10; П2-10; П3-10; П21-10 и П31-10	ЗД-1	1	7,8
	ЗД-2	2	3,8
	ЗД-3	1	19,7
	ЗД-11	2	17,0
Всего			48,2

Показатели на один конструктивный элемент

Марка элемента	Марка бетона	Объем бетона м³	Масса арматуры		Монтажная масса т
				кг	
П1-10	М400 Мрз300	2,79	А-I	181	7,00
П2-10		2,78	А-II	395	6,95
П3-10		2,76			6,90
П21-10		2,78	А-I	281	6,95
П31-10		2,76			6,90
П11-10		2,79	А-II	395	7,00

Примечания:

1. Арматурный чертеж блоков см. листы N16 и 18
2. Закладные детали см. лист N32.
3. Все работы производить в соответствии со СНиП III-16-73.
4. Для районов со среднемесячной температурой наиболее холодного месяца −15° С и выше марка бетона по морозостойкости должна быть не ниже Мрз 200.

ТК	Пролетные строения для автодорожных мостов, сталежелезобетонные разрезные и неразрезные с ездой поверху, пролетами в свету 40, 60 и 80 м. под габариты Г-10 и Г-11,5 в обычном и северном исполнении.	1180/7	Серия 3.503-50
1978 г.	Блоки железобетонной плиты проезжей части и тротуаров. Габарит Г-10. Рабочие чертежи.	Опалубочный чертеж блоков П1-10, П2-10, П3-10, П11-10, П21-10 и П31-10.	Выпуск 7 / Лист 4

Ленгипротрансмост — Ленинград

Исполнил Новикова; Проверил Цветкова; Рук. гр. Герасимова; Гл. инж. пр. Шилов; Гл. спец. отд. Степанов; Нач. отд. Воловик

Копировал Сергеева; Сверил Новикова

П 41-10
Фасад

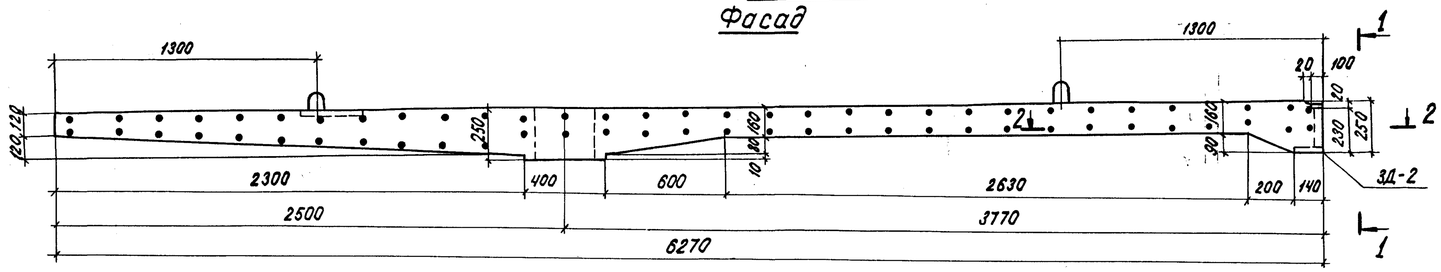

1-1

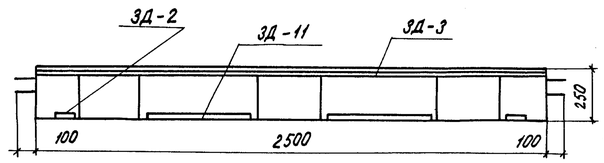

2-2

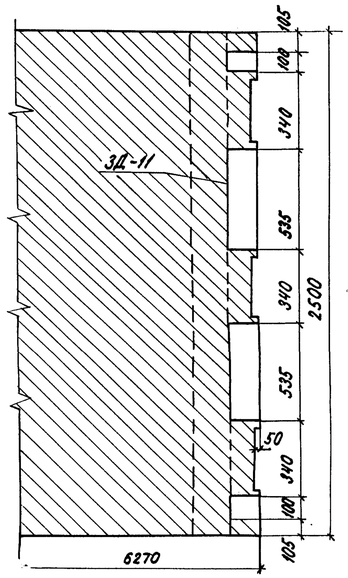

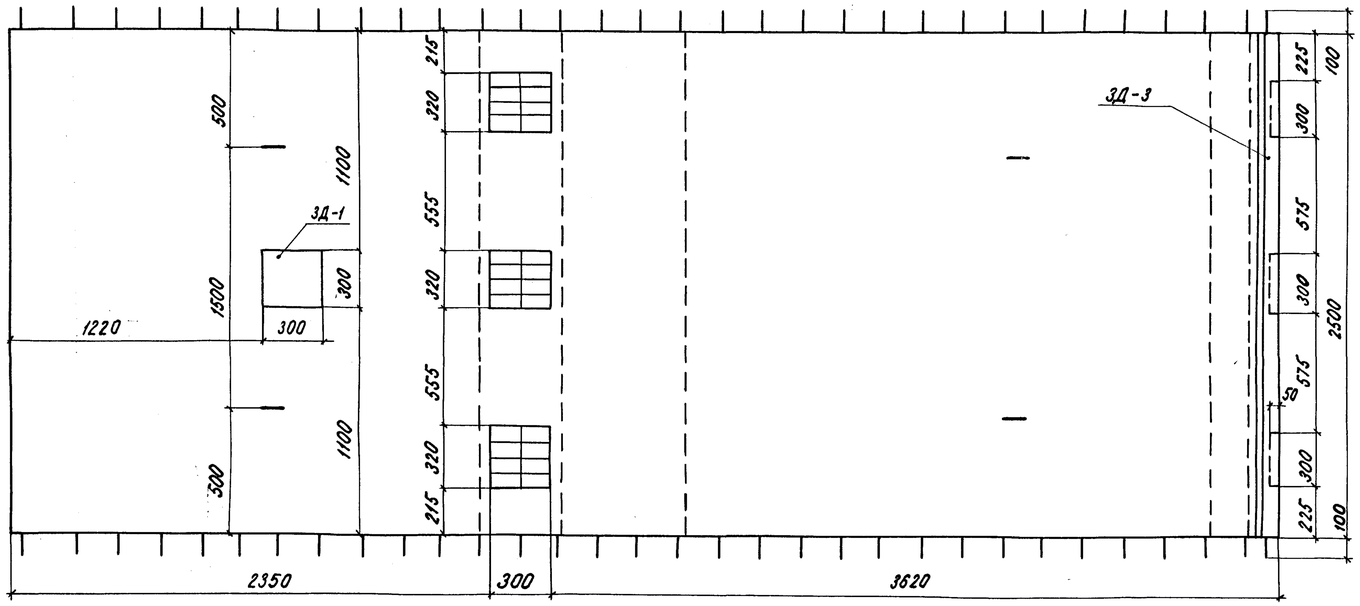

Ведомость закладных деталей

Марка элемента	Марка закладной детали	Кол. шт.	Общая масса кг.
П 41-10	ЗД-1	1	7,8
	ЗД-2	2	3,8
	ЗД-3	1	19,7
	ЗД-11	2	17,0
Всего			48,2

Показатели на один конструктивный элемент

Марка элемента	Марка бетона	Объем бетона м³	Масса арматуры кг		Монтажная масса т
П 41-10	М 400 Мрз 300	2,74	А-I	281	6,85
			А-II	395	

Примечания:

1. Арматурный чертеж блока см. лист № 20.
2. Закладные детали см. лист № 32.
3. Все работы производить в соответствии со СНиП III-16-73.
4. Для районов со среднемесячной температурой наиболее холодного месяца -15°С и выше марка бетона по морозостойкости должна быть не ниже Мрз 200.

ТК	Пролетные строения для автодорожных мостов, сталежелезобетонные разрезные и неразрезные с ездой поверху, с пролетами в свету 40, 60 и 80 м. под габариты Г-10 и Г-11,5 в обычном и северном исполнении	1180/7	Серия 3.503-50
1978г.	Блок железобетонной плиты проезжей части и тротуаров. Габарит Г-10. Рабочие чертежи.	Опалубочный чертеж блока П41-10.	Выпуск 7 / Лист 5

Ленгипротрансмост
Ленинград

Исполнил Новикова; Проверил Советова; Рук. группы Фрейман; Гл. инж. пр. Шилов; Гл. спец. отд. Степанов; Нач. отд. Волович

Согласовано: Копыловская; Березинский; Новикова

П1-11,5; П2-11,5; П3-11,5; П11-11,5; П21-11,5 и П31-11,5

Фасад

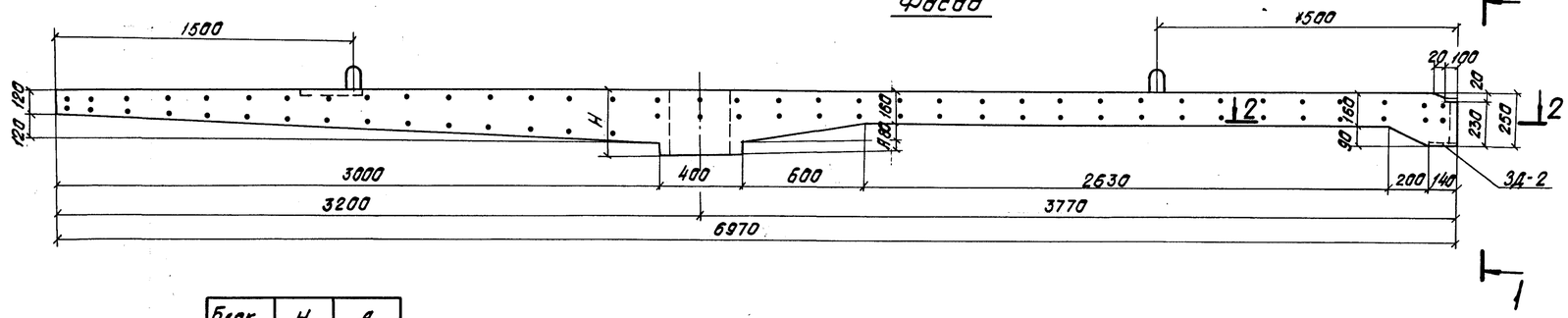

1-1

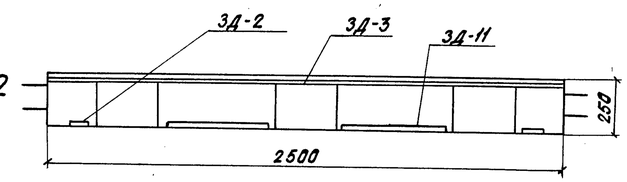

Блок	H	A
П1-11,5; П11-11,5	330	90
П2-11,5	310	70
П21-11,5	310	70
П3-11,5	280	110
П31-11,5	280	110

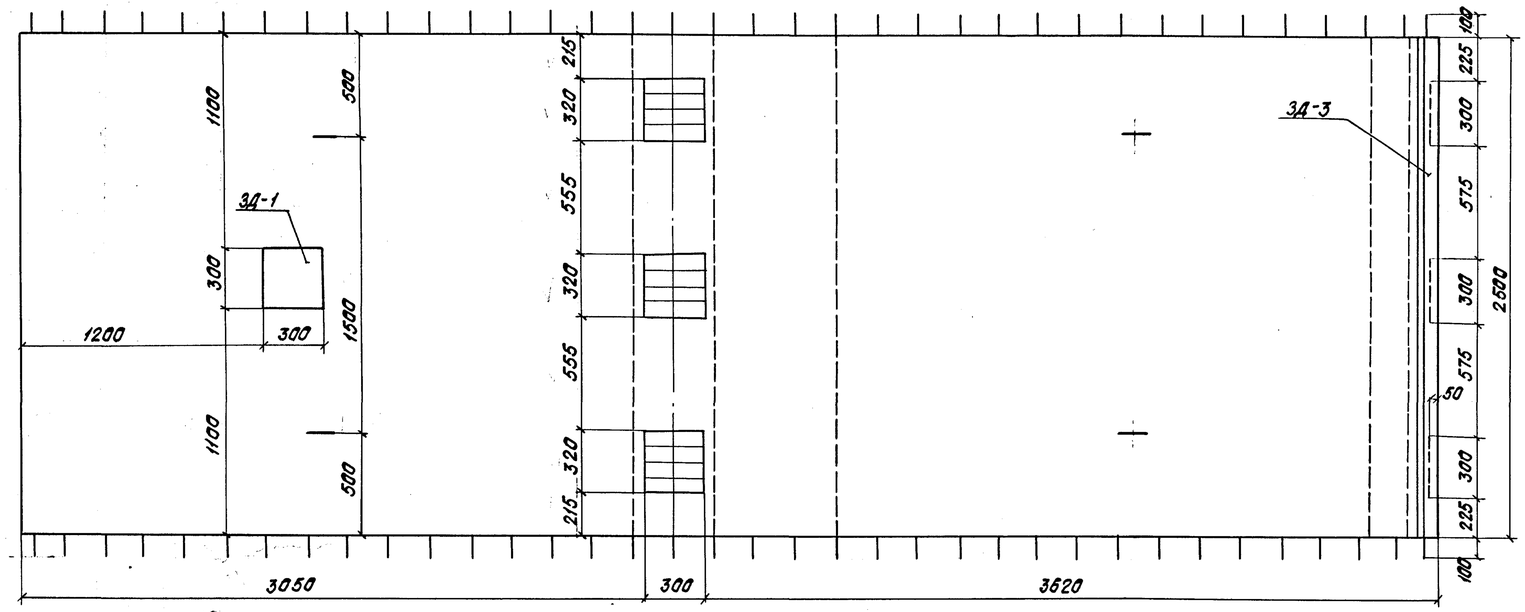

2-2

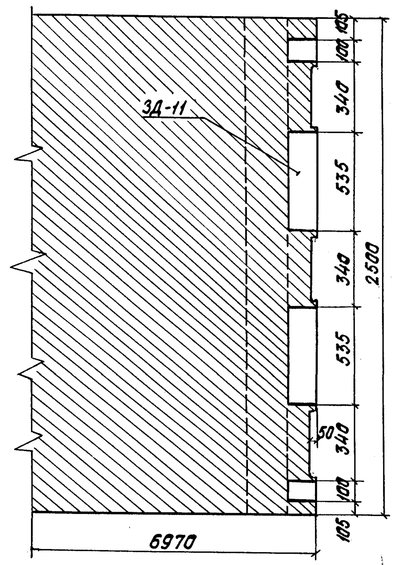

Ведомость закладных деталей

Марка элемента	Марка закладной детали	Кол. шт.	Общая масса кг
П1-11,5; П11-11,5; П2-11,5; П3-11,5; П21-11,5 и П31-11,5	З Д-1	1	7,8
	З Д-2	2	3,8
	З Д-3	1	19,0
	З Д-11	2	17,0
Всего			48,2

Показатели на один конструктивный элемент

Марка элемента	Марка бетона	Объем бетона	Масса арматуры		Монтажная масса
		м³	кг		т
П1-11,5	М400 $М_{p3}$ 300	3,11	А-I	199	7,80
П2-11,5		3,09	А-II	412	7,75
П3-11,5		3,07			7,70
П21-11,5		3,09	А-I	309	7,75
П31-11,5		3,07	А-II	412	7,70
П11-11,5		3,11			7,80

Примечания:

1. Арматурные чертежи блоков см. листы N 17 и 19.
2. Закладные детали см. лист N 32.
3. Все работы производить в соответствии со СНиП III-16-73.
4. Для районов со среднемесячной температурой наиболее холодного месяца -15°С и выше марка бетона по морозостойкости должна быть не ниже $М_{p3}$ 200.

Т.К	Пролетные строения для автодорожных мостов, сталежелезобетонные разрезные и неразрезные с ездой поверху, пролетами в свету 40, 60 и 80 м под габариты Г-10 и Г-11,5 в обычном и северном исполнении.		1180/1 Серия 3.503-50
1978г.	Блоки железобетонной плиты проезжей части и тротуаров. Габарит Г-11,5. Рабочие чертежи.	Опалубочный чертеж блоков П1-11,5, П2-11,5, П3-11,5, П11-11,5, П21-11,5 и П31-11,5.	Выпуск 7 Лист 6

Ленгипротрансмост Ленинград

Исполнил. Марчугова; Проверил Цветков; Рук. группы Герасимова; Гл. инж. пр. Чилов; Гл. спец. отд. Степанов; Нач. отд. Волобуев

Согласовано: Цукинов; Новикова; Сверин; Ковалев; Гурин; Шилов; Волобуев

П 41 - 11,5
Фасад

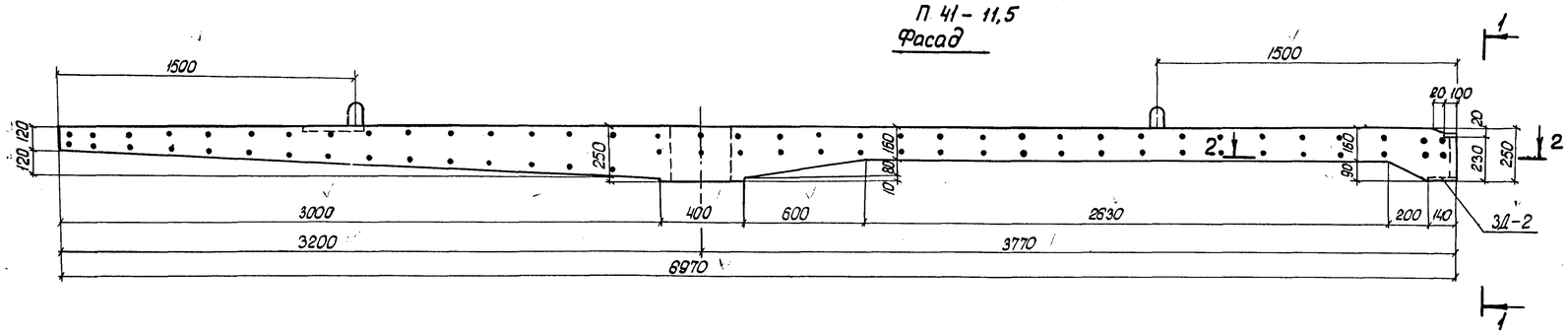

1-1

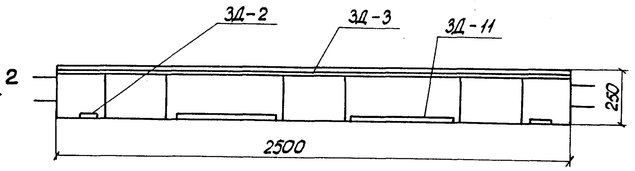

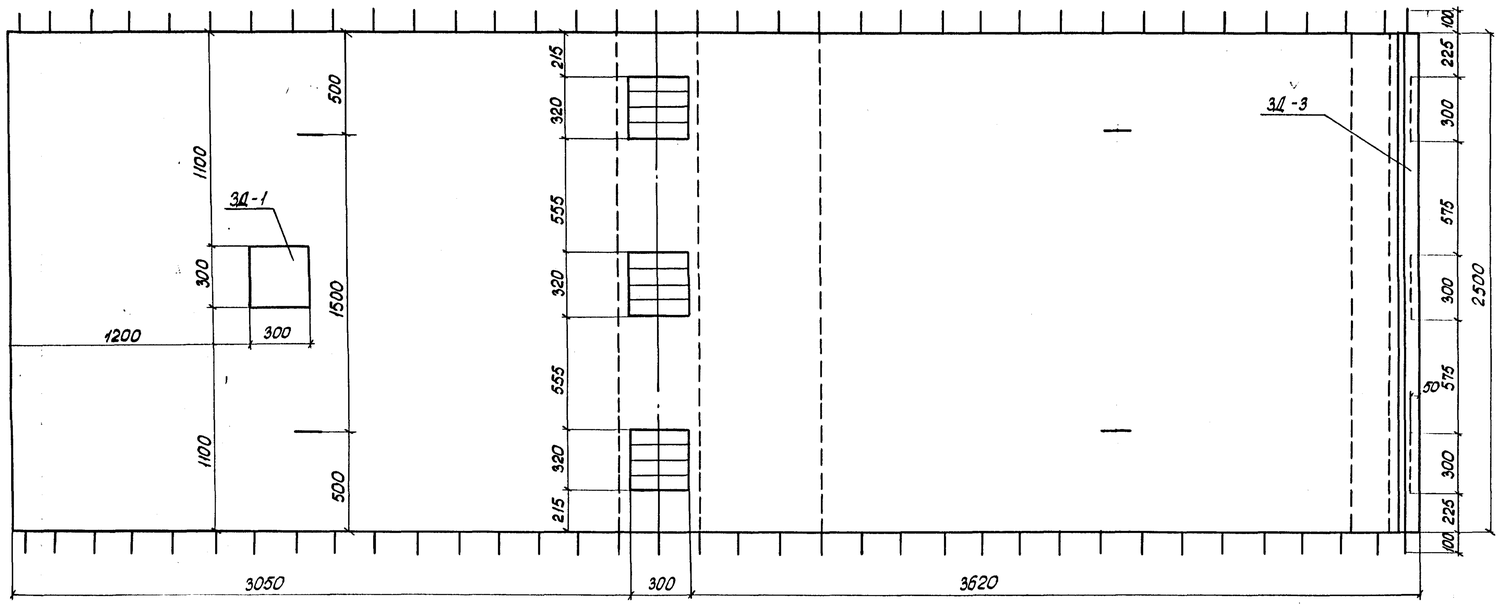

2-2

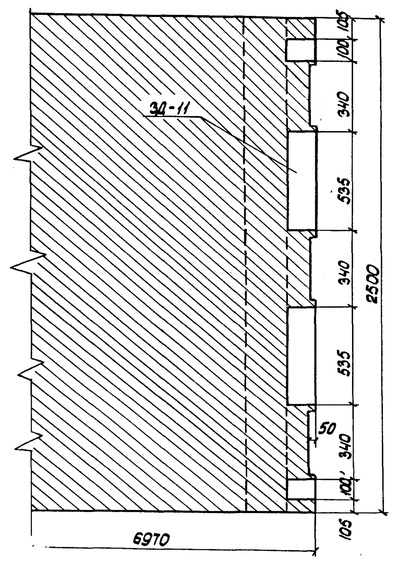

Ведомость закладных деталей

Марка элемента	Марка закладной детали	Кол. шт.	Общая масса кг.
П 41 - 11,5	3Д-1	1	7,8
	3Д-2	2	3,8
	3Д-3	1	19,7
	3Д-11	2	17,0
Всего			48,2

Показатели на один конструктивный элемент

Марка элемента	Марка бетона	Объем бетона	Масса арматуры		Монтажная масса
		м³	кг		т
П. 41 - 11,5	М400 Мрз 300	3,05	А-I	309	7,63
			А-II	412	

Примечания:

1. Арматурный чертеж блока см. лист № 21.
2. Закладные детали см. лист. № 32.
3. Все работы производить в соответствии со СНиП III - 16 - 73.
4. Для районов со среднемесячной температурой наиболее холодного месяца - 15°С и выше марка бетона по морозостойкости должна быть не ниже Мрз 200.

Исполнил Новикова	Копировал Баринова		
Проверил Цветкова	Сверил Новикова		
Рук. группы Герасимова			
Гл. инж. пр. Шипов			
Гл. спец. отд. Степанов			
Нач. отд. Волобик			

Ленгипротрансмост
Ленинград

ТК	Пролетные строения для автодорожных мостов, сталежелезобетонные разрезные и неразрезные с ездой поверху, [illegible] пролетами в свету 40, 60 и 80 м. под габариты Г-10 и Г-11,5 в обычном и северном исполнении.		1180/7 Серия 3503-50
1978	Блоки железобетонной плиты проезжей части и тротуаров. Габарит Г-11,5. Рабочие чертежи.	Опалубочный чертеж блока П 41 - 11,5.	Выпуск 7 Лист 7

Фасад

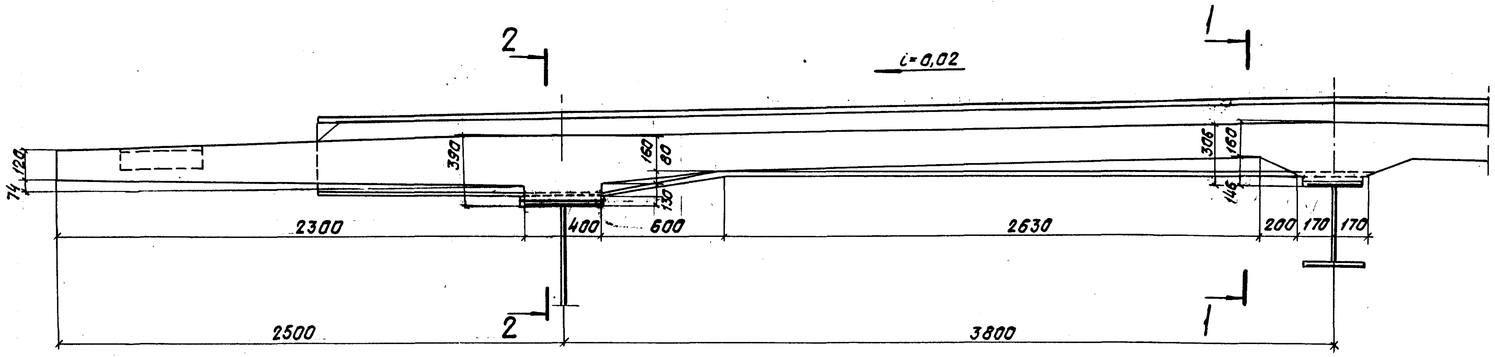

1-1

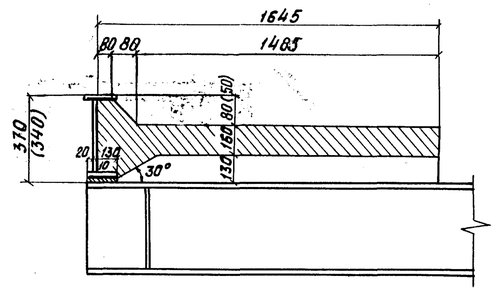

2-2

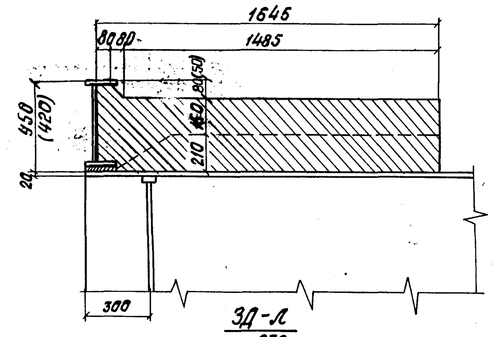

План

(горизонтальные листы балки окаймления не показаны)

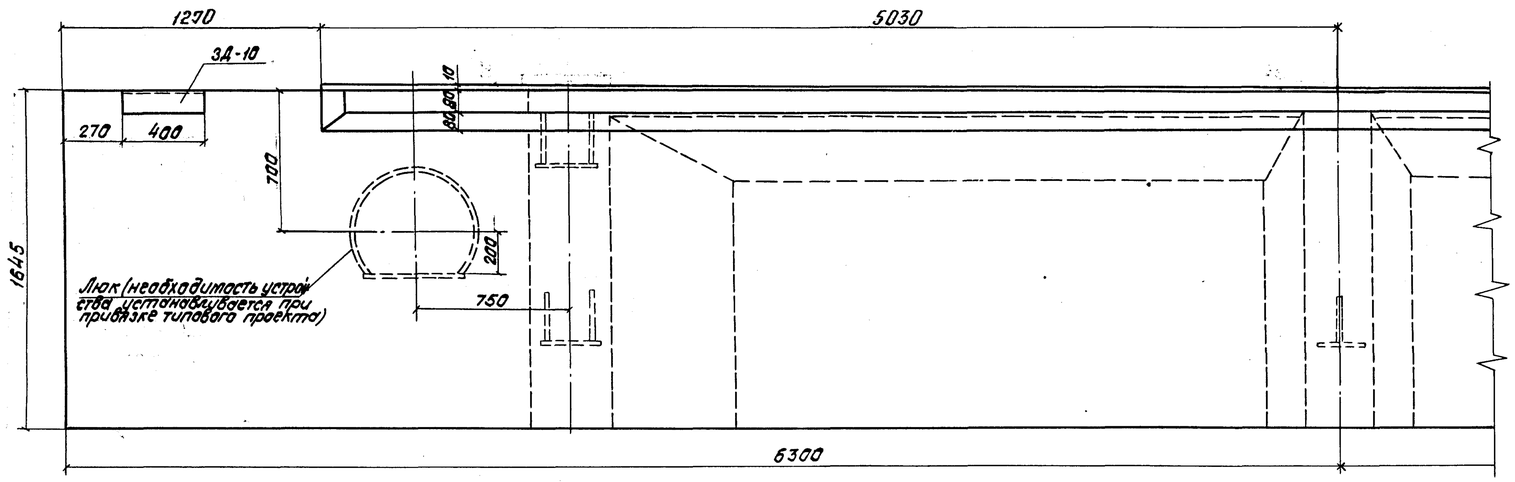

ЗД-Л

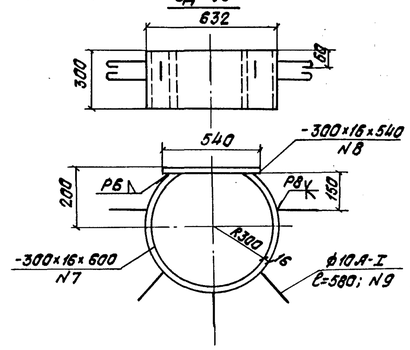

Ведомость закладной детали

Марка закладной детали	Кол. шт.	Общая масса кг
ЗД-10	2	14,4

Показатели конструктивного элемента

Марка бетона	Объем бетона	Масса арматуры	
—	$м^3$	кг	
М400, $М_{рз}$ 300	4,4	А-I	202
		А-II	556

Спецификация ЗД-Л

N поз.	Наименование позиций	Марка стали	Размеры одной позиции: Толщина	Ширина	Длина	Кол.	Общая длина	Масса 1 пог. м	Общая	Марка
			мм	мм	мм	шт.	м	кг	кг	кг
7	Обойма	ВСт3сп5*	16	300	1400	1	1,40	37,68	52,7	
8	Лист	"	16	300	540	1	0,54	37,68	20,3	74,8
9	Анкер	ВСт3сп2		ф10А-I	680	5	3,40	0,627	1,8	

* Для северного исполнения ст. 15ХСНД

Примечания:

1. Арматурный чертеж монолитного участка см. лист N 22.
2. Закладные детали см. лист N 32.
3. Все работы производить в соответствии со СНиП III-15-76.
4. Для районов со среднемесячной температурой наиболее холодного месяца −15°С и выше марка бетона по морозостойкости должна быть не ниже $М_{рз}$ 200.
5. Размеры в скобках-для мостового полотна с цементобетонным покрытием.

Исполнил	Новикова	Копирован	Гусинова
Проверил	Цветкова	Сверил	Новикова
Рук. группы	Воскобойников		
Гл. инж. пр.	Шитов		
Гл. спец. отд.	Стеценко		
Нач. отд.	Волобуев		

Ленгипротрансмост Ленинград

1360-2

1180/7

ТК	Пролетные строения для автодорожных мостов, сталежелезобетонные разрезные и неразрезные с ездой поверху, пролетами в свету 40, 60 и 80 м под габариты Г-10 и Г-11,5 в обычном и северном исполнении.	Серия 3.503-50
1978г.	Блоки железобетонной плиты проезжей части и тротуаров. Габарит Г-10. Рабочие чертежи.	Пролетное строение l_p=42+63+42 м. Продольный чертеж монолитного участка.	Выпуск 7	Лист 8

Фасад

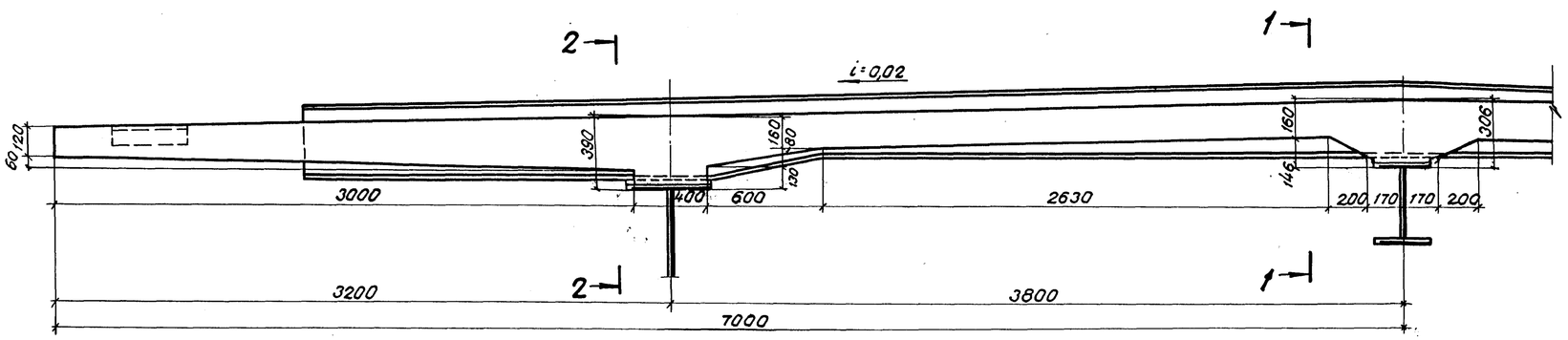

1 – 1

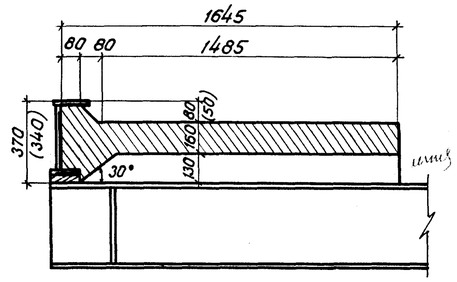

2 – 2

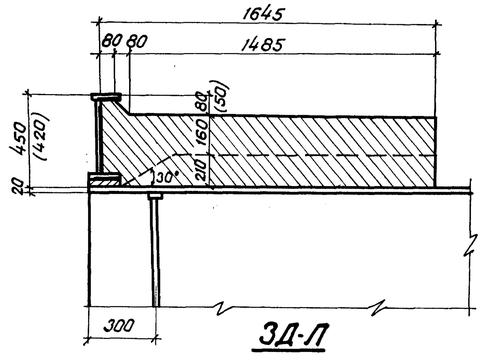

План

(горизонтальные листы балки окаймления не показаны)

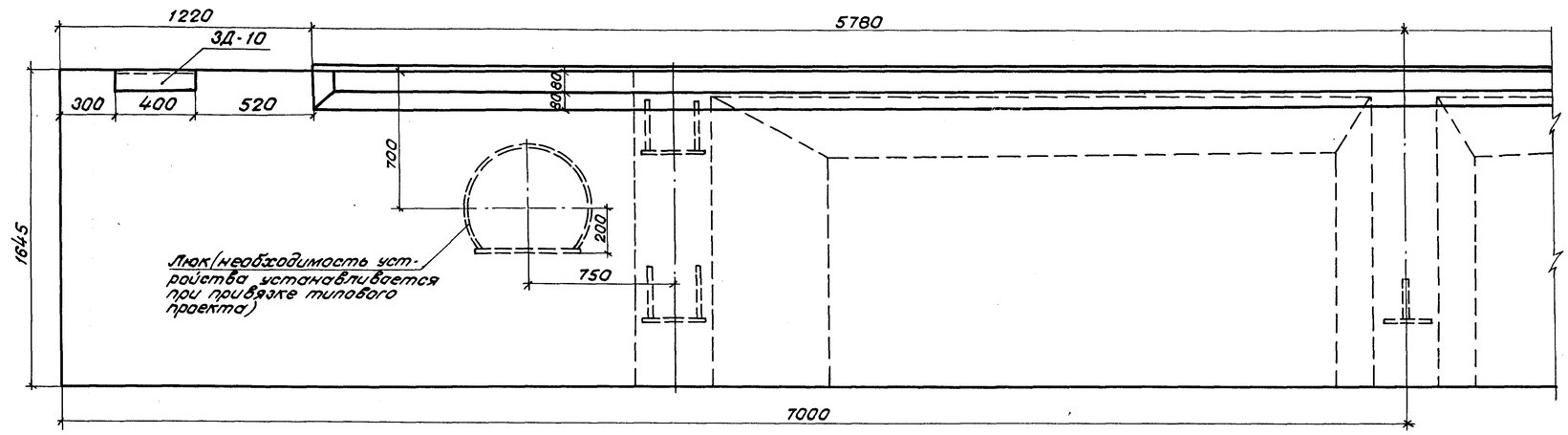

ЗД-Л

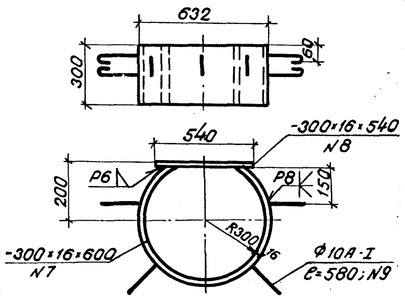

Ведомость закладной детали.

Марка закладной детали	Кол. шт.	Общая масса кг
ЗД-10	2	14,4

Показатели конструктивного элемента.

Марка бетона	Объем бетона	Масса арматуры	
—	м³	кг	
М 400 $М_{рз}$ 300	4,6	А-I	227
		А-II	580

Спецификация ЗД-Л.

N поз.	Наименование позиций	Марка стали	Размеры одной позиц. Толщина мм	Ширина мм	Длина мм	Кол. шт.	Общая длина м	Масса 1 пог. м кг	Общая кг	Марки кг
7	Обойма	ВСт3сп5*	16	300	1400	1	1,40	37,66	52,7	74,8
8	Лист	"	16	300	540	1	0,54	37,66	20,3	
9	Анкер	ВСт3сп2		Ф10А-I	680	5	3,40	0,627	1,8	

* Для северного исполнения ст. 15ХСНД

Примечания:

1. Арматурный чертеж монолитного участка см. лист N 23
2. Закладные детали см. лист N 32
3. Все работы производить в соответствии со СНиП III-15-76
4. Для районов со среднемесячной температурой наиболее холодного месяца -15°С и выше марка бетона по морозостойкости должна быть не ниже $М_{рз}$ 200.
5. Размеры в скобках для мостового полотна с цементобетонным покрытием.

ТК	Пролетные строения для автодорожных мостов, сталежелезобетонные разрезные и неразрезные с ездой поверху, пролетами в свету 40, 60 и 80 м под габариты Г-10 и Г-11,5 в обычном и северном исполнении.		1180/7 Серия 3.503-50
1978г.	Блоки железобетонной плиты проезжей части тротуаров Габарит Г-11,5. Рабочие чертежи.	Опалубочный чертеж монолитного участка	Выпуск 7 Лист 9

Проверил Цветков; Рук. группы Герасимова; Гл. инж. пр. Шилов; Гл. спец. отд. Степанов; Нач. отд. Воробьев; Разработал Новикова; Серия; Утверждено; Ленгипротрансмост Ленинград

1360-2

Копия верна по подлиннику

Фасад

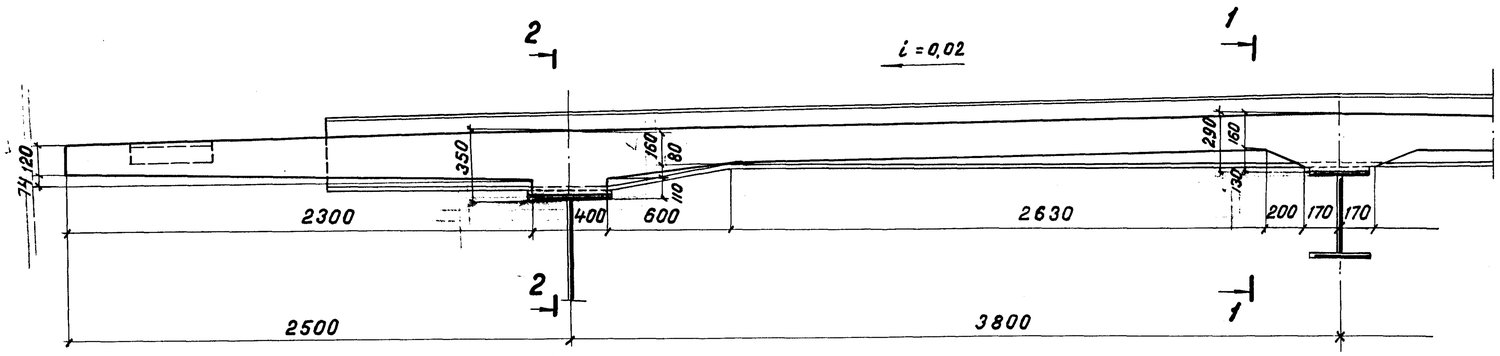

1-1

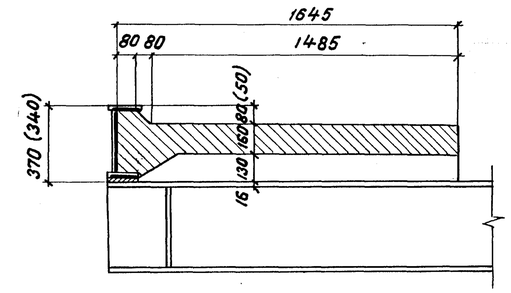

2-2

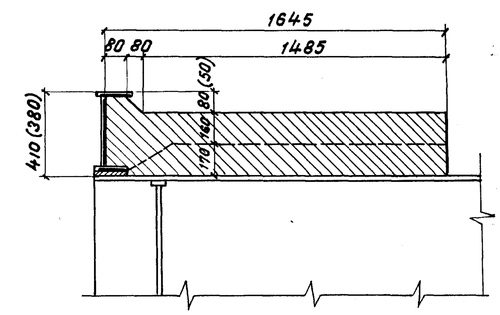

План

(горизонтальные листы балки окаймления не показаны)

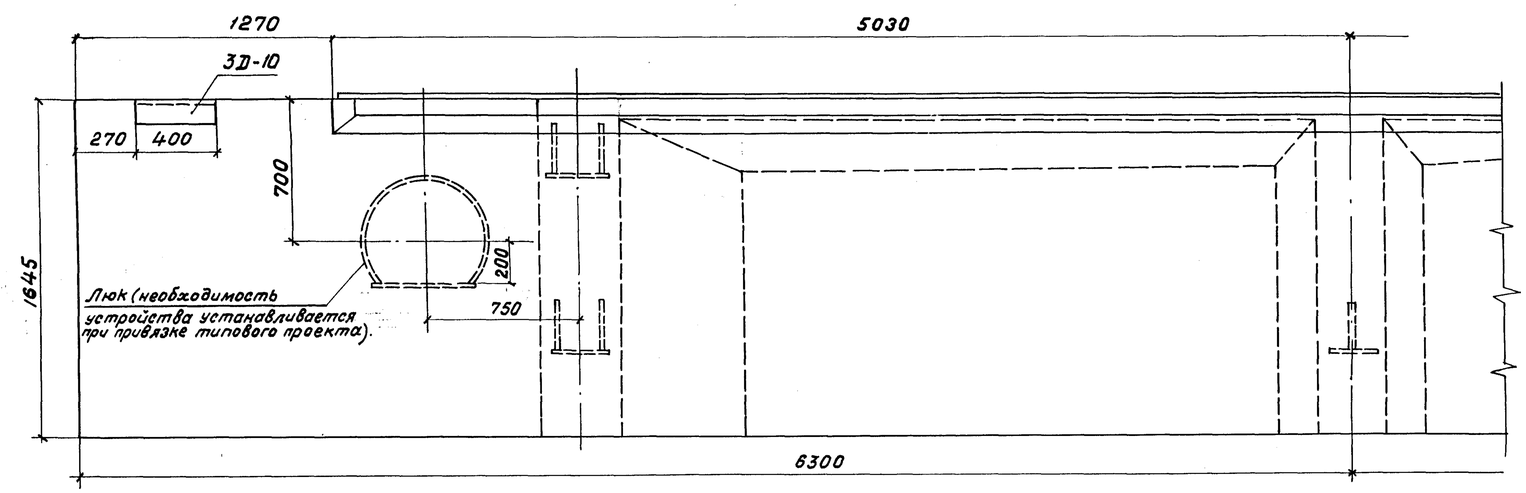

Примечания:

1. Арматурный чертеж монолитного участка см. лист N 24
2. Закладные детали см. лист N 32
3. Все работы производить в соответствии со СНиП III-15-76.
4. Для районов со среднемесячной температурой наиболее холодного месяца – 15° С и выше марка бетона по морозостойкости должна быть не ниже Мрз 200.
5. Конструкцию люка см. лист N 10
6. Размеры в скобках – для мостового полотна с цементобетонным покрытием.

Ведомость закладных деталей на монолитный участок

Наименование элемента	Марка закладной детали	Кол. шт.	Общая масса кг.
Монолитный участок N 1	3Д-10	2	14,4

Показатели конструктивных элементов

Наименование элемента	Марка бетона	Объем бетона	Масса арматуры	
	—	м3	кг	
Монолитный участок N 1	М 400, Мрз 300	4,5	А-I	202
			А-II	556

ТК	Пролетные строения для автодорожных мостов, сталежелезобетонные разрезные и неразрезные с ездой поверху, пролетами в свету 40, 60 и 80 м под габариты Г-10 и Г-11,5 в обычном и северном исполнении.		1180/7 Серия 3.503-50
1978г.	Блоки железобетонной плиты проезжей части и тротуаров. Габарит Г-10. Рабочие чертежи.	Пролетное строение l_p = 42 м. Опалубочный чертеж монолитного участка N 1.	Выпуск 7 / Лист 10

Исполнил Новикова
Проверил Цветкова
Рук. группы Герасимова
Гл. инж. пр. Шипов
Гл. спец. отд. Степанов
Нач. Отд. Воловик
Копировал Сергин
Елисеева
Новикова

Ленгипротрансмост Ленинград

1360-2

Фасад

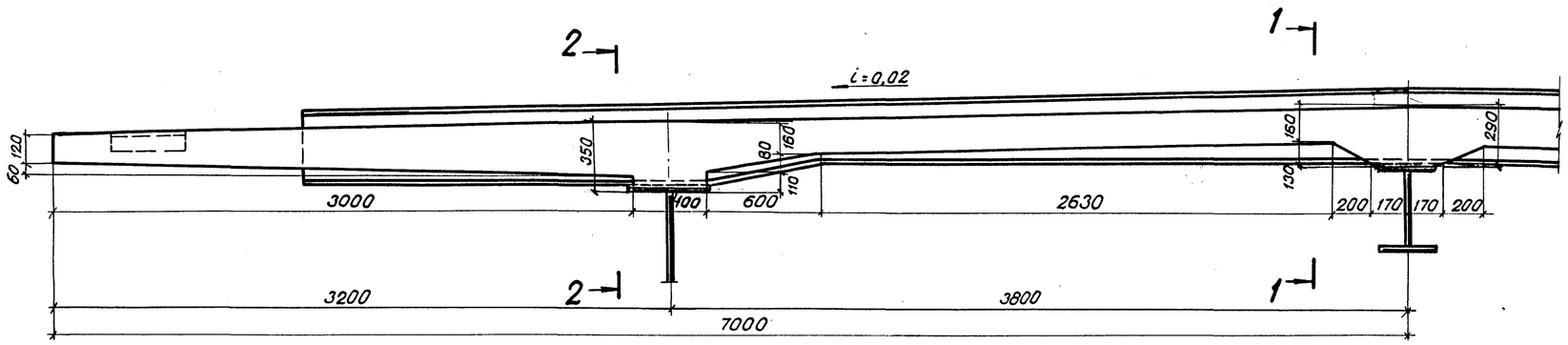

1-1

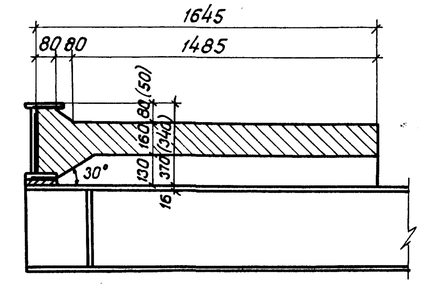

2-2

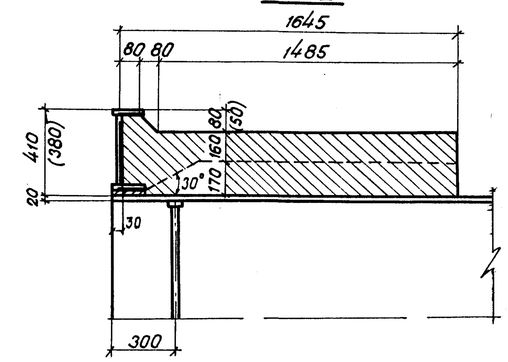

План

(горизонтальные листы балки окаймления не показаны)

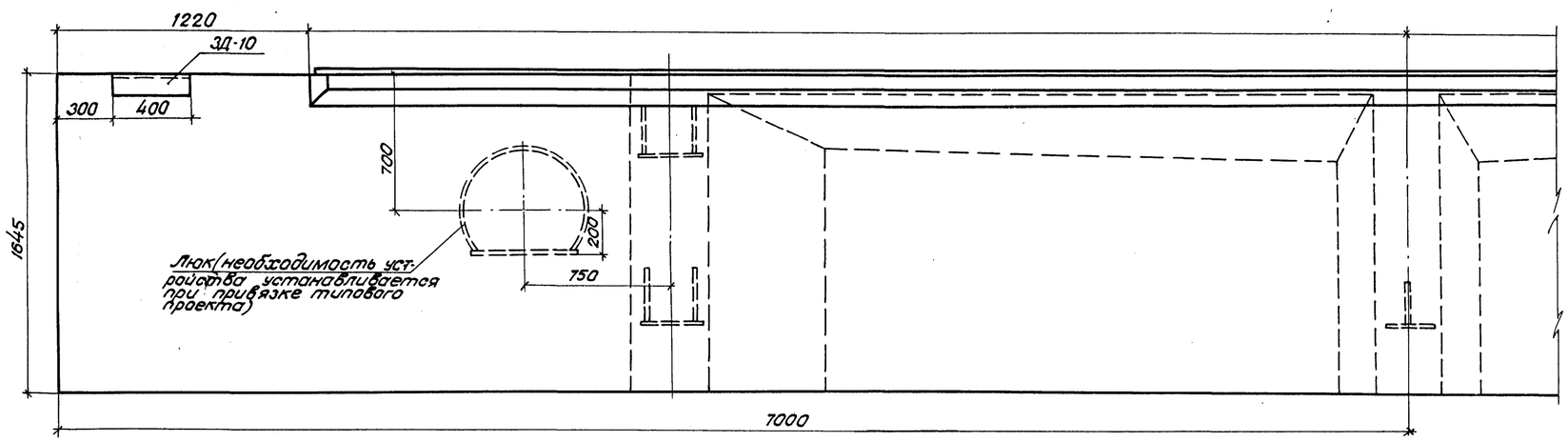

Примечания:

1. Арматурный чертеж монолитного участка см. лист N 25
2. Закладные детали см. лист N 32
3. Все работы производить в соответствии со СНиП III-15-76
4. Для районов со среднемесячной температурой наиболее холодного месяца -15°С и выше марка бетона по морозостойкости должна быть не ниже $M_{рз}$ 200
5. Конструкцию люка см. лист N 9
6. Размеры в скобках – для мостового полотна с цементобетонным покрытием

Ведомость закладных деталей на монолитный участок

Наименование элемента	Марка закладной детали	Кол. шт.	Общая масса кг
Монолитный участок N1	ЗД-10	2	14,4

Показатели конструктивных элементов

Наименование элемента	Марка бетона	Объем бетона	Масса арматуры	
	—	м³	кг	
Монолитный участок N1	М400 $M_{рз}$ 300	4,7	А-I	227
			А-II	580

ТК	Пролетные строения для автодорожных мостов, сталежелезобетонные разрезные и неразрезные с ездой поверху пролетами в свету 40, 60 и 80 м под габариты Г-10 и Г-11,5 в обычном и северном исполнении.		1180/7 Серия 3.503-50
1978 г.	Блоки железобетонной плиты проезжей части тротуаров. Габарит Г-11,5. Рабочие чертежи.	Пролетное строение $l_р$=42 м. Опалубочный чертеж монолитного участка N1.	Выпуск 7 / Лист 11

Ленгипротрансмост Ленинград

Исполнил	Новикова		
Проверил	Цветкова		
Рук. группы	Герасимова		
Гл. инж. пр.	Шилов		
Гл. спец. отд.	Степанов		
Нач. отд.	Володик		
Копировал	Сверлит		
Поччева	Новикова		

1360-2

2 11

Фасад

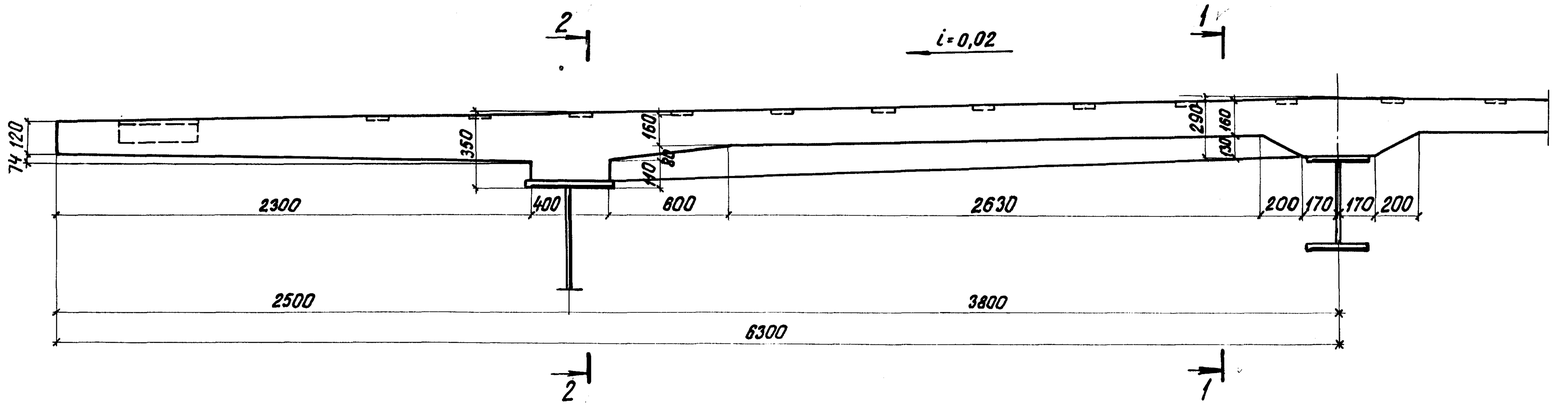

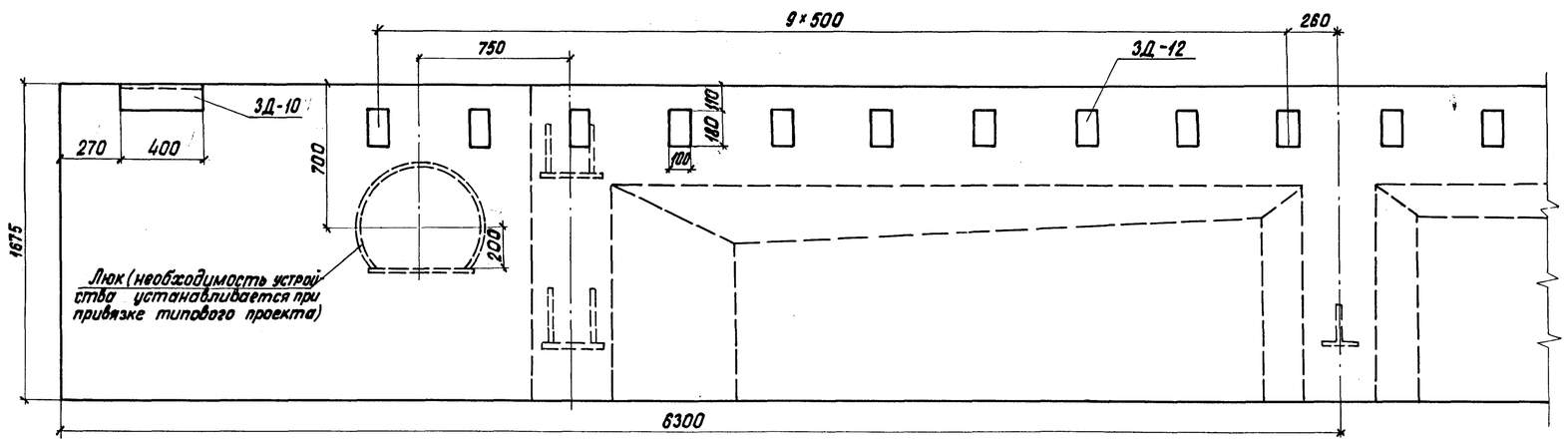

1-1

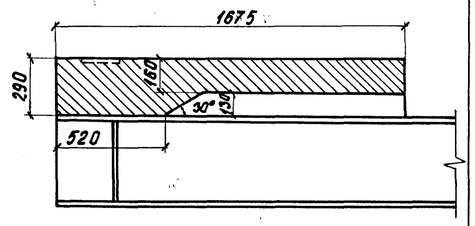

2-2

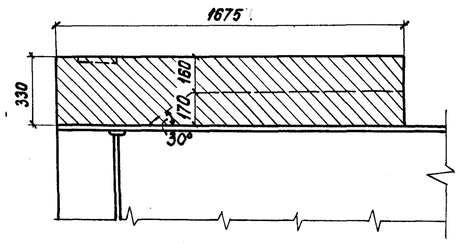

Примечания:

1. Арматурный чертеж монолитного участка см. лист №26.
2. Закладные детали см. лист №32.
3. Все работы производить в соответствии со СН и П III-15-76.
4. Для районов со среднемесячной температурой наиболее холодного месяца −15°С и выше марка бетона по морозостойкости должна быть не ниже Мрз200.
5. Конструкцию люка см. лист №9.

Ведомость закладных деталей на монолитный участок

Наименование элемента	Марка закладной детали	Кол. шт.	Общая масса кг
Монолитный участок №2	3Д-10	2	14,4
	3Д-12	20	34,0

Показатели конструктивных элементов

Наименование элемента	Марка бетона	Объем бетона м³	Масса арматуры кг	
Монолитный участок №2	М400 Мрз300	4,6	А-I	267
			А-II	671

ТК	Пролетные строения для автодорожных мостов, Сталежелезобетонные разрезные и неразрезные с ездой поверху, пролетами в свету 40, 60 и 80м под габариты Г-10 и Г-11,5 в обычном и северном исполнении.		1180/7 Серия 3.503-50
1978г	Блоки железобетонной плиты проезжей части и тротуаров. Габарит Г-10. Рабочие чертежи.	Пролетное строение l_p = 42 м Опалубочный чертеж монолитного участка № 2	Выпуск 7 / Лист 12

Ленгипротрансмост Ленинград

Нач. отдела		Воловик	Копировал Шабрина
Гл. спец. отд.		Степанов	Сверил
Гл. инж. пр.		Шипов	
Рук. группы		Герасимова	
Проверил		Цветкова	
Исполнил		Новикова	

Фасад

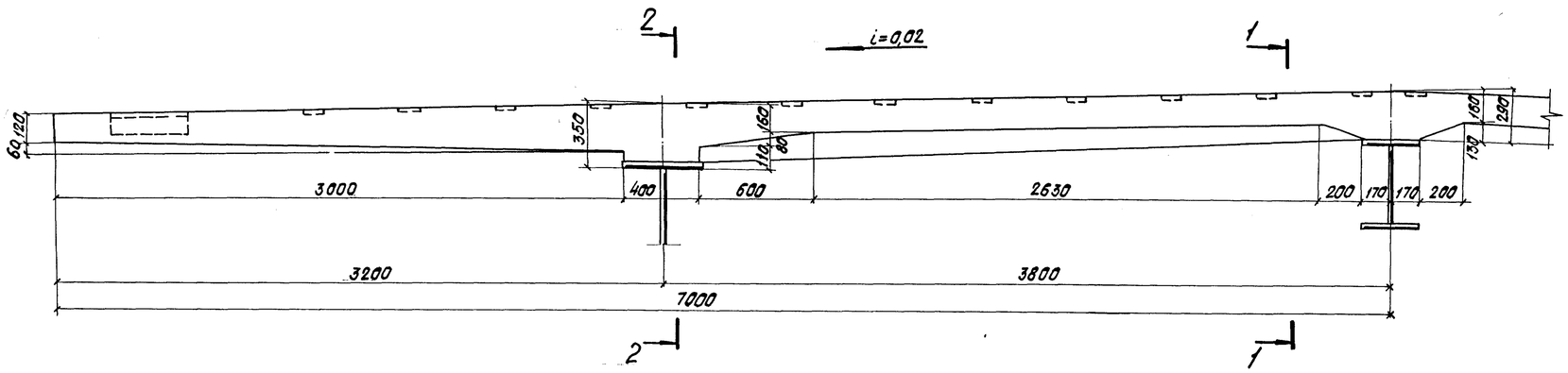

1-1

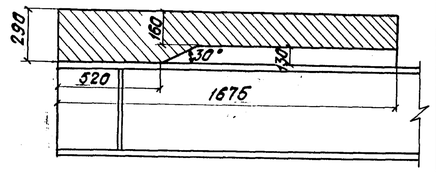

2-2

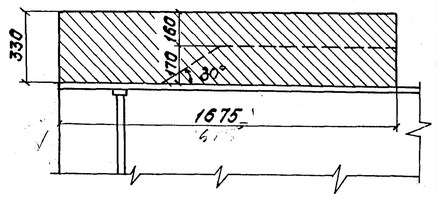

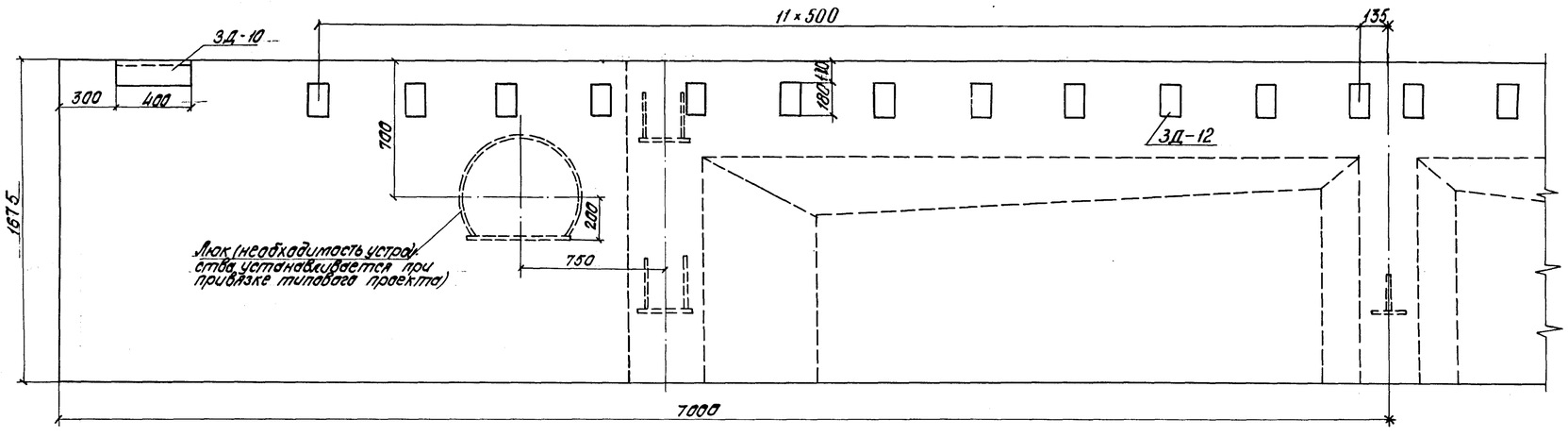

Примечания:

1. Арматурный чертеж монолитного участка см. лист №27.
2. Закладные детали см. лист №32.
3. Все работы производить в соответствии со СНиП III-15-76.
4. Для районов со среднемесячной температурой наиболее холодного месяца -15°С и выше марка бетона по морозостойкости должна быть не ниже Мрз 200.
5. Конструкцию люка см. лист №9

Ведомость закладных деталей на монолитный участок

Наименование элемента	Марка закладной детали	Кол. шт.	Общая масса кг
Монолитный участок №2	3Д-10	2	14,4
	3Д-12	24	40,8

Показатели конструктивных элементов

Наименование элемента	Марка бетона	Объем бетона	Масса арматуры	
	—	м³	кг	
Монолитный участок №2	М400 Мрз 300	5,1	А-I	292
			А-II	696

ТК	Пролетные строения для автодорожных мостов, сталежелезобетонные разрезные и неразрезные с ездой поверху, пролетами в свету 40, 60 и 80 м под габариты Г-10 и Г-11,5 в обычном и северном исполнении.		1180/7 серия 3.503-50
1978г.	Блоки железобетонной плиты проезжей части и тротуаров. Габарит Г-11,5. Рабочие чертежи.	Пролетное строение l_p = 42 м. Опалубочный чертеж монолитного участка №2.	Выпуск 7 / Лист 13

Ленгипротрансмост — Ленинград

Главный инженер проекта	Сверил	Новикова	
Гл. инж. пр.	Проверил	Цветкова	
Рук. гр.	Проектировал	Шилов	
Гл. спец. отд.		Степанов	
Нач. отд.		Волобуев	

1360-2

Т1-1

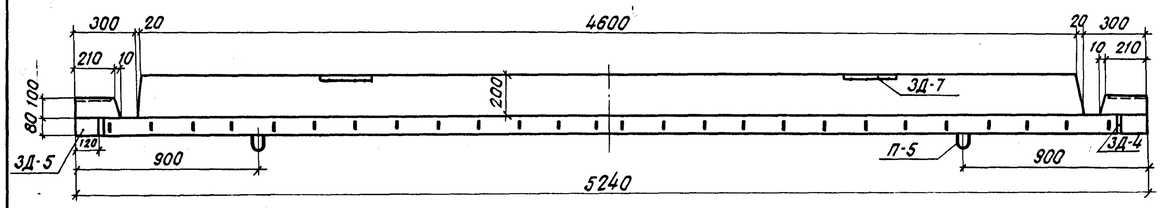

Т2т-1

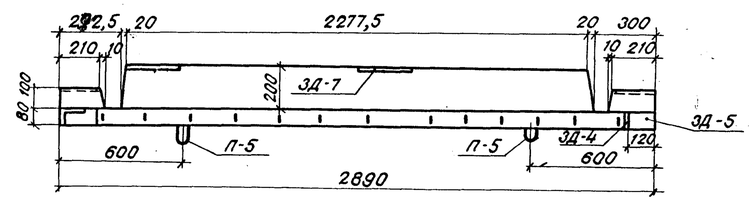

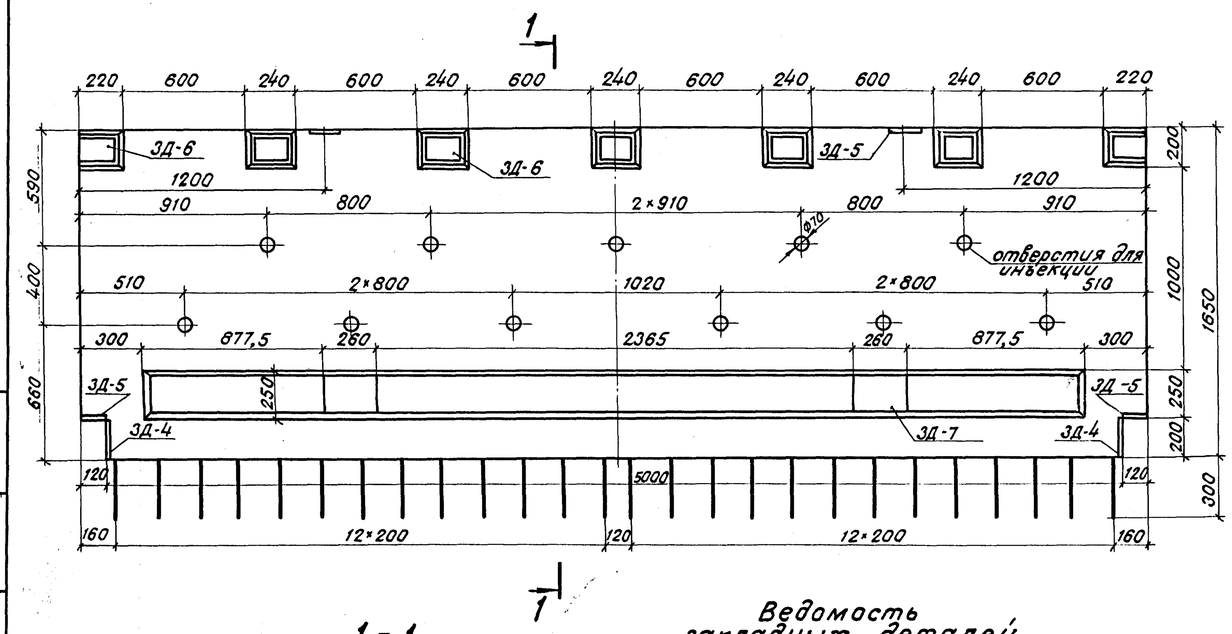

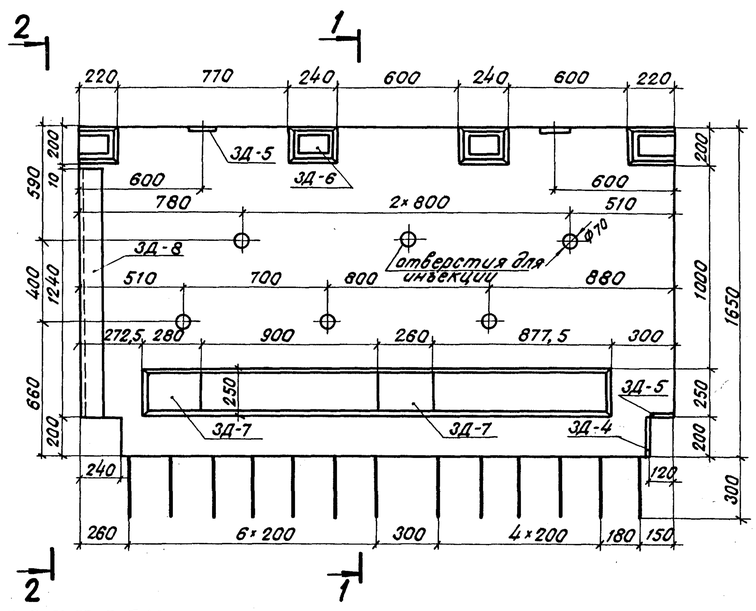

1-1

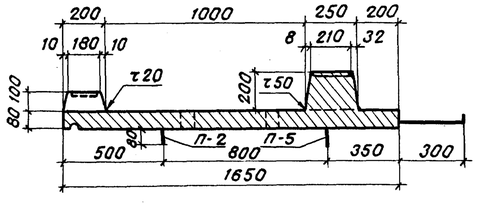

2-2

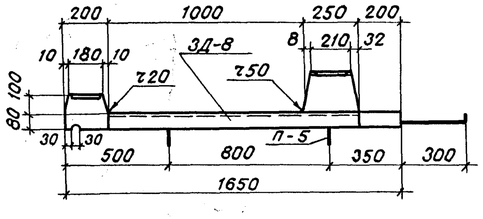

Ведомость закладных деталей.

Марка элемента	Марка закладной детали	Кол. шт.	Общая масса кг
Т1-1	ЗД-4	2	3,6
	ЗД-5	4	4,4
	ЗД-6	7	21,0
	ЗД-7	2	20,4
	Итого	—	49,4
Т2т-1 и Т2н.-1	ЗД-4	1	1,8
	ЗД-5	3	3,3
	ЗД-6	4	12,0
	ЗД-7	2	20,4
	ЗД-8	1	21,8
	Итого		59,3

Показатели на один конструктивный элемент

Марка элемента	Марка бетона	Объём бетона	Масса арматуры		Монтажная масса
		м³	кг		т
Т1-1	М400 Мрз 300	0,74	А-I	107	1,84
			А-II	47	
Т2т-1 и Т2н.-1	М400 Мрз 300	0,52	А-I	60	1,30
			А-II	25	

Примечания:

1. Арматурный чертеж блоков см. листы №28 и 29
2. Закладные детали см. лист №32
3. Все работы производить в соответствии со СН и ПIII-16-73.
4. Блок бетонировать в перевернутом положении. Для строповки блока после перекантовки приварить подъемные петли П-4 к закладным деталям ЗД-5. После установки блока в проектное положение петли срезать. Подъемные петли на нижней поверхности блока срезать перед монтажом.
5. Для районов со среднемесячной температурой наиболее холодного месяца -15°С и выше марка бетона по морозостойкости должна быть не ниже Мрз 200.

1360-2

Исполнил. Новикова; Проверил Цветкова; Рук. гр. Герасимова; Гл. инж. пр. Шилов; Гл. спец. отд. Степанов; Нач. отд. Волобуев	Ленгипротрансмост Ленинград	Почуева, Новикова, Копылова, С.Кирилл, Ин. инж. Фролова, Ермилина, Шилов, Волобуев	

ТК	Пролетные строения для автодорожных мостов, сталежелезобетонные разрезные и неразрезные с ездой поверху, пролетами в свету 40, 60 и 80 м под габариты Г-10 и Г-11,5 в обычном и северном исполнении.		1180/7 Серия 3.503-50
1978г.	Блоки железобетонной плиты проезжей части тротуаров. Габариты Г-10 и Г-11,5 Рабочие чертежи.	Опалубочный чертеж тротуарных блоков Т1-1 и Т2-1.	Выпуск 7 Лист 14

Т1-1,5

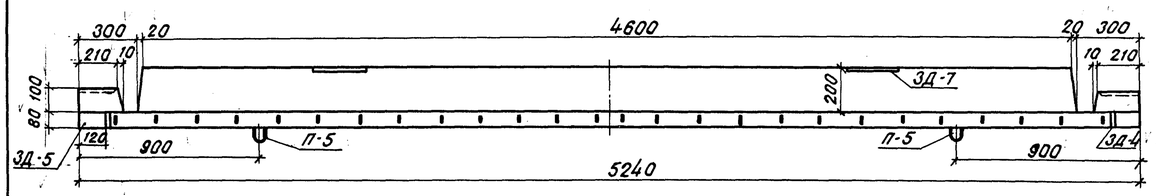

Т2т-1,5

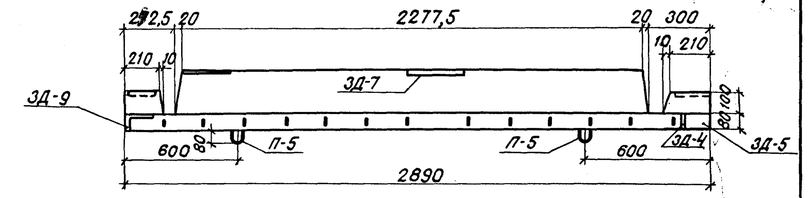

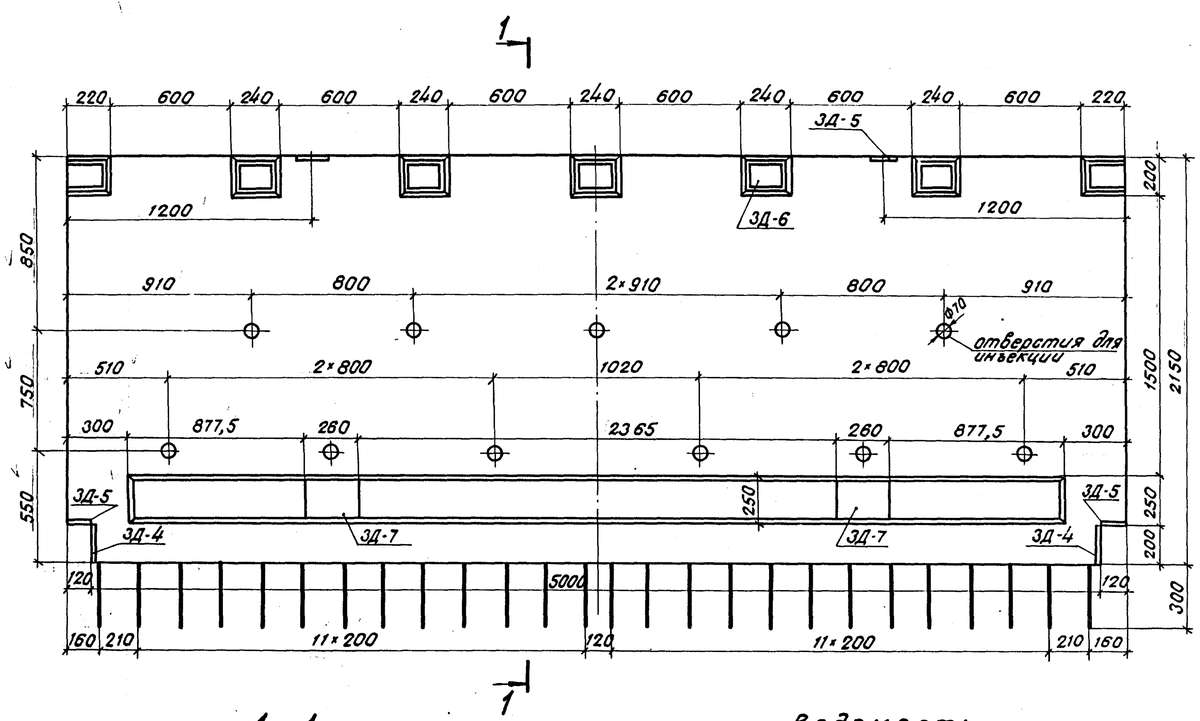

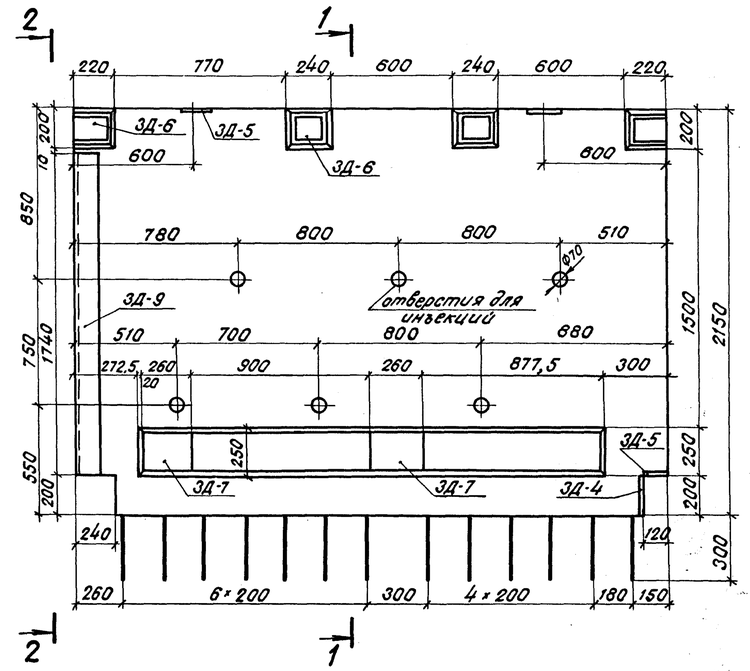

1-1

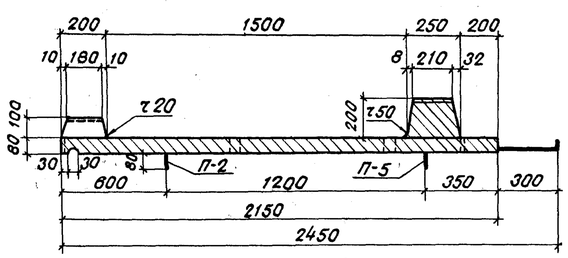

2-2

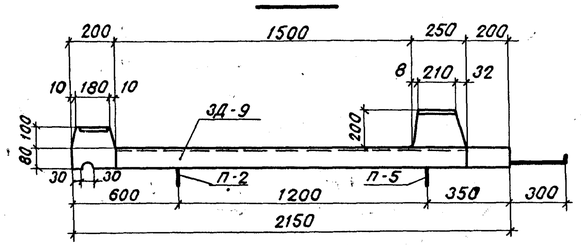

Ведомость закладных деталей

Марка элемента	Марка закладной детали	Кол. шт.	Общая масса кг
Т1-1,5	ЗД-4	2	3,6
	ЗД-5	4	4,4
	ЗД-6	7	21,0
	ЗД-7	2	20,4
	Итого	—	49,4
Т2т-1,5 и Т2н-1,5	ЗД-4	1	1,8
	ЗД-5	3	3,3
	ЗД-6	4	12,0
	ЗД-7	2	20,4
	ЗД-9	1	30,4
	Итого	—	67,9

Показатели на один конструктивный элемент

Марка элемента	Марка бетона	Объем бетона	Масса арматуры		Монтажная масса
		м3	кг		т
Т1-1,5	М400 Мрз 300	1,14	А-I	185	2,90
			А-II	47	
Т2т-1,5 и Т2н-1,5	М400 Мрз 300	0,62	А-I	104	1,60
			А-II	25	

Примечания:

1. Арматурный чертеж блоков см. листы N 30 и 31
2. Закладные детали см. лист N 32
3. Все работы производить в соответствии со СНиП III-16-73.
4. Блок бетонировать в перевернутом положении. Для строповки блока после перекантовки приварить подъемные петли П-4 к закладным деталям ЗД-5. После установки блока в проектное положение петли срезать. Подъемные петли на нижней поверхности блока срезать перед монтажом.
5. Для районов со среднемесячной температурой наиболее холодного месяца -15°С и выше марка бетона по морозостойкости должна быть не ниже Мрз 200.

ТК	Пролетные строения для автодорожных мостов, сталежелезобетонные разрезные и неразрезные сездой поверху, пролетами в свету 40, 60 и 80м под габариты Г-10 и Г-11,5 в обычном и северном исполнении.		1180/7 серия 3.503-50
1978г	Блоки железобетонной плиты проезжей части тротуаров. Габариты Г-10 и Г-11,5. Рабочие чертежи.	Опалубочный чертеж тротуарных блоков Т1-1,5 и Т2-1,5.	Выпуск 7 Лист 15

Ленгипротрансмост Ленинград

1360-2

Исполнил	Почуева	
Проверил	Новикова	
Рук. группы	Свеолит	
Гл. инж. пр.	Шилов	
Гл. спец. отд.	Степанов	
Нач. отд.	Волобик	
Главный инж. проекта		Л. Жилин

П1-10;(П2-10) и [П3-10]

1-1

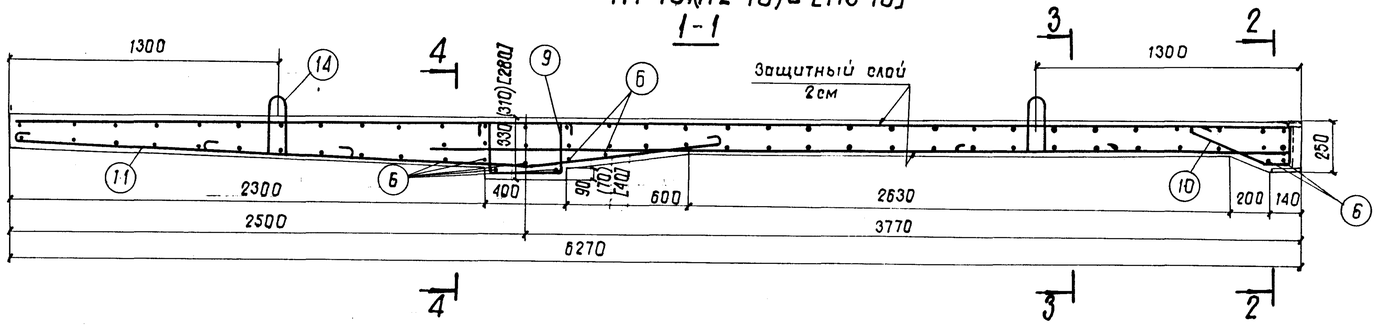

2-2

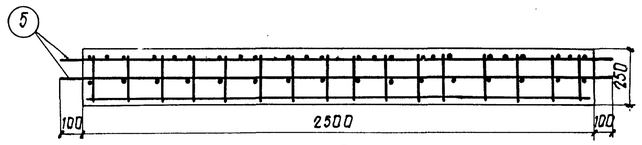

3-3

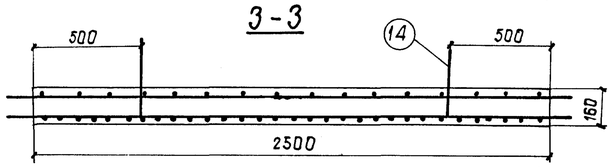

4-4

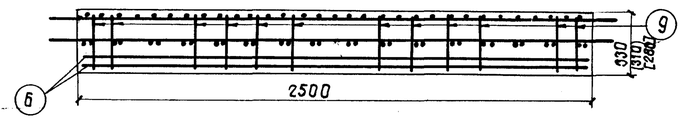

План верхней арматуры

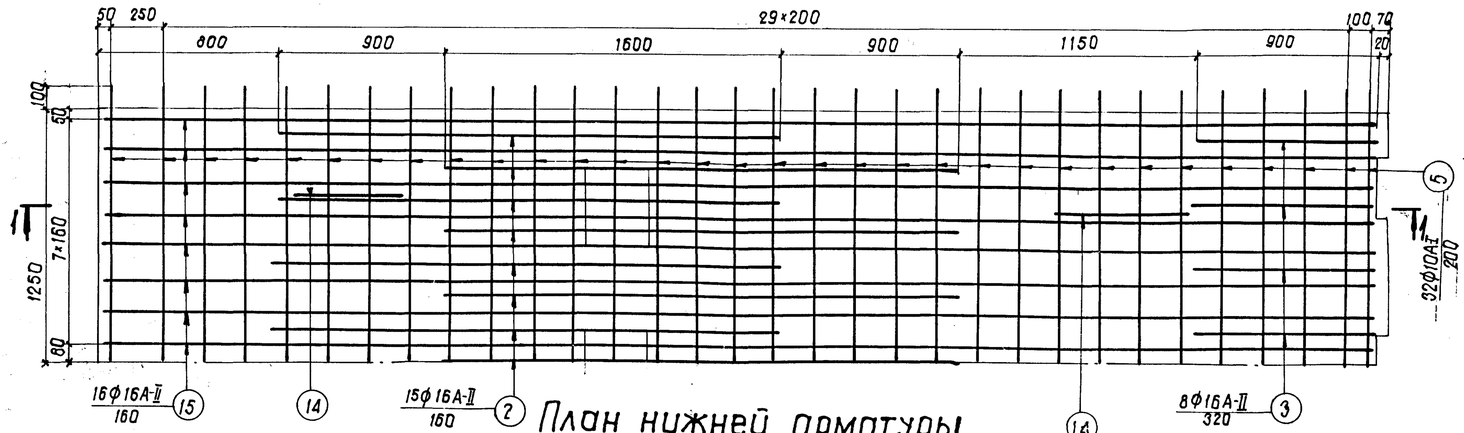

План нижней арматуры

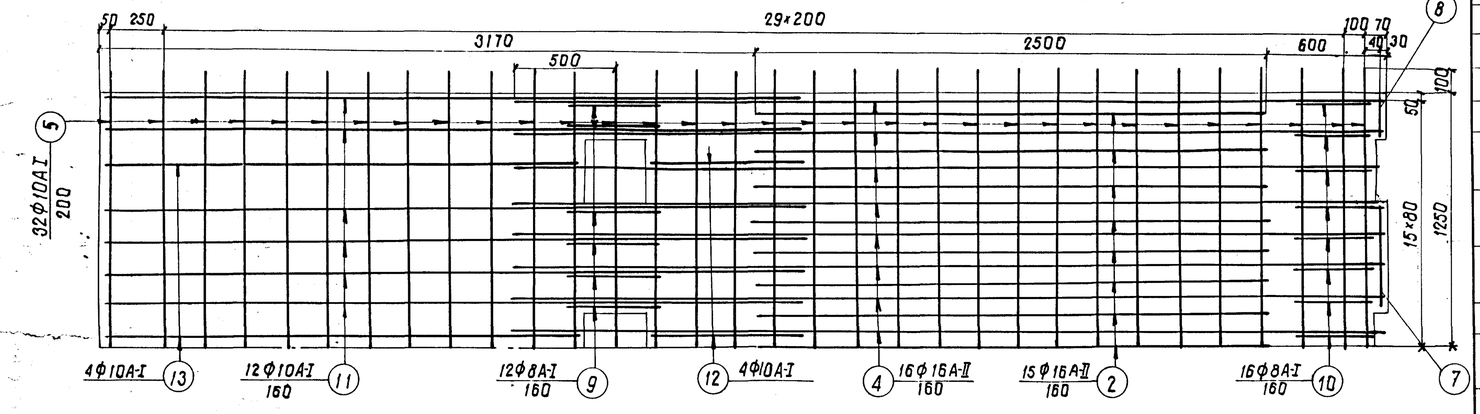

Спецификация арматуры						Выборка арматуры		
N поз.	Эскиз	Диаметр	Кол.	Длина 1 шт.	Длина Общая	Диаметр	Общая длина	Масса
—	—	мм	шт.	мм	м	мм	м	кг
15	6220	16 А-II	16	6220	99,52	16 А-II	249,7	395
2	2500	16 А-II	30	2500	75,00			
3	900	16 А-II	8	900	7,20	10А-I	252,4	156
4	4250	16 А-II	16	4250	68,00			
5	2700	10 А-I	64	2700	172,80	8А-I	28,5 (28,5) [27,57]	11
6	2450	10 А-I	9	2450	22,05	20А-I	5,8	14
7	530	10 А-I	2	530	1,06	Итого		576
8	180	10 А-I	2	180	0,36			
9	[240] (280) 280 360 280 (280) [240]	8 А-I	12	1020 (1020) [940]	12,24 (12,24) [11,287]	Бетон М400		
10	180 410 370 190 90	8 А-I	16	790	12,64	$M_{рз}$ 300		
11	130 2450 1000 2450 1000 100	10 А-I	12	3580	42,96	$V = 2,79 м^3$ $(2,78 м^3)$ $[2,76 м^3]$		
12	800	10 А-I	4	900	3,60			
13	120 2280 2280 190	10 А-I	4	2600	10,40	Масса блока – 7,00т (6,95т) [6,90т]		
14	250 320 100 320	20 А-I	4	1450	5,80			

Примечания:

1. Указания о стали см. лист N24.
2. Опалубочный чертеж блока см. лист N4.
3. Все пересечения стержней сварить контактной сваркой или перевязать отожженной проволокой.
4. Стержни нижней сетки, входящие в окна для упоров, вырезать по месту.

ТК	Пролетные строения для автодорожных мостов, сталежелезобетонные разрезные и неразрезные с ездой поверху, пролетами в свету 40, 60 и 80 м под габариты Г-10 и Г-11,5 м в обычном и северном исполнении.	1180/7	Серия 3.503-50
1978г	Блоки железобетонной плиты проезжей части и тротуаров. Габарит Г-10. Рабочие чертежи.	Арматурный чертеж блоков П1-10, П2-10 и П3-10.	Выпуск 7 / Лист 18

Ленгипротрансмост, Ленинград

Проверил Гл. инж. пр. Шипов; Гл. спец. отд. Степанов; Нач. отд. Воловик; Инж. 2 кат. Тарасикова; Инженер Шидлова

1360-2

П1-11,5;(П2-11,5) и [П3-11,5]

1-1

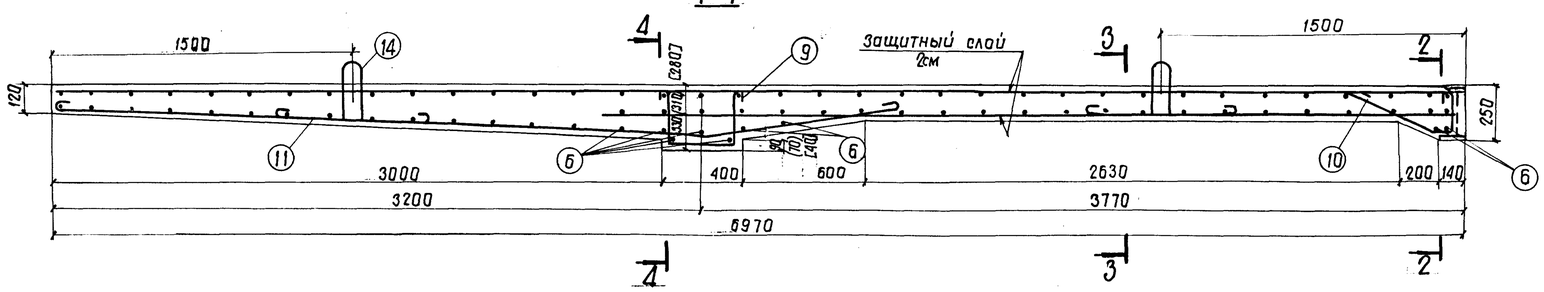

2-2

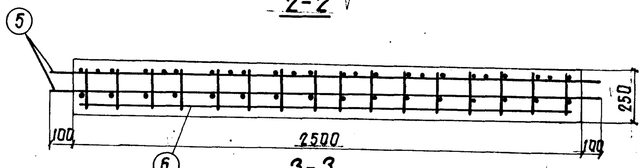

3-3

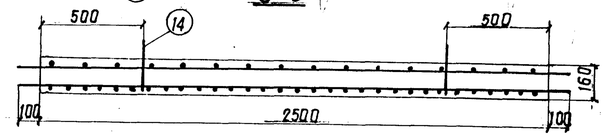

4-4

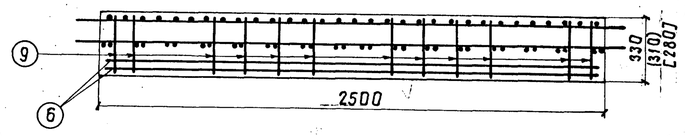

План верхней арматуры

План нижней арматуры

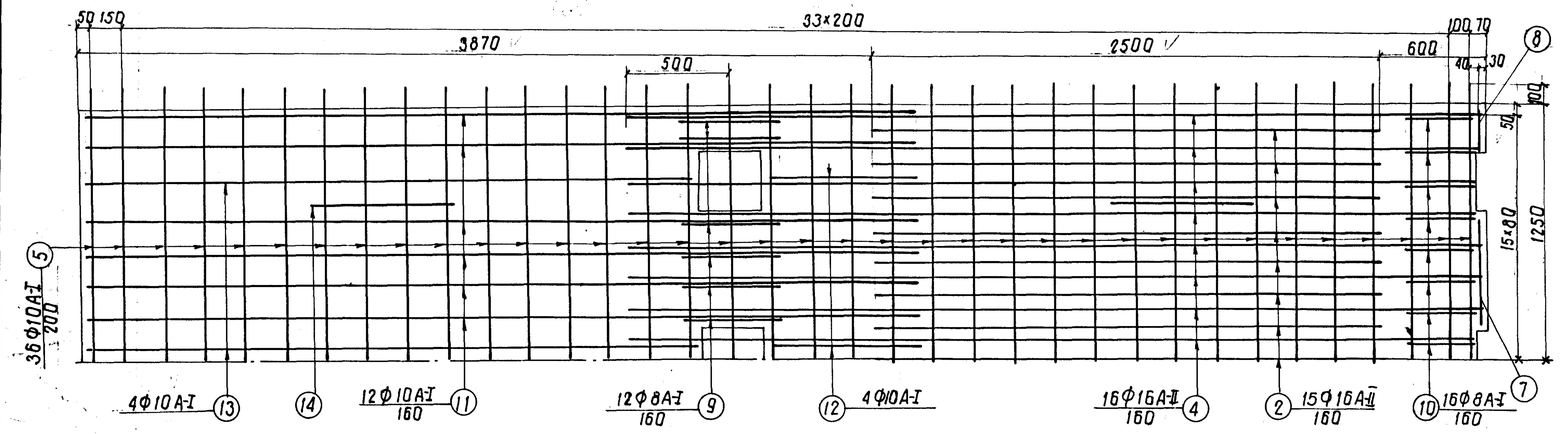

Спецификация арматуры						Выборка арматуры		
N поз.	Эскиз	Диаметр	Кол.	Длина 1шт.	Длина Общая	Диаметр	Общая длина	Масса
—	—	мм	шт.	мм	м	мм	м	кг
1	6920	16А-II	16	6920	110,72	16А-II	260,9	412
2	2500	16А-II	30	2500	75,00			
3	900	16А-II	8	900	7,20	10А-I	282,7	174
4	4250	16А-II	16	4250	68,00			
5	2700	10А-I	72	2700	194,40	8А-I	28,5 (28,5) [27,5]	11
6	2450	10А-I	9	2450	22,05	20А-I	5,8	14
7	530	10А-I	2	530	1,06			
8	180	10А-I	2	180	0,36	Итого		611
9	[240] (280) 280 360 (280) [240]	8А-I	12	1020 (1020) [940]	12,24 (12,24) [11,28]	Бетон М400 Мрз300 V=3,11м³;(3,09м³); [3,07м³] Масса блока- 7,80т;(7,75т);[7,70т]		
10	190 410 370 190	8А-I	16	790	12,64			
11	130 3170 1000 100 3170 1000	10А-I	12	4300	51,60			
12	800	10А-I	4	900	3,60			
13	120 2980 2980 190	10А-I	4	3300	13,20			
14	320 100 320 250	20А-I	4	1450	5,80			

Примечания:

1. Указание о стали см. лист N24.
2. Опалубочный чертеж блока см. лист N6.
3. Все пересечения стержней сварить контактной сваркой или перевязать отожженной проволокой.
4. Стержни нижней сетки, входящие в окна для упоров, вырезать по месту.

ТК	Пролетные строения для автодорожных мостов, сталежелезобетонные разрезные и неразрезные с ездой поверху, пролетами в свету 40, 60 и 80м под габариты Г-10 и Г-11,5 в обычном и северном исполнении.		1180/7 Серия 3503-50
1978г	Блоки железобетонной плиты проезжей части и тротуаров. Габарит 11,5. Рабочие чертежи.	Арматурный чертеж блоков П1-11,5; П2-11,5 и П3-11,5.	Выпуск 7 / Лист 17

Ленгипротрансмост, Ленинград

Исполнил	Новикова	
Проверил	Цветкова	
Рук. гр.	Герасимова	
Гл. инж. пр.	Шипов	
Гл. спец. отд.	Степанов	
Нач. отд.	Волобик	

1360-2

П11-10; (П21-10) и [П31-10]

1 – 1

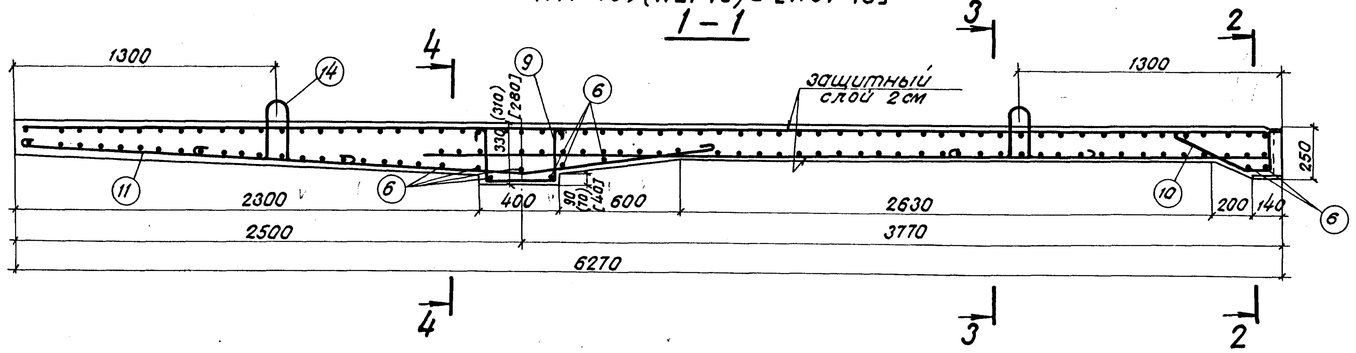

2 – 2

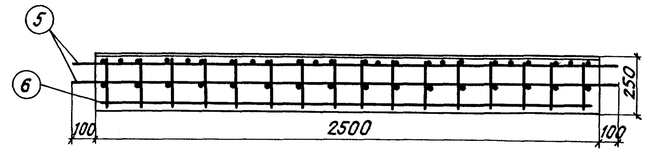

3 – 3

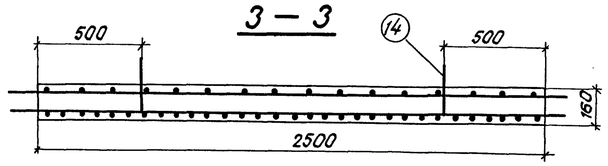

4 – 4

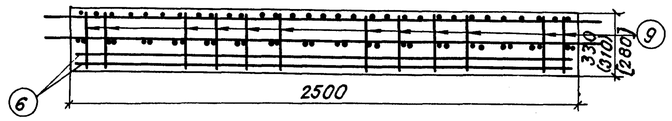

План верхней арматуры

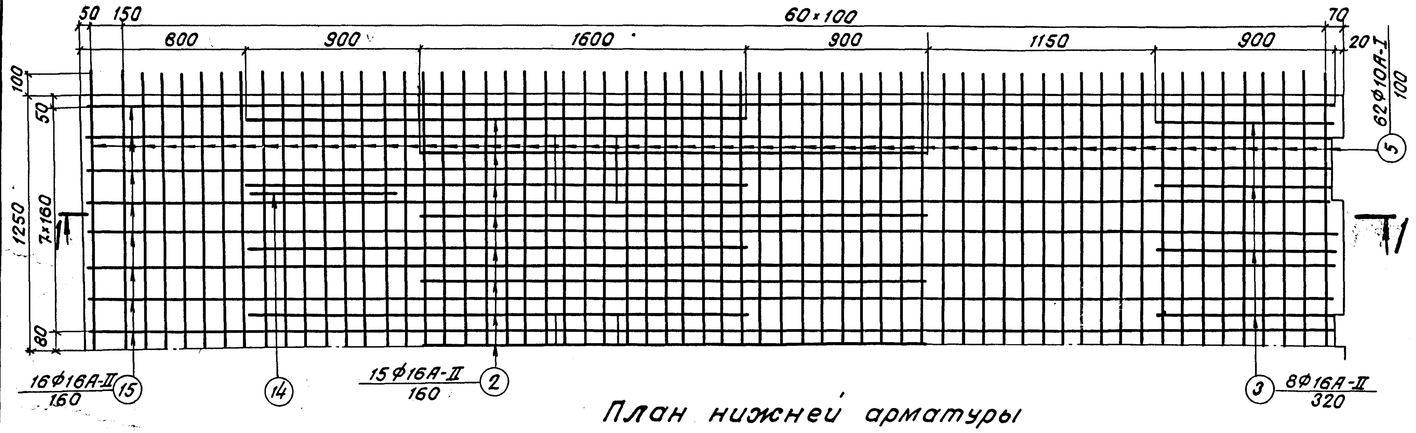

План нижней арматуры

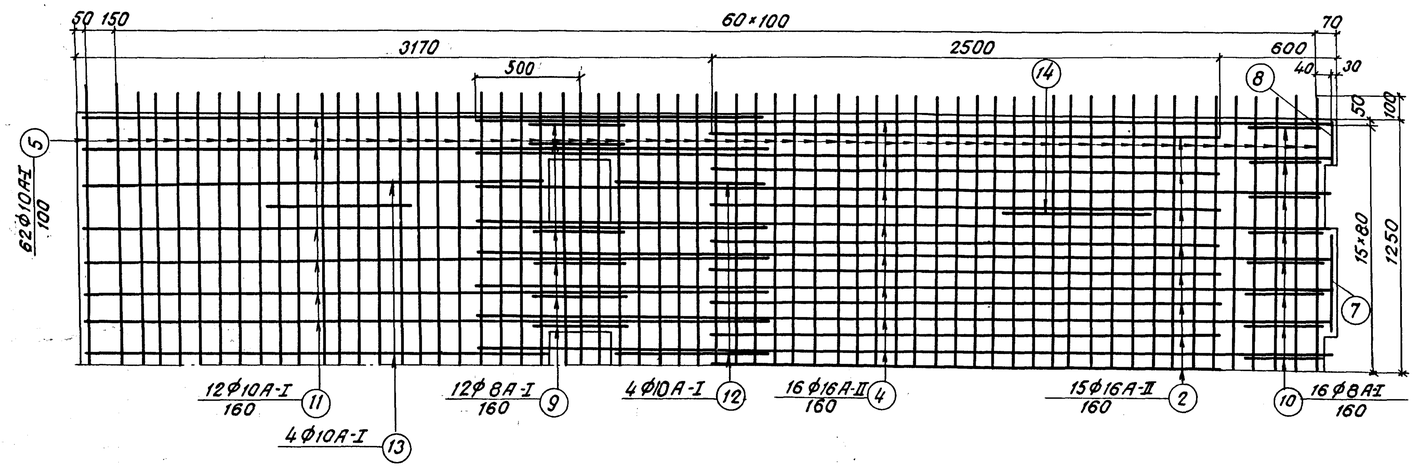

Спецификация арматуры

N поз.	Эскиз	Диаметр	Кол.	Длина 1 шт.	Длина Общая	Выборка арматуры: Диам.	Общая длина	Масса
—	—	мм	шт.	мм	м	мм	м	кг
15	6220	16А-II	16	6220	99,52	16А-II	249,7	395
2	2500	16А-II	30	2500	75,00			
3	900	16А-II	8	900	7,20	10А-I	414,4	256
4	4250	16А-II	16	4250	68,00			
5	2700	10А-I	124	2700	334,80	8А-I	(245) (22,2) 28,5	11
6	2450	10А-I	9	2450	22,05	20А-I	5,8	14
7	530	10А-I	2	530	1,06	Итого		676
8	180	10А-I	2	180	0,36			
9	[240] (240) 280 360 280 (240) [240]	8А-I	12	[940] (940) 1020	[11,28] (11,28) 12,24			
10	180 410 190 370 90	8А-I	16	790	12,64			
11	170 2450 1000 100 2430 1000	10А-I	12	3580	42,96			
12	800	10А-I	4	900	3,60			
13	120 2880 190 2880	10А-I	4	2600	13,20			
14	R50 250 320 100 320	20А-I	4	1450	5,80			

Бетон М400, Мрз 300
V=2,78м³ (2,76м³) [2,76м³]
Масса блока - 6,95т (6,90т) [6,90т]

Примечания:

1. Указания о стали арматуры см. лист N24.
2. Опалубочный чертеж блока см. лист N4.
3. Все пересечения стержней сварить контактной сваркой или перевязать отожженной проволокой.
4. Стержни нижней сетки, входящие в окна для упоров, вырезать по месту.

ТК	Пролетные строения для автодорожных мостов, сталежелезобетонные разрезные и неразрезные с ездой поверху, [illegible] пролетами в свету 40, 60 и 80м под габариты Г-10 и Г-11,5 в обычном и северном исполнении.	1180/7 серия 3.503-50
1978г.	Блоки железобетонной плиты проезжей части тротуаров. Габарит Г-10. Рабочие чертежи.	Арматурный чертеж блоков П11-10; П21-10 и П31-10. Выпуск 7 Лист 17

Ленгипротрансмост Ленинград

Проверил Цветков; Рук. группы Ерасимова; Гл. инж. пр. Шилов; Гл. спец. отд. Степанов; Нач. отд. Воловик; Инженер Новикова; Инженер Северин

1360-2

П11-11,5; (П21-11,5) и [П31-11,5]

1 – 1

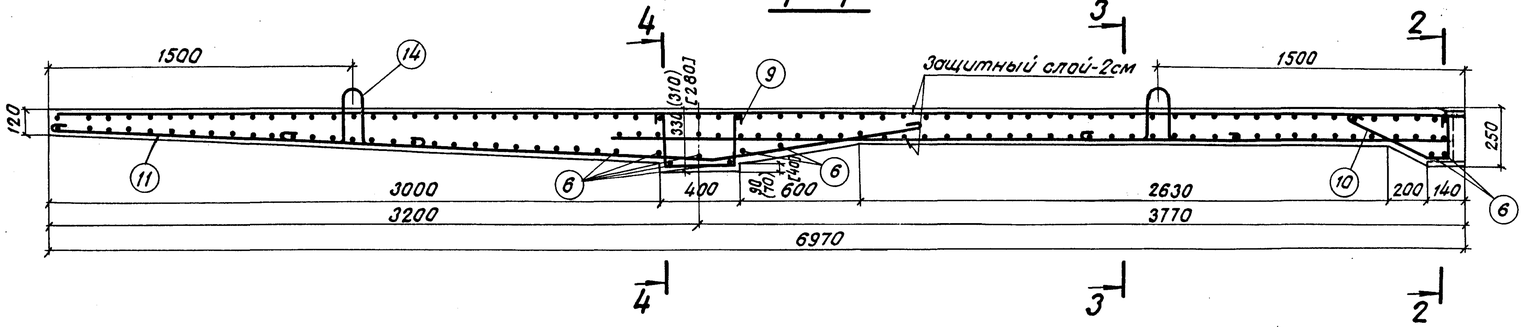

План верхней арматуры

2 – 2

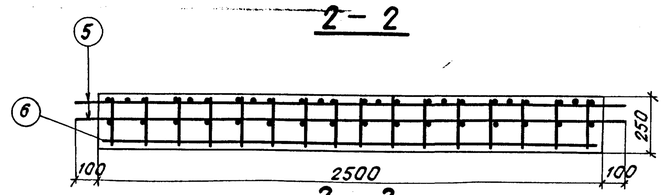

3 – 3

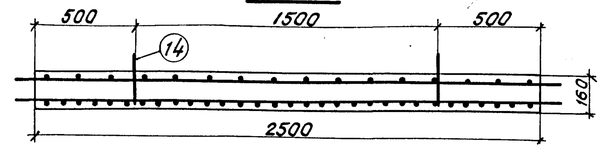

4 – 4

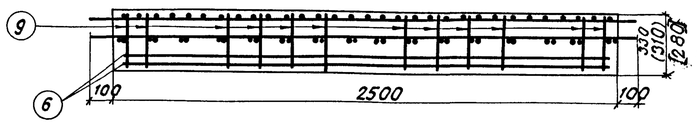

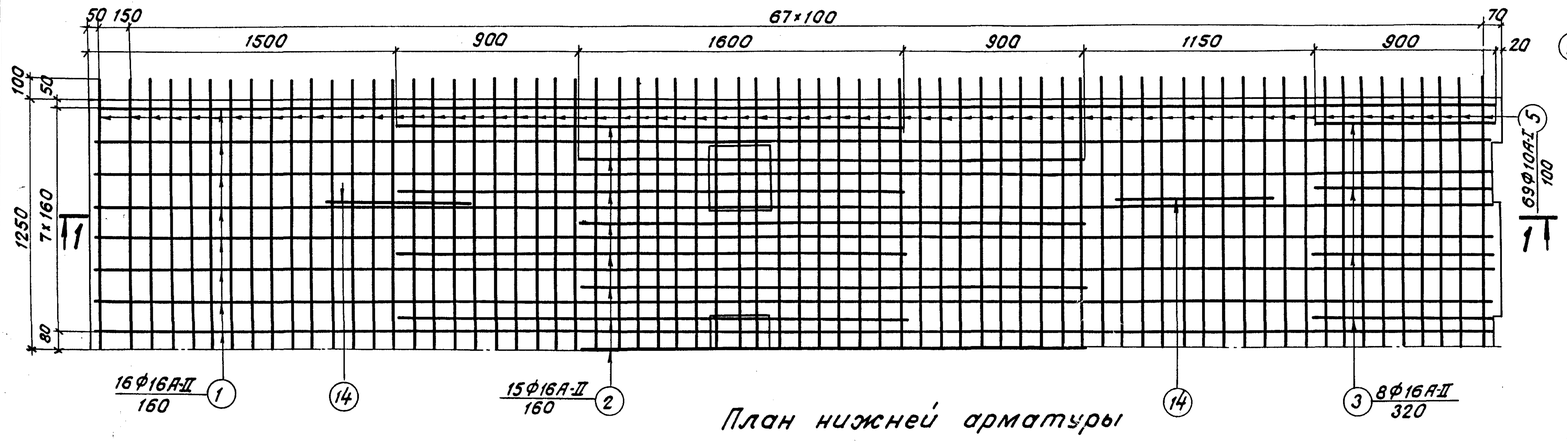

План нижней арматуры

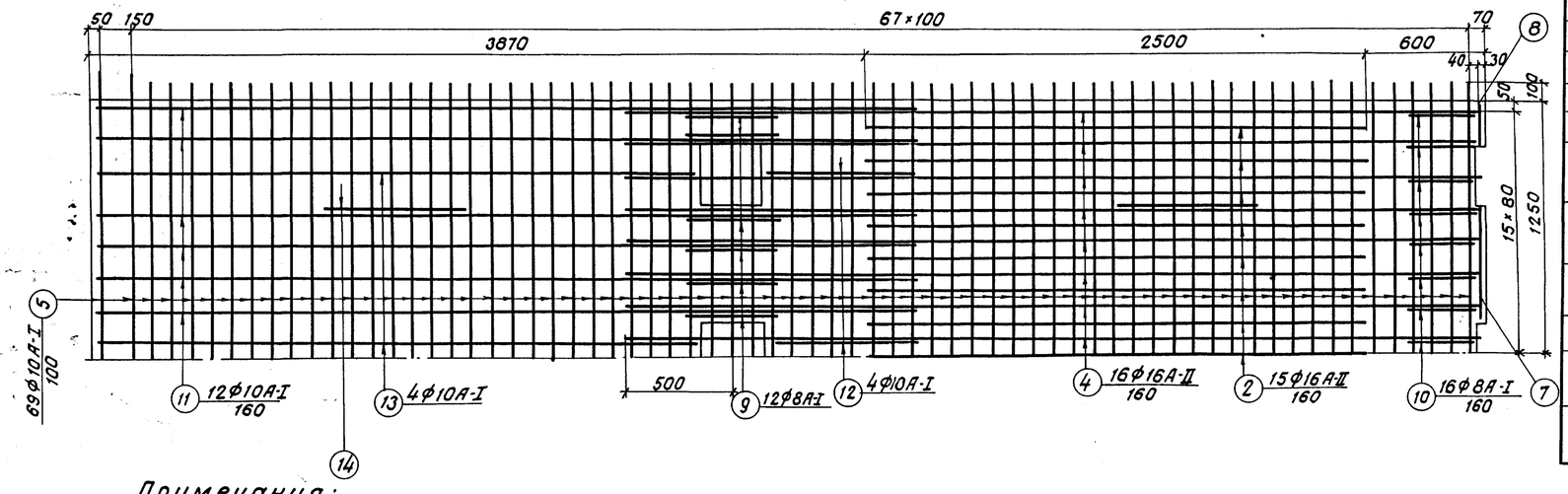

Спецификация арматуры

N поз.	Эскиз	Диам.	Кол.	Длина 1шт.	Длина Общая	Выборка арматуры Диам.	Общая длина	Масса
—	—	мм	шт.	мм	м	мм	м	кг
1	6920	16А-II	16	6920	110,72	16А-II	260,9	412
2	2500	16А-II	30	2500	75,00			
3	900	16А-II	8	900	7,20	10А-I	460,9	284
4	4250	16А-II	16	4250	68,00	8А-I	[23,5] 28,5 (27,5)	11
5	2700	10А-I	138	2700	372,60			
6	2450	10А-I	9	2450	22,05	20А-I	5,80	14
7	530	10А-I	2	530	1,06			
8	180	10А-I	2	180	0,36	Итого		721
9	[240] (240) 280 360 280 (240) [240]	8А-I	12	[940] 1020 (940)	[11,28] 12,24 (11,28)			
10	180 410 370 90 190	8А-I	16	790	12,64			
11	80 3170 1000 3170 1000 100	10А-I	12	4300	51,60			
12	800	10А-I	4	900	3,60			
13	120 2980 2980 190	10А-I	4	3300	13,20			
14	R50 250 320 100 320	20А-I	4	1450	5,80			

Бетон М400
Мрз 300
V=3,11 м³; (3,09 м³) [3,07 м³]
Масса блока
7,80т (7,75 т) [7,70 т]

Примечания:

1. Указания о стали арматуры см. лист №24.
2. Опалубочный чертеж блока см. лист №6.
3. Все пересечения стержней сварить контактной сваркой или перевязать отожженной проволокой.
4. Стержни нижней сетки, входящие в окна для упоров, вырезать по месту.

ТК	Пролетные строения для автодорожных мостов, сталежелезобетонные разрезные и неразрезные сездой поверху, пролетами в свету 40,60 и 80м под габариты Г-10 и Г-11,5 в обычном и северном исполнении.	1180/7 серия 3.503-50
1978г.	Блоки железобетонной плиты проезжей части и тротуаров. Габарит Г-11,5 Рабочие чертежи.	Арматурный чертеж блоков П11-11,5, П21-11,5 и П31-11,5. Выпуск 1 Лист 29

Ленгипротрансмост Ленинград

Исполнил Невлова; Проверил Цветкова; Рук. группы Герасимова; Гл. инж. пр. Шилов; Гл. спец. отд. Степанов; Нач. отд. Волобуев

Копировал Почуева; Сверил Новикова; Подпись; Дата; Инв. № подл.

1360-2

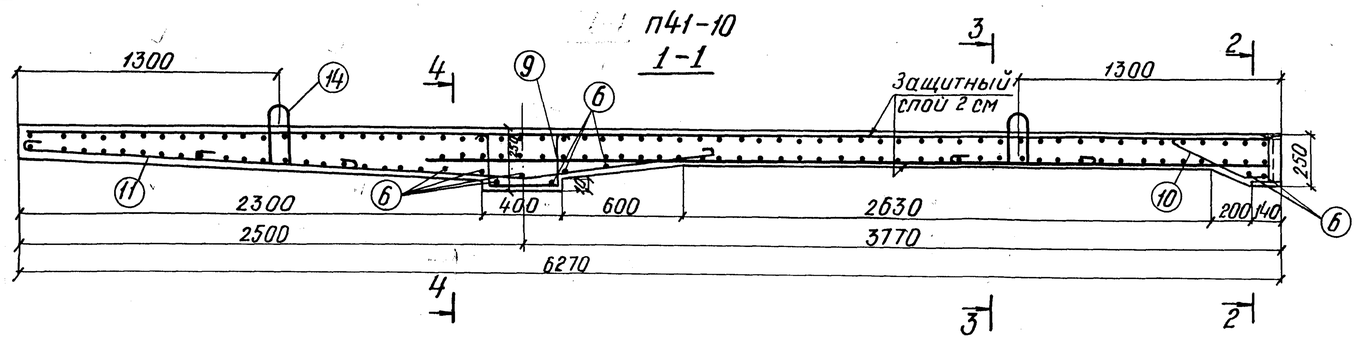

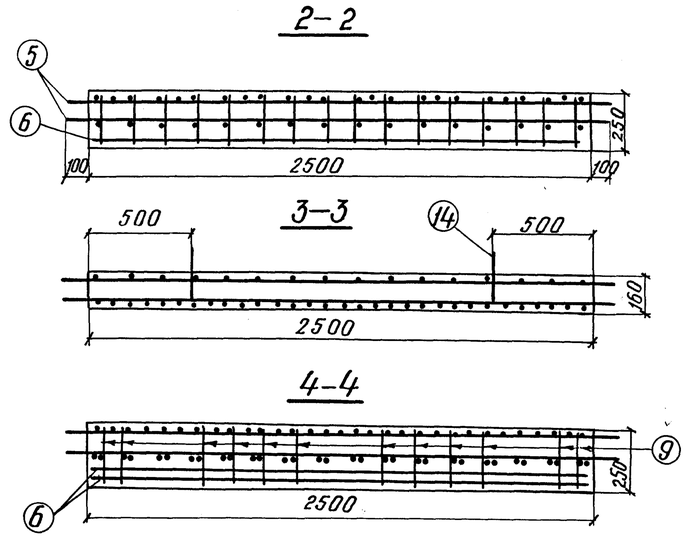

План верхней арматуры

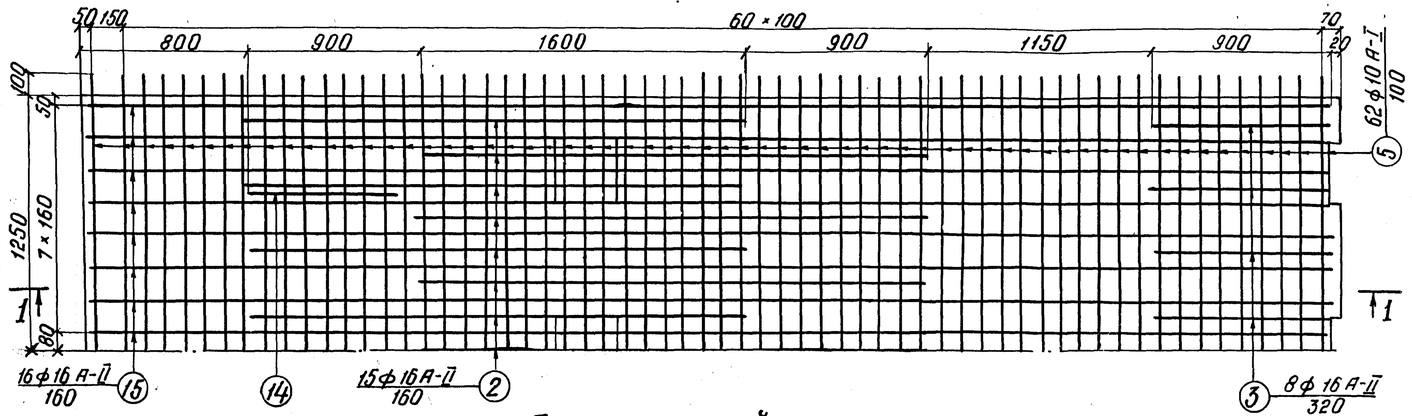

План нижней арматуры

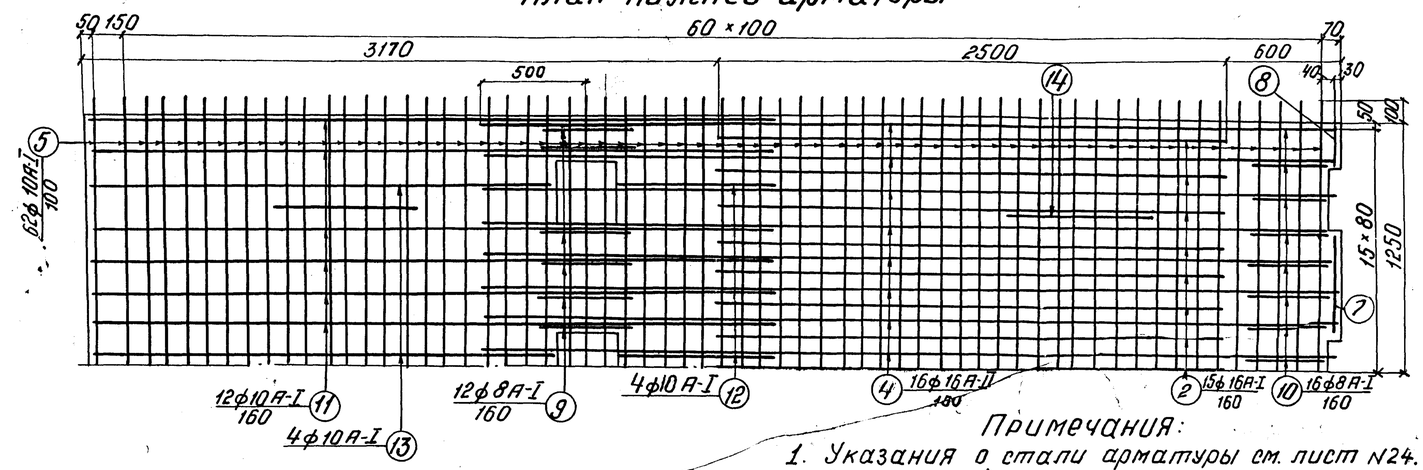

Спецификация арматуры						Выборка арматуры		
N поз.	Эскиз	Диам	Кол.	Длина 1 шт.	Длина общая	Диам.	Общая длина	Масса
—	—	мм	шт.	мм	м	мм	м	кг
15	6220	16 А-II	16	6220	99,52	16 А-II	249,7	395
2	2500	16 А-II	30	2500	75,00	10 А-I	414,4	256
3	900	16 А-II	8	900	7,20	8 А-I	26,8	11
4	4250	16 А-II	16	4250	68,00	20 А-I	5,8	14
5	2700	10 А-I	124	2700	334,80	Итого		676
6	2450	10 А-I	9	2450	22,05			
7	530	10 А-I	2	530	1,06			
8	180	10 А-I	2	180	0,36			
9	210 270 360	8 А-I	12	880	10,56	Бетон М400, Мрз 300 V=2,74 м³ Масса блока 6,85 т		
10	180 410 370 90 190	8 А-I	16	790	12,64			
11	90 2450 2450 1000 1000 90	10 А-I	12	3580	42,96			
12	800	10 А-I	4	900	3,60			
13	120 2980 2980 190	10 А-I	4	2600	13,20			
14	850 320 100 320 250	20 А-I	4	1450	5,80			

Примечания:

1. Указания о стали арматуры см. лист N24.
2. Опалубочный чертеж блока см. лист N5.
3. Все пересечения стержней сварить контактной сваркой или перевязать отожженной проволокой.
4. Стержни нижней сетки, входящие в окна для упоров, вырезать по месту.

ТК	Пролетные строения для автодорожных мостов, сталежелезобетонные разрезные и неразрезные с одной поперечиной, с пролетами в свету 40, 60 и 80 м под габариты Г-10 и Г-11,5 в обычном и северном исполнении.		1180/7 серия 3.503-50
1978 г	Блоки железобетонной плиты проезжей части и тротуаров. Габариты Г-10. Рабочие чертежи.	Арматурный чертеж блока П. 41-10.	Выпуск 7. Лист 20.

Ленгипротрансмост, Ленинград

Исполнил	Новикова	Копировал	Розова
Проверил	Цветкова	Гверил	
Рук. группы	Трахтерова		
Гл. инж. пр.	Шилов		
Гл. спец. отд.	Степанов		
Нач. отд.	Волович		

7

П41-11,5

1-1

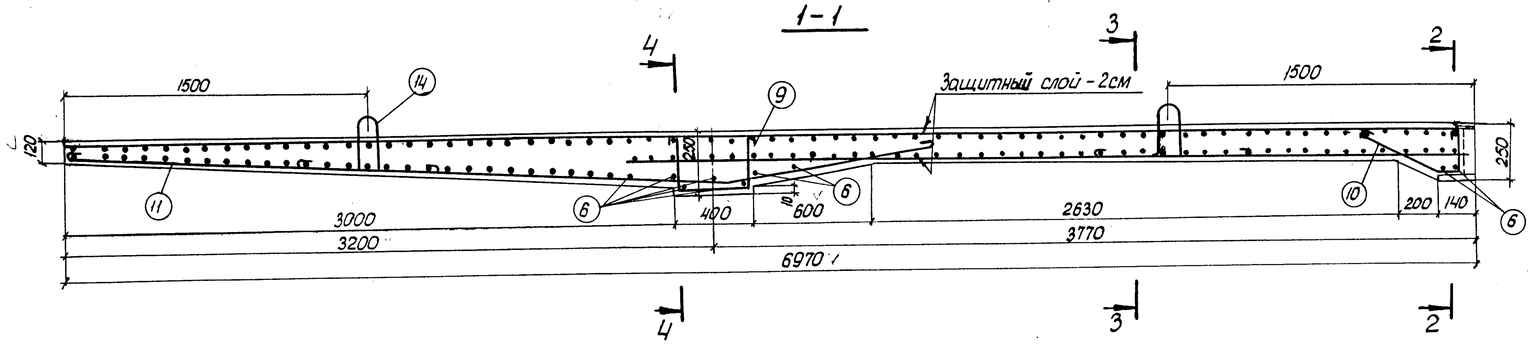

2-2

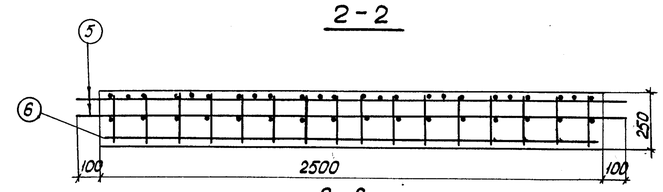

3-3

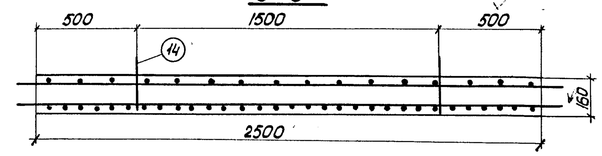

4-4

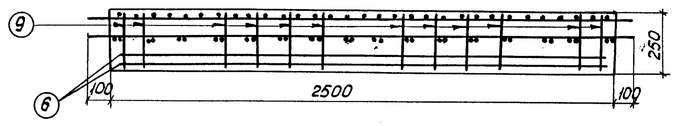

План верхней арматуры

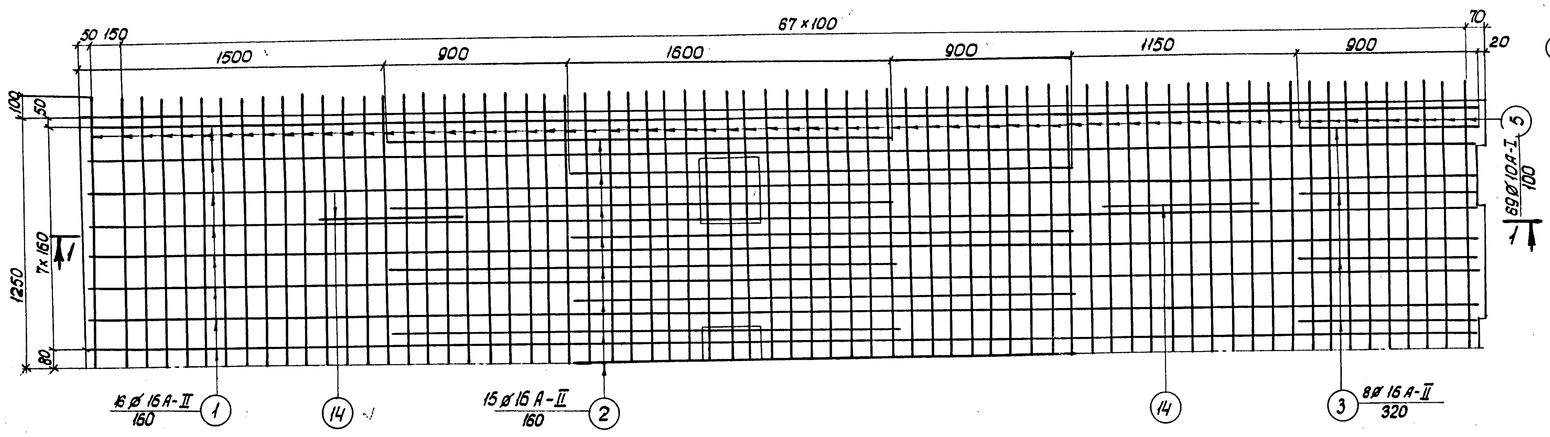

План нижней арматуры

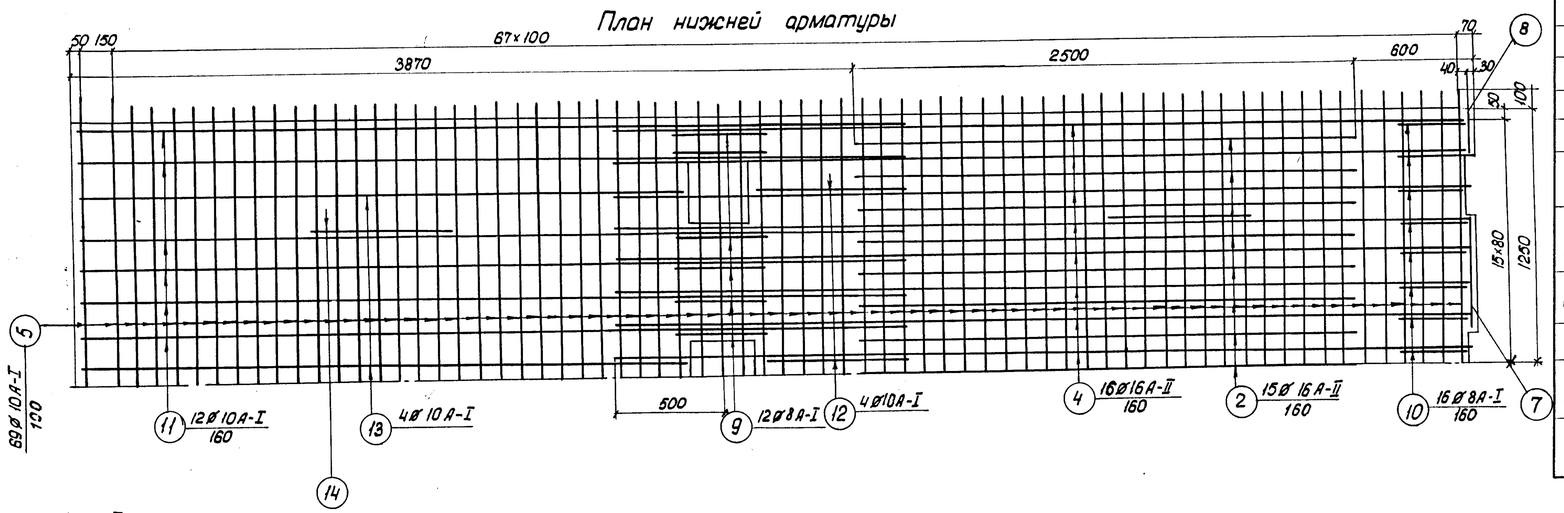

Спецификация арматуры						Выборка арматуры		
N поз.	Эскиз	Диам.	Кол.	Длина 1шт.	Длина Общая	Диам.	Общая длина	Масса
—	—	мм.	шт.	мм	м	мм	м	кг
1	6920	16А-II	16	6920	110,72	16А-II	260,9	412
2	2500	16А-II	30	2500	75,00			
3	900	16А-II	8	900	7,20	10А-I	460,9	284
4	4250	16А-II	16	4250	68,00			
5	2700	10А-I	138	2700	372,60	8А-I	26,8	11
6	2450	10А-I	9	2450	22,05			
7	530	10А-I	2	530	1,06	20А-I	5,80	14
8	180	10А-I	2	180	0,36	Итого		721
9	210 210 860	8А-I	12	880	10,56			
10	180 410 190 370 90	8А-I	16	790	12,64			
11	20 3170 1000 100 3170 1000	10А-I	12	4300	51,60			
12	800	10А-I	4	900	3,60			
13	120 2980 190 2980	10А-I	4	3300	13,20			
14	R50 250 320 100 320	20А-I	4	1450	5,80			

Бетон М400
$M_{рз}$ 300
$V = 3,05\ м^3$
Масса блока
7,63 т.

Примечания:

1. Указания о стали арматуры см. лист N24.
2. Опалубочный чертеж блока см. лист N7.
3. Все пересечения стержней сварить контактной сваркой или перевязать отожженной проволокой.
4. Стержни нижней сетки, входящие в окна для упоров, вырезать по месту.

ТК	Пролетные строения для автодорожных мостов, сталежелезобетонные разрезные и неразрезные с ездой поверху, с пролетами в свету 40, 60 и 80 м. под габариты Г-10 и Г-11,5 в обычном и северном исполнении		1180/7 Серия 3.503-50
1978г.	Блоки железобетонной плиты проезжей части и тротуаров. Габарит Г-11,5. Рабочие чертежи.	Арматурный чертеж блока П41-11,5	Выпуск 7 / Лист 21

Исполнил	Новикова	
Проверил	Цветкова	
Рук. группы	Герасимова	
Гл. инж. пр.	Шипов	
Гл. спец. отд.	Степанов	
Нач. отд.	Воловик	
Копировал	Баринова	
	Новикова	

Ленгипротрансмост
Ленинград

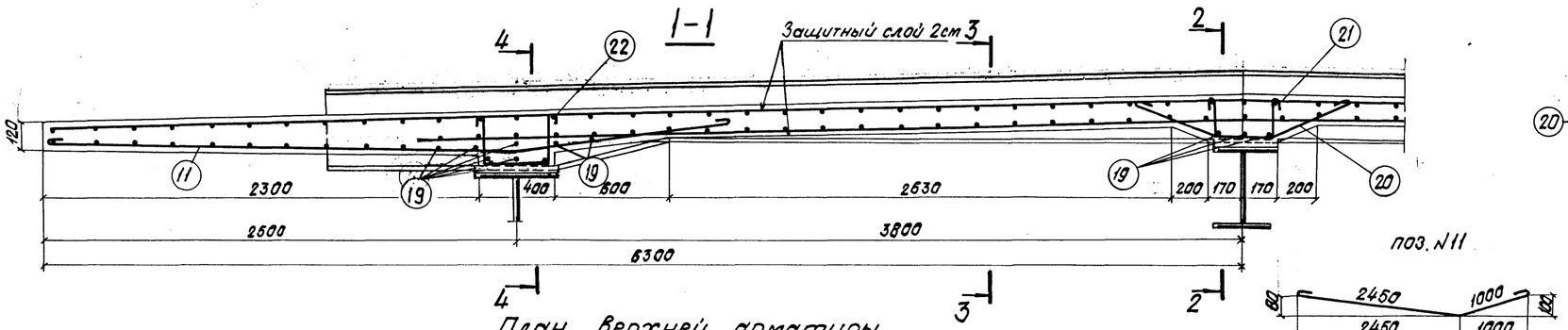

План верхней арматуры

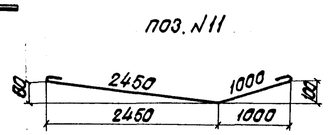

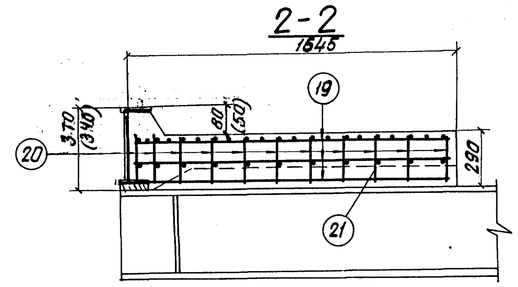

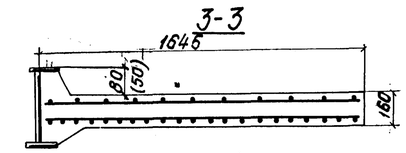

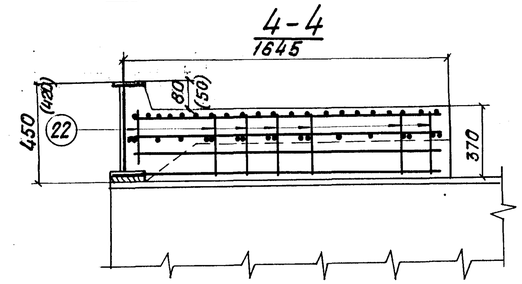

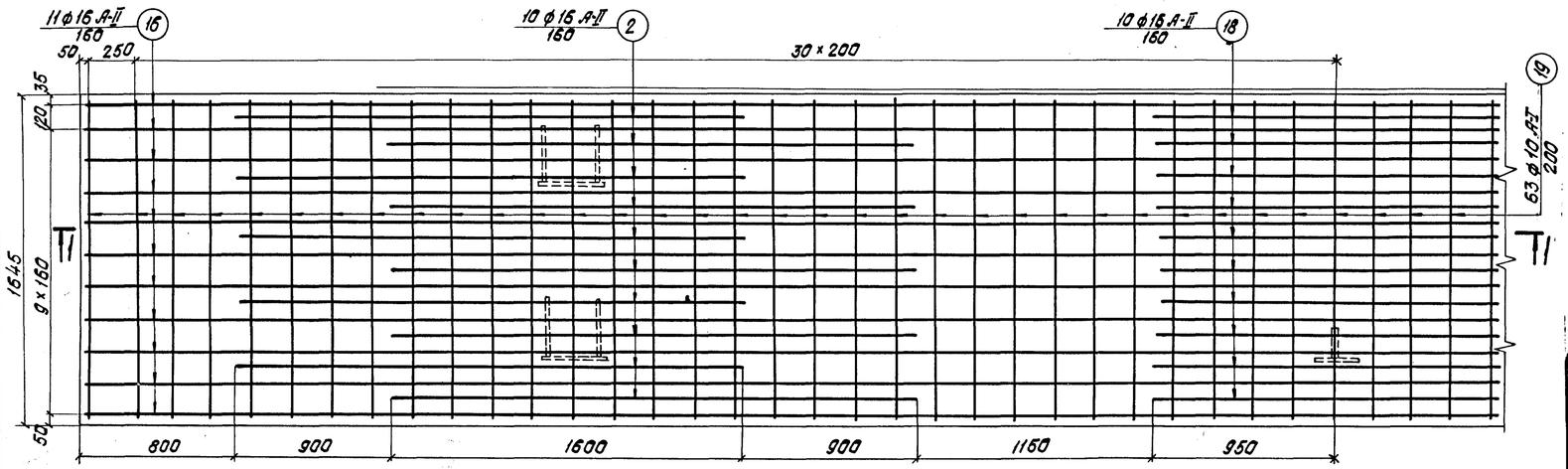

План нижней арматуры

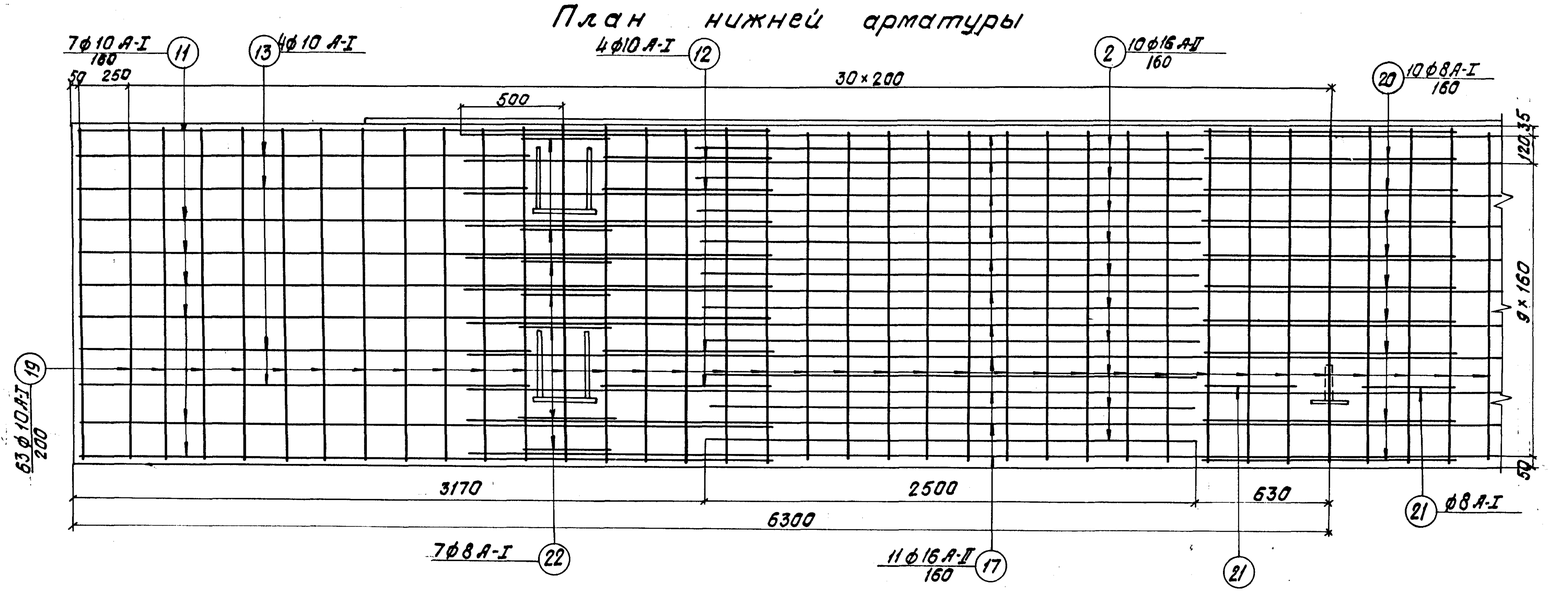

Спецификация арматуры						Выборка арматуры		
N поз.	Эскиз	Диам.	Кол.	Длина 1шт.	Длина Общая	Диам.	Общая длина	Масса
—	—	мм	шт.	мм	м	мм	м	кг
16	12550	16 А-II	11	12550	138,05	16 А-II	351,66	556
2	2500	16 А-II	40	2500	100,00	10 А-I	302,92	187
17	8600	16 А-II	11	8600	94,60	8 А-I	36,3	15
18	1900	16 А-II	10	1900	19,00	Итого		758
19	1600	10 А-I	145	1600	232,00			
11	см. выноску	10 А-I	14	3580	50,12			
12	800	10 А-I	8	900	7,20			
13	22 80 / 22 80 / 160	10 А-I	8	2600	20,80			
20	330 / 400 / 320 / 400 / 330 / 220	8 А-I	10	1220	12,20			
21	220 / 330 / 400 / 220	8 А-I	2	730	1,46			
22	220 / 360 / 220	8 А-I	14	1100	15,40			

Бетон М400
$M_{рз}$ 300
$V = 4,4 м^3$

Примечания.

1. Опалубочный чертеж см. лист N8.
2. Все пересечения стержней сварить контактной сваркой или перевязать отожженной проволокой.
3. Указания о стали арматуры см. лист N24.
4. Размеры в скобках – для мостового полотна с цементобетонным покрытием.

ТК	Пролетные строения для автодорожных мостов, Сталежелезобетонные разрезные и неразрезные с ездой поверху, пролетами в свету 40, 60 и 80 м под габариты Г-10 и Г-11.5 в обычном и северном исполнении.		1180/7
1978г.	Блоки железобетонной плиты проезжей части и тротуаров. Габарит Г-10. Рабочие чертежи.	Арматурный чертеж монолитного участка.	Серия 3.503-50 Выпуск 7 Лист 22

Ленгипротрансмост
Ленинград

Исполнил	Новицкая		
Проверил	Герасимова		
Рук. гр.	Герасимова		
Гл. инж. пр.	Шилов		
Гл. спец. отд.	Степанов		
Н. отд.	Волович		
	Сафарова	Сергеев	Гусакова
			Найденова

1360-2

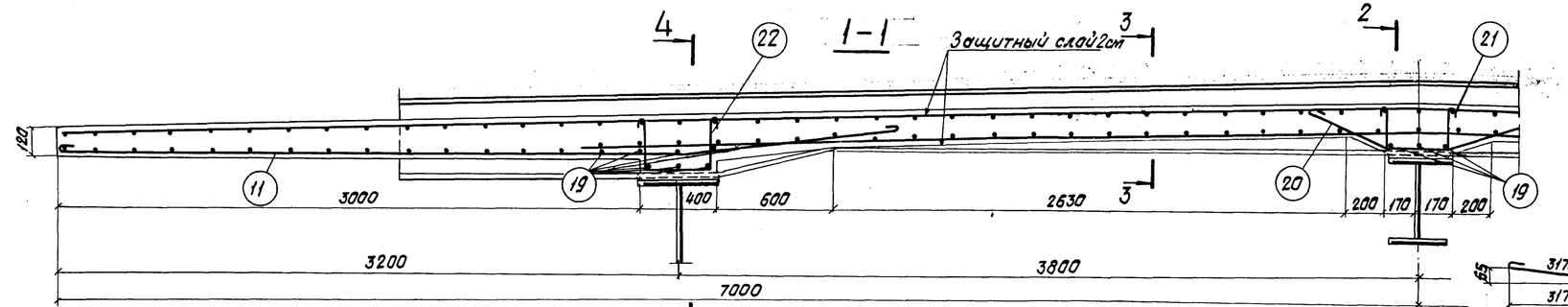

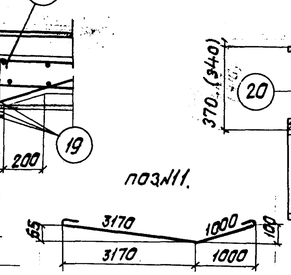

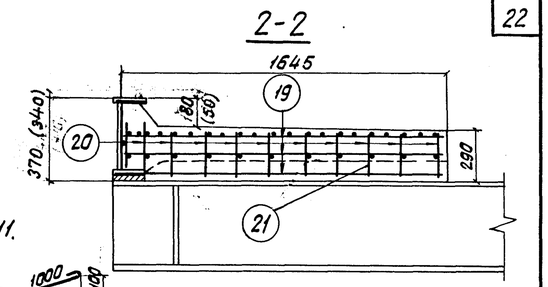

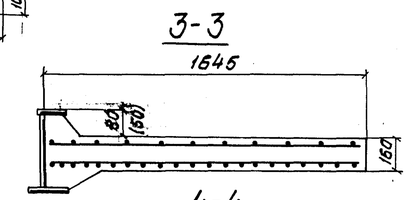

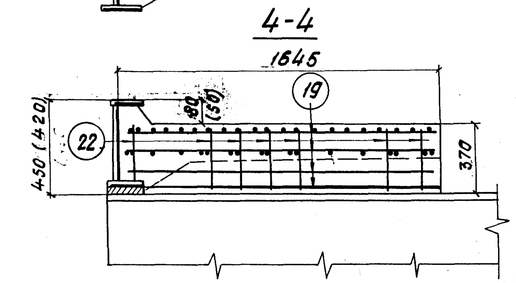

План верхней арматуры

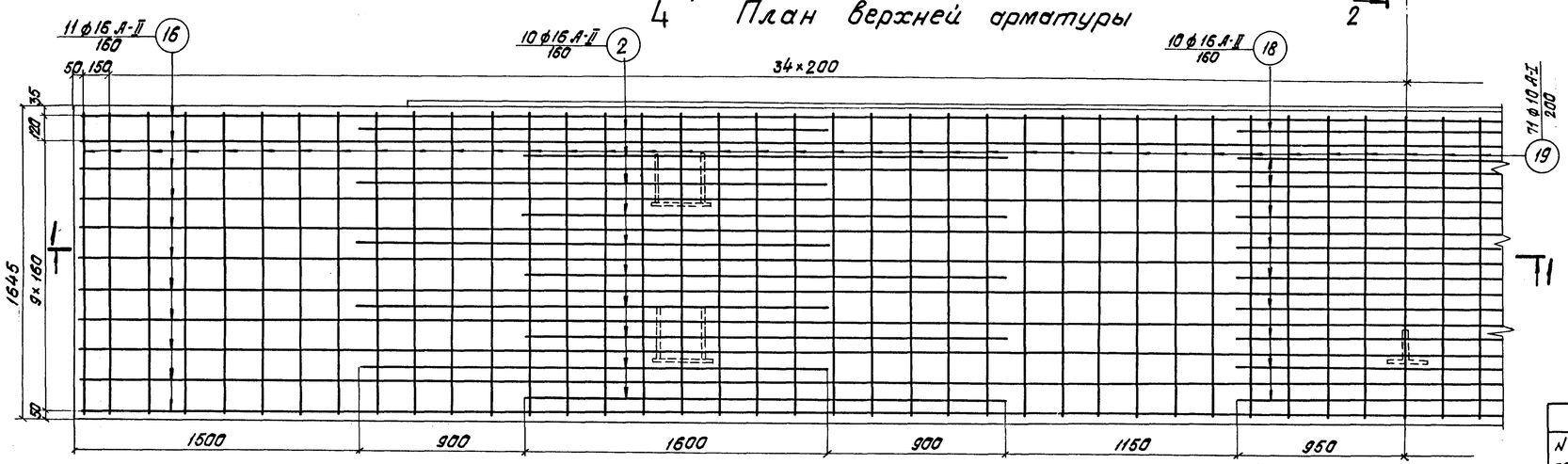

План нижней арматуры

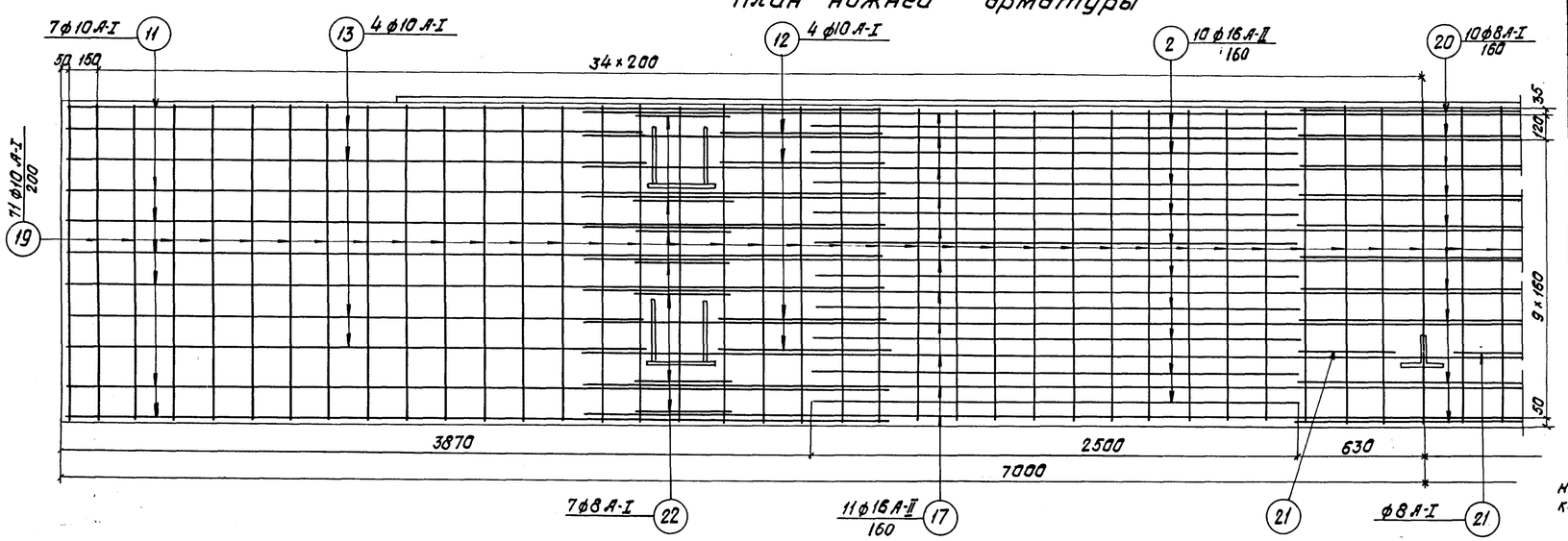

Спецификация арматуры						Выборка арматуры		
N поз.	Эскиз	Диам.	Кол.	Длина 1 шт.	Длина Общая	Диам.	Общая длина	Масса
—	—	мм	шт.	мм	м	мм	м	кг
16	13950	16 А-II	11	13950	153,45	16 А-II	367,05	580
2	2500	16 А-II	40	2500	100,00	10 А-I	344,2	212
17	8600	16 А-II	11	8600	94,60	8 А-I	36,3	15
18	1900	16 А-II	10	1900	19,00	Итого		807
19	1600	10 А-I	161	1600	257,6			
11	см. Выноску	10 А-I	14	4300	60,20			
13	65, 2990, 2990, 160	10 А-I	8	3300	26,40	Бетон М 400 $M_{рз}$ 300 $V = 4,6 м^3$		
12	800	10 А-I	8	900	7,20			
20	100, 100, 220, 330, 320, 330, 220	8 А-I	10	1220	12,20			
21	220, 40, 230, 330	8 А-I	2	730	1,46			
22	320, 360, 320	8 А-I	14	1100	15,40			

Примечания:

1. Опалубочный чертеж см. лист N 8.
2. Все пересечения стержней сварить контактной сваркой или перевязать отожженной проволокой.
3. Указания о стали арматуры см. лист N 24.
4. Размеры в скобках – для мостового полотна с цементобетонным покрытием.

1360-2

Проверил	Цветкова		
Рук. группы	Васильев		
Гл. инж. пр.	Шитов		
Гл. спец. отд.	Степанов		
Нач. отд.	Воловик		

Ленгипротрансмост
Ленинград

1180/7

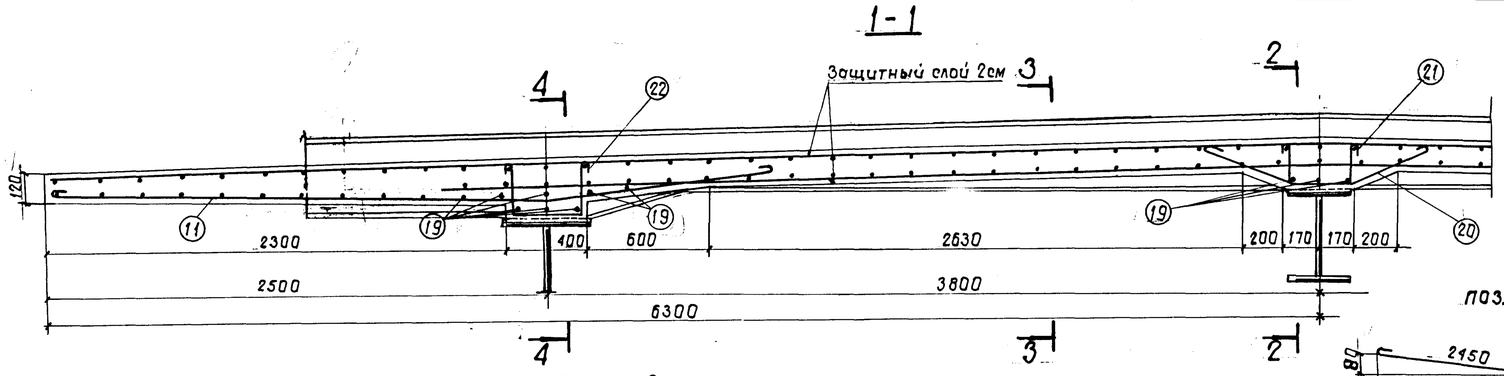

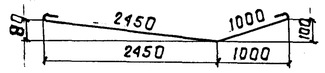

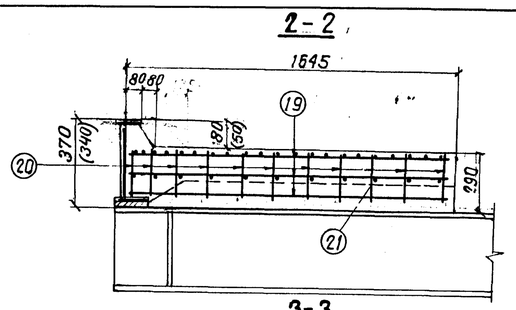

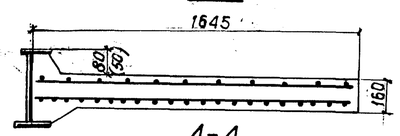

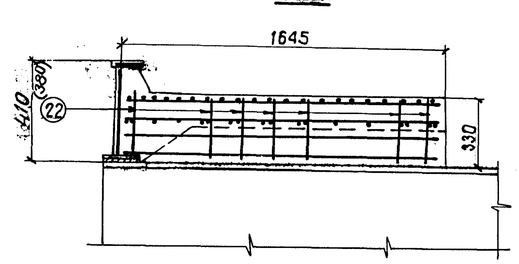

План верхней арматуры

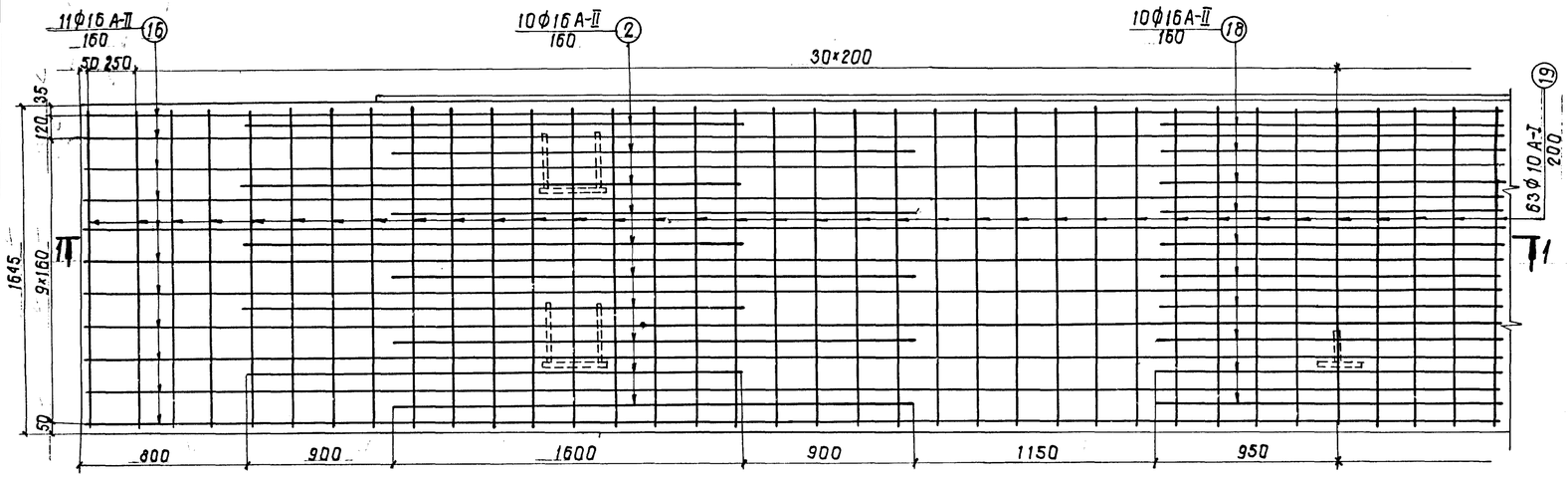

План нижней арматуры

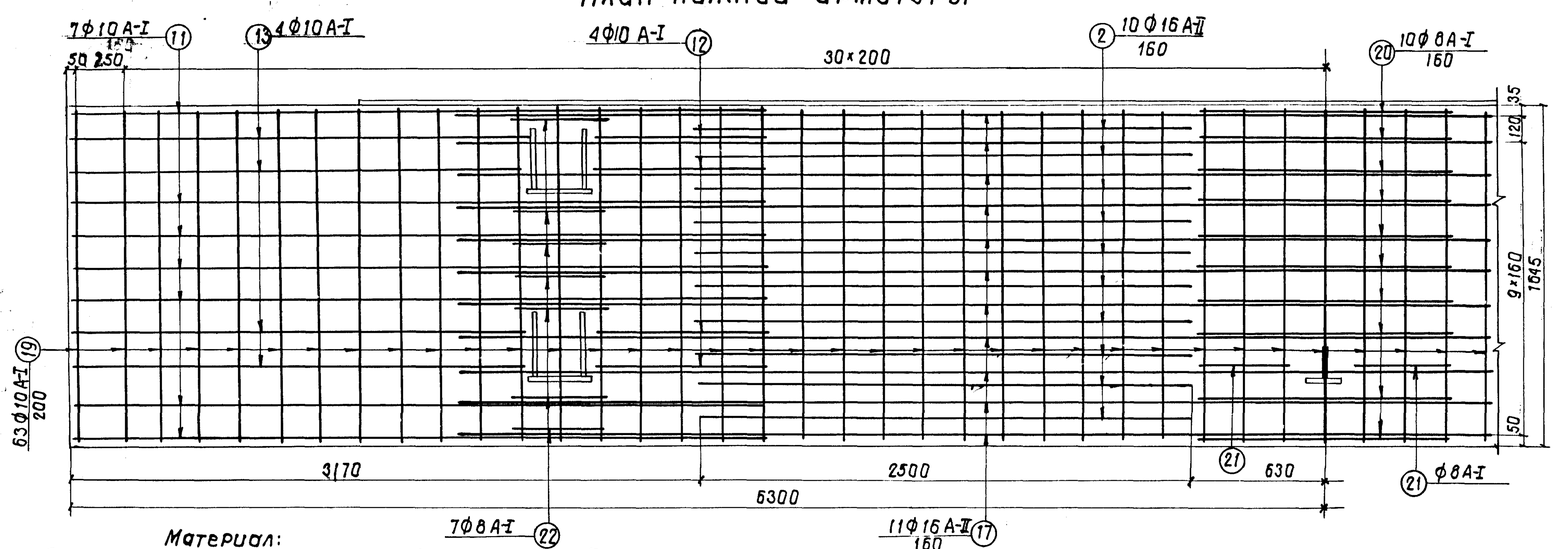

Спецификация арматуры						Выборка арматуры		
N поз.	Эскиз	Диаметр	Кол.	Длина 1шт.	Длина Общая	Диаметр	Общая длина	Масса
—	—	мм	шт.	мм	м	мм	м	кг
16	12550	16 А-II	11	12550	138,05	16 А-II	351,65	556
2	2500	16 А-II	40	2500	100,00	10 А-I	302,92	187
17	8600	16 А-II	11	8600	94,60	8 А-I	36,3	15
18	1900	16 А-II	10	1900	19,00	Итого		758
19	1600	10 А-I	145	1600	232,00			
11	См. выноску	10 А-I	14	3580	50,12			
12	800	10 А-I	8	900	7,20	Бетон М400		
13	25, 2280, 2280, 197	10 А-I	8	2600	20,80	$M_{Рз}$ 300		
20	400, 400, 330, 320, 330, 220	8 А-I	10	1220	12,20	$V = 4,5 м^3$		
21	220, 100, 230, 330	8 А-I	2	730	1,46			
22	320, 360, 320	8 А-I	14	1100	15,40			

Примечания:

1. Опалубочный чертеж см. лист N 10
2. Все пересечения стержней сварить контактной сваркой или перевязать отожженной проволокой.

Материал:

Обычное исполнение: стержни арматурной стали класса А-II из стали марки ВСт.5сп2, класса А-I из стали марки ВСт.3пс2 по ГОСТ 5781-75.

При расчетной температуре воздуха не ниже -30°С допускается применение арматуры класса А-II из стали марки ВСт.5пс2.

Северное исполнение - стержни арматурной стали класса $А_с$-II из стали марки 10ГГ; класса А-I из стали марки ВСт.3сп2 по ГОСТ 5781-75.

ТК	Пролетные строения для автодорожных мостов, сталежелезобетонные разрезные и неразрезные с ездой поверху, пролетами в свету 40, 60 и 80м под габариты Г-10 и Г-11,5м в обычном и северном исполнении		1180/7 Серия 3503-50
1978г	Блоки железобетонной плиты проезжей части и тротуаров. Габарит Г-10. Рабочие чертежи.	Пролетное строение $Б_р$=42м Арматурный чертеж монолитного участка N1.	Выпуск 7 Лист 24

Ленгипротрансмост
Ленинград

Проверил	Цветкова	
Рук. гр.	Герасимова	
Гл. инж. пр.	Шилов	
Гл. спец. отд.	Степанов	
Нач. отд.	Волобик	

1360-2

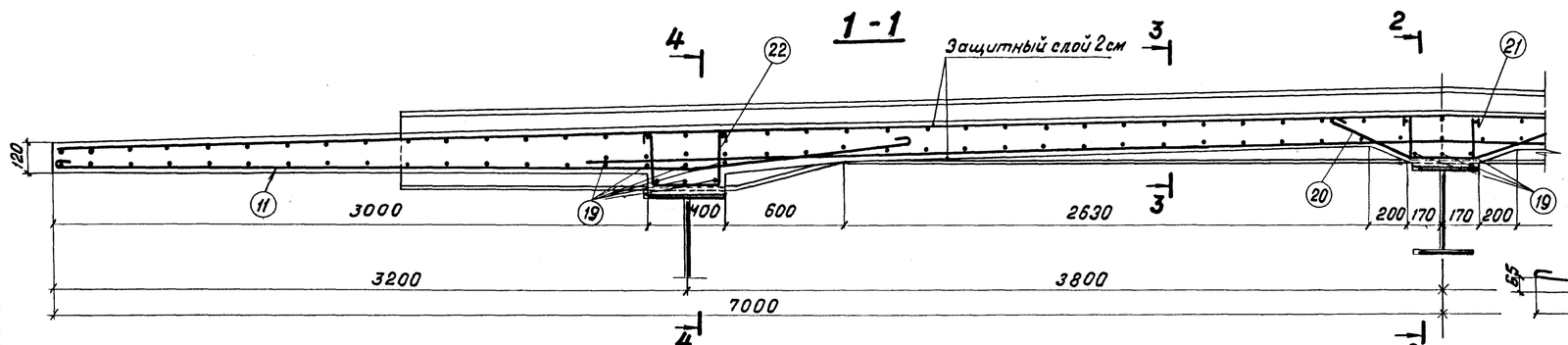

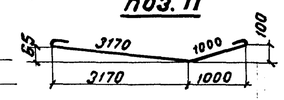

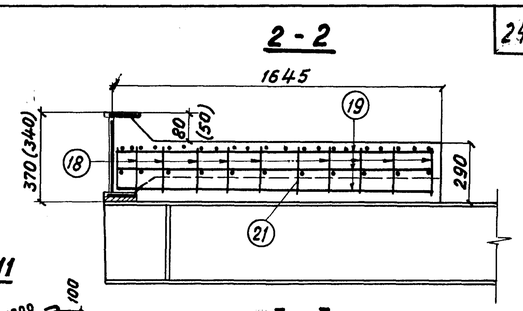

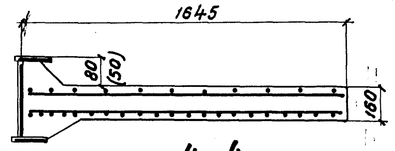

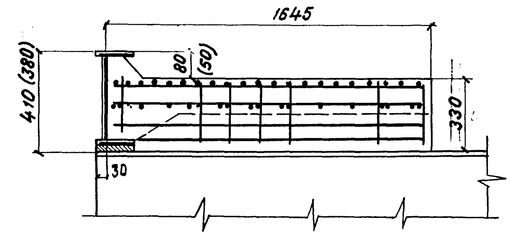

План верхней арматуры

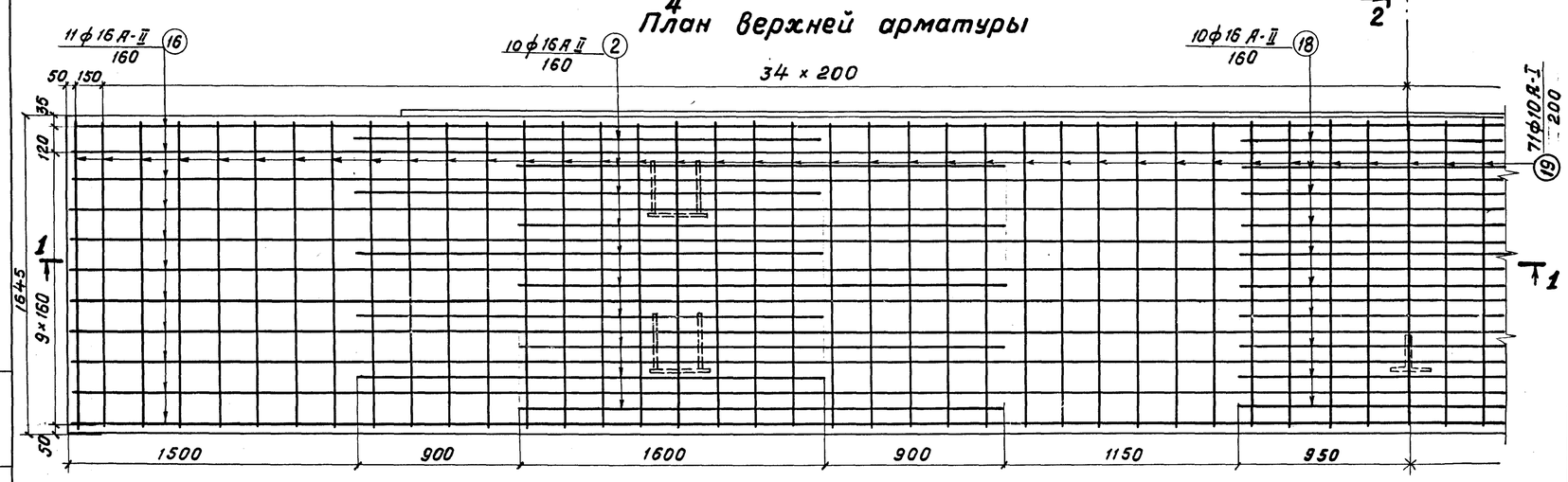

План нижней арматуры

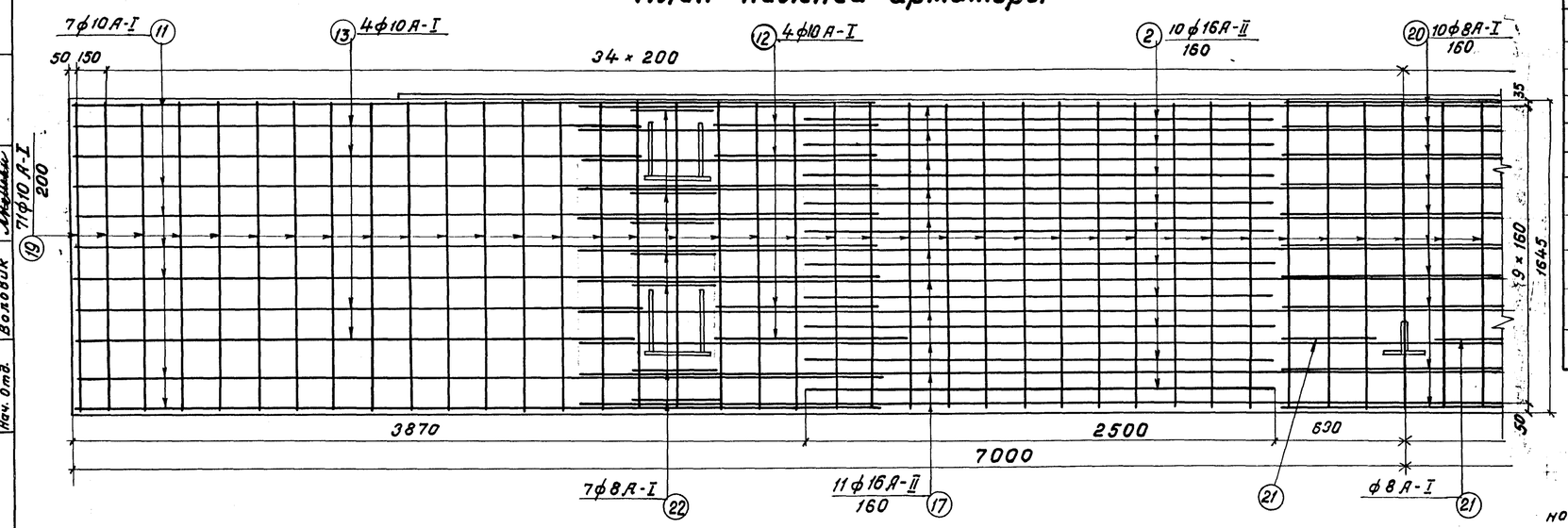

Спецификация арматуры

N поз.	Эскиз	Диам.	кол.	Длина 1 шт.	Длина Общая	Выборка арматуры Диам.	Общая длина	Масса
—	—	мм	шт.	мм	м	мм	м	кг
16	13950	16А-II	11	13950	153,45	16А-II	367,05	580
2	2500	16А-II	40	2500	100,00	10А-I	344,2	212
17	8600	16А-II	11	8600	94,60	8А-I	36,3	15
18	1900	16А-II	10	1900	19,00	Итого		807
19	1600	10А-I	161	1600	257,6			
11	см. выноску	10А-I	14	4300	60,20			
13	2990 2990 90 20	10А-I	8	3300	26,40	Бетон М400 Мрз 300 V = 4,7 м³		
12	800	10А-I	8	900	7,20			
20	400 400 220 330 330 330	8А-I	10	1220	12,20			
21	400 220 230 330	8А-I	2	730	1,46			
22	320 320 320	8А-I	14	1100	15,40			

Примечания:

1. Указание о стали см. лист N24.
2. Опалубочный чертеж см. лист N11.
3. Все пересечения стержней сварить контактной сваркой или перевязать отожженной проволокой.

Исполнил	Новикова	Согласовал	Гусева
Проверил	Цветкова		Новикова
Рук. группы	Герасимова	Копировал	Соколова
Гл. инж. пр.	Шипов	Утверждено	
Гл. спец. отд.	Степанов		
Нач. отд.	Воловик		

Ленгипротрансмост
Ленинград

ТК — Пролетные строения для автодорожных мостов, сталежелезобетонные разрезные и неразрезные с ездой поверху, пролетами в свету 40, 60 и 80 м под габариты Г-10 и Г-11,5 в обычном и северном исполнении.

1978г. Блоки железобетонной плиты проезжей части и тротуаров. Габарит Г-11,5. Рабочие чертежи.

Пролетное строение $l_{р}$ = 42,0 м. Арматурный чертеж монолитного участка N 1

1180/7
Серия 3.503-50
Выпуск 7
Лист 25

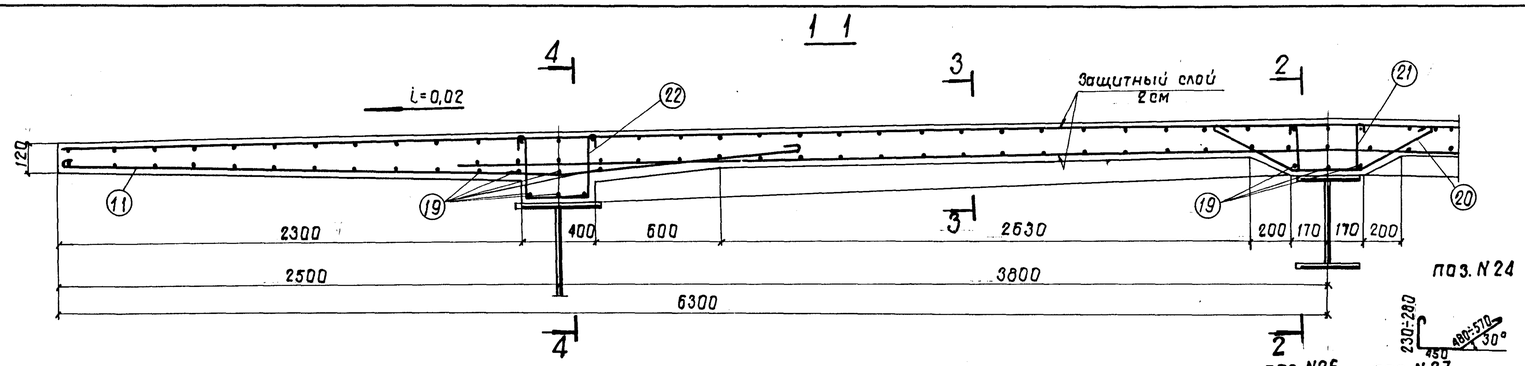

План верхней арматуры

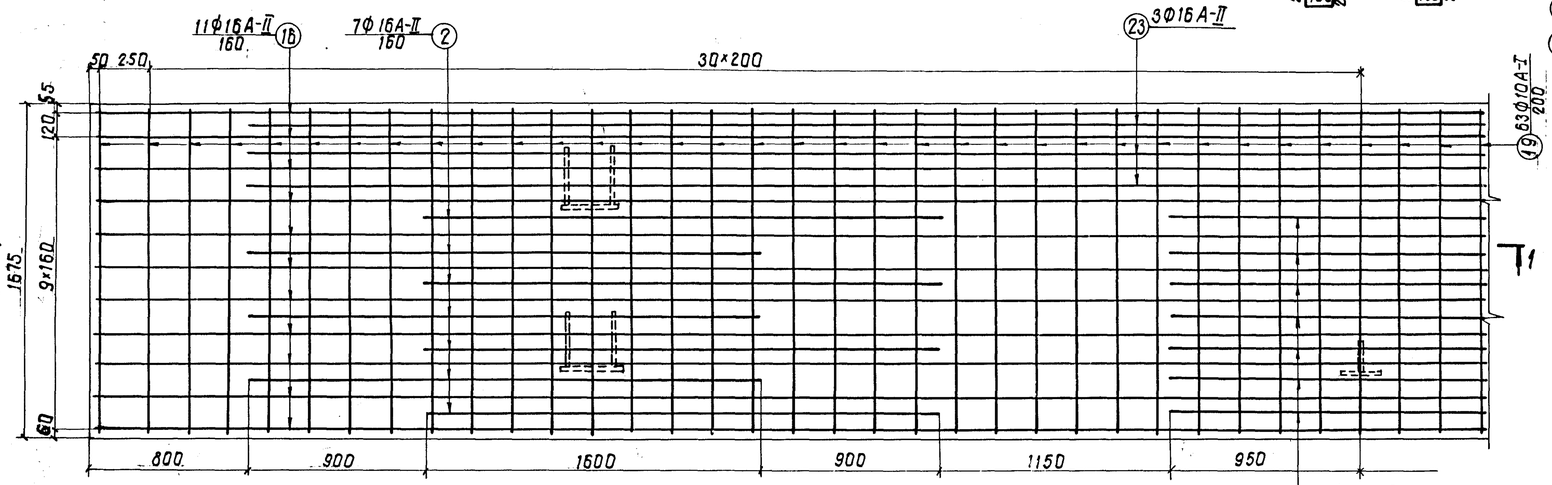

План нижней арматуры

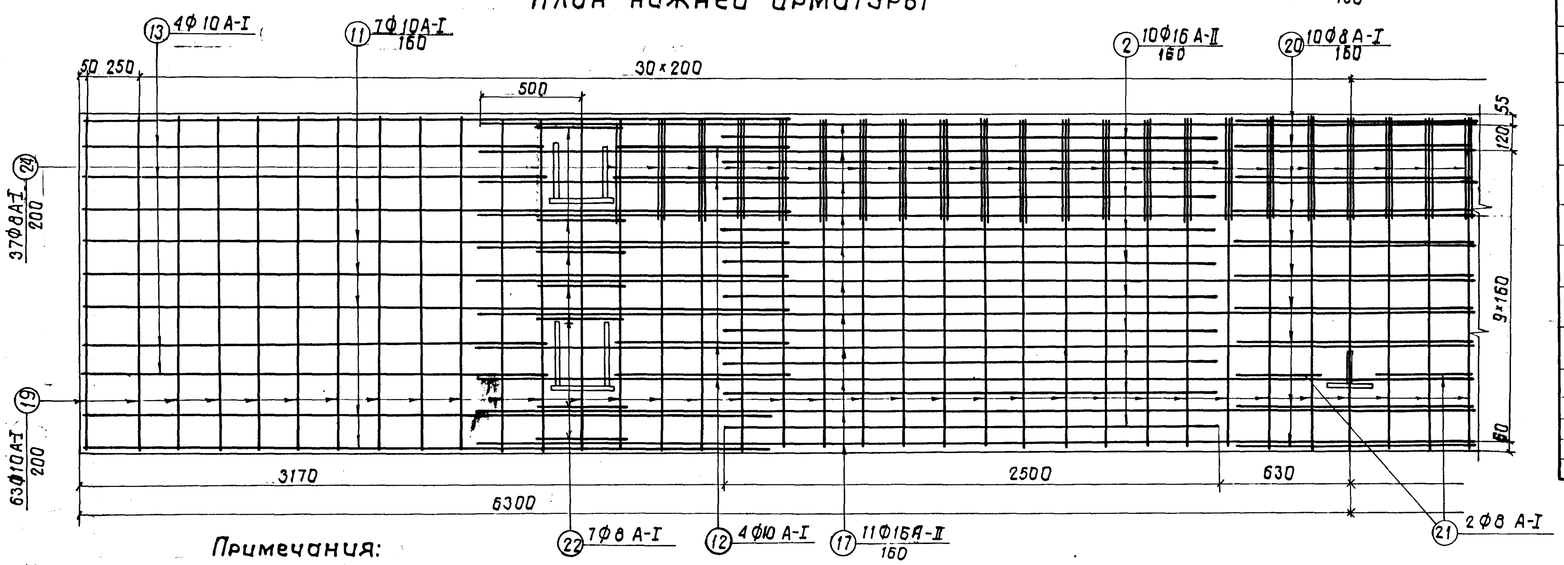

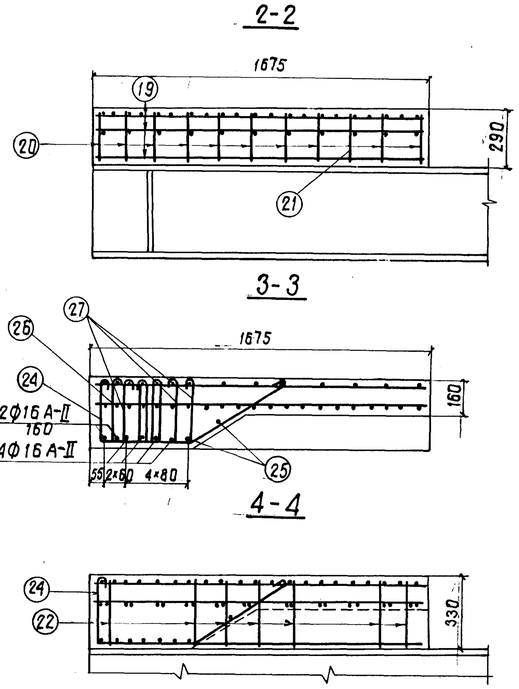

Спецификация арматуры						Выборка арматуры		
N поз.	Эскиз	Диаметр	Кол.	Длина 1шт.	Длина Общая	Диаметр	Общая длина	Масса
—	—	мм	шт.	мм	м	мм	м	кг
16	12550	16 А-II	11	12550	138,05	16 А-II	424,75	671
2	2500	16 А-II	34	2500	85,00	10 А-I	302,92	187
17	8600	16 А-II	11	8600	94,60	8 А-I	202	80
18	1900	16 А-II	7	1900	13,30	Итого		938
19	1600	10 А-I	145	1600	232,00			
11	80; 2450; 1000; 2450; 1000; 100	10 А-I	14	3580	50,12			
13	15; 2280; 190; 2280	10 А-I	8	2600	20,80			
12	800	10 А-I	8	900	7,20			
20	220; 400; 400; 330; 320; 330	8 А-I	10	1220	12,20			
21	220; 100; 230; 330	8 А-I	2	730	1,46			
22	320; 360; 320	8 А-I	14	1100	15,4			
24	См. выноску	8 А-I	37	Сер 1320	48,84			
25	7950	16 А-II	4	7950	31,80			
23	11000	16 А-II	3	11000	33,00			
26	См. выноску	8 А-I	35	820	28,70			
27	См. выноску	8 А-I	105	840	88,20			
28	7250	16 А-II	4	7250	29,00			

Бетон М400
Мрз 300
V = 4,6 м³

Примечания:

1. Указание о стали см. лист N24.
2. Опалубочный чертеж см. лист N12.
3. Все пересечения стержней сварить контактной сваркой или перевязать отожженной проволокой.

Ленгипротрансмост, Ленинград	Проверил Щеткин; Рук. гр. Герасимова; Гл. инж. пр. Шилов; Гл. спец. отд. Степанов; Нач. отд. Воловик	1180/7	
ТК	Пролетные строения для автодорожных мостов, сталежелезобетонные разрезные и неразрезные с ездой поверху, пролетами в свету 40, 60 и 80 м под габариты Г-10 и Г-11,5 в обычном и северном исполнении.	Серия 3.503-50	
1978г.	Блоки железобетонной плиты проезжей части и тротуаров. Габарит Г-10. Рабочие чертежи	Пролетное строение ℓр=42м. Арматурный чертеж монолитного участка N2.	Выпуск 7 / Лист 26

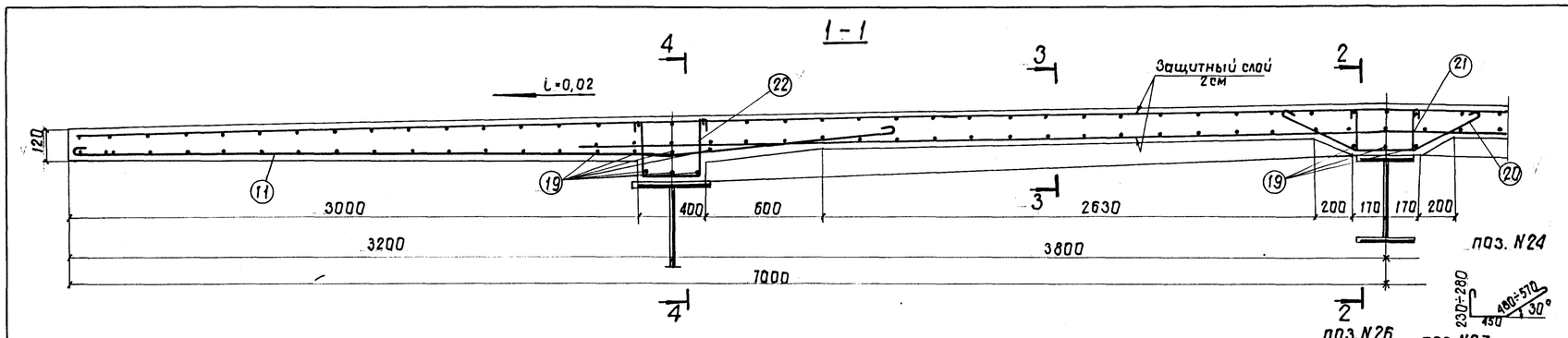

План верхней арматуры

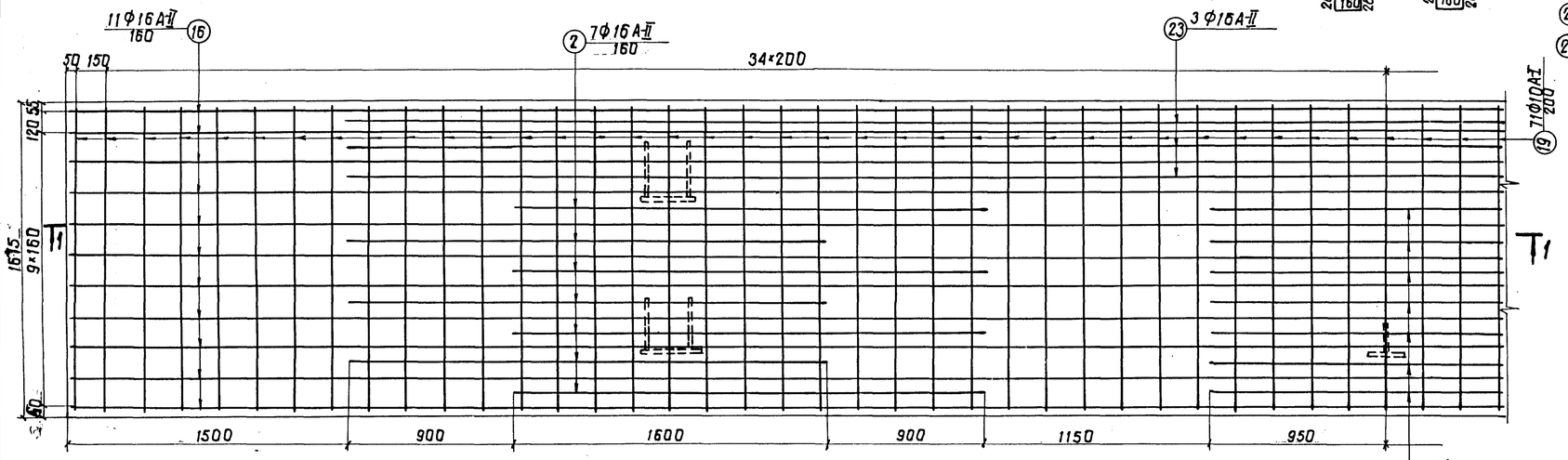

План нижней арматуры

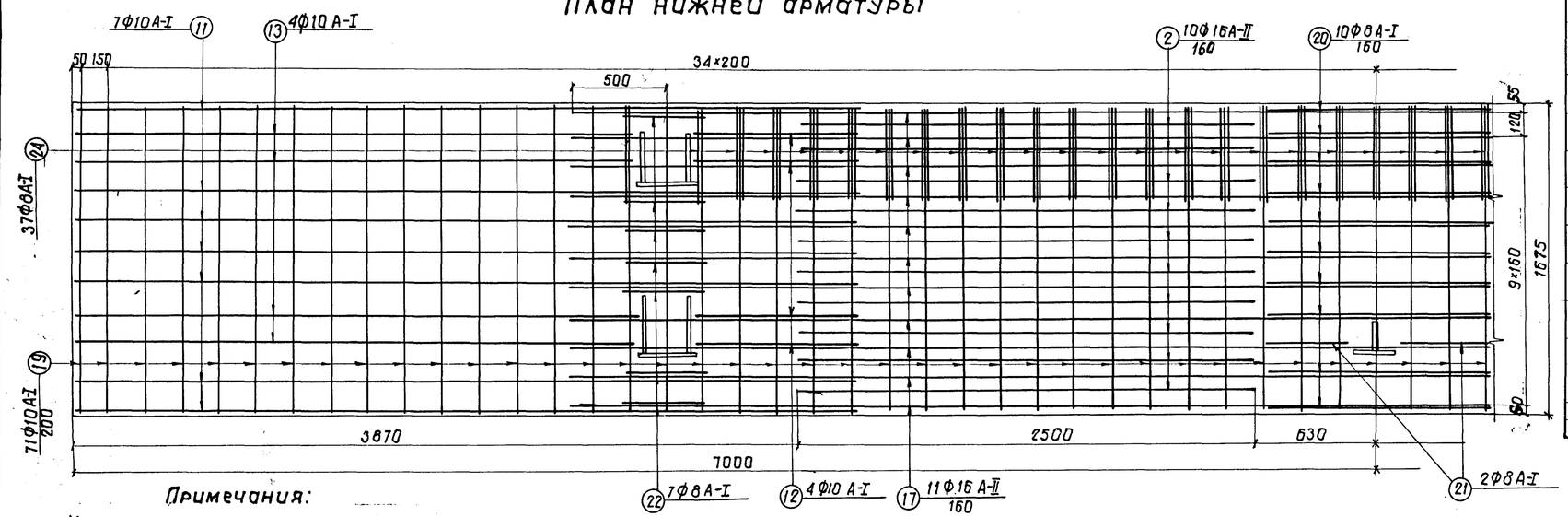

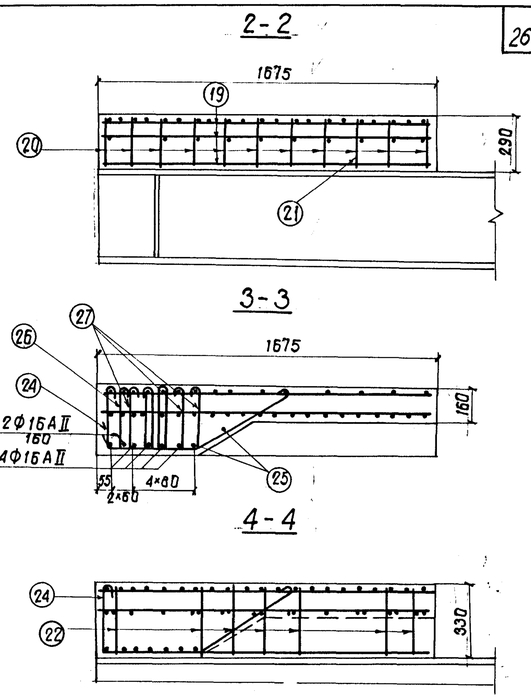

Спецификация арматуры						Выборка арматуры		
N поз.	Эскиз	Диаметр	Кол.	Длина 1шт.	Длина Общая	Диаметр	Общая длина	Масса
—	—	мм	шт.	мм	м	мм	м	кг
16	13950	16А-II	11	13950	153,45	16А-II	440,15	696
2	2500	16А-II	34	2500	85,00	10А-I	344,0	212
17	8600	16А-II	11	8600	94,60	8А-I	202	80
18	1900	16А-II	7	1900	13,30	Итого		988
19	1600	10А-I	161	1600	257,6	Бетон М400, $M_{рз}$ 300 $V=5,1м^3$		
11	3170 1000 3170 1000	10А-I	14	4300	60,20			
13	2990 2990	10А-I	8	3280	26,24			
12	800	10А-I	8	900	7,20			
20	220 400 400 330 320 330	8А-I	10	1220	12,20			
21	220 100 230 330	8А-I	2	730	1,46			
22	320 360 320	8А-I	14	1100	15,4			
24	См. выноску	8А-I	37	$l_{ср}$ 1320	48,84			
25	7950	16А-II	4	7950	31,80			
23	11000	16А-II	3	11000	33,00			
26	См. выноску	8А-I	35	820	28,70			
27	См. выноску	8А-I	105	840	88,20			
28	7250	16А-II	4	7250	29,00			

Примечания:

1. Указание о стали см. лист N24.
2. Опалубочный чертеж см. лист N13.
3. Все пересечения стержней сварить контактной сваркой или перевязать отожженной проволокой.

ТК	Пролетные строения для автодорожных мостов, сталежелезобетонные разрезные и неразрезные с ездой поверху, пролетами в свету 40, 60 и 80м под габариты Г-10 и Г-11,5 в обычном и северном исполнении	1180/7 Серия 3.503-50
1976г.	Блоки железобетонной плиты проезжей части и тротуаров. Габарит Г-11,5. Рабочие чертежи.	Пролетное строение $l_р$=42м Арматурный чертеж монолитного участка N2.

Выпуск 7 | Лист 27

Ленинградстрансмост

Проверил Цветков; Рук. гр. Герасимова; Гл. инж. пр. Шилов; Гл. спец. отд. Степанов; Нач. отд. Соловьев; Сверил Новикова

1360-2

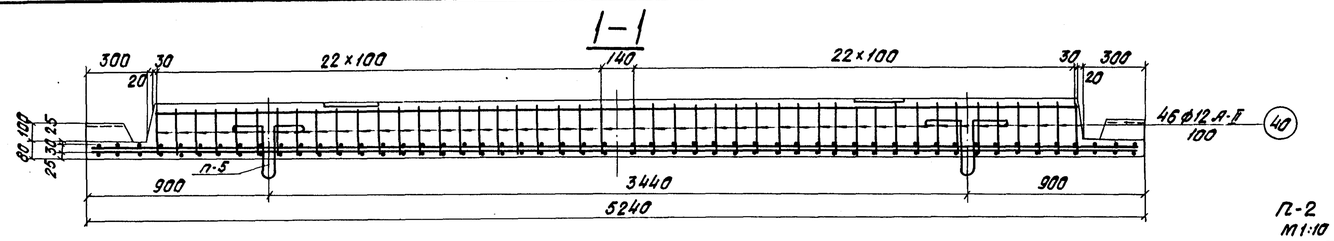

План верхней сетки

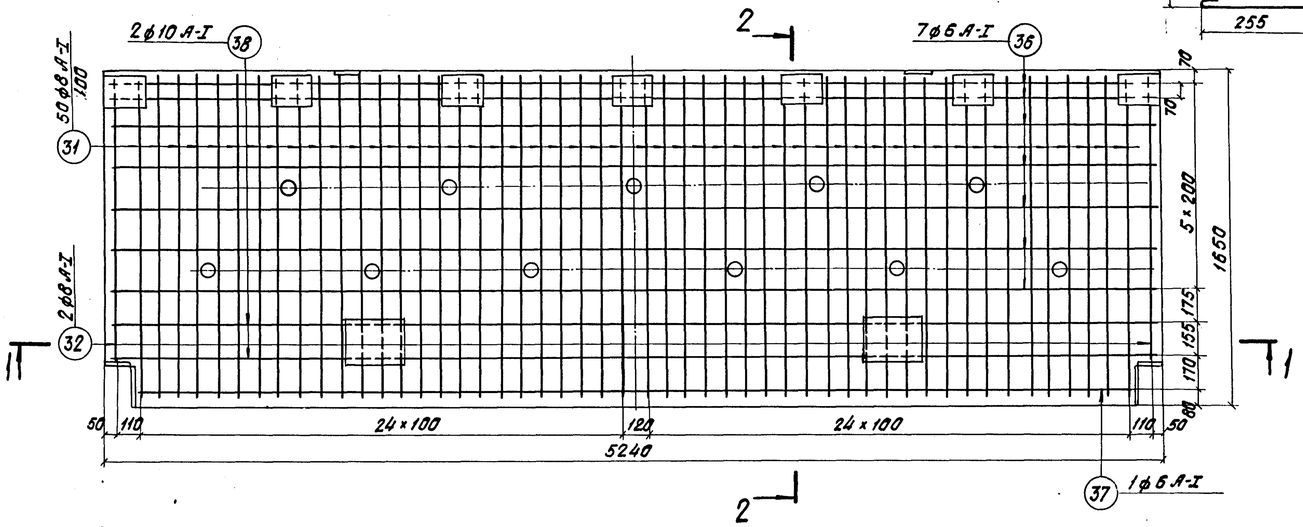

План нижней сетки

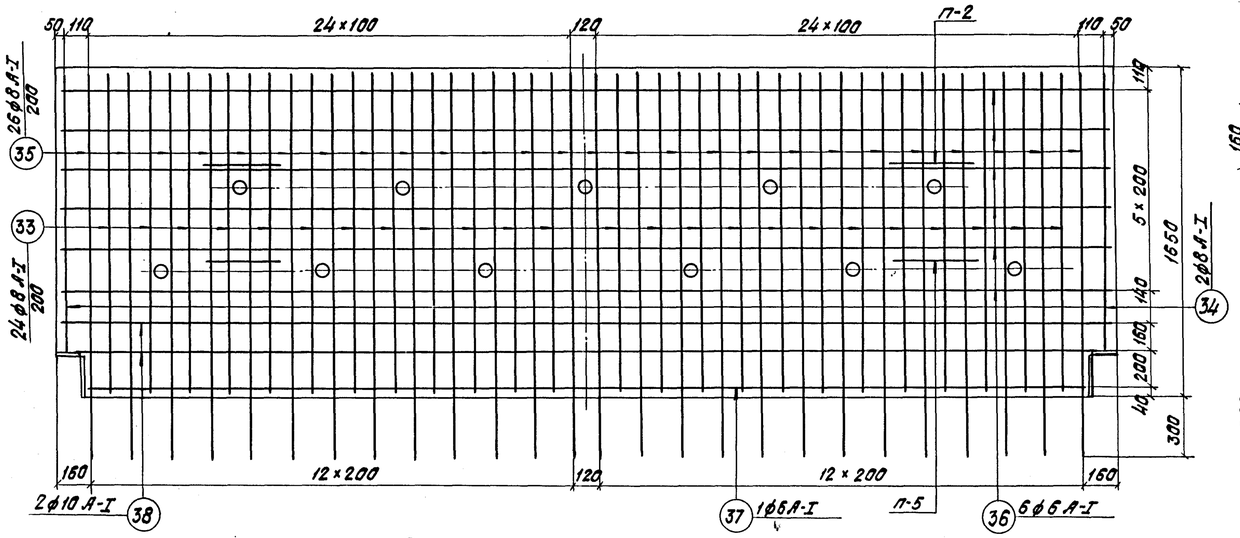

Деталь приварки подъемной петли к блоку

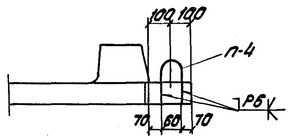

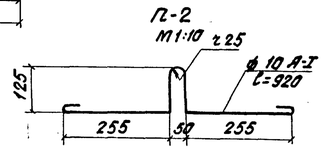

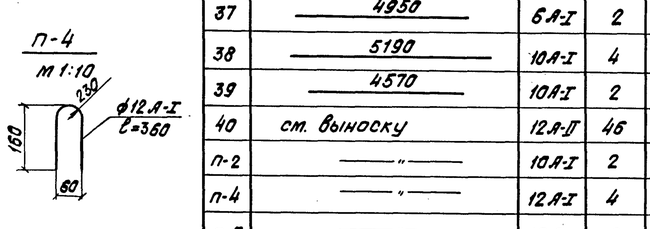

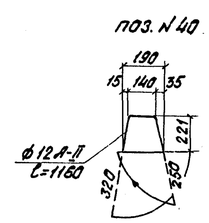

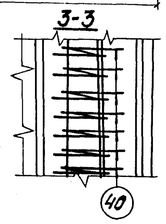

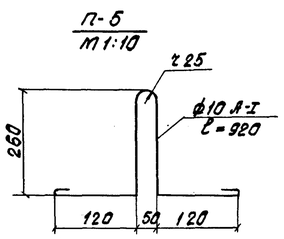

Спецификация арматуры						Выборка арматуры		
N поз.	Эскиз	Диам.	Кол.	Длина 1 шт.	Длина общая	Диам.	Общая длина	Масса
		мм	шт.	мм	м	мм	м	кг
31	1600	8 А-I	50	1600	80,00	6 А-I	77,4	17
32	1400	8 А-I	2	1400	2,80	8 А-I	172,6	68
33	1550	8 А-I	24	1550	37,20	10 А-I	33,5	21
34	1340	8 А-I	2	1340	2,68	12 А-I	1,4	1
35	1880 40	8 А-I	26	1920	49,92	12 А-II	53,4	47
36	5190	6 А-I	13	5190	67,47	Итого		154
37	4950	6 А-I	2	4950	9,90	Бетон М400 $М_{рз}$ 300 $V=0,74\ м^3$ Масса блока -1,84 т.		
38	5190	10 А-I	4	5190	20,76			
39	4570	10 А-I	2	4570	9,14			
40	см. выноску	12 А-II	46	1160	53,36			
П-2	—"—	10 А-I	2	920	1,84			
П-4	—"—	12 А-I	4	360	1,44			
П-5	—"—	10 А-I	2	920	1,84			

Примечания:
1. Указания о стали арматуры см. лист N24.
2. Опалубочный чертеж см. лист N14.
3. Все пересечения стержней сварить контактной сваркой или перевязать отожженной проволокой.

1360-2

Изготовил	Новикова	Капрова	Гусинова
Проверил	Цветкова	Сведов	Новикова
Рук. группы	Прокимова	Сергеев	
Гл. инж. пр.	Шилов	Зелкин	
Гл. спец. отд.	Степанов	Пустынник	
Нач. отд.	Волобуев		

Ленгипротрансмост. Ленинград

ТК	Пролетные строения для автодорожных мостов. Сталежелезобетонные разрезные и неразрезные с ездой поверху, пролетами в свету 40, 60 и 80 м под габариты Г-10 и Г-11,5. в обычном и северном исполнении.		1180/7 Серия 3.503-50
1978 г.	Блоки железобетонной плиты проезжей части тротуаров. Габариты Г-10 и Г-11,5. Рабочие чертежи.	Арматурный чертеж тротуарного блока Т1-1.	Выпуск 7 Лист 28

1-1

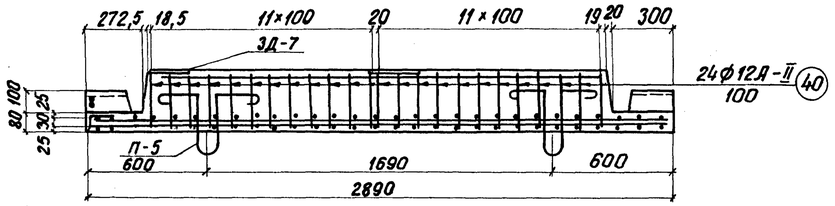

План верхней арматуры

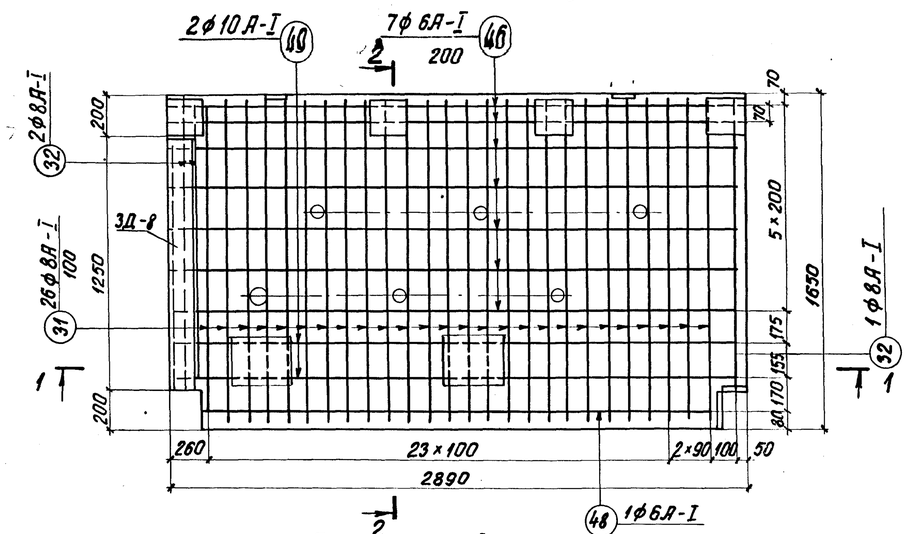

План нижней арматуры

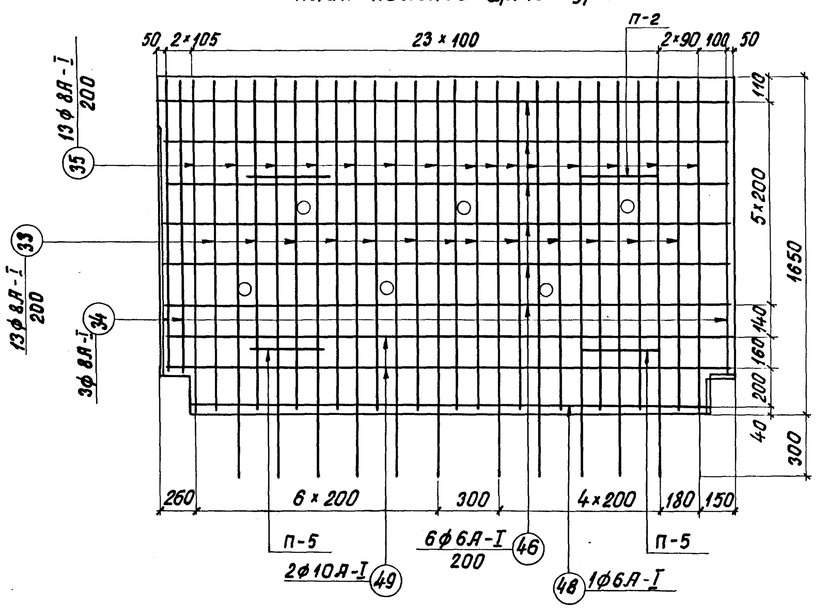

2-2

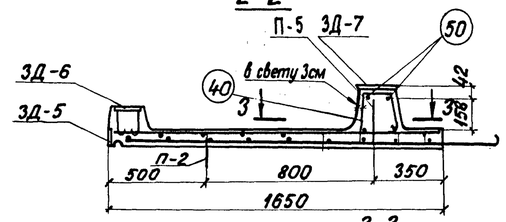

3-3

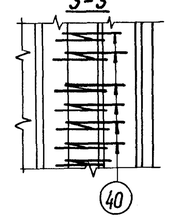

Спецификация арматуры						Выборка арматуры		
N поз.	Эскиз	Диам.	Кол.	Длина 1шт.	Длина Общая	Диам.	общая длина	Масса
		мм	шт.	мм	м	мм	м	кг
31	1600	8А-I	26	1600	41,60	8А-I	41,9	9
32	1400	8А-I	3	1400	4,20	8А-I	94,9	38
33	1550	8А-I	13	1550	20,15	10А-I	19,5	12
34	1340	8А-I	3	1340	4,02	12А-I	1,4	1
35	1880 40	8А-I	13	1920	24,96	12А-II	27,8	25
46	2840	6А-I	13	2840	36,92	Итого		85
48	2480	6А-I	2	2480	4,96			
49	2840	10А-I	4	2840	11,36	Бетон М400 Мрз 300 $V=0,52м^3$ Масса блока - 1,30т		
50	2230	10А-I	2	2230	4,46			
40	См. выноску лист N30	12А-II	24	1160	27,84			
П-2	—"—	10А-I	2	920	1,84			
П-4	—"—	12А-I	4	360	1,44			
П-5	—"—	10А-I	2	920	1,84			

Примечания:

1. Указания о стали арматуры см. лист N24.
2. Опалубочный чертеж см. лист N14.
3. Все пересечения стержней сварить контактной сваркой или перевязать отожженной проволокой.
4. Деталь приварки подъемной петли П-4 к блоку см. лист N28.

ТК	Пролетные строения для автодорожных мостов, сталежелезобетонные разрезные и неразрезные с ездой поверху, пролетами в свету 40, 60 и 80 м под габариты Г-10 и Г-11,5 в обычном и северном исполнении.		1180/7 Серия 3.503-50
1978г.	Блоки железобетонной плиты проезжей части и тротуаров. Габариты Г-10 и Г-11,5. Рабочие чертежи.	Арматурный чертеж тротуарного блока Т2-1.	Выпуск 7 Лист 29

Ленгипротрансмост
Ленинград

Исполнил	Новикова		
Проверил	Цветкова		
Рук. группы	Герасимова		
Гл. инж. пр.	Шилов		
Гл. спец. отд.	Степанов		
Нач. отдела	Воловик		
Копировал	Шафрина		
Сверил	Фролкина		

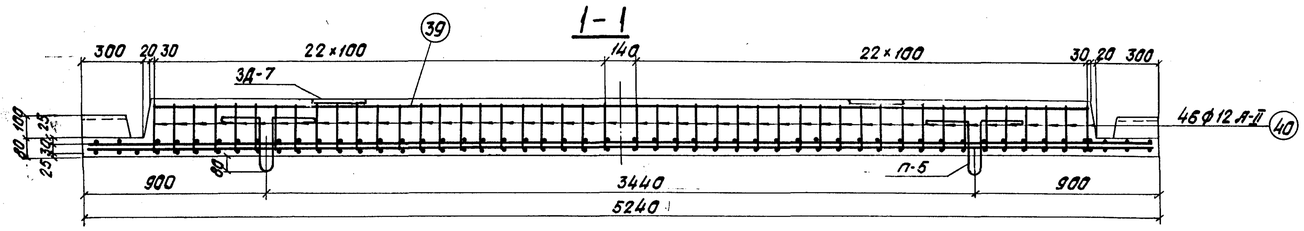

План верхней арматуры

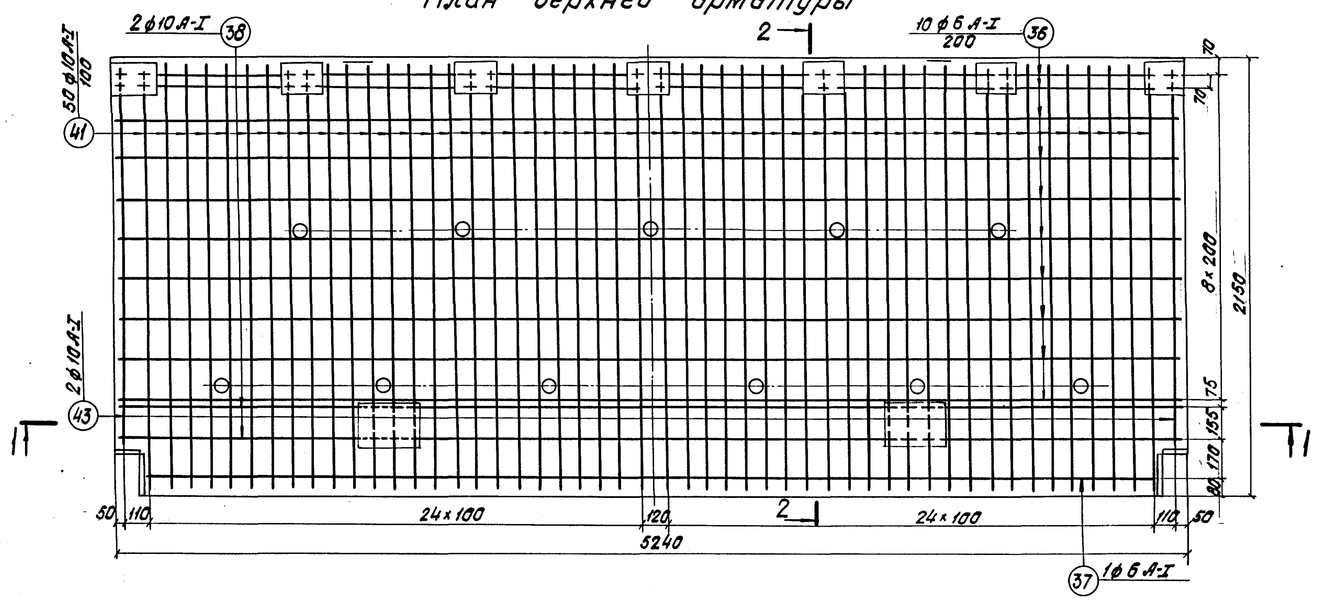

План нижней арматуры

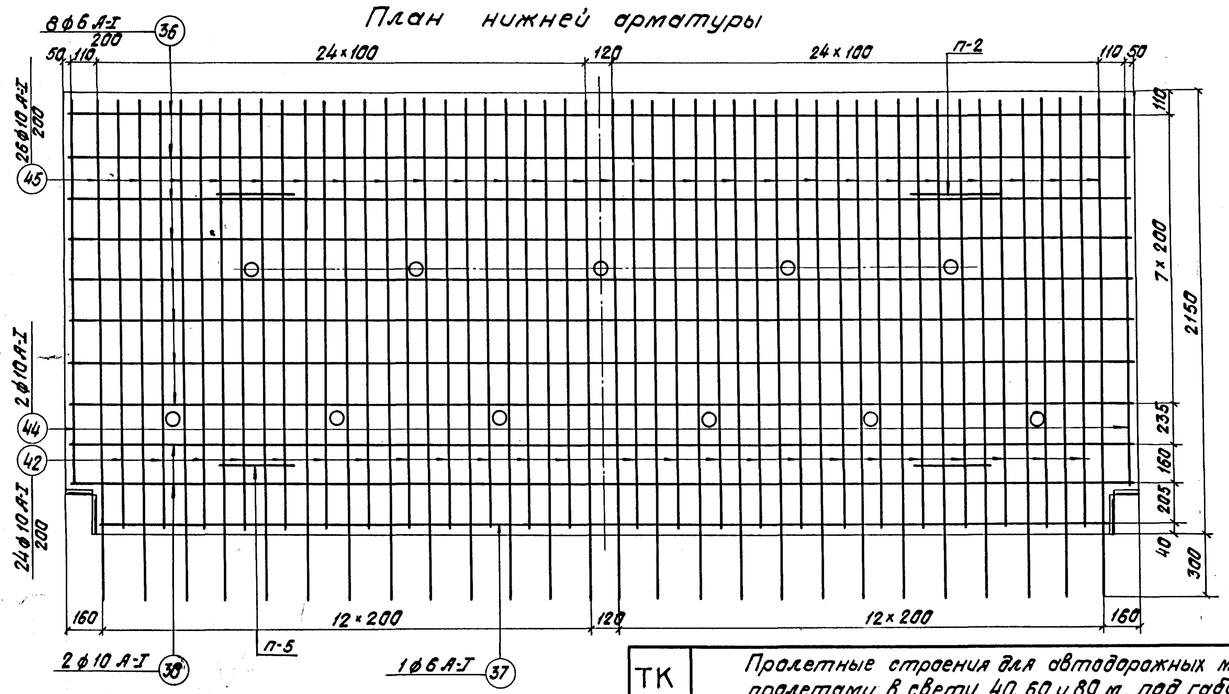

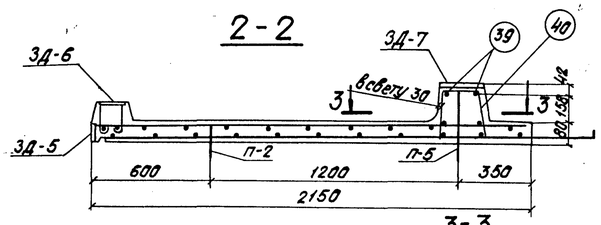

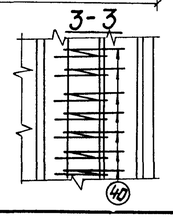

Спецификация арматуры						Выборка арматуры		
N поз.	Эскиз	Диам.	Кол.	Длина 1 шт.	Длина общая	Диам.	Общая длина	Масса
		мм	шт.	мм	м	мм	м	кг
36	5190	6А-I	18	5190	93,42	6А-I	103,3	2,3
37	4950	6А-I	2	4950	9,90	10А-I	258,5	160
38	5190	10А-I	4	5190	20,76	12А-I	1,44	2
39	4570	10А-I	2	4570	9,14	12А-II	53,4	47
40	см. выноску лист N30	12А-II	46	1160	53,36	Итого		232
41	2110	10А-I	50	2110	105,50	Бетон М400 $M_{рз}$ 300 $V = 1,14\ м^3$ Масса блока - 2,90 т		
42	2050	10А-I	24	2050	49,20			
43	1910	10А-I	2	1910	3,82			
44	1850	10А-I	2	1850	3,70			
45	2370	10А-I	26	2410	62,66			
п-2	см. выноску лист N30	10А-I	2	920	1,84			
п-4	—"—	12А-I	4	360	1,44			
п-5	—"—	10А-I	2	920	1,84			

Примечания:

1. Указания о стали арматуры см. лист N24.
2. Опалубочный чертеж см. лист N15.
3. Все пересечения стержней сварить контактной сваркой или перевязать отожженной проволокой.
4. Деталь приварки подъемной петли п-4 к блоку см. лист N28.

ТК	Пролетные строения для автодорожных мостов. Сталежелезобетонные разрезные и неразрезные с ездой поверху, пролетами в свету 40, 60 и 80 м под габариты Г-10 и Г-11,5 в обычном и северном исполнении.		1180/7 Серия 3.503-50
1978г.	Блоки железобетонной плиты проезжей части и тротуаров. Габариты Г-10 и Г-11,5. Рабочие чертежи.	Арматурный чертеж тротуарного блока Т1-1,5.	Выпуск 7 Лист 30

Ленгипротрансмост Ленинград

1360-2

Инженер	Гравер	Дрожжина	Инж.	Сверл.	Новикова
Гл. инж. пр.	Ж.-б.	Цветкова	Инж.	Сверл.	Новикова
Гл. инж. пр.	Дерев.	Шилов	Инж.	Сверл.	
Нач. отд.	Мосты	Степанов	Инж.	Сверл.	
Нач. отд.	Мосты	Волобик	Инж.	Сверл.	

1-1

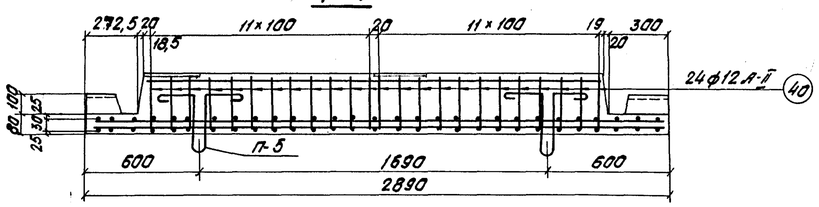

План верхней арматуры

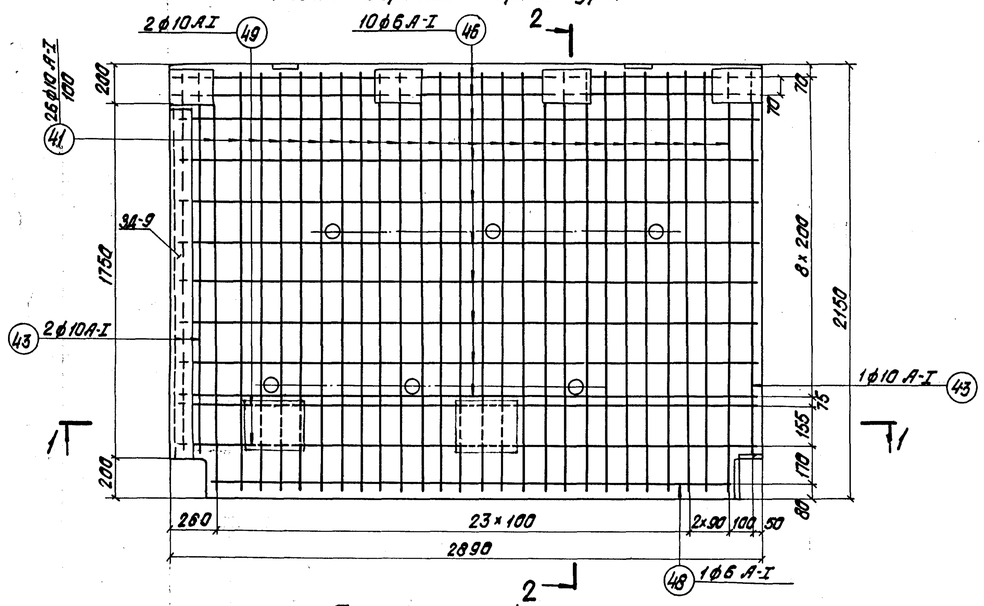

План нижней арматуры

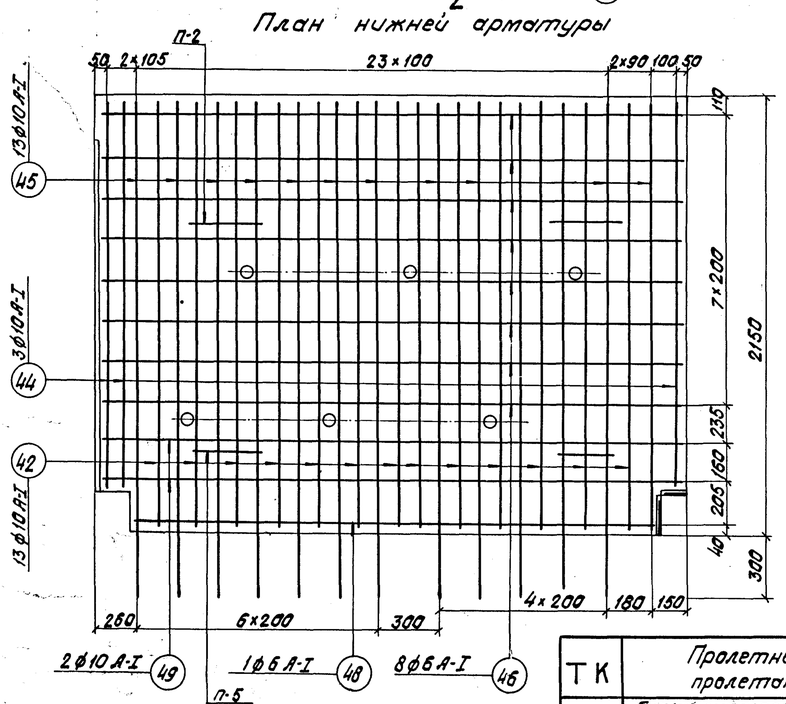

2-2

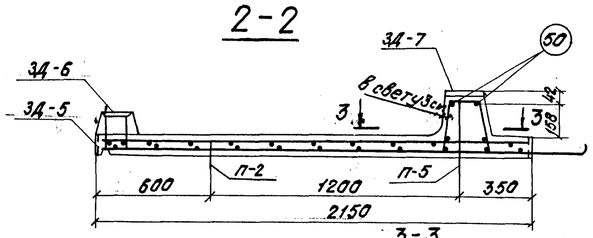

3-3

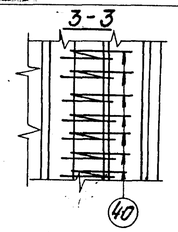

Спецификация арматуры						Выборка арматуры		
N поз.	Эскиз	Диам.	Кол.	Длина 1 шт.	Длина общая	Диам.	Общая длина	Масса
		мм	шт.	мм	м	мм	м	кг
41	2110	10 А-I	26	2110	54,86	6 А-I	56,2	13
42	2050	10 А-I	13	2050	26,65	10 А-I	143,7	89
43	1910	10 А-I	3	1910	5,73	12 А-I	1,4	2
44	1850	10 А-I	3	1850	5,55	12 А-II	27,8	25
45	2370 (44)	10 А-I	13	2410	31,33	Итого		129
40	ст. выноску лист N30	12 А-II	24	1160	27,84			
46	2840	6 А-I	18	2840	51,12			
48	2500	6 А-I	2	2500	5,00			
49	2840	10 А-I	4	2840	11,36			
50	2240	10 А-I	2	2240	4,48			
П-2	ст. выноску лист N30	10 А-I	2	920	1,84			
П-4	—"—	12 А-I	4	360	1,44			
П-5	—"—	10 А-I	2	920	1,84			

Бетон М400 $M_{рз}$ 300

$V = 0,62\ м^3$

Масса блока - 1,60т

Примечания:

1. Указания о стали арматуры см. лист N24.
2. Опалубочный чертеж см. лист N15.
3. Все пересечения стержней сварить контактной сваркой или перевязать отожженной проволокой.
4. Деталь приварки подъемной петли П-4 к блоку см. лист N28.

1360-2

Гл. инж. пр.	Шитов		
Гл. спец. отд.	Степанов		
Нач. отд.	Воловик		
Копировал	Усинова		
Чертил	Новикова		

Ленгипротрансмост Ленинград

ТК	Пролетные строения для автодорожных мостов, сталежелезобетонные разрезные и неразрезные с ездой поверху, пролетами в свету 40, 60 и 80 м под габариты Г-10 и Г-11,5 в обычном и северном исполнении.	1180/1	Серия 3.503-50
1978г.	Блоки железобетонные плоты проезжей части и тротуаров. Габариты Г-10 и Г-11,5. Рабочие чертежи.	Арматурный чертеж тротуарного блока Т2-1,5	Выпуск 8 / Лист 38

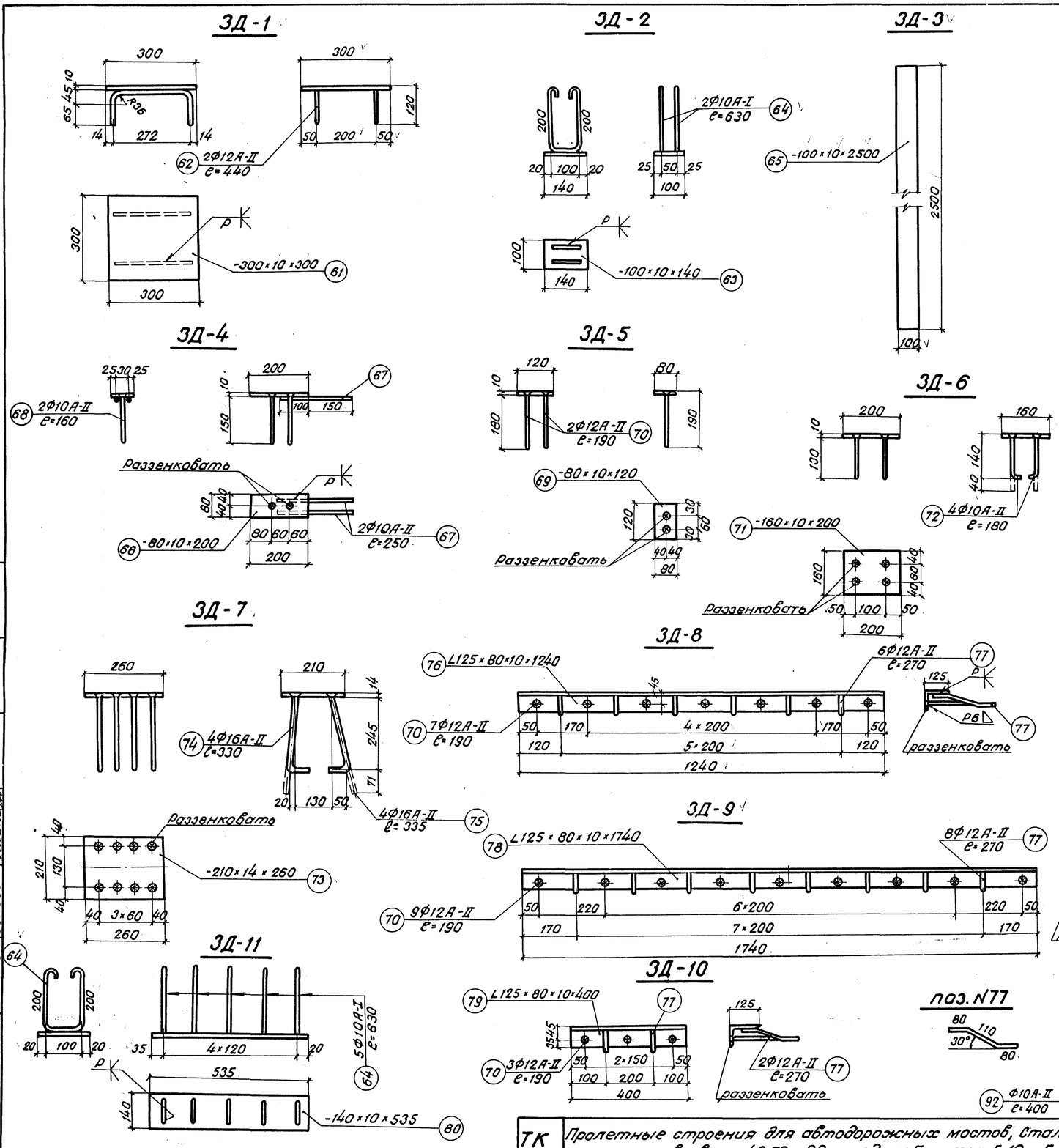

Спецификация закладных деталей.

Марка	N поз.	Наименование позиций	Марка стали: исполнение: северное	Марка стали: исполнение: обычное	Размеры одной позиции: Толщина, мм	Ширина, мм	Длина, мм	Кол., шт.	Общая длина, м	Масса: 1 пог. м, кг	Общая, кг	Марки, кг
ЗД-1	61	Лист	15ХСНД	ВСт.3пс2	10	300	300	1	0,30	23,55	7,05	7,8
	62	Анкер	10ГТ	ВСт.5пс2	Ф12А-II		440	2	0,88	0,888	0,78	
ЗД-2	63	Лист	15ХСНД	ВСт.3пс2	10	100	140	1	0,14	7,85	1,10	1,9
	64	Анкер	ВСт.3сп2	ВСт.3пс2	Ф10А-I		630	2	1,26	0,617	0,84	
ЗД-3	65	Лист	15ХСНД	ВСт.3пс2	10	100	2500	1	2,50	7,85	19,7	19,7
ЗД-4	66	Лист	15ХСНД	ВСт.3пс2	10	80	200	1	0,20	6,28	1,26	1,8
	67	Анкер	10ГТ	ВСт.5пс2	Ф10А-II		250	2	0,50	0,617	0,31	
	68	Тоже	10ГТ	ВСт.5пс2	Ф10А-II		160	2	0,32	0,617	0,20	
ЗД-5	69	Лист	15ХСНД	ВСт.3пс2	10	80	120	1	0,12	6,28	0,75	1,1
	70	Анкер	10ГТ	ВСт.5пс2	Ф12А-II		190	2	0,38	0,888	0,34	
ЗД-6	71	Лист	15ХСНД	ВСт.3пс2	10	160	200	1	0,20	12,58	2,52	3,0
	72	Анкер	10ГТ	ВСт.5пс2	Ф10А-II		180	4	0,72	0,617	0,45	
ЗД-7	73	Лист	15ХСНД	ВСт.3пс2	14	210	260	1	0,26	23,10	6,0	10,2
	74	Анкер	10ГТ	ВСт.5пс2	Ф16А-II		330	4	1,32	1,58	2,08	
	75	Тоже	10ГТ	ВСт.5пс2	Ф16А-II		335	4	1,34	1,58	2,12	
ЗД-8	76	Уголок	15ХСНД	ВСт.3пс2	L125×80×10		1240	1	1,24	15,50	19,22	21,8
	70	Анкер	10ГТ	ВСт.5пс2	Ф12А-II		190	7	1,33	0,888	1,18	
	77	Тоже	10ГТ	ВСт.5пс2	Ф12А-II		270	6	1,62	0,888	1,44	
ЗД-9	78	Уголок	15ХСНД	ВСт.3пс2	L125×80×10		1740	1	1,74	15,50	26,97	30,4
	70	Анкер	10ГТ	ВСт.5пс2	Ф12А-II		190	9	1,71	0,888	1,52	
	77	Тоже	10ГТ	ВСт.5пс2	Ф12А-II		270	8	2,16	0,888	1,92	
ЗД-10	79	Уголок	15ХСНД	ВСт.3пс2	L125×80×10		400	1	0,40	15,50	6,20	7,2
	70	Анкер	10ГТ	ВСт.5пс2	Ф12А-II		190	3	0,57	0,888	0,51	
	77	Тоже	10ГТ	ВСт.5пс2	Ф12А-II		270	2	0,54	0,888	0,48	
ЗД-11	64	Анкер	ВСт.3сп2	ВСт.3пс2	Ф10А-I		630	5	3,15	0,617	2,52	8,5
	80	Лист	15ХСНД	ВСт.3пс2	10	140	535	1	0,54	10,99	5,95	
ЗД-12	91	Лист	15ХСНД	ВСт.3пс.2	10	100	180	1	0,18	7,85	1,41	1,7
	92	Анкер	10ГТ	ВСт.3пс2	Ф10А-II		400	1	0,40	0,617	0,25	

Материалы:

1. Сталь марки 15ХСНД - низколегированная сталь для мостостроения по ГОСТ 6713-75.
2. Сталь ВСт3пс2 - углеродистая сталь обыкновенного качества по ГОСТ 380-71.*
3. ВСт.5пс2 и 10ГТ - арматурные стали класса А-II по ГОСТ 5781-75.

Примечания:

1. Установку закладных деталей в опалубку производить по размерам, приведенным на опалубочных чертежах (см. листы N 9÷15).
2. Приварку анкеров производить электродами типа 342А (обычное исполнение) и 350А (северное исполнение) по ГОСТ 9467-75.
3. Изготовление закладных деталей производить в соответствии с СН 313-65.*

ТК	Пролетные строения для автодорожных мостов, сталежелезобетонные разрезные и неразрезные сездой поверху, пролетами в свету 40, 50 и 80 м под габариты Г-10 и Г-11,5 в обычном и северном исполнении.		1180/7
1978 г.	Блоки железобетонной плиты проезжей части и тротуаров. Габариты Г-10 и Г-11,5. Рабочие чертежи	Закладные детали	Серия 3.503-50 Выпуск 7 Лист 38

Ленгипротрансмост, Ленинград

Исполнил Новикова; Проверил Цветкова; Рук. группы Герасимова; Гл. инж. пр. Шитов; Гл. спец. отд. Степанов; Нач. отд. Воловик; Контроль Свеоцл; Нормоконтроль Фрадкина; ЛГТМ

1360-2

Б-Б

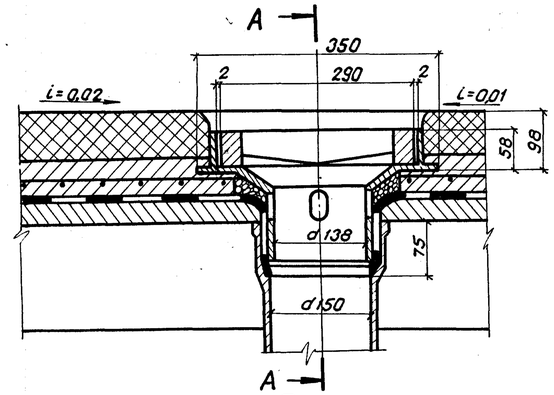

А-А

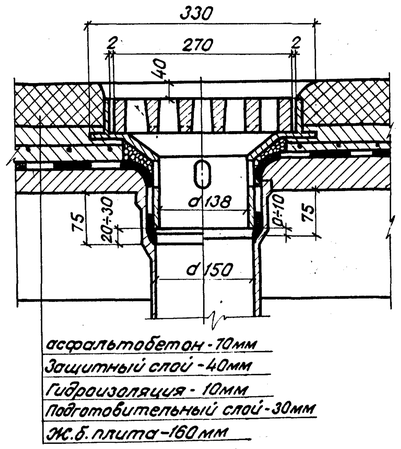

Воронка

В-В

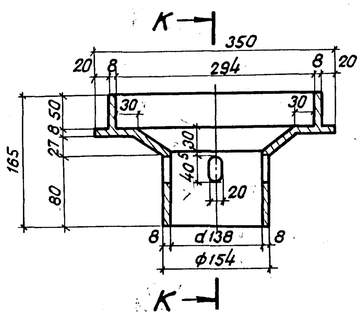

К-К

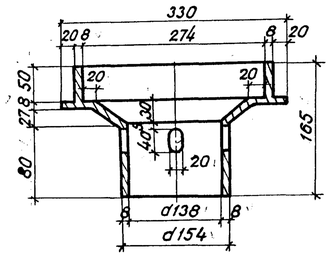

План

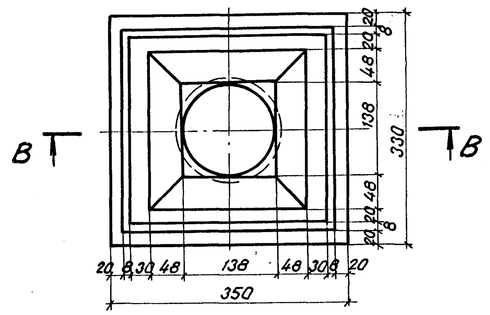

План

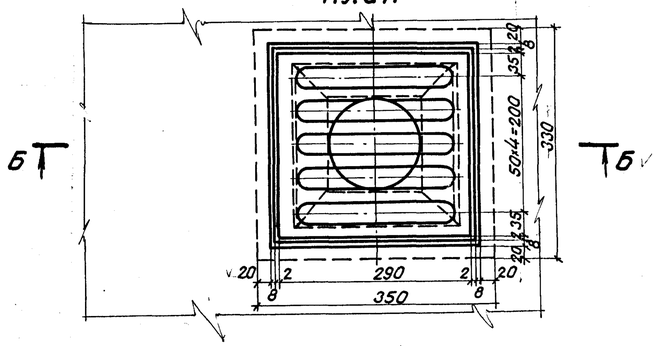

Трубка

Е-Е

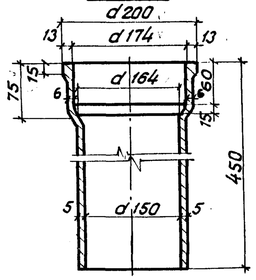

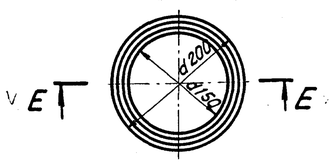

Решетка

Д-Д

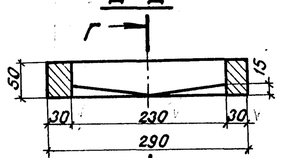

Г-Г

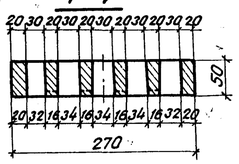

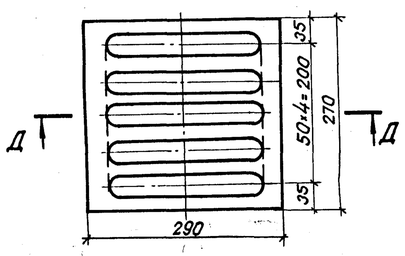

Расход металла на одно водоотводное устройство

Наименование	Количество	Масса
	шт.	кг
Водоотводная трубка $d_н = 150$; $\ell = 450 \div 1000$	1	13,5
Воронка	1	12,5
Решетка	1	16,0
Итого		42,0

Расстояние между водоотводными устройствами.

Продольный уклон в ‰	Максимальное расстояние между трубками в м
5	6
5 ÷ 10	12
10 ÷ 20	24
20	не нормируется

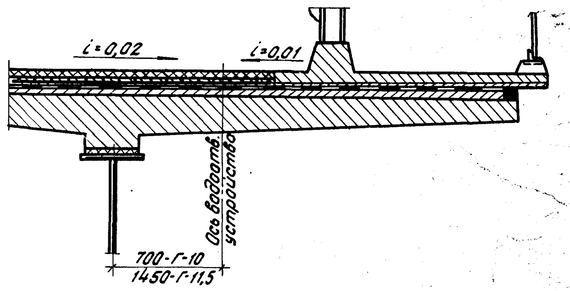

Примечания:

1. Гидроизоляцию заводить между воронкой и трубкой.
2. Низ водоотводной трубки должен выступать из конструкции не менее чем на 150мм.
3. Материал водоотводной трубки - чугун. Трубка принята по ГОСТ 6942.3-69.*

ТК	Пролётные строения для автодорожных мостов, сталежелезобетонные разрезные и неразрезные с ездой поверху, пролетами в свету 40, 60 и 80м под габариты Г-10 и Г-11,5 в обычном и северном исполнении.		1180/7 серия 3.503-50
1978г.	Блоки железобетонной плиты проезжей части и тротуаров. Габариты Г-10 и Г-11,5. Рабочие чертежи.	Водоотводное устройство.	Выпуск 7 Лист 33

Ленгипротрансмост Ленинград

Проверил	Цветкова		
Рук. группы	Герасимов		
Гл. инж. пр.	Шилов		
Гл. спец. отд.	Степанов		
Нач. отд.	Волобик		

Сверил Крадкина

1360-2