Типовые конструкции

3.501.2-143

Пролетные строения железнодорожных мостов с ездой поверху пролетами 33,6;45;55м. Металлические коробчатого сечения с балластным корытом из коррозионностойкой стали с вариантом в северном исполнении

Выпуск 1-1

Пролетное строение L_p=33,6 м

Основной комплект марки КМ

Рабочие чертежи

Инв. №1298/1-1

Типовые конструкции, изделия и узлы
зданий и сооружений

Серия 3.501.2-143

Пролетные строения железнодорожных мостов с ездой поверху пролетами 33,6; 45; 55м, металлические коробчатого сечения с балластным корытом из коррозионностойкой стали с вариантом в северном исполнении

Выпуск 1-1

Пролетное строение Lр=33,6 м

Основной комплект марки КМ

Рабочие чертежи

Разработаны Гипротрансмостом
Директор института О.А.Попов
Главный инженер института А.Н.Журавов
Начальник отдела Б.Н.Монов
Главный инженер проекта Л.И.Брук

Типовые конструкции утверждены и введены в действие с 1 июля 1987 г указанием МПС от 27 января 1987 г № А 424 у

Ведомость рабочих чертежей основного комплекта

Лист	Наименование	Примечание
1	Общие данные (начало)	
2	Общие данные (продолжение)	
17	Общие данные (окончание)	
18	Общий вид	
	Схема 1...3 расположения элементов	
19	главной балки	
	Схема 1,2 расположения элементов	
20	консольной части	
	Схема расположения элементов	
22	смотрового хода	
	Схема 1...4 расположения элементов	
25	мостового полотна	
	Схема 1,2 расположения элементов	
32	верхнего строения пути	
	Схема 1...6 расположения элементов	
33	перекрытия зазоров	
	Схема 1,2 расположения элементов	
35	перекрытия тротуаров	
	Схема расположения консолей желобов	
36	для кабелей связи	

Лист	Наименование	Примечание
	Схема расположения антисейсмических	
37	устройств	
	Схема расположения элементов	
39	монтажного стыка	

Рабочие чертежи разработаны в соответствии с действующими строительными нормами и правилами (СНиП) и строительными нормами (СН) и предусматривает мероприятия, обеспечивающие взрыво-пожарную безопасность эксплуатации сооружений при соблюдении всех проектных решений.

Главный инженер проекта Брук Л.И.Брук

Гл.инж.инд.	Журавов		
Н.контр.	Пославская		
Нач.отд.	Монов		
Гл.спец.	Гитман		
ГИП	Брук		
Ст.инж.	Володин		

1298/1-1 | 2

3.501.2-143.1-1-КМ

Пролетные строения железнодорожных мостов с ездой поверху пролетами 33,6; 45; 55м металлические коробчатого сечения

Пролетное строение L_p=33,6м

Стадия	Лист	Листов
Р	1	

Общие данные (начало)

ГИПРОТРАНСМОСТ

Копировал Буйнова

Формат А3

Инв.№ подл. 000711 | Подпись и дата | Взам. инв.№

Ведомость спецификаций

Лист	Наименование	Примечание
	Спецификация к схемам расположения	
19	элементов главной балки	
	Спецификация к схемам расположения	
21	элементов консольной части	
	Спецификация к схеме расположения	
24	элементов смотрового хода	
	Спецификация к схемам расположения	
27	элементов мостового полотна	
	Спецификация к схемам расположения	
32	элементов верхнего строения пути	
	Спецификация к схемам расположения	
34	элементов перекрытия зазоров	
	Спецификация к схемам расположения	
35	элементов перекрытия тротуаров	
	Спецификация к схеме расположения	
36	консолей желобов для кабелей связи	
	Спецификация к схеме расположения	
38	антисейсмических устройств	
	Спецификация к схеме расположения	
39	элементов монтажного стыка	

Ведомость ссылочных и прилагаемых документов

Обозначение	Наименование	Примечание
	Ссылочные документы	
3.501-113	Желоба для прокладки кабелей	
	на железнодорожных мостах	
3.501.1-129	Опорные части железобетонных	
	пролетных строений длиной от	
	40 до 34,2м для железнодорож-	
	ных мостов	
3.501-35	Литые опорные части под	
	металлические пролетные	
	строения железнодорожных	
	мостов	
ТУ 35-1757-87	Технические условия	
	Прилагаемые документы	
3.501.2-143.0-1	Пролетное строение Lр=33,6 м	
	Материалы для проектирования	
3.501.2-143.2-1	Пролетное строение Lр=33,6 м	
	Элементы конструкции	
	Чертежи КМ	

1298/1-1 | 3

Гл.инж.ин-та	Журавов	
Н.контр.	Пославская	
Нач.отд.	Монов	
Гл.спец.	Гитман	
ГИП	Брук	
Ст.инж.	Володин	

3.501.2-143.1-1-КМ

Пролетные строения железнодорожных мостов с ездой поверху пролетами 33,6; 45; 55 м металлические коробчатого сечения

Пролетное строение Lр=33,6 м	Стадия	Лист	Листов
	Р	2	

Общие данные (продолжение)

Гипротрансмост

Инв.№ подл. 000711 | Подпись и дата | Взам. инв.№

Копировал Левых

Формат А3

Общие указания.

1. Рабочие чертежи на пролетные строения железнодорожных мостов металлические балочные коробчатого сечения с ездой поверху разработаны на основании технических решений, утвержденных заключением МПС за № 15/56/153 от 3 апреля 1985 г.

2. Нормативные нагрузки:
временная подвижная нагрузка С14;
нагрузка на тротуары - 1000 кгс/м²;
ветровая нагрузка - 180 кгс/м²

постоянная нормативная нагрузка принята в расчете 7,6 тс/м пролетного строения.

3. При обозначении документов кроме порядкового номера исполнений дан дополнительный номер исполнения по материалам в зависимости от расчетной минимальной температуры наружного воздуха согласно таблице.

Расчетная минимальная температура воздуха	Характеристика исполнения	Дополнительный номер исполнения
до минус 40°С включительно	обычное	01
ниже минус 40°С до минус 50°С включительно	северное А	02
ниже минус 50°С	северное Б	03

Техническая спецификация металла по видам профиля с дополнительными номерами исполнения элементов пролетного строения дана в настоящем выпуске.

4. Техническая характеристика, описание и подбор составных частей пролетного строения марки элементов пролетного строения даны в вып. 0-1.

5. Мероприятия по антикоррозионной защите металлоконструкций даны в вып. 0-1 и ТУ35-1757-87.

6. Указания по монтажу даны в вып. 0-1.

7. Техническое описание конструкции пролетного строения, сборочные чертежи и детали даны в вып. 2-1.

8. В рабочих чертежах использовано изобретение по авторскому свидетельству СССР № 1077971.

Условные обозначения высокопрочных болтов.

- заводской болт М22 в отверстие ф25 мм
- заводской болт М22 в отверстие ф 28 мм
- монтажный болт М22 в отверстие ф25 мм
- монтажный болт М22 в отверстие ф28 мм
- винт впотай М22 в отверстие ф23 мм
- анкерный болт М24 в отверстие ф26 мм

Гл. инж. инд.	Журавов		1298/1-1	4
Н. контр.	Пославская		3.501.2-143.1-1-КМ
Нач. отд.	Монов		Пролетные строения железнодорожных мостов с ездой поверху пролетами 33.6; 45; 55 м металлические коробчатого сечения
Гл. спец.	Гитман		Пролетное строение L_p=33,6 м	Стадия: Р	Лист: 3	Листов:
ГИП	Брук		Общие данные (продолжение)	Гипротрансмост
Ст. инж.	Володин		

Инв. № подл. | Подпись и дата | Взам. инв. №

Копировал: Буйнова Формат А3

Техническая спецификация металла для исполнений с дополнительным номером 01

Вид профиля и ГОСТ, ТУ	Марка металла и ГОСТ	Обозначение и размер профиля, мм	№ п.п.	Код: Марки металла	Код: Вида профиля	Код: Размера профиля	Количество, шт.	Длина, мм	Масса металла балки главной по маркам, т: БГ33-49	БГ33-42	БГ33-45	Масса потребности в металле по кварталам (заполняется изготовителем): I	II	III	IV	Заполняется ВЦ
1	2	3	4	5	6	7	8	9	10	11	12	13	14	15	16	17
Сталь толстолистовая ГОСТ 19903-74*	(09Г2С+12Х18Н10Т)-кл.1 ГОСТ 10885-85	12	1						11,4	9,2	10,3					
	15ХСНД ГОСТ 6713-75*	8	2						0,1	0,1	0,1					
		10	3						9,0	9,6	9,3					
		12	4						34,1	34,0	34,1					
	15ХСНД-2 ГОСТ 6713-75*	16	5						2,9	2,9	2,9					
		20	6						8,6	8,6	8,6					
		25	7						0,3	0,3	0,3					
		32	8						0,4	0,4	0,4					
	Итого:		9						55,4	55,4	55,7					
	16Д ГОСТ 6713-75*	10	10						0,2	0,2	0,2					
		12	11						0,1	0,1	0,1					
	Итого:		12						0,3	0,3	0,3					
Всего профиля:			13		71110				67,1	65,4	66,3					
Сталь угловая равнополочная ГОСТ 8509-72*	15ХСНД ГОСТ 6713-75*	80×80×8	14						0,5	0,5	0,5					
	16Д ГОСТ 6713-75*	80×80×8	15						0,4	0,4	0,4					
Всего профиля:			16		21113				0,9	0,9	0,9					

Взам. инв.№ | Подпись и дата | Инв.№ подл. 00071

Гл. инж. ин-та	Журавов	
Н. контр.	Пославская	
Нач. отд.	Монов	
Гл. спец.	Гитман	
ГИП	Брук	
Ст. инж.	Володин	
Инж.	Маркулина	

1298/1-1 | 5

3.501.2-143.1-1-КМ

Пролетные строения железнодорожных мостов с ездой поверху пролетами 33,6; 45; 55 м металлические коробчатого сечения

Пролетное строение L_p=33,6 м

Стадия	Лист	Листов
Р	4	

Общие данные (продолжение)

Гипротрансмост

Копировал Левых

Формат А3

Продолжение

Вид профиля и ГОСТ, ТУ	Марка металла и ГОСТ	Обозначение и размер профиля, мм	№ п.п.	Код марки металла	Код вида профиля	Код размера профиля	Количество, шт.	Длина, мм.	Масса металла балки главной по маркам, т: БГ 33-49	БГ 33-42	БГ 33-45	Масса потребности в металле по кварталам (заполняется изготовителем): I	II	III	IV	Заполняется ВЦ
1	2	3	4	5	6	7	8	9	10	11	12	13	14	15	16	17
Сталь угловая неравнополочная ГОСТ 8510-72*	15ХСНД ГОСТ 6713-75*	160 × 100 × 10	17						1,3	1,3	1,3					
Всего профиля:			18		22004				1,3	1,3	1,3					
Швеллер ГОСТ 8240-72*	16Д ГОСТ 6713-75*	16-17	19						0,02	0,02	0,02					
Всего профиля:			20		26506				0,02	0,02	0,02					
Всего масса металла:			21						69,3	67,6	68,5					
Всего масса металла с учетом коэфф. отхода 1.037			22						71,9	70,1	71,0					
В том числе по маркам	(09Г2С+12Х18Н10Т)-кл 1 ГОСТ 10885-85		23						11,8	9,5	10,7					
	15ХСНД ГОСТ 6713-75*		24						59,3	59,8	59,6					
	16Д ГОСТ 6713-75*		25						0,7	0,7	0,7					
Масса поставки элементов по кварталам, т (заполняется заказчиком)	I															
	II															
	III															
	IV															

Взам. инв. №

Подпись и дата

Инв. № подл. 000711

1298/1-1 | 6

Гл. инж. ин-та	Журавов	
Н. контр.	Пославская	
Нач. отд.	Манов	
Гл. спец.	Гитман	
ГИП	Брук	
Ст. инж.	Володин	
Инж.	Маркулина	

3.501.2-143.1-1-КМ

Пролетные строения железнодорожных мостов с ездой поверху пролетами 33,6; 45; 55 м металлические коробчатого сечения

Пролетное строение L_p=33,6 м	Стадия	Лист	Листов
	Р	5	

Общие данные (продолжение)

Гипротрансмост

Копировал: левых

Формат А3

Продолжение

Вид профиля и ГОСТ, ТУ	Марка металла и ГОСТ	Обозначение и размер профиля, мм	№ п.п.	Код марки металла	Код вида профиля	Код размера профиля	Количество, шт.	Длина, мм	Масса металла полотна мостового, т: МПЗЗ-5.3 МПЗЗ-5.3С МПЗЗ-5.3К МПЗЗ-5.3КС	МПЗЗ-6.3 МПЗЗ-6.3С	МПЗЗ-5.5 МПЗЗ-6.5	МПЗЗ-6.6	МПЗЗ-7.3К МПЗЗ-7.3КС	Охранные приспособления на I путь	Охранные приспособления на II пути	Масса потребности в металле по кварталам (заполняется изготовителем) I	II	III	IV	Заполняется ВЦ
1	2	3	4	5	6	7	8	9	10	11	12	13	14	15	16	17	18	19	20	21
Сталь толстолистовая ГОСТ 19903-74*	(09Г2С+12Н18Х10Т)-кл1 ГОСТ 10885-85	12	25						2,0	2,0	2,6	2,9	2,0							
	16Д ГОСТ 6713-75*	10	26						0,7	0,8	0,9	0,9	0,9							
		12	27						0,1	0,1	0,1	0,1	0,1							
	Итого:		28						0,8	0,9	1,0	1,0	1,0							
Всего профиля:			29		71110				2,8	2,9	3,6	3,9	3,0							
Сталь угловая равнополочная ГОСТ 8509-72*	16Д ГОСТ 6713-75*	160 × 160 × 16	30											2,8	5,6					
		80 × 80 × 8	31						0,6	0,6	0,6	0,6	0,6							
Всего профиля:			32		21113				0,6	0,6	0,6	0,6	0,6	2,8	5,6					
Сталь угловая неравнополочная ГОСТ 8510-72*	16Д ГОСТ 6713-75*	125 × 80 × 10	33						0,1	0,1	0,1	0,1	0,1							
Всего профиля:			34		22004				0,1	0,1	0,1	0,1	0,1							
Швеллер ГОСТ 8240-72*	16Д ГОСТ 6713-75*	16-П	35						1,0	1,0	1,0	1,0	1,0							
Всего профиля:			36		26506				1,0	1,0	1,0	1,0	1,0							
Листы стальные с ромбическим рифлением ГОСТ 8568-77	ВСт.3 ГОСТ 380-71	4	37						0,6	0,7	0,8	0,8	0,8							
Всего профиля:			38		71315				0,6	0,7	0,8	0,8	0,8							

Взам. инв.№ | Подпись и дата | Инв.№ подл. 00071

Гл.инж.ин-та	Журавов	
Н. контр.	Пославская	
Нач.отд.	Манов	
Гл.спец.	Гитман	
ГИП	Брук	
Ст. инж.	Володин	
Инж.	Маркулина	

3.501.2-143.1-1-КМ

Пролетные строения железнодорожных мостов с ездой поверху пролетами 33,6; 45; 55 м металлические коробчатого сечения

Пролетное строение L_p=33,6 м

Стадия	Лист	Листов
Р	6	

Общие данные (продолжение)

Гипротрансмост

1298/1-1 | 7

Копировал: Левых

Формат А3

Продолжение

Вид профиля и ГОСТ, ТУ	Марка металла и ГОСТ	Обозначение и размер профиля, мм	№ п.п.	Код марки металла	Код вида профиля	Код размера профиля	Количество, шт.	Длина, мм	Масса металла полотна мостового, т: МП33-5.3 МП33-5.3С МП33-5.3К МП33-5.3КС	МП33-6.3 МП33-6.3С	МП33-5.5 МП33-6.5	МП33-6.6	МП33-7.3К МП33-7.3КС	Охранные приспособления на I путь	Охранные приспособления на II пути	Масса потребности в металле по кварталам (заполняется изготовителем): I	II	III	IV	Заполняется ВЦ
1	2	3	4	5	6	7	8	9	10	11	12	13	14	15	16	17	18	19	20	21
Арматура ГОСТ 5781-82*	ВСт.3сп2 ГОСТ 380-71*	А-I-20	39						0,2	0,2	0,2	0,2	0,2							
Всего профиля:			40		093011				0,2	0,2	0,2	0,2	0,2							
Всего масса металла:			41						5,3	5,5	6,3	6,6	5,6	2,8	5,6					
Всего масса металла с учетом коэфф. отхода 1,037			42						5,5	5,7	6,5	6,8	5,8	2,8	5,6					
В том числе по маркам	(09Г2С+12Х18Н10Т)-кл.1 ГОСТ 10885-85		43						2,1	2,1	2,7	3,0	2,0							
	16Д ГОСТ 6713-75*		44						2,6	2,7	2,8	2,8	2,8							
	ВСт3 ГОСТ 380-71*		45						0,6	0,7	0,8	0,8	0,8							
	ВСт.3сп2 ГОСТ 380-71*		46						0,2	0,2	0,2	0,2	0,2							
Масса поставки элементов по кварталам, т (заполняется заказчиком)	I																			
	II																			
	III																			
	IV																			

Гл. инж. ин-та	Журавов		
Н. контр.	Пославская		
Нач. отд.	Монов		
Гл. спец.	Гитман		
ГИП	Брук		
Ст. инж.	Володин		
Инж.	Маркулина		

1298/1-1 | 8

3.501.2-143.1-1-КМ

Пролетные строения железнодорожных мостов с ездой поверху пролетами 33,6; 45; 55 м металлические коробчатого сечения

Пролетное строение L_p=33,6 м

Стадия	Лист	Листов
Р	7	

Общие данные (продолжение)

Гипротрансмост

Инв. № подл. 000711 | Подпись и дата | Взам. инв. №

Копировал Левых

Формат А3

Продолжение

Вид профиля и ГОСТ, ТУ	Марка металла и ГОСТ	Обозначение и размер профиля, мм	№ п.п	Код: Марки металла	Код: Вида профиля	Код: Размера профиля	Количество, шт.	Длина, мм	Масса металла элементов перекрытия зазоров по маркам: П49.3 П42.3 П42.5	П49.3-3 П42.5-3	П493-23 П45.5-23	П92.3 П85.3	П92.5 П85.5	ПП	Масса потребности в металле по кварталам (заполняется изготовителем): I	II	III	IV	Заполняется ВЦ
1	2	3	4	5	6	7	8	9	10	11	12	13	14	15	16	17	18	19	20
Сталь толстолистовая ГОСТ 19903-74*	(09Г2С+12Х18Н10Т)-кл.1 ГОСТ 10885-85	12	46						0,2	0,23	0,25	0,3	0,27	0,98					
	15ХСНД ГОСТ 6713-75*	10	47							0,03	0,05								
		12	48							0,1	0,2								
		20	49							0,2	0,5								
	Итого:		50							0,33	0,75								
Всего профиля:			51		71110				0,2	0,56	1,0	0,3	0,27	0,98					
Всего масса металла:			52						0,2	0,56	1,0	0,3	0,27	0,98					

Гл. инж. ин-та	Журавов	
Н. контр.	Лославская	
Нач. отд.	Монов	
Гл. спец.	Гитман	
ГИП	Брук	
Ст. инж.	Володин	
Инж.	Маркулина	

1298/1-1 | 9

3.501.2-143.1-1-КМ

Пролетные строения железнодорожных мостов с ездой поверху пролетами 33,6; 45; 55 м металлические коробчатого сечения

Пролетное строение Lр=33,6 м	Стадия	Лист	Листов
	Р	8	

Общие данные (продолжение)

Гипротрансмост

Инв. № подл. 00241 | Подпись и дата | Взам. инв. №

Копировал Левых

Формат А3

Техническая спецификация металла для исполнений с дополнительным номером 02

Вид профиля и ГОСТ; ТУ	Марка металла и ГОСТ	Обозначение и размер профиля, мм	№ п.п.	Код марки металла	Код вида профиля	Код размера профиля	Количество, шт.	Длина, мм	Масса металла балки главной по маркам, т БГ33-49	БГ33-42	БГ33-45	Масса потребности в металле по кварталам (заполняется изготовителем) I	II	III	IV	Заполняется ВЦ
1	2	3	4	5	6	7	8	9	10	11	12	13	14	15	16	17
Сталь толстолистовая ГОСТ 19903-74*	(09Г2С+12Х18Н10Т)кл 1 ГОСТ 10885-85	12	1						11,4	9,2	10,3					
	15ХСНД-2 ГОСТ 6713-75*	8	2						0,1	0,1	0,1					
		10	3						0,2	0,2	0,2					
		12	4						0,1	0,1	0,1					
	Итого:		5						0,4	0,4	0,4					
	15ХСНД-2 ГОСТ 6713-75*	10	6						9	9,6	9,3					
		12	7						34,1	34,0	34,1					
		16	8						2,9	2,9	2,9					
		20	9						8,6	8,6	8,6					
		25	10						0,3	0,3	0,3					
		32	11						0,4	0,4	0,4					
	Итого:		12						55,4	55,4	55,7					
Всего профиля:			13		71110				67,1	65,4	66,3					
Сталь угловая равнополочная ГОСТ 8509-72*	15ХСНД ГОСТ 6713-75*	80×80×8	14						0,5	0,5	0,5					
		80×80×8	15						0,4	0,4	0,4					
Всего профиля:			16		21113				0,9	0,9	0,9					

Взам. инв. № | Подпись и дата | Инв. № подл. 000711

Главн. ин-ж.	Журавов	
Н. контр.	Пословская	
Нач. отд.	Монов	
Гл. спец.	Гитман	
ГИП	Брук	
Ст. инж.	Володин	
Инж.	Маркулина	

1298/1-1 | 10

3.501.2-143.1-1-КМ

Пролетное строение железнодорожных мостов с ездой поверху пролетами 33,6; 45; 55 м металлические коробчатого сечения

Пролетное строение L_p=33,6 м	Стадия	Лист	Листов
	Р	9	

Общие данные (продолжение)

Гипротрансмост

Копировал Левых

Формат А3

Продолжение

Вид профиля и ГОСТ, ТУ	Марка металла и ГОСТ	Обозначение и размер профиля, мм	№ п.п.	Код марки металла	Код вида профиля	Код размера профиля	Количество, шт.	Длина, мм	Масса металла балки главной по маркам, т: БГ33-49	БГ-33-42	БГ33-45	Масса потребности в металле по кварталам (заполняется изготовителем): I	II	III	IV	Заполняется ВЦ
1	2	3	4	5	6	7	8	9	10	11	12	13	14	15	16	17
Сталь угловая неравнополочная ГОСТ8510-72	15ХСНД ГОСТ 6713-75*	160×100×10	17						1,3	1,3	1,3					
Всего профиля:			18		22004				1,3	1,3	1,3					
Швеллер ГОСТ 8240-72*	15ХСНД ГОСТ 6713-75*	16-П	19						0,02	0,02	0,02					
Всего профиля:			20		26506				0,02	0,02	0,02					
Всего масса металла			21						69,3	67,6	68,5					
Всего масса металла с учетом коэфф. отхода 1,037			22						71,9	70,1	71,0					
В том числе по маркам	(09Г2С+12Х18Н10Т)-кл.1 ГОСТ 10885-85		23						11,8	9,5	10,7					
	15ХСНД ГОСТ 6713-75*		24						0,9	0,9	0,9					
	15ХСНД-2 ГОСТ 6713-75*		25						59,1	59,6	59,4					
Масса поставки элементов по кварталам, т (заполняется заказчиком)	I															
	II															
	III															
	IV															

Инв.№ подл. 00071 | Подпись и дата | Взам. инв.№

1298/1-1 | 11

Гл. инж. ин-та	Журавов	
Н. контр.	Пославская	
Нач. отд.	Монов	
Гл. спец.	Гитман	
ГИП	Брук	
Ст. инж.	Володин	
Инж.	Маркулина	

3.501.2-143.1-1-КМ

Пролетные строения железнодорожных мостов с ездой поверху пролетами 33,6; 45; 55м металлические коробчатого сечения

Пролетное строение L_p=33,6м	Стадия	Лист	Листов
	Р	10	

Общие данные (продолжение)

Гипротрансмост

Копировал Левых

Формат А3

Продолжение

Вид профиля и ГОСТ, ТУ	Марка металла и ГОСТ	Обозначение и размер профиля, мм	№ п.п.	Код марки металла	Код вида профиля	Код размера профиля	Количество, шт.	Длина, мм	Масса металла полотна мостового, т: МП33-5.3 МП33-5.3С МП33-5.3К МП33-5.3КС	МП33-6.3 МП33-6.3С	МП33-5.5 МП33-5.5С МП33-6.5 МП33-6.5С	МП33-6.6 МП33-6.6С	МП33-7.3К МП33-7.3КС	Охранные приспособления: на I путь	на II пути	Масса потребности в металле по кварталам (заполняется изготовителем): I	II	III	IV	Заполняется ВЦ
1	2	3	4	5	6	7	8	9	10	11	12	13	14	15	16	17	18	19	20	21
Сталь толстолистовая ГОСТ 19903-74	(09Г2С+12Х18Н10Т)кл1 ГОСТ 10885-85		25						2,0	2,0	2,6	2,9	2,0							
	15ХСНД ГОСТ 6713-75*	10	26						0,7	0,8	0,9	0,9	0,9							
		12	27						0,1	0,1	0,1	0,1	0,1							
Всего профиля:			28		71110				2,8	2,9	3,6	3,9	3,0							
Сталь угловая равнополочная ГОСТ 8509-72*	15ХСНД ГОСТ 6713-75*	160×160×16	29											2,8	5,6					
		80×80×8	30						0,6	0,6	0,6	0,6	0,6							
Всего профиля:			31		21113				0,6	0,6	0,6	0,6	0,6	2,8	5,6					
Сталь угловая неравнополочная ГОСТ 8510-72*	15ХСНД ГОСТ 6713-75*	125×80×10	32						0,1	0,1	0,1	0,1	0,1							
Всего профиля:			33		22004				0,1	0,1	0,1	0,1	0,1							
Швеллер ГОСТ 8240-72*	15ХСНД ГОСТ 6713-75*	16	34						1,0	1,0	1,0	1,0	1,0							
Всего профиля:			35		26506				1,0	1,0	1,0	1,0	1,0							
Листы стальные с ромбическим рифлением ГОСТ 8568-77*	ВСт.3 ГОСТ 380-71*	4	36						0,6	0,7	0,8	0,8	0,8							
Всего профиля:			37		71315				0,6	0,7	0,8	0,8	0,8							

Инв.№ подл. 000 711 | Подпись и дата | Взам. инв. №

1298/1-1 | 12

Гл.инж.ин-та	Журавов	
Н. контр.	Пославская	
Нач.отд.	Манов	
Гл.спец.	Гитман	
ГИП	Брук	
Ст.инж.	Володин	
Инж.	Маркулина	

3.501.2-143.1-1-КМ

Пролетные строения железнодорожных мостов с ездой поверху пролетами 33,6; 45; 55 м металлические коробчатого сечения

Пролетное строение Lр=33,6 м	Стадия	Лист	Листов
	Р	11	

Общие данные (продолжение)

Гипротрансмост

Копировал Левых

Формат А3

Продолжение

Вид профиля и ГОСТ, ТУ	Марка металла и ГОСТ	Обозначение и размер профиля, мм	№ п.п.	Код: марки металла	Код: вида профиля	Код: размера профиля	Количество, шт.	Длина, мм	Масса металла полотна мостового, т: МПЗЗ-5.3 МПЗЗ-5.3С МПЗЗ-5.3К МПЗЗ-5.3КС	МПЗЗ-6.3 МПЗЗ-6.3С	МПЗЗ-5.5 МПЗЗ-5.5С МПЗЗ-6.5 МПЗЗ-6.5С	МПЗЗ-6.6 МПЗЗ-6.6С	МПЗЗ-7.3К МПЗЗ-7.3КС	Охранные приспособления: на 1 путь	на 2 пути	Масса потребности в металле по кварталам (заполняется изготовителем): I	II	III	IV	Заполняется ВЦ
1	2	3	4	5	6	7	8	9	10	11	12	13	14	15	16	17	18	19	20	21
Арматура ГОСТ 5781-82*	ВСт.3сп2 ГОСТ 380-71*	А-I-20	38						0,2	0,2	0,2	0,2	0,2							
Всего профиля:			39		093011				0,2	0,2	0,2	0,2	0,2							
Всего масса металла:			40						5,3	5,5	6,3	6,6	5,6	2,8	5,6					
Всего масса металла с учетом коэфф. отхода 1,037			41						5,5	5,7	6,5	6,8	5,8	2,8	5,6					
В том числе по маркам	(09Г2С+12Х18Н10Т)-кл.1 ГОСТ 10885-85		42						2,1	2,1	2,7	3,0	2,1							
	15ХСНД ГОСТ 6713-75*		43						2,6	2,7	2,8	2,8	2,8							
	ВСт.3 ГОСТ 380-71*		44						0,6	0,7	0,8	0,8	0,8							
	ВСт.3сп.2 ГОСТ 380-71*		45						0,2	0,2	0,2	0,2	0,2							
Масса поставки элементов по кварталам, т (заполняется заказчиком)	I																			
	II																			
	III																			
	IV																			

Инв.№ подл. 000711 | Подпись и дата | Взам. инв.№

1298/1-1 | 13

Гл.инж.ин-та	Журавов	
Н.контр.	Пославская	
Нач.отд.	Монов	
Гл.спец.	Гитман	
ГИП	Брук	
Ст. инж.	Володин	
Инж.	Маркулина	

3.501.2-143.1-1-КМ

Пролетные строения железнодорожных мостов с ездой поверху пролетами 33,6; 45; 55 м металлические коробчатого сечения

Пролетное строение Lр=33,6 м	Стадия	Лист	Листов
	Р	12	

Общие данные (продолжение)

Гипротрансмост

Копировал Левых

Формат А3

Техническая спецификация металла для исполнений дополнительным номером 02

Продолжение

Вид профиля и ГОСТ, ТУ	Марка металла и ГОСТ	Обозначение и размер профиля, мм	№ п.п.	Код: Марки металла	Код: Вида профиля	Код: Размера профиля	Количество, шт.	Длина, мм	Масса металла элементов перекрытия зазоров по маркам, т: П49.3 П42.3 П42.5	П49.3-9 П42.5-9	П49.3-29 П4.55-29	П92.3 П85.5	П92.5 П85.5	ПП	Масса потребности в металле по кварталам (заполняется изготовителем): I	II	III	IV	Заполняется ВЦ
1	2	3	4	5	6	7	8	9	10	11	12	13	14	15	16	17	18	19	20
Сталь толстолистовая ГОСТ 19903-74*	(09Г2С+12Х18Н10Т)-кп1 ГОСТ 10885-85	12	45						0,2	0,23	0,25	0,3	0,27	0,98					
	15ХСНД-2 ГОСТ 6713-75*	10	46							0,03	0,05								
		12	47							0,1	0,2								
		20	48							0,2	0,5								
	Итого:		49							0,33	0,75								
Всего профиля:			50		7110				0,2	0,56	1,0	0,3	0,27	0,98					
Всего масса металла:			51						0,2	0,56	1,0	0,3	0,27	0,98					

Гл. инж инта	Журавов	
Н. контр.	Паславская	
Нач. отд.	Манов	
Гл. спец.	Гитман	
ГИП	Брук	
Ст. инж	Володин	
Инж.	Маркулина	

1298/1-1 | 14

3.501.2-143.1-1-КМ

Пролетные строения железнодорожных мостов с ездой поверху пролетами 33,6; 45; 55 м металлические коробчатого сечения

Пролетное строение L_p = 33.6 м	Стадия	Лист	Листов
	Р	13	

Общие данные (продолжение)

Инв. № подл. 000711 | Подпись и дата | Взам. инв. №

Копировал Хакимова

Формат А3

Техническая спецификация металла для исполнений с дополнительным номером 03

Вид профиля и ГОСТ, ТУ	Марка металла и ГОСТ	Обозначение и размер профиля, мм	№ п.п.	Код: марки металла	Код: вида профиля	Код: размера профиля	Количество, шт.	Длина, мм	Масса металла балки главной по маркам, т: БГ33-49	БГ33-42	БГ33-45	Масса потребности в металле по кварталам (заполняется изготовителем): I	II	III	IV	Заполняется ВЦ
1	2	3	4	5	6	7	8	9	10	11	12	13	14	15	16	17
Сталь толстолистовая ГОСТ 19903-74*	(09Г2С+12Х18Н10Т)-кл1 ГОСТ 10885-85	12	1						11,4	9,2	10,3					
	10ХСНД-3 ГОСТ 6713-75*	10	2						9	9,6	9,3					
		12	3						32,4	32,0	32,0					
		16	4						2,9	2,9	2,9					
		20	5						8,6	8,6	8,6					
		25	6						0,3	0,3	0,3					
		32	7						0,4	0,4	0,4					
	Итого:		8						53,6	53,8	53,5					
	15ХСНД-2 ГОСТ 6713-75*	8	9						0,1	0,1	0,1					
		10	10						0,2	0,2	0,2					
		12	11						2,1	2,1	2,1					
	Итого:		12						2,4	2,4	2,4					
Всего профиля:			13		71110				67,1	65,4	66,3					
Сталь угловая равнополочная ГОСТ 8509-72*	10ХСНД ГОСТ 6713-75*	80×80×8	14						0,4	0,4	0,4					
	15ХСНД ГОСТ 6713-75*	80×80×8	15						0,5	0,5	0,5					
Всего профиля:			16		21113				0,9	0,9	0,9					

Взам.инв.№ | Подпись и дата | Инв.№ подл. 000711

Гл.инж.ин-та	Журавов	
Н.контр.	Лославская	
Нач.отд.	Монов	
Гл.спец.	Гитман	
ГИП	Брук	
Ст.инж.	Володин	
Инж.	Маркулина	

3.501.2-143.1-1-КМ

Пролетные строения железнодорожных мостов с ездой поверху пролетами 33,6; 45; 55 м металлические коробчатого сечения

Пролетное строение Lр=33,6 м	Стадия	Лист	Листов
	Р	14	

Общие данные (продолжение)

Гипротрансмост

1298/1-1 | 15

Копировал Левых

Формат А3

Продолжение

Вид профиля и ГОСТ, ТУ	Марка металла и ГОСТ	Обозначение и размер профиля, мм	№ п.п.	Код: марки металла	Код: вида профиля	Код: размера профиля	Количество, шт.	Длина, мм	Масса металла балки главной по маркам, т: БГ 33-49	БГ 33-42	БГ 33-45	Масса потребности в металле по кварталам (заполняется изготовителем): I	II	III	IV	Заполняется ВЦ.
1	2	3	4	5	6	7	8	9	10	11	12	13	14	15	16	17
Сталь угловая неравнополочная ГОСТ 8510-72*	15ХСНД ГОСТ 6713-75*	160 × 100 × 10	17						1,3	1,3	1,3					
Всего профиля:			18		22004				1,3	1,3	1,3					
Швеллер ГОСТ 8240-72*	15ХСНД ГОСТ 6713-75*	16-П	19						0,02	0,02	0,02					
Всего профиля:			20		26506				0,02	0,02	0,02					
Всего масса металла:			21						69,3	67,6	68,5					
Всего масса металла с учетом коэфф. отхода 1,037			22						71,9	69,8	71,0					
В том числе по маркам	(09Г2С+12Х18Н10Т)-кл.1 ГОСТ 10885-85		23						11,8	9,5	10,7					
	10ХСНД-3 ГОСТ 6713-75*		24						55,3	55,8	55,6					
	10ХСНД ГОСТ 6713-75*		25						0,4	0,4	0,4					
	15ХСНД-2 ГОСТ 6713-75*		26						1,3	1,3	1,3					
	15ХСНД ГОСТ 6713-75*		27						3,1	3,1	3,1					
Масса поставки элементов по кварталам, т (заполняется заказчиком)	I															
	II															
	III															
	IV															

Гл. инж. ин-та	Журавов	
Н. контр.	Пославская	
Нач. отд.	Монов	
Гл. спец.	Гитман	
ГИП	Брук	
Ст. инж.	Володин	
Инж.	Маркулина	

3.501.2-143.1-1-КМ

Пролетные строения железнодорожных мостов с ездой поверху пролетами 33,6; 45; 55 м металлические коробчатого сечения

Пролетное строение L_p=33,6 м	Стадия	Лист	Листов
	Р	15	

Общие данные (продолжение)

Гипротрансмост

1298/1-1 | 16

Взам. инв. № | Подпись и дата | Инв. № подл. 000741

Копировал Левых

Формат А3

Продолжение

Вид профиля и ГОСТ, ТУ	Марка металла и ГОСТ	Обозначение и размер профиля, мм	№ п.п	Код: Марки металла	Код: Вида профиля	Код: Размера профиля	Количество, шт.	Длина, мм	Масса металла элементов перекрытия зазоров по маркам: п 49.3 п 42.3 п 42.5	п 49.3-9 п 42.5-9	п 49.3-23 п 45.5-23	п 92.3 п 85.5	п 92.5 п 85.5	пп	Масса потребности в металле по кварталам. (заполняется изготовителем): I	II	III	IV	Заполняется ВЦ
1	2	3	4	5	6	7	8	9	10	11	12	13	14	15	16	17	18	19	20
Сталь толстолистовая ГОСТ 19903-74*	(09Г2С+12Х18Н10Т)-кл1 ГОСТ 10885-85	12	27						0,2	0,23	0,25	0,3	0,27	0,98					
	10ХСНД-3 ГОСТ 6713-75*	10	28							0,03	0,05								
		12	29							0,1	0,2								
		20	30							0,2	0,5								
	Итого:		31							0,33	0,75								
Всего профиля:			32		71110				0,2	0,56	1,0	0,3	0,27	0,98					
Всего масса металла:			33						0,2	0,56	1,0	0,3	0,27	0,98					

Гл.инж.ин-та	Журавов	
Н.контр.	Пославская	
Нач.отд	Монов	
Гл.спец.	Гитман	
ГИП	Брук	
Ст.инж.	Володин	
Инж.	Маркулина	

1298/1-1 | 17

3.501.2-143.1-1-КМ

Пролетные строения железнодорожных мостов с езой поверху пролетами 33.6; 45; 55м металлические коробчатого сечения

Пролетное строение L_p=33.6м

Стадия	Лист	Листов
Р	16	

Общие данные (продолжение)

Гипротрансмост

Инв.№подл. 000711 | Подпись и дата | Взам.инв.№

Копировал Хакимова Формат А3

Наименование материала и единица измерения	Код материала	Ед. изм.	Количество: Главные балки по маркам БГ33-49	БГ33-42	БГ33-45	Мостовое полотно
Болты и гайки, т	128100	168	2,1	2,0	1,9	0,1

Гл.инж.ин-та	Журавав	
Н.контр.	Пославская	
Нач.отд.	Монов	
Гл.спец.	Гитман	
ГИП	Брук	
Ст.инж.	Володин	
Инж.	Маркулина	

1298/1-1 | 18

3.501.2-143.1-1-КМ

Пролетные строения железнодорожных мостов с ездой поверху пролетами 33.6; 45; 55м металлические коробчатого сечения

Пролетное строение L_p=33.6м	Стадия	Лист	Листов
	Р	17	

Общие данные (окончание)

Гипротрансмост

Копировал Хакимова

Формат А3

Инв.N подл. 000711 | Подпись и дата | Взам.инв.N

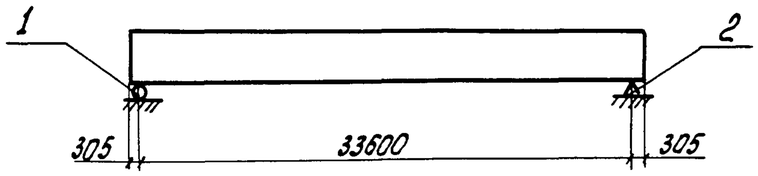

План при однопутной железной дороге

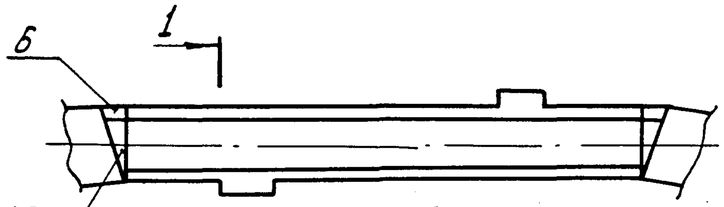

План при двухпутной железной дороге

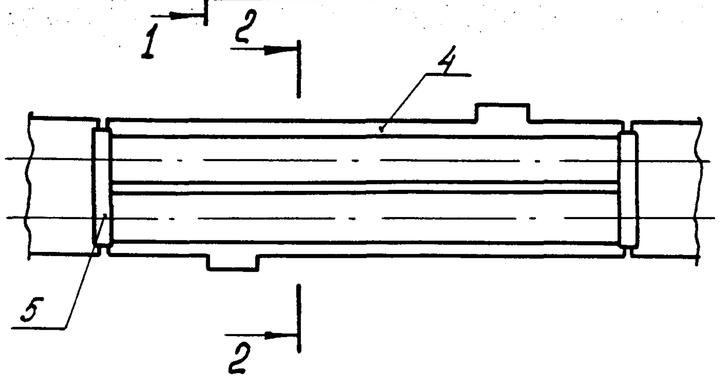

1-1
М 1:100

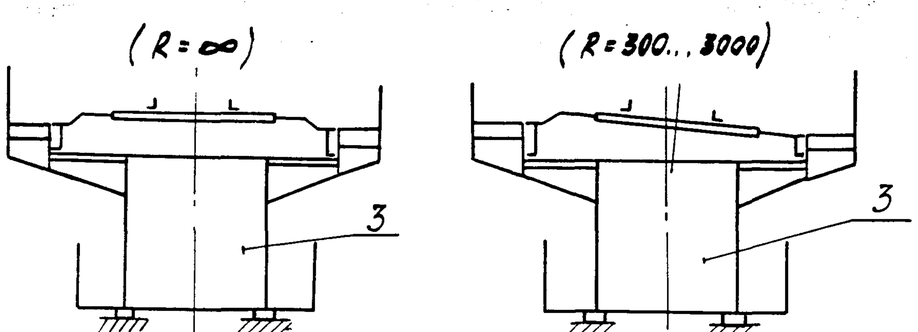

Марка, поз.	Обозначение	Наименование	Кол. под 1 группу	Кол. под 2 группы	Примечание
1	3.501.1-129; 3.501-35	Подвижная опорная часть	2	4	
2	3.501.1-129; 3.501-35	Неподвижная опорная часть	2	4	
3	3.501.2-143.2-1-100.000	Балка главная	1	2	
4	3.501.2-143.2-1-200.000	Мостовое полотно	2	2	
5	3.501.2-143.2-1-300.000	Перекрытие плит проезда	2	2	
6	3.501.2-143.2-1-340.000	Перекрытие тротуарных плит	2		

2-2
М 1:100

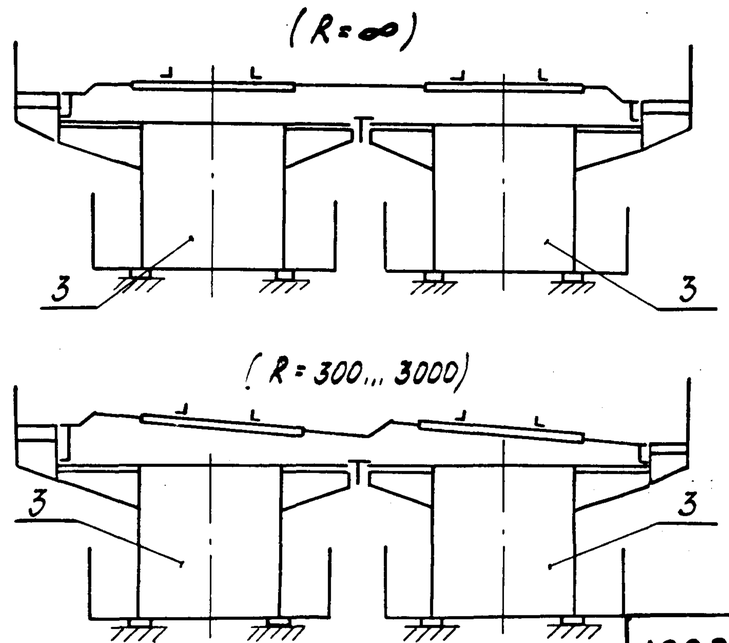

В таблице закреплено количество знаков для обозначения строительных изделий (две трехзначные группы).
Первая цифра в первой трехзначной группе показывает порядковую нумерацию функциональных частей конструкции.

Гл. инж. ин-та	Журавов		1298/1-1	19
Н. контр.	Пославская		**3.501.2-143.1-1-КМ**	
Нач. отд.	Монов		Пролетные строения железнодорожных мостов с ездой поверху пролетами 33,6; 45; 55 м металлические коробчатого сечения	
Гл. спец.	Гитман			
ГИП	Брук			
Ст. инж.	Володин		Пролетное строение L_p = 33.6 м	Стадия: Р; Лист: 18; Листов:
			Общий вид	Гипротрансмост

Взам. инв. №
Подпись и дата
Инв. № подл. 000711

Копировал Левых

Формат А3

Схема 1

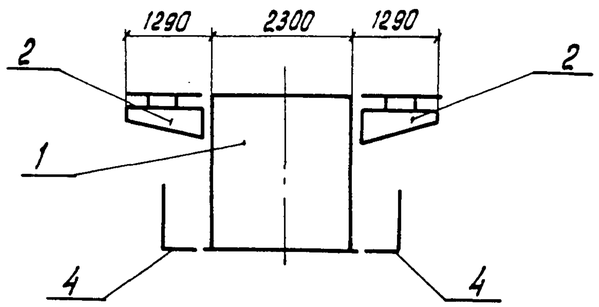

Схема 2

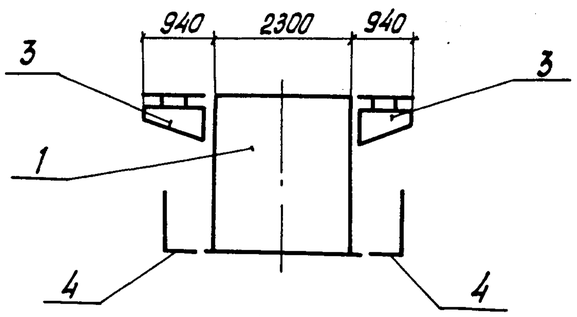

Схема 3

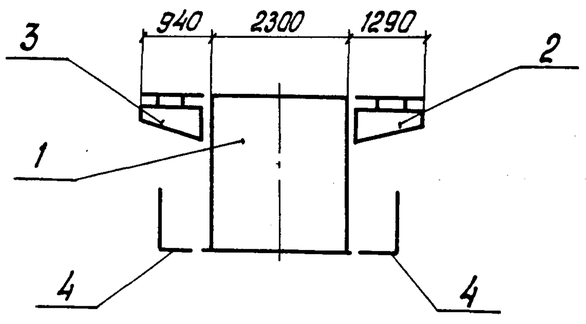

Спецификация к схемам расположения элементов балки главной

Марка, поз.	Обозначение	Наименование	Кол. по схеме 1	2	3	Масса ед, кг	Примечание
1	3.501.2-143.2-1-110.000	Балка коробчатая	1	1	1	53230	
2	3.501.2-143.2-1-120.000	Часть консольная К41	2		1	9241	
3	-01	Часть консольная К42		2	1	7638	
4	3.501.2-143.2-1-130.000	Ход смотровой	2	2	2	2775	

Марка	БГ33-49	БГ33-42	БГ33-45

XXX.XXX - обозначение изделия и его документа построено на принципе входимости документа последующей стадии разработки в документ предыдущей стадии.

Гл.инж.ин-та	Журавов		
Н.контр.	Пославская		
Нач. отд.	Монов		
Гл. спец.	Гитман		
ГИП	Брук		
Ст. инж.	Володин		
Инж.	Берглезова		

1298/1-1 | 20

3.501.2-143.1-1-КМ

Пролетные строения железнодорожных мостов с ездой поверху пролетами 33,6; 45; 55 м металлические коробчатого сечения

Пролетное строение L_p=33,6м	Стадия	Лист	Листов
	Р	19	

Схема 1...3 расположения элементов балки главной

Гипротрансмост

Инв. № подл.	Подпись и дата	Взам. инв. №
00071		

Копировал Левых

Формат А3

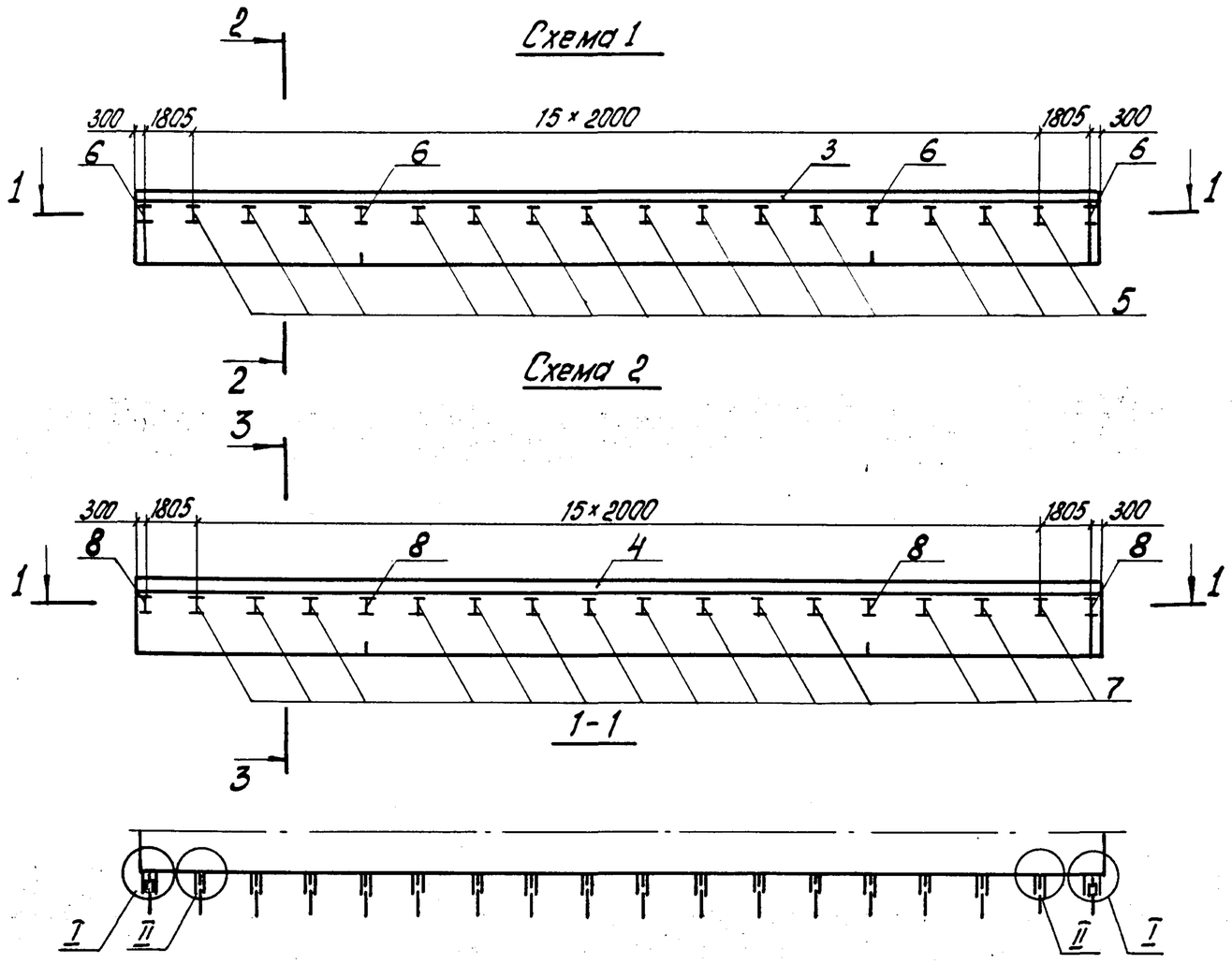

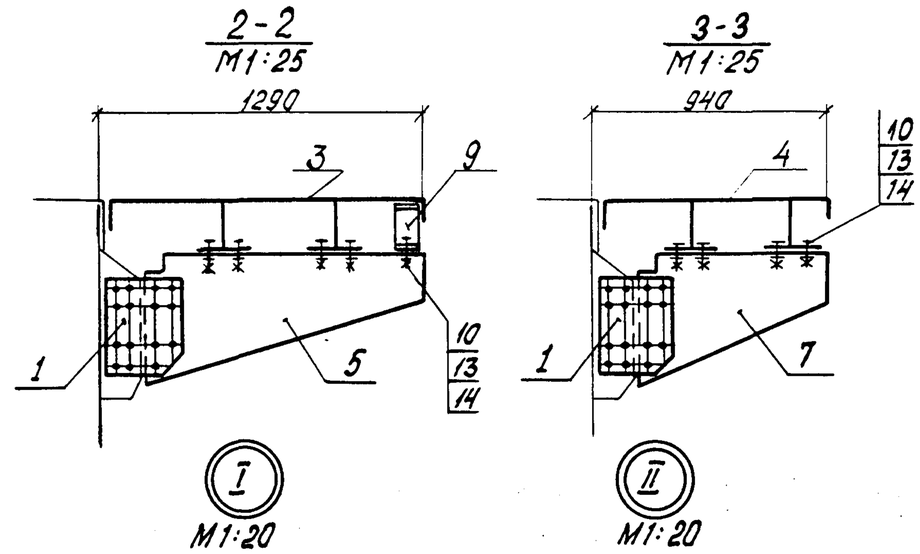

Инв. № подл.	Подпись и дата	Взам. инв. №	
000711			

Гл. инж. ин-та	Журавов		
Н. контр.	Пославская		
Нач. отд.	Монов		
Гл. спец.	Гитман		
ГИП	Брук		
Ст. инж.	Володин		
Инж.	Маркулина		

1298 / 1-1 | 21

3.501.2-143.1-1-КМ

Пролетные строения железнодорожных мостов с ездой поверху пролетами 33,6; 45; 55м металлические коробчатого сечения

	Стадия	Лист	Листов
Пролетное строение L_p=33,6м	Р	20	
Схема 1,2 расположения элементов консольной части	Гипротрансмост		

Копировал Левых

Формат А3

Спецификация к схемам расположения элементов консольной части лист 20

Марка, поз.	Обозначение	Наименование	Кол. по схеме 1	Кол. по схеме 2	Масса ед., кг	Примечание
		Накладки				
1	3.501.2-143.2-1-120.001	НК1	36	36	10,0	
2	-01	НК2	4	4	4,7	
		Плиты ортотропные консольные				
3	3.501.2-143.2-1-121.000	КОП 1	1		7398,4	
4	-01	КОП 2		1	6259,0	
		Консоли плит ортотропных				
5	3.501.2-143.2-1-122.000	К1	14		62,8	
6	-01	К2	4		62,8	
7	3.501.2-143.2-1-123.000	К3		14	42,8	
8	-01	К4		4	42,8	
9	3.501.2-143.2-1-124.000	Элемент опирания	18		4,7	
10		Болт М22-6g×65.110 ГОСТ 22353-77*	180	144	0,297	
11		Болт М22-6g×80.110 ГОСТ 22353-77*	240	240	0,341	
12		Болт М22-6g×90.110 ГОСТ 22353-77*	30	30	0,370	
13		Гайка М22-6Н.110 ГОСТ 22354-77*	450	414	0,108	
14		Шайба 22 ГОСТ 22355-77*	900	828	0,060	

Марка	К41	К42

Инв. № подл. 000711 | Подпись и дата | Взам. инв. №

Гл. инж. инж.	Журавов	
Н. контр.	Пославская	
Нач. отд.	Монов	
Гл. спец.	Гитман	
ГИП	Брук	
Ст. инж.	Валодин	
Инж.	Маркулина	

1298/1-1 | 22

3.501.2-143.1-1-КМ

Пролетные строения железнодорожных мостов с ездой поверху пролетами 33,6; 45; 55м металлические коробчатого сечения

Пролетное строение L_p=33,6м

Стадия	Лист	Листов
Р	21	

Схема 1, 2 расположения элементов консольной части

Копировал Хакимова

Формат А3

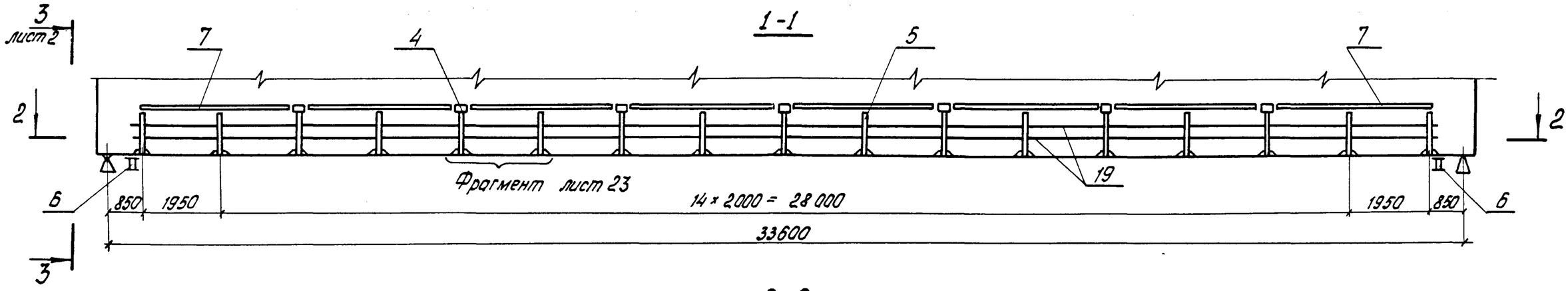

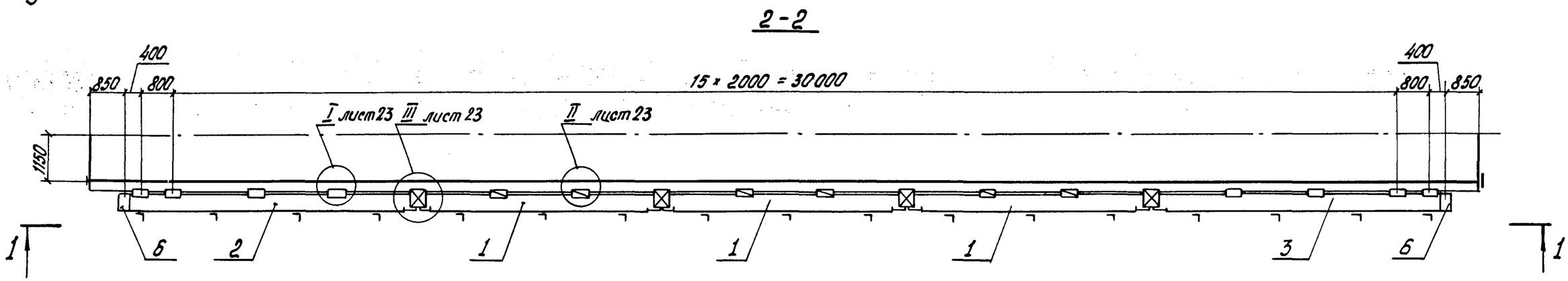

Гл. инж. ин-та	Журавов		1298/1-1	23
Н. контр.	Пославская		3.501.2-143.1-1-КМ	
Нач. отд.	Монов		Пролетные строения железнодорожных мостов с ездой поверху пролетами 33.6; 45; 55м металлические коробчатого сечения	
Гл. спец.	Гитман		Пролетное строение L_p=33.6м	Стадия: Р; Лист: 22; Листов:
ГИП	Брук		Схема расположения элементов смотрового хода	Гипротрансмост
Ст. инж.	Володин			
Инж.	Берглезова			

Копировал Левых

Формат А3

Инв. № подл. 000711 | Подпись и дата | Взам. инв. №

3-3 лист 22
М1:50

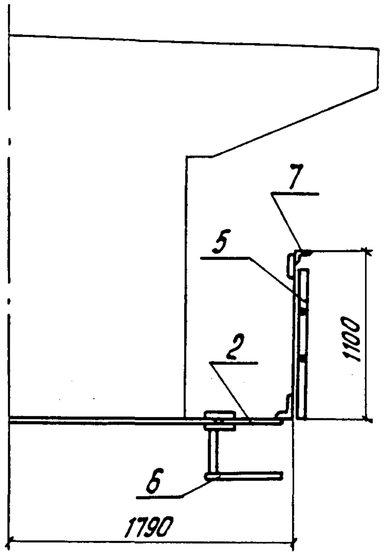

I лист 22
М1:15

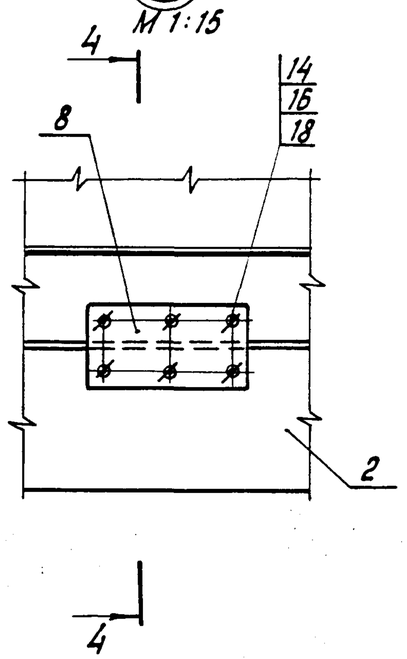

II лист 22
М1:15

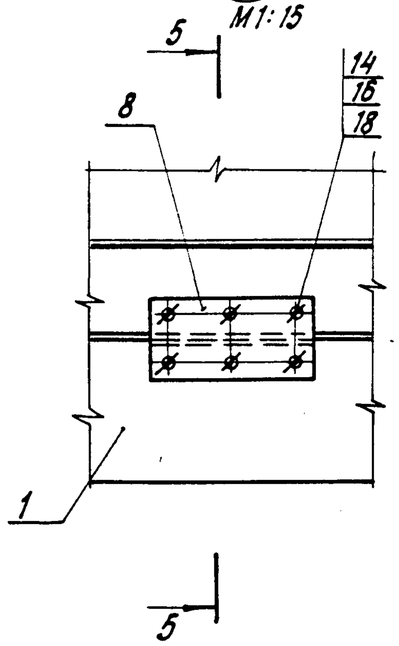

III лист 22
М1:15

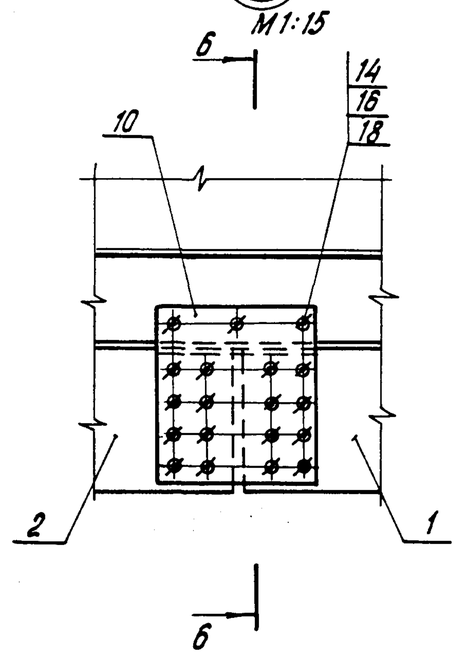

Фрагмент лист 22
М1:15

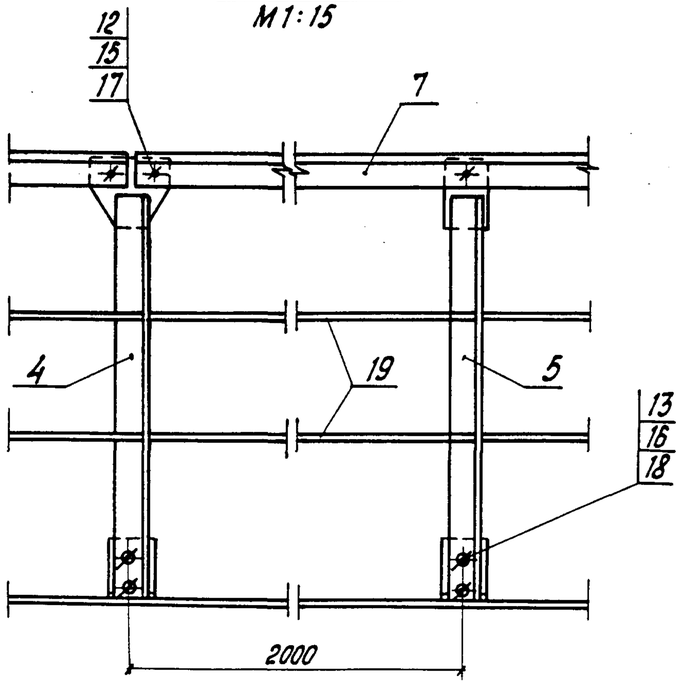

4-4 повернуто

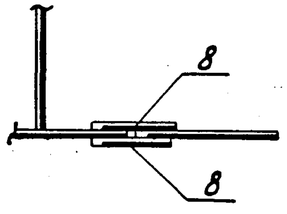

5-5 повернуто

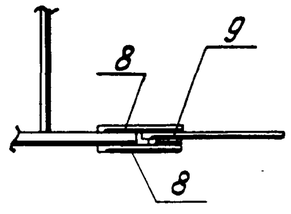

6-6 повернуто

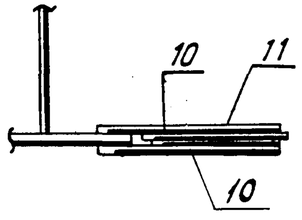

Взам. инв. №			
Подпись и дата			
Инв. № подл.	000711		

Гл.инж.ин-та	Журавов		1298/1-1		24	
Н. контр.	Пославская		3.501.2-143.1-1-КМ			
Нач. отд.	Монов		Пролетные строения железнодорожных мостов с ездой поверху пролетами 33,6; 45; 55 м металлические коробчатого сечения			
Гл.спец.	Гитман			Стадия	Лист	Листов
ГИП	Брук		Пролетное строение L_p=33,6 м	Р	23	
Ст. инж.	Володин					
Инж.	Берглезова		Схема расположения элементов смотрового хода	Гипротрансмост		

Копировал левых

Формат А3

Спецификация к схеме расположения элементов смотрового хода лист 22

Марка поз.	Обозначение	Наименование	Кол.	Масса ед., кг.	Примечание
		Плиты			
1	3.501.2-143.2-1-131.000	ПСХ1	3	233,0	
2	-01	ПСХ2т	1	274,0	
3	-02	ПСХ2н	1	274,0	
4	3.501.2-143.2-1-132.000-02	Стойка перильная СП3	7	12,0	
5	-03	Стойка перильная СП4	10	10,9	
6	3.501.2-143.2-1-133.000	Ступенька хода	2	25,0	
		смотрового			
7	3.501.2-143.2-1-233.000	Поручень	8	38,4	
		Накладки			
8	3.501.2-143.2-1-130.002	НСХ1	28	6,3	
9	-01	НСХ2	6	2,5	
10	3.501.2-143.2-1-130.003	НСХ3	8	15,8	
11	-01	НСХ4	4	12,0	
12		Болт М20-8g×60.46 ГОСТ 7798-70*	24	0,219	
13		Болт М22-6g×65.110 ГОСТ 22353-77*	34	0,297	
14		Болт М22-6g×80.110 ГОСТ 22353-77*	160	0,341	
15		Гайка М20-6Н.5 ГОСТ 5915-70*	48	0,063	
16		Гайка М22-6Н.110 ГОСТ 22354-77*	194	0,108	
17		Шайба 20.02 Ст.3 ГОСТ 11371-78	48	0,0172	
18		Шайба 22 ГОСТ 22355-77*	388	0,0593	
19		А-I-16 ГОСТ 5781-82*	64	101	п.м.

Взам. инв. №

Подпись и дата

Инв. № подл. 000711

Гл. инж. инж.	Журавов	
Н. контр.	Пославская	
Нач. отд.	Монов	
Гл. спец.	Гитман	
ГИП	Брук	
Ст. инж.	Володин	
Инж.	Маркулина	

1298/1-1 | 25

3.501.2-143.1-1-КМ

Пролетные строения железнодорожных мостов с ездой поверху пролетами 33.6; 45; 55м металлические коробчатого сечения

Пролетное строение L_p=33.6м	Стадия	Лист	Листов
	Р	24	

Схема расположения элементов смотрового хода

Гипротрансмост

Копировал: Ивинская Формат А3

Схема 1

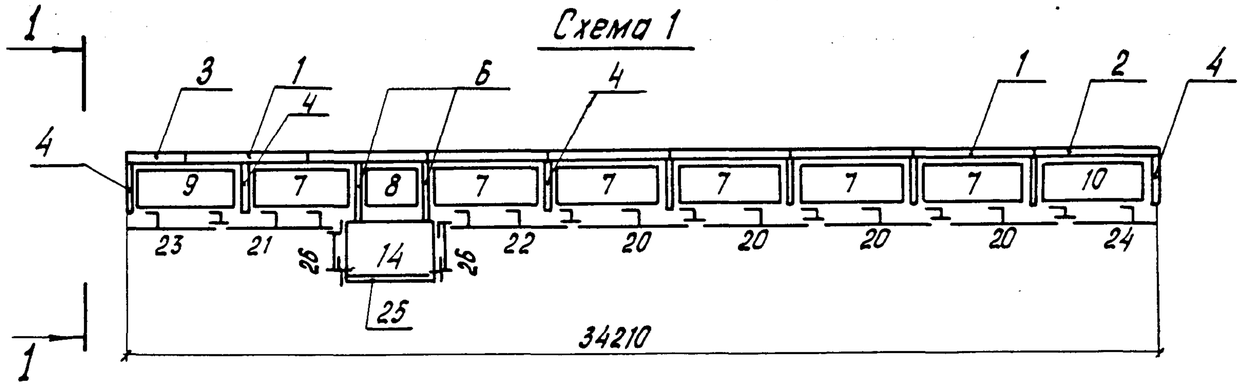

Схема 2

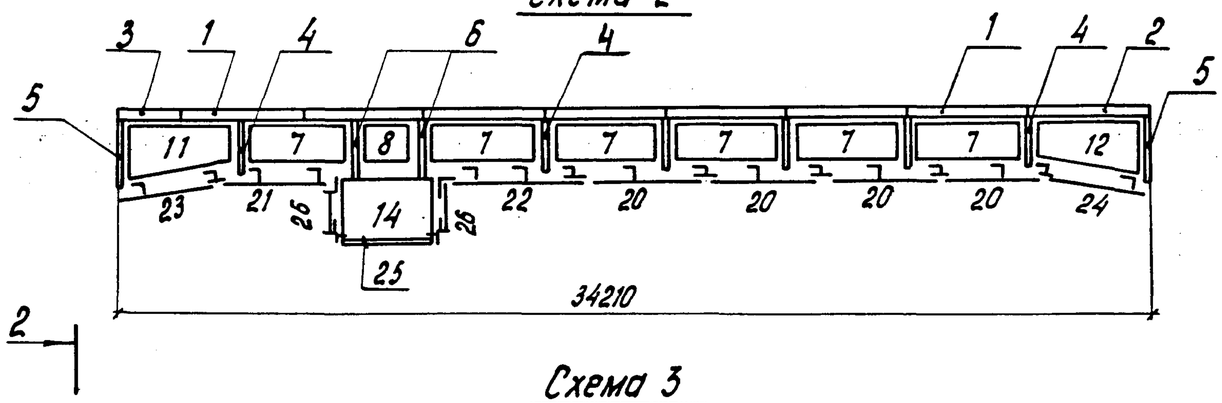

Схема 3

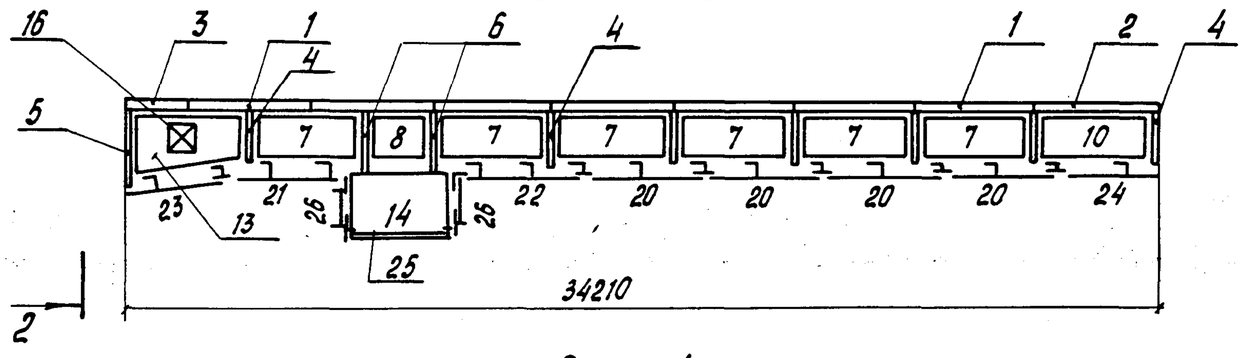

Схема 4

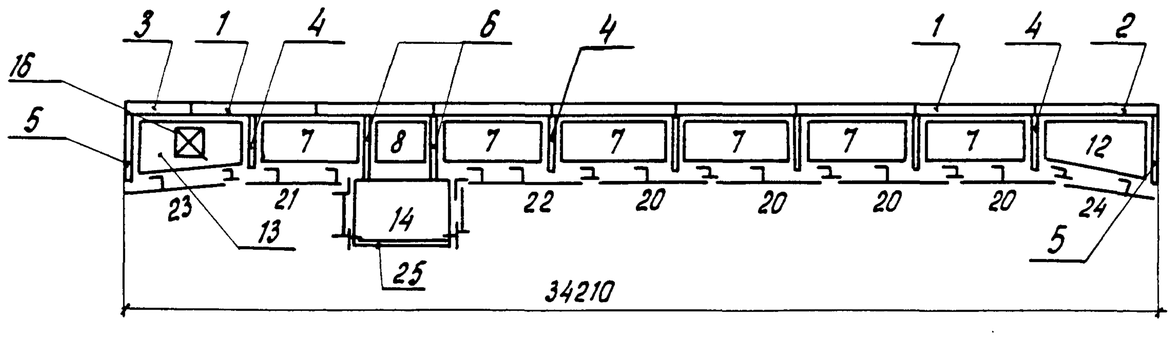

1-1
М 1:100

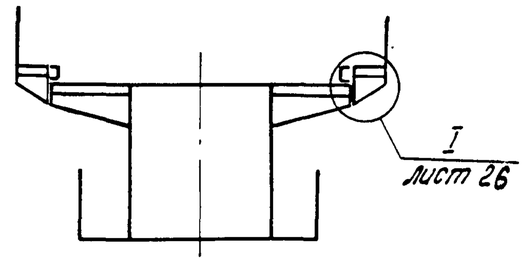

2-2
М 1:100

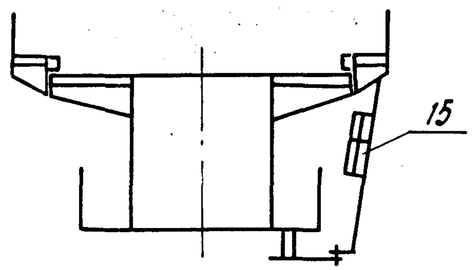

Номер схемы	Масса, кг	Марка полотна мостового
1	4840	МП33-5.3
	5500	МП33-5.5
	5030	МП33-6.3
	5690	МП33-6.5
	6000	МП33-6.6
2	4950	МП33-5.3К
	5370	МП33-7.3К
3	5060	МП33-5.3С
	5210	МП33-6.3С
4	5070	МП33-5.3КС
	5410	МП33-7.3КС

Условные обозначения:

- ⌐ — СП1 — поз. 17
- ¬ — СП2 — поз. 18
- ┼ — СП5 — поз. 19

Гл.инж.ин-та	Журавов		
Н.контр.	Пословская		
Нач.отд.	Монов		
Гл.спец.	Гитман		
ГИП	Брук		
Ст.инж.	Володин		
Инж.	Маркулина		

1298/1-1 | 26

3.501.2-143.1-1-КМ

Пролетные строения железнодорожных мостов с ездой поверху пролетами 33,6; 45; 55 м металлические коробчатого сечения

Пролетное строение Lр=33,6 м	Стадия	Лист	Листов
	Р	25	

Схема 1...4 расположения элементов мостового полотна

Гипротрансмост

Взам. инв.№ | Подпись и дата | Инв.№ подл. 000714

Копировал Левых

Формат А3

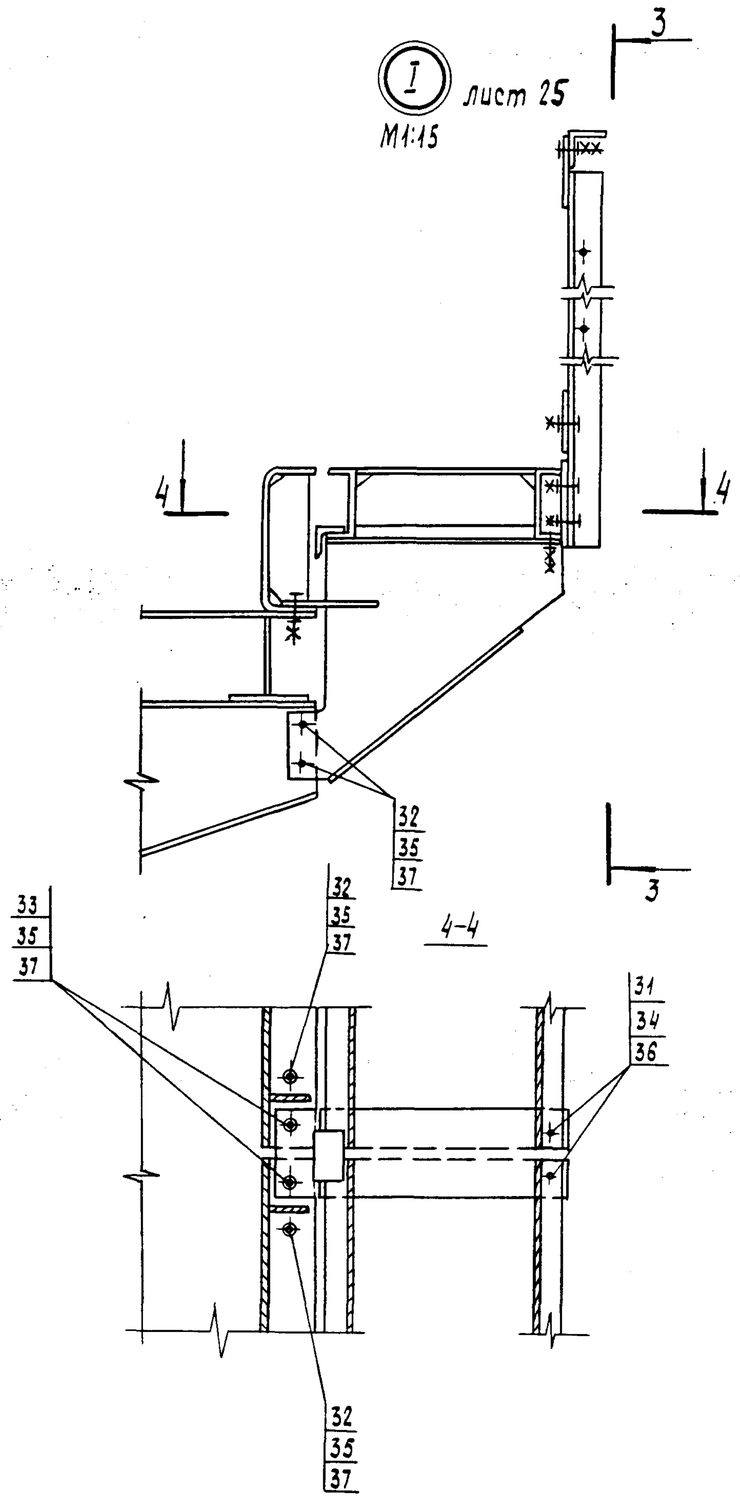

4-4

3-3
М1:15

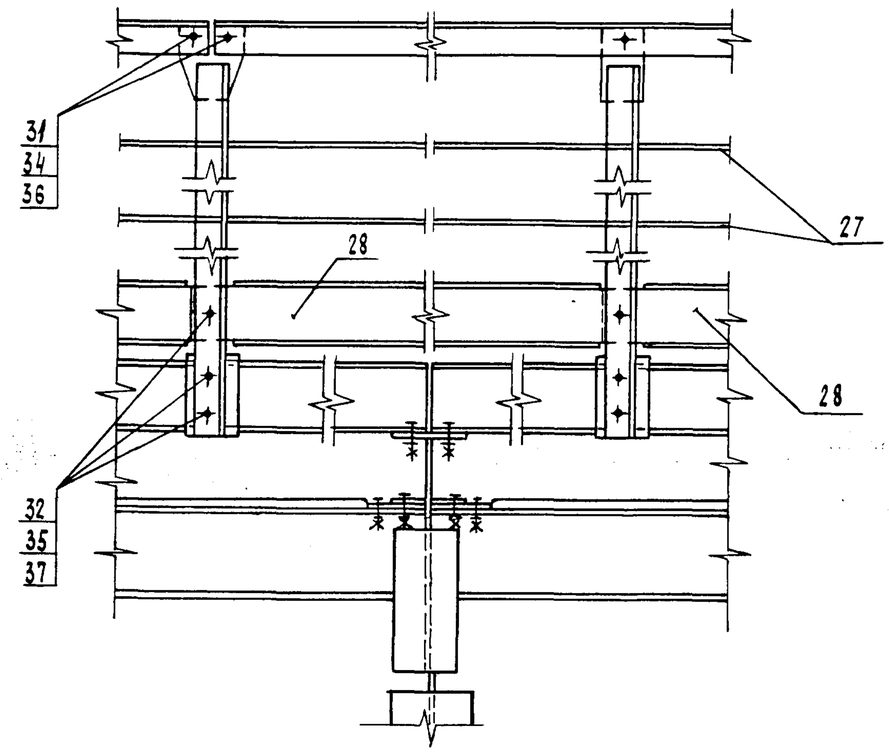

Инв. № подл. 000711	Подпись и дата	Взам. инв. №		1298/1-1		27

Гл. инж. ин-та	Журавов		3.501.2-143.1-1-КМ			
Н. контр.	Пославская					
Нач. отд.	Монов		Пролетное строение железнодорожных мостов с ездой поверху пролетами 33,6, 45; 55м металлические коробчатого сечения			
Гл. спец.	Гитман					
ГИП	Брук		Пролетное строение L_p = 33,6м	Стадия	Лист	Листов
Ст. инж.	Володин			Р	26	
Инж.	Маркулина		Схема 1...4 расположения элементов мостового полотна	Гипротрансмост		

Копировал Чесалкина Формат А3

Спецификация к схемам расположения элементов мостового полотна лист 25

Марка, поз.	Обозначение	Наименование	Кол. по схеме 1					2		3		4		Масса, ед, кг	Примечание
		Бортики													
1	3.501.2-143.2-1-201.000	Б 3.1	7		7			7	7	7	7	7	7	203,0	
	3.501.2-143.2-1-201.000-01	Б 5.1		7		7								280,0	
	3.501.2-143.2-1-201.000-02	Б 6.1					7							316,0	
2	3.501.2-143.2-1-201.000-03	Б 3.2	1		1			1	1	1	1	1	1	210,0	
	3.501.2-143.2-1-201.000-04	Б 5.2		1		1								290,0	
	-05	Б 6.2					1							329,0	
3	-06	Б 3.3	1		1			1	1	1	1	1	1	110,0	
	-07	Б 5.3		1		1								150,0	
	-08	Б 6.3					1							171,0	
		Консоли тротуарные КТ													
4	3.501.2-143.2-1-211.000	КТ 5.3.1	8					6		7		6		37,3	
	-01	КТ 6.3.1			8						7			40,3	
	-02	КТ 7.3.1							6				6	47,8	
	-03	КТ 5.5.1		8										42,6	
	-04	КТ 6.5.1				8								48,0	
	-05	КТ 6.6.1					8							51,6	

Марка	МП33-5.3	МП33-5.5	МП33-6.3	МП33-6.5	МП33-6.6	МП33-5.3К	МП33-7.3К	МП33-5.3С	МП33-6.3С	МП33-5.3КС	МП33-7.3КС

Инв. № подл. 000711 | Подпись и дата | Взам. инв. №

1298/1-1 | 28

Гл. инж. ин-та	Журавов	
Н. контр.	Поставская	
Нач. отд.	Монов	
Гл. спец.	Гитман	
ГИП	Брук	
Ст. инж.	Володин	
Инж.	Маркулина	

3.501.2-143.1-1-КМ

Пролетные строения железнодорожных мостов сездой поверху пролетами 33.6; 45; 55 м. металлические коробчатого сечения.

Пролетное строение Lр=33.6 м.	Стадия	Лист	Листов
	Р	27	

Схемы 1...4 расположения элементов мостового полотна

Гипротрансмост

Копировал Карпова Формат А3.

Продолжение

Марка, поз.	Обозначение	Наименование	Кол. по схеме 1					2		3		4		Масса ед., кг	Примечание
5	3.501.2-143.2-1-211.000-06	КТ 5.3.2						2		1		2		47,8	
	-07	КТ 6.3.2									1			53,6	
	-08	КТ 7.3.2							2				2	59,5	
6	-09	КТ 5.3.3	2					2		2		2		78,9	
	-10	КТ 6.3.3			2						2			83,6	
	-11	КТ 7.3.3							2				2	89,4	
	-12	КТ 5.5.3		2										85,0	
	-13	КТ 6.5.3				2								91,7	
	-14	КТ 6.6.3					2							94,6	
		Плиты тротуарные ПТ													
7	3.501.2-143.2-1-221.000	ПТ 5П1	6	6				6		6		6		181,2	
	-01	ПТ 6П1			6	6	6				6			198,4	
	-02	ПТ 7П1							6				6	216,0	
8	3.501.2-143.2-1-222.000	ПТ 5П2	1	1				1		1		1		97,7	
	-01	ПТ 6П2			1	1	1				1			101,1	
	-02	ПТ 7П2							1					110,9	
9	3.501.2-143.2-1-223.000	ПТ 5П3	1	1										186,1	
	-01	ПТ 6П3			1	1	1							203,7	

Марка	МП33-5.3	МП33-5.5	МП33-6.3	МП33-6.5	МП33-6.6	МП33-5.3К	МП33-7.3К	МП33-5.3С	МП33-6.3С	МП33-5.3КС	МП33-7.3КС

Инв. № подл.	Подпись и дата	Взам. инв. №
000711		

1298/1-1 | 29

Гл. инж. ин-та	Журавов	
Н. контр.	Пославская	
Нач. отд.	Монов	
Гл. спец.	Гитман	
ГИП	Брук	
Ст. инж.	Володин	
Инж.	Маркулина	

3.501.2-143.1-1-КМ

Пролетные строения железнодорожных мостов с ездой поверху пролетами 33,6; 45; 55 м металлические коробчатого сечения

Пролетное строение L_p=33,6 м	Стадия	Лист	Листов
	Р	28	

Схемы 1...4 расположения элементов мостового полотна

Гипротрансмост

Копировал Буйнова

Формат А3

Продолжение

Марка, поз.	Обозначение	Наименование	Кол. по схеме 1					2		3		4		Масса ед, кг	Примечание
10	3.501.2-143.2-1-223.000-02	ПТ5П4	1	1						1				186,1	
	-03	ПТ6П4			1	1	1				1			203,7	
11	3.501.2-143.2-1-224.000	ПТ5К1						1						202,8	
	-01	ПТ7К1							1					238,0	
12	-02	ПТ5К2						1				1		202,8	
	-03	ПТ7К2							1				1	238,0	
13	3.501.2-143.2-1-225.000	ПТ5Л								1				193,6	
	-01	ПТ6Л									1			208,8	
	-02	ПТ7Л										1	1	224,0	
14	3.501.2-143.2-1-226.000	Плита убежища ПТ10П	1	1	1	1	1	1	1	1	1	1	1	210,4	
15	3.501.2-143.2-1-227.000	Лестница								1	1	1	1	136,0	
		Крышка люка КЛ													
16	3.501.2-143.2-1-228.000	КЛ5								1		1		20,4	
	-01	КЛ6									1			23,5	
	-02	КЛ7											1	26,5	
		Стойка перильная СП													
17	3.501.2-143.2-1-132.000	СП1	6	6	6	6	6	6	6	6	6	6	6	13,6	

Марка	МПТЭ-5.3	МПТЭ-5.5	МПТЭ-6.3	МПТЭ-6.5	МПТЭ-6.6	МПТЭ-5.3к	МПТЭ-7.3к	МПТЭ-5.3с	МПТЭ-6.3с	МПТЭ-5.3кс	МПТЭ-7.3кс

Инв. № подл.	Подпись и дата	Взам. инв. №
000 711		

1298/1-1 | 30

Гл. инж. пр.	Журавов	
Н. контр.	Пославская	
Нач. отд.	Монов	
Гл. спец.	Гитман	
ГИП	Брук	
Ст. инж.	Володин	
Инж.	Маркулина	

3.501.2-143.1-1-КМ

Пролетные строения железнодорожный мостов с ездой поверху пролетами 33,6; 45; 55м металлические коробчатого сечения

Пролетное строение L_p=33,6м	Стадия	Лист	Листов
	Р	29	

Схемы 1... 4 расположения элементов мостового полотна

ГИПРОТРАНСМОСТ

Копировал Буйнова Формат А3

Продолжение

Марка, поз.	Обозначение	Наименование	Кол. по схеме 1					2		3		4		Масса ед., кг	Примечание
18	3.501.2-143.2-1-132.000-01	СП2	12	12	12	12	12	12	12	12	12	12	12	12,5	
19	-04	СП5	2	2	2	2	2	2	2	2	2	2	2	14,0	
		Поручень перильный П													
20	3.501.2-143.2-1-233.000	П1	4	4	4	4	4	4	4	4	4	4	4	38,4	
21	-01	П2	1	1	1	1	1	1	1	1	1	1	1	42,2	
22	-02	П3	1	1	1	1	1	1	1	1	1	1	1	42,2	
23	-03	П4	1	1	1	1	1	1	1	1	1	1	1	28,3	
24	-04	П5	1	1	1	1	1	1	1	1	1	1	1	28,3	
25	-05	П6	1	1	1	1	1	1	1	1	1	1	1	28,3	
26	-06	П7	1	1	1	1	1	1	1	1	1	1	1	8,8	
27		Заполнение													
		А-I-20-ГОСТ 5781-82*	ℓ = 72 пм											178,0	
28	3.501.2-143.2-1-235.000	Заполнение	12	12	12	12	12	12	12	12	12	12	12	15,8	
29	-01	Заполнение	2	2	2	2	2	2	2	2	2	2	2	20,3	
30	-02	Заполнение	1	1	1	1	1	1	1	1	1	1	1	24,1	
31		Болт М20-8g×60.46 ГОСТ 7798-70	50	50	50	50	50	50	50	50	50	50	50	0,219	
32		Болт М22-6g×65.110 ГОСТ 22353-77*	154	154	154	154	154	154	154	154	154	154	154	0,297	
33		Болт М22-6g×80.110 ГОСТ 22353-77*	20	20	20	20	20	20	20	20	20	20	20	0,341	

Марка	МПЗЗ-5.3	МПЗЗ-5.5	МПЗЗ-6.3	МПЗЗ-6.5	МПЗЗ-6.6	МПЗЗ-5.3К	МПЗЗ-7.3К	МПЗЗ-5.3С	МПЗЗ-6.3С	МПЗЗ-5.3КС	МПЗЗ-7.3КС

Взам. инв. №

Подпись и дата

Инв. № подл. 00071

Гл. инж. ин-та	Журавов	
Н. контр.	Лославская	
Нач. отд.	Монов	
Гл. спец.	Гитман	
ГИП	Брук	
Ст. инж.	Володин	
Инж.	Маркулина	

1298/1-1 | 31

3.501.2-143.1-1-КМ

Пролетные строения железнодорожных мостов с ездой поверху пролетами 33.6; 45; 55 м металлические коробчатого сечения

Пролетное строение L_p=33.6 м

Стадия	Лист	Листов
Р	30	

Схемы 1...4 расположения элементов мостового полотна

Гипротранстост

Копировал Чесалкина Формат А3

Продолжение

Марка, поз.	Обозначение	Наименование	Кол. по схеме 1					2		3		4		Масса ед., кг	Примечание
34		Гайка М20-6Н.5 ГОСТ 5915-70*	100	100	100	100	100	100	100	100	100	100	100	0,063	
35		Гайка М22-6Н.110 ГОСТ 22354-77*	174	174	174	174	174	174	174	174	174	174	174	0,108	
36		Шайба 20.02Ст.3 ГОСТ 11371-78	100	100	100	100	100	100	100	100	100	100	100	0,017	
37		Шайба 22 ГОСТ 22355-77*	348	348	348	348	348	348	348	348	348	348	348	0,060	
		Марка	МП33-5,3	МП33-5,5	МП33-6,3	МП33-6,5	МП33-6,6	МП33-5,3К	МП33-7,3К	МП33-5,3С	МП33-6,3С	МП33-5,3КС	МП33-7,3КС		

Гл. инж ин-та	Журавов		
Н. контр.	Пославская		
Нач. отд.	Монов		
Гл. спец.	Гитман		
ГИП	Брук		
Ст. инж.	Володин		
Инж.	Маркулина		

1298/1-1 | 32

3.501.2-143.1-1-КМ

Пролетные строения железнодорожных мостов с ездой поверху пролетами 33,6; 45; 55 м металлические коробчатого сечения

Пролетное строение L_p = 33,6 м

Стадия	Лист	Листов
Р	31	

Схемы 1...4 расположения элементов мостового полотна

Гипротрансмост

Инв. № подл. 000711 | Подпись и дата | Взам. инв. №

Копировал Чесалкина Формат А3

Схема 1

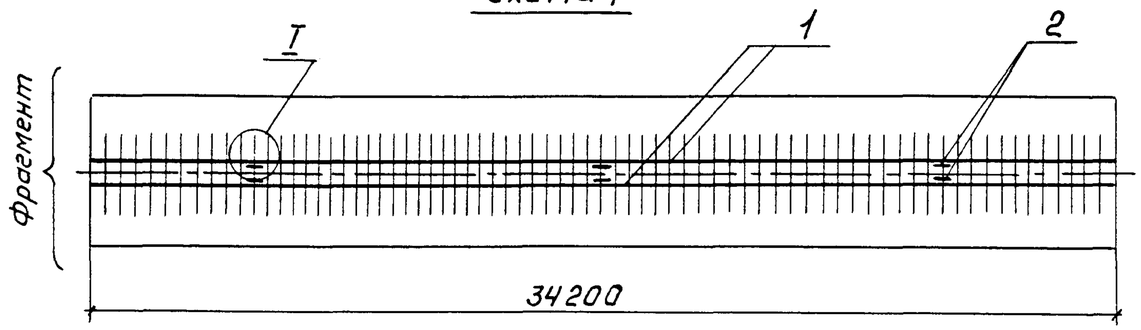

Схема 2

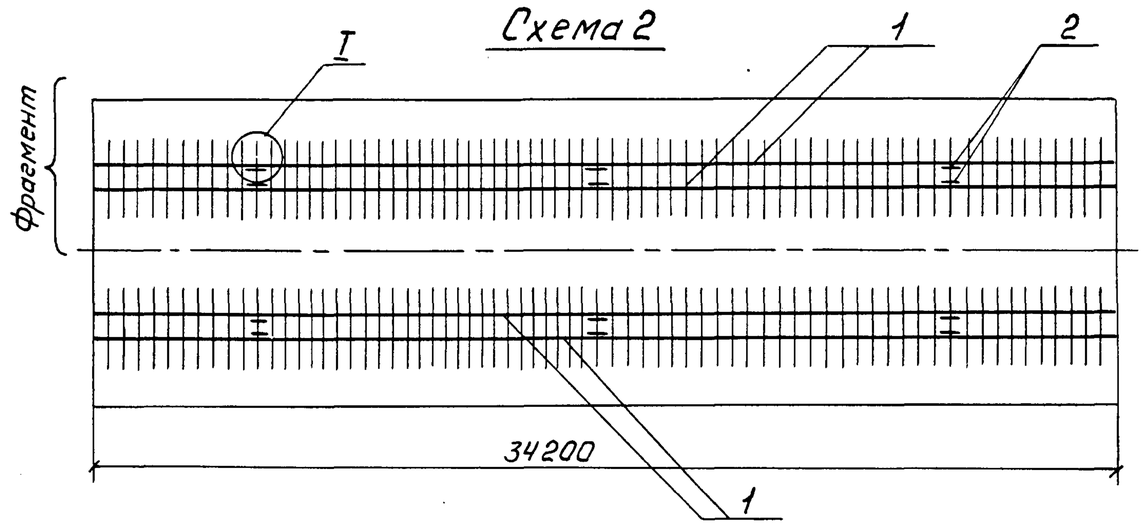

Спецификация к схемам расположения элементов верхнего строения пути

Марка, поз.	Обозначение	Наименование	Кол. по схеме 1	Кол. по схеме 2	Масса ед., кг.	Примечание
1		Контруголок				
		Уголок $\frac{160\times160\times16\text{-Б-ГОСТ 8509-72}^{*}}{16Д\ ГОСТ\ 6713\text{-}75^{*}}$				
		L=34200	2	4	1320	
2	3.501.2-143.2-1-240.001	Коротыш	6	12	22	
3		Болт М22-6g×80.46 ГОСТ 7798-70*	36	72	0,326	
4		Гайка М22-6Н.5 ВСт3сп4 ГОСТ 5915-70*	36	72	0,077	
5		Шайба 22.01.Ст3 ГОСТ 11371-78	72	144	0,018	
6		Шуруп путевой 2.24×170 Ст.3 ГОСТ 809-71*	280	560	0,560	

Фрагмент
М1:50

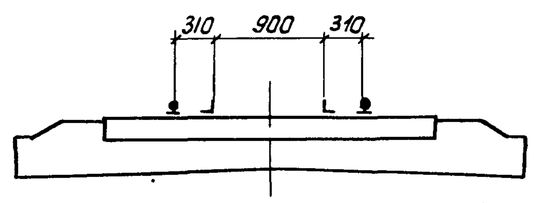

I
М1:20

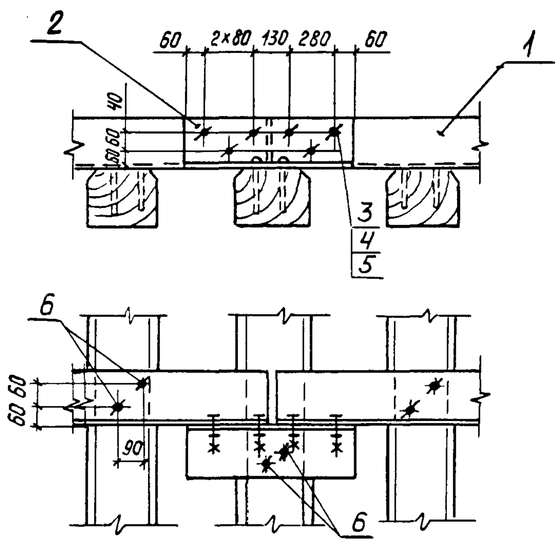

Отверстия в контруголках для крепления их к шпалам сверлить по месту.

Гл. инж. инст.	Журавов		
Н. контр.	Пославская		
Нач. отд.	Монов		
Гл. спец.	Гитман		
ГИП	Брук		
Ст. инж.	Володин		
Инж.	Маркулина		

1298/1-1 | 33

3.501.2-143.1-1-КМ

Пролетные строения железнодорожных мостов с ездой поверху пролетами 33.6; 45; 55м металические коробчатого сечения

Пролетное строение $L_р$=33,6м	Стадия	Лист	Листов
	Р	32	

Схема 1,2 расположения элементов верхнего строения пути

Гипротрансмост

Копировал: Ивинская

Формат А3

Взам. инв. №	
Подп. и дата	
Инв. № подл.	000711

Схема 1
М1:100

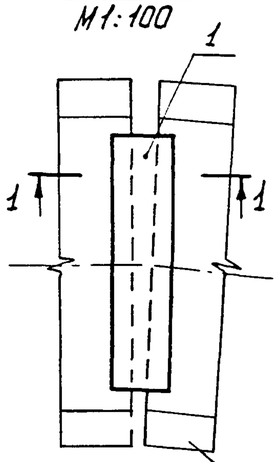

Схема 2
М1:100

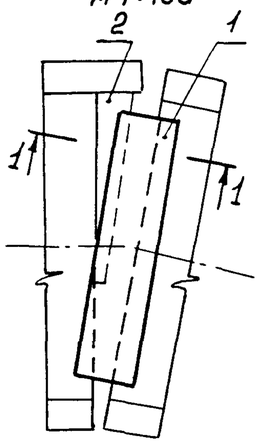

Схема 3
М1:100

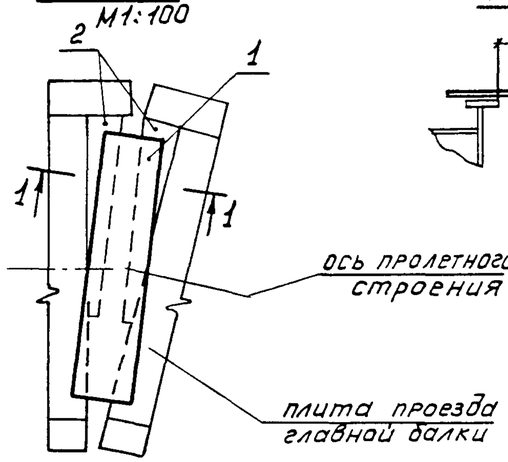

Схема 4
М1:200

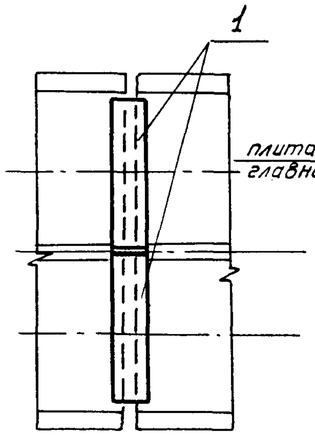

Схема 5
М1:200

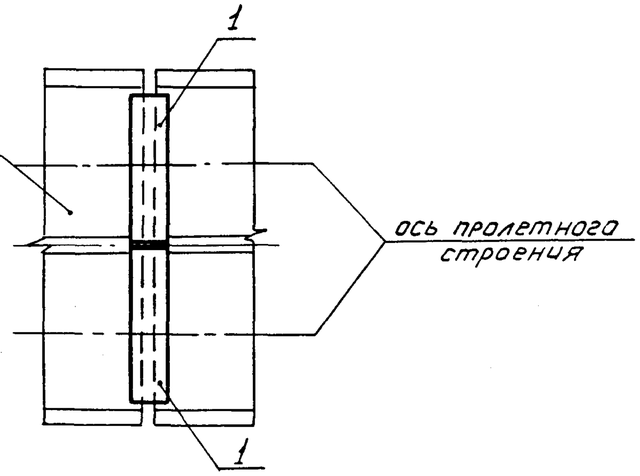

Схема 6
М1:400

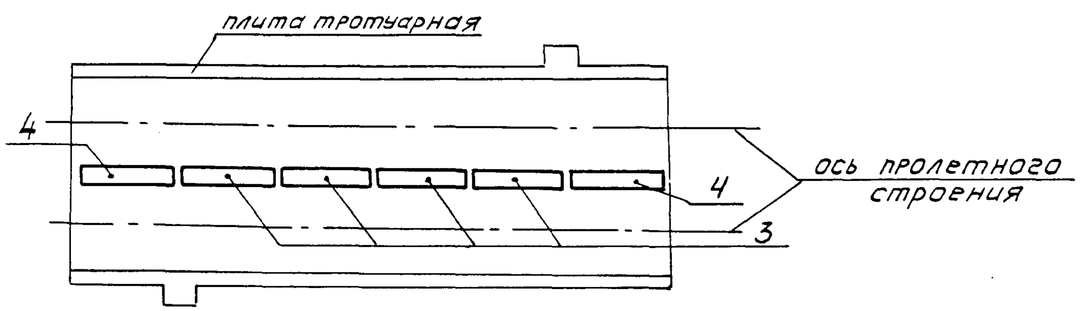

Варианты установки ограничителей по 1-1

Рис. 1

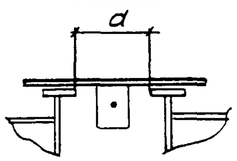

Рис. 2

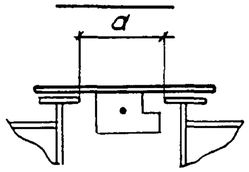

Рис. 3

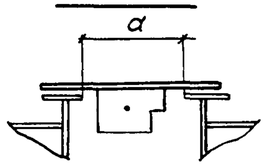

Таблица 2

Вариант	Рис.	Обозначение ограничителя	Расстояние между торцами пролетных строений a, мм.
I	1	—	130 – 170
II	2	3.501.2-143.2-1-310.003	170 – 210
III	3		210 – 250
IV	2	3.501.2-143.2-1-310.003-01	250 – 290
V	3		290 – 330

Таблица 1

Номер схемы	Марка
1	П49.3
	П42.3
	П42.5
2	П49.3-Э
	П42.5-Э
3	П49.3-2Э
	П45.5-2Э
4	П92.3
	П85.3
5	П92.5
	П85.5
6	ПП

На монтаже при установке перекрытия замеряется фактическое расстояние между торцами пролетных строений (a) и выбирается один из вариантов установки ограничителей по таблице 2.

Гл.инж.шт.	Журавов		1298/1-1		34
Н. контр	Пословская		3.501.2-143.1-1-КМ		
Нач.отд.	Монов		Пролетные строения железнодорожных мостов с ездой поверху пролетами 33.6; 45; 55м металлические коробчатого сечения		
Гл.спец.	Гитман				
ГИП	Брук		Пролетное строение L_p=33.6м	Стадия	Лист	Листов
Ст. инж.	Володин			Р	33	
			Схема 1...6 расположения элементов перекрытия зазоров	Гипротрансмост		

Инв. № подл. 000711 | Подпись и дата | Взам. инв. №

Копировал: Ивинская Формат А3

Спецификация к схемам расположения элементов перекрытия зазоров лист 33

Марка, поз.	Обозначение	Наименование	Кол. по схеме 1			2		3		4		5		6	Масса ед, кг	Примечание
		Перекрытие плит проезда														
1	3.501.2-143.2-1-310.000	П49.3	1			1		1							218,3	
	-01	П42.3		1											188,3	
	-02	П42.5			1		1		1						197,3	
	-03	П45.3								2		1			136,4	
	-04	П45.5									2	1			142,4	
	-05	П.423.2											1		126,4	
	-06	П42.5.2											1		132,4	
		Элемент торцевой														
2	3.501.2-143.2-1-320.000	Э49				1		2							292,0	
	-01	Э42					1		2						279,0	
		Перекрытие														
		продольное														
3	3.501.2-143.2-1-330.000	ПП1												4	170,0	
4	-01	ПП2												2	145,2	
		Марка	П49.3	П42.3	П42.5	П49.3-3	П42.5-3	П49.3-23	П42.5-23	П92.3	П85.3	П92.5	П85.5	ПП		

Гл.инж.ин-та	Журавов	
Н.контр.	Пославская	
Нач.отд.	Монов	
Гл.спец.	Гитман	
ГИП	Брук	
Ст.инж.	Володин	

1298/1-1 | 35

3.501.2-143.1-1-КМ

Пролетные строения железнодорожных мостов с ездой поверху пролетами 33,6; 45; 55 м металлические коробчатого сечения

Пролетное строение $L_р$=33,6 м	Стадия	Лист	Листов
	Р	34	

Схема 1...6 расположения элементов перекрытия зазоров

Гипротрансмост

Взам. инв. №

Подпись и дата

Инв. № подл. 000711

Карцева Хакимова

Формат А3

Спецификация к схеме расположения элементов перекрытия тротуаров.

Марка, поз.	Обозначение	Наименование	Кол. по схеме 1		Кол. по схеме 2		Масса ед, кг	Примечание
		Элемент торцевой тротуаров						
1	3.501.2-143.2-1-340.000	Т5	1		2		20,8	
	-01	Т6		1		2	22,2	
2		Болт М22-6g×65.110 ГОСТ 22353-77*	4	4	8	8	0,297	
3		Гайка М22-6Н.110 ГОСТ 22354-77*	4	4	8	8	0,108	
4		Шайба 22 ГОСТ 22355-77*	8	8	16	16	0,060	
		Марка	Т5	Т6	2Т5	2Т6		

Схема 1

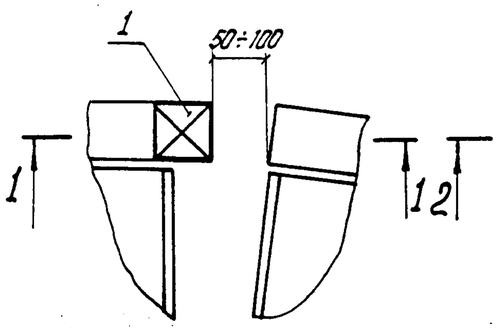

Схема 2

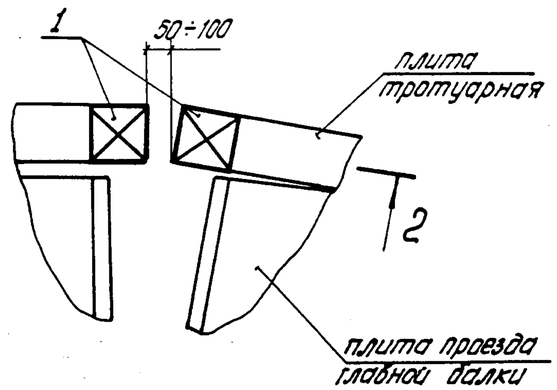

1-1
М1:20

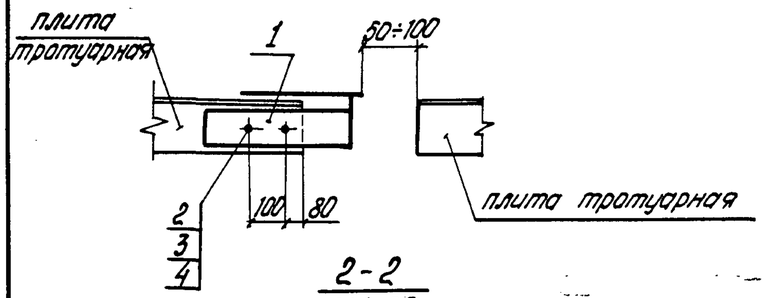

2-2
М1:20

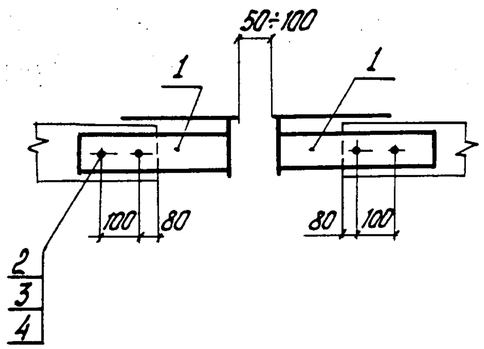

При расположении пролетных строений на кривых участках пути для перекрытия зазора между торцами тротуаров смежных пролетов с внешней стороны кривой устанавливаются торцевые элементы тротуаров, выдвинутые на расстояние, обеспечивающее зазор в пределах 50–100 мм.

Гл. инж. ин-та	Журавов		1298/1-1	36
Н. контр.	Пославская		3.501.2-143.1-1-КМ
Нач. отд.	Монов		Пролетные строения железнодорожных мостов с ездой поверху пролетами 33,6; 45; 55 м металлического коробчатого сечения
Гл. спец.	Гитман		
ГИП	Брук		Стадия: Р; Лист: 35; Листов:
Ст. инж.	Володин		Пролетное строение L_p = 33,6 м
			Схема 1,2 расположения элементов перекрытия тротуаров — Гипротрансмост

Инв. № подл. 00071 | Подпись и дата | Взам. инв. №

Копировал Левых

Формат А3

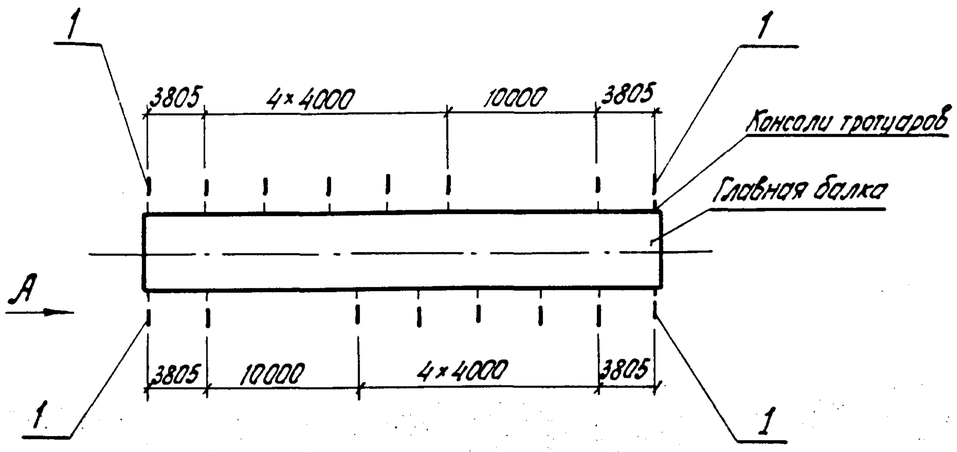

Вид А

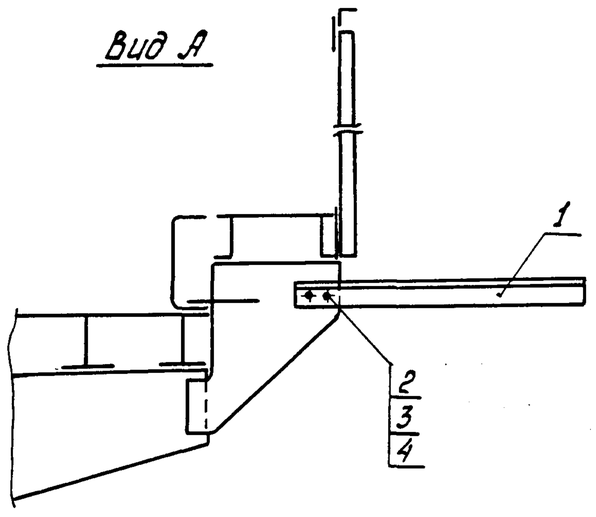

Спецификация к схеме расположения консолей желобов для кабелей связи

Марка, поз.	Обозначение	Наименование	Кол.	Масса ед., кг	Примечание
1	3.501.2-143.2-1-410.000	Консоль желобов	16	28,0	
2		Болт М22-6g×65.110 ГОСТ 22353-77*	32	0,297	
3		Гайка М22-6Н.110 ГОСТ 22354-77*	32	0,108	
4		Шайба 22 ГОСТ 22355-77*	64	0,060	

При необходимости консоли желобов (поз. 1) могут устанавливаться с одной стороны пролетного строения

Гл. инж. цн-та	Журавов		
Н. контр.	Пословская		
Нач. отд.	Монов		
Гл. спец.	Гитман		
ГИП	Брук		
Ст. инж.	Володин		
Инж.	Пай		
Инж.	Маляренко		

1298/1-1 | 37

3.501.2-143.1-1-КМ

Пролетные строения железнодорожных мостов с ездой поверху пролетами 33.6; 45; 55 м металлические коробчатого сечения

Пролетное строение L_p=33.6 м

Стадия	Лист	Листов
Р	36	

Схема расположения консолей желобов для кабелей связи

Гипротрансмост

Инв. № подл.	Подпись и дата	Взам. инв. №
000711		

Копировал Левых

Формат А3

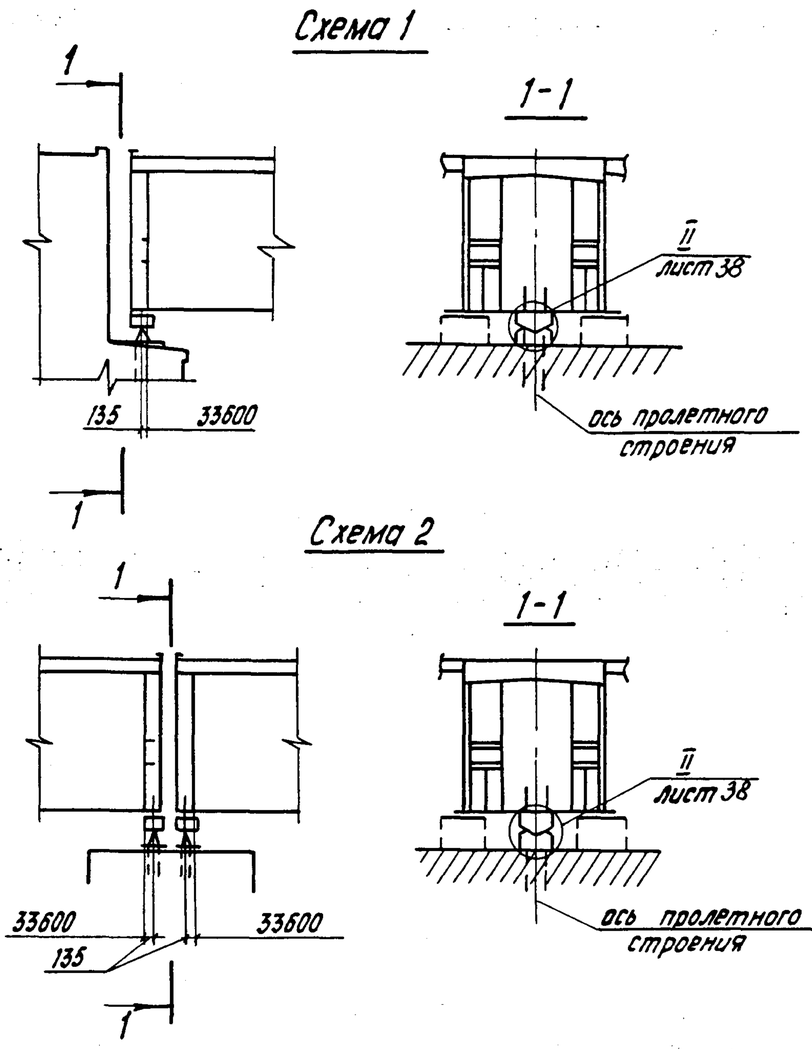

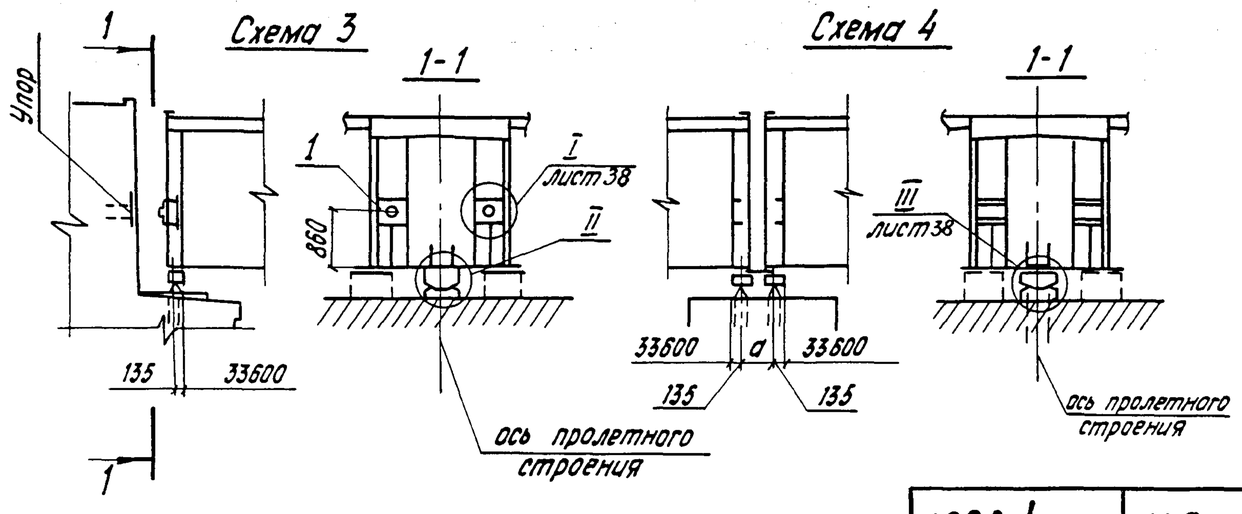

На пролетных строениях мостов при расчетной сейсмичности 9 баллов устраиваются антисейсмические устройства по схеме 1 (между пролетным строением и устоем) и по схеме 2 (между пролетными строениями), а при установке пролетных строений в зоне возможного возникновения очагов землетрясения, соответственно, по схемам 3 и 4.

При установке сцепного устройства, упора и ограничителя (поз. 6,3,5) необходимо обеспечить между подвижными частями антисейсмического устройства равномерные зазоры для свободного перемещения концов пролетных строений при эксплуатации.

Расстояние между отверстиями на сцепном устройстве в схеме 4 (размер а см. 3.501.2-143.2-1-420.002) определяется по фактическому расстоянию между шарнирами после монтажа пролетных строений, поэтому допускается на заводе изготавливать сцепное устройство с одним отверстием. Второе отверстие должно быть образовано на стройплощадке по фактическим замерам.

Для восприятия сейсмического воздействия на устои необходимо предусмотреть установку закладных изделий (упоров) напротив буферов (поз. 1) по фактическим замерам.

При строительстве на площадках с неблагоприятными инженерно-геологическими условиями с расчетной сейсмичностью 7,8,9 баллов по п. 1.5 СНиП II-7-81, как правило, следует принимать дополнительные меры по обеспечению сейсмостойкости моста.

Гл.инж. ин-та	Журавов		3.501.2-143.1-1-КМ
Н.контр.	Лословская		
Нач. отд.	Монов		Пролетные строения железнодорожных мостов с ездой поверху пролетами 33,6; 45; 55 м металлические коробчатого сечения
Гл. спец.	Гитман		
ГИП	Брук		Пролетное строение L_p=33,6 м — Стадия: Р; Лист: 37; Листов:
Ст.инж.	Володин		
Инж.	Маркилина		Схема 1...4 расположения элементов антисейсмического устройства — Гипротрансмост

1298/1-1 | 38

Инв.№ подл. 000711 | Подпись и дата | Взам.инв.№

Копировал Левых

Формат А3

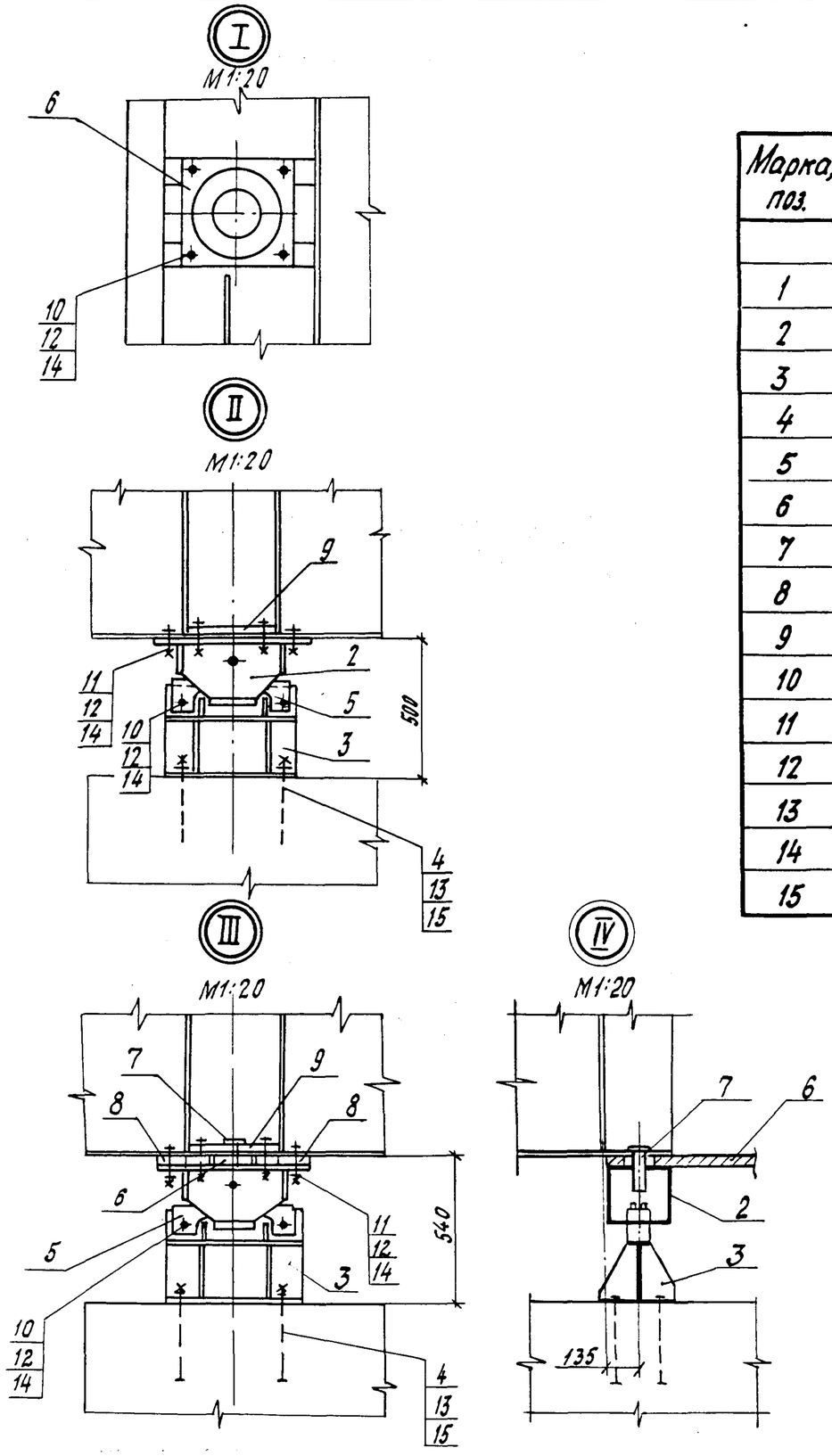

Спецификация к схемам расположения элементов антисейсмического устройства

Марка, поз.	Обозначение	Наименование	Кол. по схеме 1	2	3	4	Масса ед., кг	Примечание
1	3.501.2-143.2-1-420.100	Устройство буферное			2		127.3	
2	3.501.2-143.2-1-420.200	Стопор	1	2	1	2	57.0	
3	3.501.2-143.2-1-420.300	Упор	1	2	1	2	36.3	
4		Болт анкерный	4	8	4	8	5.5	
5	3.501.2-143.2-1-420.001	Ограничитель	1	2	1	2	3.0	
6	3.501.2-143.2-1-420.002	Устройство сцепное				1	34.0	
7	3.501.2-143.2-1-420.003	Шарнир				2	4.0	
8	3.501.2-143.2-1-420.004	Прокладка				4	12.0	
9	3.501.2-143.2-1-420.005	Накладка	1	2	1	2	11.7	
10		Болт М22-6g×80.110 ГОСТ 22353-77*	2	4	10	4	0.341	
11		Болт М22-6g×140.110 ГОСТ 22353-77*	12	24	12	26	0.516	
12		Гайка М22-6Н.110 ГОСТ 22354-77*	14	28	22	30	0.108	
13		Гайка М30.1240Х ГОСТ 5915-70*	4	8	4	8	0.23	
14		Шайба 22 ГОСТ 22355-77*	28	56	44	60	0.0593	
15		Шайба 30.02 Ст3 ГОСТ 11371-78	4	8	4	8	0.06	

1298/1-1 | 39

Гл. инж. ин-та	Журавов	
Н. контр.	Пославская	
Нач. отд.	Монов	
Гл. спец.	Гитман	
ГИП	Брук	
Ст. инж.	Володин	
Инж.	Маркулина	

3.501.2-143.1-1-КМ

Пролетные строения железнодорожных мостов сезда́й поверху пролетами 33.6; 45; 55 м металлические коробчатого сечения

Пролетное строение L_p=33.6м	Стадия	Лист	Листов
	Р	38	

Схема I...4 расположения элементов антисейсмического устройства

Гипротрансмост

Инв. № подл. 000711 | Подп. и дата | Взам. инв. №

Копировал Буйнова

Формат А3

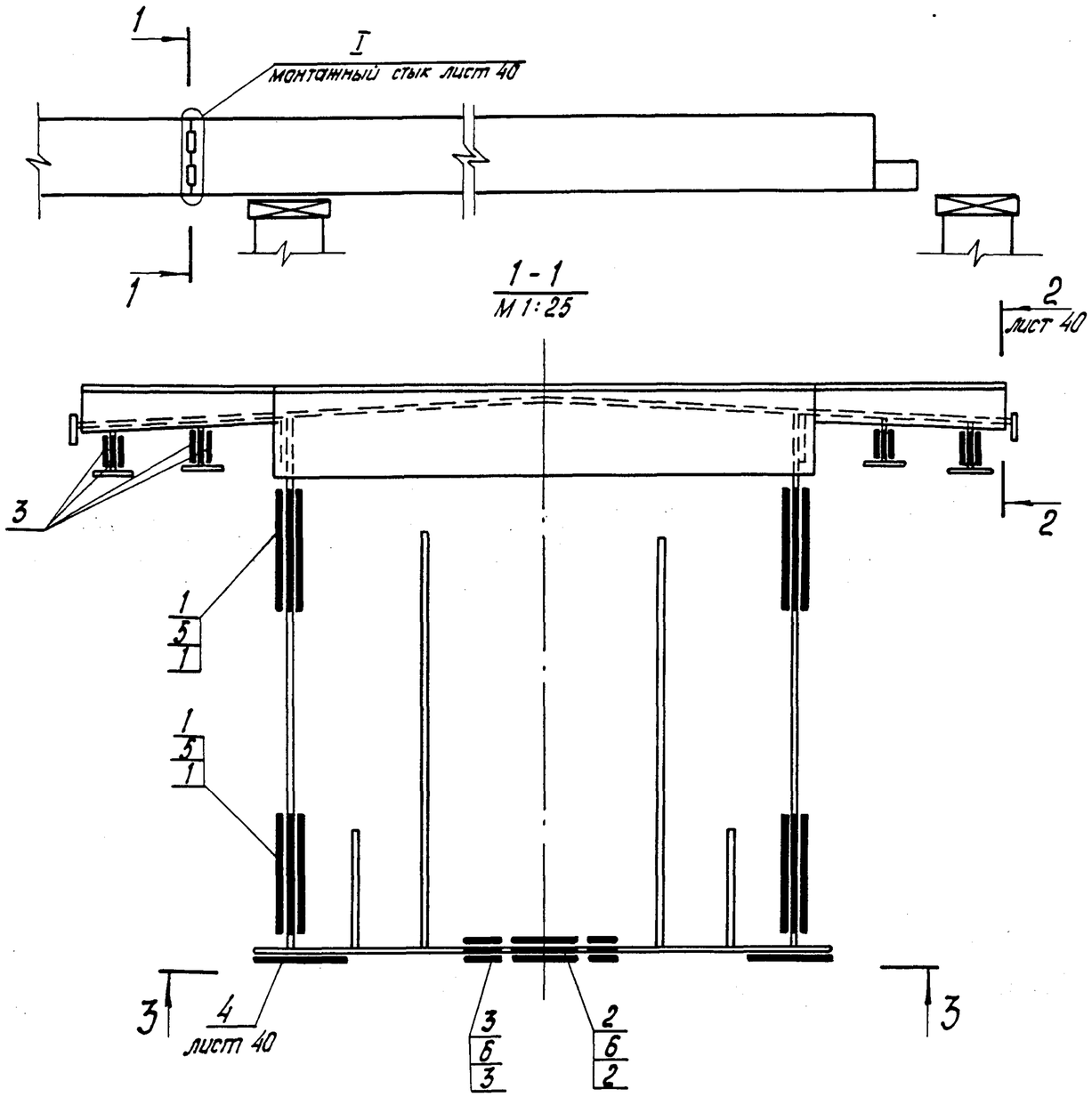

Спецификация к схеме расположения элементов монтажного стыка

Марка, поз.	Обозначение	Наименование	Кол.	Масса ед., кг	Примечание
		Накладки			
1	3.501.2-143.2-1-430.001	НС1	8	38,1	
2	-01	НС2	2	23,4	
3	-02	НС3	12	11,4	
4	3.501.2-143.2-1-430.002	НС4	2	47,7	
		Прокладки			
5	3.501.2-143.2-1-430.003	ПРС 1	4	10,2	
6	-01	ПРС 2	8	3,0	
7		Болт М22-6g×80.110 ГОСТ 22353-77*	340	0,341	
8		Гайка М22-6Н.110 ГОСТ 22354-77*	340	0,108	
9		Шайба 22 ГОСТ 22355-77*	680	0,060	

1. На чертеже показан монтажный стык двух пролетных строений при продольной надвижке.
2. Отверстия в балке под накладки (см. лист 40) ф 25 мм.
3. При установке накладок (поз. 3,4) опорный лист снять

1298/1-1 | 40

Гл.инж.ин-та	Журавов	
Н.контр.	Лославская	
Нач. отд.	Монов	
Гл. спец.	Гитман	
ГИП	Брук	
Ст. инж.	Володин	
Инж.	Маляренко	

3.501.2-143.1-1-КМ

Пролетные строения железнодорожных мостов с ездой поверху пролетами 33,6; 45; 55 м металлические коробчатого сечения

Пролетное строение L_p=33,6 м	Стадия	Лист	Листов
	Р	39	

Схема расположения элементов монтажного стыка

Гипротрансмост

Копировал: Левых

Формат А3

Инв.№ подл. | Подпись и дата | Взам. инв.№

000711

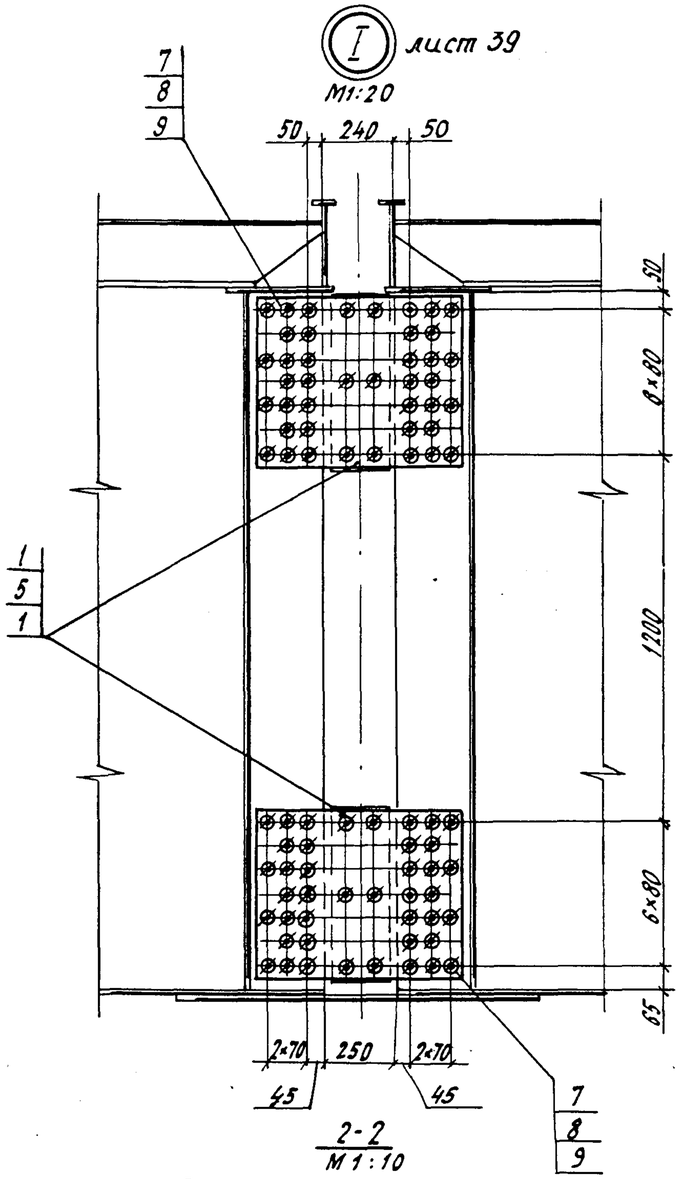

2-2
М1:10

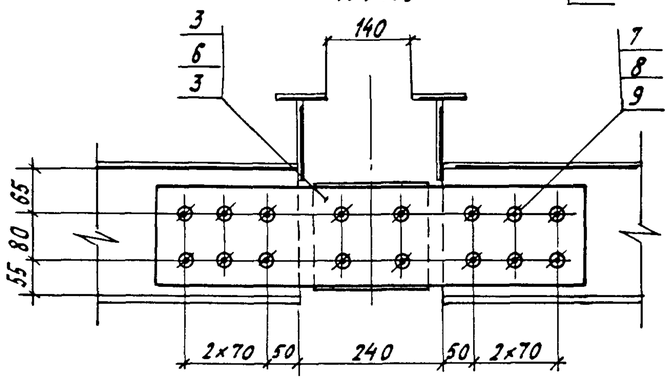

3-3
М1:20

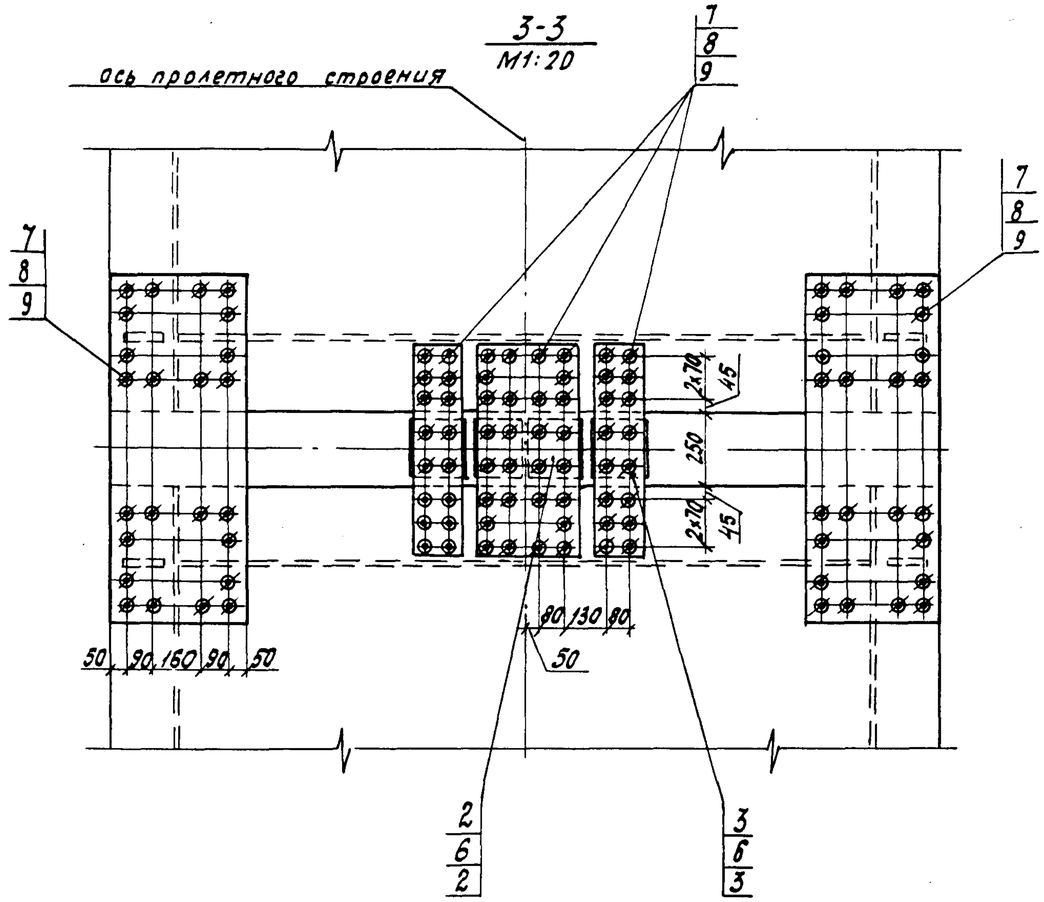

Гл. инж. шта	Журавов		
Н. контр.	Пославская		
Нач. отд.	Монов		
Гл. спец.	Гитман		
ГИП	Брук		
Ст. инж.	Володин		
Инж.	Берелезова		

1298/1-1 (41)

3.501.2-143.1-1-КМ

Пролетные строения железнодорожных мостов с ездой поверху пролетами 33.6; 45; 55 м металлические коробчатого сечения

Пролетное строение $L_{пр}$=33.6 м.	Стадия	Лист	Листов
	Р	40	

Схема расположения элементов монтажного стыка

ГИПРОТРАНСМОСТ

Инв. № подл. 000741 | Подпись и дата | Взам. инв. №

Копировал Буйнова

Формат А3