Типовые конструкции, изделия и узлы зданий и сооружений

Серия 3.501.2-139

Пролетные строения для железнодорожных мостов с ездой понизу, пролетами 33-110 м металлические со сварными элементами замкнутого сечения и монтажными соединениями на высокопрочных болтах, в обычном и северном исполнении

Выпуск 2-7

Пролетные строения пролетами 88,0-110,0 м. Конструкции железобетонные. Изделия.

Рабочие чертежи

Утверждены
и введены в действие
с 01.07.87
Указание МПС СССР
от 06.05.87 №А-2593у.

25510-19

Типовые конструкции, изделия и узлы зданий и сооружений

Серия 3.501.2-139

Пролетные строения для железнодорожных мостов с ездой понизу, пролетами 33-110 м, металлические, со сварными элементами замкнутого сечения и монтажными соединениями на высокопрочных болтах в обычном и северном исполнении.

Выпуск 2-7

Пролетные строения пролетами 88,0-110,0 м. Конструкции железобетонные. Изделия.

Рабочие чертежи

Разработаны Гипротрансмостом

Директор института /Попов/

Главный инженер института /Журавов/

Начальник отдела /Монов/

Главный инженер проекта /Френкель/

Утверждены и введены в действие с 01.07.87. Указание МПС СССР от 06.05.87 N А-2593у.

Обозначение	Наименование	Стр.
3.501.2-139.2-7-000.000	Содержание выпуска	2
3.501.2-139.2-7-000.000ТО	Техническое описание	3
3.501.2-139.2-7-951.000	Плита П5	4
3.501.2-139.2-7-951.000СБ	Плита П5. Сборочный чертеж	5,6
3.501.2-139.2-7-951.100	Каркас арматурный КП3	7
3.501.2-139.2-7-951.200	Сетка арматурная СП9	7
3.501.2-139.2-7-951.300	Сетка арматурная СП10	8
3.501.2-139.2-7-952.000	Участок монолитный (УМ1... УМ3)	9
3.501.2-139.2-7-952.000СБ	Участок монолитный (УМ1... УМ3)	
	Сборочный чертеж	10
3.501.2-139.2-7-952.100	Каркас КМ (КМ1... КМ3)	11
3.501.2-139.2-7-970.100	Плита ПТБ (ПТБ5... ПТБ6)	12
3.501.2-139.2-7-970.110	Плита ПТП (ПТП1, ПТП2)	13
3.501.2-139.2-7-970.110СБ	Плита ПТП (ПТП1, ПТП2)	
	Сборочный чертеж	14
3.501.2-139.2-7-970.120	Каркас КТ (КТ1, КТ2)	15
3.501.2-139.2-7-970.130	Каркас КТ (КТ3, КТ4)	16

Взам. инв. №

Подпись и дата

Инв. № подл.

Нач. отд.	Монов		
Н. контр.	Миралюбская		
Гл. спец.	Гитман		
ГИП	Френкель		
Рук. гр.	Астахова		
Вед. инж.	Ярлыкова		

1293/17 2

3.501.2-139.2-7-000.000

Содержание выпуска

Стадия	Лист	Листов
Р		1

Гипротрансмост

Копировал Жигач

Формат А3

1. Общая часть

Настоящий выпуск включает рабочие чертежи изделий и узлов железобетонных конструкций, общих для пролетных строений пролетами 88,0-110,0м. Изделия и узлы по настоящему выпуску входят в схемы расположения сборных элементов пролетного строения, приведенные в основных комплектах рабочих чертежей (выпуски 2-1; 2-2; 2-3; 2-4 настоящей серии).

Рабочие чертежи плит безбалластного мостового полотна разработаны на основании документации „Плиты железобетонные мостового полотна для металлических пролетных строений железнодорожных мостов. Рабочие чертежи." Шифр 390 РЧ. Ленгипротрансмост

2. Пояснения по обозначению документов

Все документы настоящего выпуска имеют кроме базового обозначения 3.501.2-139.2-7 шестизначное цифровое обозначение, дополняемое буквами ТО для технического описания и СБ для сборочных чертежей. Первая цифра шестизначного обозначения - 9 указывает на принадлежность железобетонных изделий и узлов к мостовому полотну в соответствии с разделением пролетного строения на основные части по табл. 1 чертежа общего вида основного комплекта рабочих чертежей. Вторая цифра - 5 или 7 указывает на принадлежность конструкции к конкретной схеме расположения сборных элементов мостового полотна. Третья цифра - порядковый номер сборочной единицы. Три последние цифры обозначают номер детали

3. Технические требования

Требования к изготовлению, приемке, транспортировке и хранению железобетонных конструкций изложены в технических условиях ТУ 35-1700-87.

Требования к материалам, в зависимости от дополнительного номера исполнения конструкций приведены в табл. 2. Дополнительный номер исполнения определяет средняя температура наружного воздуха наиболее холодной пятидневки района эксплуатации пролетного строения. Данные для определения дополнительного номера исполнения приведены в табл 1

Классы бетона по ГОСТ 26633-85

Таблица 1

Средняя температура наружного воздуха наиболее холодной пятидневки в районе эксплуатации	Дополнительный номер исполнения железобетонных изделий
Минус 20°С и выше	01
Ниже минус 20°С до минус 40°С, включительно	02
Ниже минус 40°С	03

Таблица 2

Наименование	Материалы для исполнений с дополнительным номером		
	01	02	03
Арматура класса			
А-I	В Ст 3 сп2 ГОСТ 5781-82*		
А-II	В Ст5 сп 2 ГОСТ 5781-82*		10ГТ ГОСТ 5781-82*
Петли строповочные	В Ст3 сп 2 ГОСТ 5781-82*		
Прокат	16Д ГОСТ 6713-75*		15ХСНД ГОСТ 6713-75*
Стандартные изделия			
Шпилька М22	40Х „селект" 110 ГОСТ 22356-77		40Х „селект" 110ХЛ1 ГОСТ 22356-77
Гайка М22	М22-6Н. 110 ГОСТ 22354-77		М22-6Н. 110ХЛ1 ГОСТ 22354-77
Бетон			
В25	F200 ГОСТ 10060-76	F300 ГОСТ 10060-76	
В30	F200 ГОСТ 10060-76	F300 ГОСТ 10060-76	
В35	F200 ГОСТ 10060-76	F300 ГОСТ 10060-76	

Нач.отд.	Монов		3.501.2-139.2-7-000.00ТО
Н.контр.	Миролюбская		
Гл.спец.	Гитман		
ГИП	Френкель		Техническое описание
Рук. гр.	Астахава		Стадия: Р; Лист: ; Листов: 1
Инж.	Акулова		Гипротрансмост

1293/17 | 3

Инв. № подл. | Подпись и дата | Взам. инв. №

Копировал Жигач

Формат А3

25510-09 4

Формат	Зона	Поз.	Обозначение	Наименование	Кол.	Примечание
				Документация		
А3			3.501.2-139.2-7-951.000СБ	Сборочный чертеж		
А4			ТУ 35-1700-87	Технические условия		
А3			3.501.2-139.2-7-000.000ТО	Техническое описание		
				Сборочные единицы		
				Каркас		
А4		1	3.501.2-139.1-8-941.100	КП1	1	6,5 кг
		2	-01	КП2	6	7,2 кг
А4		3	3.501.2-139.2-7-951.100	КП3	1	16,8 кг
				Сетка арматурная		
А4		4	3.501.2-139.2-7-951.200	СП9	1	56,4 кг
А4		5	3.501.2-139.2-7-951.300	СП10	1	39,4 кг
				Детали		
Б4		6	3.501.2-139.2-7-951.001	А-II-18 ГОСТ 5781-82* ℓ=3150	16	6,3 кг
Б4		7	3.501.2-139.2-7-951.002	А-II-10 ГОСТ 5781-82* ℓ=360	4	0,2 кг
Б4		8	3.501.2-139.2-7-951.003	А-II-10 ГОСТ 5781-82* ℓ=410	8	0,2 кг
Б4		9	3.501.2-139.2-7-951.004	А-II-10 ГОСТ 5781-82* ℓ=310	4	0,2 кг
				Стандартные изделия		
		10		Ш3 ГОСТ 23157-78	24	0,294 кг
				Материалы		
				Бетон		0,95 м³

Бетон для исполнений плит с дополнительным номером 01 и 02 - класса В30, для исполнения с дополнительным номером 03 - класса В35 ГОСТ 26633-85.

Инв. № подл. | Подпись и дата | Взам. инв. №

Нач. отд.	Монов		
Н. контр.	Миролюбская		
Гл. спец.	Гитман		
ГИП	Френкель		
Рук. гр.	Астахова		
Вед. инж.	Ярлыкова		
Инж.	Акулова		

1293/17 | 4

3.501.2-139.2.-7-951.000

Плита П5

Стадия	Лист	Листов
Р		1

Гипротрансмост

25510-19 5

Копировал Жигач

Формат А3

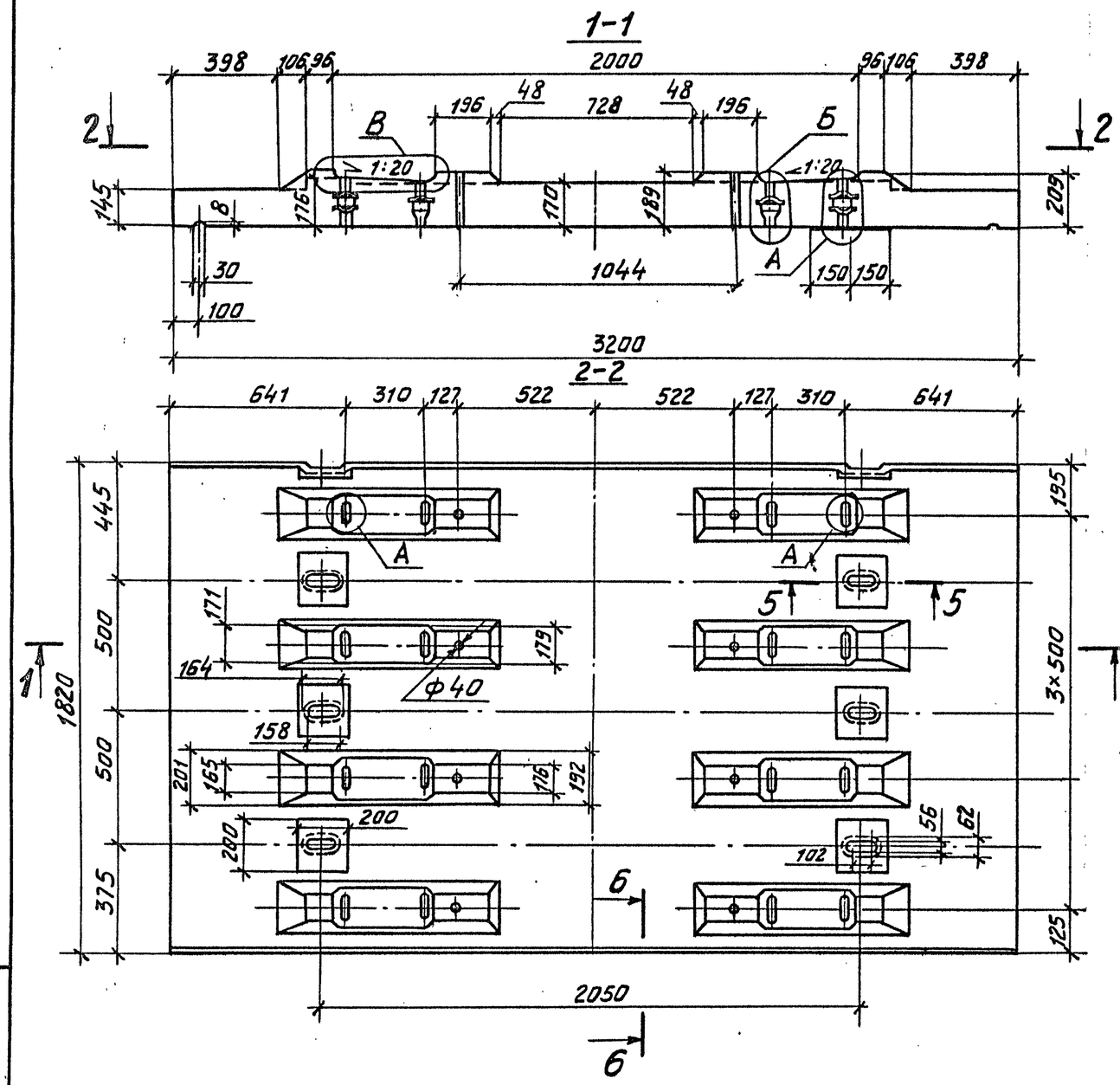

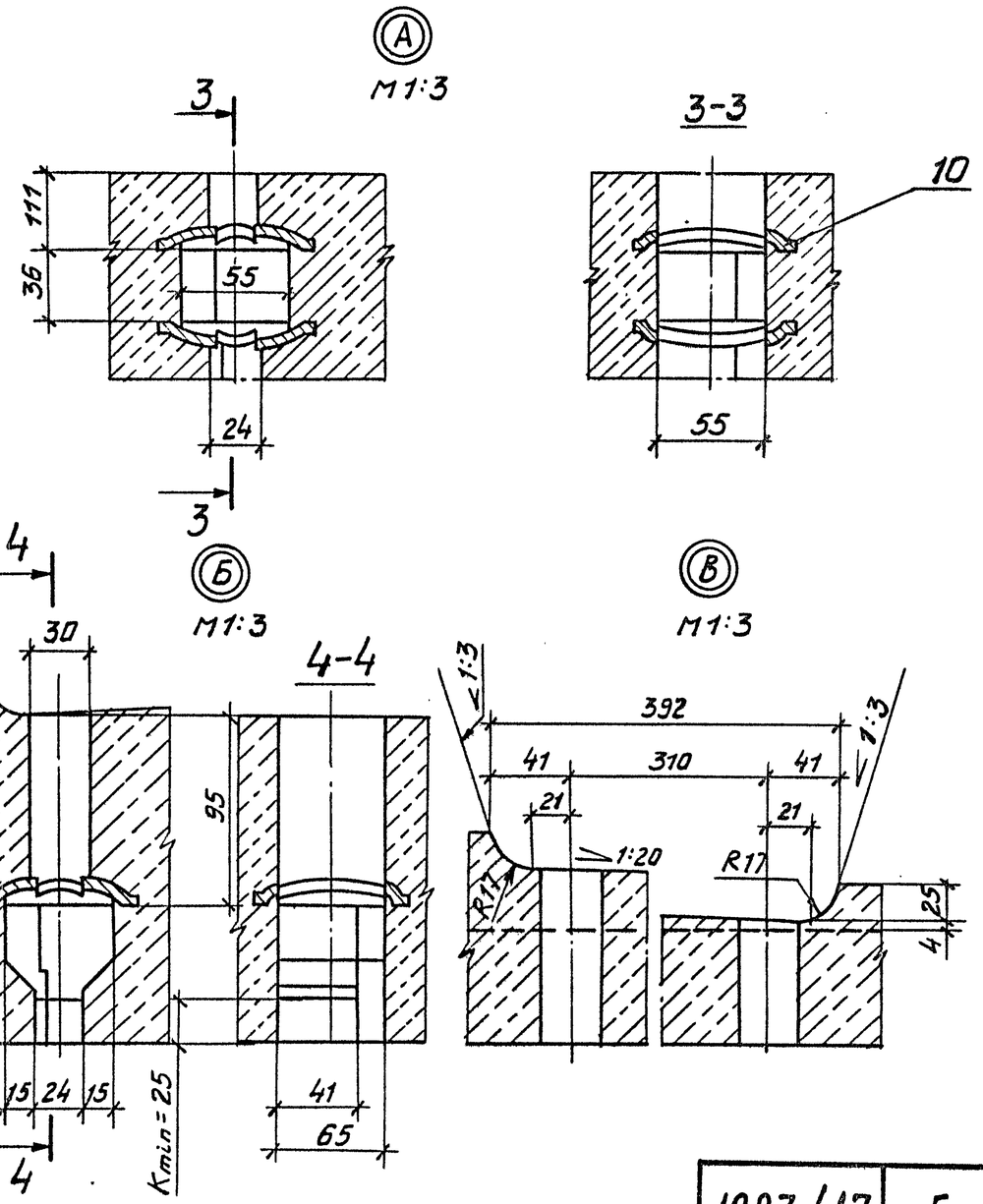

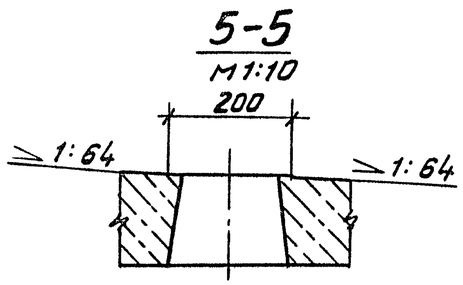

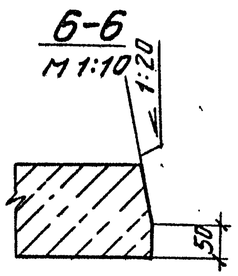

Нач. отд.	Монов		
Н. контр.	Миралюбская		
Гл. спец.	Гитман		
ГИП	Френкель		
Рук. гр.	Астахова		
Вед. инж.	Ярлыкова		
Инж.	Акулова		

1293/17 | 5

3.501.2-139.2-7-951.000СБ

Плита П5
Сборочный чертеж

Стадия	Масса	Масштаб
Р	2,4т	1:20
Лист 1	Листов 2	

Гипротрансмост

Инв. № подл. | Подпись и дата | Взам. инв. №

Копировал Жигач

Формат А3

25510-19 6

7-7

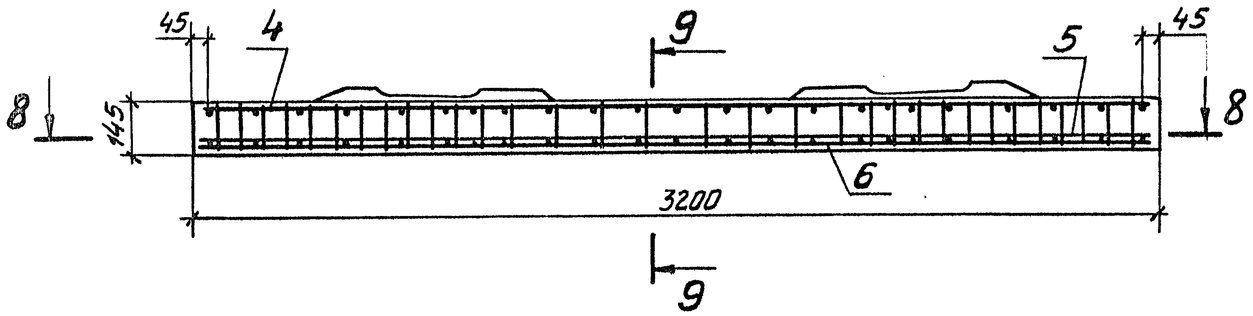

9-9

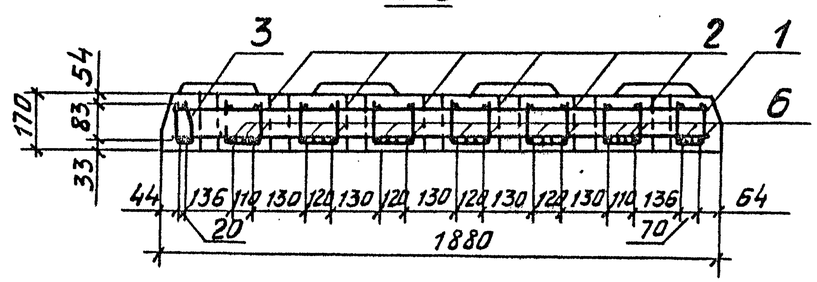

8-8

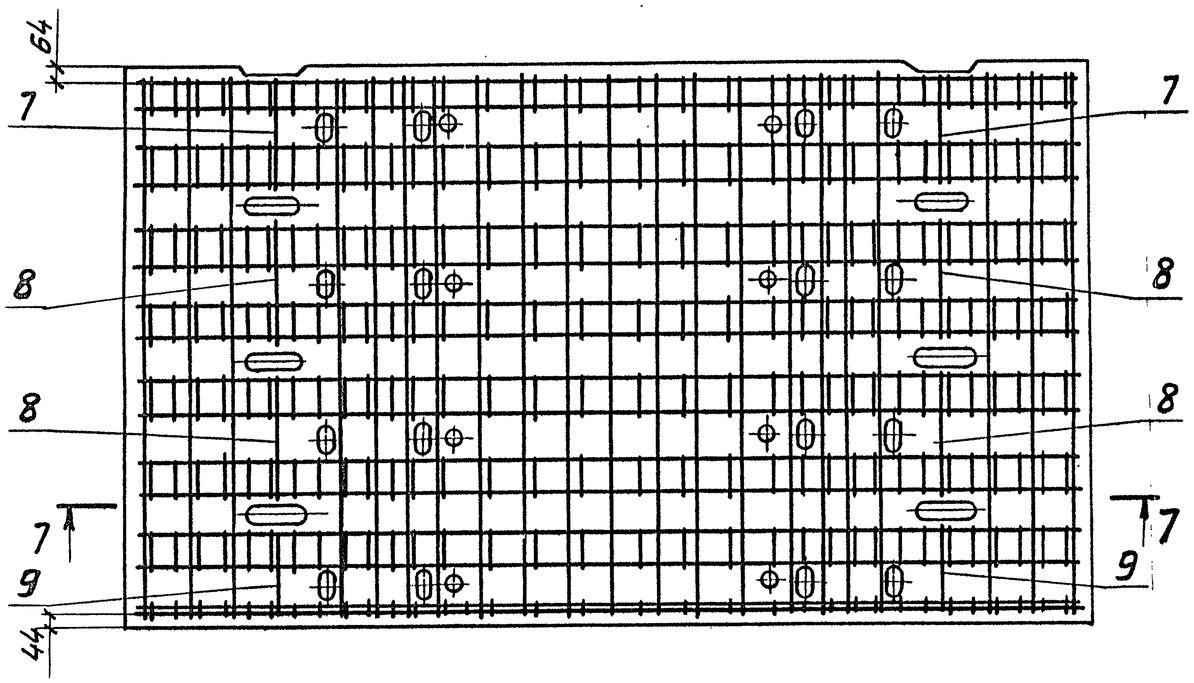

Ведомость расхода стали на элемент, кг

Изделия арматурные								Изделия закладные			Общий расход
Арматура класса							Всего	Прокат марки 15ХСНД ГОСТ 23157-78		Всего	
А-I ГОСТ 5781-82*			А-II ГОСТ 5781-82*								
ф6	ф8	Итого	ф10	ф16	ф18	Итого		-8×80	Итого		
9,8	49,0	58,8	82,6	16,9	113,4	212,9	271,7	7,1	7,1	7,1	278,8

1293/17	6

3.501.2-139.2-7-951.000СБ

Лист 2

Инв.№ подл. | Подпись и дата | Взам.инв.№

Копировал Жигач

Формат А3

25510-19

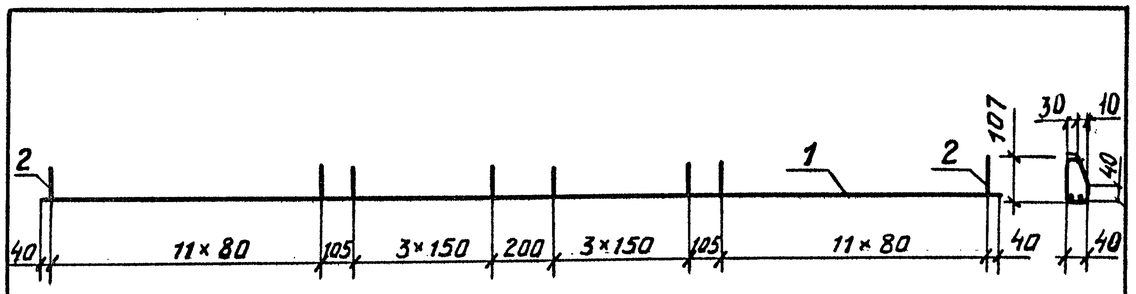

Формат	Зона	Поз.	Обозначение	Наименование	Кол.	Примечание
				Документация		
А3			3.501.2-139.2-7-000.000ТО	Техническое описание		
А4			ТУ 35-1700-87	Технические условия		
				Детали		
Б4		1	3.501.2-139.2-7-951.101	А-II-18 ГОСТ 5781-82* ℓ=3150	2	6,30 кг
Б4		2	3.501.2-139.2-7-951.102	А-I-8 ГОСТ 5781-82* ℓ=335	32	0,13 кг

Взам. инв. №

Подпись и дата

Инв. № подл.

Нач. отд.	Манов	
Н. контр.	Миролюбская	
Гл. спец.	Гитман	
ГИП	Френкель	
Рук. гр.	Астахова	
Вед. инж.	Ярлыкова	
Инж.	Акулова	

3.501.2-139.2-7-951.100

Каркас арматурный КП3

Стадия	Масса	Масштаб
Р	16,8	1:20
Лист	Листов	

Гипротрансмост

Копировал Жигач

Формат А4

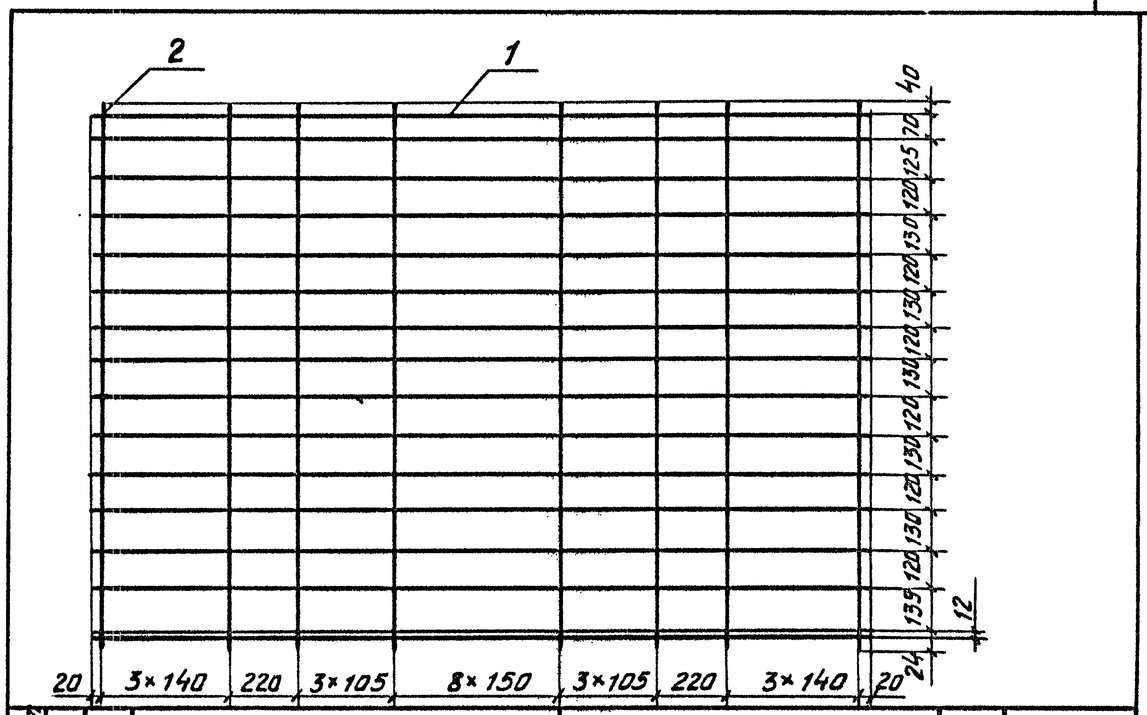

Формат	Зона	Поз.	Обозначение	Наименование	Кол.	Примечание
				Документация		
А3			3.501.2-139.2-7-000.000ТО	Техническое описание		
А4			ТУ 35-1700-87	Технические условия		
				Детали		
Б4		1	3.501.2-139.2-7-951.201	А-II-10 ГОСТ 5781-82* ℓ=3150	16	1,94 кг
Б4		2	3.501.2-139.2-7-951.202	А-II-10 ГОСТ 5781-82* ℓ=1780	23	1,10 кг

1293/17 | 7

Взам. инв. №

Подпись и дата

Инв. № подл.

Нач. отд.	Манов	
Н. контр.	Миролюбская	
Гл. спец.	Гитман	
ГИП	Френкель	
Рук. гр.	Астахова	
Вед. инж.	Ярлыкова	
Инж.	Акулова	

3.501.2-139.2-7-951.200

Сетка арматурная СП9

Стадия	Масса	Масштаб
Р	56,4	1:20
Лист	Листов 1	

Гипротрансмост

Копировал Жигач

Формат А4

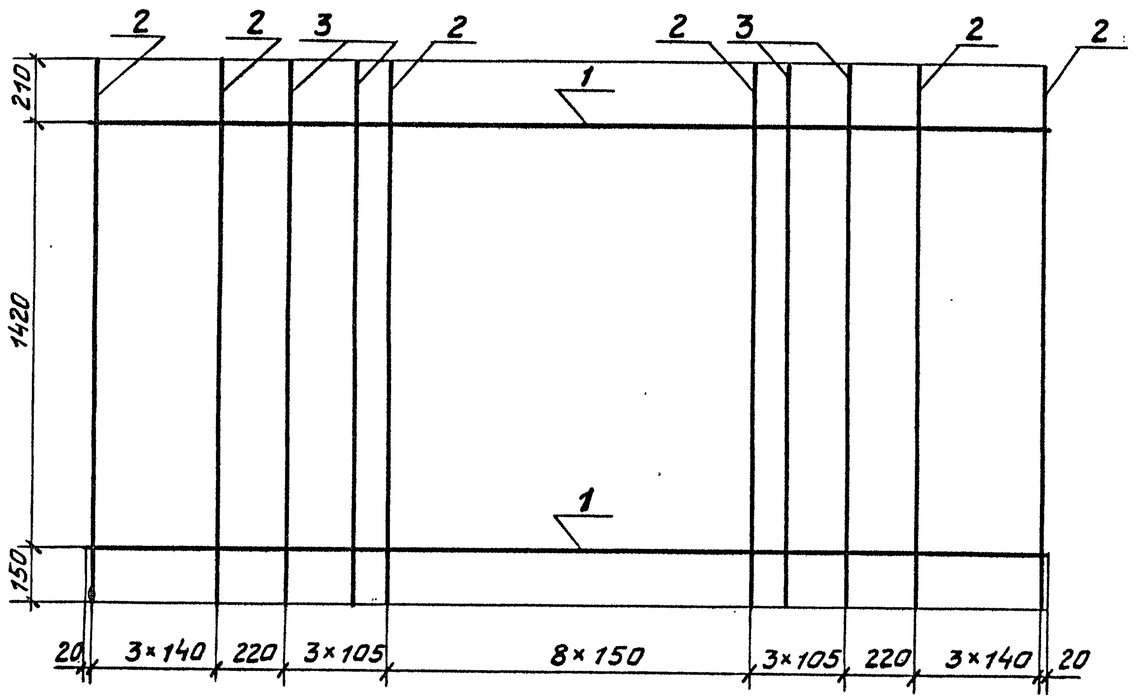

Формат	Зона	Поз.	Обозначение	Наименование	Кол.	Примечание
				Документация		
А3			3.501.2-139.2-7-000.000ТО	Техническое описание		
А4			ТУ 35-1700-87	Технические условия		
				Детали		
Б4		1	3.501.2-139.2-7-951.301	А-II-10 ГОСТ 5781-82* ℓ=3150	2	1.94кг
Б4		2	3.501.2-139.2-7-951.302	А-II-10 ГОСТ 5781-82* ℓ=1780	17	1.10кг
Б4		3	3.501.2-139.2-7-951.303	А-II-16 ГОСТ 5781-82* ℓ=1780	6	2.81кг

Инв. № подл. | Подпись и дата | Взам. инв. №

1293/17 | 8

Нач. отд.	Монов		
Н. контр.	Миролюбская		
Гл. спец.	Гитман		
ГИП	Френкель		
Рук. гр.	Астахова		
Вед. инж.	Ярлыкова		
Инж.	Акулова		

3.501.2-139.2-7-951.300

Сетка арматурная СП10

Стадия	Масса	Масштаб
Р	39,4	1:20
Лист	Листов 1	

Гипротрансмост

Копировал Жигач

Формат А3

25510-19 9

Формат	Зона	Поз.	Обозначение	Наименование	Кол.	Примечание
				Документация		
А3			3.501.2-139.2-7-952.000СБ	Сборочный чертеж		
А3			3.501.2-139.2-7-000.000ТО	Техническое описание		
А4			ТУ 35-1700-87	Технические условия		
			Переменные данные	для исполнений:		
				3.501.2-139.2-7-952.000		УМ1
				Сборочные единицы		
А3		1	3.501.2-139.2-7-952.100	Каркас КМ1	1	10,8 кг
				Детали		
Б4		2	3.501.2-139.2-7-952.001	Прокладка 100×250 $б_{ср}$=65		
				Дуб, бук, ясень, граб I сорта		
				ГОСТ9462-71, ГОСТ2695-71	22	1,3 кг
				Материалы		
				Цементно-песчаный		
				раствор марки 200		0,21 м³
				3.501.2-139.2-7-952.000-01		УМ2
				Сборочные единицы		
А3		1	3.501.2-139.2-7-952.100-01	Каркас КМ2	1	10,6 кг
				Детали		
Б4		2	3.501.2-139.2-7-952.001-01	Прокладка 100×250 $б_{ср}$=70		
				Дуб, бук, ясень, граб I сорта		
				ГОСТ9462-71, ГОСТ2695-71	22	1,4 кг

Формат	Зона	Поз.	Обозначение	Наименование	Кол.	Примечание
				Материалы		
				Цементно-песчаный		
				раствор марки 200		0,23 м³
				3.501.2-139.2-7-952.000-02		УМ3
				Сборочные единицы		
А3		1	3.501.2-139.2-7-952.100-02	Каркас КМ3	1	11,4 кг
				Детали		
Б4		2	3.501.2-139.2-7-952.001-02	Прокладка 100×250 $б_{ср}$=40		
				Дуб, бук, ясень, граб I сорта		
				ГОСТ9462-71, ГОСТ2695-71	24	0,8 кг
				Материалы		
				Цементно-песчаный		
				раствор марки 200		0,14 м³

Взам. инв. №

Подпись и дата

Инв. № подл.

Нач. отд.	Манов		
Н. контр.	Мирошниченко		
Гл. спец.	Гитман		
ГИП	Френкель		
Рук. гр.	Астахова		
Вед. инж.	Ярлыкова		
Инж.	Акулова		

1293/17 | 9

3.501.2-139.2-7-952.000

Участок монолитный УМ (УМ1..., УМ3)

Стадия	Лист	Листов
Р		1

Гипротрансмост

Копировал Жигач

Формат А3

25510-19 10

Рис.1

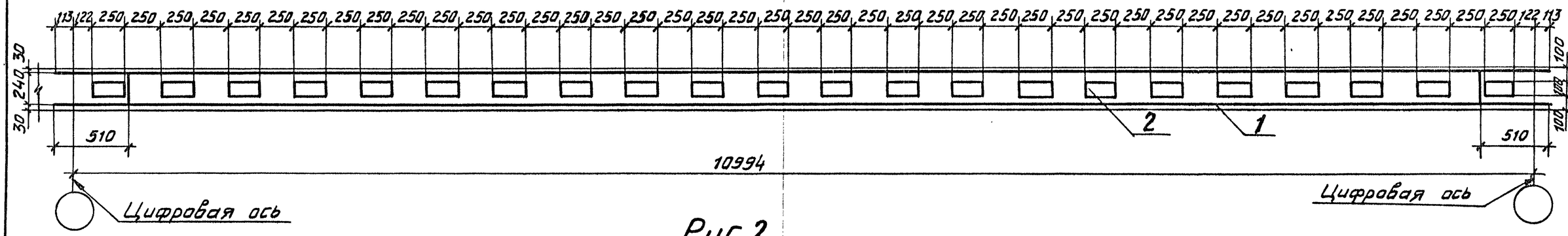
113 122 250 250 250

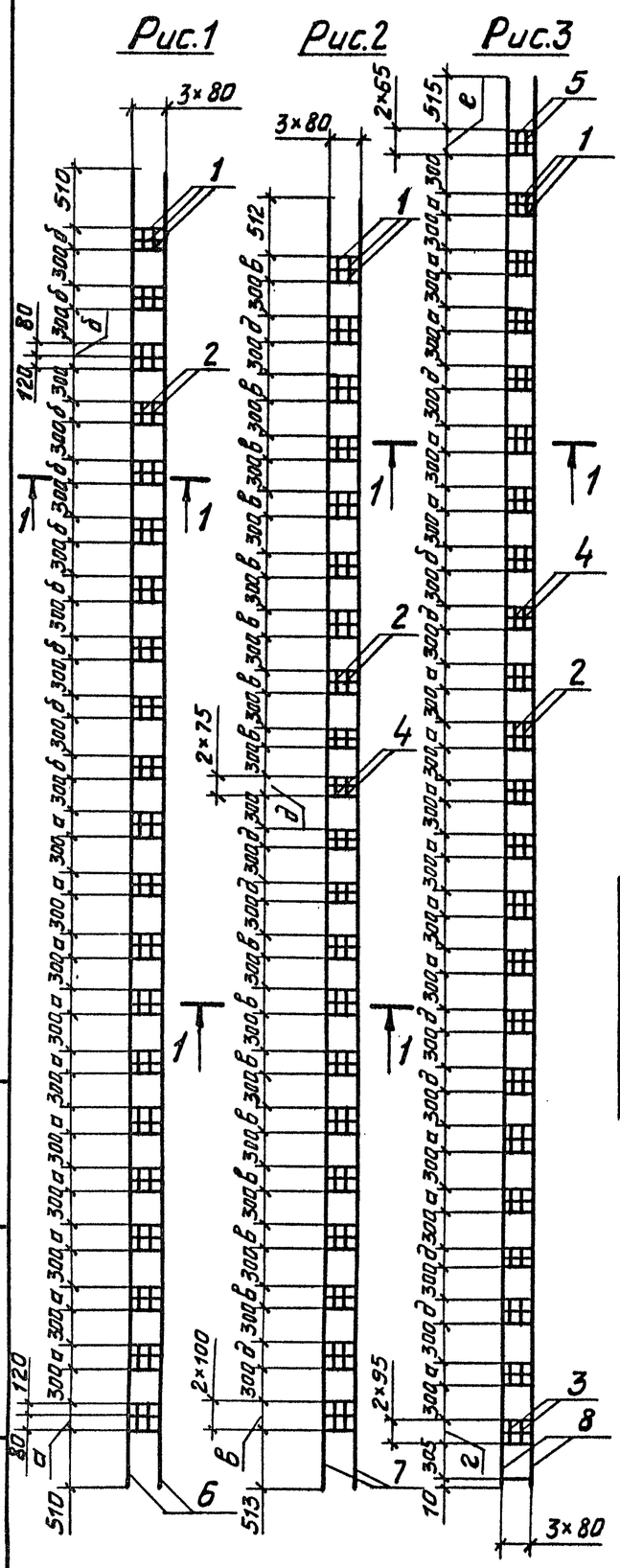

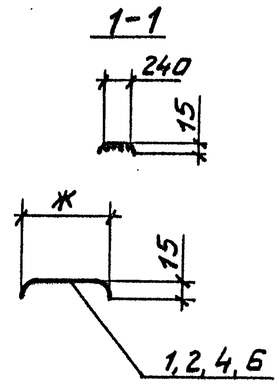

Таблица1

Обозначение	ж, мм
3.501.2-139.2-7-952.101	252
3.501.2-139.2-7-952.102	212
3.501.2-139.2-7-952.103	202
3.501.2-139.2-7-952.104	162
3.501.2-139.2-7-952.105	142

Таблица2

Обозначение	Рис	Масса, кг
3.501.2-139.2-7-952.100	1	10,8
-01	2	10,6
-02	3	11,4

Размеры, мм — Таблица 3

а	б	в	г	д	е
80+120	120+80	2×100	2×95	2×75	2×65

Формат	Зона	Поз.	Обозначение	Наименование	Кол.	Примечание
				Документация		
А3			3.501.2-139.2-7-000.000ТО	Техническое описание		
А4			ТУ 35-1700-87	Технические условия		
				Детали		
				А-I-6-ГОСТ 5781-82*		
Б4		1	3.501.2-139.2-7-952.101	ℓ=265	63	0,06кг
Б4		2	3.501.2-139.2-7-952.102	ℓ=225	30	0,05кг
			Переменные данные	для исполнений:		
				3.501.2-139.2-7-952.100		КМ1
				А-I-6-ГОСТ 5781-82*		
Б4		2	3.501.2-139.2-7-952.102	ℓ=225	12	0,05кг
Б4		6	3.501.2-139.2-7-952.106	ℓ=11220	2	2,5кг
				3.501.2-139.2-7-952.100-01		КМ2
				А-I-6-ГОСТ 5781-82*		
Б4		2	3.501.2-139.2-7-952.102	ℓ=225	2	0,05кг
Б4		4	3.501.2-139.2-7-952.104	ℓ=175	10	0,04кг
Б4		7	3.501.2-139.2-7-952.107	ℓ=10975	2	2,44кг
				3.501.2-139.2-7-952.100-02		КМ3
				А-I-6-ГОСТ 5781-82*		
Б4		1	3.501.2-139.2-7-952.101	ℓ=265	7	0,06кг
Б4		3	3.501.2-139.2-7-952.103	ℓ=215	2	0,05кг
Б4		4	3.501.2-139.2-7-952.104	ℓ=175	12	0,04кг
Б4		5	3.501.2-139.2-7-952.105	ℓ=155	2	0,03кг
Б4		8	3.501.2-139.2-7-952.108	ℓ=11650	2	2,59кг

Нач.отд.	Манов	
Н.контр.	Миропольская	
Гл.спец.	Гитман	
ГИП	Френкель	
Рук.гр.	Астахова	
Вед.инж.	Ярлыкова	
Инж.	Акулова	

3.501.2-139.2-7-952.100

Каркас КМ (КМ1... КМ3)

Стадия	Масса	Масштаб
Р	см. таблицу 2	1:50
Лист	Листов 1	

Гипротрансмост

1293/17 | 11

Инв. № подл. | Подпись и дата | Взам. инв. №

Копировал Жигач Формат А3

25510-19 12

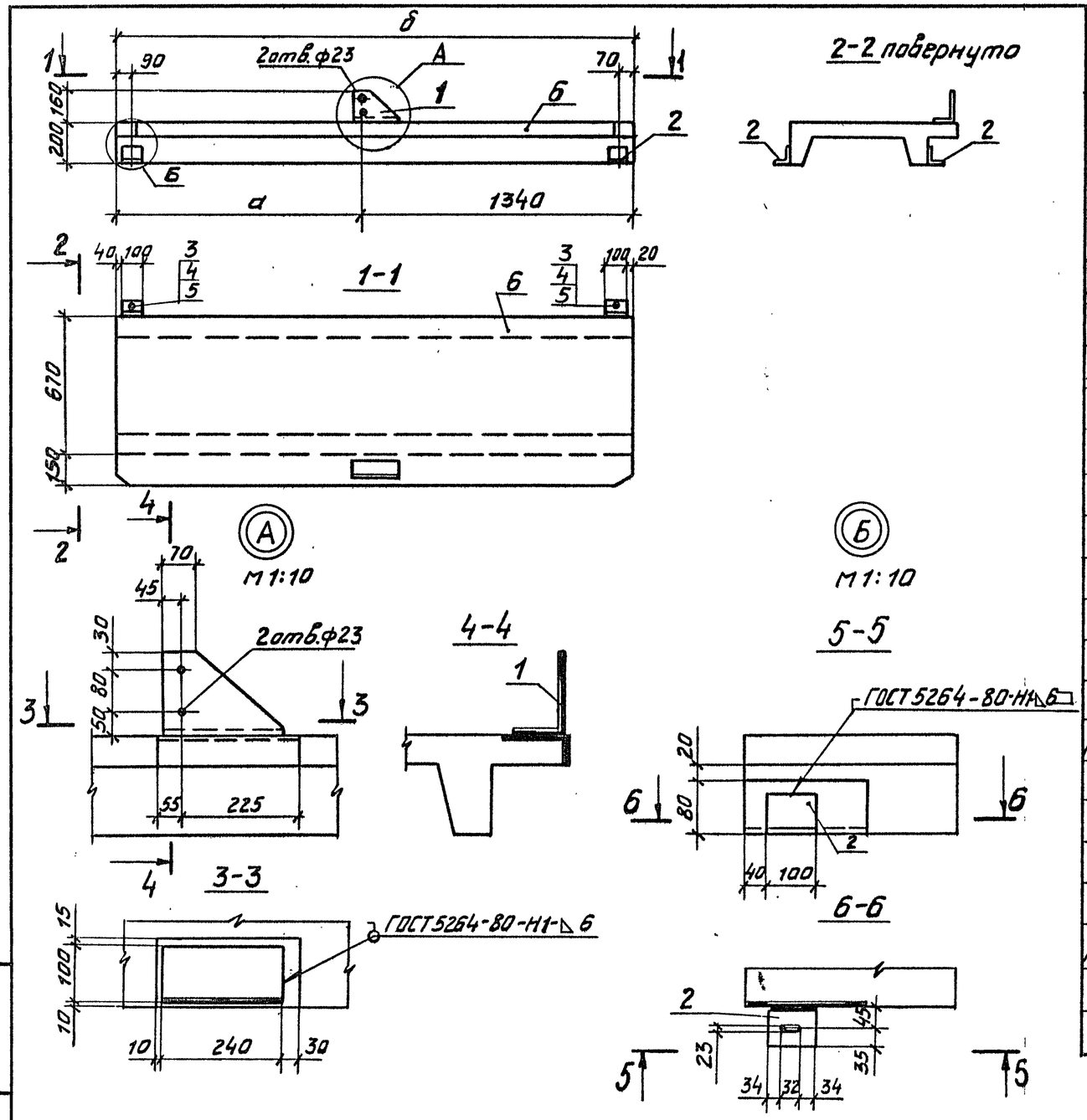

Изображена	Зеркальное отражение	а, мм	б, мм	Масса, кг
3.501.2-139.2-7-970.100	3.501.2-139.2-7-970.100-01	1190	2530	493,4
-02	-03	1070	2410	492,1

Формат	Зона	Поз.	Обозначение	Наименование	Кол.	Примечание
				Документация		
А3			3.501.2-139.2-7-000.000ТО	Техническое описание		
А4			ТУ 35-1700-87	Технические условия		
				Детали		
Б4		1	3.501.2-139.2-7-970.101	Уголок Б-160×100×10 ГОСТ 8510-72*		
				ℓ=240	1	4,8кг
Б4		2	3.501.2-139.2-7-970.102	Уголок Б-80×80×8 ГОСТ 8509-72*		
				ℓ=100	4	1,0кг
				Стандартные изделия		
		3		Болт М20-8g×30.46 ГОСТ 7798-70*	4	0,293кг
		4		Гайка М20-6Н.5 ГОСТ 5915-70*	8	0,063кг
		5		Шайба 20.02 Ст3 ГОСТ 11371-78	4	0,017кг
			Переменные данные для исполнений:			
				3.501.2-139.2-7-970.100		ПТБ
				Сборочные единицы		
А3		6	3.501.2-139.2-7-970.110	Плита ПТП 1	1	482,7кг
				3.501.2-139.2-7-970.100-01		ПТБн
			(то же, как для	3.501.2-139.2-8-970.100)		
				3.501.2-139.2-8-970.100-02		ПТБ
				Сборочные единицы		
А3		6	3.501.2-139.2-7-970.110-01	Плита ПТП 2	1	481,6кг
				3.501.2-139.2-7-970.100-03		ПТБн
			(то же, как для	3.501.2-139.2-7-970.100-02)		

1293/17 | 12

Нач. отд.	Монов	
Н. контр.	Миролюбская	
Гл. спец.	Гитман	
ГИП	Френкель	
Рук. гр.	Астахова	
Инж.	Степнова	

3.501.2-139.2-7-970.100

Плита ПТБ (ПТБ5...ПТБ6)

Стадия	Масса	Масштаб
Р	см. таблицу	1:25
Лист	Листов 1	

Гипротрансмост

Инв. № подл. | Подпись и дата | Взам. инв. №

Копировал Жигач Формат А3

25510-19 13

Формат	Зона	Поз.	Обозначение	Наименование	Кол.	Примечание
				Документация		
А3			3.501.2-139.2-7-970.110СБ	Сборочный чертеж		
А3			3.501.2-139.2-7-000.000ТО	Техническое описание		
А4			ТУ 35-1700-87	Технические условия		
				Сборочные единицы		
				Изделия закладные		
А4		1	3.501.2-139.1-8-941.130	Д31	4	4,2 кг
А4		2	3.501.2-139.1-8-941.140	Д32	1	7,6 кг
				Детали		
Б4		3	3.501.2-139.2-7-970.111	Петля строповочная		
				А-I-12 ГОСТ 5781-82*		
				ℓ=950	4	0,8 кг
				Материалы		
				Бетон класса В25		0,18 м³
			Переменные данные	для исполнений:		
				3.501.2-139.2-7-970.110		ПТП1
				Сборочные единицы		
				Каркас		
А3		4	3.501.2-139.2-7-970.120	КТ1	1	8,3 кг
А3		5	3.501.2-139.2-7-970.130	КТ3	2	7,3 кг

Формат	Зона	Поз.	Обозначение	Наименование	Кол.	Примечание
				3.501.2-139.2-7-970.110-01		ПТП2
				Сборочные единицы		
				Каркас		
А3		4	3.501.2-139.2-7-970.120-01	КТ2	1	7,8 кг
А3		5	3.501.2-139.2-7-970.130-01	КТ4	2	7,0 кг

Инв. № подл. | Подпись и дата | Взам. инв. №

Нач. отд.	Манов	
Н. контр.	Миропюбская	
Гл. спец.	Гитман	
ГИП	Френкель	
Рук. гр.	Астахова	
Инж.	Степнова	

1293/17 | 13

3.501.2-139.2-7-970.110

Плита ПТП (ПТП1, ПТП2)

Стадия	Лист	Листов
Р		1

Гипротрансмост

Копировал Жигач

Формат А3

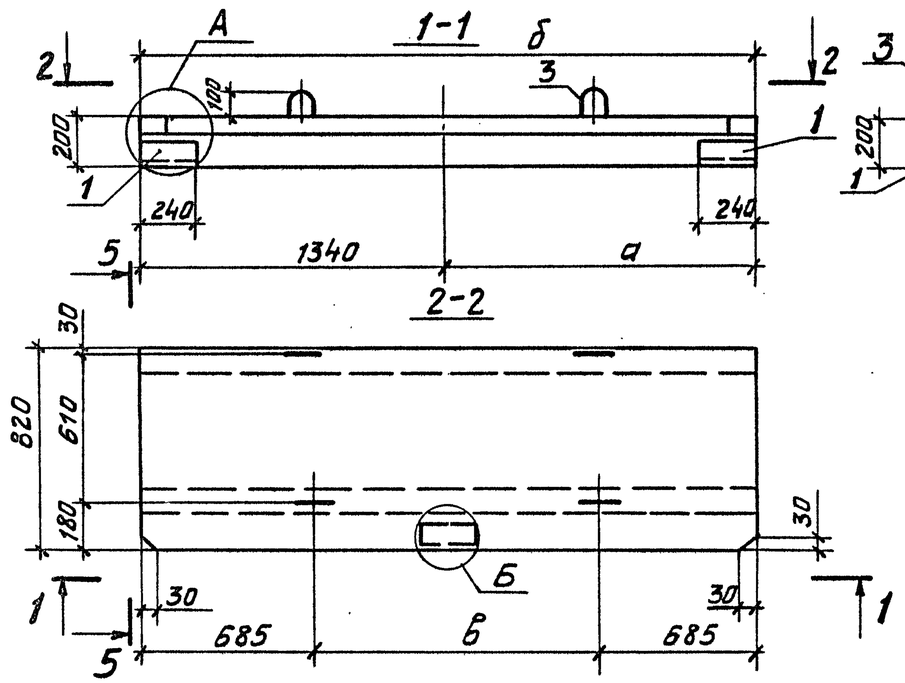

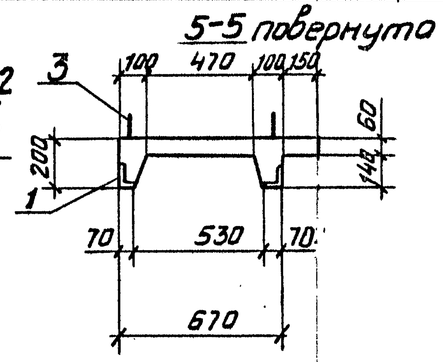

Схема армирования
М 1:10

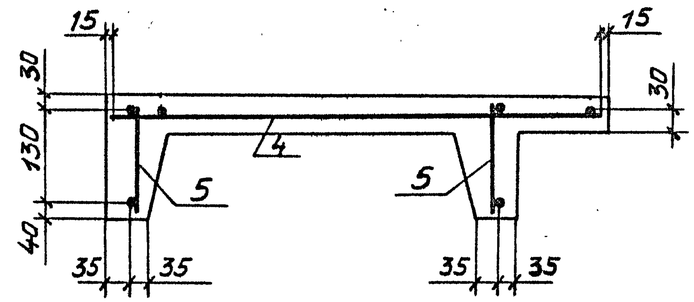

Позиция 3
М1:10

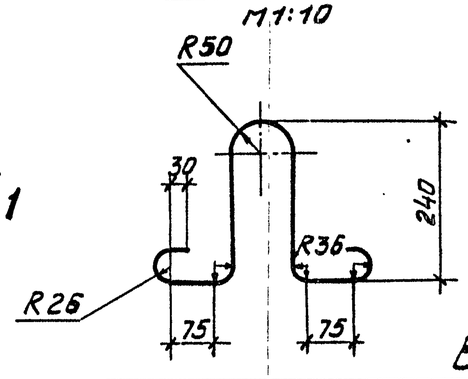

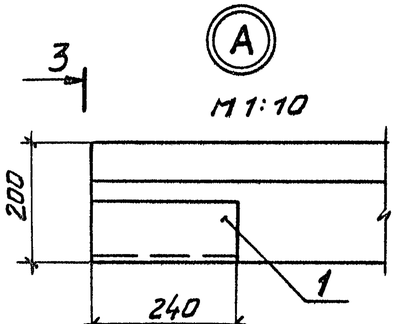

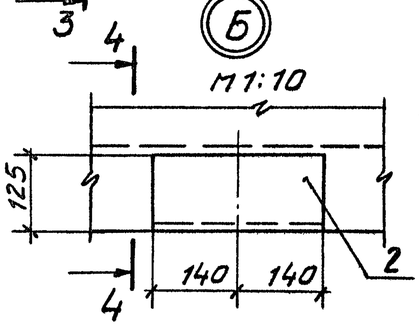

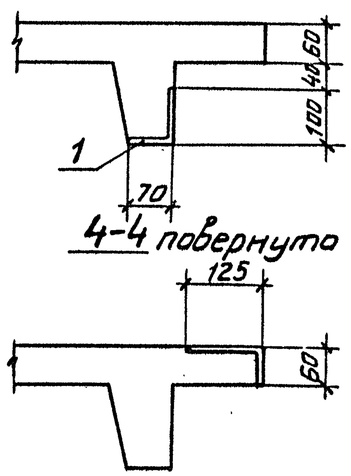

Обозначение	а, мм	б, мм	в, мм	Масса, кг
3.501.2-139.2-7-970.110	1275	2530	1160	482,7
-01	1155	2410	1040	481,6

Ведомость расхода стали на элемент, кг

Марка элемента	Изделия арматурные							Изделия закладные							Общий расход
	Арматура класса						Всего	Арматура класса			Прокат марки			Всего	
	А-I				А-II			А-I							
	ГОСТ 5781-82*				ГОСТ 5781-82*			ГОСТ 5781-82*			ГОСТ 8509-72*				
	ф6	ф8	ф20	Итого	ф20	Итого		ф10	ф12	Итого	∟100×10	∟125×12	Итого		
ПТП1	8,0	4,8	—	12,8	12,4	12,4	25,2	2,3	1,2	3,5	14,5	6,4	20,9	24,4	49,6
ПТП2	7,0	4,5	11,8	23,3	—	—	23,3	2,3	1,2	3,5	14,5	6,4	20,9	24,4	47,7

1293/17 | 14

Нач. отд.	Манов	
Н. контр.	Миролюбская	
Гл. спец.	Гитман	
ГИП	Френкель	
Рук. гр.	Астахова	
Инж.	Степнова	

3.501.2-139.2-7-970.110СБ

Плита ПТП (ПТП1, ПТП2)
Сборочный чертеж

Стадия	Масса	Масштаб
Р	см. таблицу	1:25
Лист	Листов 1	

Гипротрансмост

Инв. № подл. | Подпись и дата | Взам. инв. №

Копировал Жигач Формат А3

25510-19 15

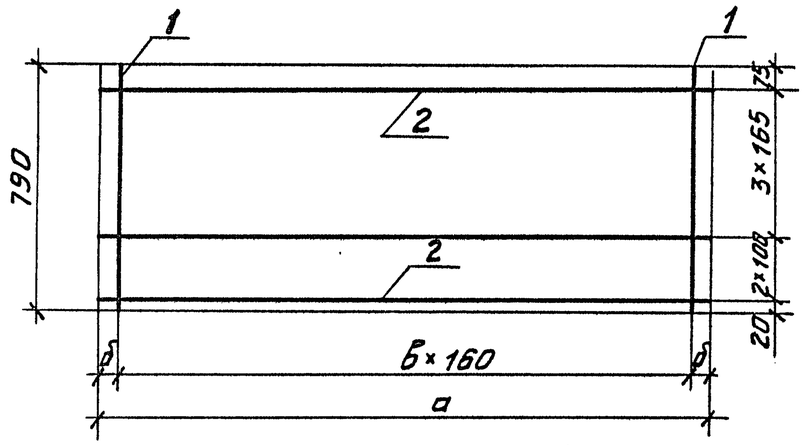

Обозначение	а, мм	δ, мм	в, мм	Масса кг
3.501.2-139.2-7-970.120	2490	45	15	8,3
-01	2370	65	14	7,8

Формат	Зона	Поз.	Обозначение	Наименование	Кол.	Примечание
				Документация		
А3			3.501.2-139.2-7-000.000ТО	Техническое описание		
А4			ТУ 35-1700-87	Технические условия		
			Переменные данные	для исполнений:		
				3.501.2-139.2-7-970.120		КТ1
				Детали		
Б4		1	3.501.2-139.2-7-970.121	А-I-8 ГОСТ 5781-82*		
				ℓ=790	16	0,31кг
Б4		2	3.501.2-139.2-7-970.122	А-I-6 ГОСТ 5781-82*		
				ℓ=290	6	0,55кг
				3.501.2-139.2-7-970.120-01		КТ2
				Детали		
Б4		1	3.501.2-139.2-7-970.121	А-I-8 ГОСТ 5781-82*		
				ℓ=790	15	0,31кг
Б4		2	3.501.2-139.2-7-970.122-01	А-I-6 ГОСТ 5781-82*		
				ℓ=2370	6	0,53кг

Нач. отд.	Манов	
Н. контр.	Мурашовская	
Гл. спец.	Гитман	
ГИП	Френкель	
Рук. гр.	Астахова	
Инж.	Степнова	

1293/17 15

3.501.2-139.2-7-970.120

Каркас КТ (КТ1, КТ2)

Стадия	Масса	Масштаб
Р	см. таблицу	1:20
Лист	Листов 1	

Гипротрансмост

Инв. № подл. | Подпись и дата | Взам. инв. №

Копировал Жигач

25510-19 16

Формат А3

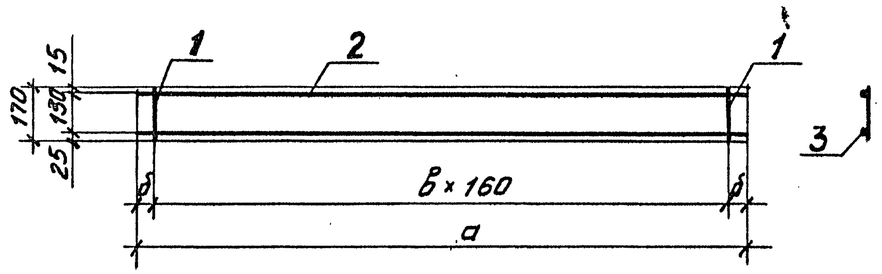

Обозначение	а, мм	δ, мм	в, мм	Масса, кг
3.501.2-139.2-7-970.130	2490	45	15	7,3
-01	2370	65	14	7,0

Формат	Зона	Поз.	Обозначение	Наименование	Кол.	Примечание
				Документация		
А3			3.501.2-139.2-7-000.00010	Техническое описание		
А4			ТУ 35-1700-87	Технические условия		
			Переменные данные	для исполнений:		
				3.501.2-139.2-7-970.130		КТ3
				Детали		
				А-I-6 ГОСТ 5781-82*		
Б4		1	3.501.2-139.2-7-970.131	ℓ=170	16	0,04кг
Б4		2	3.501.2-139.2-7-970.132	ℓ=2490	1	0,55кг
Б4		3	3.501.2-139.2-7-970.133	А-II-20 ГОСТ 5781-82*		
				ℓ=2490	1	6,15кг
				3.501.2-139.2-7-970.130-01		КТ4
				Детали		
				А-I-6 ГОСТ 5781-82*		
Б4		1	3.501.2-139.2-7-970.131	ℓ=170	15	0,04кг
Б4		2	3.501.2-139.2-7-970.132-01	ℓ=2370	1	0,53кг
Б4		3	3.501.2-139.2-7-970.133-01	А-I-20 ГОСТ 5781-82*		
				ℓ=2370	1	5,85кг

1293/17 | 16

Нач.отд.	Манов	
Н.контр.	Миролюбская	
Гл.спец.	Гитман	
ГИП	Френкель	
Рук.гр.	Астахова	
Инж.	Степнова	

3.501.2-139.2-7-970.130

Каркас КТ (КТ3, КТ4)

Стадия	Масса	Масштаб
Р	см таблицу	1:20
Лист	Листов 1	

Гипротрансмост

Инв. № подл. | Подпись и дата | Взам. инв. №

Копировал Жигач

Формат А3

25370-19 (17)