ТИПОВЫЕ КОНСТРУКЦИИ, ИЗДЕЛИЯ И УЗЛЫ ЗДАНИЙ И СООРУЖЕНИЙ

СЕРИЯ 1.231-3

ПЕРЕГОРОДКИ ПОЭЛЕМЕНТНОЙ СБОРКИ ИЗ СУХОЙ ГИПСОВОЙ ШТУКАТУРКИ ДЛЯ ОБЩЕСТВЕННЫХ ЗДАНИЙ

ВЫПУСК 2

ПЕРЕГОРОДКИ НА МЕТАЛЛИЧЕСКОМ КАРКАСЕ

РАБОЧИЕ ЧЕРТЕЖИ

РАЗРАБОТАНЫ
ЦНИИЭП ТОРГОВО-БЫТОВЫХ ЗДАНИЙ И ТУРИСТСКИХ КОМПЛЕКСОВ
ГЛАВНЫЙ ИНЖЕНЕР ИНСТИТУТА /ЛЕПСКИЙ В.И./
ГЛАВНЫЙ ИНЖЕНЕР ПРОЕКТА /ЮДИЦКИЙ А.Н./

УТВЕРЖДЕНЫ
ГОСУДАРСТВЕННЫМ КОМИТЕТОМ ПО ГРАЖДАНСКОМУ СТРОИТЕЛЬСТВУ И АРХИТЕКТУРЕ ПРИ ГОССТРОЕ СССР
ПРИКАЗ №219 от „18" ОКТЯБРЯ 1978г.
ВВЕДЕНЫ В ДЕЙСТВИЕ С „1" ДЕКАБРЯ 1978г.

№ п/п	Наименование	№ листа	№ стр.
1.	Содержание	—	3
2.	Пояснительная записка	—	4,5
3.	Номенклатура марок и технические характеристики перегородок	1	6
4.	Номенклатура марок и технические характеристики перегородок	2	7
5.	Номенклатура марок и технические характеристики перегородок	3	8
6.	Фрагмент перегородки на металлическом каркасе ПМ-1/ПМ-2м, ПМ-3, ПМ-4м/	4	9
7.	Монтажные узлы 1,2,3	5	10
8.	Монтажные узлы. Узел 3. Вариант с деревянной коробкой	6	11
9.	Монтажные узлы 4,5	7	12
10.	Монтажные узлы 6,7	8	13
11.	Монтажные узлы 8,9	9	14
12.	Монтажные узлы. Узел 10	10	15
13.	Монтажные узлы. Узел 11	11	16
14.	Монтажные узлы 1а, 2а, 3а	12	17
15.	Монтажные узлы 4а, 5а	13	18
16.	Монтажные узлы 6а, 7а	14	19
17.	Монтажные узлы 8а, 9а	15	20
18.	Фрагмент перегородки на металлическом каркасе ПМ-5 /ПМ-6м, ПМ-7, ПМ-8м/	16	21
19.	Монтажные узлы 1,2,3	17	22
20.	Монтажные узлы 4,5	18	23
21.	Монтажные узлы. Узел 4. Вариант с деревянной коробкой	19	24
22.	Монтажные узлы. Узел 6	20	25
23.	Монтажные узлы 7,8	21	26
24.	Монтажные узлы 9,10	22	27
25.	Монтажные узлы. Узел 11	23	28
26.	Монтажные узлы. Узел 12	24	29
27.	Монтажные узлы 1а, 2а, 3а	25	30
28.	Монтажные узлы 4а, 5а	26	31
29.	Монтажные узлы. Узел 6а	27	32
30.	Монтажные узлы. Узел 7а	28	33
31.	Монтажные узлы. Узел 8а	29	34
32.	Монтажные узлы 9а, 10а	30	35
33.	Монтажный узел примыкания перегородки к подвесному потолку	31	36
34.	Фрагмент перегородки на металлическом каркасе ПМ-9 /ПМ-10м, ПМ-11, ПМ-12м/	32	37
35.	Монтажные узлы 1,2,3	33	38
36.	Монтажные узлы. Узел 3. Вариант с деревянной коробкой	34	39
37.	Монтажные узлы. Узел 4	35	40
38.	Монтажные узлы. Узел 5	36	41
39.	Монтажные узлы. Узел 6	37	42
40.	Монтажные узлы. Узел 7	38	43
41.	Монтажные узлы 8,9	39	44
42.	Монтажные узлы. Узел 10	40	45
43.	Монтажные узлы. Узел 11	41	46
44.	Монтажные узлы 1а, 2а, 3а	42	47
45.	Монтажные узлы. Узел 4а	43	48
46.	Монтажные узлы. Узел 5а	44	49
47.	Монтажные узлы. Узел 6а	45	50
48.	Монтажные узлы. Узел 7а	46	51
49.	Монтажные узлы 8а, 9а	47	52
50.	Гнутые профили из листовой стали. Верхние и нижние направляющие (полозы) ПН1 ÷ ПН6	48	53
51.	Гнутые профили из листовой стали. Стойки ПС1÷ПС6	49	54
52.	Гнутые профили из листовой стали. Профили дверной коробки ДК1 ÷ ДК3	50	55
53.	Гнутые профили из листовой стали. Профиль торцевой /буртик/ ПБ-1; ПБ-2; ПБ-3; ПБ-4; ПБ-7; ПБ-8	51	56
54.	Гнутые профили из листовой стали. Профиль для крепления облицовки ПУ-1	52	57
55.	Крепежные элементы. Самосверлящие-самонарезающие винты с потайной головкой СМ1-20÷55	53	58
56.	Крепежные элементы. Самосверлящие-самонарезающие винты с плоской головкой СМ3-15÷40	54	59
57.	Крепежные элементы. Дюбель-гвоздь ДГ20÷ДГ80	55	60

ПОЯСНИТЕЛЬНАЯ ЗАПИСКА

I. Общая часть

Настоящие рабочие чертежи разработаны на основе номенклатуры и технических решений, одобренных Государственным комитетом по гражданскому строительству и архитектуре при Госстрое СССР и в соответствии с поручением Комитета (письмо № ЮР-4-2262 от 26.VII.77г.)

II. Область применения

Альбом содержит набор перегородок поэлементной сборки на металлическом каркасе, обеспечивающий компоновку перегородок с минимальным отходом С.Г.Ш. в зданиях с каркасом ИИ-04. Перегородки поэлементной сборки предназначены для применения в проектах общественных зданий (предприятия общественного питания, торговли, бытового обслуживания, школ, учебных, лечебных и детских учреждений), а также в гостиницах, административно-бытовых зданиях и др. Перегородки следует применять в помещениях с нормальным температурно-влажностным режимом. Индекс изоляции воздушного шума в пределах от ᵓв - 38 дб. до ᵓв - 52 дб. Перегородки рассчитаны на ветровую нагрузку до V района включительно.

Предел огнестойкости перегородок - 0,5 час.
Группа возгораемости - несгораемые
Степень огнестойкости - I

III. Состав проекта и технические характеристики перегородок

Альбом содержит номенклатуру марок (типов) перегородок, монтажные узлы, детали перегородок и комплектующие элементы.

Узлы перегородок охватывают все основные планировочные ситуации общественных зданий. Перегородки поэлементной сборки представляют собой каркасную конструкцию, обшитую с двух сторон листами сухой гипсовой штукатурки улучшенного качества согласно "Техническим требованиям на листы гипсовые облегченные ", разработанным ЦНИИЭП учебных зданий, ЦНИИПромзданий, ВНИИСТРОМ 1977г.

Каркас перегородок (вертикальные стойки и горизонтальные направляющие) из гнутых профилей, изготовленных путем профилирования полосовой стали на гибочных станках, по Нормалям "Мосспецпромпроекта". Толщина профилей каркаса принята равной 0,5 мм, толщина профилей дверных коробок равна 1,2 мм. В стенках стоек предусмотрены регулярные отверстия размером 40×40 мм для пропуска силовой и слаботочной электропроводок. Дверные металлические коробки, поступающие на постройку в отделанном виде, крепятся к стойкам каркаса через металлические анкеры самосверлящими винтами. Каркас перегородок обшивается листами гипсовой сухой штукатурки $\gamma = 800$ кг/м^3. Для звукоизоляции следует использовать минераловатную плиту объемным весом 125 кг/м^3 по ГОСТ 19573-72.

Перегородки запроектированы в двух вариантах: пустотелые и со звукоизоляционным слоем из минераловатных плит.

IV. Указания по монтажу перегородок

Монтаж перегородок производится в построечных условиях в следующем порядке:

1. К бетонным, кирпичным и т.п. конструкциям крепятся направляющие дюбелями "ДГ" с шагом 500 мм. Размер дюбелей зависит от марки бетона и определяется согласно инструкции на монтажно-поршневой пистолет ПЦ-52-I от 1973г. Главэлектромонтаж Минмонтажспецстроя СССР. Точка забивки дюбеля должна отстоять от края строительного основания на расстоянии не менее 100 мм.
2. К направляющим с шагом 300-400 мм, в зависимости от выбранной конструкции перегородки, устанавливаются по отвесу и крепятся с помощью просечных клещей с последующим отгибом стойки каркаса.
3. Через отверстия в стойках каркаса пропускается силовая и слаботочная проводка.
4. Устанавливаются дверные коробки и крепятся к стойкам каркаса.
5. Устанавливаются и крепятся листы СГШ самосверлящими самонарезающими винтами впотай.
6. Между стойками каркаса устанавливается минераловатная плита, которая приклеивается к СГШ на мастике КН-2 в двух-трех местах.
7. Крепятся листы СГШ с противоположной стороны каркаса. При дублированной облицовке листы СГШ устанавливаются вразбежку.
8. Все стыки гипсовых плит, углы и примыкания проклеиваются бумагой, перфорированной электроискрой и шпаклюются безусадочной шпаклевкой СШД ТУ-400-I-3/53-74/.
9. Выполнение наружного отделочного слоя (моющиеся обои, синтетические пленки, обычные обои, покраска) производится после подготовки поверхности перегородки (шпаклевка заподлицо, зачистка).
10. По окончании отделочных работ устанавливается электротехнический плинтус по ГОСТ 19111-73.

Принятые обозначения в маркировки перегородок.

Перегородки маркируются на буквенно-цифровой системе:

„ПМ"-перегородка на металлическом каркасе

„1" - тип перогородки

„м" - наличие минераловатного звукоизоляционного слоя.

NN п/п	Марка	Эскиз	Толщина перегородки мм	Максимальная высота помещения мм	Индекс изоляции воздушного шума Iв; дб	Расход основных материалов на 1 м² перегородки: Сухая гипсовая штукатурка м²	Металл кг	Минераловатные плиты ГОСТ 9573-72 $\gamma = 125 \frac{кг}{м^3}$ м³	Крепежные элементы: Дюбель ДГ кг	Шпаклевка /ТУ-400-1-3/53-74/ СЛШД кг	Вес 1 м² перегородки кг
1	2	3	4	5	6	7	8	9	10	11	12
1	ПМ-1	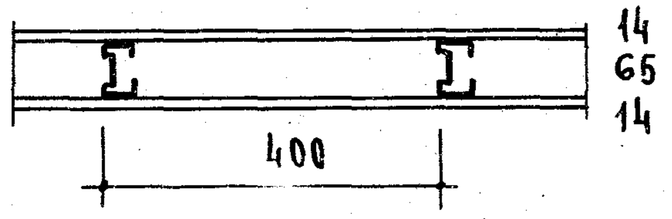	93	2700	38	2.0	2.25	—	0.04 / 0.024	0.05	24.6
2	ПМ-2м	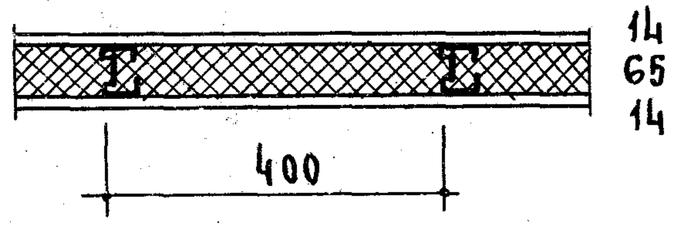	93	2700	45	2.0 δ = 60мм	2.25	0.065	0.04 / 0.024	0.05	32.7
3	ПМ-3	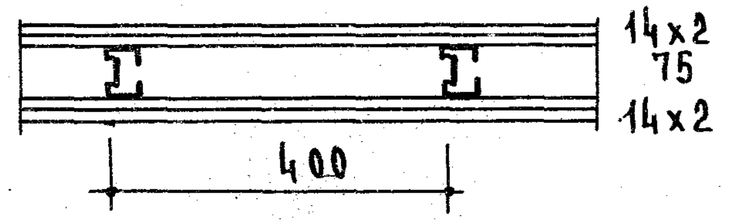	131	3000	45	4.0	2.4	—	0.04 / 0.024	0.05	47.0
4	ПМ-4м	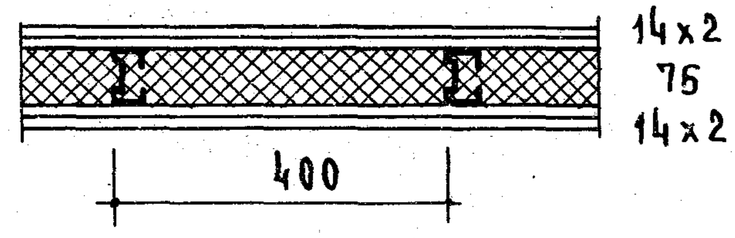	131	3000	50	4.0 δ = 40x2 = 80мм	2.4	0.07	0.04 / 0.024	0.05	55.7

Туристских комплексов

Ст. техник Коротун

Т.К.	Перегородки на металлическом каркасе	Серия 1.231-3
1978	Номенклатура марок и технические характеристики перегородок	Выпуск 2 / Лист 1

1	2	3	4	5	6	7	8	9	10	11	12
5	ПМ - 5	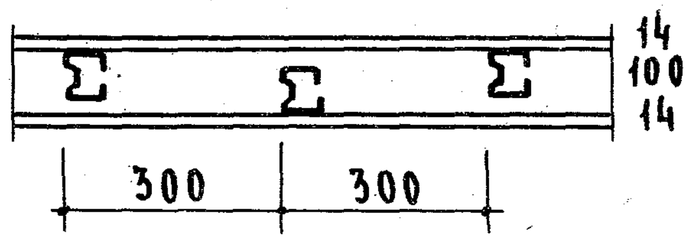	128	3300	38	2.0	2.95	—	0.04 / 0.024	0.05	25.2
6	ПМ - 6м	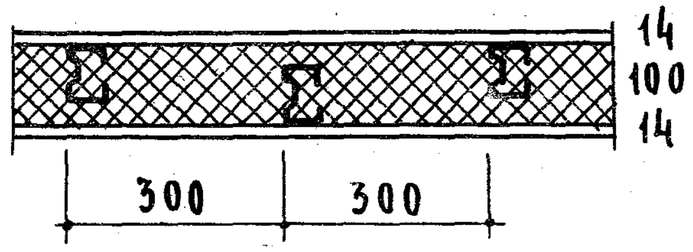	128	3300	44	2.0 δ=50×2= 100мм	2.96	0.1	0.04 / 0.024	0.05	37.7
7	ПМ-7	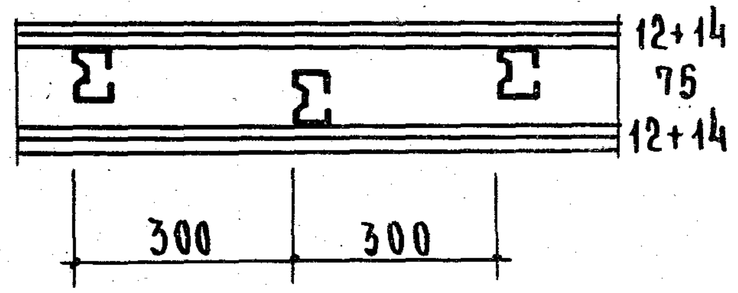	127	3900	46	4.0	2.85	—	0.04 / 0.024	0.05	43.8
8	ПМ-8м	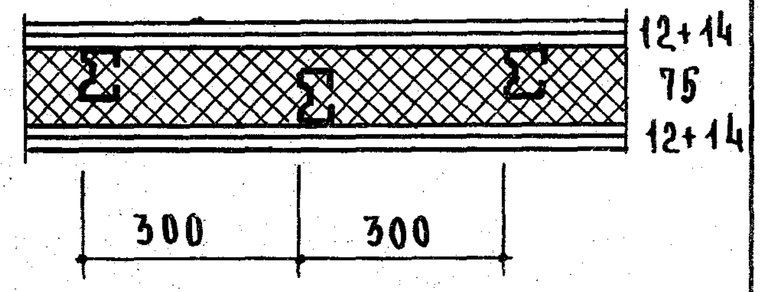	127	3900	50	4.0 δ=40×2= 80мм	2.85	0.07	0.04 / 0.024	0.05	52.6

1	2	3	4	5	6	7	8	9	10	11	12
9	ПМ-9	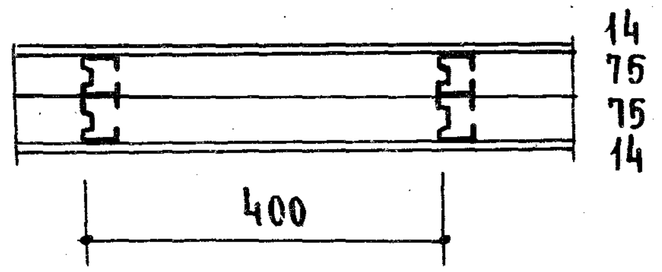	178	3900	38	2.0	4.72	—	0.05 / 0.026	0.05	26.74
10	ПМ-10м	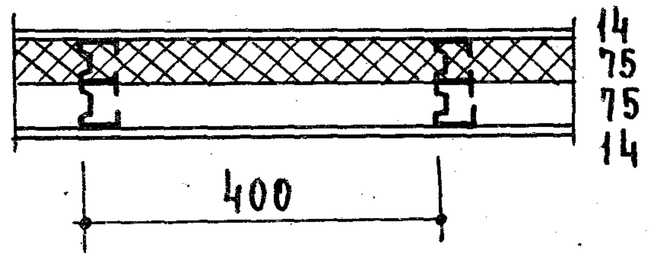	178	3900	46	2.0 δ=60мм	4.72	0.07	0.05 / 0.026	0.05	35.5
11	ПМ-11	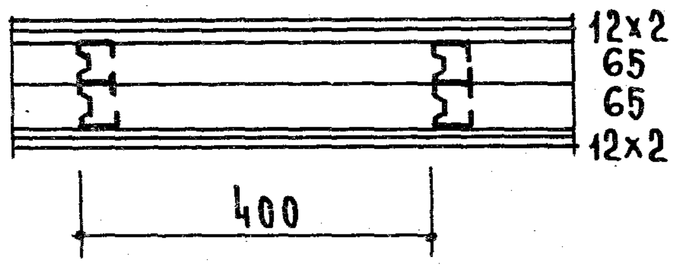	178	3900	45	4.0	4.46	—	0.05 / 0.026	0.05	45.7
12	ПМ-12м	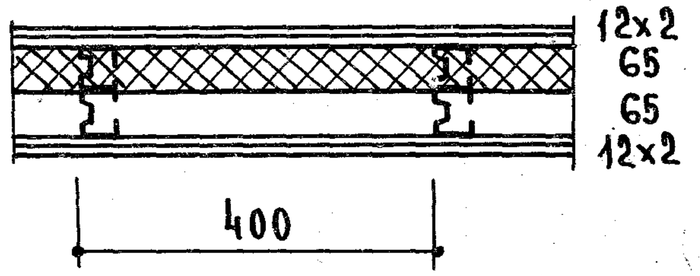	178	3900	52	4.0 δ=60мм	4.46	0.07	0.05 / 0.026	0.05	54.5

Т. К.	Перегородки на металлическом каркасе	Серия 1.231-3
1978	Номенклатура марок и технические характеристики перегородок	Выпуск 2 / Лист 3

Туркинских комплексов | Архитектор Никитина

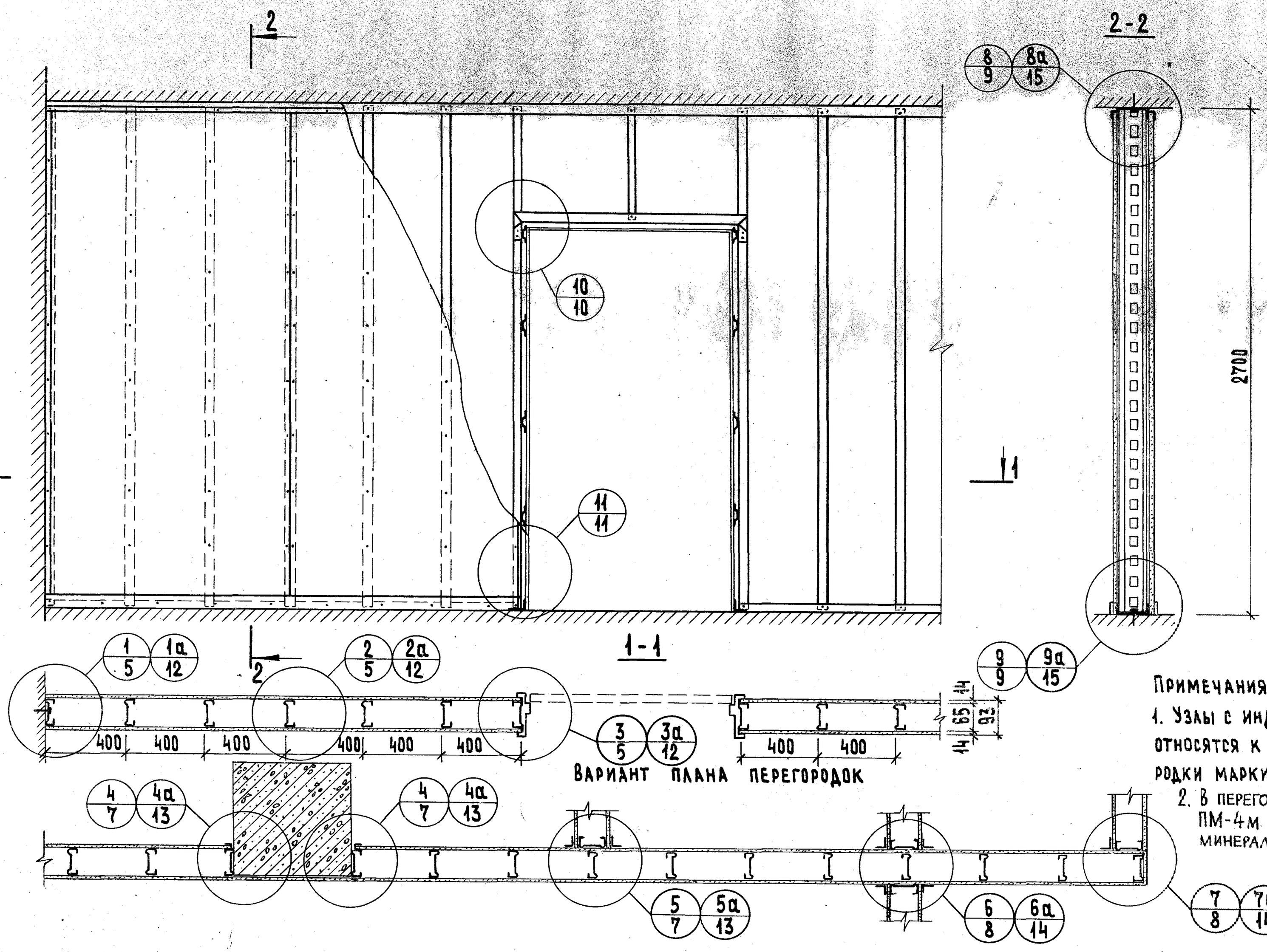

ВАРИАНТ ПЛАНА ПЕРЕГОРОДОК

Примечания:

1. Узлы с индексом „а" относятся к фрагменту перегородки марки ПМ-3.
2. В перегородки марок ПМ-2м, ПМ-4м устанавливается минераловатная плита.

Т.К.	Перегородки на металлическом каркасе	Серия 1.231-3
1978	Фрагмент перегородки на металлическом каркасе ПМ-1/ПМ-2м, ПМ-3, ПМ-4м/	Выпуск 2 / Лист 4

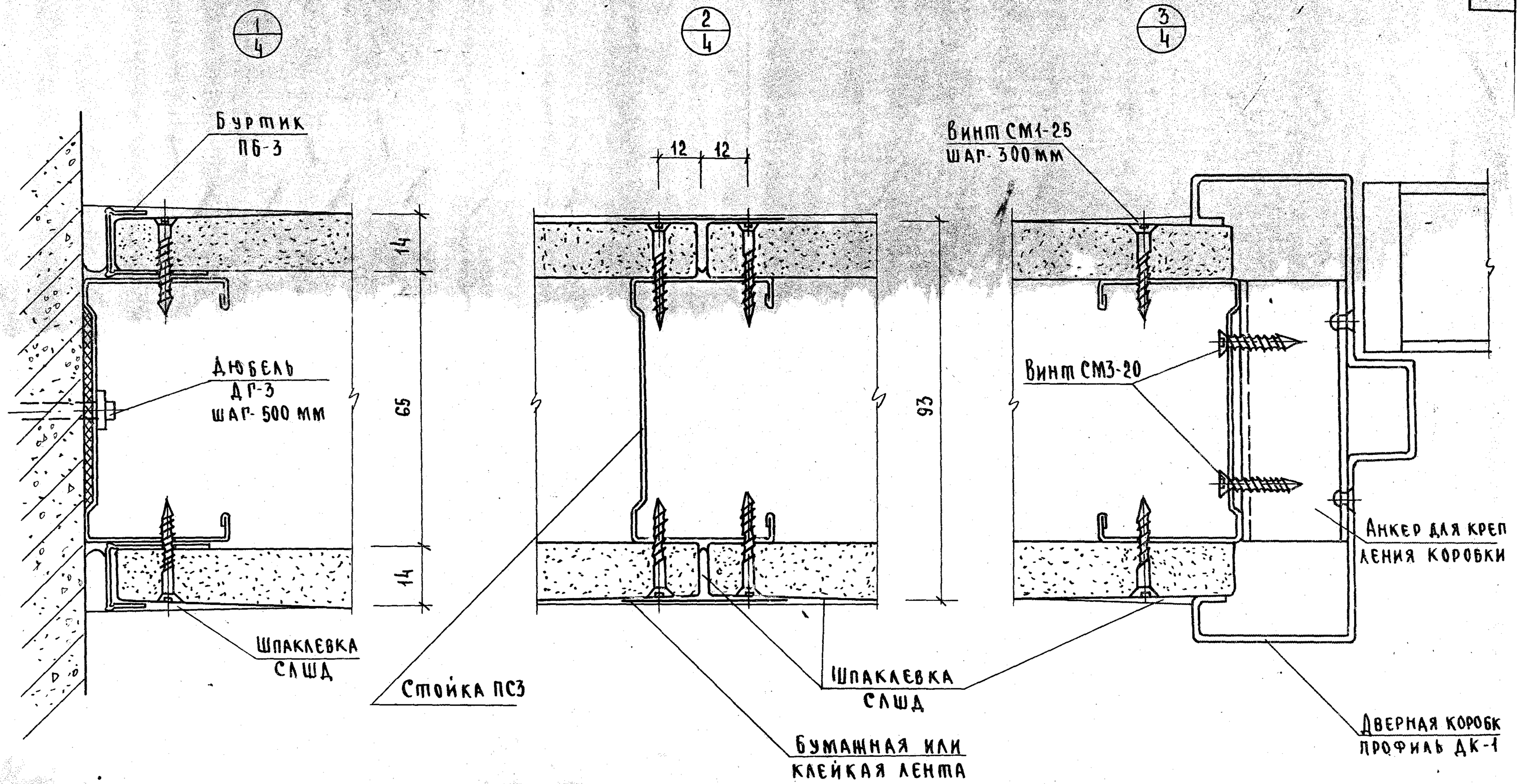

Т.К. 1978	Перегородки на металлическом каркасе Монтажные узлы 1,2,3	Серия 1.231-3	Выпуск 2 / Лист 5

15823 10

Архитектурно-строительный комплексов
Архитектор Никитина

3/4

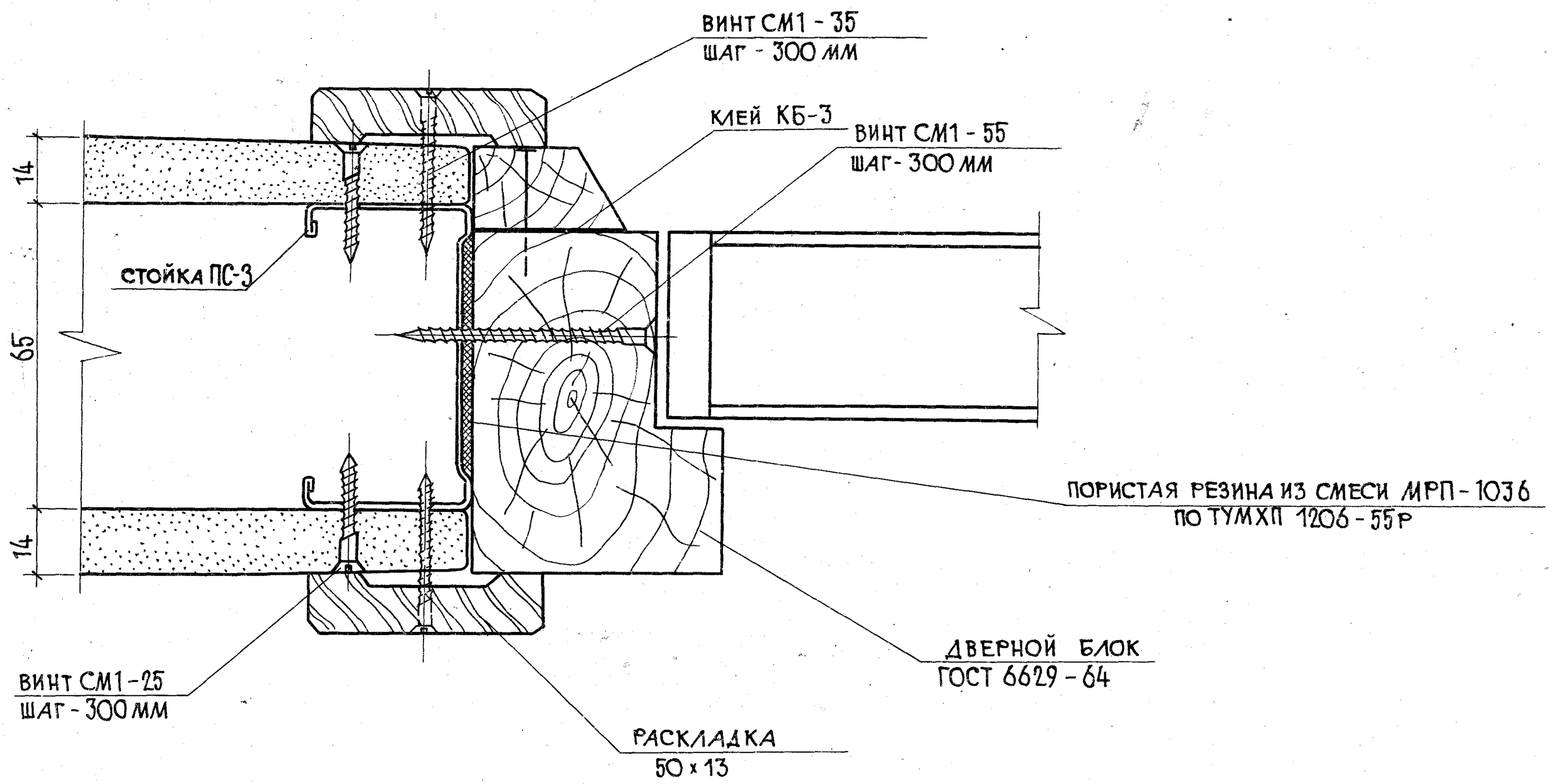

Т.К.	Перегородки на металлическом каркасе	Серия 1.231 - 3	
978	Монтажные узлы. Узел 3. Вариант с деревянной коробкой.	Выпуск 2	Лист 6

4/4

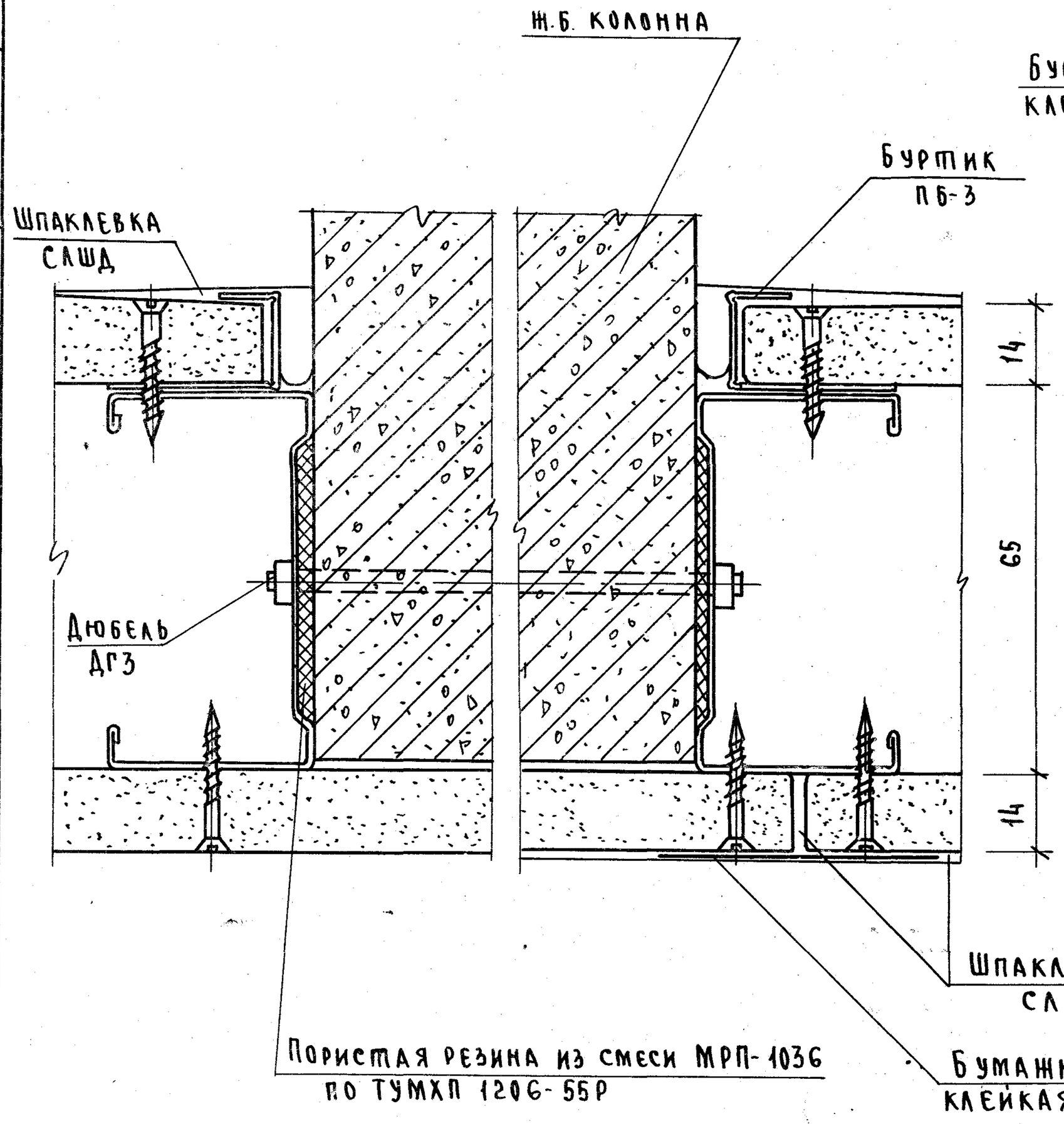

5/4

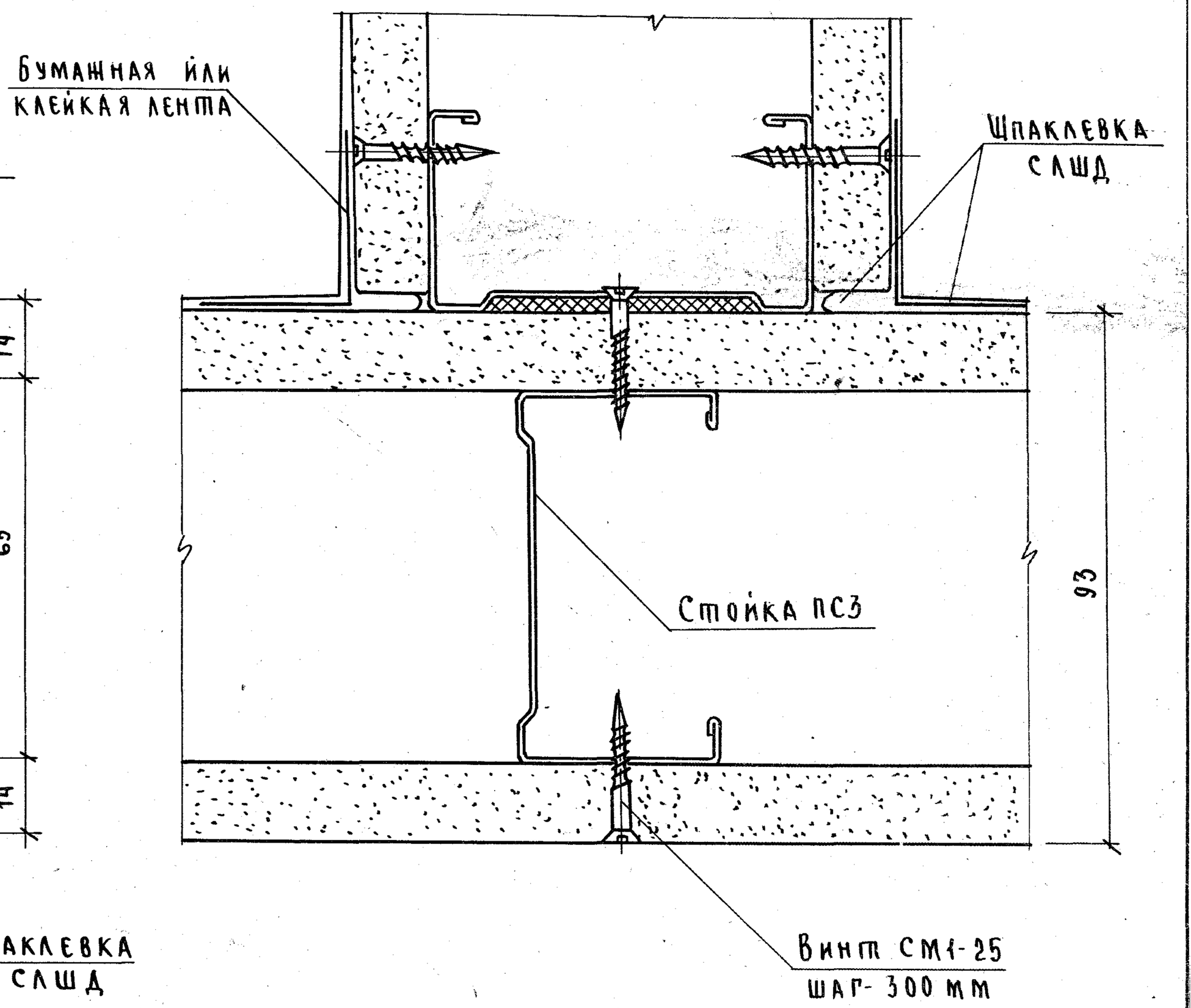

Т.К.	Перегородки на металлическом каркасе	Серия 1.231-3
1978	Монтажные узлы 4,5	Выпуск 2 / Лист 7

6/4

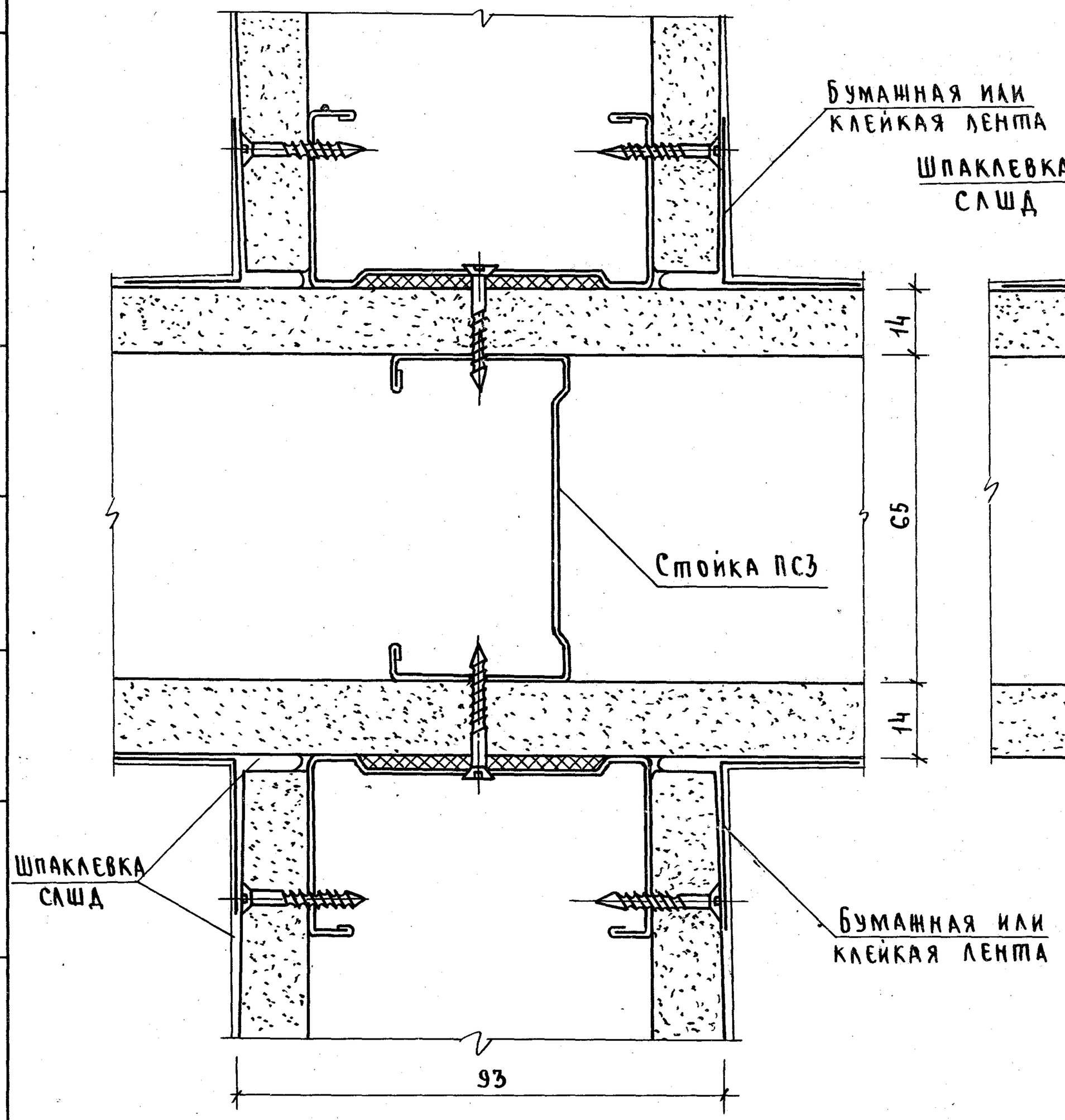

7/4

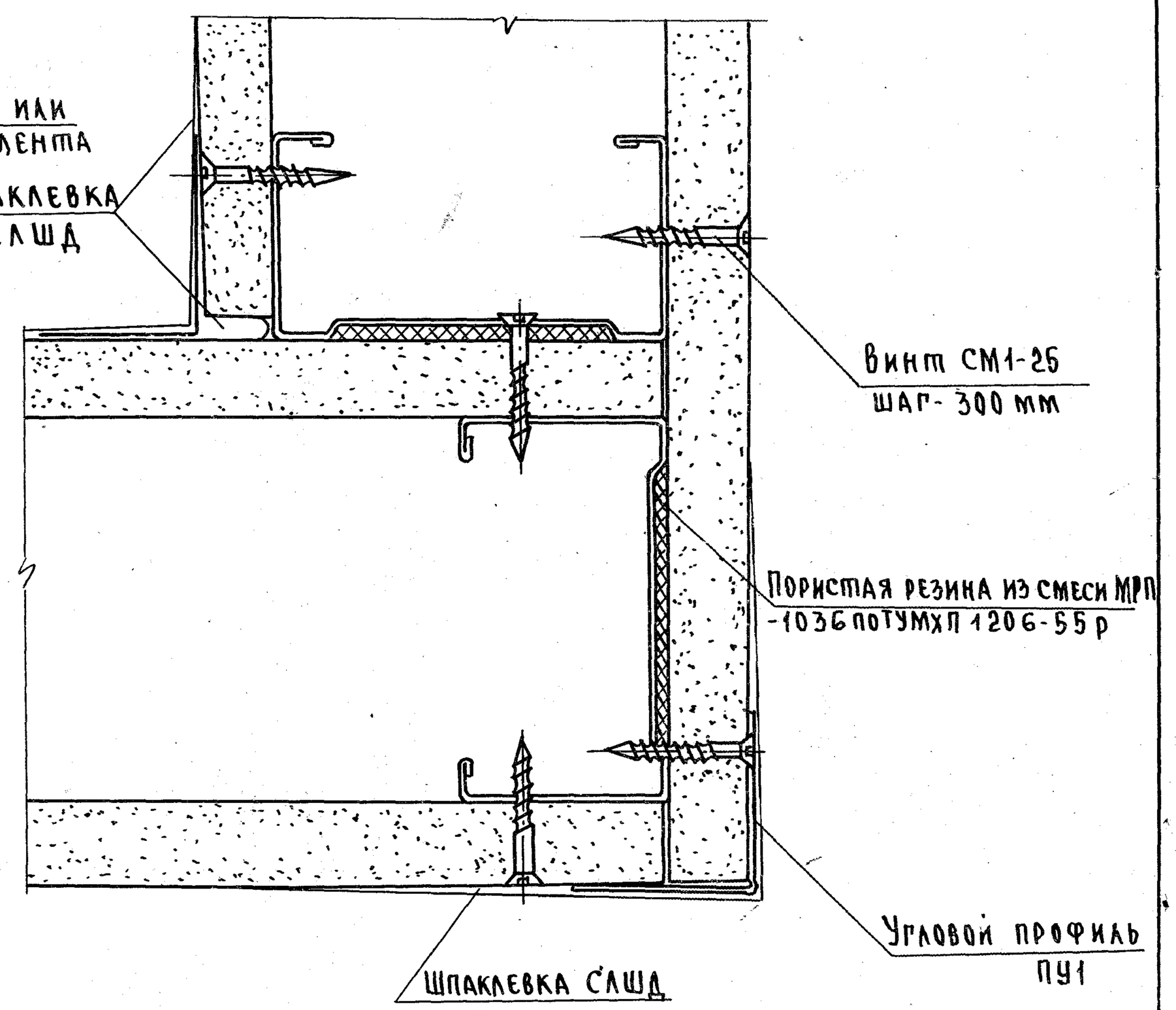

Т.К.	Перегородки на металлическом каркасе	Серия 1.231-3	
1978	Монтажные узлы 6,7	Выпуск 2	Лист 8

15823 13

8/4

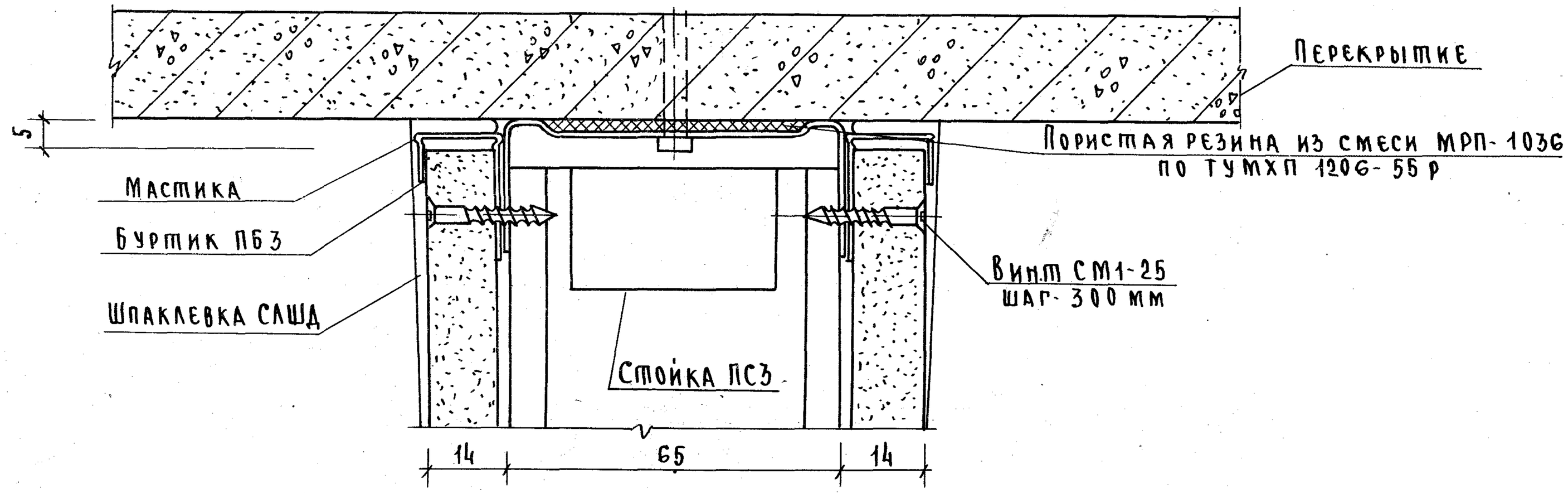

9/4

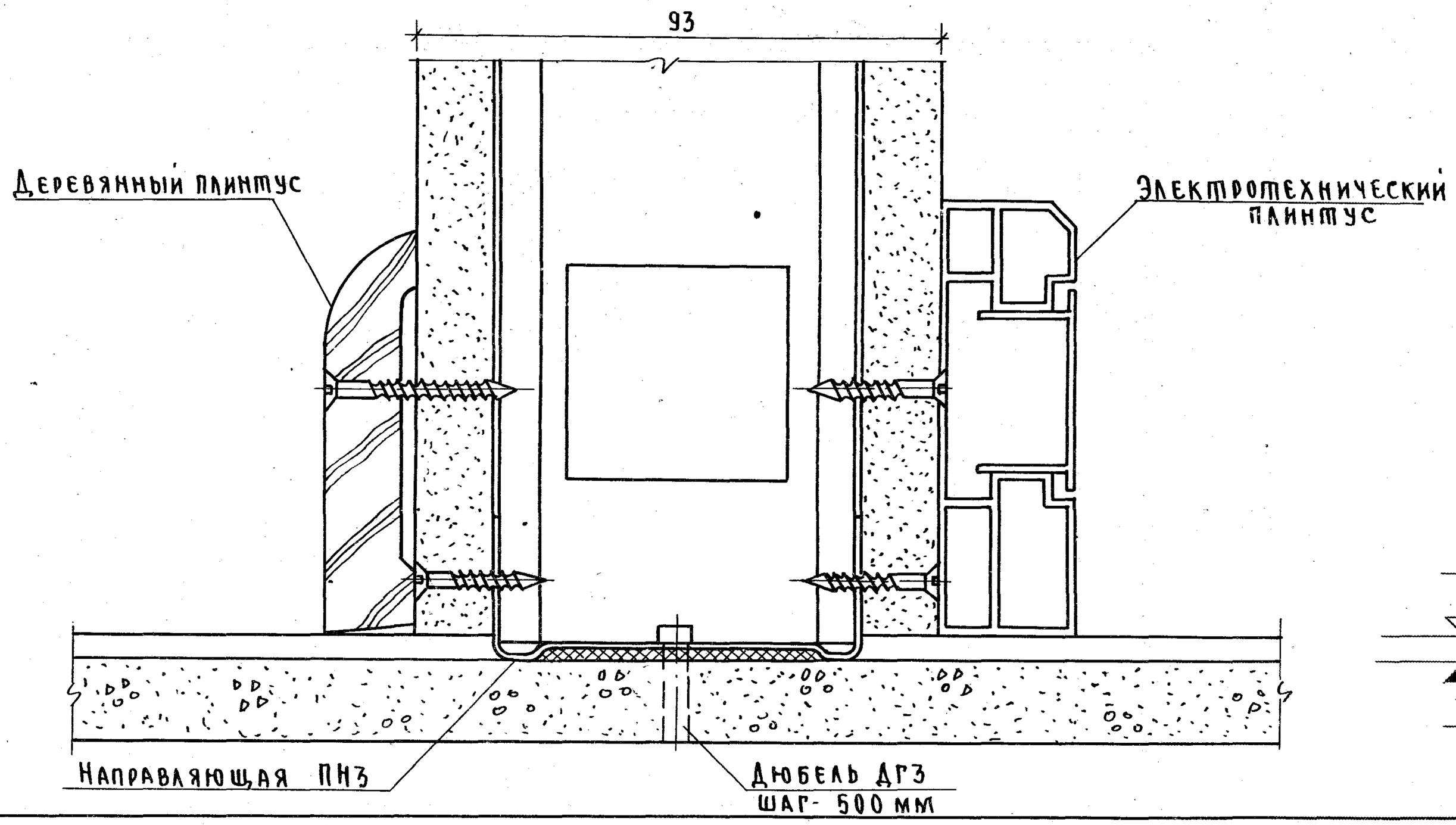

Т.К.	Перегородки на металлическом каркасе	Серия 1.231-3
1978	Монтажные узлы 8,9	Выпуск 1 Лист

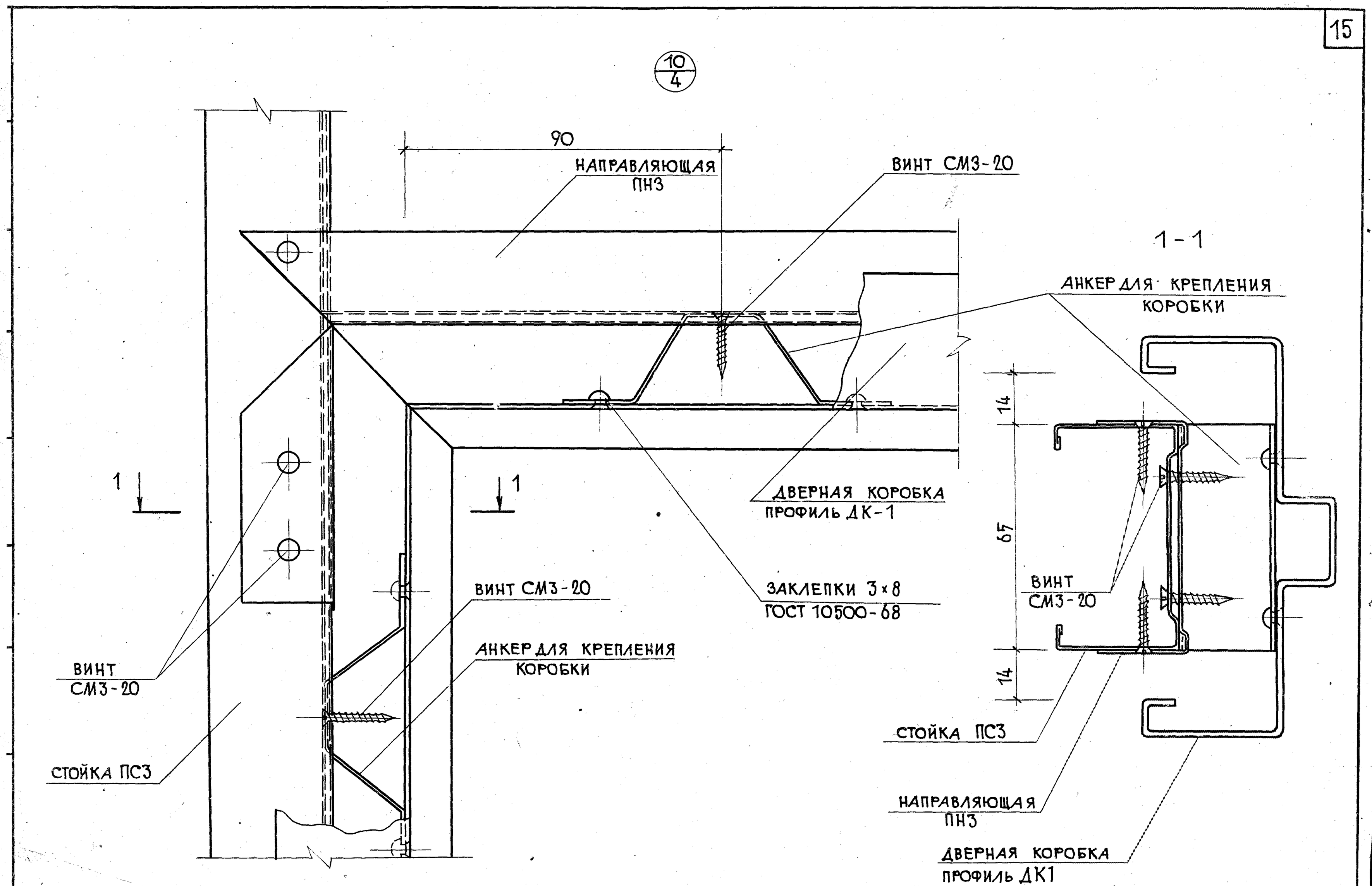

Т.К.	ПЕРЕГОРОДКИ НА МЕТАЛЛИЧЕСКОМ КАРКАСЕ	СЕРИЯ 1.231-3
1978	Монтажные узлы. Узел 10	ВЫПУСК 2 / ЛИСТ 10

11/4

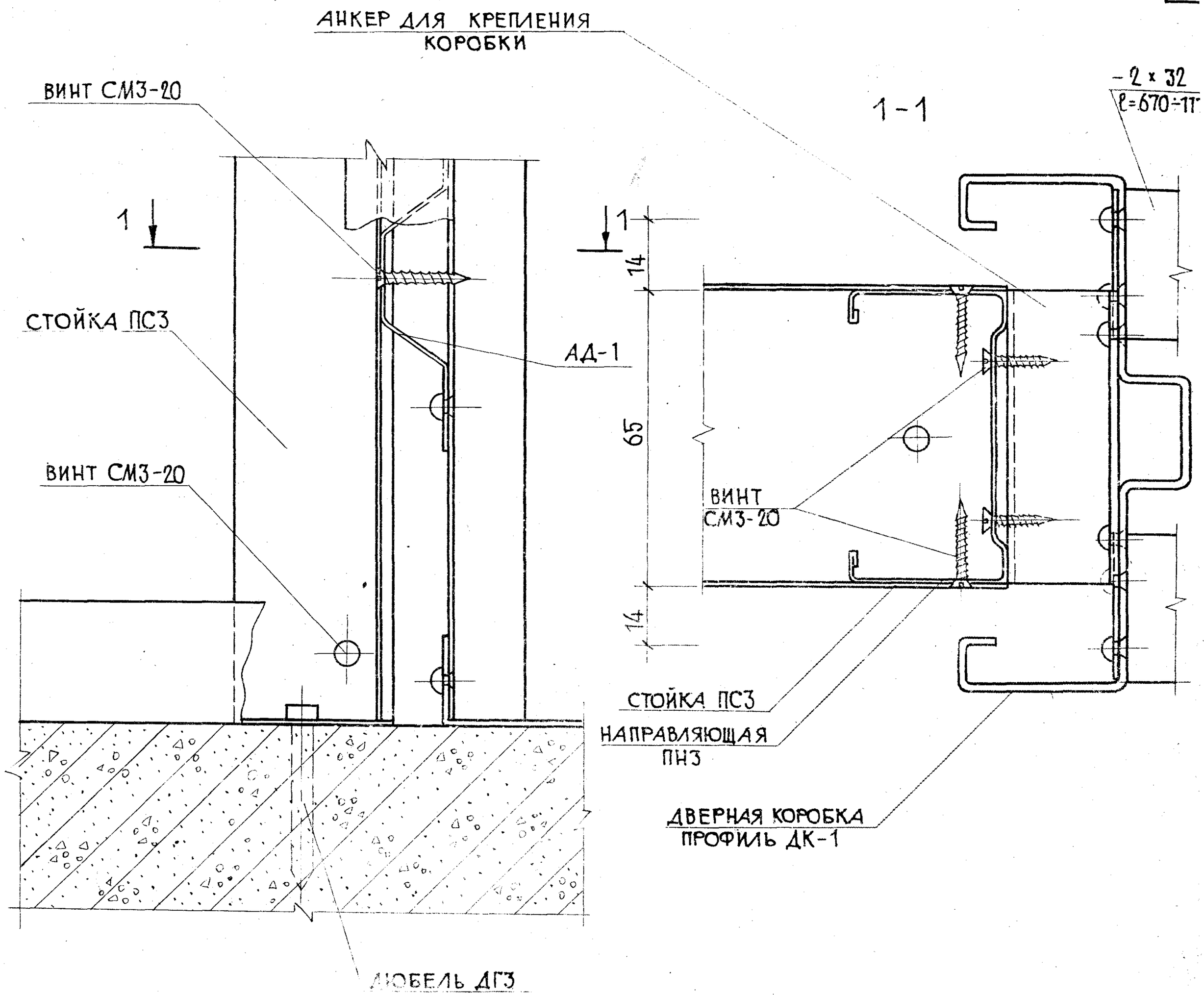

ОТМЕТКА ПОДГОТОВКИ ПОД ПОКРЫТИЕ ПОЛА

ЦНИИЭП туристских комплексов | Ст. техник Коротун

Т.К. 1978	Перегородки на металлическом каркасе Монтажные узлы. Узел 11	Серия 1.231-3 Выпуск 0 Лист 11

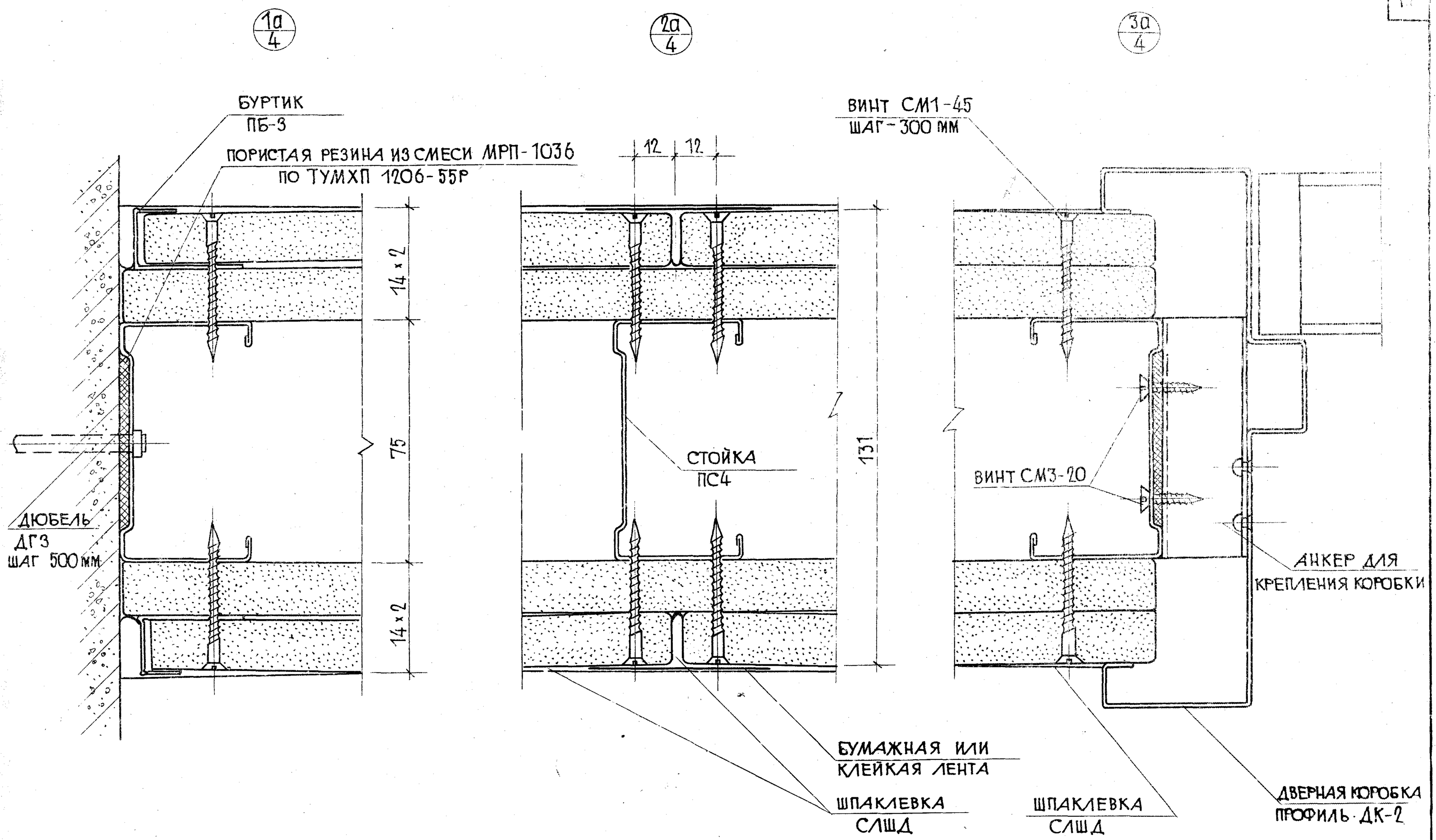

Т.К.	Перегородки на металлическом каркасе	Серия 1.231-3
1978	Монтажные узлы 1а, 2а, 3а	Выпуск 2 / Лист 12

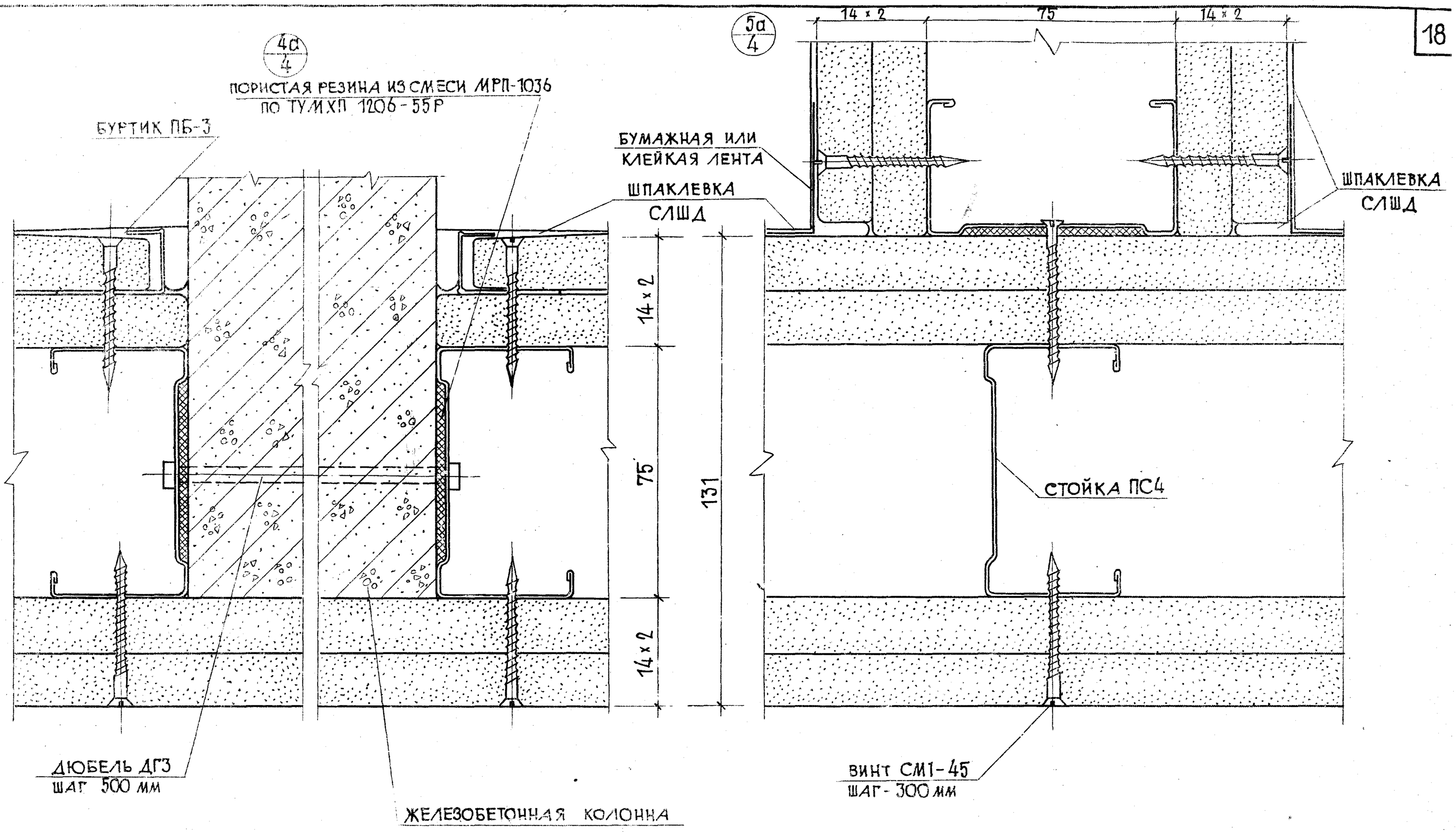

Т.К.	Перегородки на металлическом каркасе	Серия 1.231-3
1978	Монтажные узлы 4а, 5а	Выпуск 0 / Лист 13

Гл. инж. проектов Коротун
Гл. техник

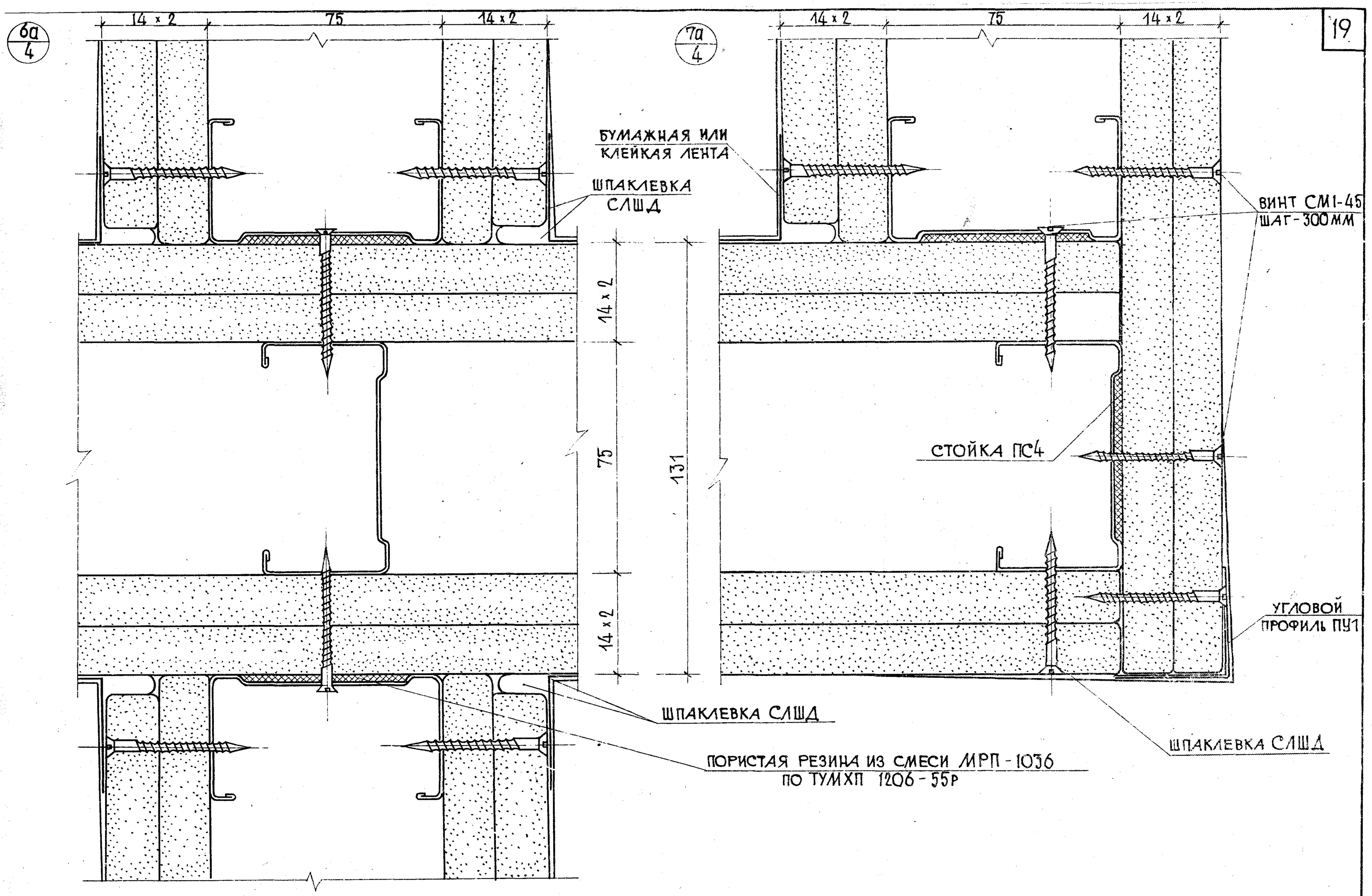

Г.К.	Перегородки на металлическом каркасе	Серия 1.231-3
978	Монтажные узлы 6а, 7а	Выпуск 2 / Лист 14

8а/4

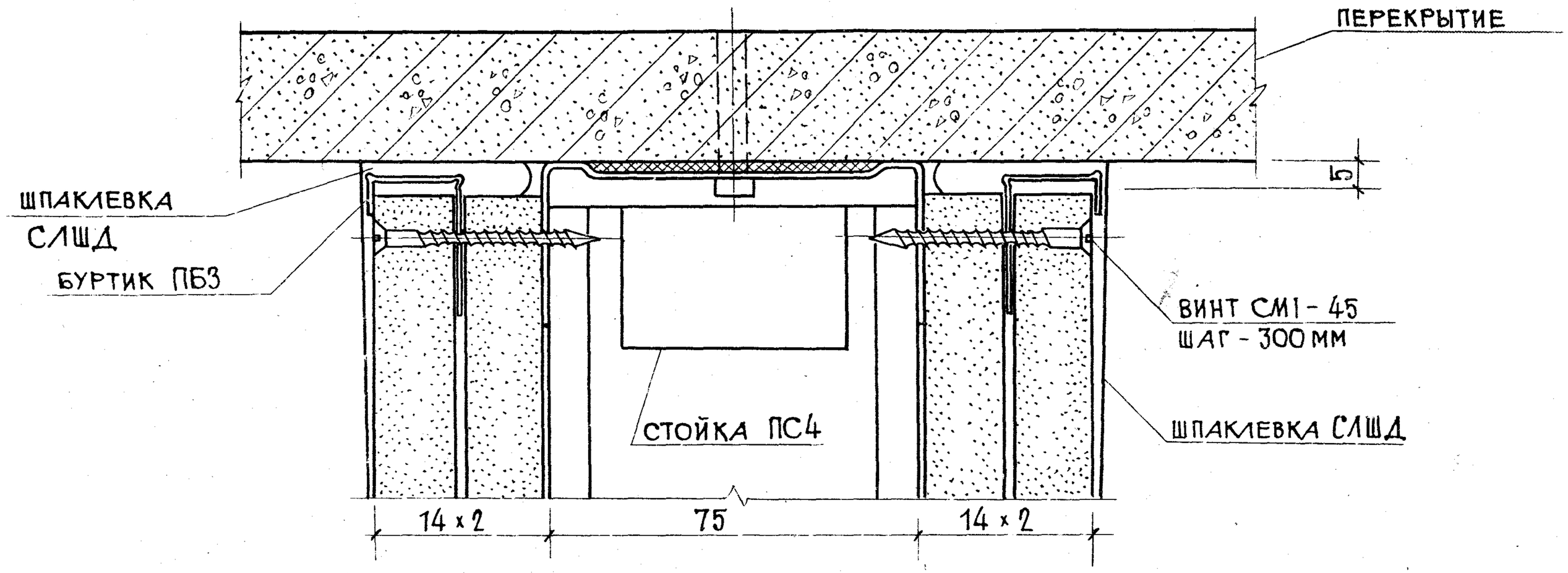

9а/4

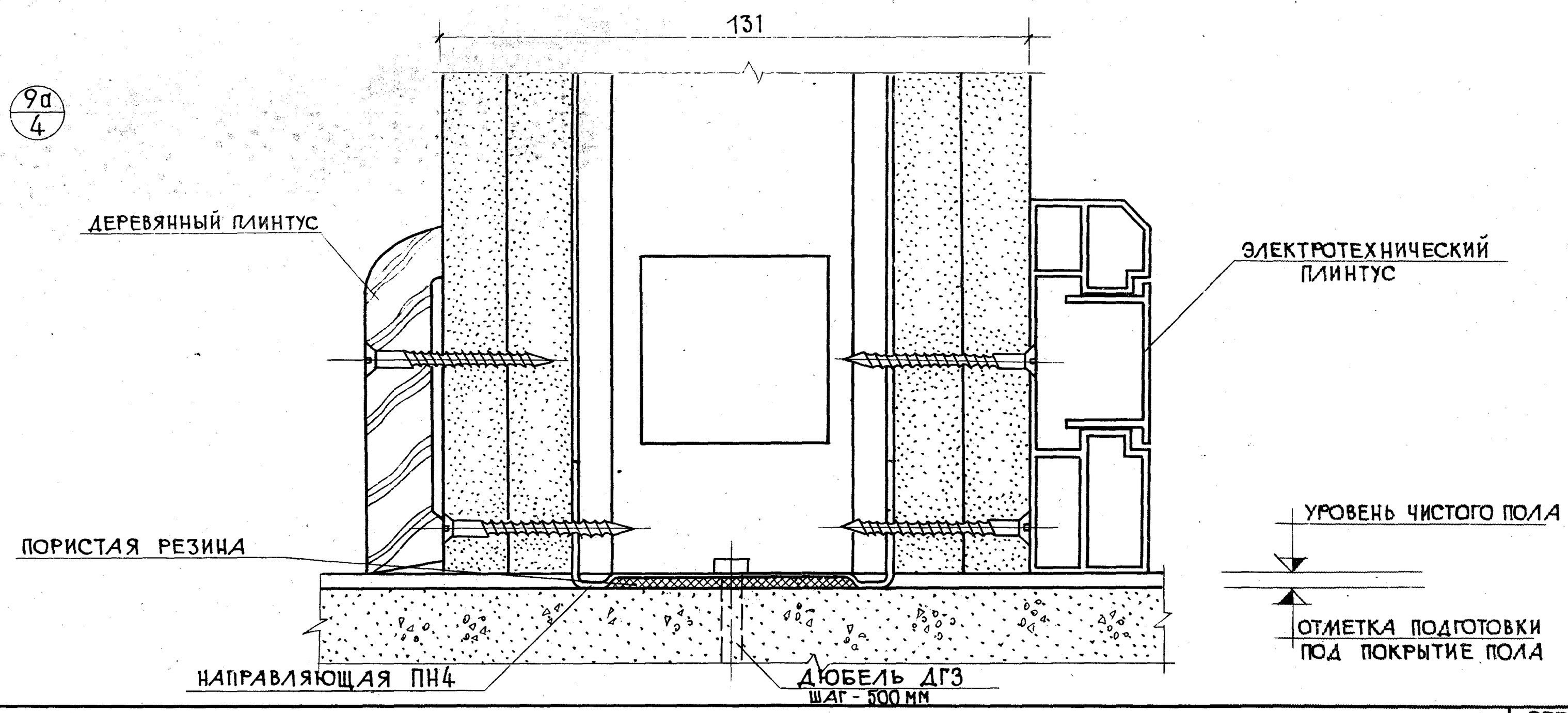

Г.К.	Перегородки на металлическом каркасе	Серия 1.231-3
978	Монтажные узлы 8а, 9а	Выпуск 0 / Лист 16

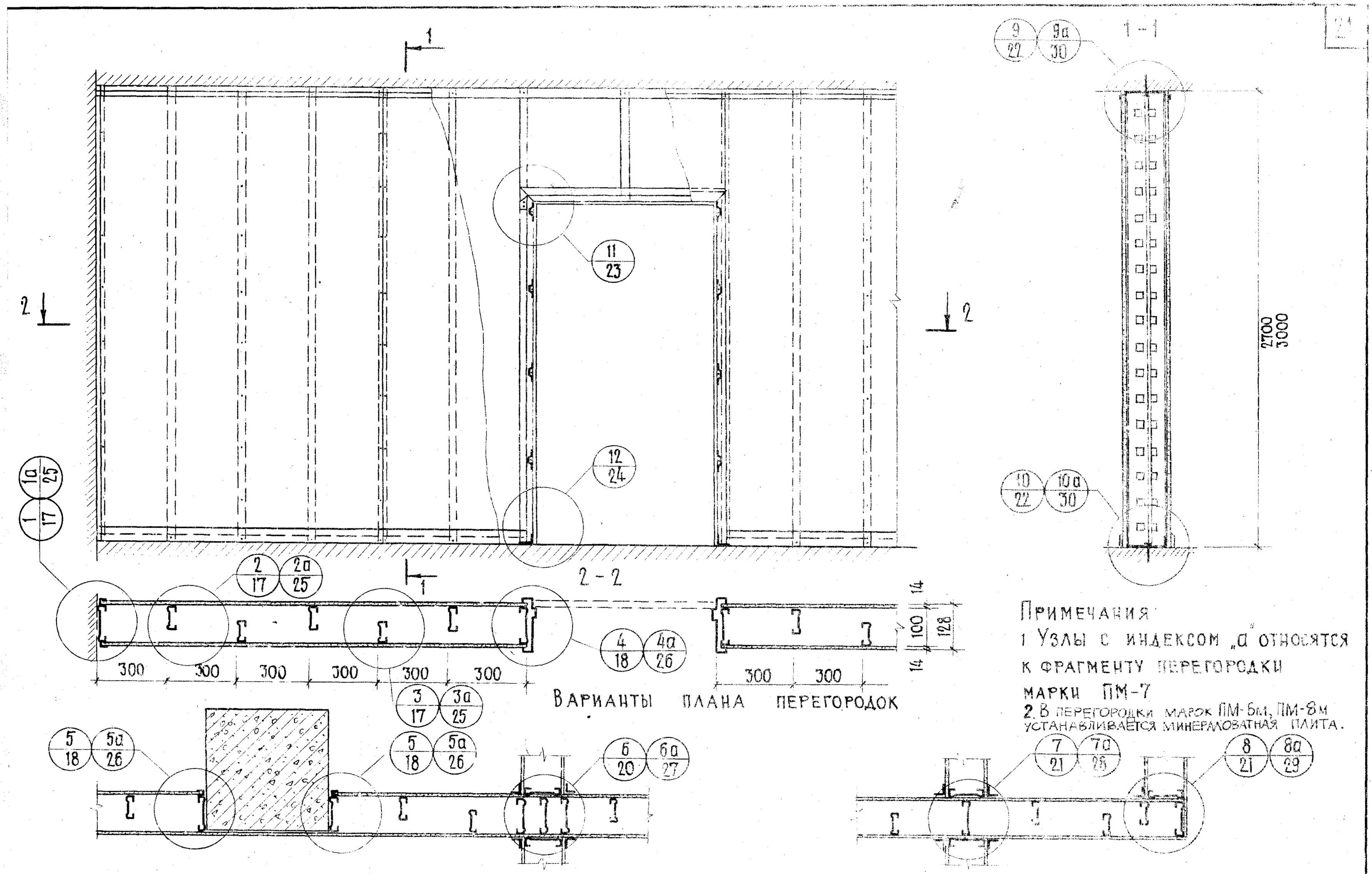

ВАРИАНТЫ ПЛАНА ПЕРЕГОРОДОК

Примечания:

1 Узлы с индексом „а" относятся к фрагменту перегородки марки ПМ-7

2. В перегородки марок ПМ-6м, ПМ-8м устанавливается минераловатная плита.

Т.К.	Перегородки на металлическом каркасе	Серия 1.231-3
1978	Фрагмент перегородки на металлическом каркасе ПМ-5/ПМ-6м, ПМ-7, ПМ-8м/	Выпуск 2 / Лист 16

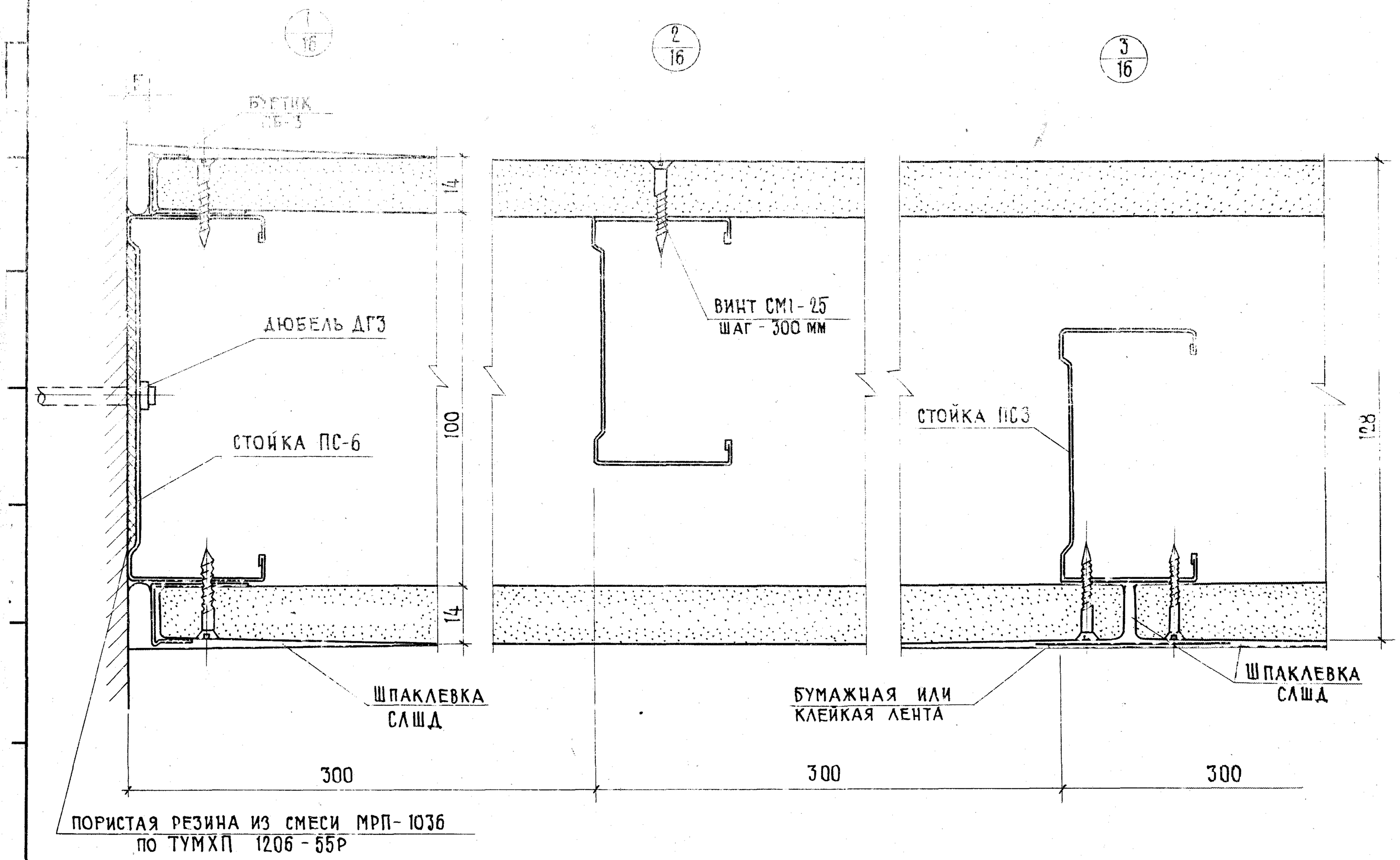

Т.К.	Перегородки на металлическом каркасе	Серия 1.231-3
1978	Монтажные узлы 1, 2, 3	Выпуск 2 / Лист 17

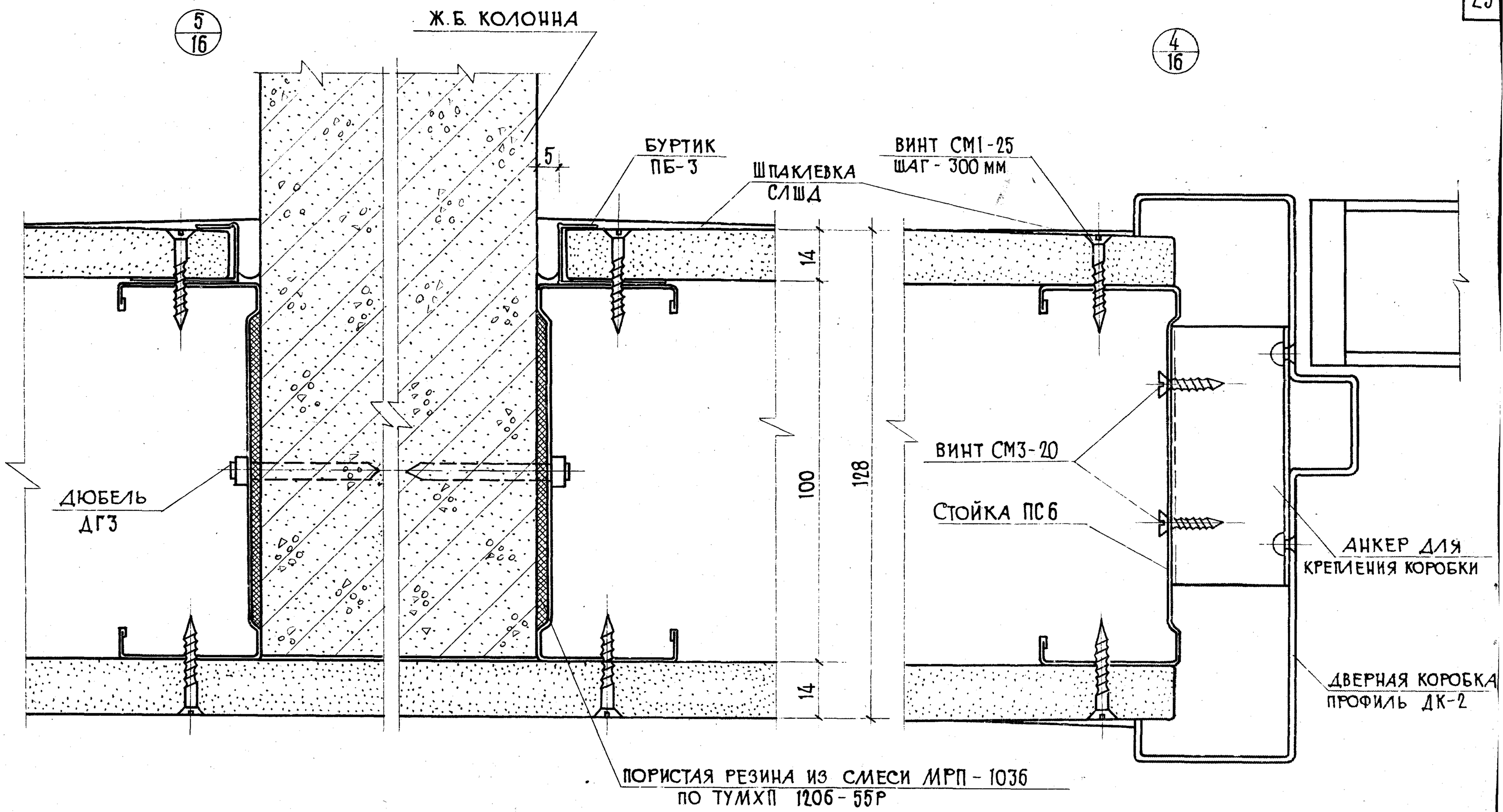

Т.К.	Перегородки на металлическом каркасе	Серия 1.231-3
1978	Монтажные узлы 4, 5	Выпуск 2 / Лист 18

4/16

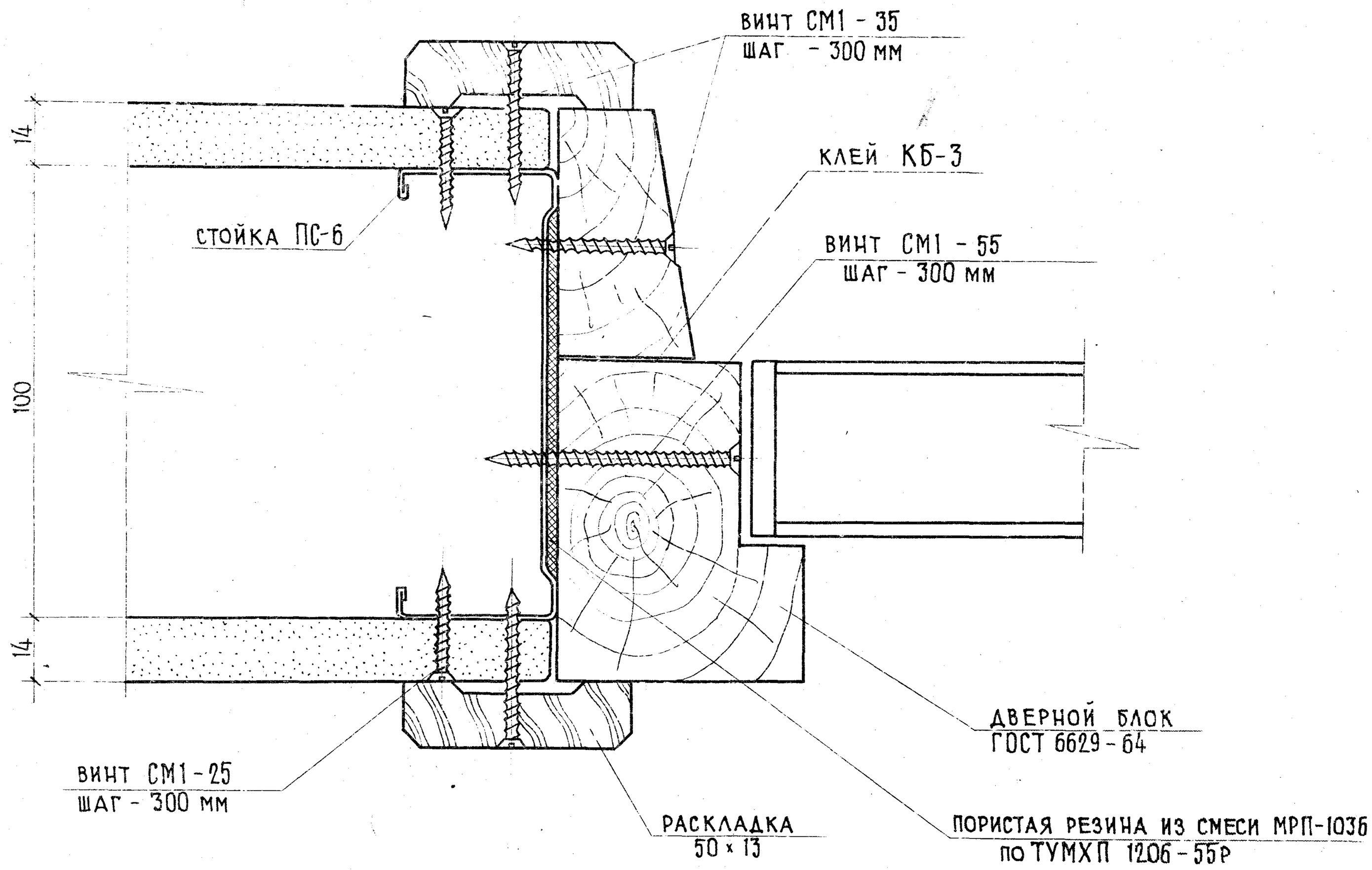

Т.К.	Перегородки на металлическом каркасе	Серия 1.231-3
1978	Монтажные узлы. Узел 4. Вариант с деревянной коробкой	Выпуск 2 / Лист 19

Цниипск комплексов | Гл. техник | Никитина

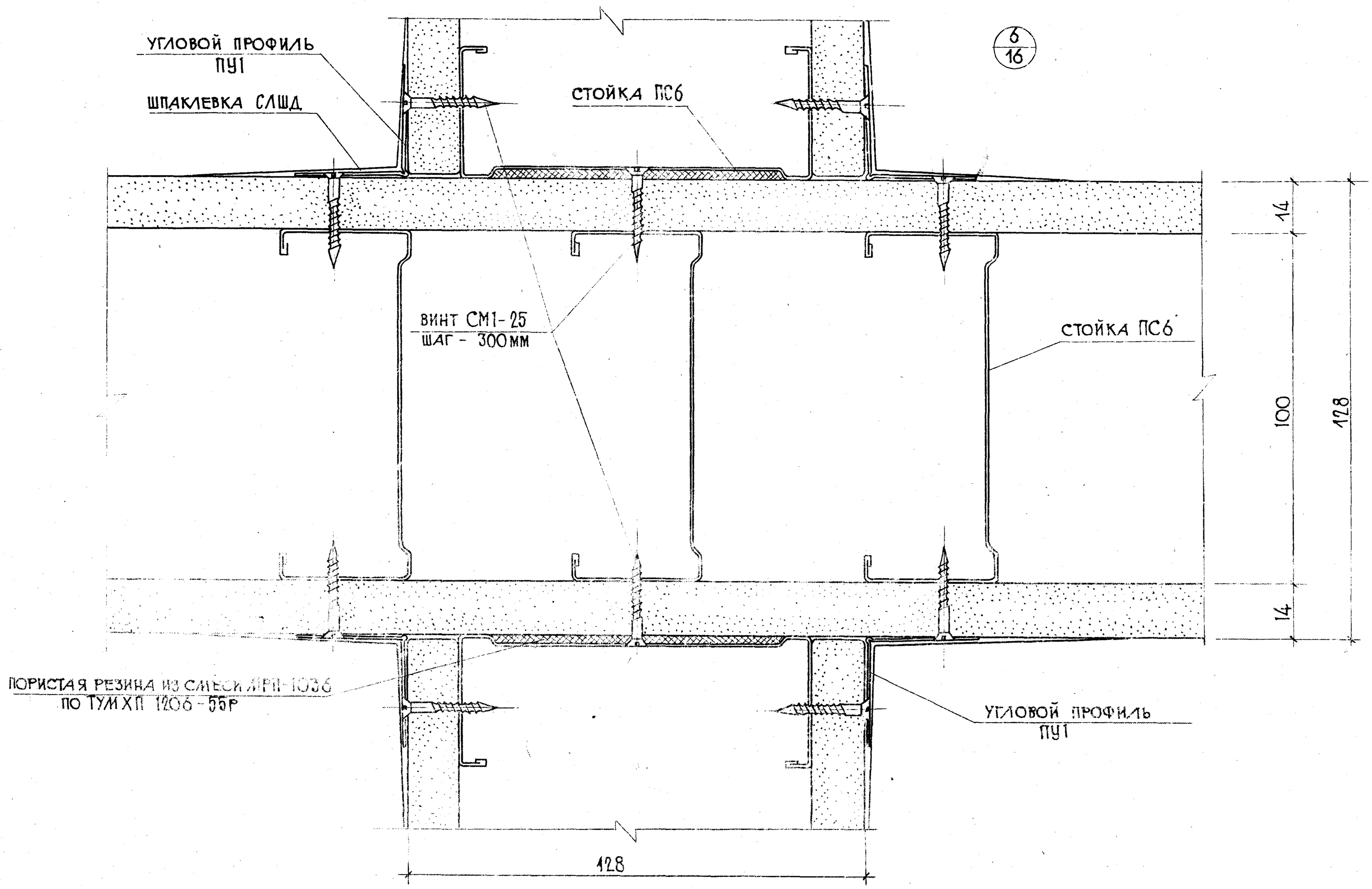

Т.К.	Перегородки на металлическом каркасе	Серия 1.231-3
1978	Монтажные узлы. Узел 6.	Выпуск 2 / Лист 20

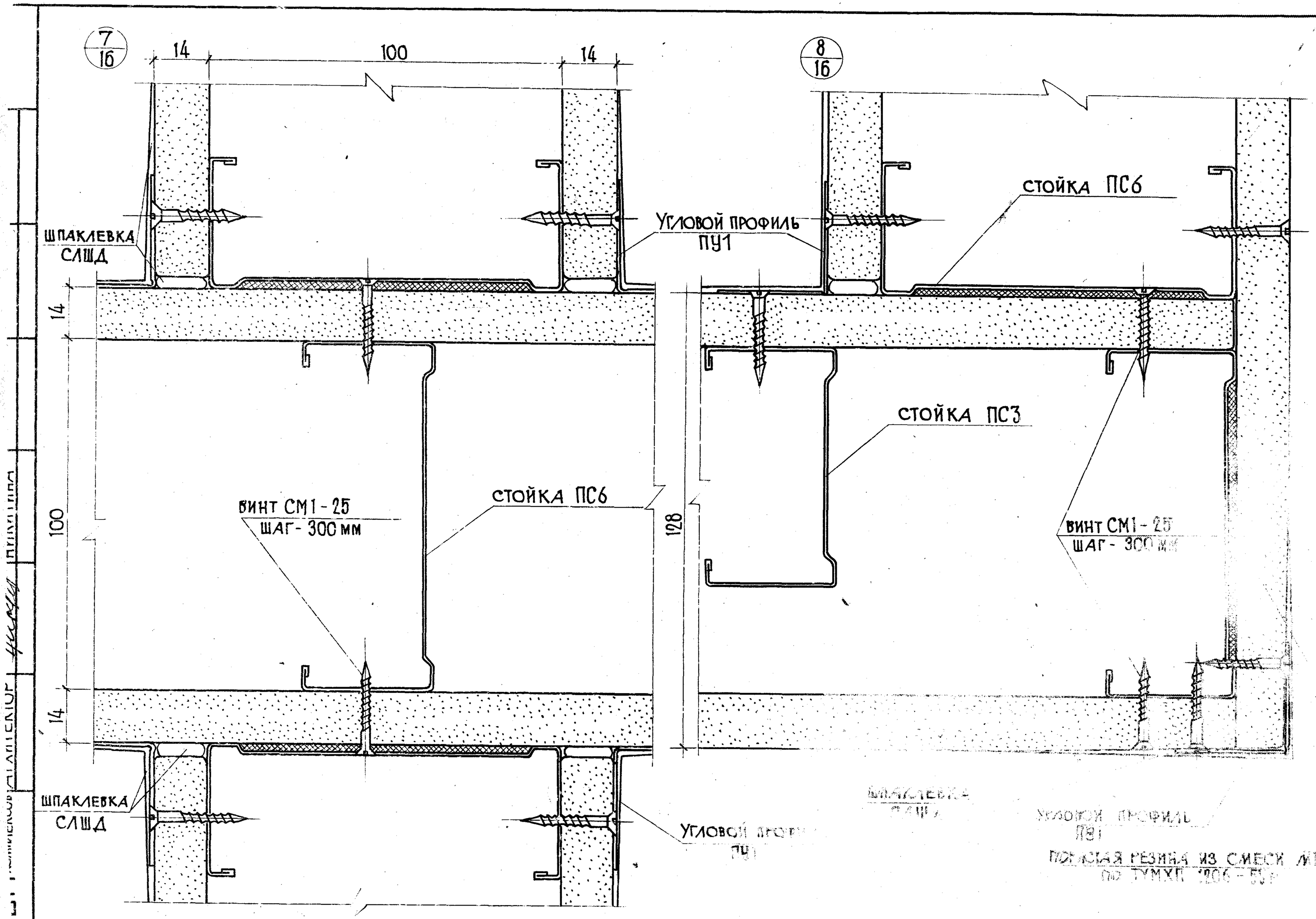

Т.К.	Перегородки на [illegible]
1978	Мо[illegible]

Серия 25 [illegible] Выпуск 2

9/16

10/16

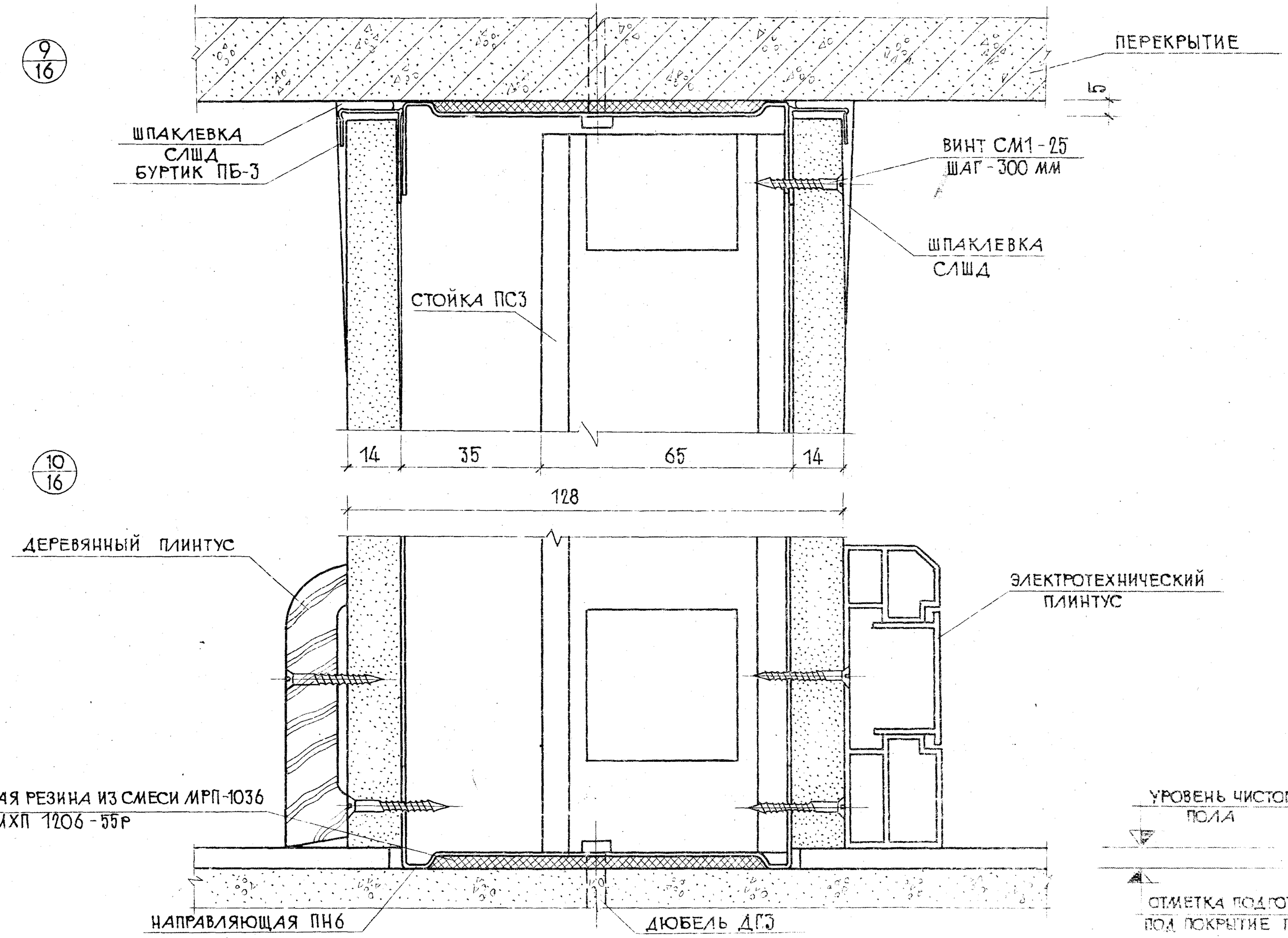

Т.К.	Перегородки на металлическом каркасе	Серия
4078	Монтажные узлы 9, 10	Лист

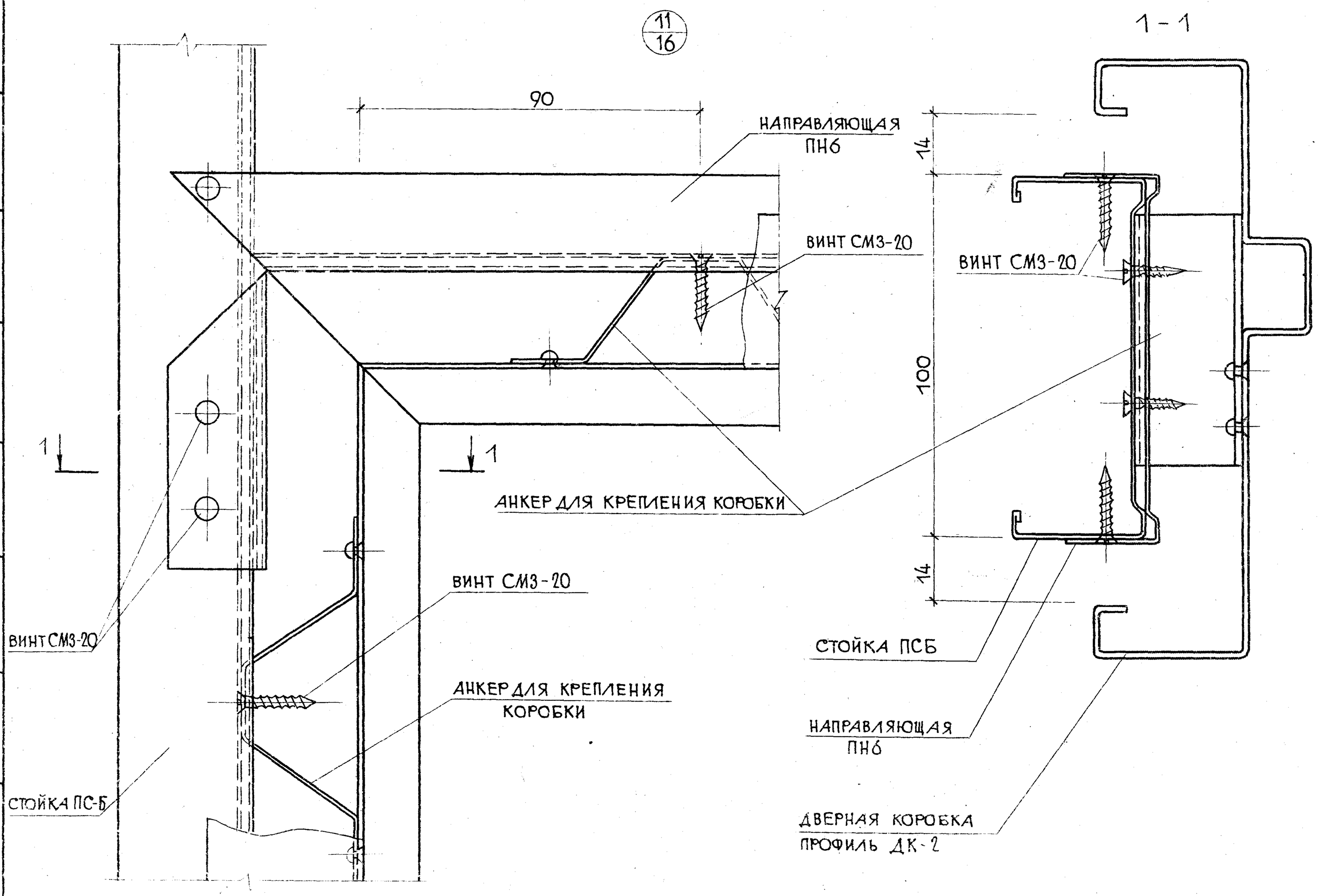

ТК	Перегородки на металлическом каркасе	Серия 1.231-3
1978	Монтажные узлы. Узел 11	Выпуск 2 / Лист 23

Инв. № подл. | Подпись и дата | Взам. инв. №

12/16

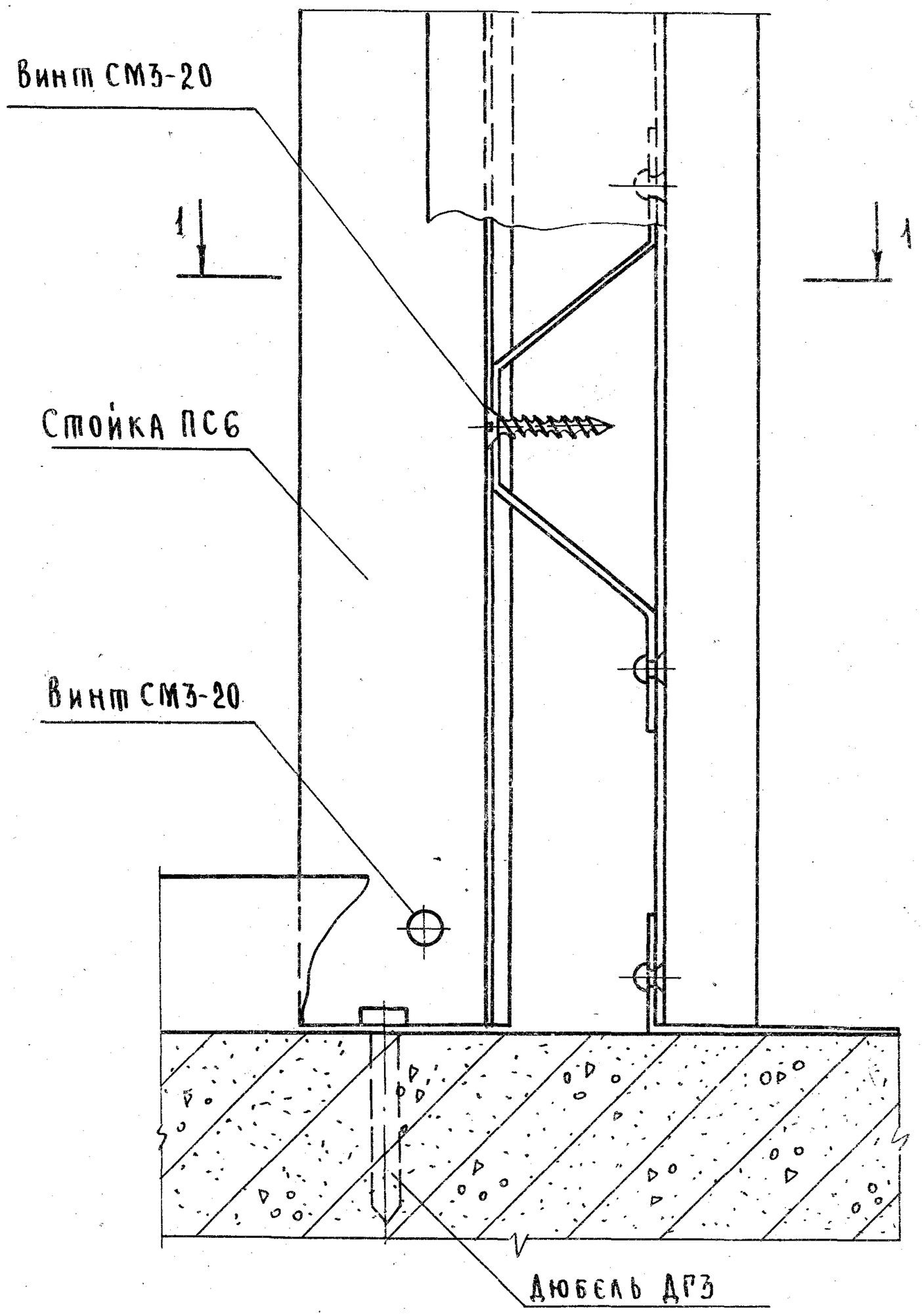

1-1

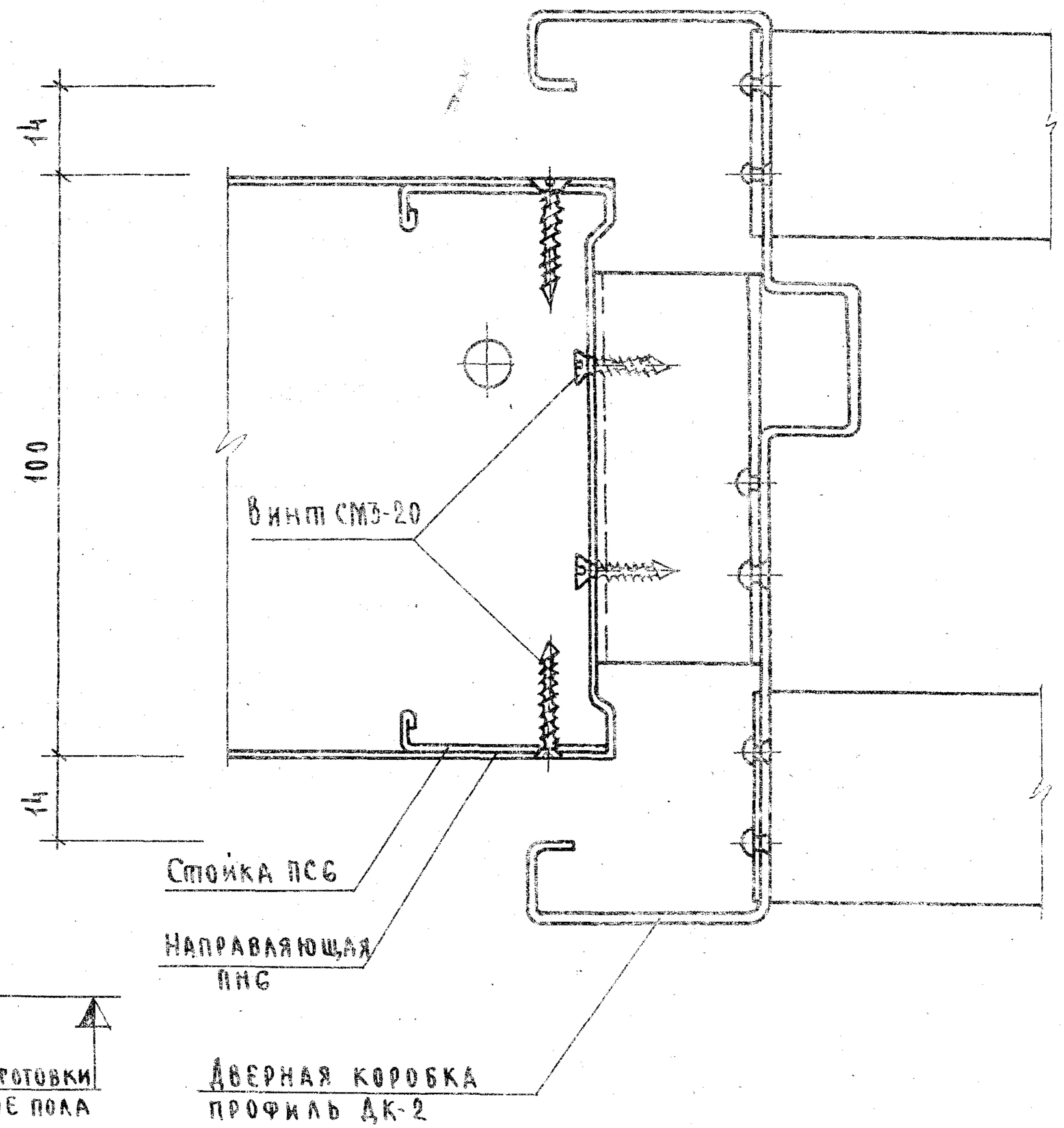

Т.К.	Перегородки на металлическом каркасе	Серия 1.231-3
1978	Монтажные узлы. Узел 12	Выпуск 2 / Лист 24

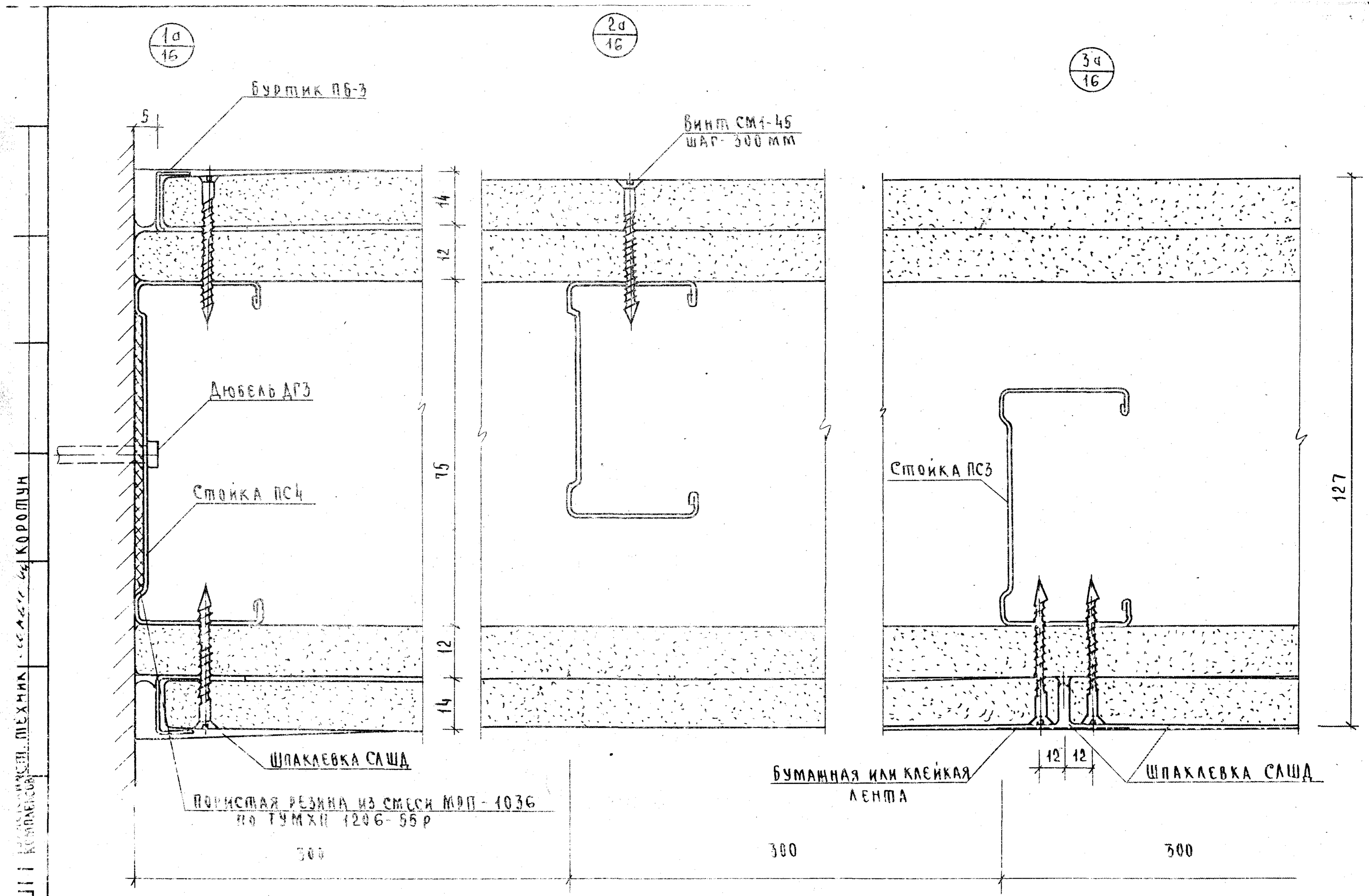

Т.К.	Перегородки на металлическом каркасе	Серия 1.231-3
1978	Монтажные узлы 1а, 2а, 3а	Выпуск 2 / Лист 25

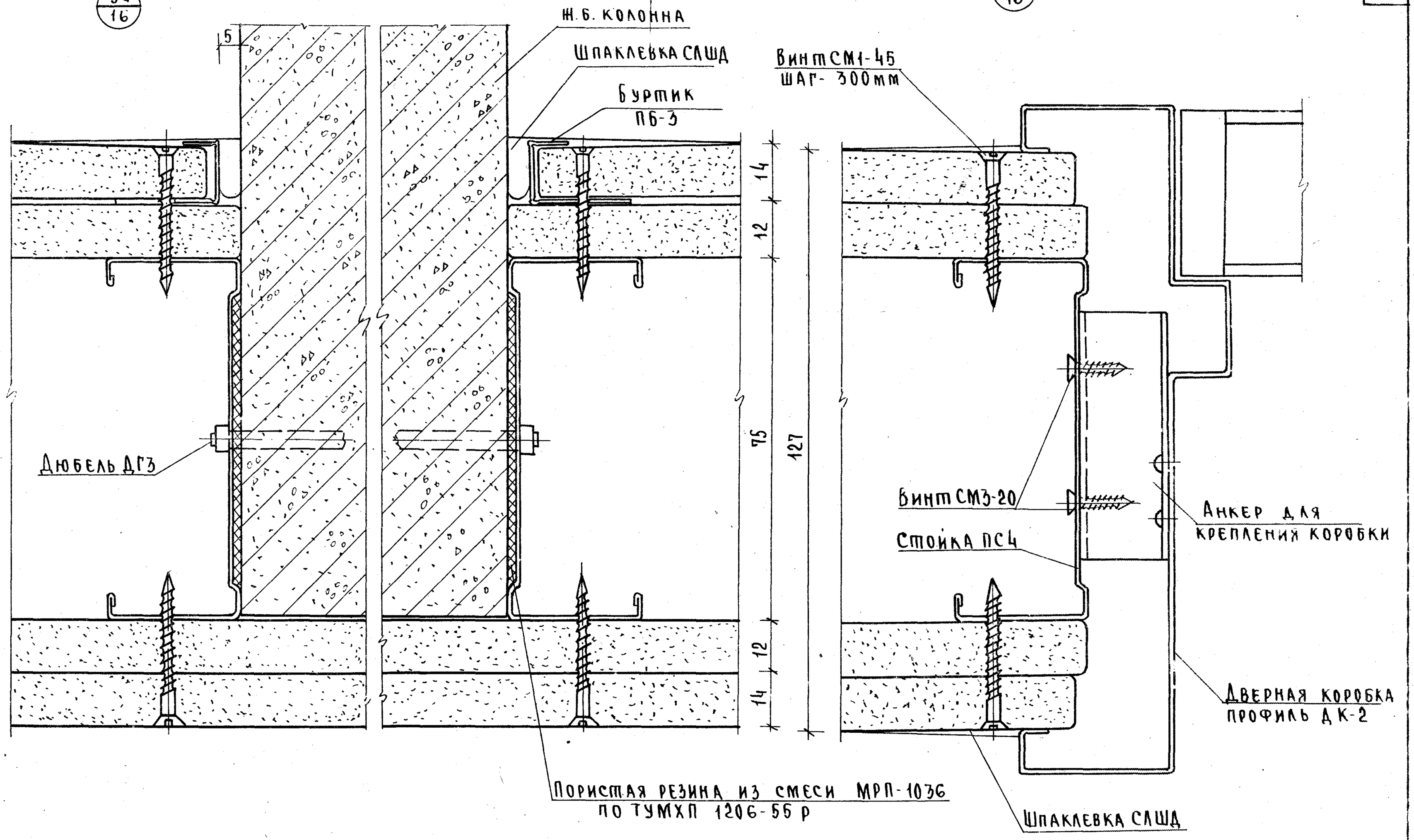

Т.К.	ПЕРЕГОРОДКИ НА МЕТАЛЛИЧЕСКОМ КАРКАСЕ	СЕРИЯ 1.231-3	
1978	МОНТАЖНЫЕ УЗЛЫ 4а, 5а	ВЫПУСК 2	ЛИСТ 26

6а
16

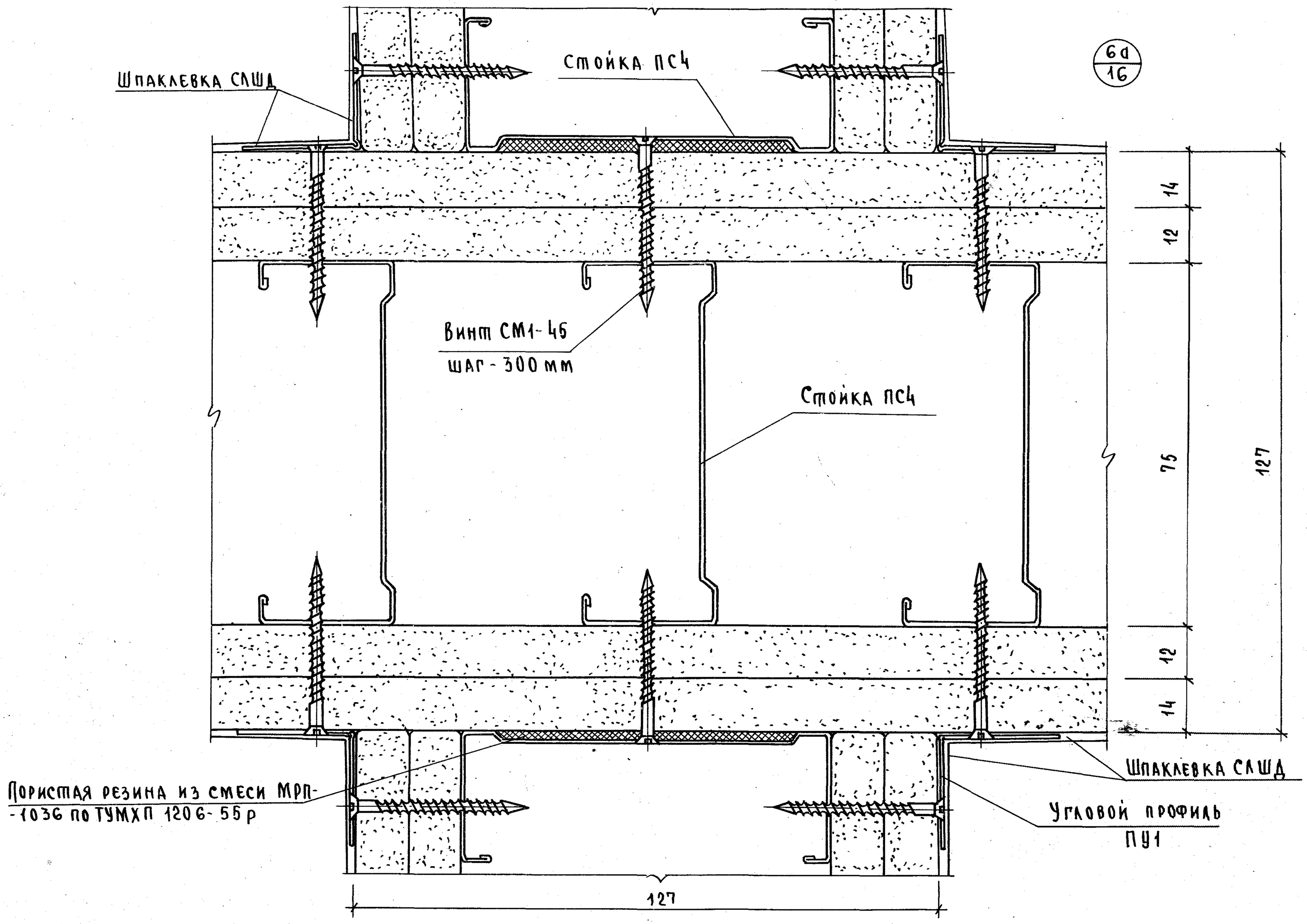

Т.К.	Перегородки на металлическом каркасе	Серия 1.231-3
1978	Монтажные узлы. Узел 6а	Выпуск 2 / Лист 27

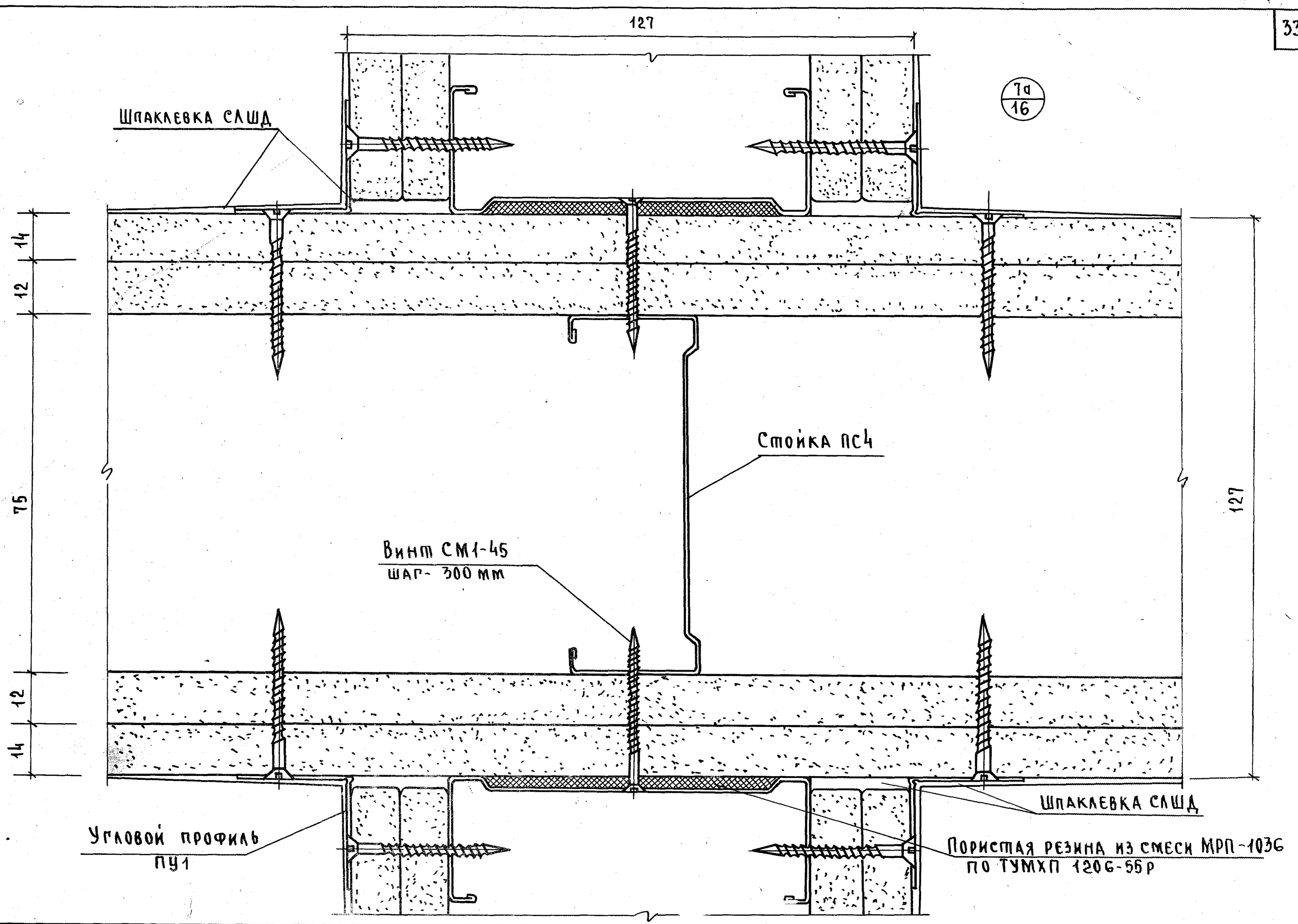

Т.К.	Перегородки на металлическом каркасе	Серия 1.231-3
978	Монтажные узлы. Узел 7а.	Выпуск 2 / Лист 28

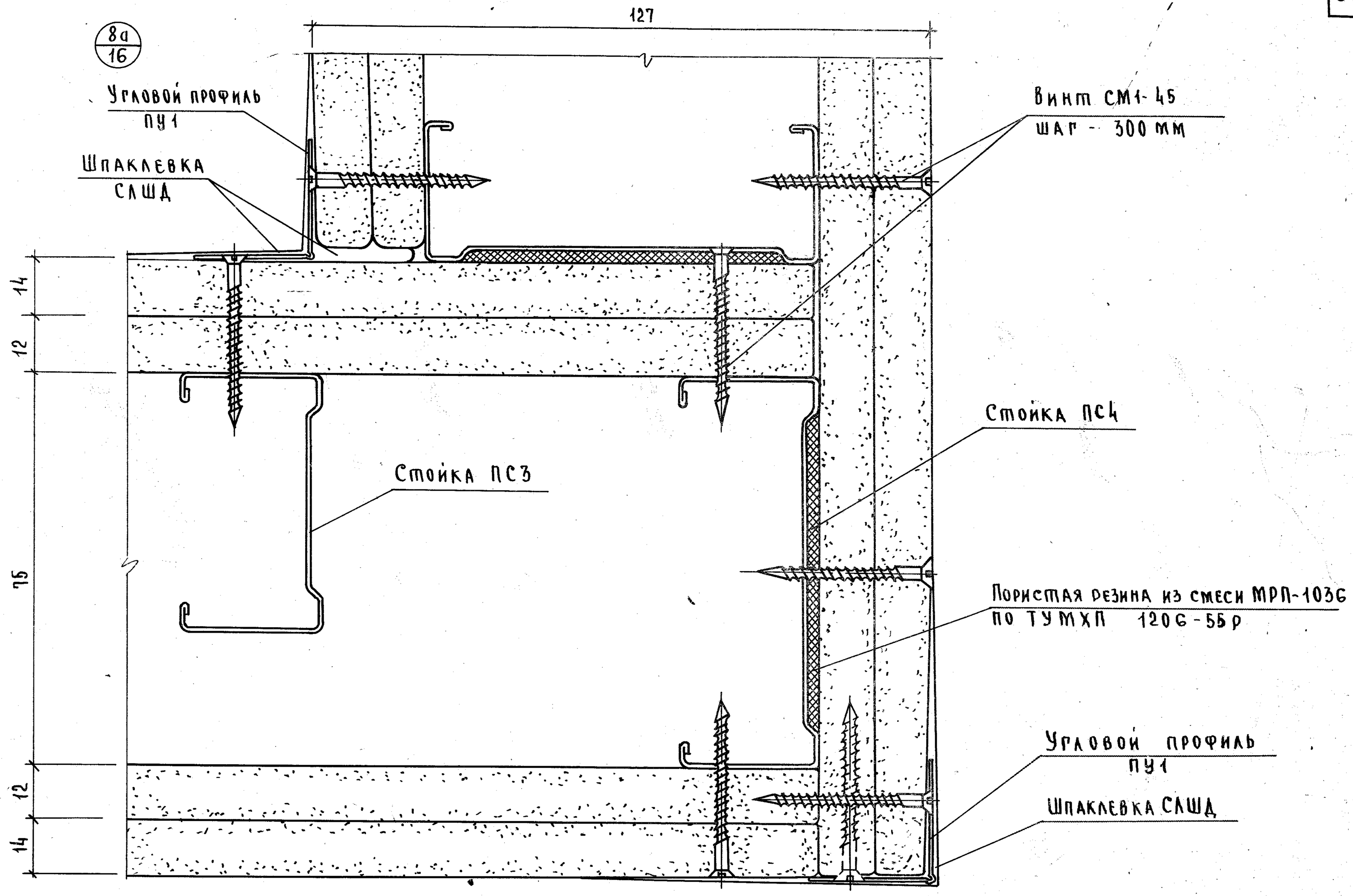

Т.К.	Перегородки на металлическом каркасе	Серия 1.231-3
1978	Монтажные узлы. Узел 8а	Выпуск 2 / Лист 29

Инв. № подл. | Подпись и дата | Взам. инв. №

9а/16

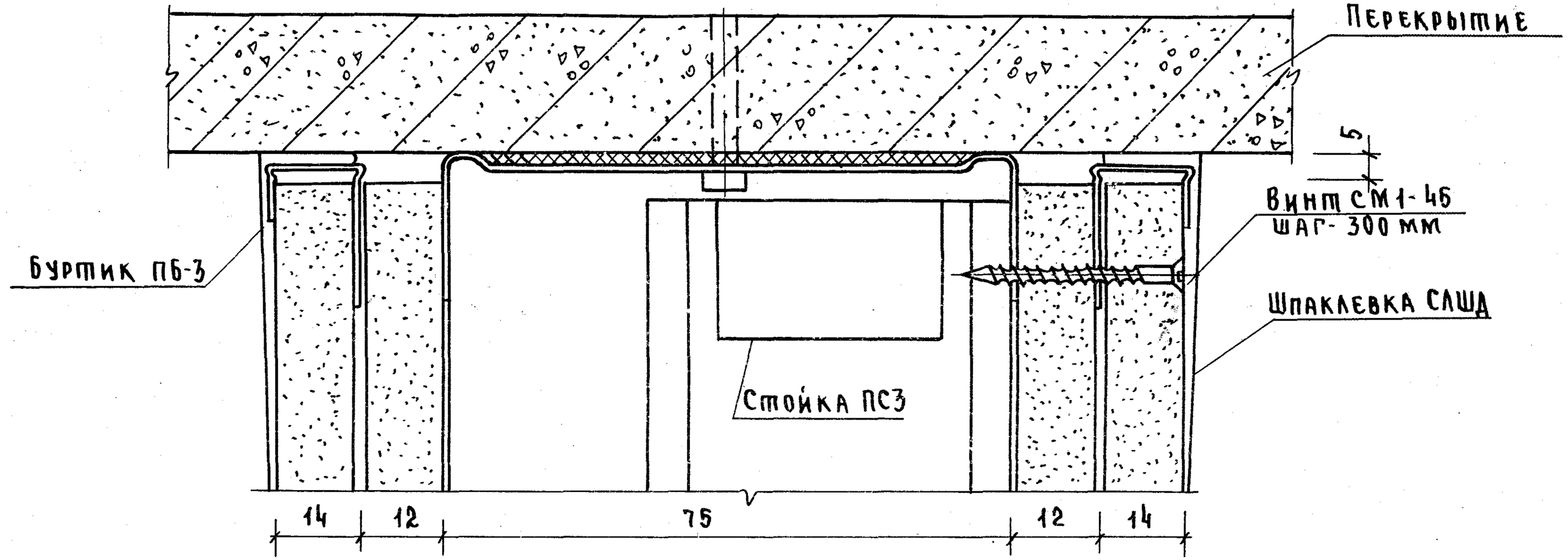

10а/16

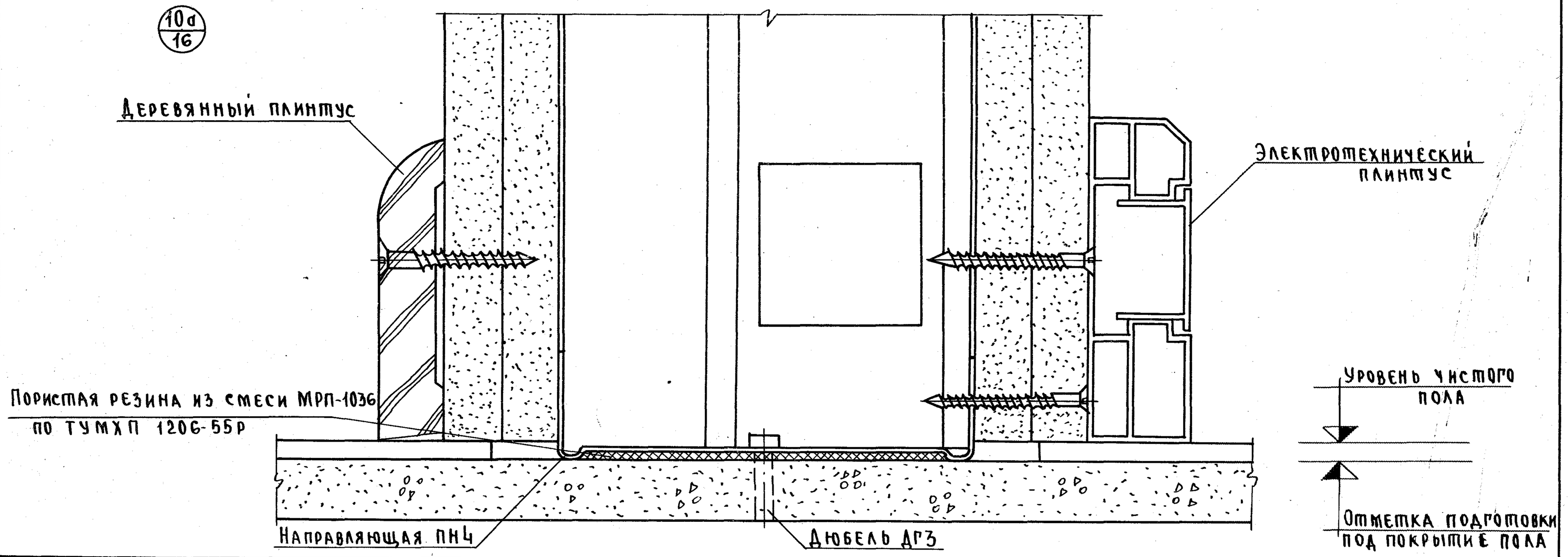

Т.К.	Перегородки на металлическом каркасе	Серия 1.231-3
1978	Монтажные узлы 9а, 10а	Выпуск 2 / Лист 30

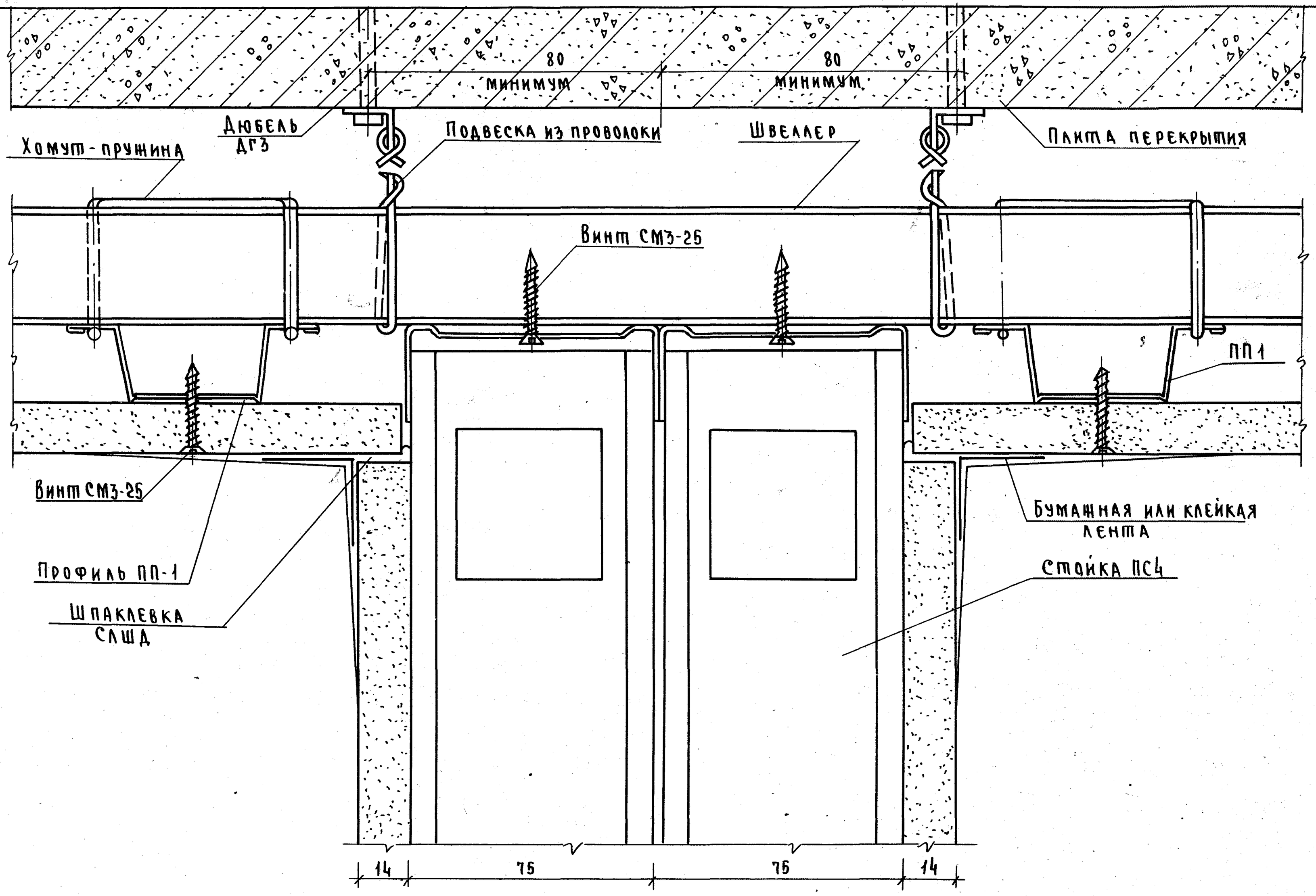

Т.К.	Перегородки на металлическом каркасе	Серия 1.231-3
1978	Монтажный узел примыкания перегородки к подвесному потолку	Выпуск 2 / Лист 31

Инженер комплексов Коротун
Ст. техник И. Коротун

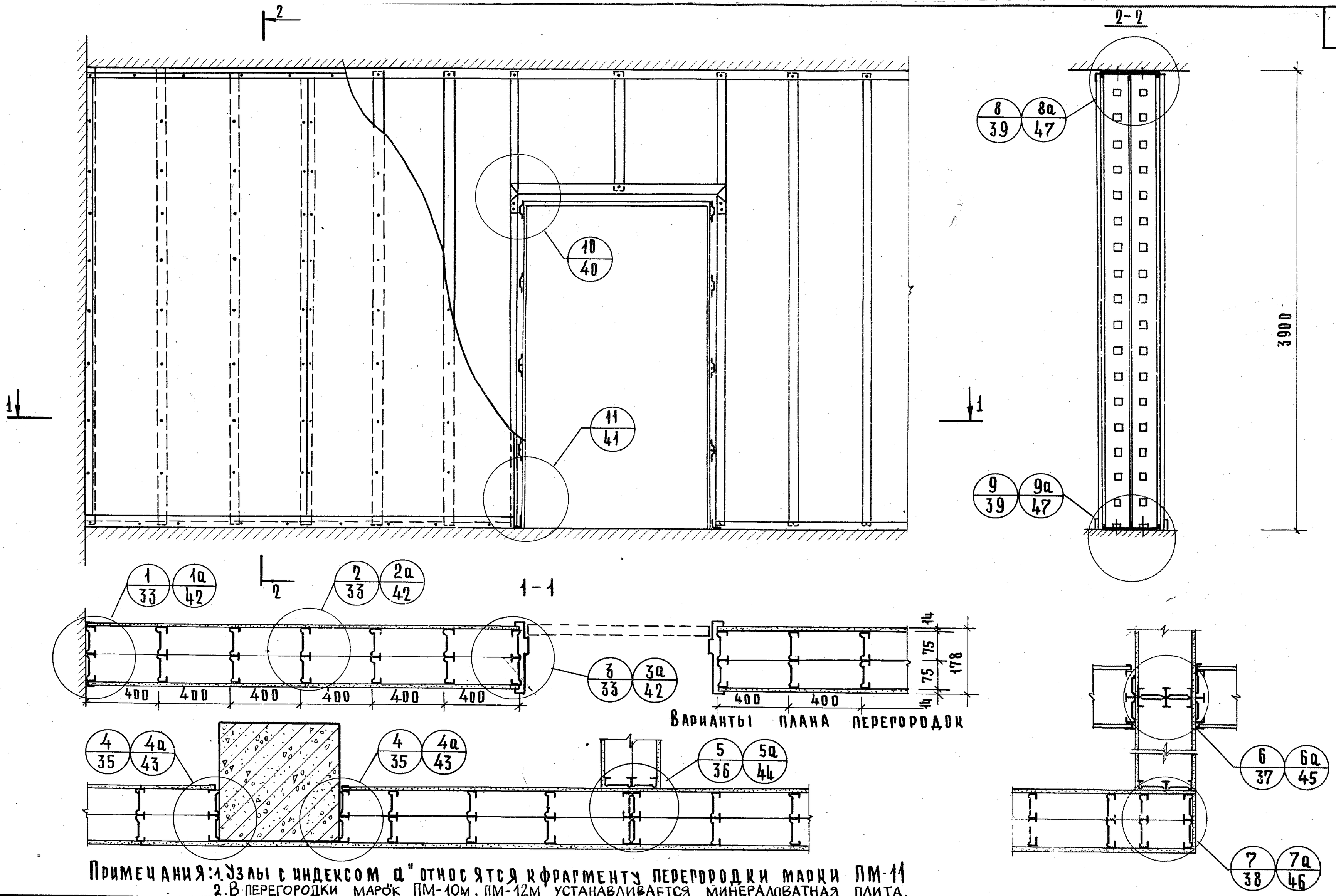

Варианты плана перегородок

Примечания: 1. Узлы с индексом "а" относятся к фрагменту перегородки марки ПМ-11
2. В перегородки марок ПМ-10м, ПМ-12м устанавливается минераловатная плита.

Т.к.	Перегородки на металлическом каркасе	Серия 1.231-3
1978	Фрагмент перегородки на металлическом каркасе ПМ-9/ПМ-10м, ПМ-11, ПМ-12м/	Выпуск 2 / Лист 32

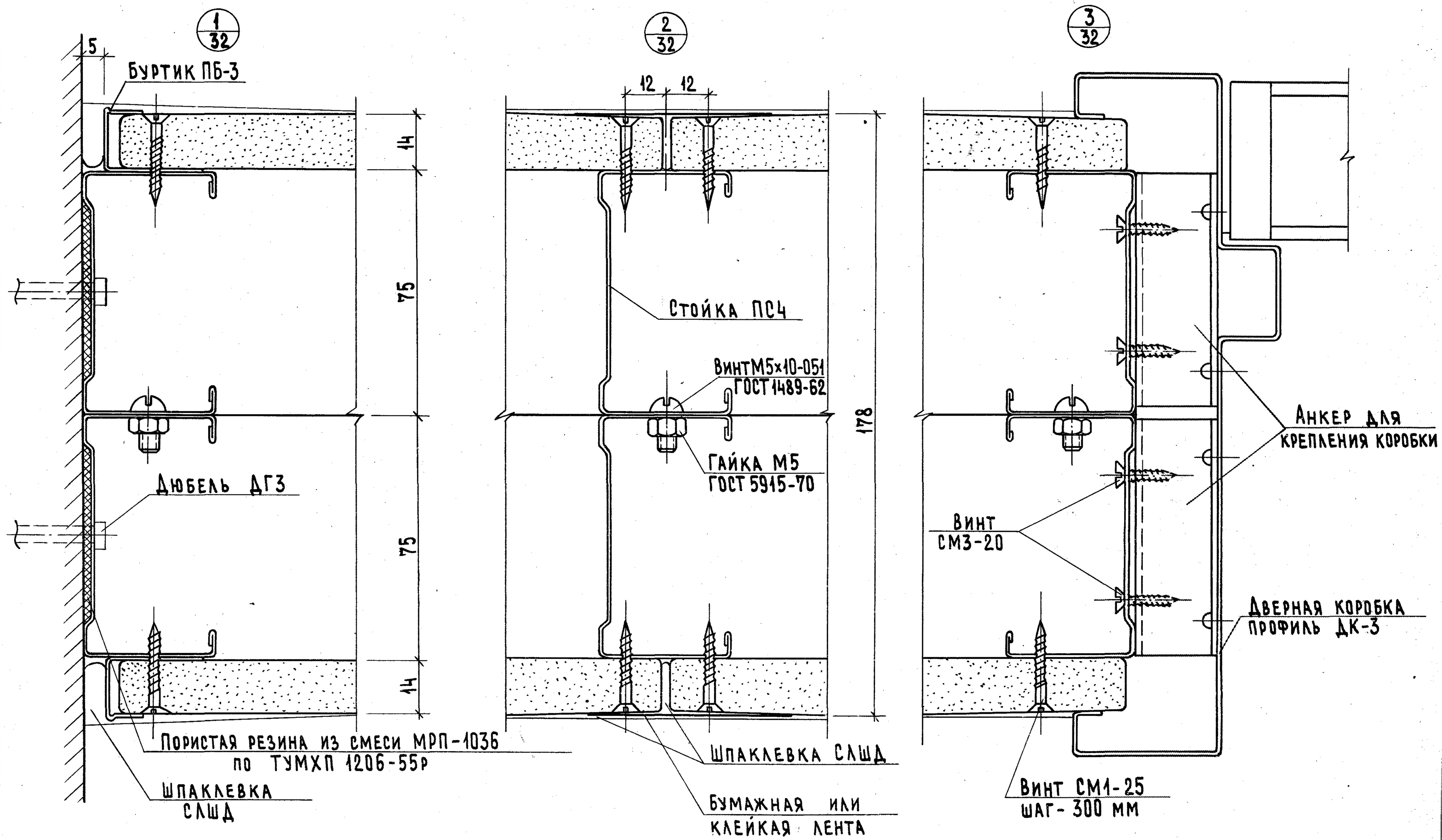

Т.К.	Перегородки на металлическом каркасе	Серия 1.231-3
1978	Монтажные узлы 1,2,3	Выпуск 2 / Лист 33

Т.Р. 1 комплексов

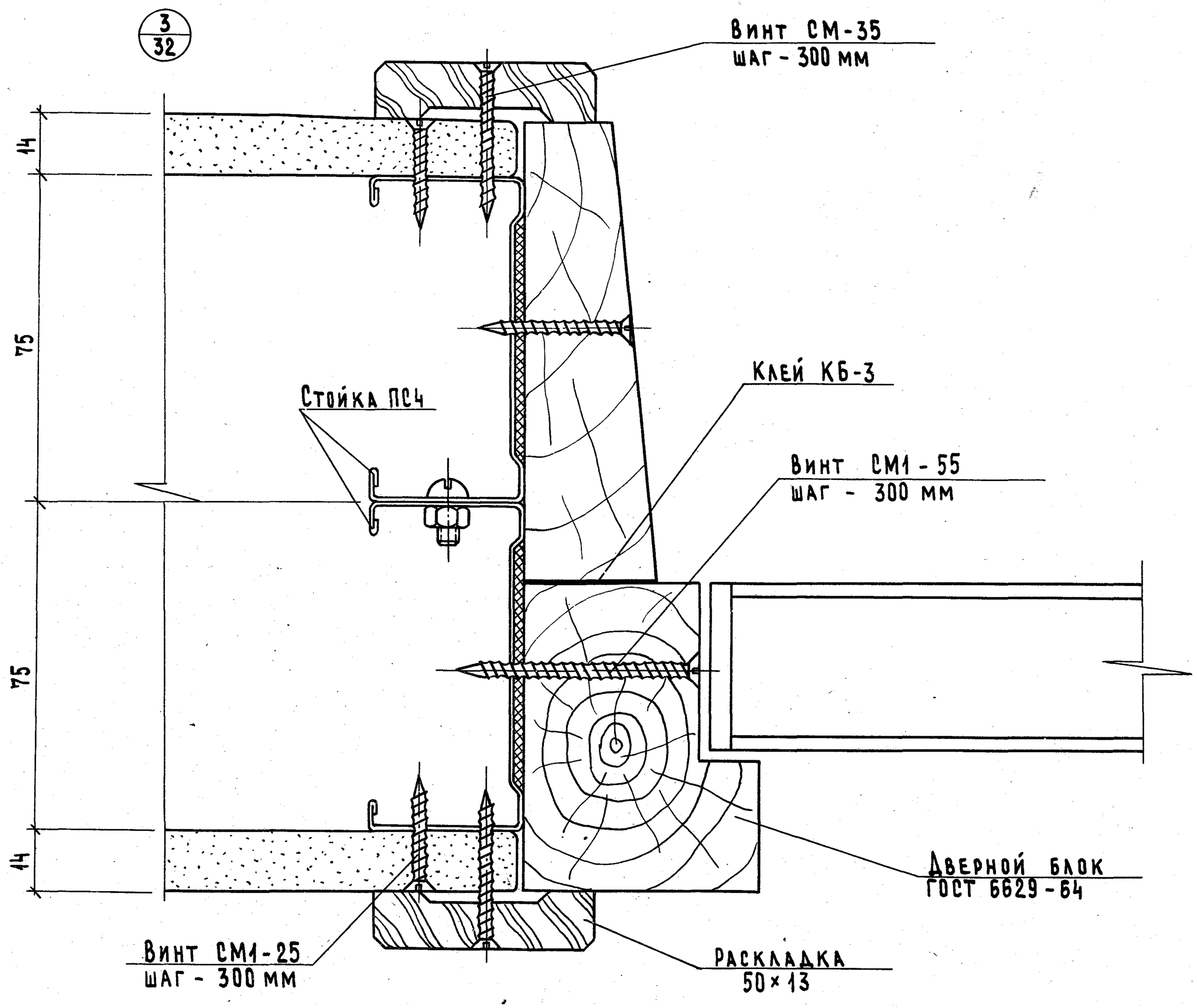

Т.К.	Перегородки на металлическом каркасе	Серия 1.231-3	
1978	Монтажные узлы. Узел 3. Вариант с деревянной коробкой.	Выпуск 2	Лист 34

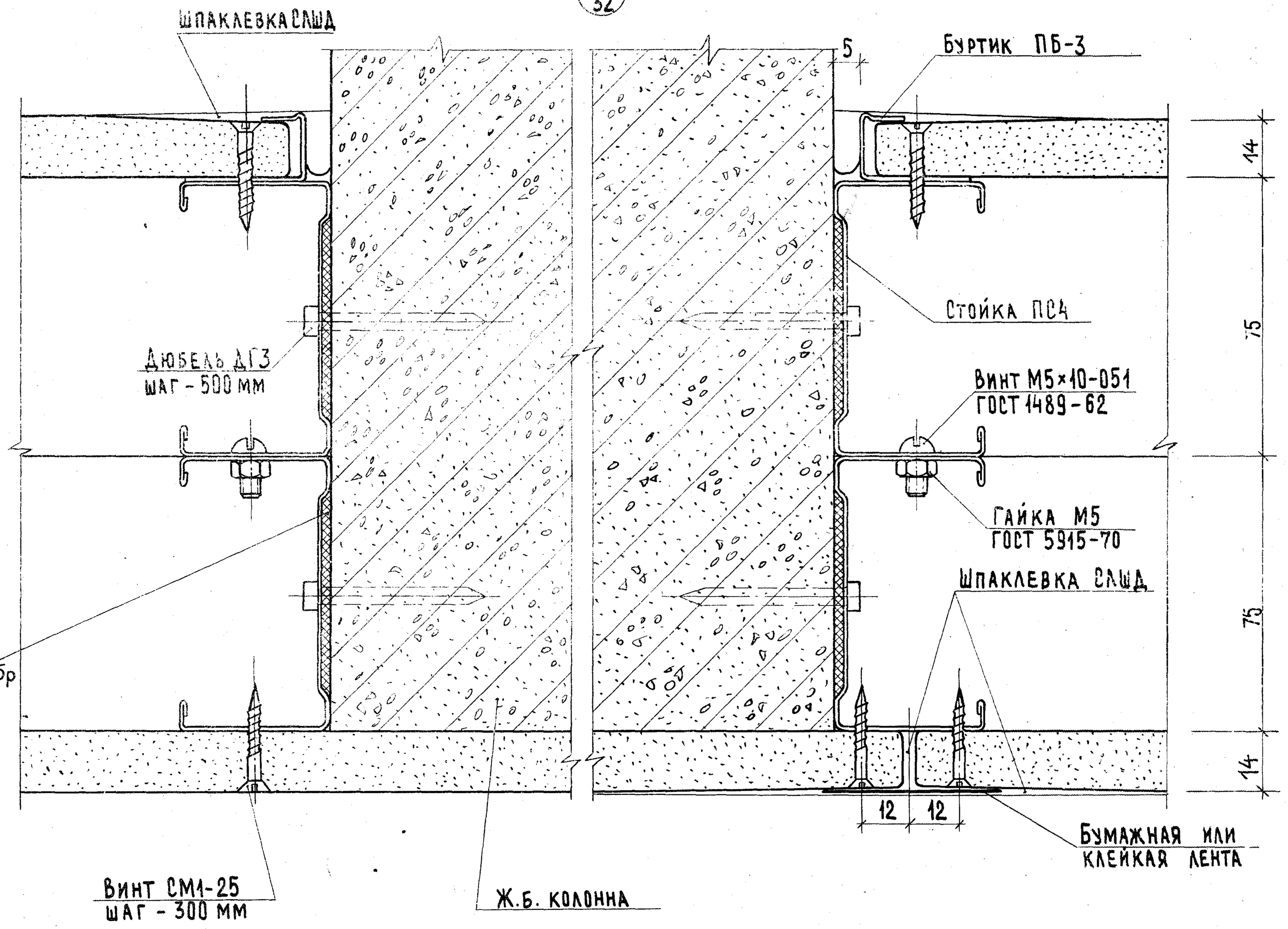

ЦНИИЭП ЗДАНИЙ И ТУРИСТСКИХ КОМПЛЕКСОВ		
СТ. ИНЖЕНЕР	МОШКИНА	
СТ. ТЕХНИК	КОРОТУН	

Т.К.	ПЕРЕГОРОДКИ НА МЕТАЛЛИЧЕСКОМ КАРКАСЕ	СЕРИЯ 1.231-
1978	МОНТАЖНЫЕ УЗЛЫ. УЗЕЛ 4.	ВЫПУСК

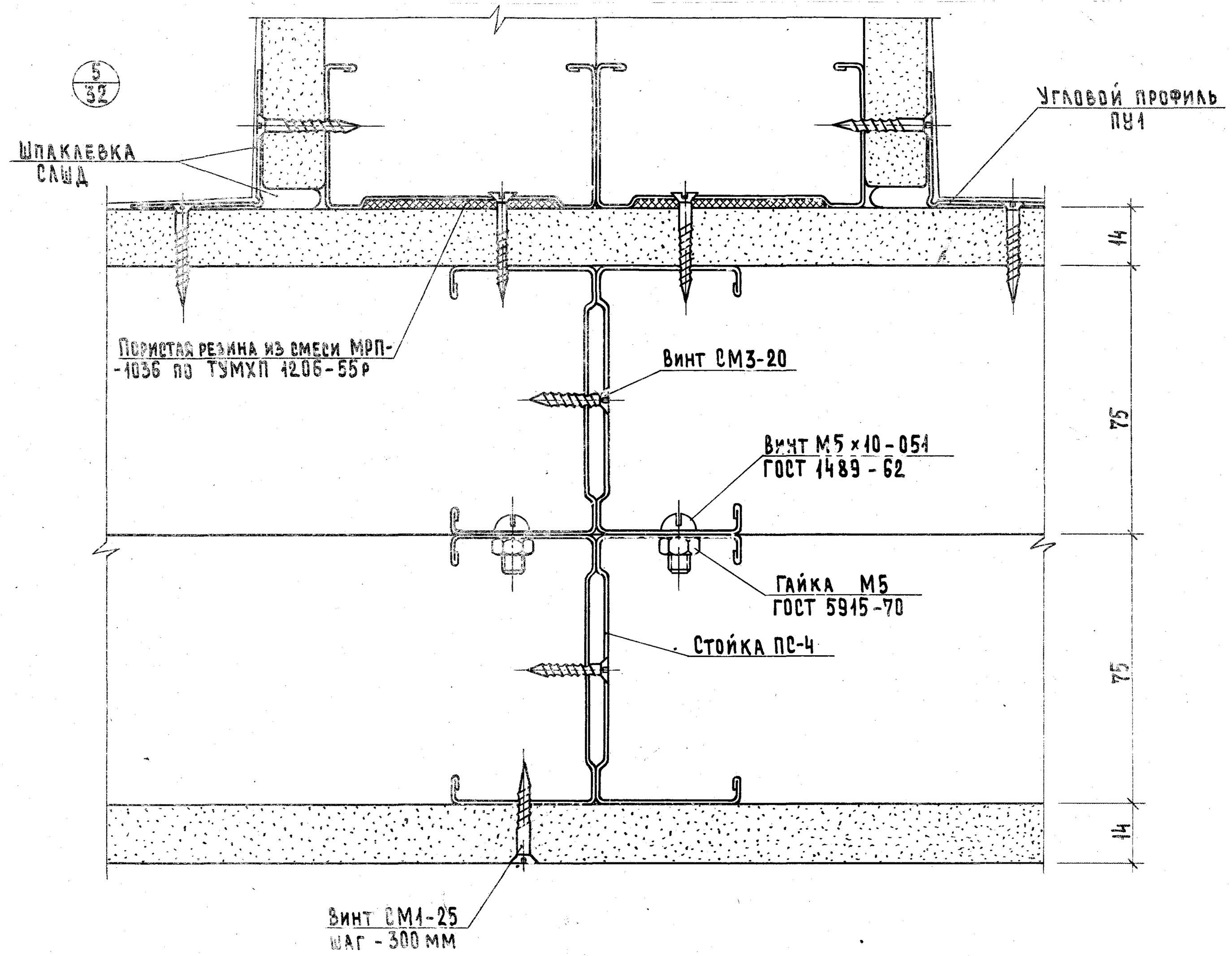

Г.К.	Перегородки на металлическом каркасе	Серия 1.231-3
978	Монтажные узлы. Узел 5.	Выпуск 2 / Лист 36

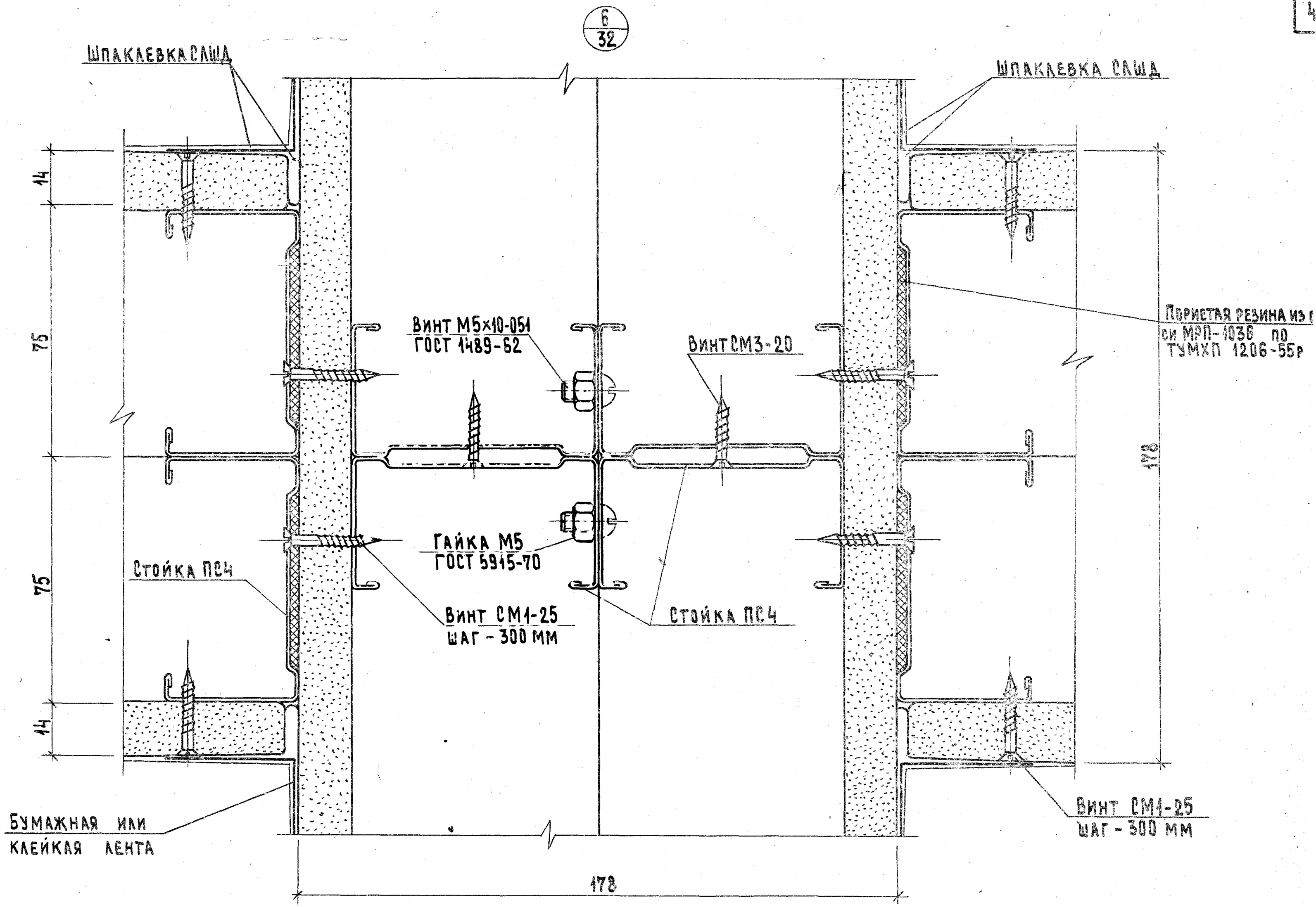

ЦНИИЭП зданий и туристских комплексов	Ст. инженер Мошкина	Ст. техник Коротун

Т.К. 1978

Перегородки на металлическом каркасе

Монтажные узлы. Узел 6.

Серия 1.231-3 Выпуск 2 Лист 3

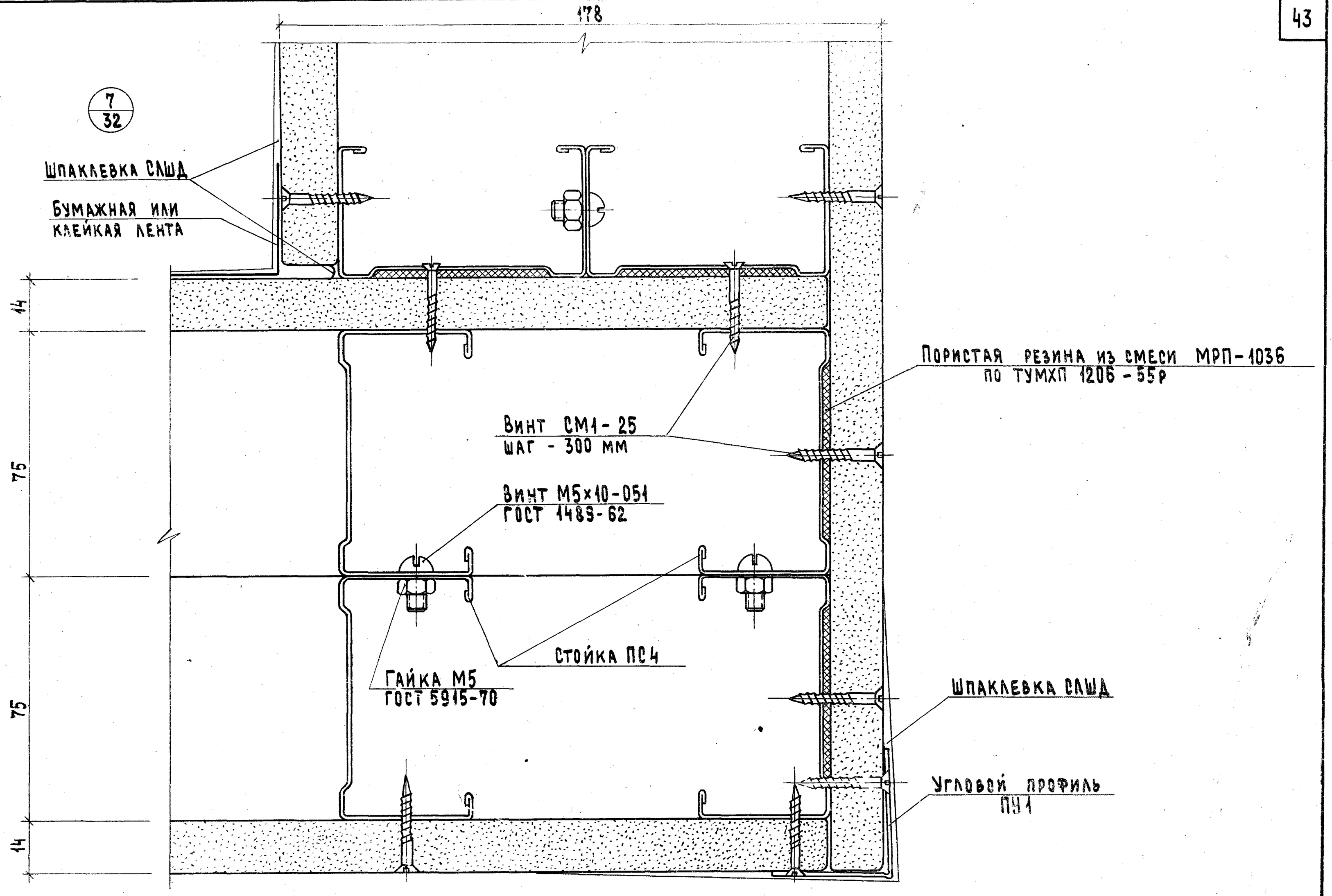

.К.	Перегородки на металлическом каркасе	Серия 1.231-3
372	Монтажные узлы. Узел 7.	Выпуск 2 / Лист 38

8/32

9/32

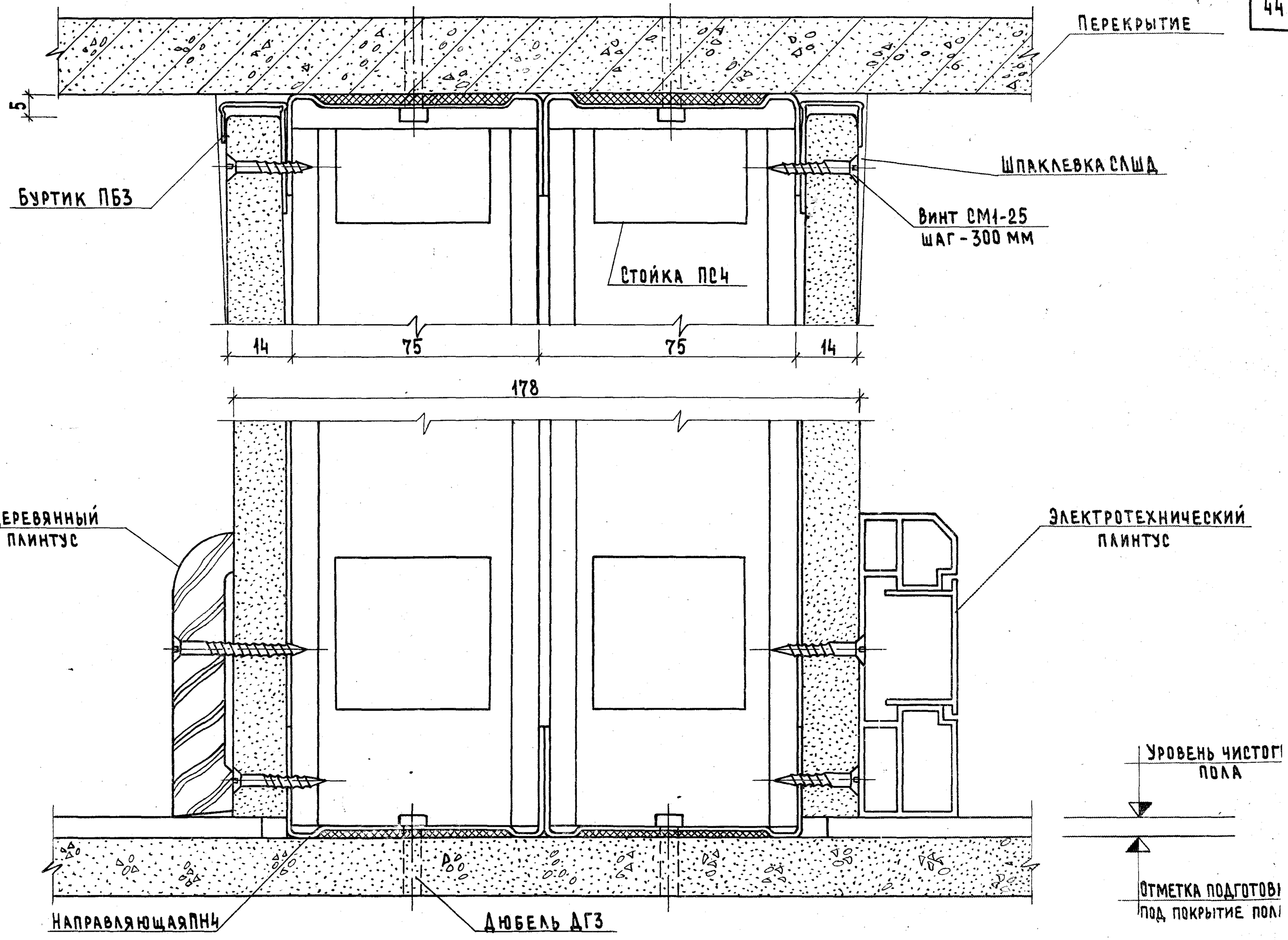

Т.К.	Перегородки на металлическом каркасе	Серия 1.231-3
1978	Монтажные узлы 8,9.	Выпуск 2 / Лист 39

Цитп комплексов

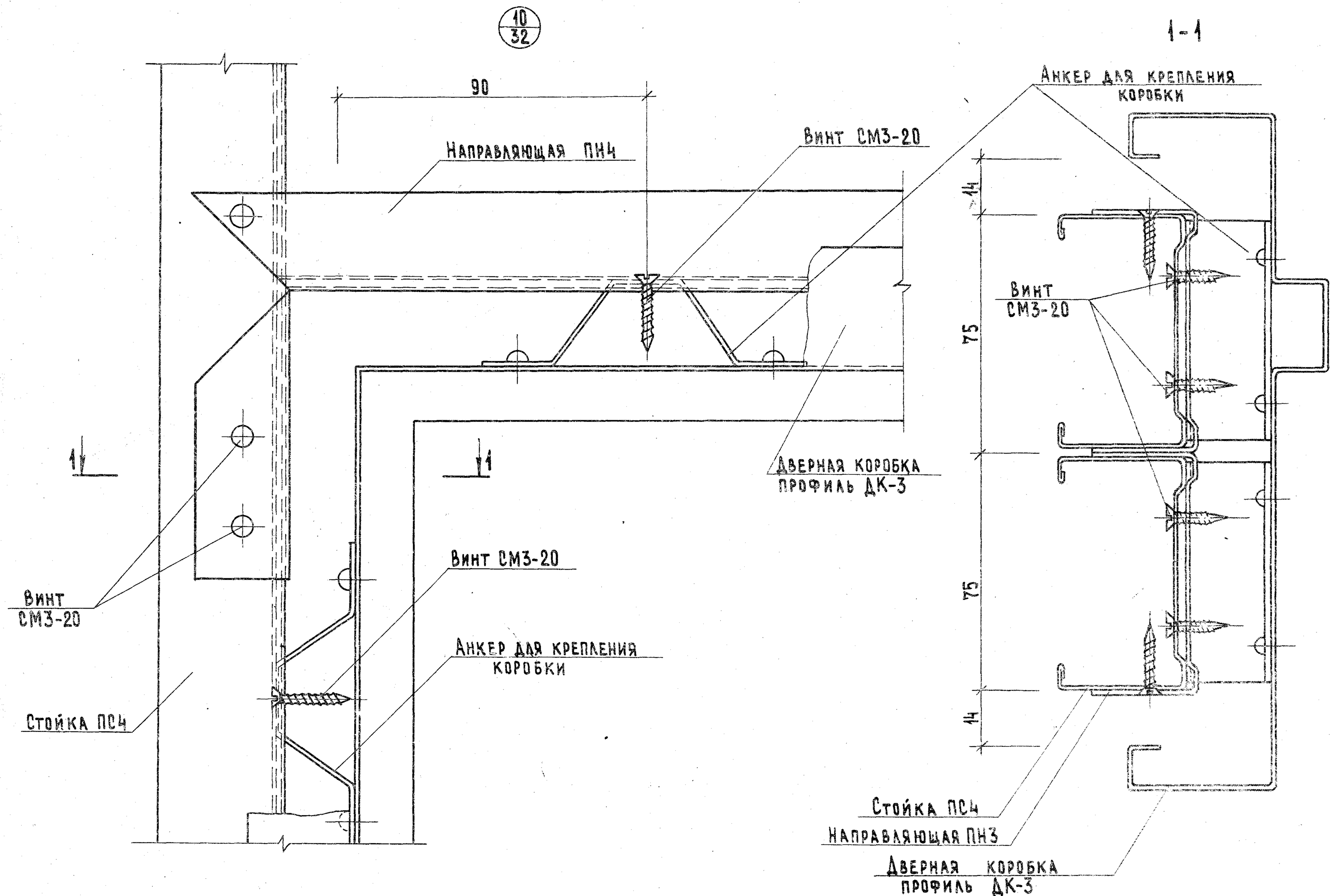

Т. К.	Перегородки на металлическом каркасе	Серия 1.231-3
1978	Монтажные узлы. Узел 10.	Выпуск 2 / Лист 40

11/32

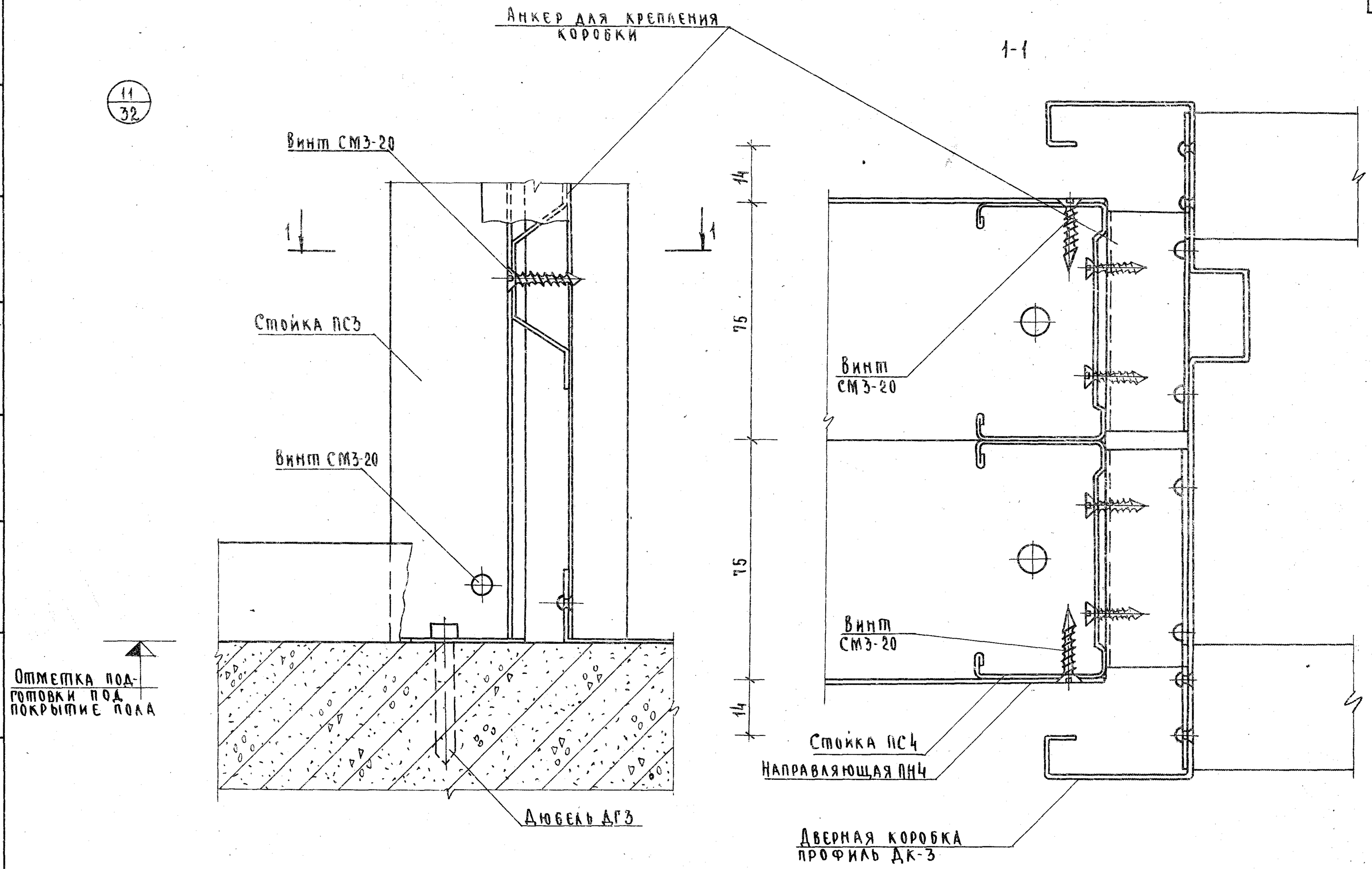

Т.К.	Перегородки на металлическом каркасе	Серия 1.231-3
1978	Монтажные узлы. Узел 11	Выпуск / Лист

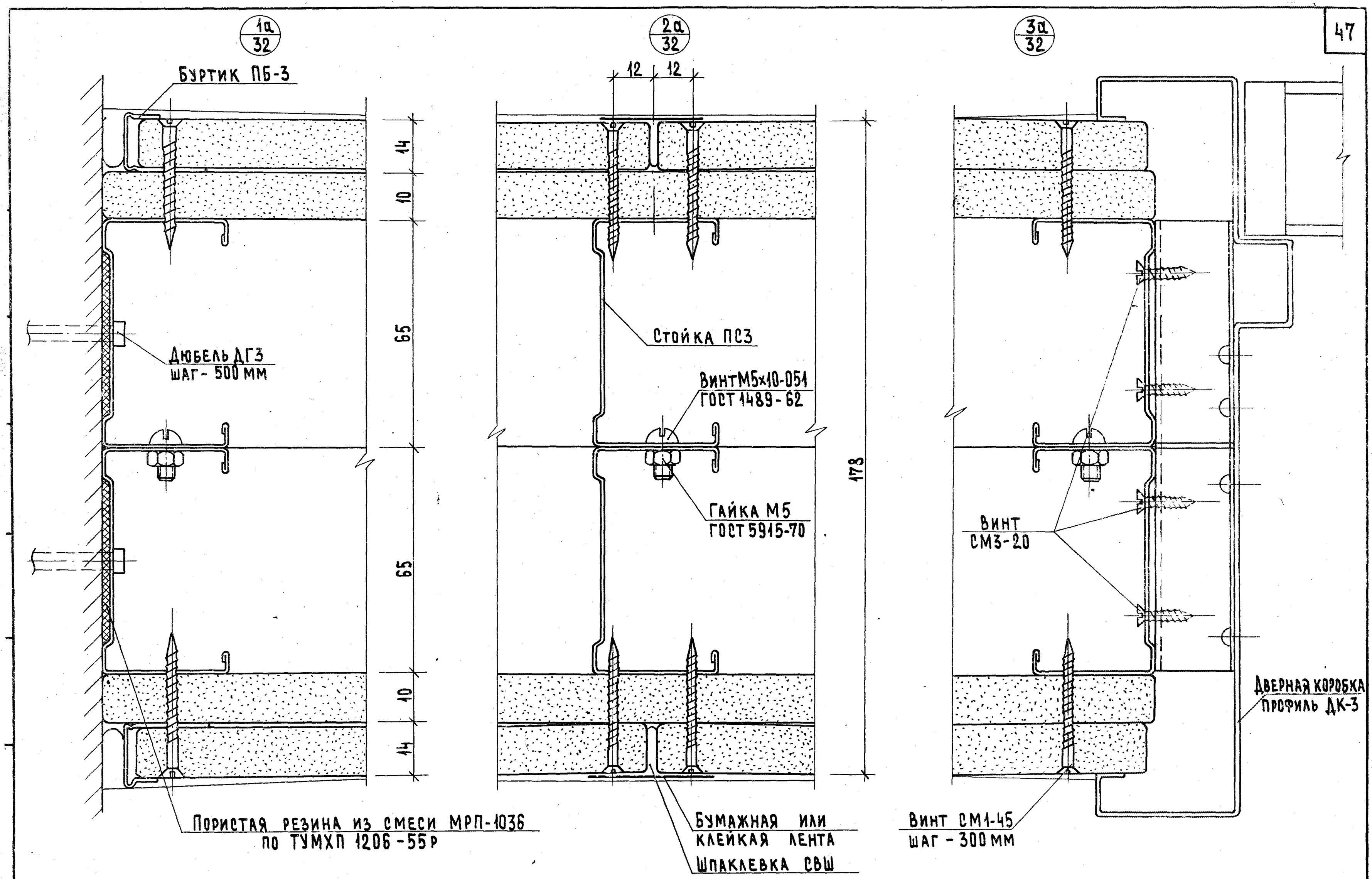

Т.К.	Перегородки на металлическом каркасе	Серия 1.231-3
1978	Монтажные узлы 1а, 2а, 3а.	Выпуск 2 / Лист 42

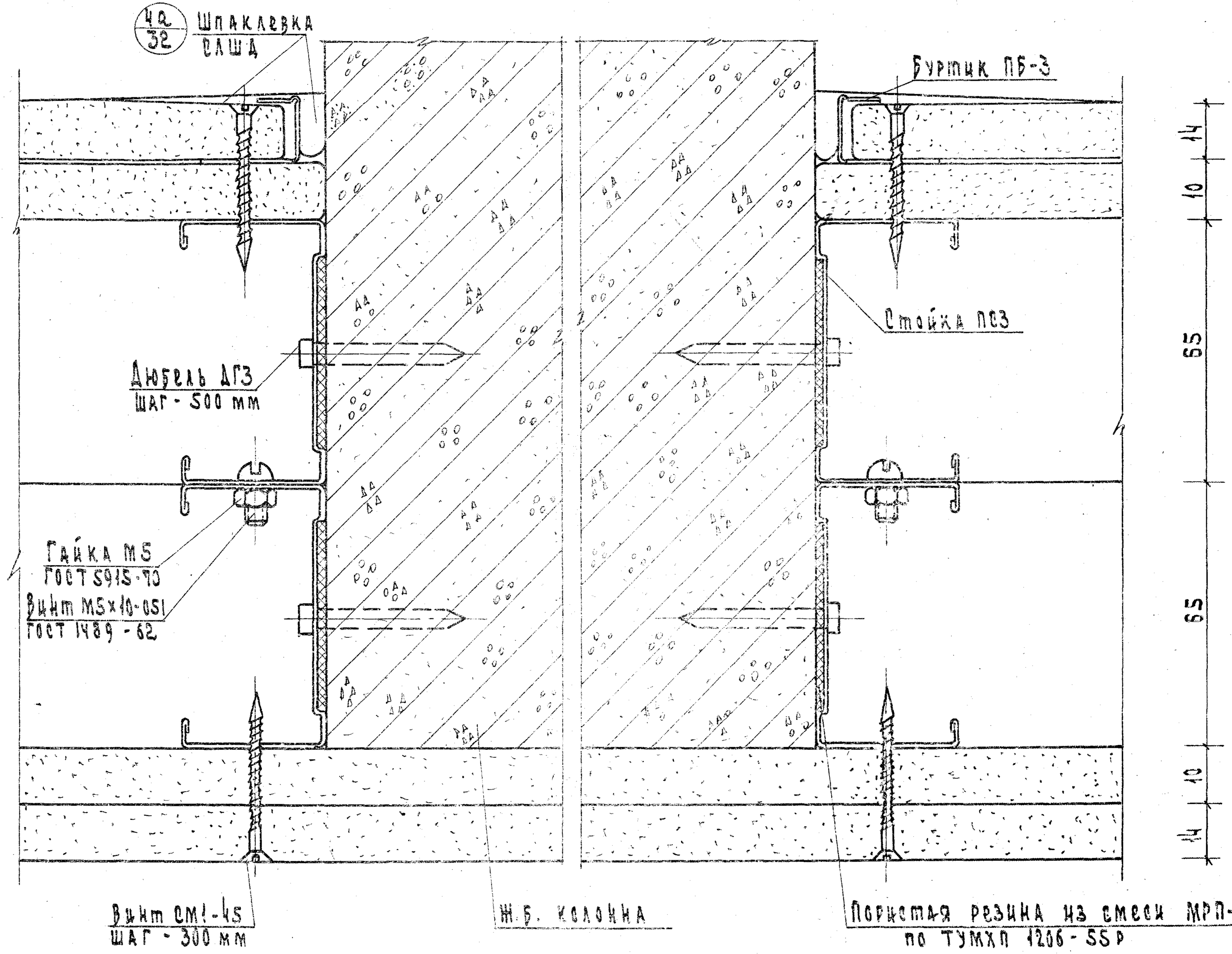

Ст. инженер	Мошкина	
Ст. техник	Коротич	

ЦНИИЭП Туристских комплексов г. Москва

Т.К.	Перегородки на металлическом каркасе	Серия 1.231-3
197А	Монтажные узлы. Узел 4а.	Выпуск 2 / Лист 4

5а/32

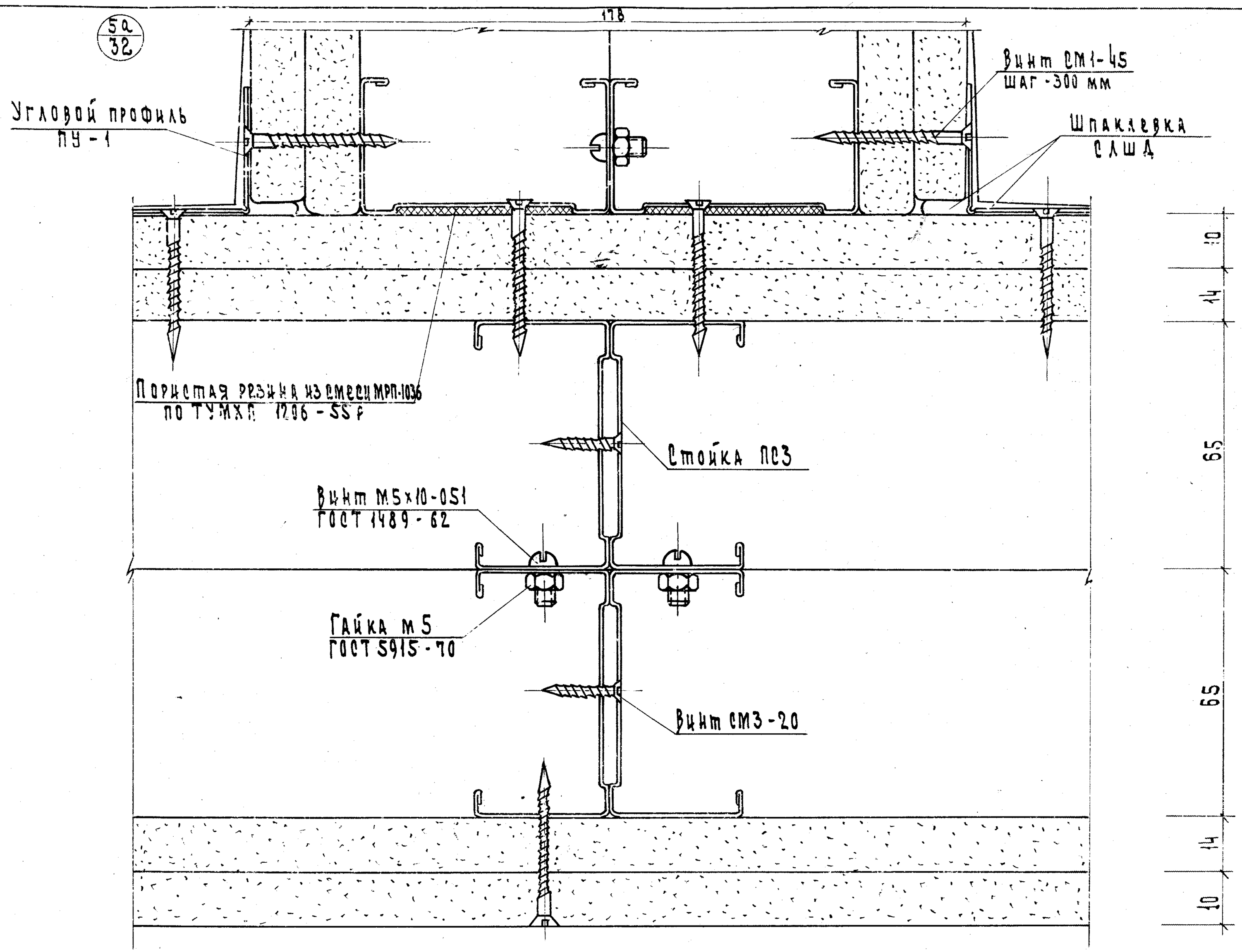

Т.К.	Перегородки на металлическом каркасе	Серия 1.231-3
1978	Монтажные узлы. Узел 5а.	Выпуск 2 / Лист 44

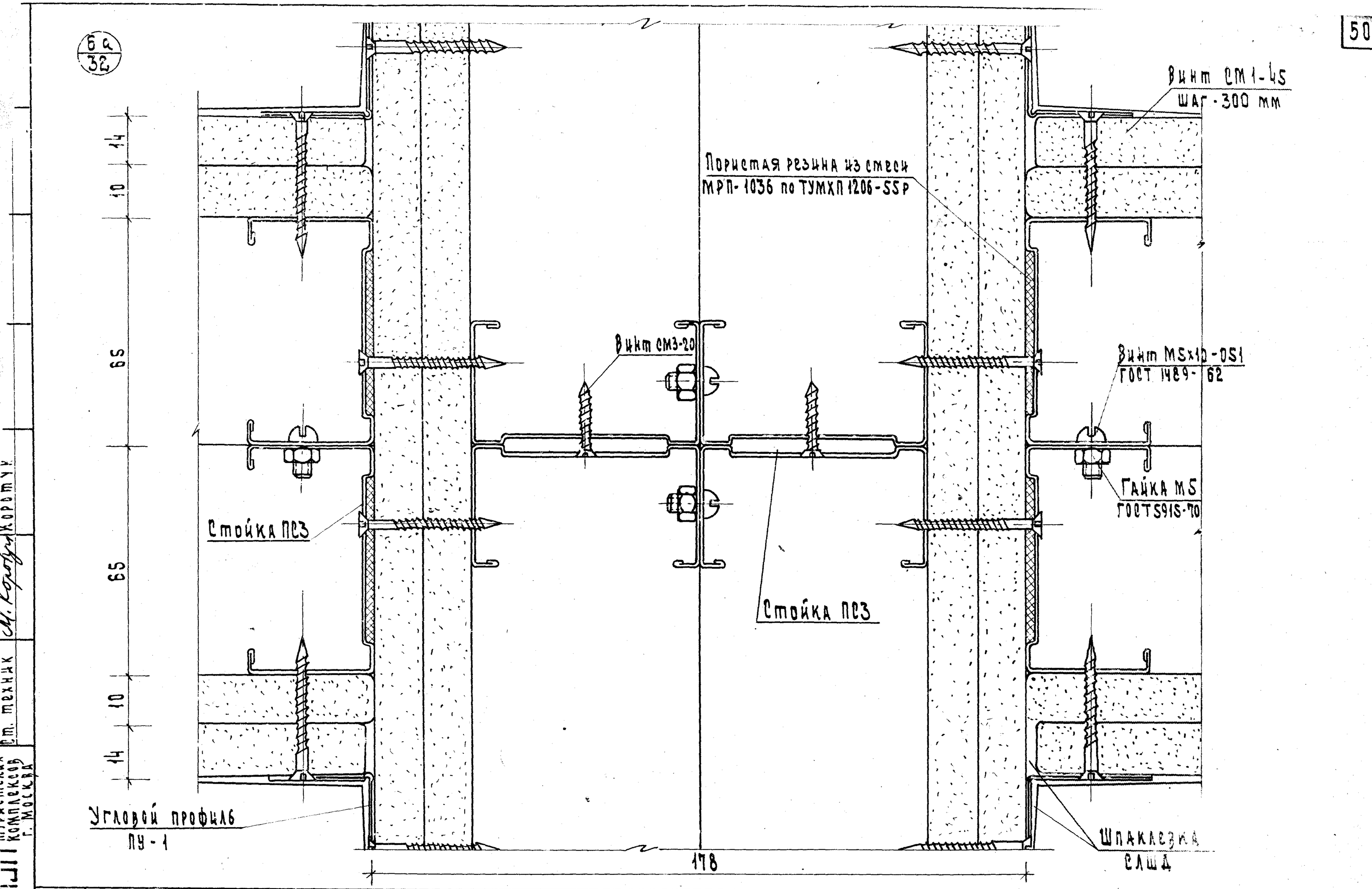

ТК	Перегородки на металлическом каркасе	Серия 1.231-3
1978	Монтажные узлы. Узел 6а.	Выпуск 2

Ст. техник Н. Коротич
Гражданпроект комплексов г. Москва

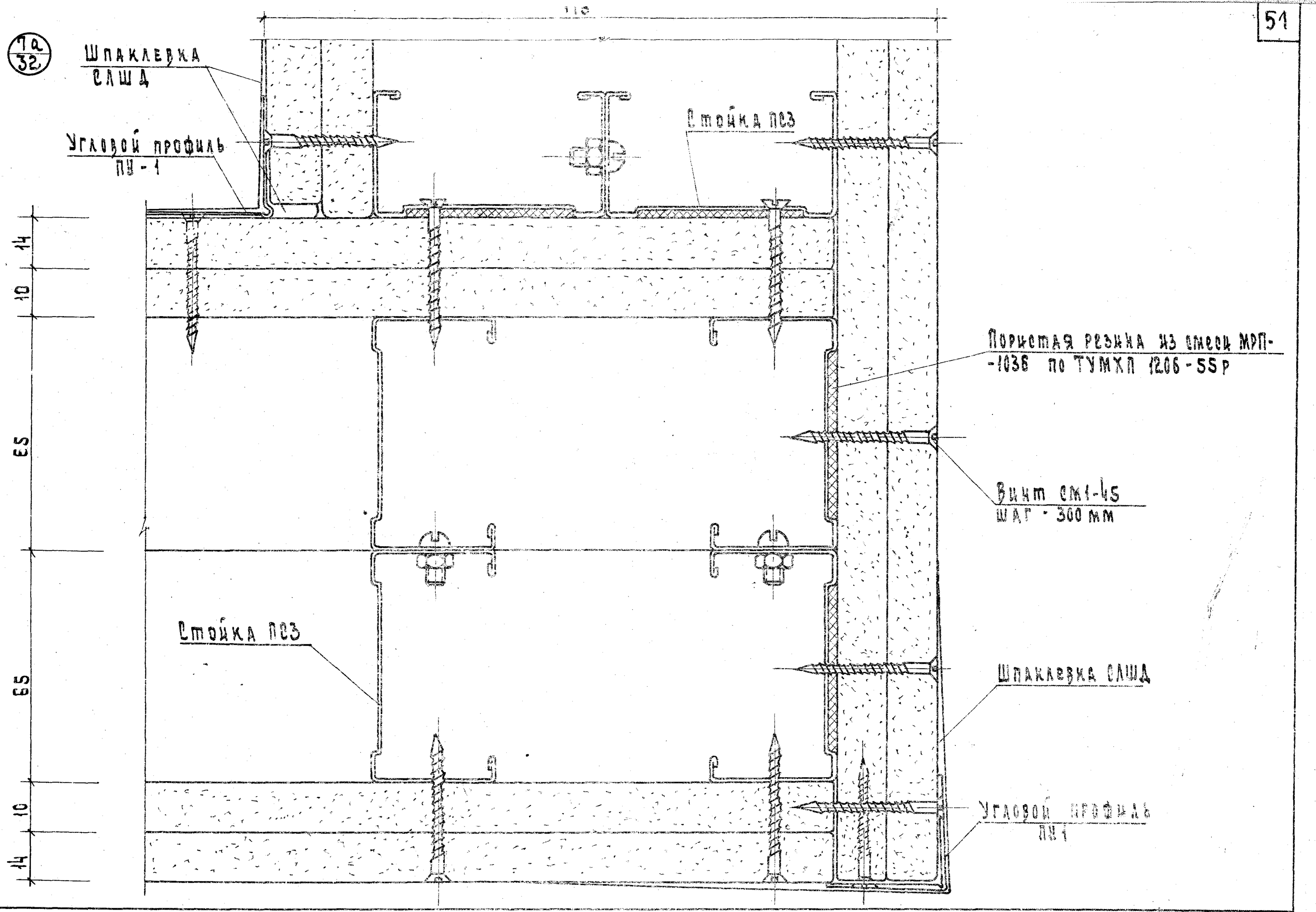

ТК	Перегородки на металлическом каркасе	Серия 1.231-9
1978	Монтажные узлы. Узел 7а.	Выпуск 2 / Лист 46

8а/32

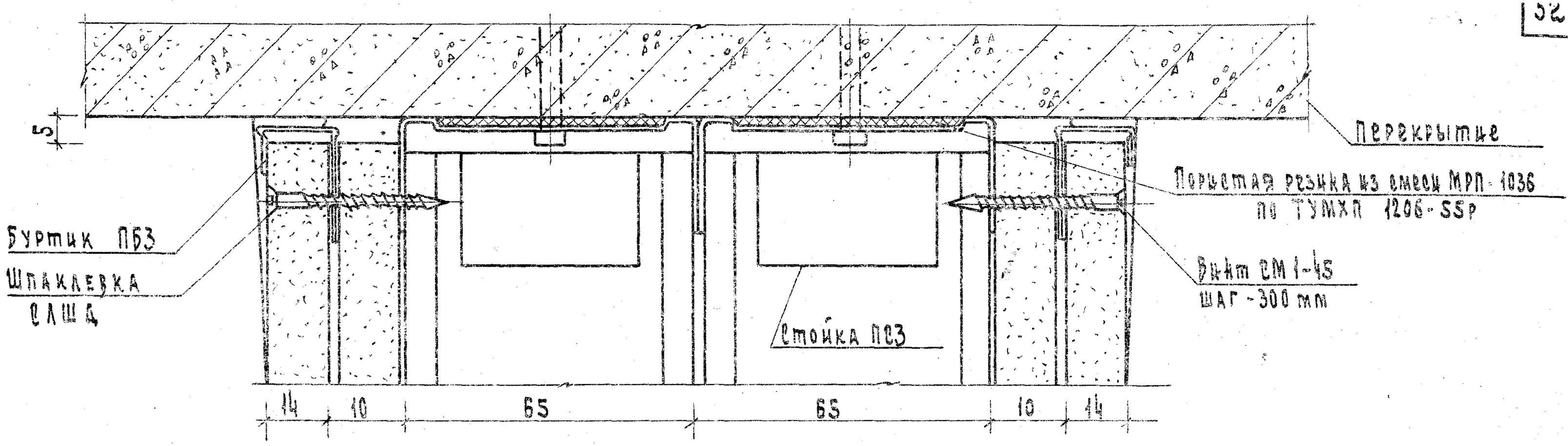

9а/32

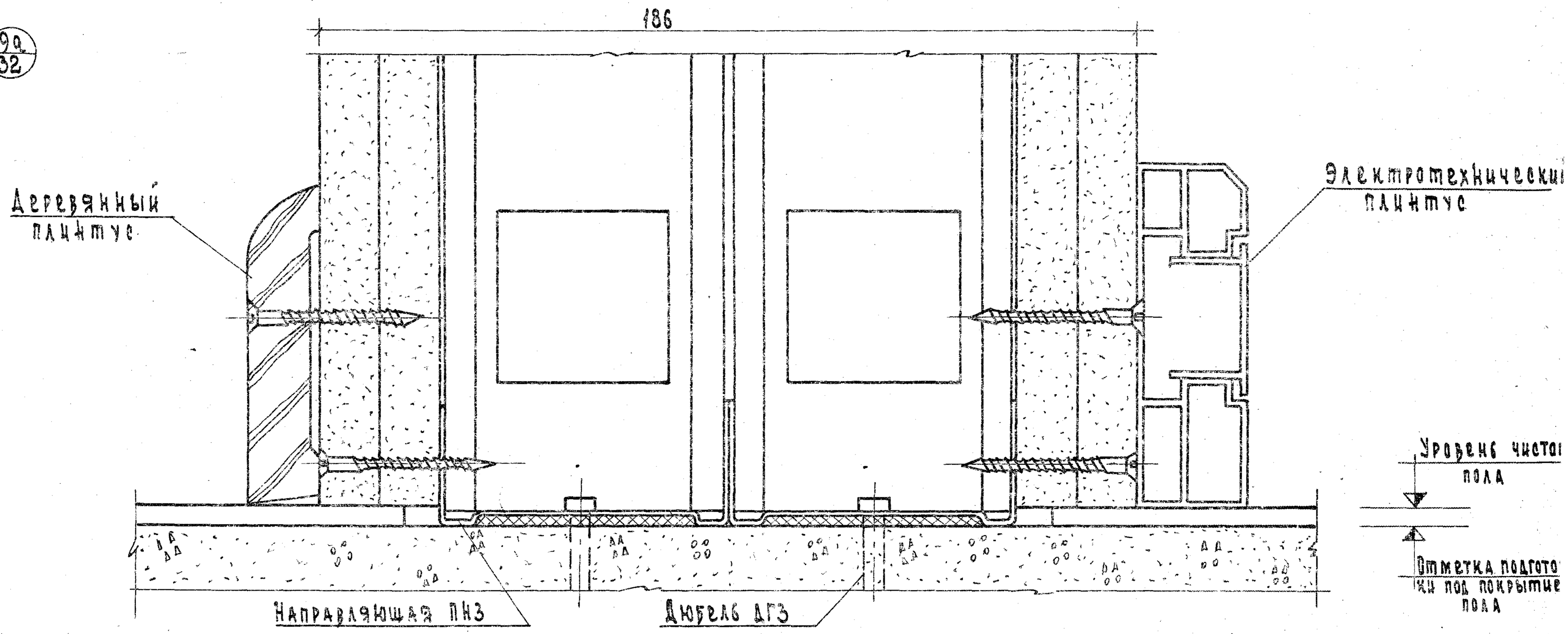

Т.К.	Перегородки на металлическом каркасе	Серия 1.231-3
1978	Монтажные узлы 8а; 9а.	Выпуск 2 / Лист 47

15823 52

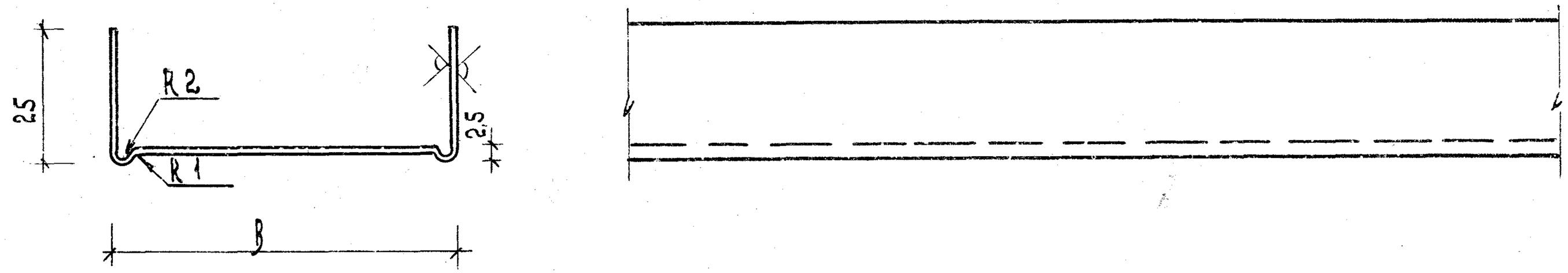

Сталь листовая оцинкованная $\frac{Б0,5\times1000\ ГОСТ\ 19903/4/-74}{0,8\ кп-ВГ-2\ ГОСТ\ 14918-69}$

1. Отклонение боковых стенок от перпендикулярности не более +3°.
2. Пропеллерность профиля на длине 3000 мм не более 10°.
3. Не указанные предельные отклонения размеров - по СМ7.

Обозначение	ПН1	ПН2	ПН3	ПН4	ПН5	ПН6
B/мм/	40	50	65	75	90	100
L развертки	93	103	117	127	142	152
δ/мм/	0,5	0,5	0,5	0,5	0,5	0,5

Rz 80 /V/

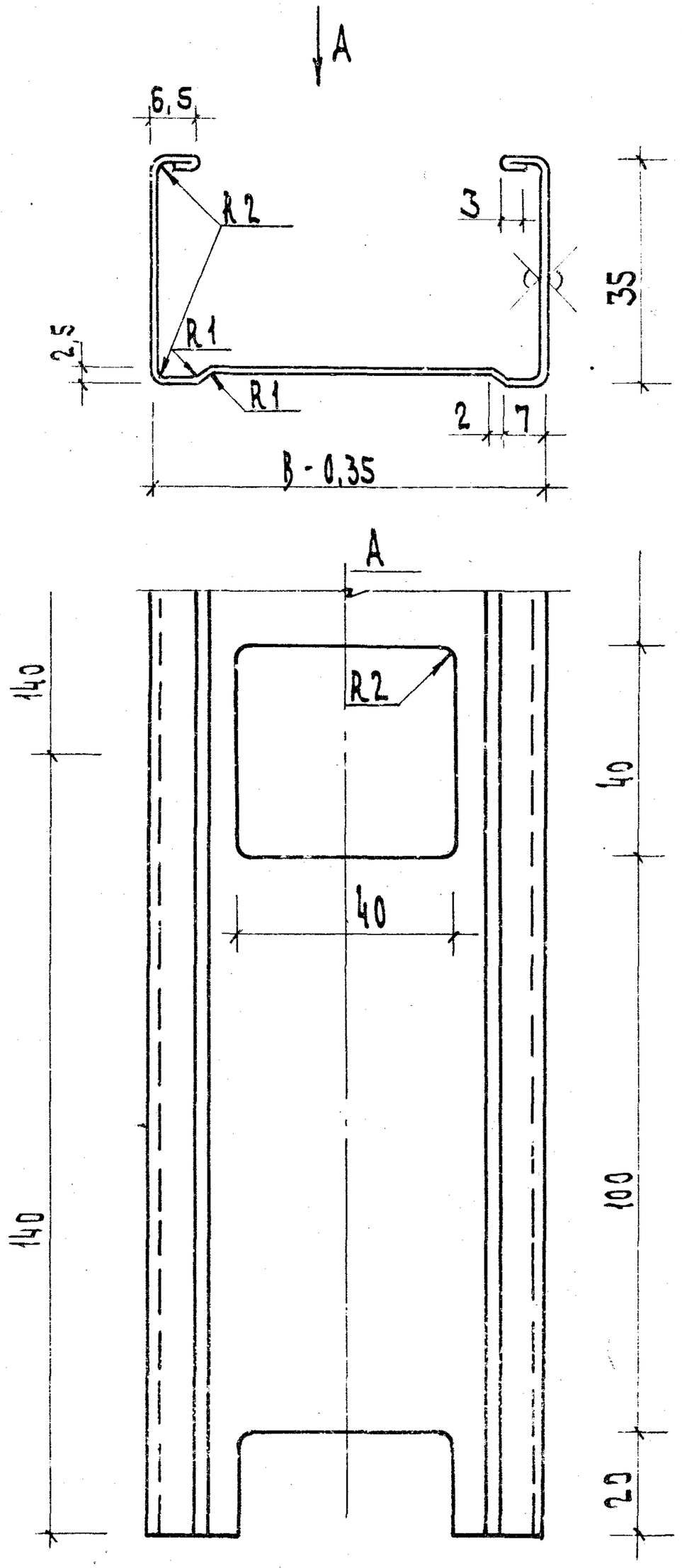

Ст. лист. оцинк. $\frac{Б\,0{,}5 \times 1000\ ГОСТ\ 19903/4/-74}{08\ кп - ВГ - 2\ ГОСТ\ 14918 - 69}$

1. Отклонение боковых стенок от перпендикулярности не более +3°.
2. Пропеллерность профиля на длине 3000 мм не более 10°
3. При изготовлении, на боковых стенках нанести прямоугольную коническую насечку глубиной 0,3-0,5 мм
4. При длине профилей ПС3÷ПС6 более 3000 мм изготавливать толщиной δ-0,8 мм
5. На профиле ПС1 и ПС2 с шагом 300 мм выполнять отв. ф22мм
6. Неуказанные предельные отклонения размеров- по СМ7.

Обозначение	ПС1	ПС2	ПС3	ПС4	ПС5	ПС6
B /мм/	40	50	65	75	90	100
Длина развертки /мм/	125	135	150	160	175	185
δ /мм/	0,5	0,5	0,5	0,5	0,5	0,6

г. Москва

ТК	Перегородки на металлическом каркасе	Серия 1.231-3
1978	Гнутые профили из листовой стали. Стойки ПС1÷ПС6.	Выпуск 2 / Лист 49

Rz 80 /V/

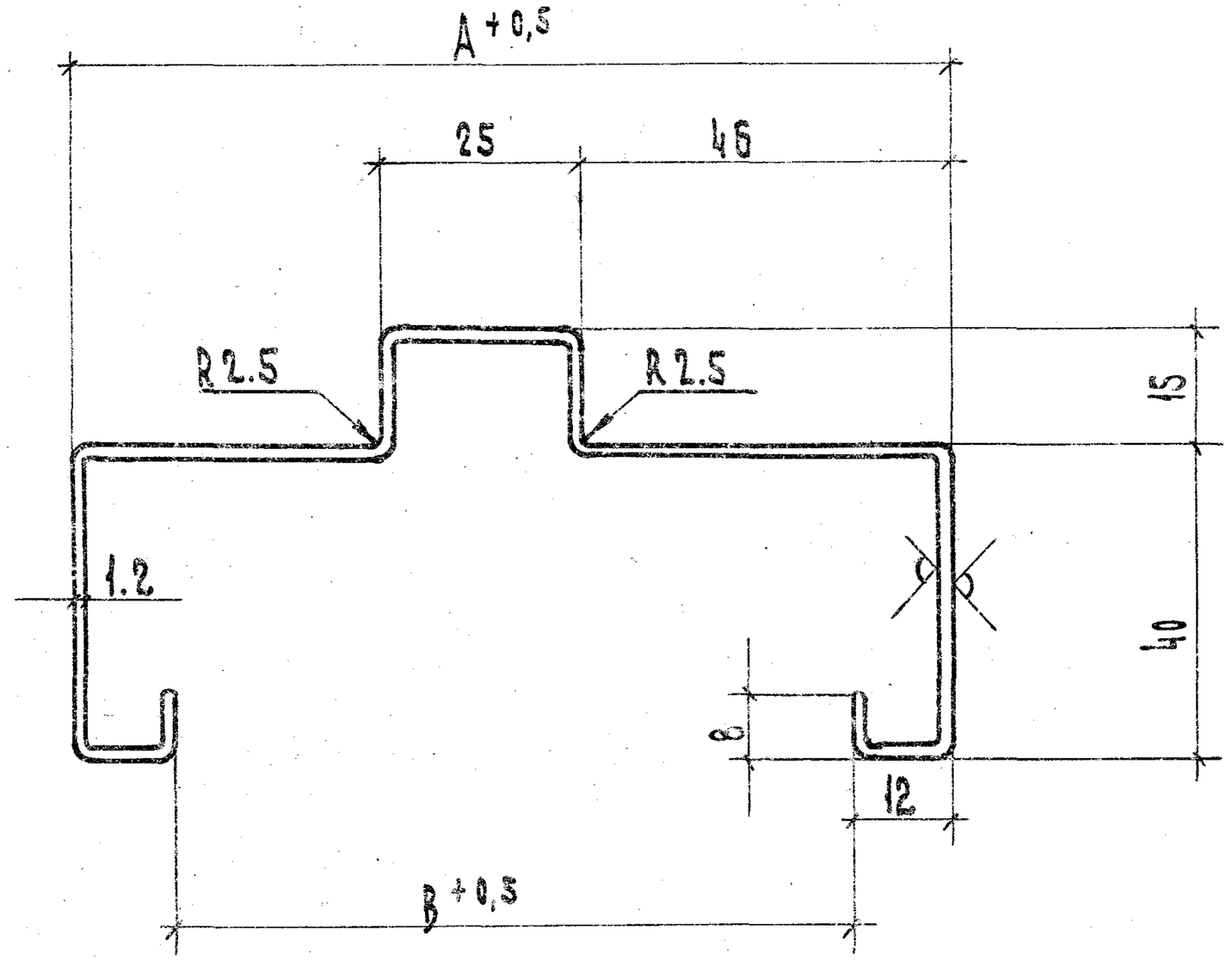

Ст. лист. оцинк. $\frac{Б1,2 \times 1000\ ГОСТ\ 19903/4/-74}{Мст\ 3кп\text{-}ВГ\text{-}2\ ГОСТ\ 14918\text{-}69}$

1. Пропеллерность профиля на длине не более 10°.
2. Неуказанные радиусы: гиба R 3 мм
3. Неуказанные предельные отклонения размеров - по СМт.

Обозначение	ДК1	ДК2	ДК3
L развертки /мм/	240	275	325
A /мм/	117	152	202
B /мм/	93	128	178
δ /мм/	1.2	1.2	1.2

ТК	Перегородки на металлическом каркасе		Серия 1.23/-3
1978	Гнутые профили из листовой стали. Профили дверной коробки ДК1÷ДК3		Выпуск 2 / Лист 50

Rz 80 /V/

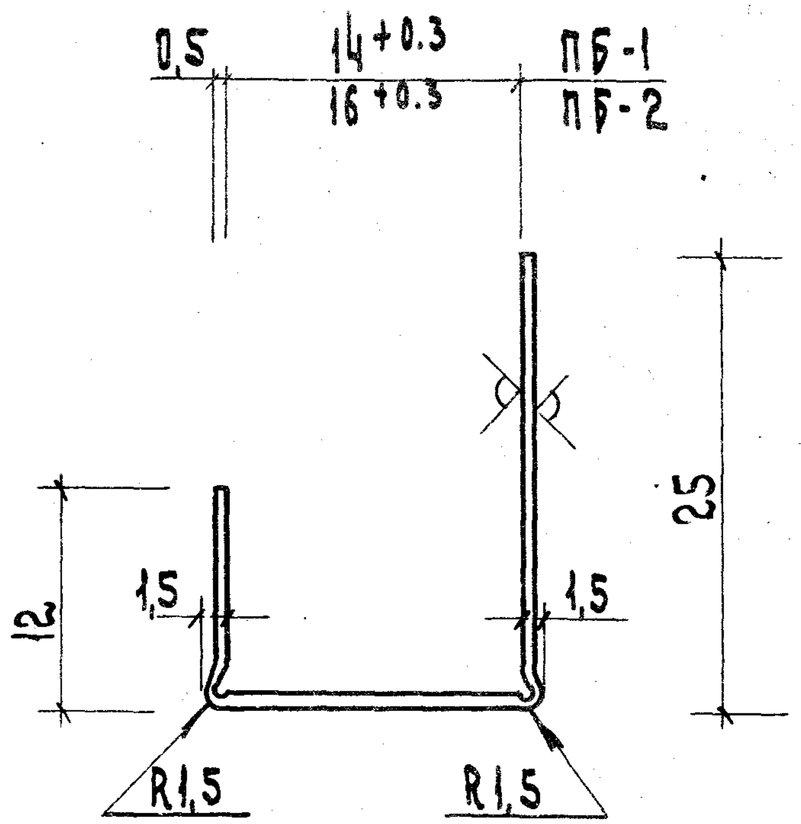

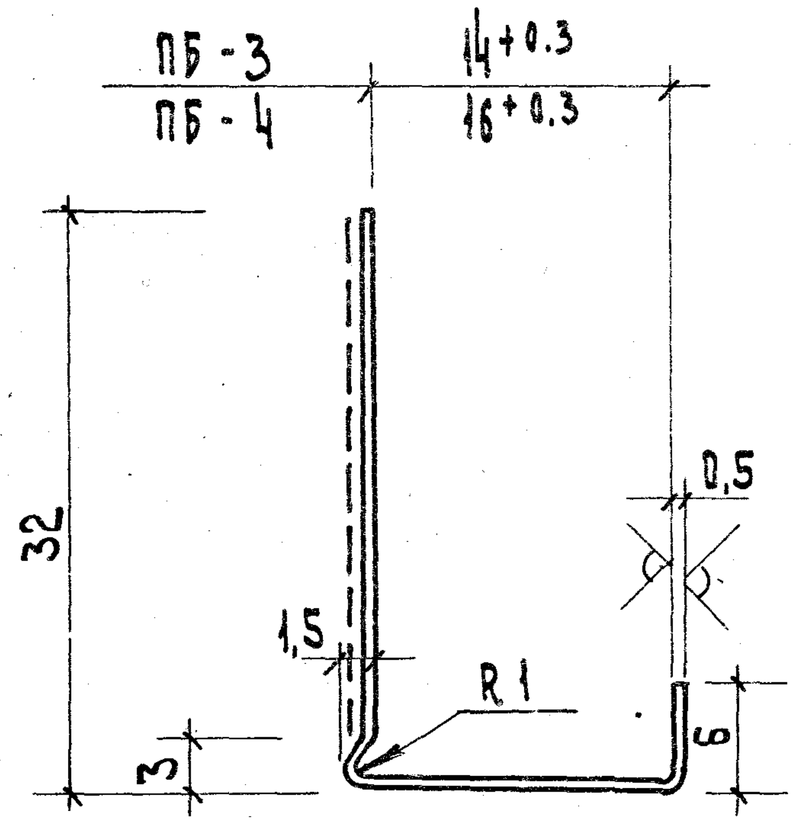

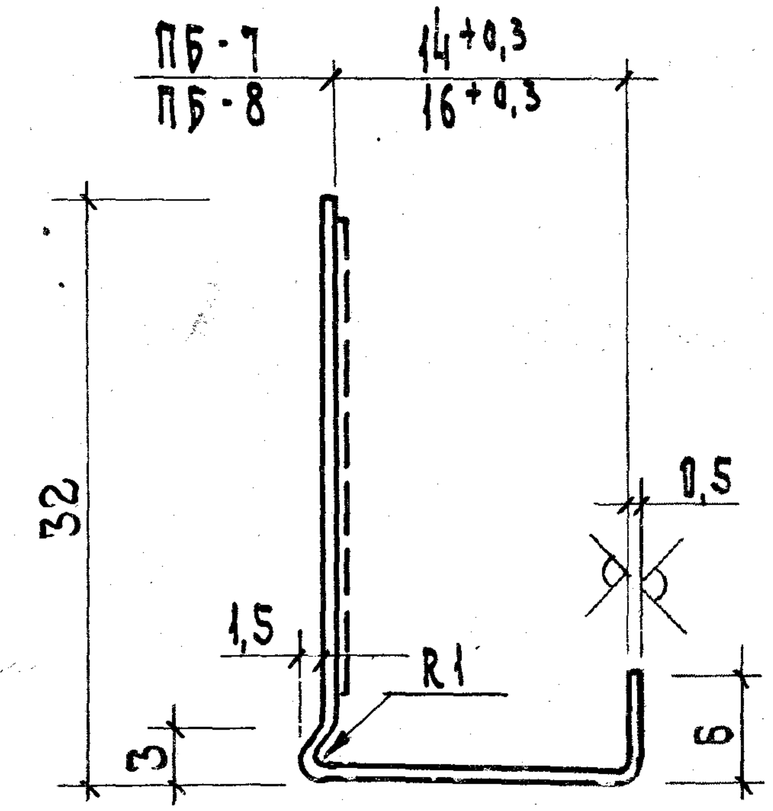

Рулонная оцинкованная сталь
Б-0,5×1000 ГОСТ 19903 /4/-74
Ст3кп-ВГ-2 ГОСТ 14918-69

1. Пропеллерность профиля на длине 3000 мм не более 10°.
2. Неуказанные радиусы гиба принять равным толщине металла.
3. Разрешается изготавливать из рулонной оцинкованной стали Б-0,6×1000 ГОСТ 19903/4/-7[illegible]
Ст3кп-ВГ-2 ГОСТ 14918-6[illegible]

ЦНИИЭП комплексов г. Москва	Инж. Гл. инженер	Гл. техник	Н. Контр. Короткий

ТК	Перегородки на металлическом каркасе	Серия 1.231-3
1978	Гнутые профили из листовой стали. Профиль торцевой /бортик/ ПБ-1; ПБ-2; ПБ-3; ПБ-4; ПБ-7; ПБ-8;	Выпуск 2 / Л

15823 56

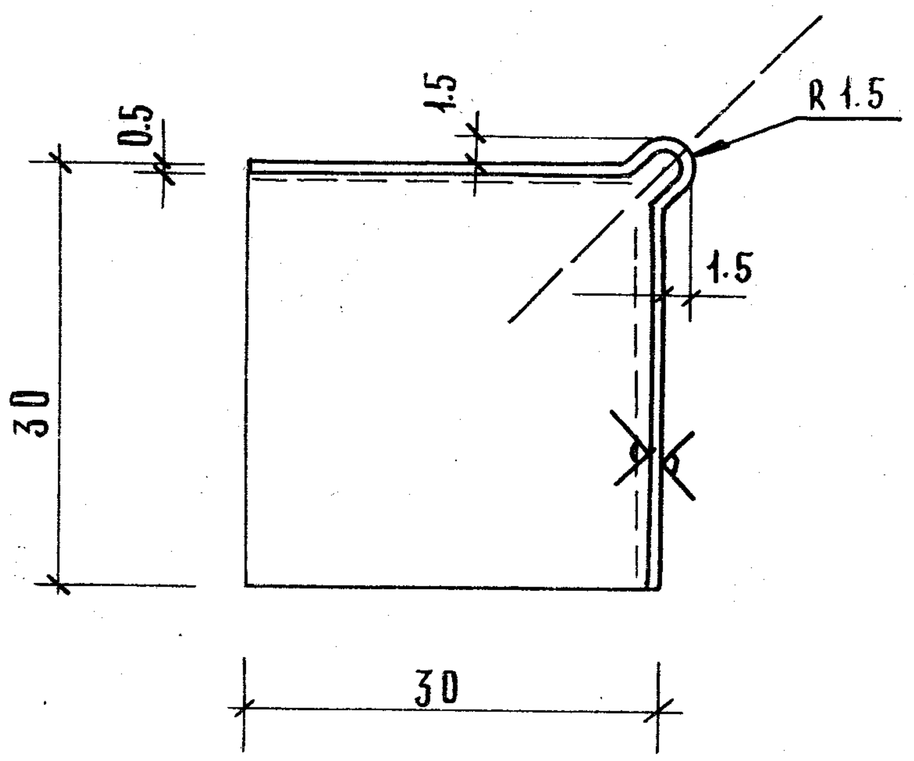

Рулонная оцинкованная сталь
Б-0.5×1000 ГОСТ 19903-(4)-74 / Мст 3кп-Вг-2 ГОСТ 14918-69

1. Пропеллерность профиля на длине 3000 мм не более 10°.
2. Неуказанные радиусы гиба принять равным толщине металла.

Разрешается изготавливать из рулонной стали: Б-0.6×1000 ГОСТ 19903(4)-74 / Мст 3кп-Вг-2 ГОСТ 14918-69

Т.К.	Перегородки на металлическом каркасе	Серия 1.231-3	
1978	Гнутые профили из листовой стали. Профиль для крепления облицовки ПУ-1	Выпуск 2	Лист 52

Rz 40 /V/

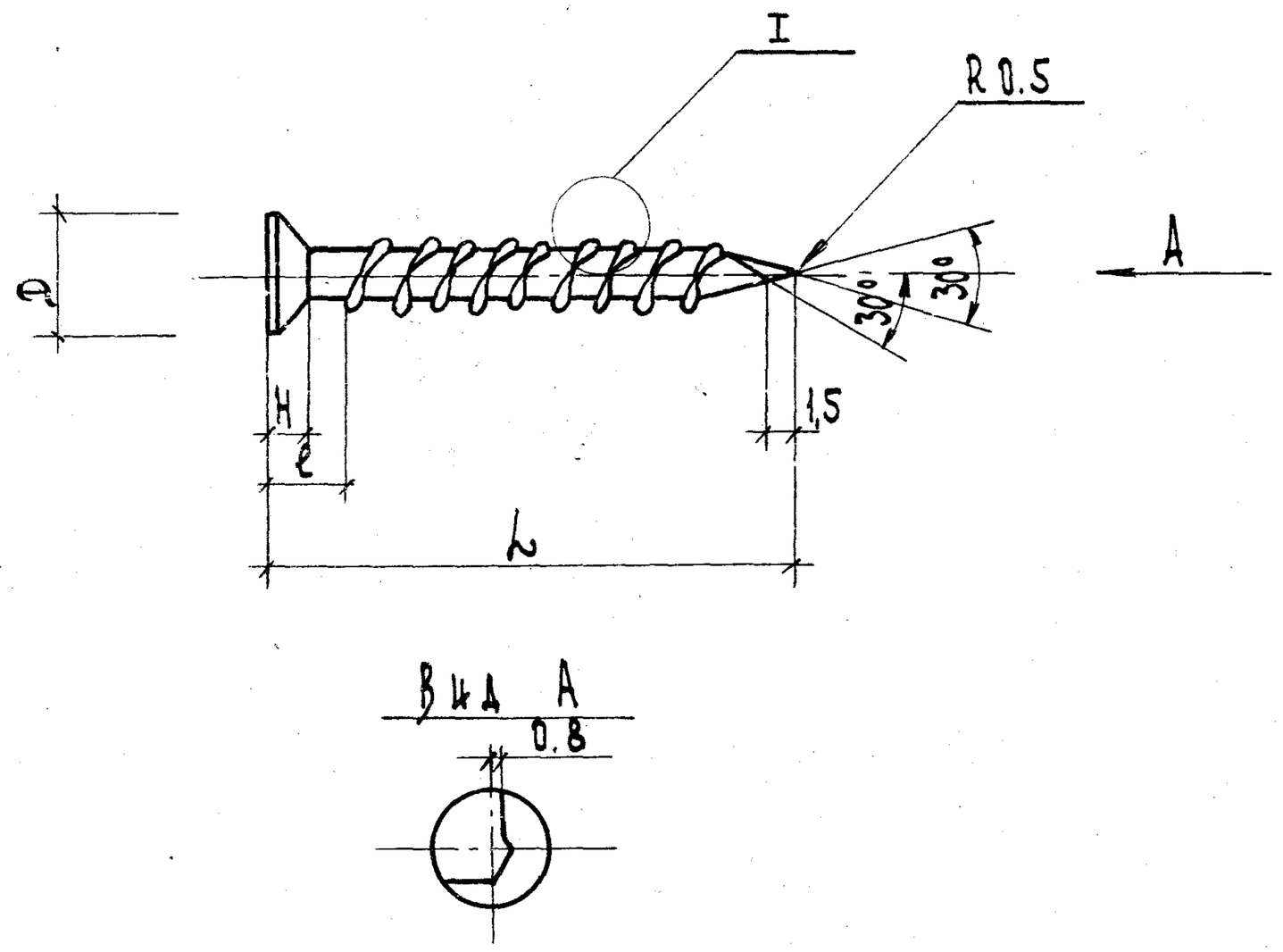

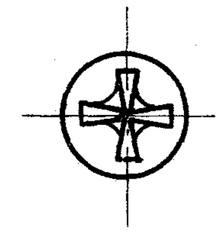

1. Материал: Проволока 3,40-0,8 кл: 10 кл / ГОСТ 3282-94
2. Цементировать: h 0,1 HRC 53...56
3* Размер обеспечивается инструментом
4. Неуказанные предельные отклонения размеров: отверстий - по A_7; валов - по B_7; остальных - по CM_7.
5. Покрытие Ц 12 м.хр.

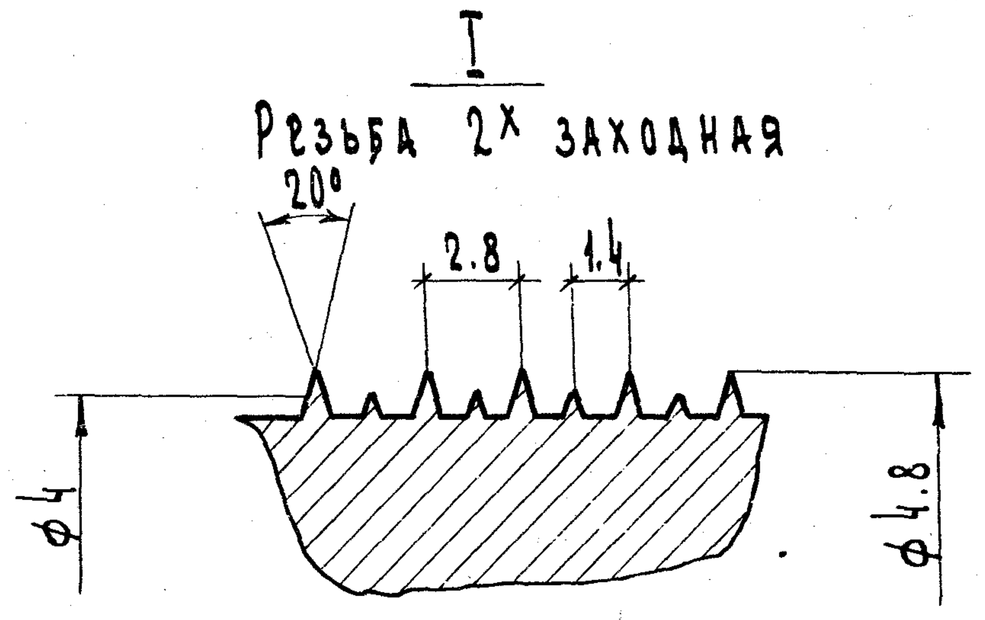

Номинальный диаметр резьбы		4,8	4,8	4,8	4,8	4,8	4
Диаметр головки D	Номин.	8	8	8	8	8	
	Пред. отклон.	-0,5	-0,5	-0,5	-0,5	-0,5	-
Высота головки H	Номин	2,3	2,3	2,3	2,3	2,3	2
	Пред. отклон.	-0,3	-0,3	-0,3	-0,3	-0,3	-
Длина винта L	Номин.	20	25	30	35	45	
	Пред. отклон.	±1	±1	±1	±1	±1	
Недовод резьбы ℓ	Номин	5	5	5	10	15	
	Предел. отклон.	-0,5	-0,5	-0,5	-0,5	-0,5	-
Диаметр проволоки /заготовка/	Номин.	ф3	ф3	ф3	ф3	ф3	
	Пред. отклон.	—	—	—	—	—	
Обозначение	Однопервое	СМ1-20	СМ1-25	СМ1-30	СМ1-35	СМ1-45	С

Ст. техник Л. Корзун | Коротчук
Гипрокомплексов г. Москва

ТК	Перегородки на металлическом каркасе	Серия 1.231-3	
1978	Крепежные элементы. Самосверлящие самонарезающие винты с потайной головкой СМ1-20 ÷ 55	Выпуск 2	Лист 5

Rz 40 (V)

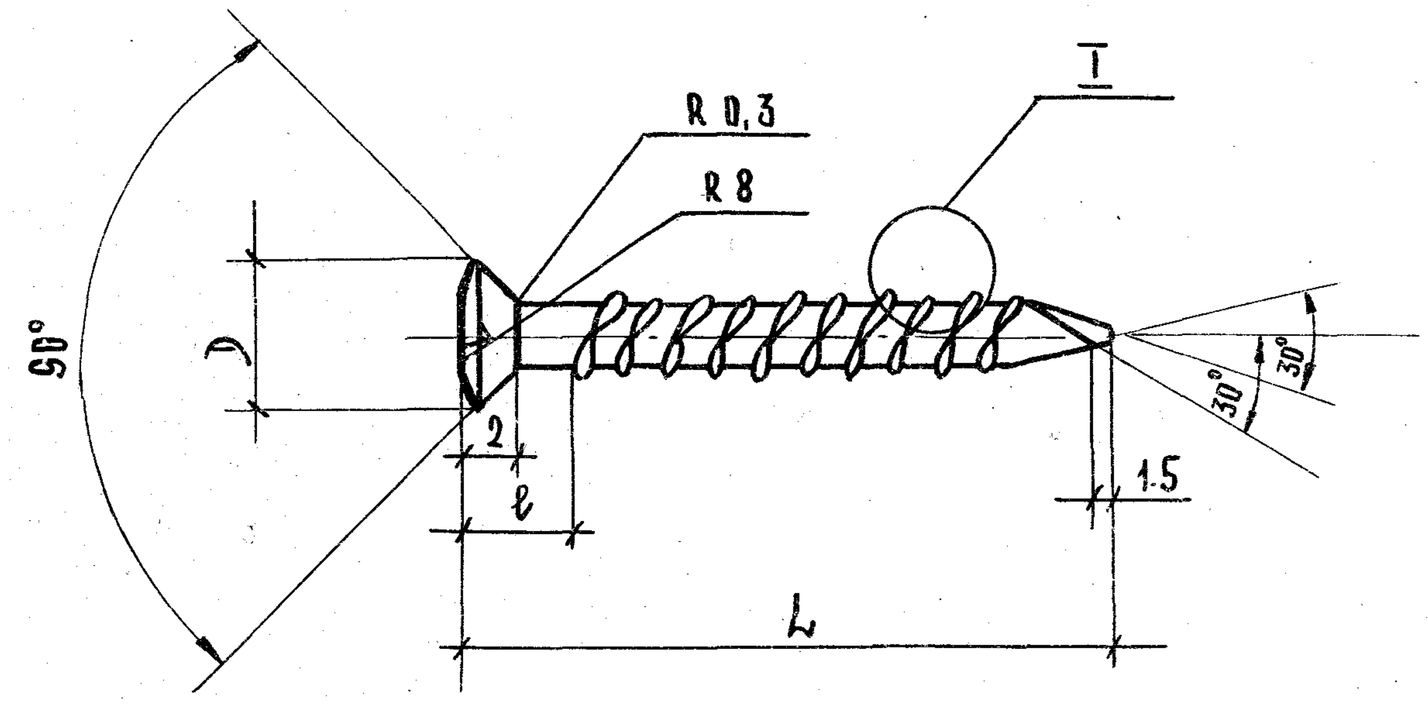

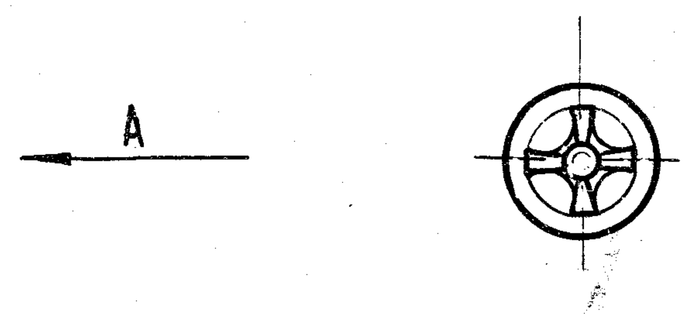

Вид А

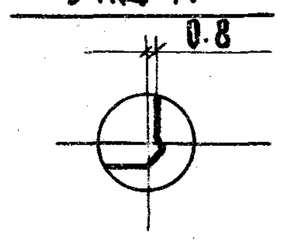

1. Материал $\frac{\text{Проволока 3.46-0,8 кл; 10 кл}}{\text{ГОСТ 3282-74}}$
2. Цементировать: h 0.1 HRC 53...56
3. Неуказанные предельные отклонения размеров: отверстий - по A_7; валов - B_7;
4. Покрытие Ц 12 м Хр

I

Резьба 2-х заходная

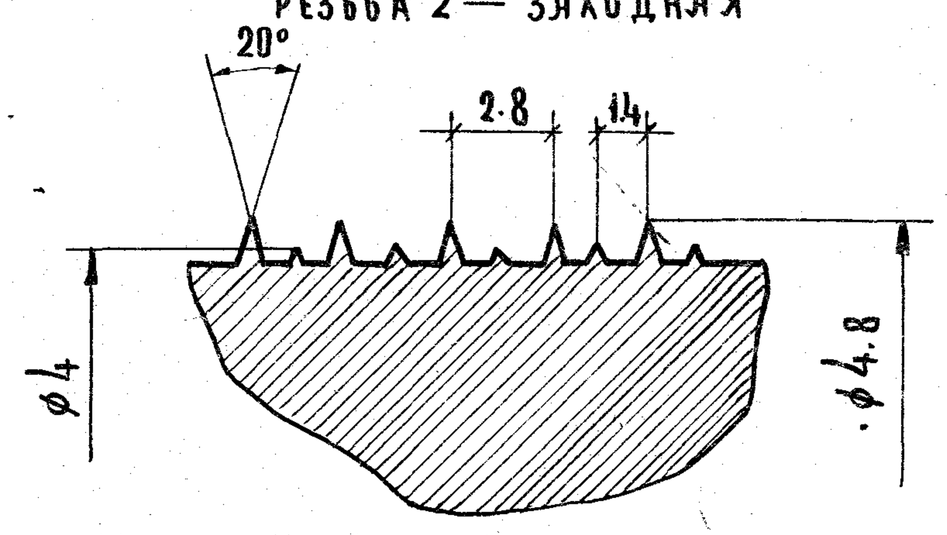

Номинальный диаметр резьбы		4,8	4,8	4,8	4,8	4,8	4,8
Диаметр головки D (мм)	номин	8	8	8	8	8	8
	пред. откл.	-0.5	-0.5	-0.5	-0.5	-0.5	-0.5
Высота головки H (мм)	номин.	2.0	2.0	2.0	2.0	2.0	2.0
	пред. откл.	-0.3	-0.3	-0.3	-0.3	-0.3	-0.3
Длина винта L (мм)	номин.	15	20	25	30	35	40
	пред. откл.	±1	±1	±1	±1	±1	±1
Недовод резьбы ℓ (мм)	номин.	0	0	0	5	5	5
	предельн. откл.	-0.0	-0.0	-0.0	-0.5	-0.5	-0.5
Диаметр проволоки (заготов)	номинал.	ф3	ф3	ф3	ф3	ф3	ф3
	пред. откл.	—	—	—	—	—	—
Обозначение	Однопередное	СМ3-15	СМ3-20	СМ3-25	СМ3-30	СМ3-35	СМ3-40

.к.	Перегородки на металлическом каркасе	Серия 1.231-3	
978	Крепежные элементы. Самосверлящие-самонарезающие винты с плоской головкой СМ3-15÷40	Выпуск 2	Лист 54

$R_z 20$ (✓)

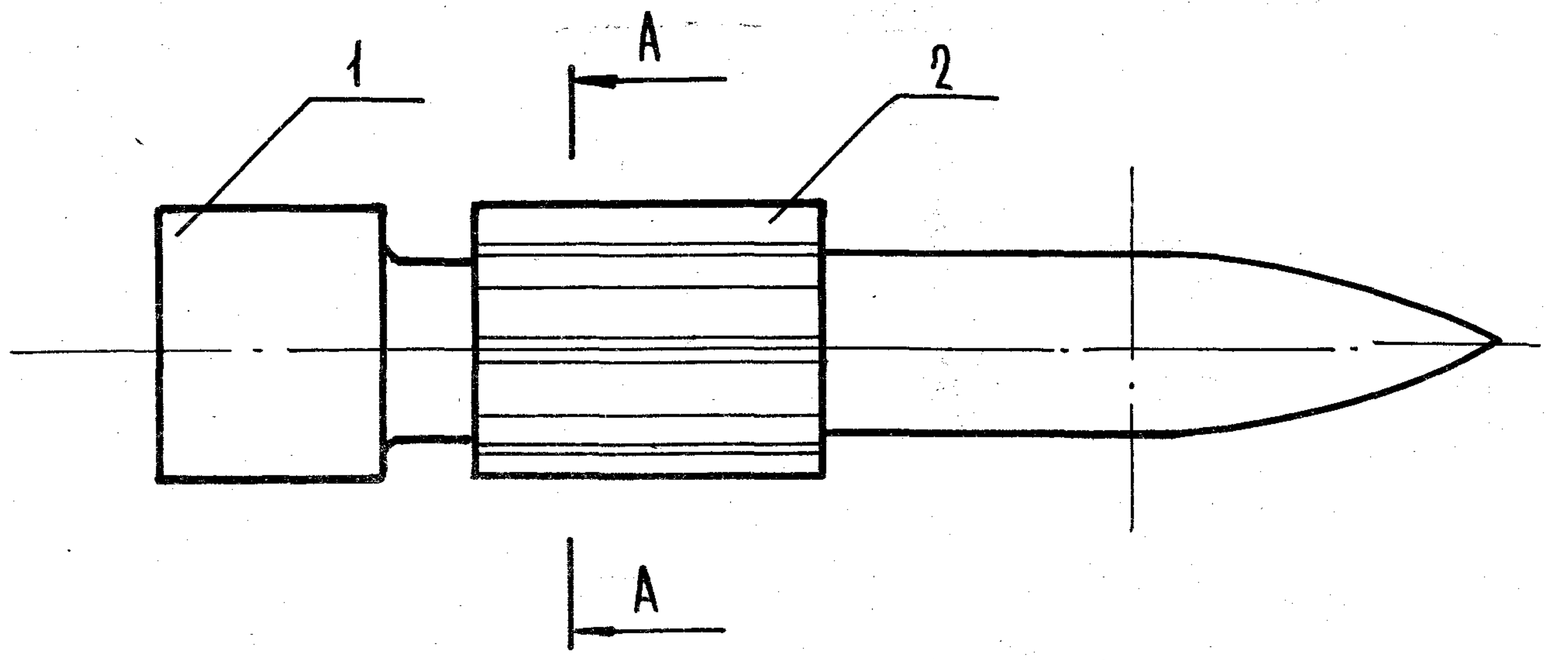

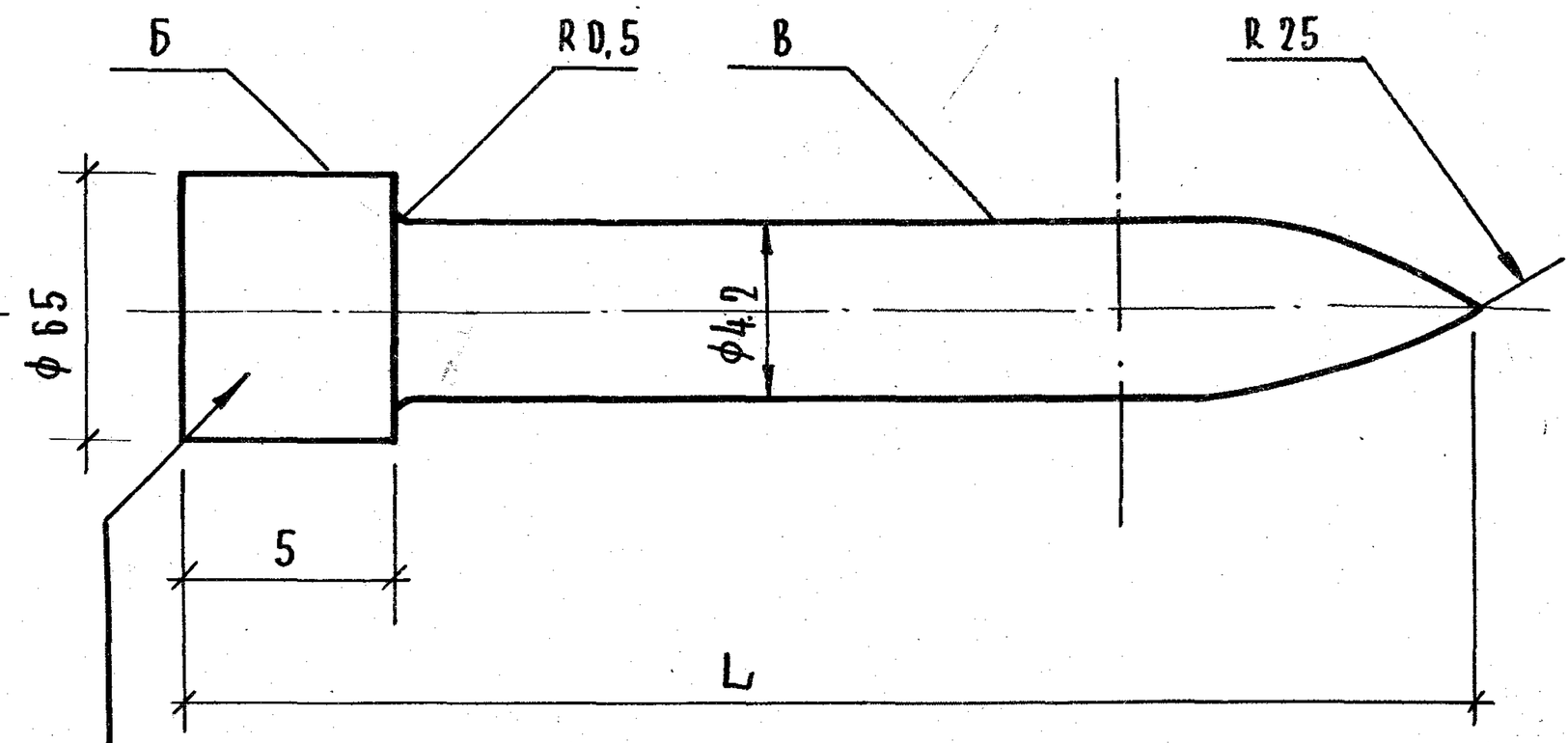

А-А

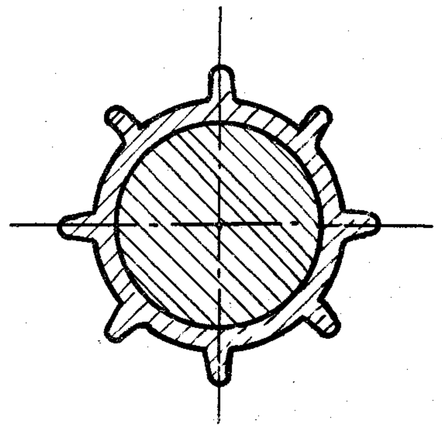

ДГ	ДГ1	ДГ2	ДГ3	ДГ4	ДГ5	ДГ6	ДГ7
L(мм)	20	30	35	50	60	70	80

1 - Дюбель-гвоздь. Материал: Проволока 4.5 к.к. ст. 70 ГОСТ 3282-74

HRC 53...56

Радиальное биение поверхности Б относительно пов. В не более 0.3

Покрытие: Ц12 м.хр.

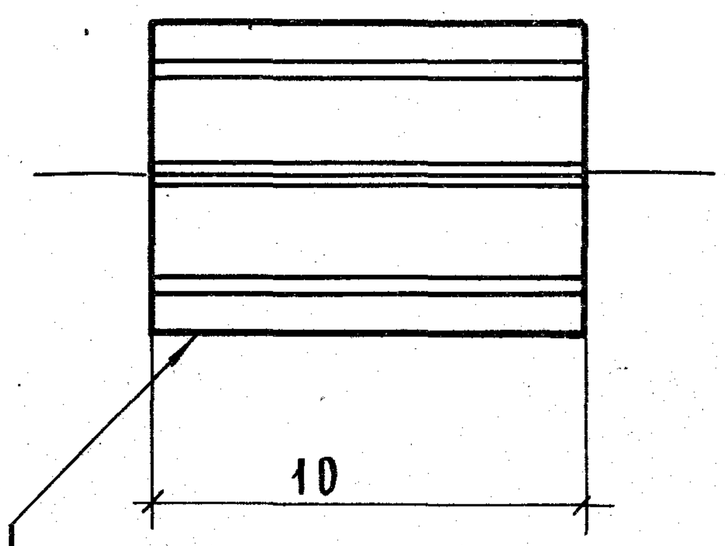

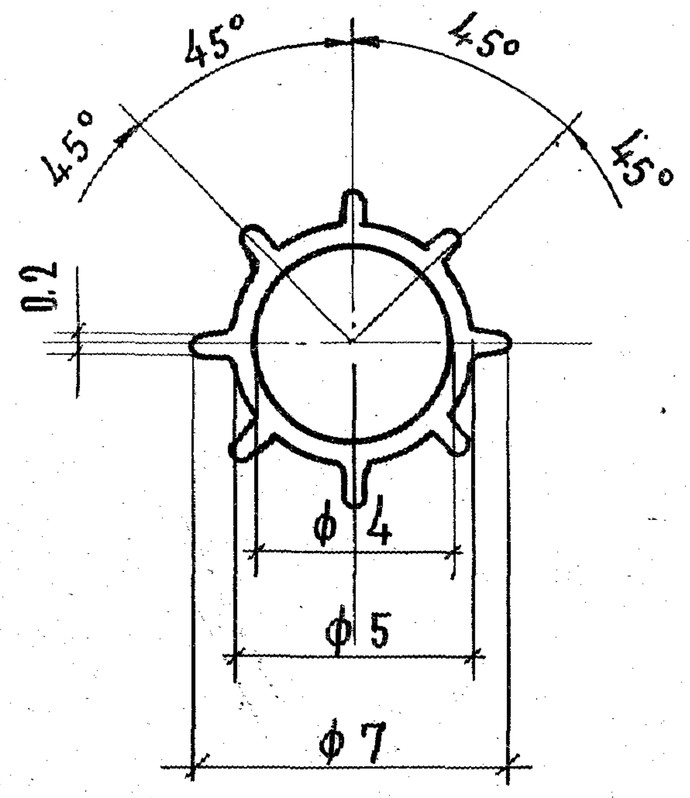

2 - Втулка ребристая (направляющая). Материал: поливинилхлорид, пластифицированный, мягкий

Поз.	Обозначение	Наименование	Кол.	Примеч.
1	ДГ	Дюбель-гвоздь	1	—
2	—	Направляющая	1	—