ТИПОВАЯ ДОКУМЕНТАЦИЯ
НА СТРОИТЕЛЬНЫЕ СИСТЕМЫ И ИЗДЕЛИЯ ЗДАНИЙ И СООРУЖЕНИЙ

СЕРИЯ 3.407.2-132

МЕТАЛЛИЧЕСКИЕ ОПОРЫ ВОЗДУШНЫХ ЛИНИЙ ЭЛЕКТРОПЕРЕДАЧИ НАПРЯЖЕНИЕМ 6-10 И 35 кВ С МАЛЫМИ СЕЧЕНИЯМИ ПРОВОДОВ ДЛЯ ПЕРЕХОДОВ ЧЕРЕЗ ИНЖЕНЕРНЫЕ СООРУЖЕНИЯ

Выпуск I Болтовые опоры под горячую оцинковку

инв № 17272-01

ТИПОВАЯ ДОКУМЕНТАЦИЯ
НА СТРОИТЕЛЬНЫЕ СИСТЕМЫ И ИЗДЕЛИЯ ЗДАНИЙ И СООРУЖЕНИЙ

СЕРИЯ 3.407.2-132

МЕТАЛЛИЧЕСКИЕ ОПОРЫ ВОЗДУШНЫХ ЛИНИЙ ЭЛЕКТРОПЕРЕДАЧИ НАПРЯЖЕНИЕМ 6-10 И 35 кВ С МАЛЫМИ СЕЧЕНИЯМИ ПРОВОДОВ ДЛЯ ПЕРЕХОДОВ ЧЕРЕЗ ИНЖЕНЕРНЫЕ СООРУЖЕНИЯ

Выпуск 1 Болтовые опоры под горячую оцинковку

РАЗРАБОТАНЫ
ИНСТИТУТОМ "СЕЛЬЭНЕРГОПРОЕКТ"
МИНЭНЕРГО СССР

ГЛАВНЫЙ ИНЖЕНЕР ИНСТИТУТА Г.Ф. СУМИН
ГЛАВНЫЙ ИНЖЕНЕР ПРОЕКТА Л.Г. ФИЛАТОВ

УТВЕРЖДЕНЫ И ВВЕДЕНЫ
В ДЕЙСТВИЕ С 01.12.1981 г.
МИНЭНЕРГО СССР
ПРОТОКОЛ №43 ОТ 16.07.1981 г.

17272-01

Содержание выпуска

NN п/п	Обозначение	Наименование	NN стр.
1	3.407.2-132 1 00ПЗ	Пояснительная записка	2, 3
2	3.407.2-132 1. 01	Схемы переходных опор ВЛ 6-10кВ и 35кВ с тросом	4
3	3.407.2-132 1. 02	Схемы переходных опор ВЛ 6-10кВ и 35кВ без троса	5
4	3.407.2-132 1 03	Схема расположения элементов опор УАП35-1 и УАП35-4	6, 7
5	3.407.2-132 1 04	Схема расположения элементов опор УАП35-2 и УАП35-5	8, 9
6	3.407.2-132 1 05	Схема расположения элементов опор УАП35-3 и УАП35-6	10, 11
7	3.407.2-132 1 06	Нижняя секция УАП I	12, 13
8	3.407.2-132 1 07	Средняя секция УАП II	14, 15
9	3.407.2-132 1 08	Верхняя секция УАП III	16, 17, 18
10	3.407.2-132 1 09	Траверса ℓ = 2.5м УАП VI	19, 20
11	3.407.2-132 1 10	Траверса ℓ = 1.8м УАП VII	21, 22
12	3.407.2-132 1 11	Тросостойка УАП VIII	23
13	3.407.2-132 1 12	Нижняя секция УАП IV	24, 25
14	3.407.2-132 1 13	Нижняя секция УАП V	26, 27
15	3.407.2-132 1 14	Расчетный лист опоры с тросом	28, 29
16	3.407.2-132 1 15	Расчетный лист опоры без троса	30, 31
17	3.407.2-132 1 16	Расчет приближений к токоведущим частям опоры	32

Пояснительная записка

1. Общая часть

1. Рабочие чертежи типовых конструкций серии „Металлические опоры воздушных линий электропередачи напряжением 6-10 и 35кВ с малыми сечениями проводов для переходов через инженерные сооружения" выполнены на основании плана типового проектирования на 1975 год по институту „Сельэнергопроект" Минэнерго СССР и переработаны в 1980 г в связи с новым изданием ПУЭ-76. Раздел II · 5. Серия состоит из 2х выпусков, содержащих пояснительные записки и рабочие чертежи опор. В выпуске 1 помещены опоры болтовой конструкции под горячую оцинковку, в выпуске 2 - опоры сварной конструкции.

Рабочие чертежи опор разработаны в соответствии с „Правилами устройства электроустановок" (ПУЭ-76), издание 1978 г СНиП II-6-74. СНиП II-И.9-62. СНиП II-В.3-72. „Руководством по проектированию опор и фундаментов. линий электропередачи и распределительных устройств подстанций выше 1кВ (проект N3534 ТМ ЭСП).

Опоры имеют шифровку:

УАП-35-1 - угловая, анкерная, переходная, на напряжение 35кВ, типоразмер 1.

2. Область применения и нагрузки на опоры

Переходные опоры предназначены для применения в I - IV районе по ветру и I - IV районе по гололеду, включая районы с частой и интенсивной пляской проводов. Расстояния между проводами ВЛ выбирались по условиям работы их в пролете и по допустимым изоляционным расстояниям между проводами и элементами опор в соответствии с требованиями ПУЭ-76.

Ввиду того, что база опор сравнительно невелика, они могут быть рекомендованы для применения в городских условиях и горной местности.

Области применения опор даны на схемах расположения элементов опор.

При расстановке опор на трассе должны соблюдаться следующие условия:

а) при повороте трассы ВЛ ось траверсы анкерно-угловой опоры должна совпадать с биссектрисой угла поворота трассы ВЛ (см. черт. N 3.407.2-132.116).

б) ось траверсы концевой опоры должна быть перпендикулярна оси ВЛ (допустимые углы поворота на концевых опорах приведены в таблице).

Наименование опор	Допустимый угол поворота ВЛ на концевой опоре			
	Тип проводов			
	АС-35/6.2	АС-50/8	АС-70/11	АС-95/16
УАП35-1.2.3	60°	30°	0°	0°
УАП35-4.5.6	60°	60°	60°	0°

в) крепление одинарных гирлянд изоляторов производится за наиболее удаленный узел.

Гл.арх.	Некрасов		3.407.2-132.1 00 ПЗ	
Нач.отд.	Вилдина		Пояснительная записка	Стадия / Лист 1 / Листов 2
ГИП	Фролов			СЕЛЬЭНЕРГОПРОЕКТ
Вед.инж.	Шимович			
Инжен.	Корсакова			

17272-01

г) в соответствии с ПУЭ-76 п. II-5-96 на ответственных пересечениях натяжные гирлянды должны быть двухцепными с раздельным креплением каждой цепи. В этом случае на ВЛ 35 кВ при установке опоры с расположением верхней траверсы направленной наружу угла поворота трассы ВЛ, угол поворота трассы ВЛ не должен превышать 40° из-за опасности приближения шлейфа провода к токоведущим частям опоры. На ВЛ 6-10 кВ угол поворота трассы может быть до 60° при любом расположении верхней траверсы.

Опоры разработаны нормальной конструкции т.е. рассчитаны на обрыв двух проводов в аварийном режиме

Опоры рассчитаны на максимальные нормативные гололедно-ветровые нагрузки с повторяемостью один раз в 10 лет.

Опоры типа УАП35-1÷ УАП35-3 рассчитаны на подвеску проводов марок до АС 70/11 включительно, опоры типа УАП35-4÷ УАП35-6 до АС 95/16 включительно.

Грозозащитный трос (канат 8-Г-В-ЭЖС-120 ГОСТ 3062-69)-подвешивается только на опорах УАП35-1÷ УАП35-3.

При расчёте опор приняты следующие значения допускаемых напряжений: по проводам АС 35/6.2, АС 50/8.0, АС 70/11; АС95/16; $-\sigma_г = 11.6$ кГс/мм²; $\sigma_- = 11.6$ кГс/мм²; $\sigma_э = 8.7$ кГс/мм²; по тросу $-\sigma_{max} = 25$ кГс/мм²

Опоры допускают подвеску проводов из алюминиевых сплавов марки АЖ со следующими напряжениями $\sigma_- = 11.4$ кГс/мм², $\sigma_г = 11.4$ кГс/мм²; $\sigma_э = 8.5$ кГс/мм².

Величины нормативных давлений ветра на провода и тросы определялись по формуле II-5-30 ПУЭ-76, на конструкцию - по формуле 7 главы II 4.9-62 СНиП а также СН и П 6-74

При определении давления ветра на провода, трос и конструкцию опоры учитывалось увеличение скоростного напора ветра по высоте в соответствии с табл. II-5-2 ПУЭ-76.

Расчетные нагрузки на конструкцию опоры, провода и трос определены по тем же формулам, что и нормативные, но с введением коэффициентов перегрузки согласно приложению к главе II-5 ПУЭ-76.

Расчёт опор на прочность проведен по методу предельных состояний в соответствии с указаниями СН и П II-И-9-62; СН и П II-В.-3-72 и „Руководством" (проект N3534 тм „Энергосетьпроекта").

3. Конструкция опор

На черт. N3.407.2-132. 101-102 показаны шесть типоразмеров опор с габаритами 19, 15 и 12м для применения их на напряжения 6-10 и 35 кВ.

Опоры типа УАП35-1; УАП35-2; УАП35-3 предназначены на напряжение 35кВ с грозозащитным тросом, опоры УАП35-4; УАП35-5; УАП35-6 на напряжение 6-10 и 35 кВ без грозозащитного троса.

Различные габариты опор получаются путём применения нижних секций высотой 7 и 3 м к одинадцатиметровой секции

Опоры разработаны свободностоящими одностоечными, решетчатой конструкции из элементов уголкового профиля

Образование отверстий должно производится в соответствии с п.п 3.31÷3.33 и 3.34 СН и П II-И-9-62

Материал конструкций опор:

Для опор, устанавливаемых в районах с расчётной температурой до минус 40°С, применять сталь марки В ст 3 ПС6

Опорную плиту башмака опоры изготавливать из стали марки В ст.3 ГПС5 ГОСТ 380-71*.

Прокат принимался по следующим стандартам:

Сталь угловая по ГОСТ 8509-72*; сталь листовая по ГОСТ 19903-74* или широкополосная по ГОСТ 82-70; метизы принимались по следующим стандартам: гайки по ГОСТ 5915-70*; шайбы круглые по ГОСТ 11371-78; болты по ГОСТ 7798-70*, шайбы пружинные по ГОСТ 6402-70*.

Изготовление, приёмку и поставку опор ВЛ производить согласно ТУ34-004-73, монтаж опор производить в соответствии с требованиями СНиП III-18-75.

4. Фундаменты

Опоры УАП35-1÷ УАП35-6 устанавливаются на отдельно стоящие железобетонные фундаменты грибовидной формы; разработанные институтом „Энергосетьпроект" в проекте серии 3.407-115, выпуск 1:2.

Для определения нагрузок на фундаменты следует пользоваться расчетными листами (3.407.2-132. 114÷115) и формулой:

$$N_{сж./выр} = \frac{\Sigma M}{2B} \pm \frac{B}{4} \pm \frac{C_1+C_2}{4};$$

где: ΣM - сумма расчётных изгибающих моментов всех внешних сил действующих на уровне фундаментов

B - масса опоры

C_1 - масса проводов

C_2 - масса троса

b - база опоры

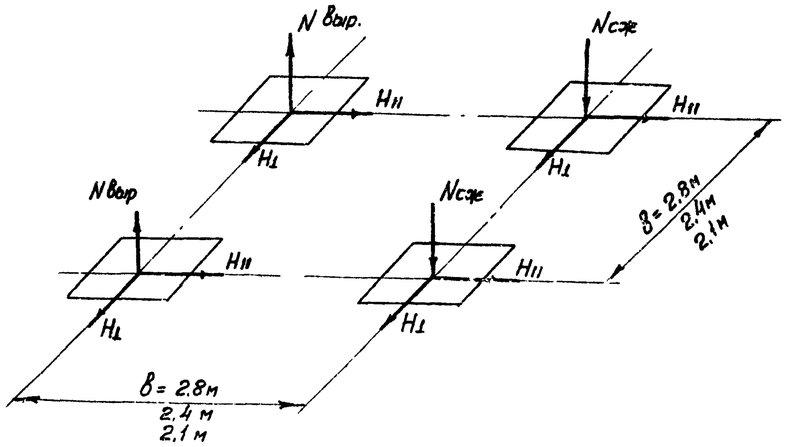

Инв. № подл. | Подпись и дата | Взам. инв. №

17272-01

УАП35-1

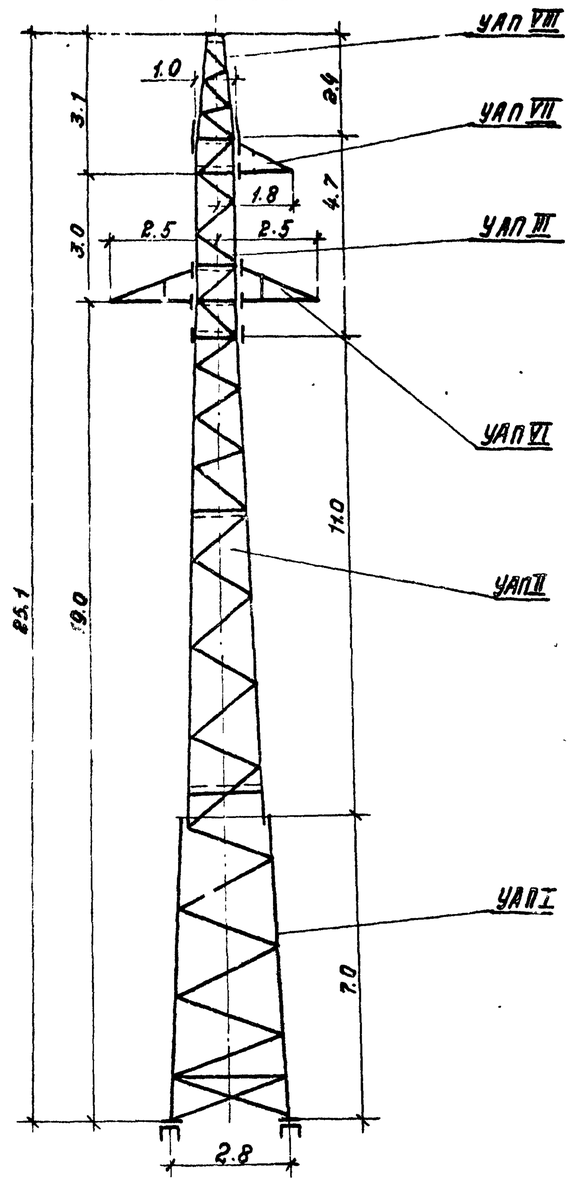

УАП35-2

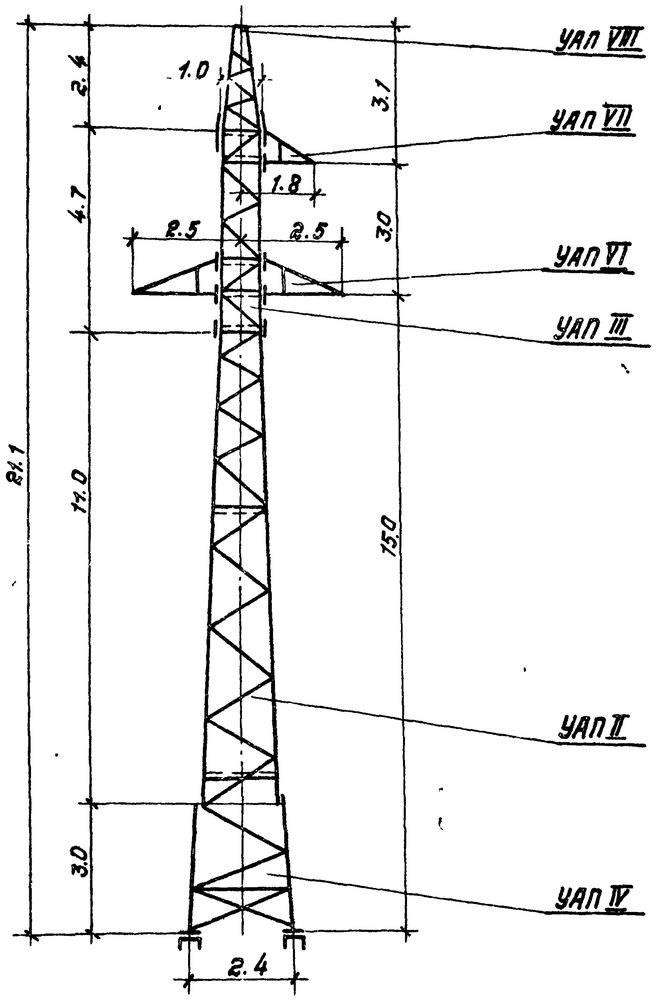

УАП35-3

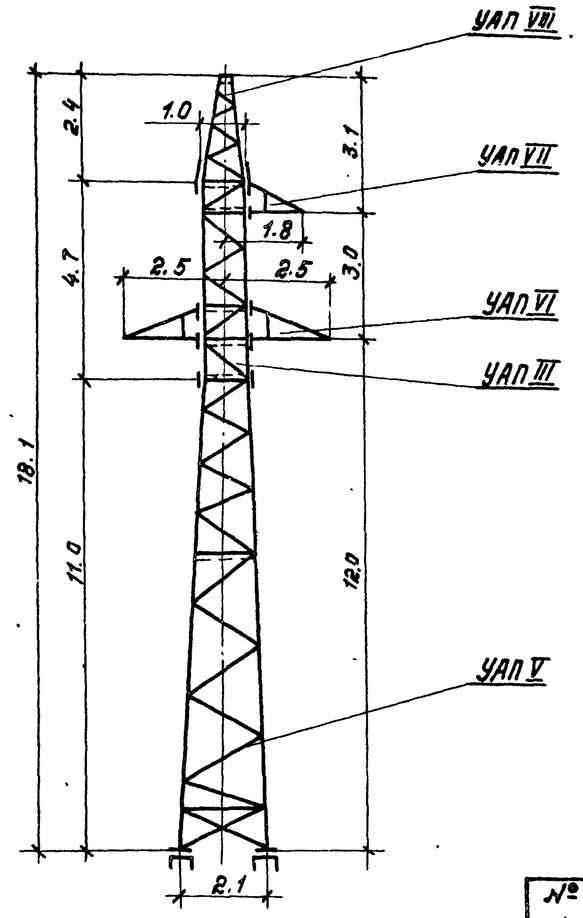

№ п/п	Тип опоры	Масса, кг
1	УАП35-1	3267
2	УАП35-2	2788
3	УАП35-3	2341

Нач отд	Кожанкин		3.407.2-132.1 01
Н.контр.	Золодина		Схемы переходных опор ВЛ6-10кВ и35кв с тросом.
ГИП	Филатов		Стадия / Лист 1 / Листов 1
Вед.инж.	Шлимович		СЕЛЬЭНЕРГОПРОЕКТ
Инженер	Карасева		

Инв.№ подл. | Подпись и дата | Взам. инв.№

17272-01

УАП 35-4

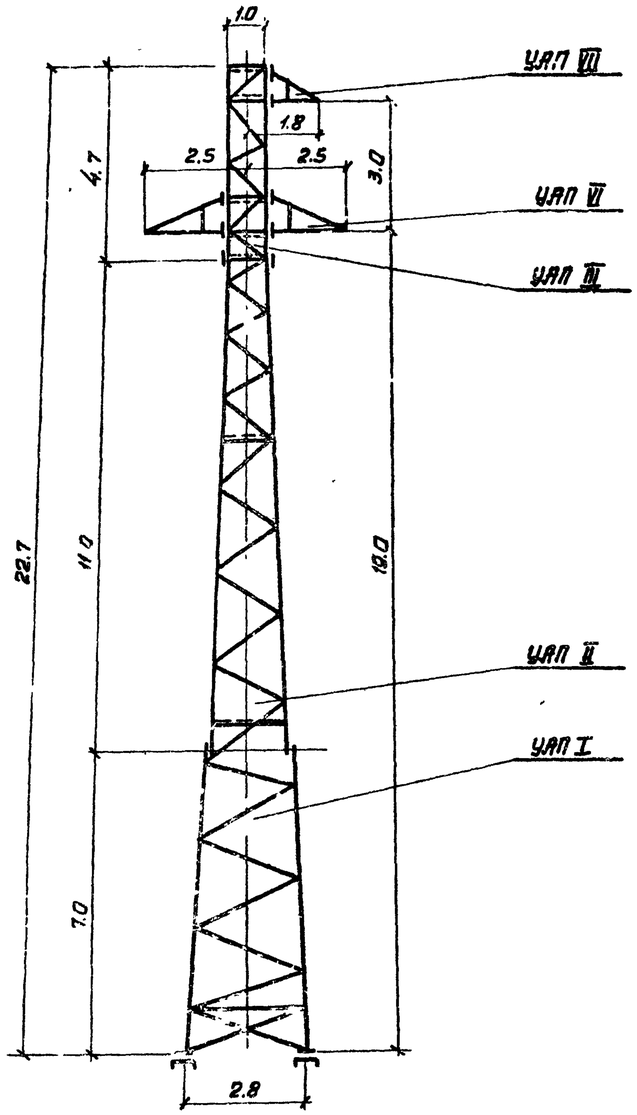

УАП 35-5

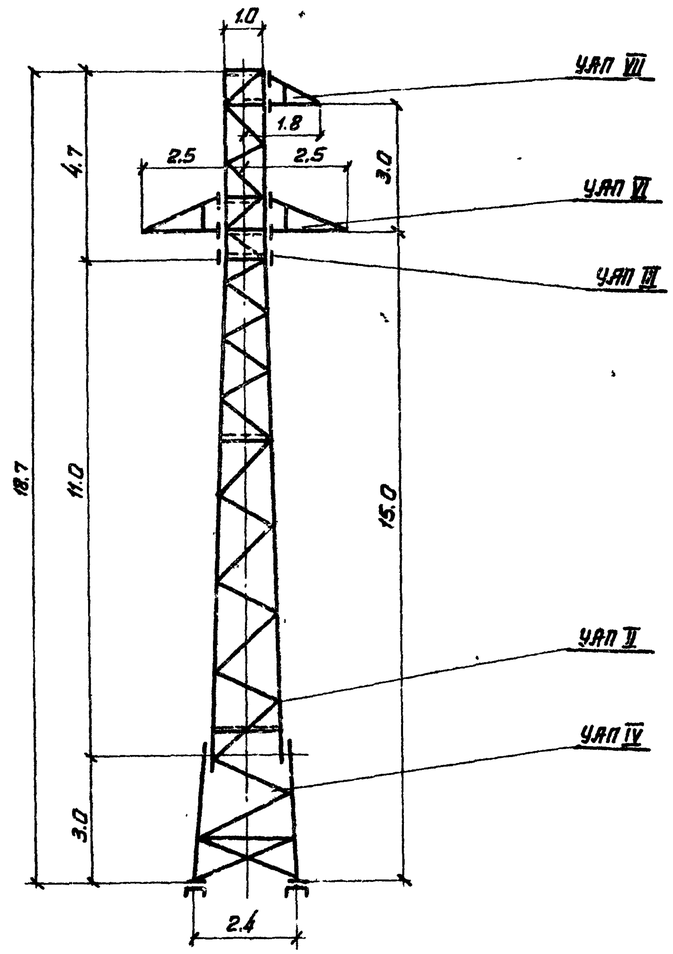

УАП 35-6

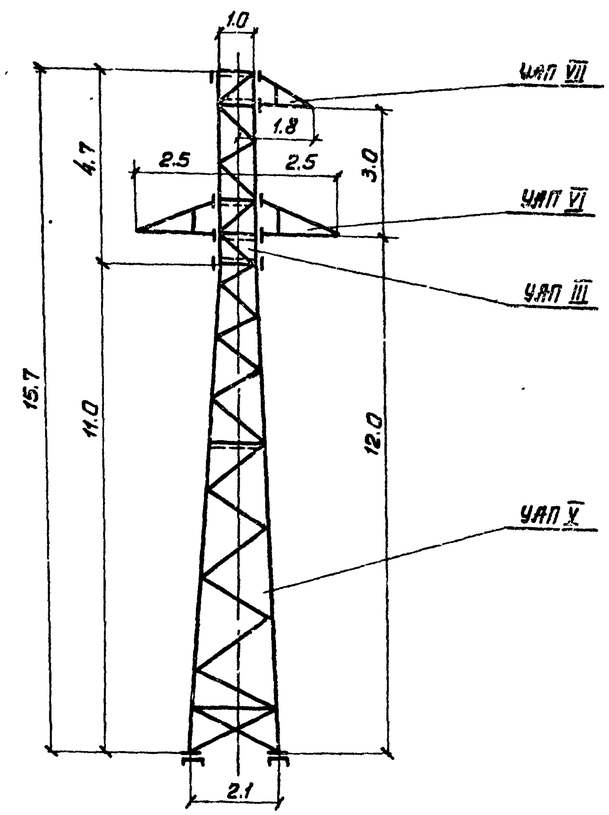

№ п/п	Тип опоры	Масса, кг
1	УАП 35-4	3150
2	УАП 35-5	2672
3	УАП 35-6	2226

Нач. отд.	Кощеенкин		3.407.2-132. 1 02	
Н. контр.	Волобина		Схемы переходных опор ВЛ 6÷10 кВ и 35 кВ без троса	Стадия / Лист / Листов
ГИП	Филатов			СЕЛЬЭНЕРГОПРОЕКТ
Вед. инж.	Шимович			
Инженер.	Карасова			

Инв. № подл. | Подпись и дата | Взам. инв. №

1272-01

УАП35-1
УАП35-4 (без тросостойки)

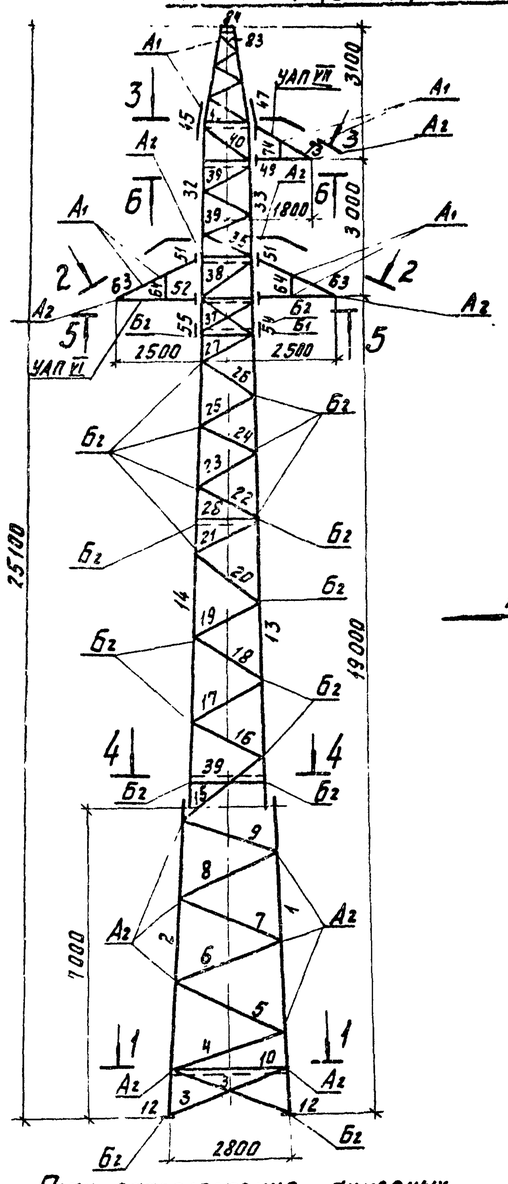

Вид А

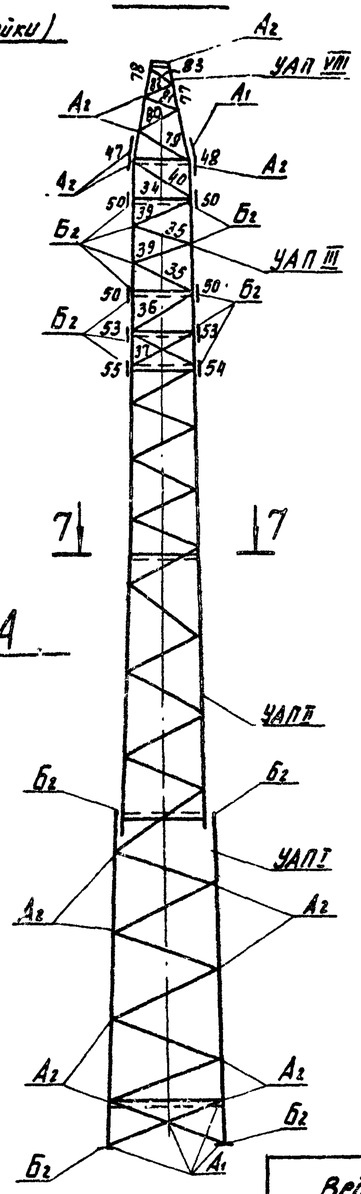

А

3-3

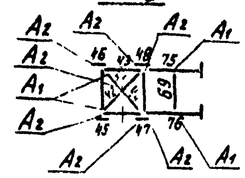

6-6

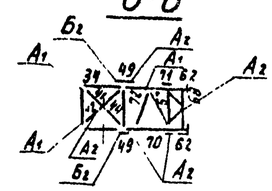

2-2

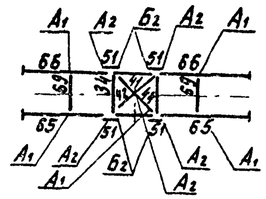

5-5

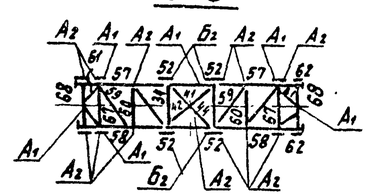

1-1

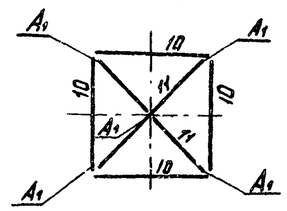

4-4

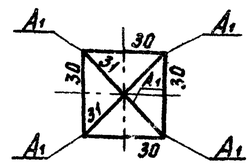

7-7

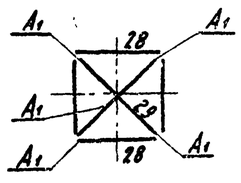

План расположения анкерных болтов фундаментов

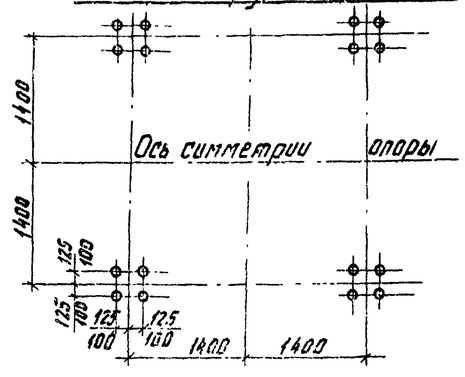

Список чертежей

N п/п	Наименование	Обозначение чертежей УАП35-1	Обозначение чертежей УАП35-4
1	Схемы переходных опор ВЛ 6-10кВ и 35кВ	3.407.2-132.1.01	3.407.2-132.1.02
2	Схема расположения элементов опор УАП35-1 и УАП35-4	3.407.2-132.1.03	3.407.2-132.1.03
3	Нижняя секция УАП I	3.407.2-132.1.06	3.407.2-132.1.06
4	Средняя секция УАП II	3.407.2-132.1.07	3.407.2-132.1.07
5	Верхняя секция УАП III	3.407.2-132.1.08	3.407.2-132.1.08
6	Траверса l = 2.5м УАП VI	3.407.2-132.1.09	3.407.2-132.1.09
7	Траверса l = 1.8м УАП VII	3.407.2-132.1.10	3.407.2-132.1.10
8	Тросостойка УАП VIII	3.407.2-132.1.11	—
9	Расчетный лист опоры	3.407.2-132.1.14	3.407.2-132.1.15
10	Расчет приближений к токоведущим частям опоры	3.407.2-132.1.16	3.407.2-132.1.16

Расчетные данные

Расчетные климатические условия	Район по гололеду	I	II	III	IV	I	II	III	IV	I	II	III	IV	I	II	III	IV
	Район по ветру	III / IV															
Марка провода		АС-35/6.2				АС-50/8.0				АС-70/11.0				АС95/16.0			
Допускаемое напряжение кгс/мм² (по проводу в целом) $\sigma_г$; σ; $\sigma_з$		11.6; 11.6 8.7															
Марка троса		Канат 8-Г-В-Ж-С-120 ГОСТ 3062-69															
Максимальное напряжение кгс/мм²		25															
Опора типа УАП35-1																	
Наибольший допустимый пролет, м		250/240	190/180	145/140	120/118	250/240	205/200	160/160	133/138	150*/140	230/220	180/180	150/150	—			
Наибольший допустимый угол поворота трассы ВЛ		60°				60°				60°				—			
Опора типа УАП-35-4 (без тросостойки)																	
Наибольший допустимый пролет, м		250/240	190/180	145/140	120/118	260/240	205/200	160/160	133/130	270/260	230/220	180/180	150/150	220*/140	250/245	205/200	170/170
Наибольший допустимый угол поворота трассы ВЛ		60°				60°				60°				60°			

Пролеты выбраны для условий максимальной стрелы провеса f = 7,0 м, принятой исходя из условий схлестывания.

Пролеты, обозначенные знаком *, ограничены прочностью опоры.

Ведомость болтов, гаек и шайб

Шифр болта	Наименование	УАП35-1 Кол., шт.	УАП35-1 Масса, кг	УАП35-4 Кол., шт.	УАП35-4 Масса, кг
Б1	Болт М20×70.45.01 ГОСТ 7798-70*	4	1	4	1
Б2	Болт М20×65.46.01 ГОСТ 7798-70*	272	61	272	61
А2	Болт М16×55.46.01 ГОСТ 7798-70*	177	21	149	18
А1	Болт М16×50.46.01 ГОСТ 7798-70*	95	10	91	10
	Стен-болт М20×700.46.01 ГОСТ 7798-70*	46	25	46	25
	Гайка М20.4.01 ГОСТ 5915-70*	368	24	368	24
	Гайка М16.4.01 ГОСТ 5915-70*	272	9	230	7
	Шайба 20.01 ГОСТ 11371-78	276	7	276	7
	Шайба 16.01 ГОСТ 11371-78	272	4	230	3
	Шайба пружинная 20н.65Г.01 ГОСТ 6402-70*	276	4	276	4
	Шайба пружинная 16н.65Г.01 ГОСТ 6402-70*	272	3	200	3
	Всего		167		163

				3.407.2-132.1 03	
				Схема расположения элементов опор УАП35-1 и УАП35-4	Стадия / Масса / Масштаб

Взам. инв. №
Подпись и дата
Инв. № подл.

Таблица отправочных марок

Тип опоры	Марка УАП	№ стр.	Наименование секции	Наименование конструкции	Сечение	Длина, м	Кол. шт.	Масса, кг 1 шт.	Масса, кг всех	Болты
1	2	3	4	5	6	7	8	9	10	11
УАП35-1 и УАП 35-4	1	12, 13	Нижняя секция УАП-I	Пояса	∟110×110×8	7.6	3	102.6	307.8	М20
	2					7.6	1	102.6	102.6	
	3			Раскосы	∟63×63×5	2.735	8	13,0	104.0	М16
	4					2.780	4	13,4	53.6	
	5					2.690	4	12.9	51.6	
	6					2.595	4	12.5	50.0	
	7					2.505	4	12.0	48,0	
	8					2.415	4	11.6	46.4	
	9					2.325	4	11.2	44.8	
	10			Распорки	∟70×70×6	2.640	4	17.0	68,0	
	11			Диафрагмы	∟63×63×5	3.640	2	17.5	35,0	
	12			Башмаки	по чертежу		4	30.0	120,0	М20
									1031.8	
	13	14, 15	Средняя секция УАП-II	Пояса	∟100×100×7	10,700	3	117.2	351.6	М20
	14					10,700	1	117.2	117.2	
	15			Раскосы	∟63×63×5	2.235	4	10.8	43.2	М20
	16					2.145	4	10.3	41.2	
	17					2.060	4	10.0	40,0	
	18					1.975	4	9,5	38,0	
	19					1.890	4	9,1	36.4	
	20					1.815	4	8.7	34.8	
	21					1.740	4	8.3	33.2	
	22					1.655	4	8.0	32.0	
	23				∟70×70×6	1.370	4	8,8	35.2	М20
	24					1.315	4	8,4	33,6	
	25					1.270	4	8,1	32,4	
	26					1.215	4	7.7	30.8	
	27					1.140	4	7.3	29,2	
	28			Распорки		1.360	4	8.7	34.8	
	29			Диафрагмы	∟63×63×5	1.820	2	8,7	17.4	М16
	30			Распорки	∟70×70×6	1.950	4	12.5	50.0	
	31			Диафрагмы	∟63×63×5	2.655	2	12.8	25,6	
									1057.2	
УАП35-1 и УАП35-4	32	16, 17, 18	Верхняя секция УАП-III	Пояса	∟80×80×6	4.785	2	35,2	70.4	М20
	33				∟80×80×6	4.785	2	35,2	70.4	
	34			Диафрагмы	∟63×63×5	0.820	16	4,0	64.0	М20
	35			Раскосы	∟63×63×5	1.110	8	5.3	42.4	М20
	36					1.250	4	6.0	24.0	
	37					1.120	8	5.4	43,2	
	38					1.280	2	6.2	12,4	
	39					1.110	8	5.3	42.4	
	40					1.160	4	5.6	22.4	
	41			Диафрагмы	∟50×50×5	1.270	5	4.8	24.0	М16
	42					1.260	5	4.7	23,5	
	43					0.960	4	3.6	14.4	
	44			Прокладка	— 6×70	0.070	9	0.2	1.8	М20
УАП35-1	45	16, 17		Стыковые накладки	— 8×75	0.330	1	1.6	1.6	М16
	46				— 8×75	0.330	1	1.6	1.6	
	47				— 8×210	0.330	1	2.9	2.9	
	48				— 8×210	0.330	1	2.9	2.9	
УАП35-1	49	16, 17		Стыковые накладки	— 8×160	0.330	2	2.7	5.4	М16
	50				— 8×160	0.165	10	1.7	17.0	
УАП-35-4	51				— 8×160	0.320	4	2.7	10.8	М20

1	2	3	4	5	6	7	8	9	10	11
УАП35-1 УАП35-4	52	16, 17, 18	Верхняя секция УАП-III	Стыковые накладки	— 8×240	0.330	4	4.0	16.0	М20
	53				— 8×270	0.330	4	2.1	8,4	
	54				— 10×320	0.165	4	4.9	19.6	
	55				— 10×380	0.165	4	4.9	19.6	
				Для опоры УАП35-1			—		561.1	
УАП35-4	56	17		Стыковая накладка	— 8×160	0.210	2	2.1	4.2	М16
				Для опоры УАП35-4				—	556.3	
УАП35-1 и УАП35-4	57	19, 20	Траверса УАП-VI	Пояса	∟63×63×5	2.310	2	11.1	22.2	М16
	58					2.310	2	11.1	22.2	
	59			Раскосы	∟50×50×5	1.315	4	5.0	20.0	
	60					0.980	2	3.7	7.4	
	61					0.600	4	2.3	9.2	
	62			Стыковые накладки	По чертежу		8	1.8	14.4	
	63				— 8×220	0.155	4	2.1	8,4	
	64			Стойка	∟50×50×5	0.565	4	2.1	8.4	
	65			Тяги		2.205	2	8.3	16.6	
	66					2.205	2	8,3	16.6	
	67			Распорки		0.980	2	3,7	7.4	
	68					0.980	2	3.7	7.4	
	69					1.000	2	3.8	7.6	
									167.8	
	70	21, 22	Траверса УАП-VII	Пояса	∟63×63×5	1.610	1	7.7	7.7	М16
	71					1.610	1	7.7	7.7	
	72			Раскос	∟50×50×5	1.080	2	4.0	8.0	
	73			Стыковая накладка	— 8×220	0.160	2	1.7	3.4	
	74			Распорка	∟50×50×5	0.460	2	1.7	3,4	
	75			Тяги		1.515	1	5.8	5.8	
	76					1.515	1	5.8	5.8	
	61			Раскос		0.600	2	2.3	4.6	
	62			Стыковая накладка	По чертежу		4	1.8	7.2	
	67			Распорки	∟50×50×5	0.980	1	3.7	3.7	
	68					0.980	1	3.7	3.7	
	69					1.000	1	3.8	3.8	
									64.8	
УАП35-1	77	23	Трансстойка УАП VIII	Пояса	∟63×63×5	2.370	2	11.5	23,0	М16
	78					2.370	2	11.5	23.0	
	79			Раскосы	∟45×45×5	0.985	4	3,3	13.2	
	80					0.860	4	2.9	11.6	
	81					0.735	4	2.5	10.0	
	82					0.630	4	2.1	8.4	
	83					0.530	4	1.8	7.2	
	84			Накладка	По чертежу		1	5.8	5.8	
									102.2	

УАП35-1	Масса металла на опору	2985,0
	Масса метизов	169,0
	Масса наплавленного металла	2,5
	Масса цинкового покрытия	110,0
	Общая масса опоры	3267,0
УАП35-4	Масса металла на опору	2870,0
	Масса метизов	163,0
	Масса наплавленного металла	2,0
	Масса цинкового покрытия	107,0
	Общая масса опоры	3150,0

Выборка металла на опору

N п/п	Профиль	Масса, кг УАП35-1	Масса, кг УАП35-4	Материал	ГОСТ
1	2	3	4	5	6
1	∟ 110×110×8	410,4	410.4		8509-72*
2	∟ 100×100×7	464.0	464.0		
3	∟ 80×80×6	140.8	140.8		
4	∟ 70×70×6	314.6	314.6		
5	∟ 63×63×5	1131.8	1085.8		
6	∟ 50×50×5	201.3	201.3		
7	∟ 45×45×5	50.4	—		
8	б = 16	76.0	76,0		19903-74*
9	б = 10	39,2	39,2		
10	б = 8	146.2	139.2		
11	б = 6	10.4	6,6		
12	Электроды Э42А	2,5	2.0		9467-75
	Всего	2987	2880		

1. Монтаж опор производить на болтах нормальной точности. Резьба болтов должна находиться вне сбалчиваемых элементов. При длине ненарезной части болта большей, чем толщина сбалчиваемых элементов, ставить дополнительную круглую шайбу под головку болта.
2. Все болты М16 и М20 длиной 65 мм должны быть изготовлены без учета примечания № 2 ГОСТ'а 7798-70.
3. Все элементы опоры должны быть промаркированы.

Инв. № подл. | Подпись и дата | Взам. инв. №

УАП35-2
УАП35-5 (без тросостойки)

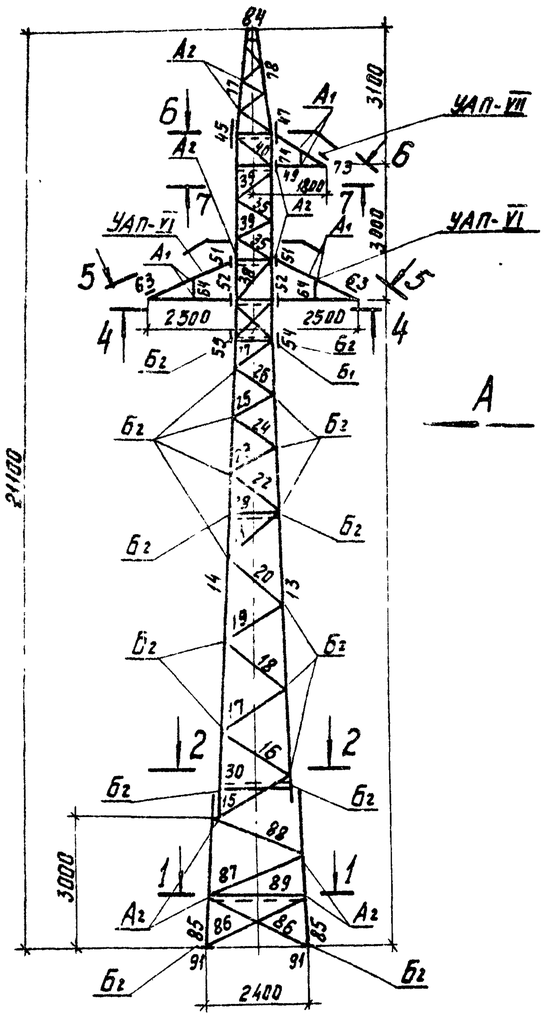

Вид А

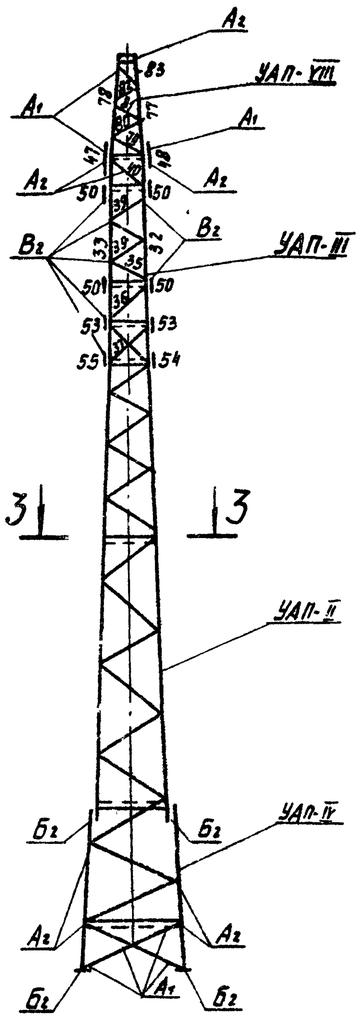

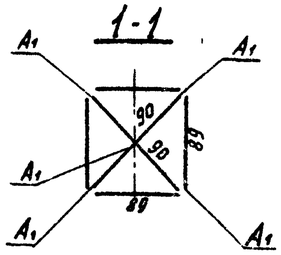

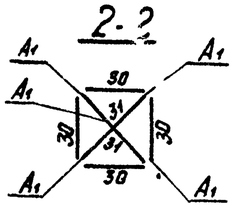

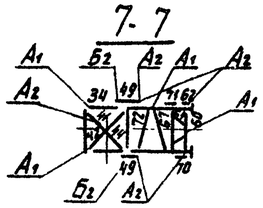

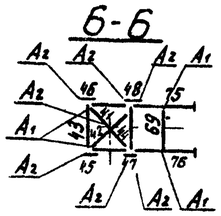

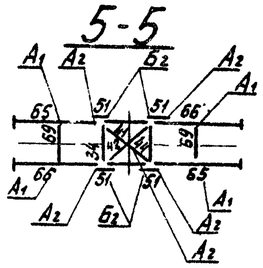

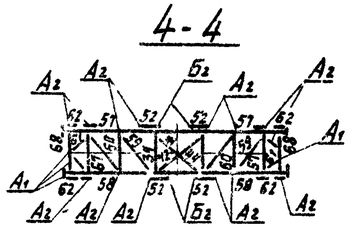

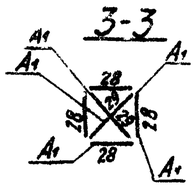

План расположения анкерных болтов фундаментов

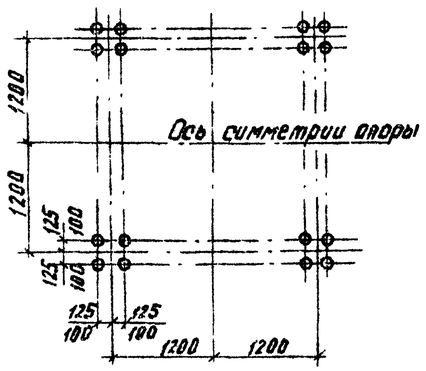

Список чертежей

№ п/п	Наименование	Обозначение чертежей УАП35-2	Обозначение чертежей УАП35-5
1	Схема переходных опор ВЛ 6-10 и 35кВ	3.407.2-132.1 01	3.407.2-132.1 02
2	Схема расположения элементов опор	3.407.2-132.1 04	3.407.2-132.1 04
3	Нижняя секция УАП IV	3.407.2-132.1 12	3.407.2-132.1 12
4	Средняя секция УАП II	3.407.2-132.1 07	3.407.2-132.1 07
5	Верхняя секция УАП III	3.407.2-132.1 08	3.407.2-132.1 08
6	Траверса ℓ=2,5м УАП VI	3.407.2-132.1 09	3.407.2-132.1 09
7	Траверса ℓ=1,8м УАП VII	3.407.2-132.1 10	3.407.2-132.1-10
8	Тросостойка УАП VIII	3.407.2-132.1 11	—
9	Расчетный лист опоры	3.407.2-132.1 14	3.407.2-132.1 1[illegible]
10	Расчет приближений к токоведущим частям опоры	3.407.2-132.1 16	3.407.2-132.1 1[illegible]

Расчетные данные

Расчетные климатические условия	Район по гололеду	I II III IV	I II III IV	I II III IV	I II III IV
	Район по ветру	III / IV			
Марка провода		АС-35/6.2	АС-50/8.0	АС-70/11	АС-95/16
Допускаемое напряжение кГс/мм² (по проводу в целом) G_r, G_1-G_3		11,6; 11,6; 8,8			
Марка троса		Канат В-Г-В-ЖС-120 ГОСТ 3062-69			
Максимальное напряжение кГс/мм²		25			
Опора типа УАП 35-2					
Наибольший допустимый пролет, м		250/240 190/180 145/140 120/118	260/240 205/200 160/150 133/130	270*/260 230/220 180/180 150/150	—
Наибольший допустимый угол поворота трассы ВЛ		60°	60°	60°	
Опора типа УАП 35-5 (без тросостойки)					
Наибольший допустимый пролет, м		260/240 190/180 145/140 120/118	260/240 205/200 160/150 133/130	270/260 230/220 180/180 150/150	220*/210* 150/145 105/100 110/110
Наибольший допустимый угол поворота трассы ВЛ		60°	60°	60°	60°

Пролеты выбраны для условий максимальной стрелы провеса f = 7,0м, принятой исходя из условий схлестывания.

Пролеты, обозначенные знаком *, ограничены прочностью опоры.

Ведомость болтов, гаек и шайб

Шифр болта	Наименование	УАП35-2 Кол. шт.	УАП35-2 Масса кг	УАП35-5 Кол. шт.	УАП35-5 Масса кг
Б1	Болт М20×70.46.01.ГОСТ 7798-70*	4	1	4	1
Б2	Болт М20×65.46.01 ГОСТ 7798-70*	272	61	272	61
А2	Болт М16×55.46.01.ГОСТ 7798-70*	159	19	131	15
А1	Болт М16×50.46.01.ГОСТ 7798-70*	95	10	91	10
	Стен-болт М20×280.46.01 ГОСТ 7798-70*	30	17	30	17
	Гайка М20.4.01 ГОСТ 5915-70*	336	20	336	20
	Гайка М16.4.01 ГОСТ 5915-70*	254	9	222	8
	Шайба 20.01 ГОСТ 11371-78	276	7	276	7
	Шайба 16.01 ГОСТ 11371-78	254	3	222	3
	Шайба пружинная 20Н65Г01ГОСТ6402-70*	276	4	276	4
	Шайба пружинная 16Н65Г01ГОСТ6402-70*	254	3	222	2
	Всего		154		148

Гл.инж.отд.	Качуркин		
Нач.гр.	Сазонова		
ГИП	Кочетов		

3.407.2-132.1 04

Схема расположения элементов опор УАП35-2 и УАП35-5

Стадия	Масса	Масштаб
Лист 1	Листов 2	

СЕЛЬЭНЕРГОПРОЕКТ

77272-01

Таблица отправочных марок

Тип опоры	Марки УАП	№ стр.	Наименование секций	Наименование конструкции	Сечение	Длина м	Кол. шт	Масса, кг 1шт	Масса, кг Общ.	Болты
1	2	3	4	5	6	7	8	9	10	11
УАП35-2 и УАП35-5	85	24, 25	Нижняя секция УАП-IV	Пояс	L 110×110×8	9.590	4	48.5	194.0	М16
	86			Раскосы	L 63×63×5	2.365	8	11.4	91.2	
	87					2.415	4	11.6	46.4	
	88					2.325	4	11.3	45.2	
	89			Распорки	L 70×70×6	2.240	4	14.3	57.2	
	90			Диафрагмы	L 63×63×5	3.075	2	14.8	29.6	
	91			Башмаки	по чертежу		4	30.0	120.0	М20
									583.6	
	13	14, 15	Средняя секция УАП-II	Пояса	L 100×100×7	10.700	3	117.2	351.6	М16
	14					10.700	1	117.2	117.2	
	15			Раскосы	L 63×63×5	2.240	4	10.8	43.2	
	16					2.147	4	10.3	41.2	
	17					2.065	4	10.0	40.0	
	18					1.974	4	9.5	38.0	
	19					1.895	4	9.1	36.4	
	20					1.807	4	8.7	34.8	
	21					1.734	4	8.3	33.2	
	22					1.655	4	8.0	32.0	
	23				L 70×70×6	1.370	4	8.8	35.8	
	24					1.315	4	8.4	33.6	
	25					1.254	4	8.1	32.4	
	26					1.212	4	7.7	30.8	
	27					1.140	4	7.3	29.2	
	28			Распорки		1.360	4	8.7	34.8	
	29			Диафрагмы	L 63×63×5	1.807	2	8.7	17.4	М20
	30			Распорки	L 70×70×6	1.960	4	12.5	50.0	
	31			Диафрагмы	L 63×63×5	2.055	2	12.8	25.6	
									1057.2	
УАП35-2 и УАП35-5	32	16, 17, 18	Верхняя секция УАП-III	Пояса	L 90×80×6	4.785	2	35.2	70.4	М20
	33					4.785	2	35.2	70.4	
	34			Диафрагмы	L 63×63×5	0.820	16	4.0	64.0	
	35			Раскосы	L 63×63×5	1.110	8	5.3	42.4	
	36					1.250	4	6.0	24.0	
	37					1.120	8	5.4	43.2	
	38					1.280	2	6.2	12.4	
	39					1.110	8	5.3	42.4	
	40					1.160	4	5.6	22.4	
	41					1.270	5	4.8	24.0	
	42			Диафрагмы	L 50×50×5	1.260	5	4.7	23.5	М16
	43					0.960	4	3.6	14.4	
	44			Прокладка	– 6×70	0.070	9	0.2	1.8	М20
УАП35-2	45	16, 17		Стыковые накладки	– 6×[illegible]	0.330	1	1.6	1.6	М16
	46				– 8×15[illegible]	0.330	1	1.6	1.6	
	47				– 8×210	0.330	1	2.9	2.9	
	48				– 8×210	0.330	1	2.9	2.9	
УАП35-2 УАП35-5	49			Стыковые накладки	– 8×160	0.330	2	2.7	5.4	
	50				– 8×160	0.165	10	1.7	17.0	
	51	16, 17, 18			– 8×160	0.330	4	2.7	10.8	М20
	52				– 8×240	0.330	4	4.0	16.0	
	53				– 8×200	0.330	4	2.1	8.4	
	54				– 10×380	0.165	4	4.9	19.6	
	55				– 10×380	0.165	4	4.9	19.6	
					Для опоры УАП35-2			–	561.1	
УАП35-5	56				– 8×160	0.210	2	2.1	4.2	
					Для опоры УАП35-5			–	556.3	

1	2	3	4	5	6	7	8	9	10	11
УАП35-5 и УАП35-2	57	19, 20	Траверса УАП-VI	Пояса	L 63×63×5	2.310	2	11.1	22.2	М16
	58					2.310	2	11.1	22.2	
	59			Раскосы	L 50×50×5	1.313	4	5.0	20.0	
	60					0.976	2	3.7	7.4	
	61					0.600	4	2.3	9.2	
	62			Стыковые накладки	по чертежу – 8×220		8	1.8	14.4	
	63					0.155	4	2.1	8.4	
	64			Тяги	L 50×50×5	0.565	4	2.1	8.4	
	65					2.205	2	8.3	16.6	
	66					2.205	2	8.3	16.6	
	67					0.976	2	3.7	7.4	
	68			Распорка		0.976	2	3.7	7.4	
	69					1.000	2	3.8	7.6	
									167.8	
УАП35-2	70	21, 22	Траверса УАП-VII	Пояса	L 63×63×5	1.610	1	7.7	7.7	М16
	71					1.610	1	7.7	7.7	
	72			Раскос	L 50×50×5	1.080	2	4.0	8.0	
	73			Стыковая накладка	– 8×220	0.160	2	1.7	3.4	
	74			Распорка	L 50×50×5	0.460	2	1.7	3.4	
	75			Тяги		1.515	1	5.8	5.8	
	76					1.515	1	5.8	5.8	
	61			Раскос		0.600	2	2.3	4.6	
	62			Стыковая накладка	по чертежу		4	1.8	7.2	
	67			Распорки	L 50×50×5	0.980	1	3.7	3.7	
	68					0.980	1	3.7	3.7	
	69					1.000	1	3.8	3.8	
									64.8	
УАП35-2	77	23	Траверса УАП-VIII	Пояса	L 63×63×5	2.370	2	11.5	23.0	М16
	78					2.370	2	11.5	23.0	
	79			Раскосы	L 45×45×5	0.985	4	3.3	13.2	
	80					0.860	4	2.9	11.6	
	81					0.735	4	2.5	10.0	
	82					0.630	4	2.1	8.4	
	83					0.530	4	1.8	7.2	
	84			Накладка	по чертежу		1	5.8	5.8	
									102.2	

Выборка металла на опору

№ п.п.	Профиль	Масса, кг УАП35-2	Масса, кг УАП35-5	Матер.	ГОСТ
1	L 110×110×8	194.0	194.0		8509-72*
2	L 100×100×7	464.0	464.0		
3	L 80×80×6	140.8	140.8		
4	L 70×70×6	303.8	303.8		
5	L 63×63×5	910.8	864.8		
6	L 50×50×5	201.3	201.3		
7	L 45×45×5	50.4	—		
8	δ=16	76.0	76.0		19903-74*
9	δ=10	39.2	39.2		
10	δ=8	146.2	136.2		
11	δ=6	10.2	5.6		
12	Электроды Э42А	2.5	2.0		9467-75
	Всего	2539.2	2431.7		

1. Монтаж опор производить на болтах нормальной точности. Резьба болтов должна находиться вне сбалчиваемых элементов. При длине ненарезанной части болта большей, чем толщина сбалчиваемых элементов, ставить дополнительную круглую шайбу под головку болта.
2. Все болты М16 и М20 – длиной 65мм должны быть изготовлены без учета примечания №2 ГОСТ'а 7798-70
3. Все элементы опоры должны быть промаркированы.

УАП35-2	Масса металла на опору	2536.7
	Масса метизов	154.0
	Масса наплавленного металла	2.5
	Масса оцинкованного покрытия	95.0
	Общая масса опоры	2788.2
УАП35-5	Масса металла на опору	2429.7
	Масса метизов	148.0
	Масса наплавленного металла	2.0
	Масса цинкового покрытия	92.0
	Общая масса опоры	2571.7

УАП35-3
УАП35-6 (без тросостойки)

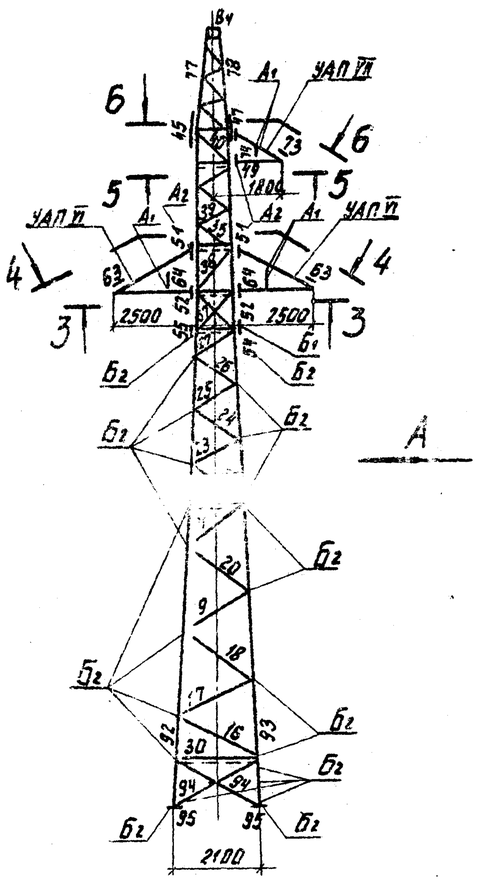

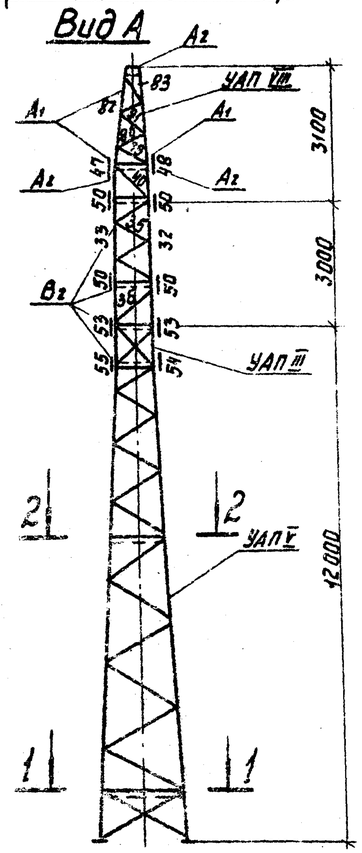

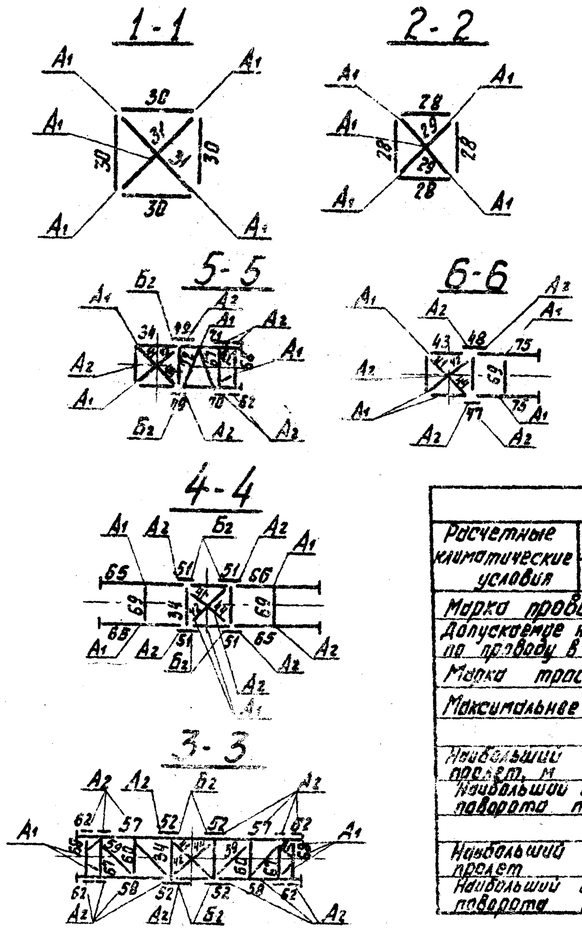

План расположения анкерных болтов фундаментов

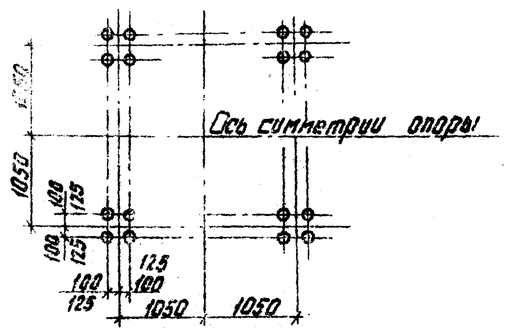

Список чертежей

№ п/п	Наименование	Обозначение чертежей УАП35-3	Обозначение чертежей УАП35-6
1	Схемы переходных опор ВЛ 6-10 и 35 кВ	3.407.2-132.1 01	3.407.2-132.1 02
2	Схемы расположения элементов опор	3.407.2-132.1 03	3.407.2-132.1 03
3	Нижняя секция УАП V	3.407.2-132.1 13	3.407.2-132.1 13
4	Верхняя секция УАП III	3.407.2-132.1 08	3.407.2-132.1 08
5	Траверса ℓ = 2,5 м УАП VI	3.407.2-132.1 09	3.407.2-132.1 09
6	Траверса ℓ = 1,8 м УАП VII	3.407.2-132.1 10	3.407.2-132.1 10
7	Тросостойка УАП VIII	3.407.2-132.1 11	—
8	Расчетный лист опоры	3.407.2-132.1 14	3.407.2-132.1 15
9	Расчет приближений к токоведущим частям опоры	3.407.2-132.1 15	3.407.2-132.1 16

Расчетные данные

Расчетные климатические условия	Район по гололеду	I II III IV	I II III IV	I II III IV	I II III IV
	Район по ветру	III / IV			
Марка провода		АС-35/6.2	АС-50/8.0	АС-70/11	АС-95/16
Допускаемое напряжение кГс/мм² по проводу в целом $\sigma_г$; σ_-; σ_0		11,6; 11,6; 8,7			
Марка троса		Канат 8-Г-В-ж С-120 ГОСТ 3062-69			
Максимальное напряжение кГс/мм²		25			
Опора типа УАП 35-3					
Наибольший допустимый пролет, м		235/120 175/160 135/130 110/110	245/130 190/125 150/145 120/120	150/140 210/205 170/165 140/140	
Наибольший допустимый угол поворота трассы ВЛ		60°	60°	60°	
Опора типа УАП 35-6 (без тросостойки)					
Наибольший допустимый пролет		235/120 175/160 135/130 110/110	245/130 190/125 150/145 120/120	150/150 210/205 170/165 140/140	220/140 230/225 190/185 160/159
Наибольший допустимый угол поворота трассы ВЛ		60°	60°	60°	60°

Пролеты выбраны для условий максимальной стрелы провеса $f = 6.0$ м

Пролеты, обозначенные знаком *, ограничены прочностью опоры

Ведомость болтов, гаек и шайб

Шифр болта	Наименование	УАП 35-3 Кол. шт.	УАП 35-3 Масса кг	УАП 35-6 Кол. шт.	УАП 35-6 Масса, кг
Б1	Болт М20×70, 46.01. ГОСТ 7798-70*	4	1	4	1
Б2	Болт М20×65.46.01. ГОСТ 7798-70*	272	61	272	61
А2	Болт М16×55. 46.01. ГОСТ 7798-70*	141	16	113	13
А1	Болт М16×50. 46.01. ГОСТ 7798-70*	73	8	69	8
	Стер-Болт М20×200. 46.01. ГОСТ 7798-70*	24	13	24	13
	Гайка М20. 4.01. ГОСТ 5915-70*	324	21	324	21
	Гайка М16. 4.01. ГОСТ 5915-70*	214	7	182	6
	Шайба 20.01. ГОСТ 11371-78	276	7	276	7
	Шайба 16.01. ГОСТ 11371-78	214	3	182	2
	Шайба пружинная 20Х65Г.01 ГОСТ 6402-70*	276	3	276	3
	Шайба пружинная 16Х65Г.01 ГОСТ 6402-70*	214	2	182	2
	Всего	142			137

Нач. отд.	Кожанкин		
Н. контр.	Володина		
ГИП	Фалатов		
Вед. инж.	Шимович		
Инжен.	Карганова		

3.407.2-132.1 05

Схемы расположения элементов опор УАП35-3 и УАП35-6

Стадия	Масса	Масштаб
Лист 1	Листов 2	

СЕЛЬЭНЕРГОПРОЕКТ

17979-01

Таблица отправочных марок

Тип опоры	Марки УАП	Наименование секции	N стр.	Наименование конструкции	Сечение	Длина м	Кол. шт.	Масса, кг 1шт.	Масса, кг Общ.	Болты
1	2	3	4	5	6	7	8	9	10	11
УАП35-3 ÷ УАП35-6	92	Нижняя секция УАП-V	26,27	Пояса	∟100×100×7	10.975	3	119.7	359.1	
	93					10.975	1	119.7	119.7	
	94			Раскосы	∟63×63×5	2.030	8	9.7	77.6	
	16					2.145	4	10.3	41.2	
	17					2.065	4	9.9	39.6	
	18					1.975	4	9.5	38.0	
	19					1.895	4	9.1	36.4	
	20					1.810	4	8.7	34.8	M20
	21					1.740	4	8.3	33.2	
	22					1.655	4	8.0	32.0	
	23				∟70×70×5	1.370	4	8.8	35.2	
	24					1.316	4	8.4	33.6	
	25					1.270	4	8.1	32.4	
	26					1.215	4	7.7	30.9	
	27					1.140	4	7.3	29.2	
	28			Распорки	∟70×70×8	1.360	4	8.7	34.8	
	29			Диафрагмы	∟63×63×5	1.810	2	8.7	17.4	
	30			Распорки	∟70×70×5	1.960	4	12.5	50.0	M16
	31			Диафрагмы	∟63×63×5	2.655	2	12.8	25.6	
	95			Башмаки	по чертежу		4	30	120	M20
									1210.6	
	32	Верхняя секция УАП-III	16,17,18	Пояса	∟80×80×6	4.785	2	35.2	70.4	
	33					4.785	2	35.2	70.4	
	34			Диафрагмы	∟63×63×5	0.820	16	4.0	64.0	
	35			Раскосы		1.110	8	5.3	42.4	
	36					1.250	4	6.0	24.0	
	37					1.120	8	5.4	43.2	M20
	38					1.280	2	6.2	12.4	
	39					1.110	8	5.3	42.4	
	40					1.160	4	5.6	22.4	
	41				∟50×50×5	1.270	5	4.8	24.0	
	42					1.280	5	4.7	23.5	M16
	43			Диафрагмы		0.960	4	3.6	14.4	
	44			Прокладка	— 6×70	0.070	9	0.2	1.8	M20
УАП35-3	45		16,17	Стыковые накладки	— 8×75	0.330	1	1.6	1.6	
	46				— 8×75	0.330	1	1.6	1.6	
	47				— 8×210	0.330	1	2.9	2.9	
	48				— 8×210	0.330	1	2.9	2.9	M16
УАП35-3 УАП35-6	49			Стыковые накладки	— 8×160	[illegible]	2	2.7	5.4	
	50				— 8×160	[illegible]	10	1.7	17.0	
	51		16,17,18		— 8×160	0.330	4	2.7	10.8	
	52				— 8×240	0.330	4	4.0	16.0	
	53				— 8×200	0.330	4	2.1	8.4	M20
	54				— 10×380	0.165	4	4.9	19.6	
	55				— 10×380	0.165	4	4.9	19.6	
					Для опоры УАП35-3			—	561.1	
УАП35-6	56				— 8×160	0.210	2	2.1	4.2	
					Для опоры УАП35-6			—	556.3	

1	2	3	4	5	6	7	8	9	10	11
УАП35-3 УАП35-6	57	Траверса УАП-VI	19, 20	Пояса	∟63×63×5	2.310	2	11.1	22.2	
	58					2.310	2	11.1	22.2	
	59			Раскосы	∟50×50×5	1.313	4	5.0	20.0	
	60					0.976	2	3.7	7.4	
	61					0.600	4	2.3	9.2	
	62			Стыковые накладки	По чертежу — 8×220		8	1.8	14.4	M16
	63					0.155	4	2.1	8.4	
	64					0.565	4	2.1	8.4	
	65			Тяги	∟50×50×5	2.205	2	8.3	16.6	
	66					2.205	2	8.3	16.6	
	67					0.976	2	3.7	7.4	
	68					0.976	2	3.7	7.4	
	69			Распорки		1.000	2	3.8	7.6	
									167.8	
УАП35-3 УАП35-6	70	Траверса УАП-VII	21, 22	Пояса	∟63×63×5	1.610	1	7.7	7.7	
	71					1.610	1	7.7	7.7	
	72			Раскос	∟50×50×5	1.080	2	4.0	8.0	
	73			Стыковая накладка	— 8×220	0.160	2	1.7	3.4	
	74			Распорка	∟50×50×5	0.460	2	1.7	3.4	
	75			Тяги		1.515	1	5.8	5.8	
	76					1.515	1	5.8	5.8	
	61			Раскос		0.600	2	2.3	4.6	M16
	62			Стыковая накладка	По чертежу		4	1.8	7.2	
	67			Распорки	∟50×50×5	0.980	1	3.7	3.7	
	68					0.980	1	3.7	3.7	
	69					1.000	1	3.8	3.8	
									64.8	
УАП35-3	77	Трассостойка УАП-VIII	23	Пояса	∟63×63×5	2.370	2	11.5	23.0	
	78					2.370	2	11.5	23.0	
	79			Раскосы	∟45×45×5	0.985	4	3.3	13,2	
	80					0.860	4	2.9	11.6	
	81					0.735	4	2.5	10,0	M16
	82					0.630	4	2.1	8.4	
	83					0.530	4	1.8	7.2	
	84			Накладка	По чертежу		1	5.8	5.8	
									102.2	

УАП35-3	Масса металла на опору	2116.5
	Масса метизов	142.0
	Масса наплавленного металла	2,5
	Масса цинкового покрытия	80.0
	Общая масса опоры	2341.0
УАП35-6	Масса металла на опору	2809.5
	Масса метизов	137.0
	Масса наплавленного металла	2.0
	Масса цинкового покрытия	77.0
	Общая масса опоры	2225,5

Выборка металла на опору

N п/п	Профиль	Масса, кг УАП35-3	Масса, кг УАП35-5	Матер.	ГОСТ
1	∟ 100×100×7	474.0	474.0		8509-72*
2	∟ 80×80×6	140.8	140.8		
3	∟ 70×70×6	246.0	246.0		
4	∟ 63×63×5	732.4	686.4		
5	∟ 50×50×5	201.3	201.3		
6	∟ 45×45×5	50.4	—		
7	б = 16	76.0	76,0		19903-74*
8	б = 10	39,2	39,2		
9	б = 8	146.2	139,2		
10	б = 6	10,2	8,6		
11	Электроды Э42А	2,5	2.0		9467-75
	Всего	2119,2	2011,5		

1. Монтаж опор производить на болтах нормальной точности. Резьба болтов должна находиться вне сбалчиваемых элементов. При длине ненарезной части болта большей, чем толщина сбалчиваемых элементов, ставить дополнительную круглую шайбу под головку болта.
2. Все болты М16 и М20 - длиной 65мм должны быть изготовлены без учета примечания N 2 ГОСТ'а 7798-70*.
3. Все элементы опоры должны быть промаркированы.

17272-01

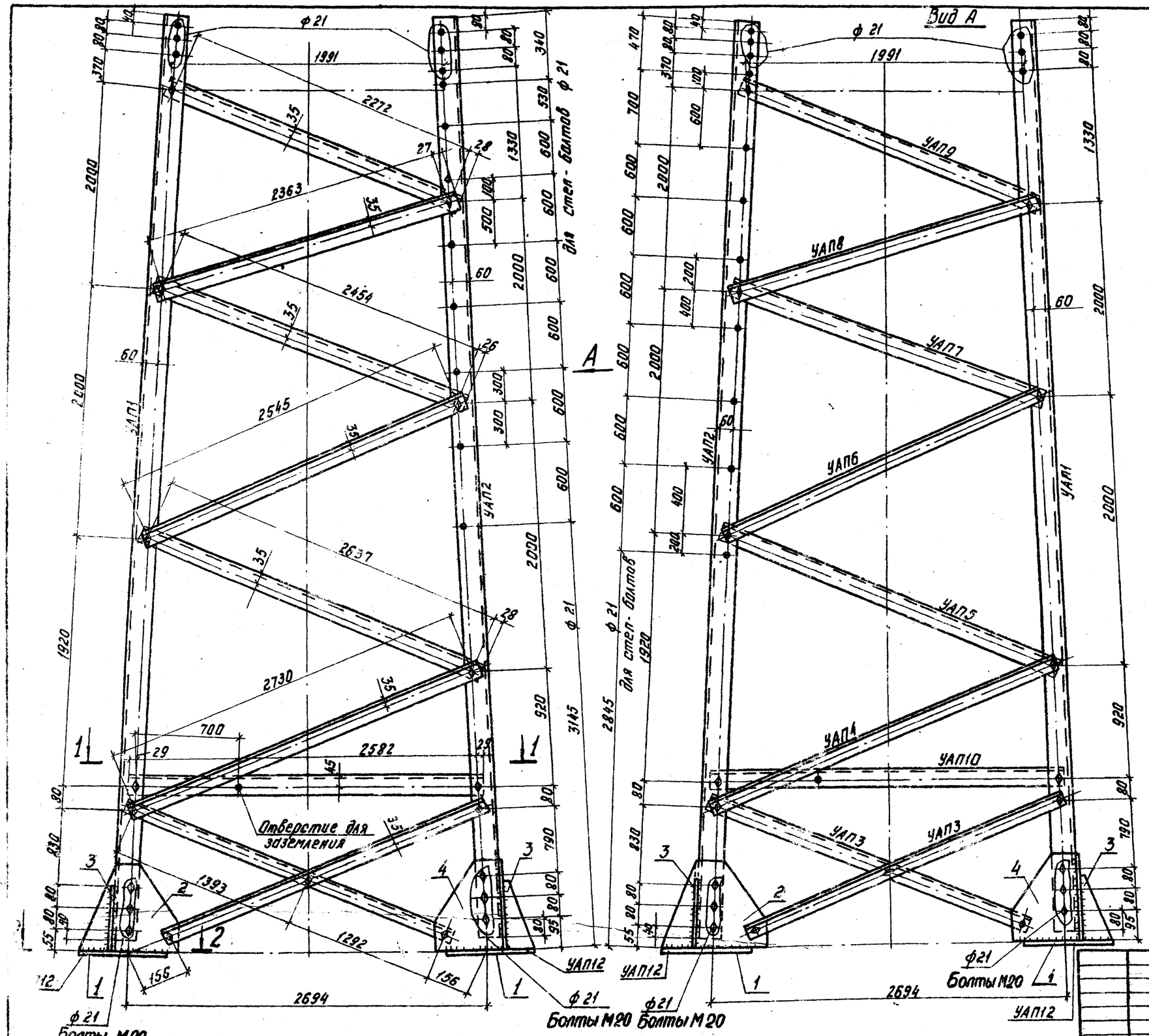

2-2

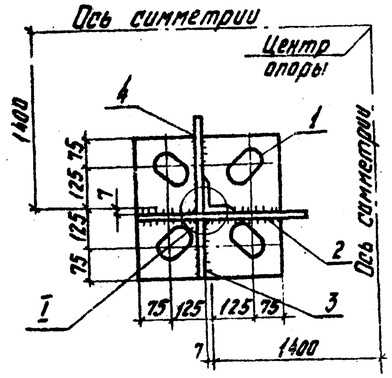

I

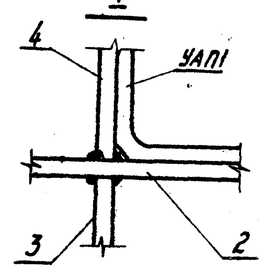

Нач. отд.	Кожевникин		
Н. контр.	Володина		
ГИП	Филатов		
Вед. инж.	Шимович		
Инженер	Карганова		

3.407.2-132.1 ОБ

Нижняя секция УАП I

Стадия	Масса	Масштаб
Лист 1	Листов 2	

СЕЛЬЭНЕРГОПРОЕКТ

17272-01

Инв. № подл. | Подпись

1-1

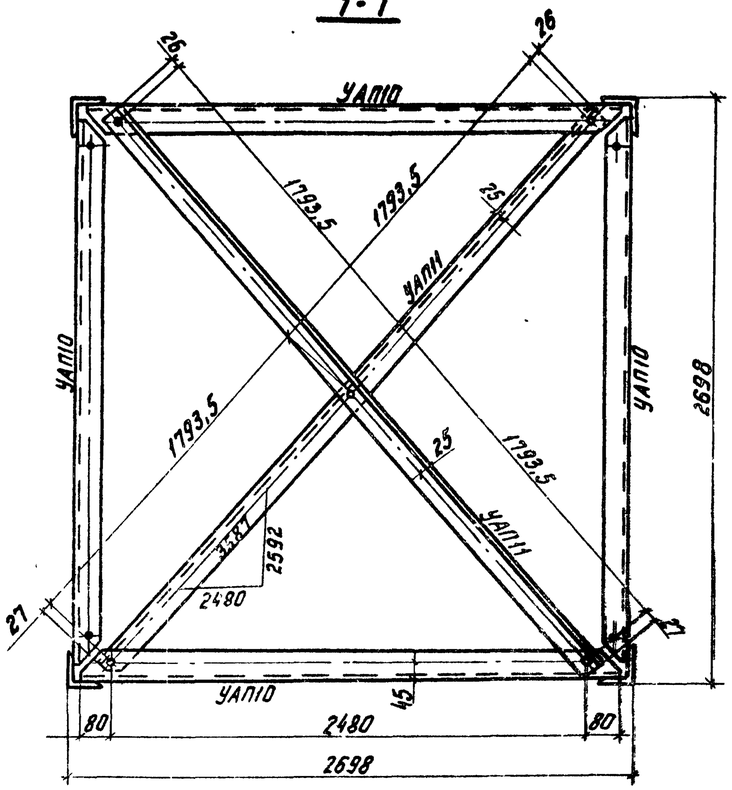

Деталь 4

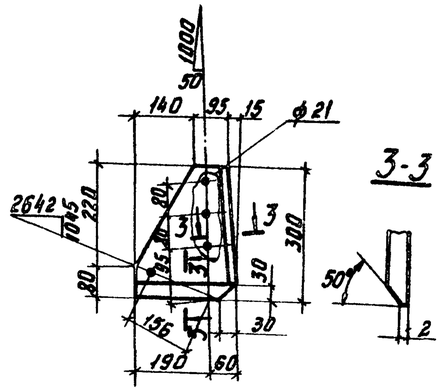

Геометрическая схема (развертка)

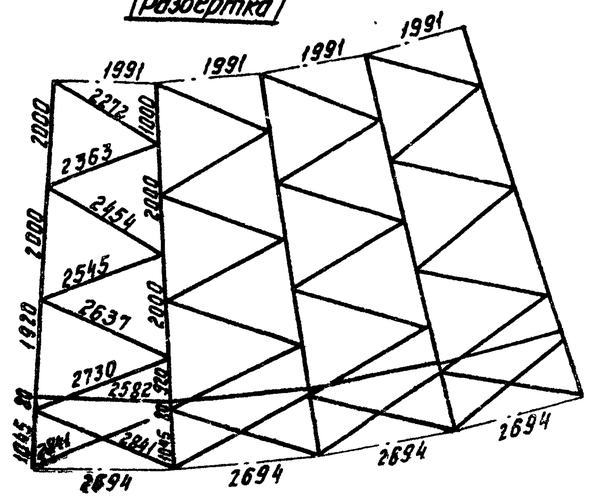

Требуется на опору			
Марка УАП	Кол. шт.	Масса, кг одной марки	Масса, кг всех
1	3	102,6	307,8
2	1	102,6	102,6
3	8	13,0	104,0
4	4	13,4	53,6
5	4	12,9	51,6
6	4	12,5	50,0
7	4	12,0	48,0
8	4	11,6	46,4
9	4	11,2	44,8
10	4	17,0	68,0
11	2	17,5	35,0
12	4	30,0	120,0
Итого:			1031,8

УАП10

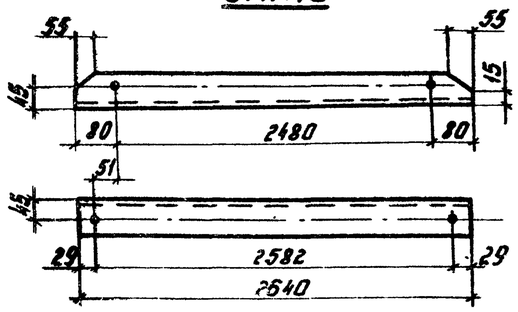

Деталь 1

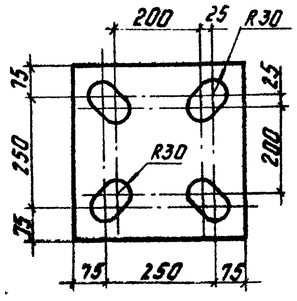

Деталь 2

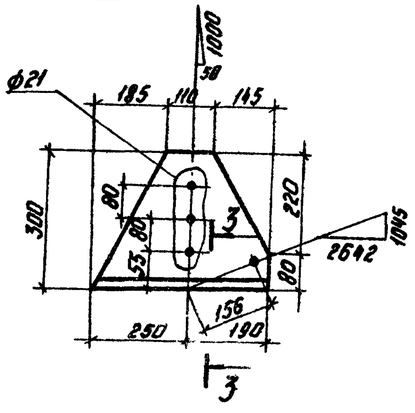

УАП11

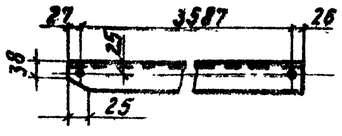

Деталь 3

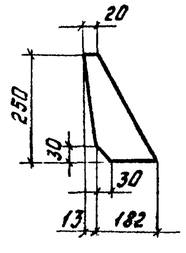

1. Все отверстия ф17
2. Все обрезы уголков 25мм, кроме оговоренных.
3. Все швы h = 8мм

Спецификация

Марка УАП	№№ дет.	Сечение	Длина мм	Кол. шт. Т	Кол. шт. Н	Масса, кг 1 дет.	Масса, кг всех	Масса, кг марки	Примечание
1		∟ 110×8	7600	1		102,6	102,6	102,6	
2		∟ 110×8	7600	1		102,6	102,6	102,6	
3		∟ 63×5	2735	1		13,0	13,0	13,0	
4		∟ 63×5	2780	1		13,4	13,4	13,4	
5		∟ 63×5	2690	1		12,9	12,9	12,9	
6		∟ 63×5	2595	1		12,5	12,5	12,5	
7		∟ 63×5	2505	1		12,0	12,0	12,0	
8		∟ 63×5	2415	1		11,6	11,6	11,6	
9		∟ 63×5	2325	1		11,2	11,2	11,2	
10		∟ 70×6	2640	1		16,9	17,0	17,0	
11		∟ 63×5	3640	1		17,5	17,5	17,5	
12	1	— 400×16	400	1		18,6	19	30,0	
	2	— 380×8	440	1		5,2	5		
	3	— 185×8	250	1		1,5	2		
	4	— 250×8	300	1		3,7	4		

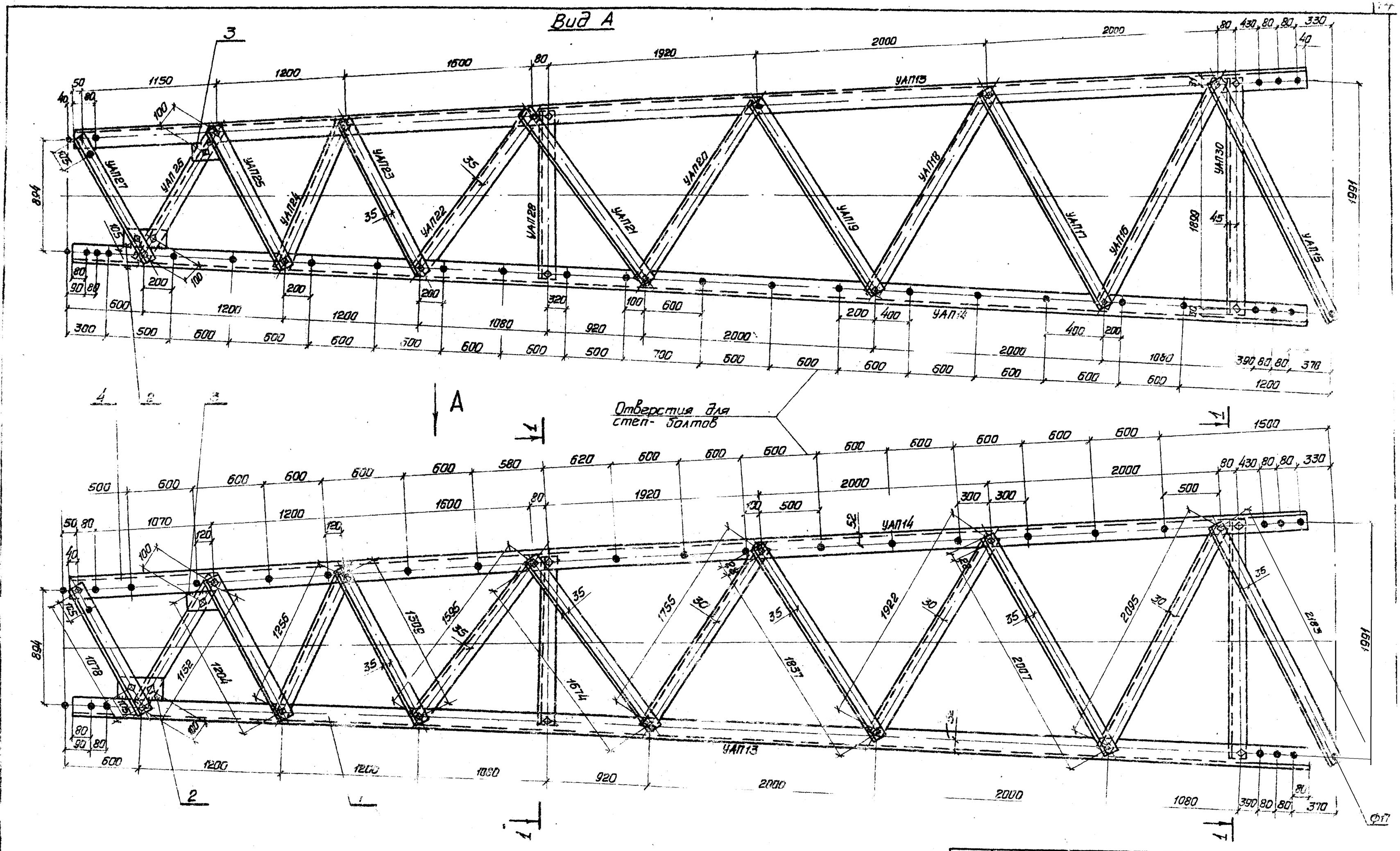

				3.407.2-132.1 07		
				Средняя секция УАП II	Стадия	Масса
Нач.отд.	Кожевникин					
Н.контр.	Володина				Лист 1	Листов 2
ГИП	Филатов				СЕЛЬ	
Вед.инж.	Шлимович					
Инжен.	Карганова					

1-1

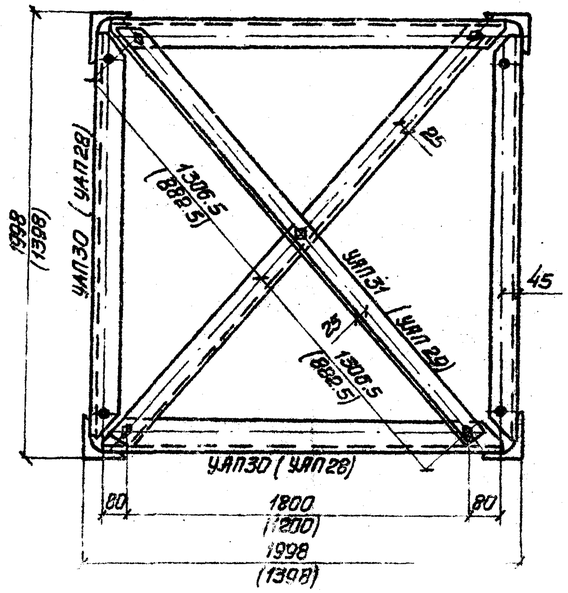

УАП22 (УАП24, УАП26)

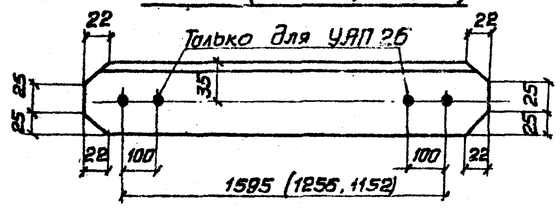

УАП20, УАП18, УАП16

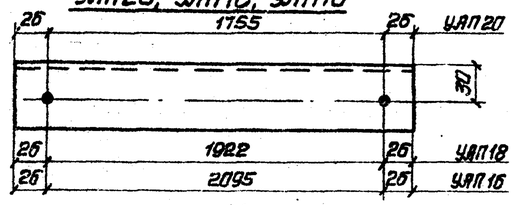

УАП31 (УАП29)

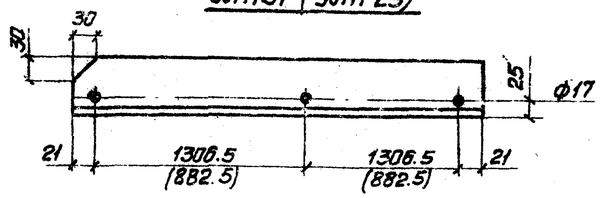

УАП30 (УАП28)

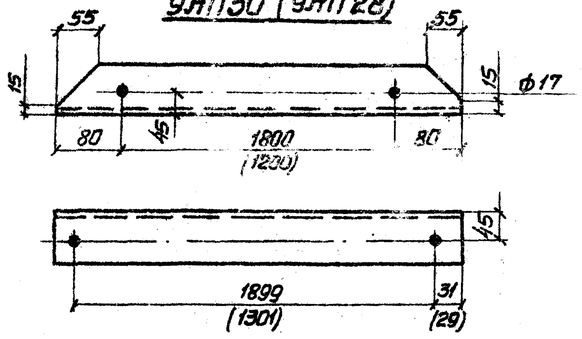

Геометрическая схема (развертка)

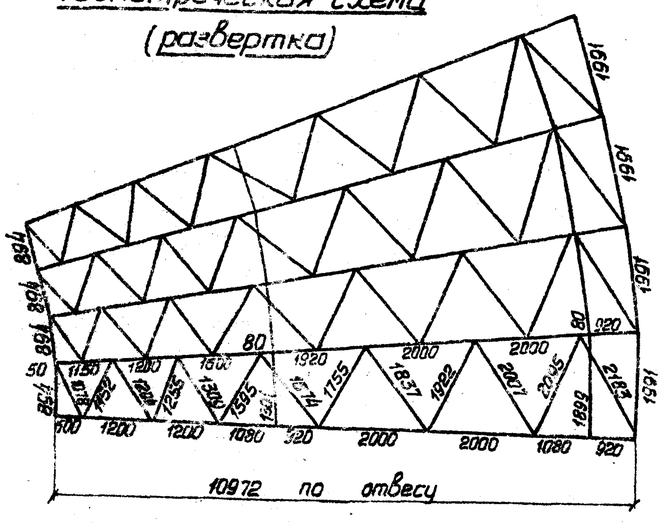

Деталь 2

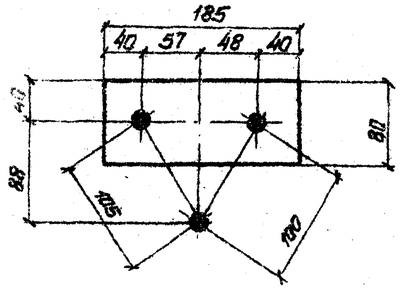

Деталь 3

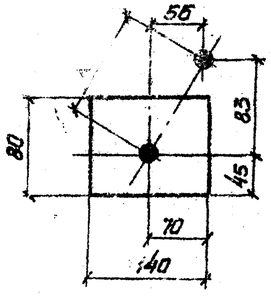

Требуется на опору

Марка УАП	Кол.	Масса, кг: Одной марки	Всех
13	3	117.2	351.6
14	1	117.2	117.2
15	4	10.8	43.2
16	4	10.3	41.2
17	4	10.0	40.0
18	4	9.5	38.0
19	4	9.1	36.4
20	4	8.7	34.8
21	4	8.3	33.2
22	4	8.0	32.0
23	4	8.8	35.2
24	4	8.4	33.6
25	4	8.1	32.4
26	4	7.7	30.8
27	4	7.3	29.2
28	4	8.7	34.8
29	2	8.7	17.4
30	4	12.5	50.0
31	2	12.8	25.6
Итого:			1057.2

Спецификация

Марка УАП	NN дет	Сечение	Длина мм	Кол. шт. Т	Кол. шт. Н	Масса, кг 1шт.	Масса, кг Общ.	Масса, кг Марка	Примечание
13	1	∟ 100×7	10700	1		116.0	116.0	117.2	
	2	— 6×80	185	1		0.7	0.7		
	3	— 6×80	140	1		0.5	0.5		
14	4	∟ 100×7	10700	1		116.0	116.0	117.2	
	2	— 6×80	185	1		0.7	0.7		
	3	— 6×80	140	1		0.5	0.5		
15		∟ 63×5	2240	1		10.8	10.8	10.8	
16		∟ 63×5	2147	1		10.3	10.3	10.3	
17		∟ 63×5	2065	1		9.9	10.0	10.0	
18		∟ 63×5	1974	1		9.5	9.5	9.5	
19		∟ 63×5	1895	1		9.1	9.1	9.1	
20		∟ 63×5	1807	1		8.7	8.7	8.7	
21		∟ 63×5	1734	1		8.3	8.3	8.3	
22		∟ 63×5	1655	1		8.0	8.0	8.0	
23		∟ 70×6	1370	1		8.8	8.8	8.8	
24		∟ 70×6	1316	1		8.4	8.4	8.4	
25		∟ 70×6	1264	1		8.1	8.1	8.1	
26		∟ 70×6	1212	1		7.7	7.7	7.7	
27		∟ 70×6	1140	1		7.3	7.3	7.3	
28		∟ 70×6	1360	1		8.7	8.7	8.7	
29		∟ 63×5	1807	1		8.7	8.7	8.7	
30		∟ 70×6	1960	1		12.5	12.5	12.5	
31		∟ 63×5	2655	1		12.8	12.8	12.8	

1. Все отверстия ф 21 } кроме оговоренных
2. Все обрезы уголков 30 мм }
3. В месте стыковки с нижней секцией с марок УАП13, УАП14 снять фаски 10×10 на длине 290 мм.

17272-01

Опора с тросостойкой

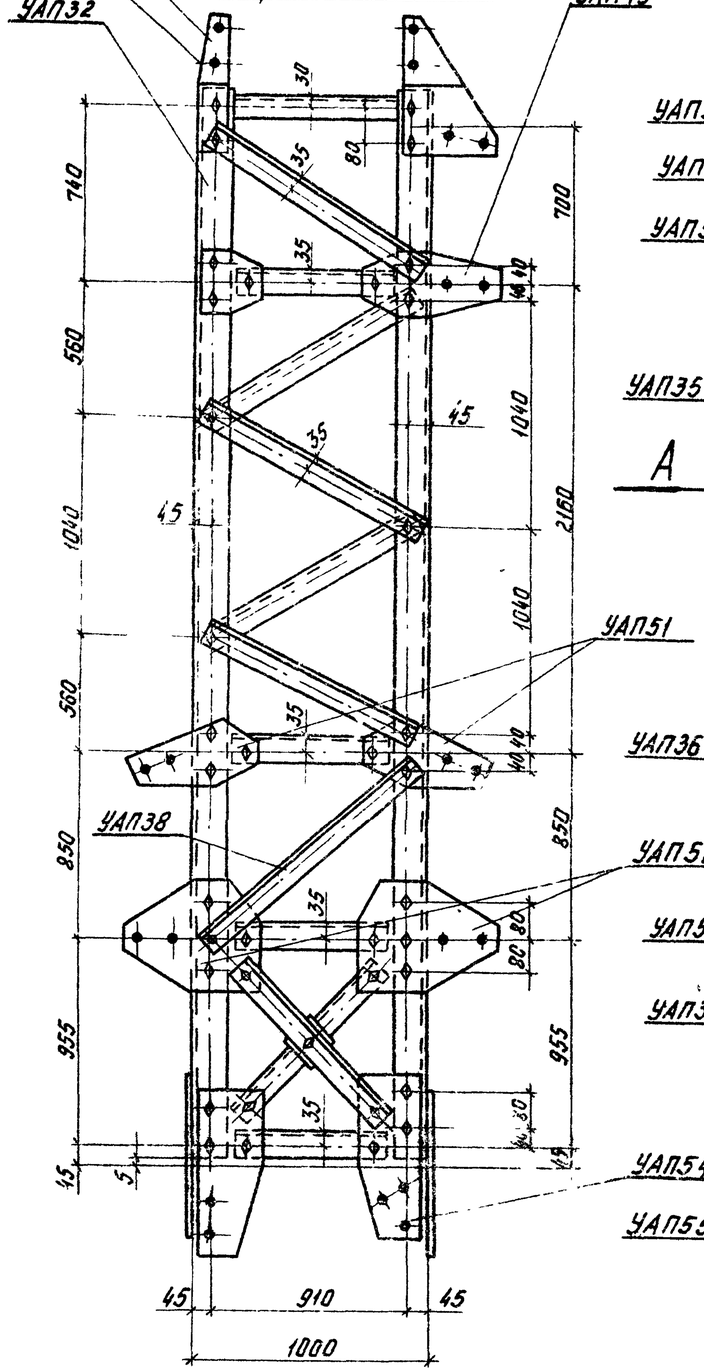

Вид А

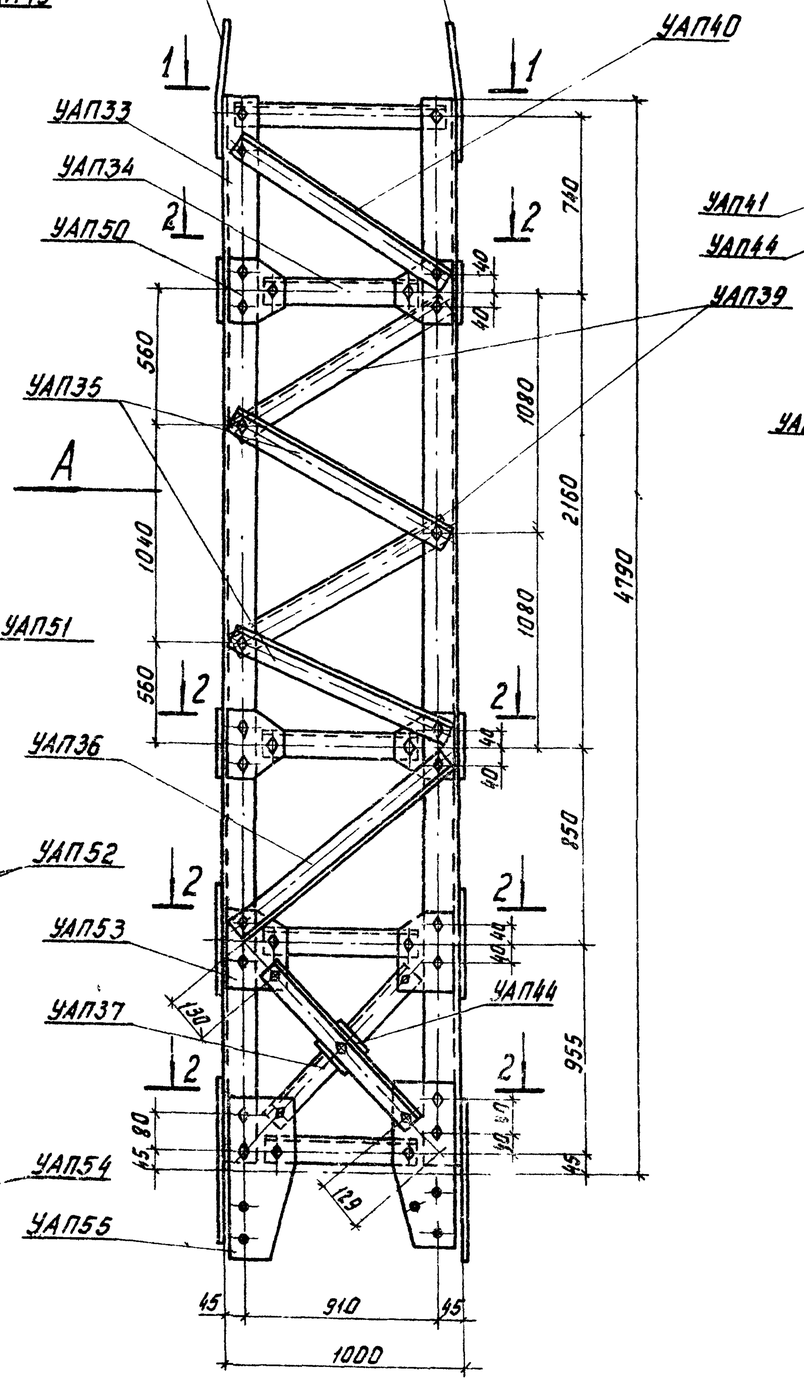

1-1

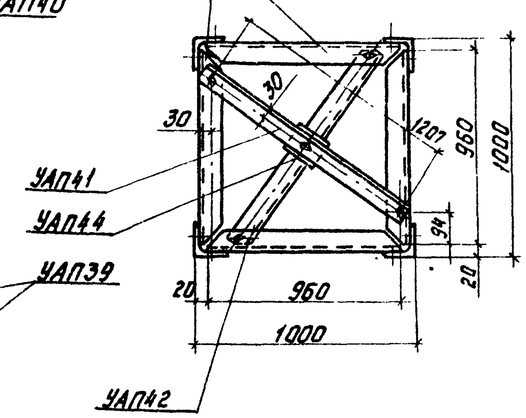

2-2

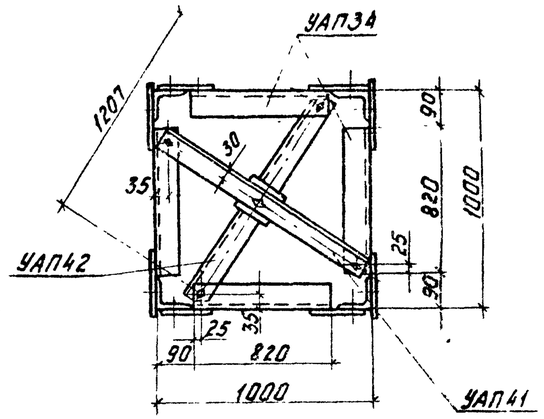

Геометрическая схема (Развертка)

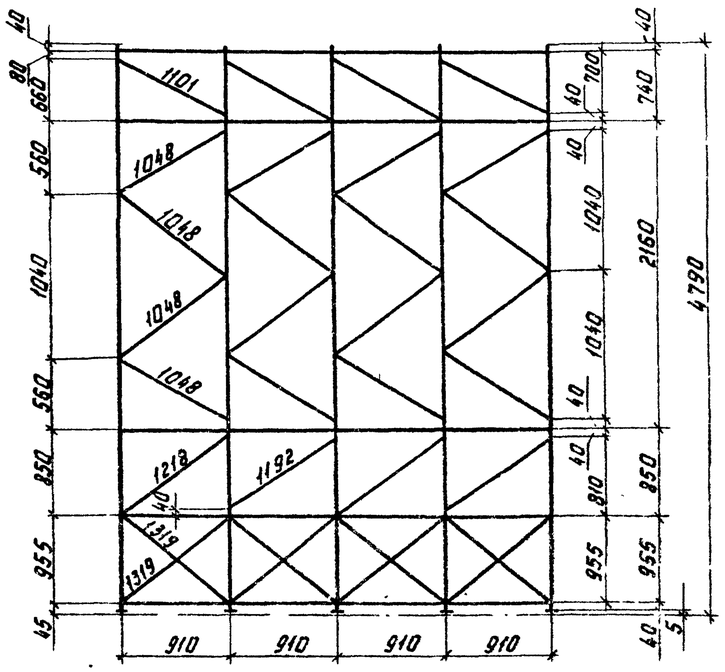

Опора без тросостойки

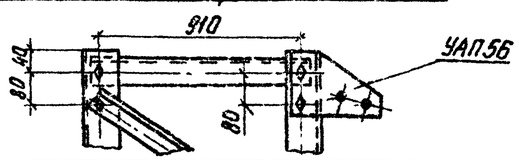

Нач. отд.	Кожанкин		3.407.2-132.1 08	
Н. контр.	Володина		Верхняя секция УАП III	Стадия / Масса / Масштаб
ГИП	Филатов			Лист 1 / Листов 3
Вед. инж.	Шимкович			СЕЛЬЭНЕРГОПРОЕКТ
Инженер	Кереенова			

Инв. № подл. | Подпись и дата | Взам. инв. №

17272-01

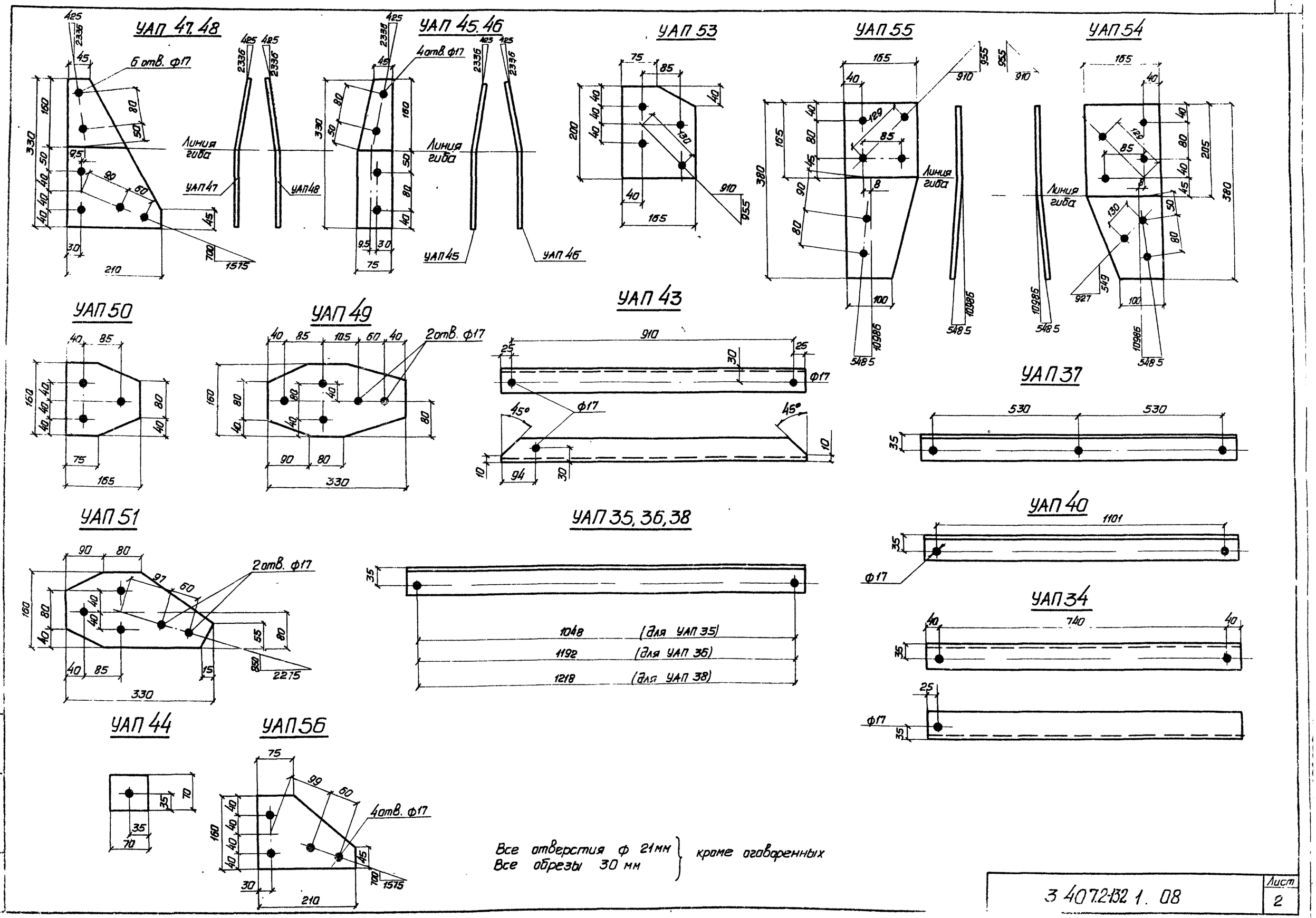

Все отверстия ф 21мм
Все обрезы 30 мм } кроме оговоренных

3 407.2-132 1. 08	Лист 2

Инв. № подл. | Подпись и дата | Взам. инв. №

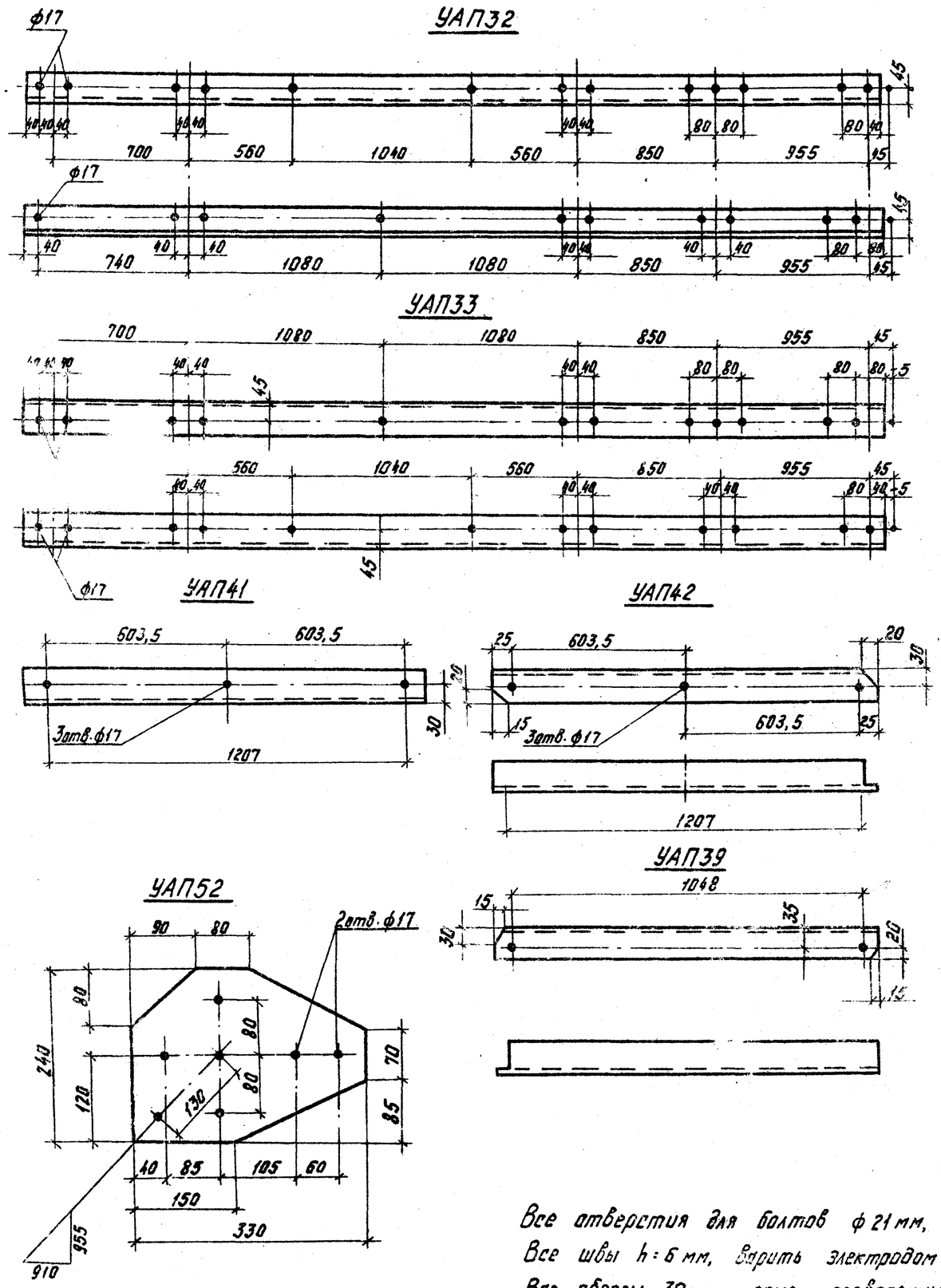

Изготовить для опоры			
Марка УАП	Кол.	Масса, кг одной марки	Масса, кг всех
с тросостойкой			
32	2	35.2	70.4
33	2	35.2	70.4
34	16	4.0	64.0
35	8	5.3	42.4
36	4	6.0	24.0
37	8	5,4	43.2
38	2	6.2	12.4
39	8	5,3	42,4
40	4	5,6	22.4
41	5	4.8	24.0
42	5	4.7	23,5
43	4	3,6	14,4
44	9	0.2	1.8
45	1	1.6	1.6
46	1	1,6	1.6
47	1	2.9	2.9
48	1	2.9	2.9
49	2	2.7	5.4
50	10	1.7	17.0
51	4	2,7	10.8
52	4	4.0	16.0
53	4	2.1	8.4
54	4	4.9	19.6
55	4	4.9	19.6
Итого			561,1
без тросостойки			
32 ÷ 44			552.1
49 ÷ 55			
56	2	2.1	4.2
Итого			556.3

Спецификация									
Марка УАП	N N дет.	Сечение	Длина мм	Кол. шт. Т	Кол. шт. Н	Масса, кг 1шт.	Масса, кг Общ.	Масса, кг Марки	Примечание
32		L 80×80×6	4785	1		35,2	35,2	35,2	
33			4785	1		35,2	35,2	35,2	
34		L 63×63×5	820	1		4.0	4.0	4.0	
35			1108	1		5.3	5.3	5,3	
36			1252	1		6.0	6.0	6.0	
37			1120	1		5,4	5,4	5,4	
38			1278	1		6.2	6.2	6.2	
39			1108	1		5.3	5.3	5.3	
40			1161	1		5,6	5,6	5.6	
41		L 50×50×5	1257	1		4.8	4.8	4.8	
42			1257	1		4.7	4.7	4.7	
43			960	1		3.6	3.6	3.6	
44		−6×70	70	1		0.2	0.2	0.2	
45		−8×75	330	1		1.6	1.6	1.6	гнуть
46		−8×75	330	1		1.6	1.6	1.6	гнуть
47		−8×210	330	1		2.9	2.9	2.9	гнуть
48		−8×210	330	1		2.9	2.9	2.9	гнуть
49		−8×160	330	1		2.7	2.7	2.7	
50		−8×160	165	1		1.7	1.7	1.7	
51		−8×160	330	1		2.7	2.7	2.7	
52		−8×240	330	1		4.0	4.0	4.0	
53		−8×200	165	1		2.1	2.1	2.1	
54		−10×380.	165	1		4.9	4.9	4.9	гнуть
55		−10×380	165	1		4.9	4.9	4.9	гнуть
56		−8×160	210	1		2.1	2.1	2.1	

Все отверстия для болтов ф 21 мм, кроме оговоренных.
Все швы h = 6 мм, варить электродом типа Э42А ГОСТ 9467-75.
Все обрезы 30 мм, кроме оговоренных.

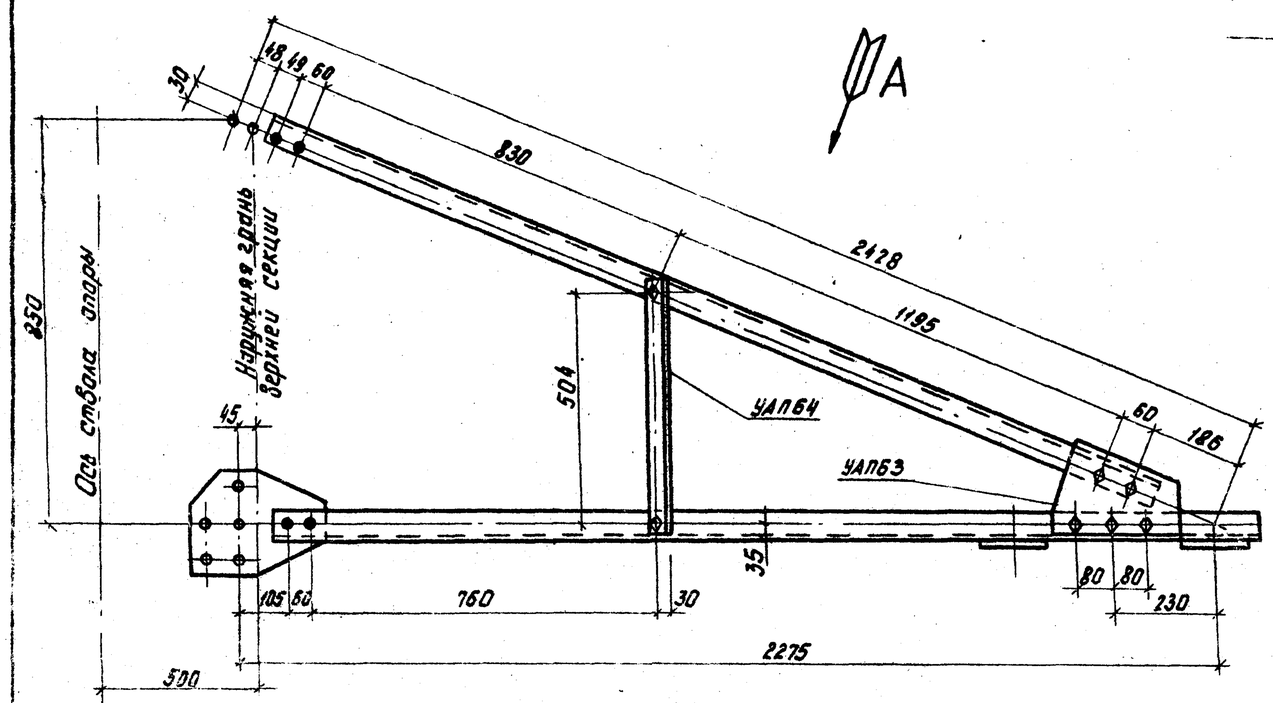

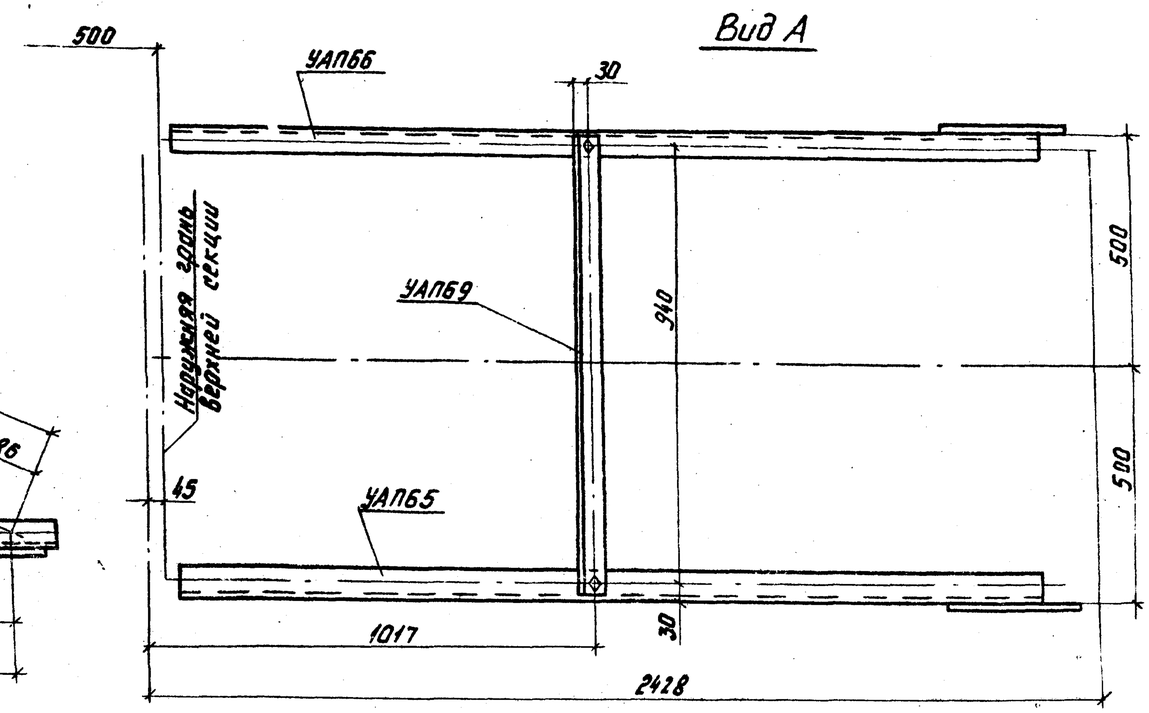

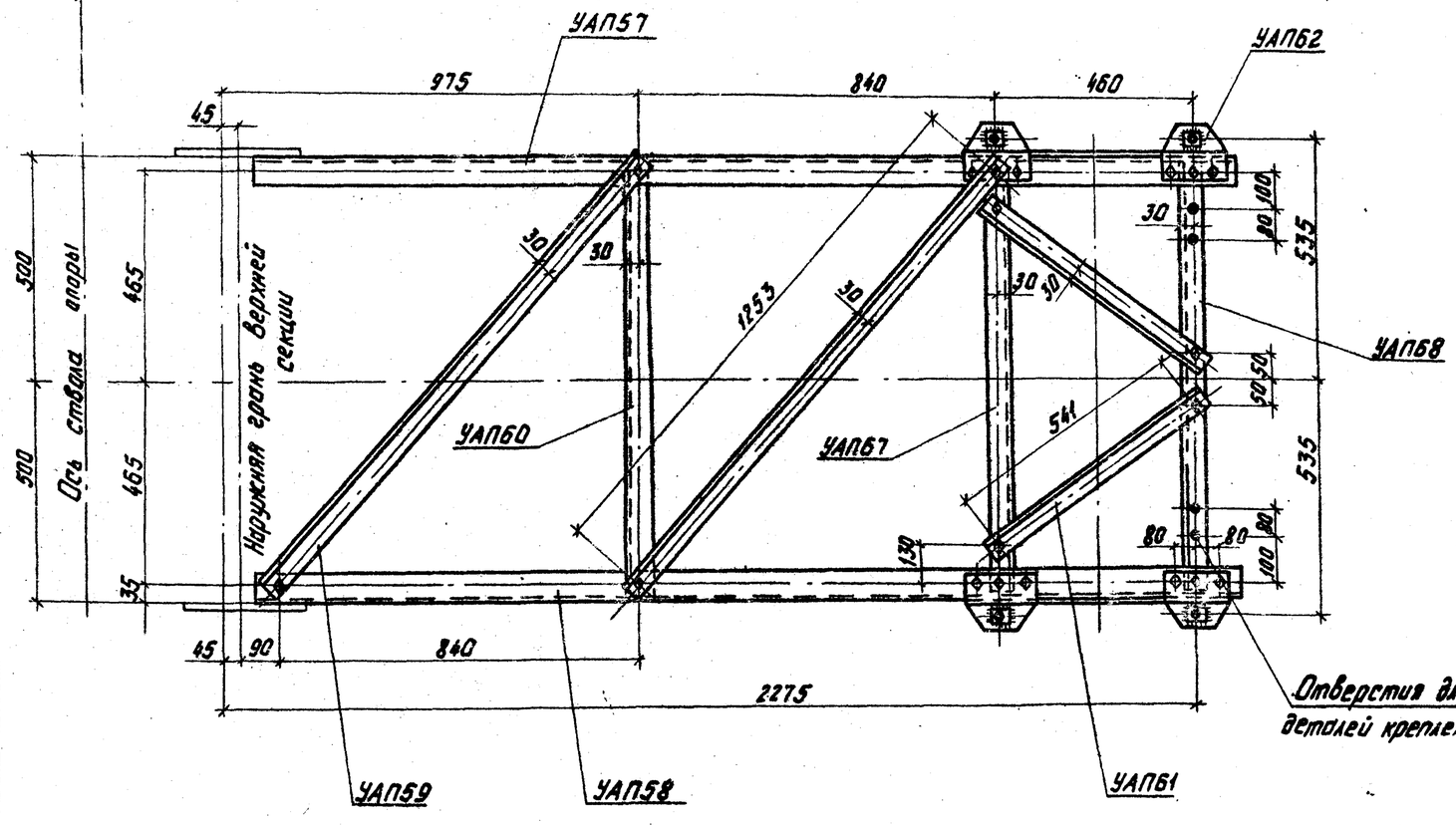

Геометрическая схема (развертка)

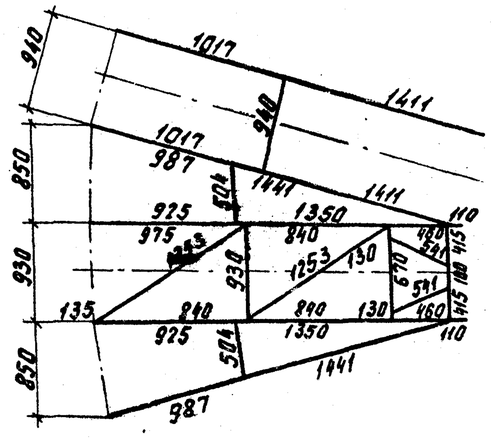

Отверстия для металлических деталей крепления трубчатых разрядников

Нач.отд.	Кожанкин			3.407.2-132.1 09		
Н.контр.	Володина			Траверса ℓ: 2.5 м УАП VI	Стадия	Масса	Масштаб
ГИП	Фролатов				Лист 1	Листов 2
Вед.инж.	Шаимович				СЕЛЬЭНЕРГОПРОЕКТ	
Инжен.	Кореанова					

Инв.№ подл. | Подпись и дата | Взам. инв.№

17272-01

УАП 67

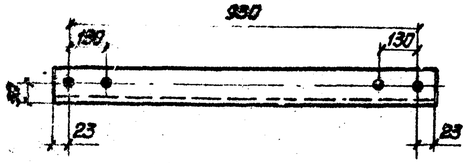

УАП 68

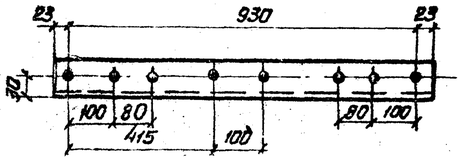

УАП 63

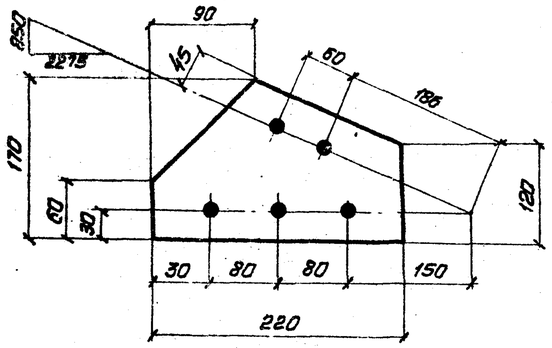

УАП 58

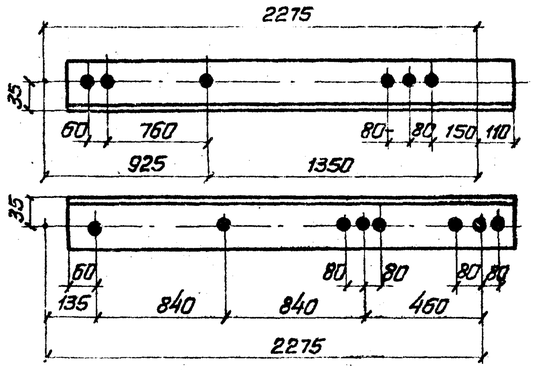

УАП 66

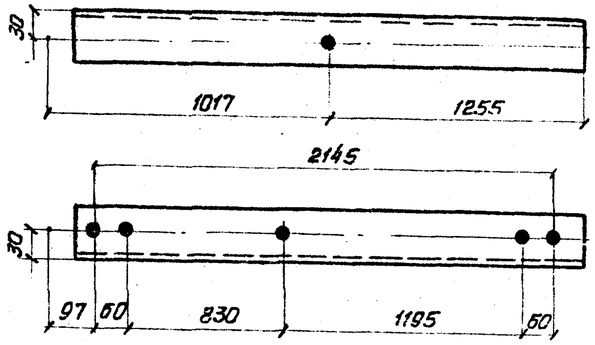

Деталь 2

М 1:1

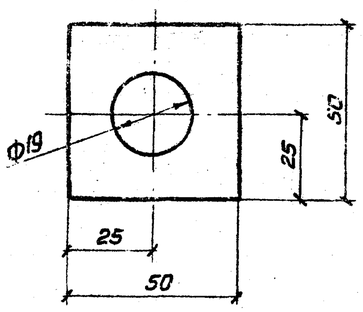

Деталь 1

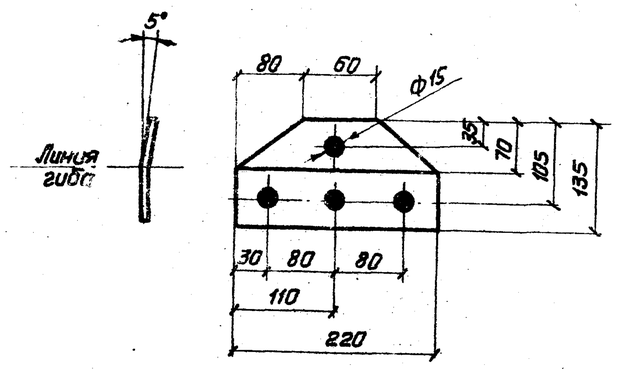

УАП 57

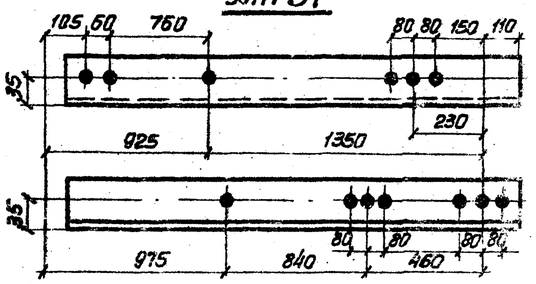

УАП 59, 61, 64, 69

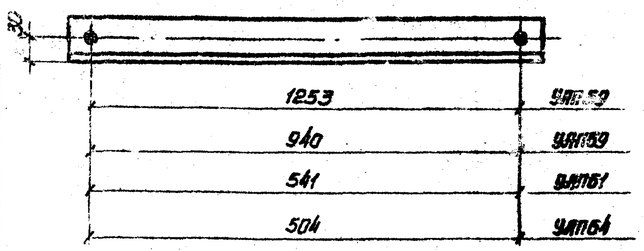

УАП 65

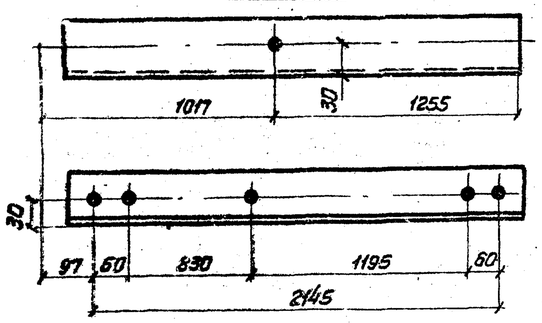

УАП 60

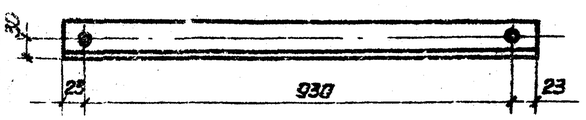

Изготовить			
Марка УАП	Кол. шт.	Масса, кг 1 марки	Масса, кг всех
57	1	11.1	11.1
58	1	11.1	11.1
59	2	5.0	10.0
60	1	3.7	3.7
61	2	2.3	4.6
62	4	1.8	7.2
63	2	2.1	4.2
64	2	2.1	4.2
65	1	8.3	8.3
66	1	8.3	8.3
67	1	3.7	3.7
68	1	3.7	3.7
69	1	3.8	3.8
Итого			83.9

Спецификация									
Марка УАП	N дет	Сечение	Длина, мм	Кол. шт. т	Кол. шт. н	Масса, кг 1 дет.	Масса, кг всех	Масса, кг марки	Примечание
57		L 63×63×5	2310	1		11.1	11.1	11.1	
58			2310	1		11.1	11.1	11.1	
59		L 50×50×5	1313	1		5.0	5.0	5.0	
60			976	1		3.7	3.7	3.7	
61			600	1		2.3	2.3	2.3	
62	1	– 220×8	135	1	○	1.6	1.6	1.8	гнуть
	2	– 50×8	50	1		0.2	0.2		
63		– 220×8	170	1		2.1	2.1	2.1	
64		L 50×50×5	565	1		2.1	2.1	2.1	
65			2205	1		8.3	8.3	8.3	
66			2205	1		8.3	8.3	8.3	
67			976	1		3.7	3.7	3.7	
68			976	1		3.7	3.7	3.7	
69			1000	1		3.8	3.8	3.8	

1. Все отв. ф 17мм, кроме оговоренных.
2. Все обрезы 30 мм, кроме оговоренных
3. Отверстия в дет. 1 и 2 сверлить в сборе.

Взам. инв. №

Инв. № подл.

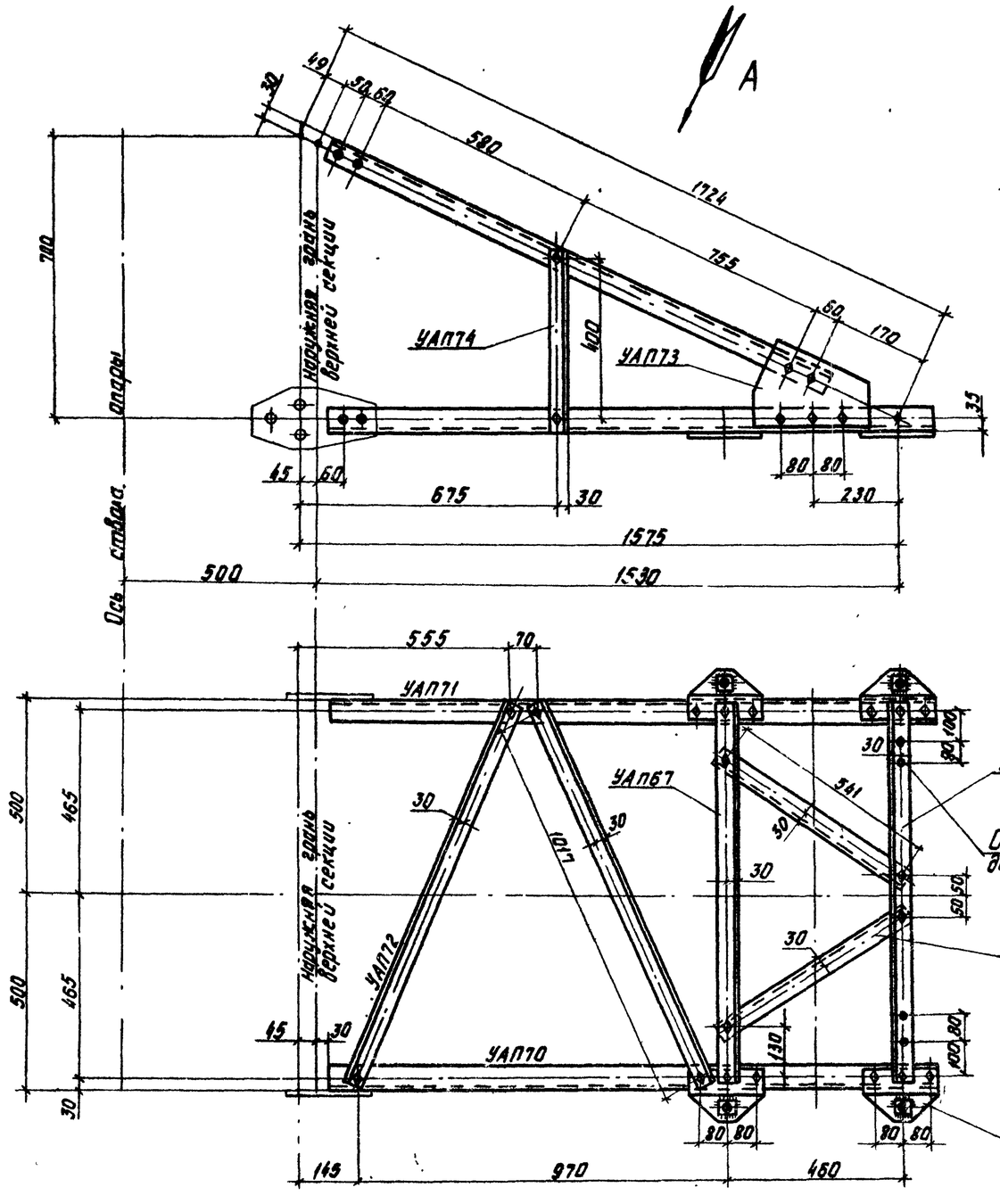

Вид А

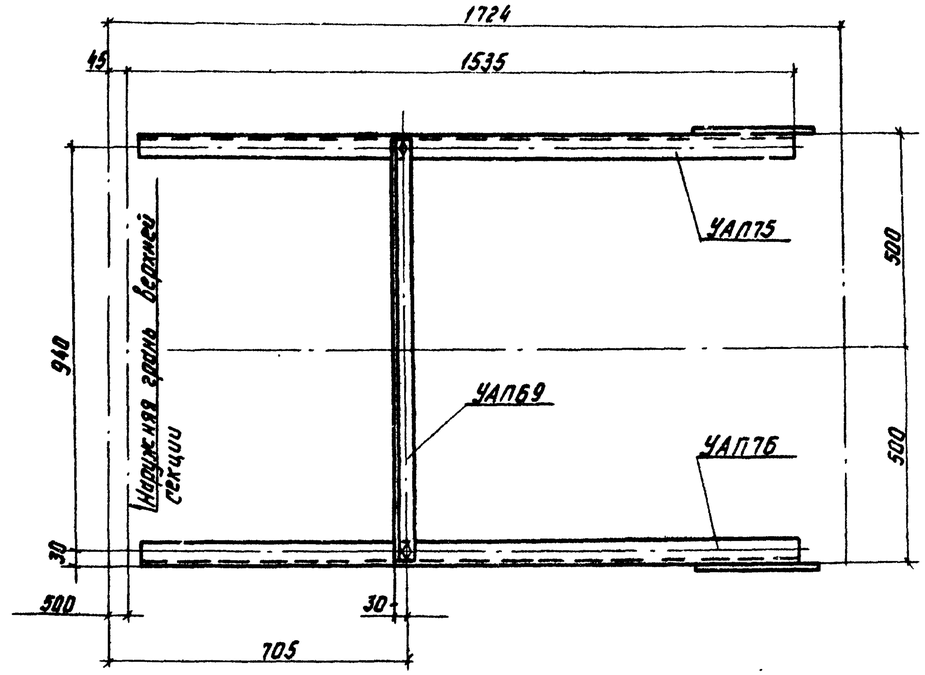

Геометрическая схема (развертка)

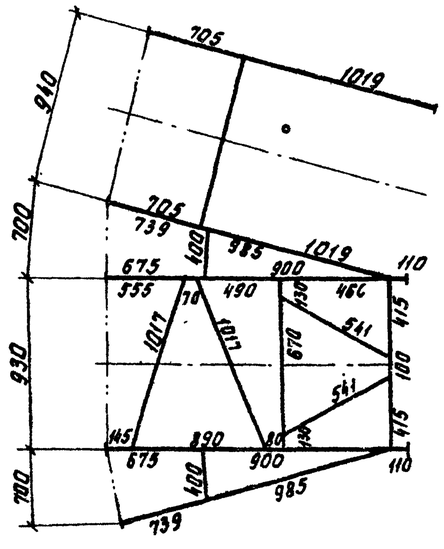

Нач.отд.	Кожанкин			3.407.2-132. 1 10		
Гл.контр.	Володина			Траверса ℓ=1.8м УАП VII	Стадия	Масса	Масштаб
ГИП	Филатов						
Вед.инж.	Шлимович				Лист 1	Листов 2	
Инженер	Корегнова				СЕЛЬЭНЕРГОПРОЕКТ		

Инв.№ подл. | Подпись и дата | Взам.инв.№

УАП68

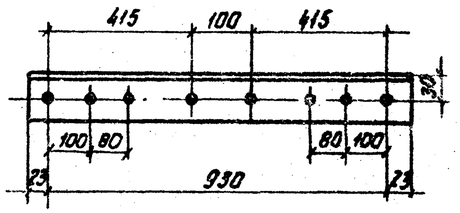

УАП73

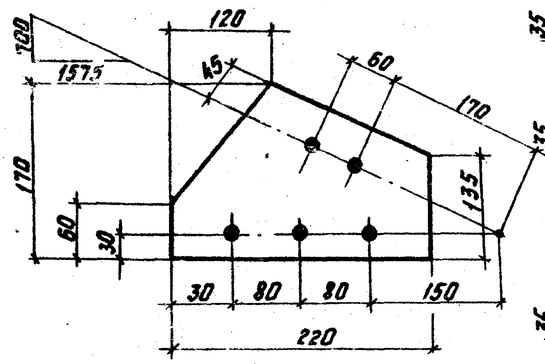

УАП70

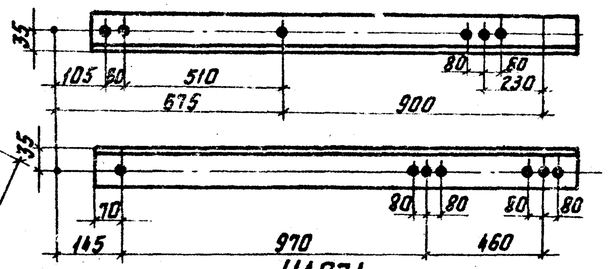

УАП71

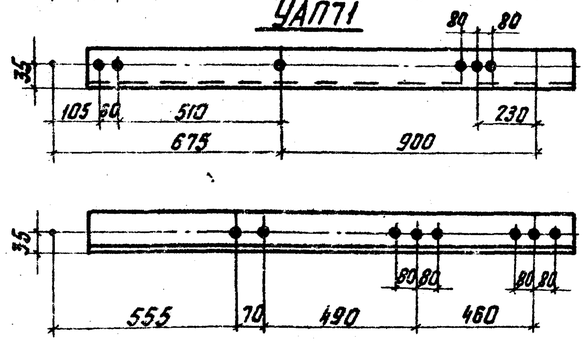

Деталь 1

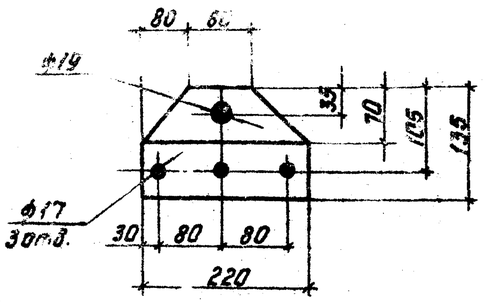

Деталь 2
М 1:1

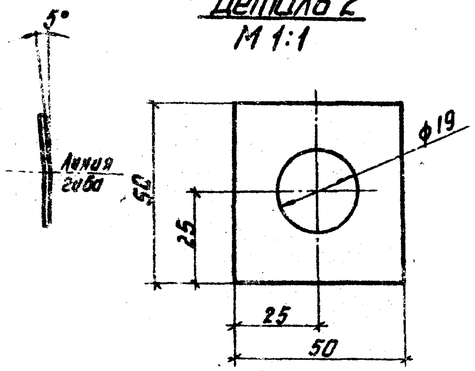

УАП75

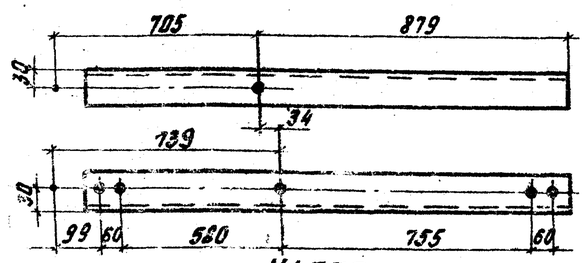

УАП76

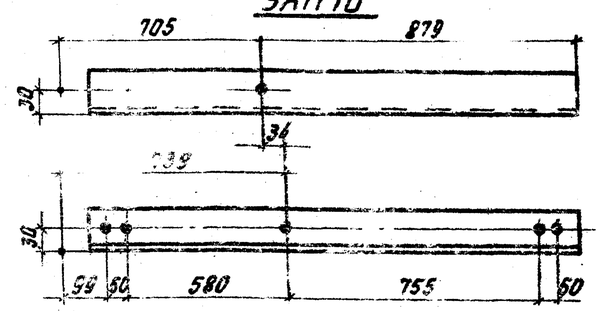

УАП 61, 69, 72, 74

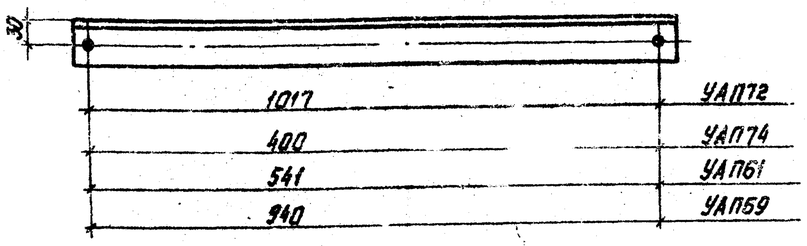

УАП67

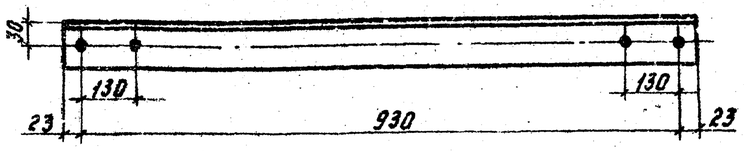

Спецификация

Марка УАП	NN дет.	Сечение	Длина мм	Кол. шт. Т	Кол. шт. Н	Масса, кг 1 дет.	Масса, кг всех	Марка	Примечание
70		L63×63×5	1610	1		7.7	7.7	7.7	
71			1610	1		7.7	7.7	7.7	
72		L50×50×5	1077	1		4.0	4.0	4.0	
67			976	1		3.7	3.7	3.7	
68			976	1		3.7	3.7	3.7	
62	1	⌐220×8	135	1		1.6	1.6	1.8	гнуть
	2	⌐50×8	50	1		0.2	0.2		
73		⌐220×8	170	1		1.7	1.7	1.7	
74		L50×50×5	460	1		1.7	1.7	1.7	
75			1515	1		5.8	5.8	5.8	
76			1515	1		5.8	5.8	5.8	
61			600	1		2.3	2.3	2.3	
69			1000	1		3.8	3.8	3.8	

Изготовить

Марка УАП	Кол. шт.	Масса, кг 1 марки	Масса, кг всех
70	1	7.7	7.7
71	1	7.7	7.7
72	2	4.0	8.0
67	1	3.7	3.7
68	1	3.7	3.7
62	4	1.8	7.2
73	2	1.7	3.4
74	2	1.7	3.4
75	1	5.8	5.8
76	1	5.8	5.8
61	2	2.3	4.6
69	1	3.8	3.8
Итого			64.8

1. Все отверстия для болтов ф17 мм, кроме оговоренных.
2. Все швы h: 6 мм
3. Швы варить электродом типа Э-42 ГОСТ 9467-75
4. Все обрезы 30 мм, кроме оговоренных.
5. Отверстия в деталях 1 и 2 сверлить в сборе.

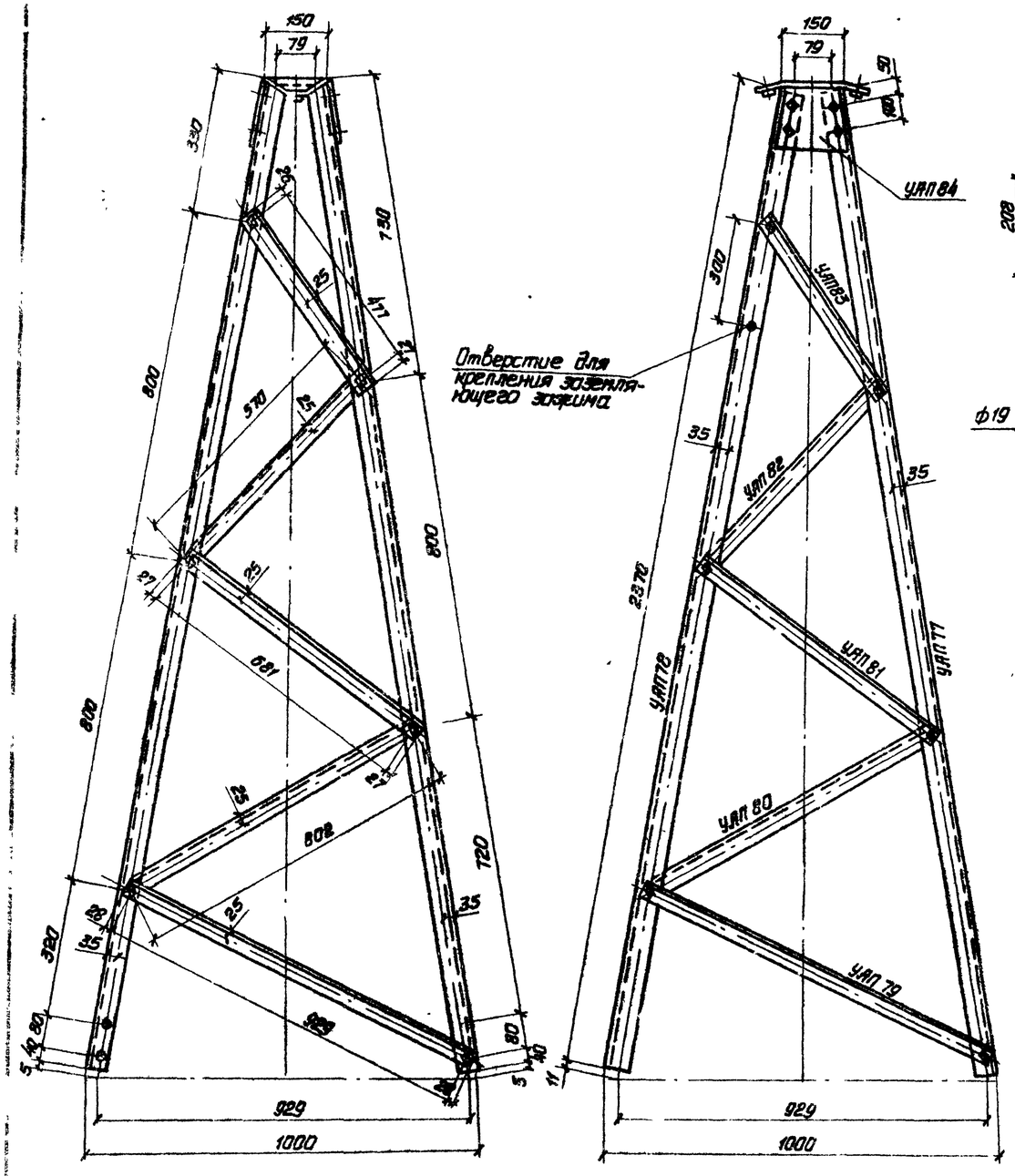

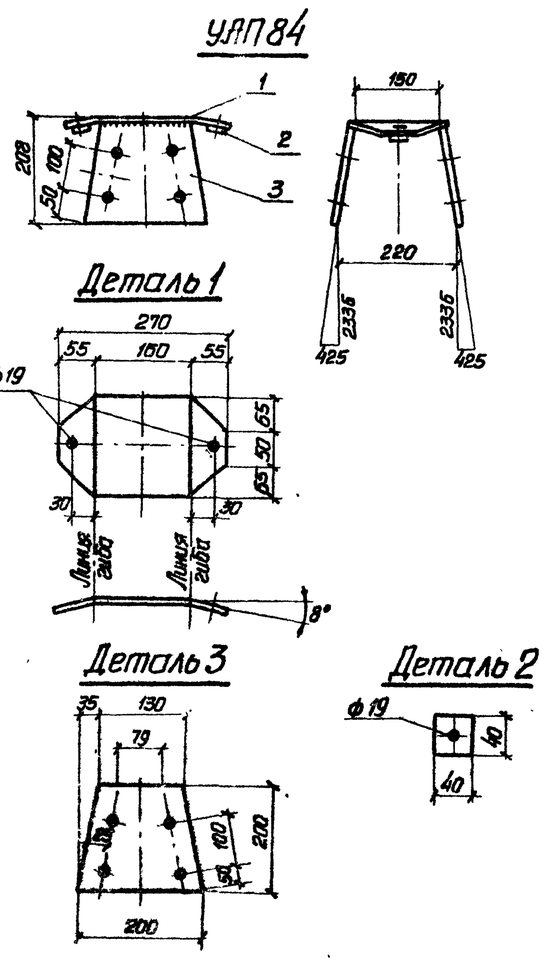

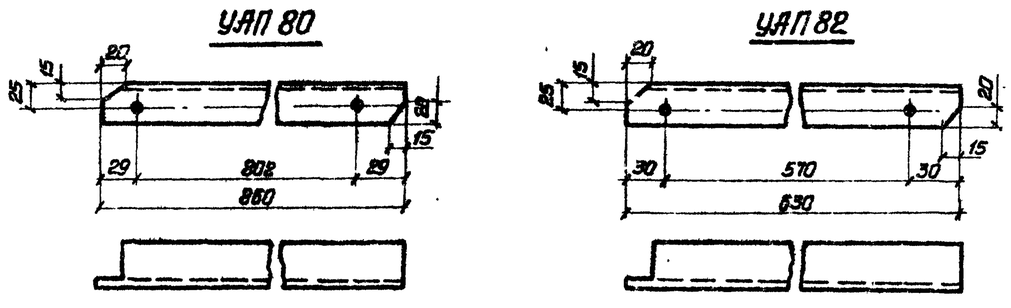

Геометрическая схема (развертка)

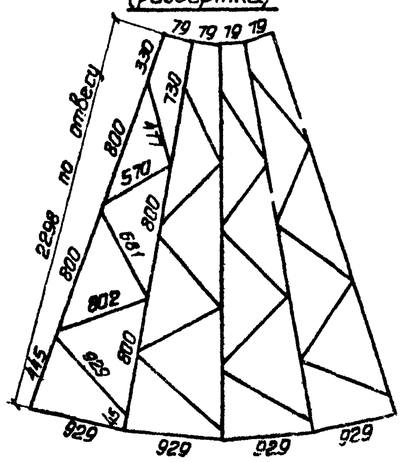

Спецификация

Марка УЛП	NN дет.	Сечение	Длина, мм	Кол., шт Т	Кол., шт Н	Масса, кг 1 дет.	Масса, кг всех	Масса, кг марки	Примечание
77		∟ 63×5	2370	1		11.5	11.5	11.5	
78			2370	1		11.5	11.5	11.5	
79		∟ 45×5	985	1		3.3	3.3	3.3	
80			860	1		2.9	2.9	2.9	
81			735	1		2.5	2.5	2.5	
82			630	1		2.1	2.1	2.1	
83			530	1		1.8	1.8	1.8	
84	1	— 180×8	270	1		2.2	2.2	5.8	гнуть
	2	— 40×6	40	2		0.1	0.2		
	3	— 200×6	201	2		1.7	3.4		

Изготовить

Марка УЛП	Кол., шт	Масса, кг 1 марки	Масса, кг всех
77	2	11.5	23.0
78	2	11.5	23.0
79	4	3.3	13.2
80	4	2.9	11.6
81	4	2.5	10.0
82	4	2.1	8.4
83	4	1.8	7.2
84	1	5.8	5.8
		Итого	102.2

1. Все отверстия для болтов ф 17, кроме оговоренных.
2. Все швы h=6 мм. Сварку производить электродом Э42А ГОСТ 9467-75

Нач.отд.	Кожанкин		
Н.контр.	Володина		
ГИП	Филатов		
Вед.инж.	Шлинович		
Инжен.	Карганова		

3.407.2-132. 1 11

Тросостойка УЛП VIII

Стадия	Масса	Масштаб

Лист 1 | Листов 1

СЕЛЬЭНЕРГОПРОЕКТ

Инв.№ подл. | Подпись и дата | Взам.инв.№

17272-01

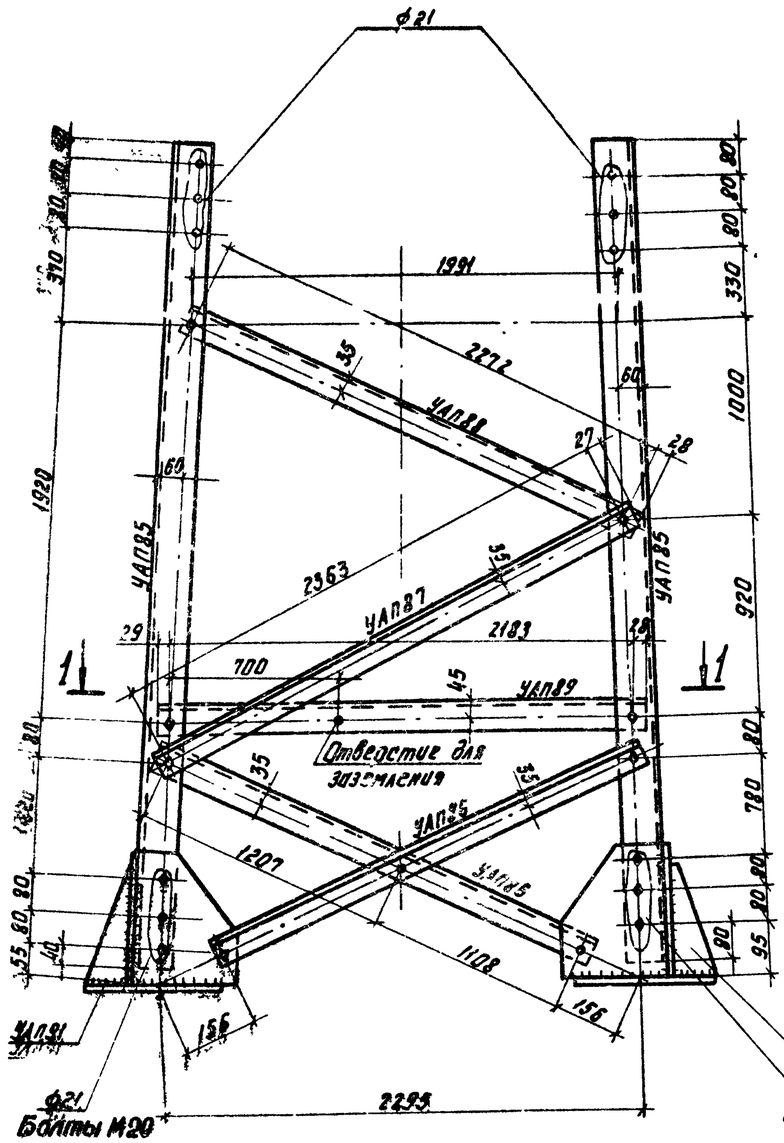

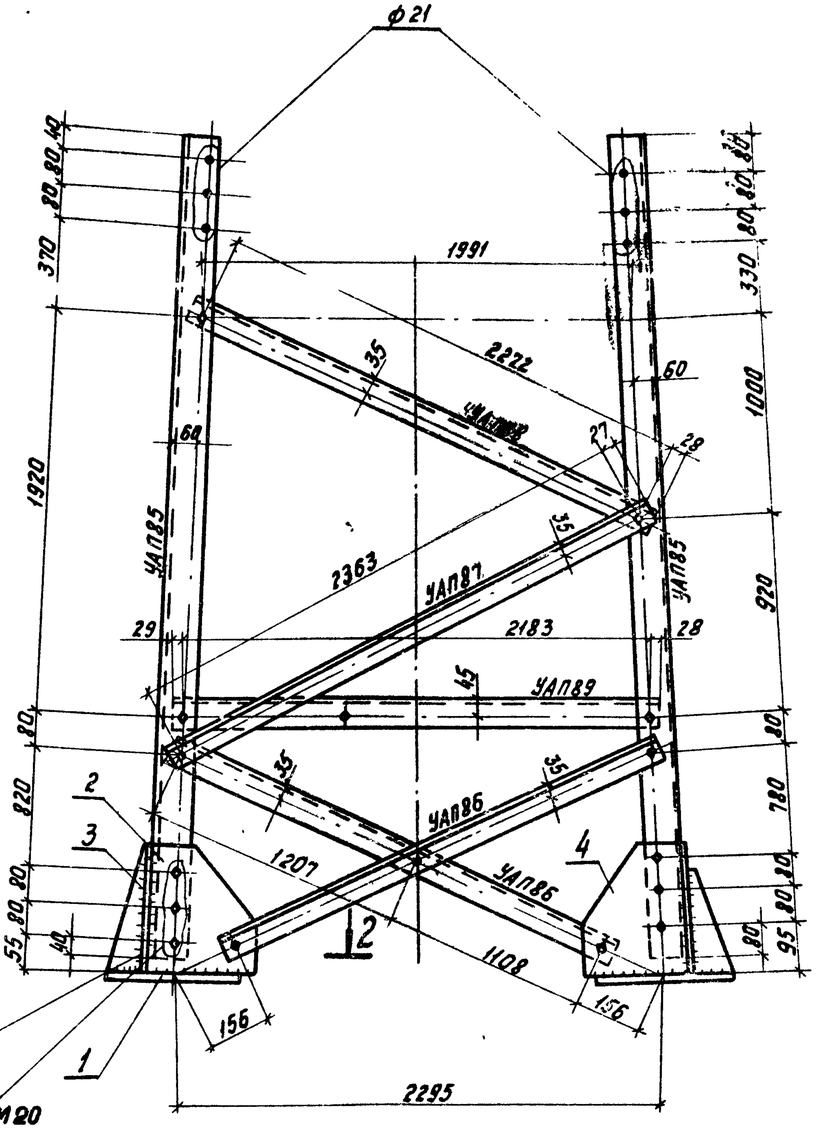

Разрез 1-1

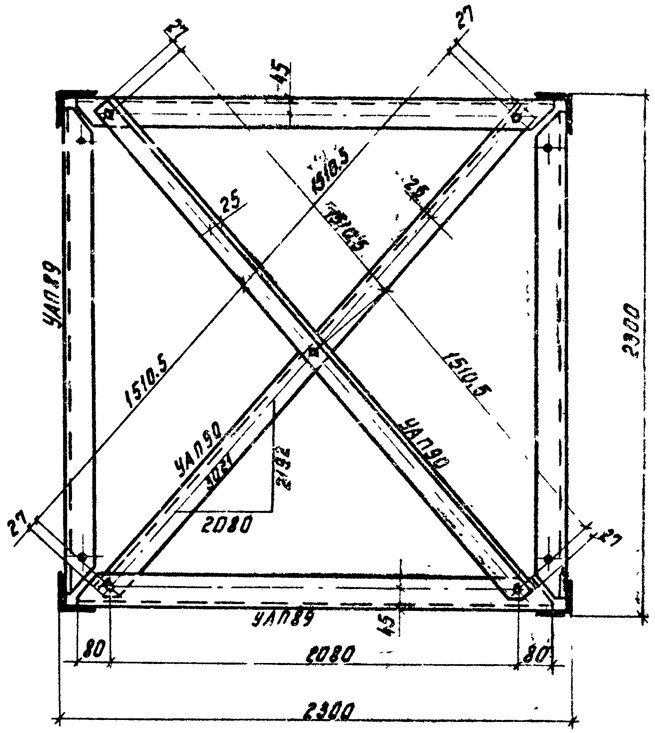

Геометрическая схема (развертка)

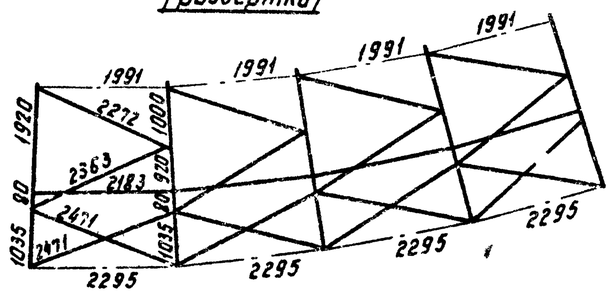

Разрез 2-2

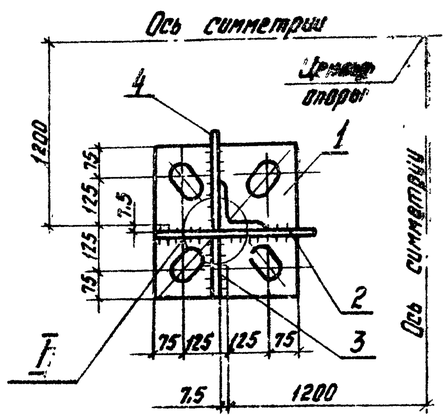

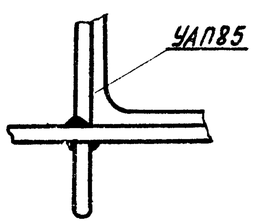

				3.407.2-132. 1 12			
Нач. отд.	Хажанкин			Нижняя секция УАП IV	Стадия	Масса	Масштаб
Н.контр.	Володина						
ГИП	Филатов				Лист 1		
Зав. инж.	Шлимович				СЕЛЬЭНЕРГОПРОЕКТ		
Инженер	Карганова						

Инв. № подл. | Подпись и дата | Взам. инв. №

12972-01

Деталь 1

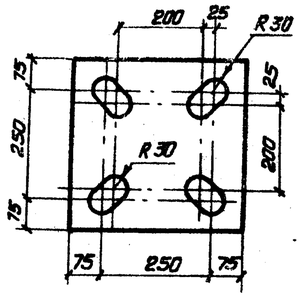

Деталь 3

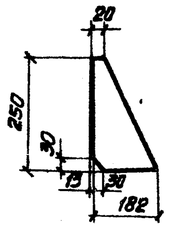

УАП 90

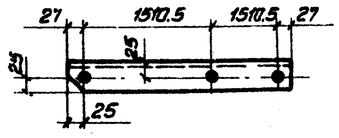

Требуется на опору			
Марка УАП	Кол., шт.	Масса, кг одной марки	Масса, кг всех
85	4	48.5	194.0
86	8	11.4	91.2
87	4	11.6	46.4
88	4	11.3	45.2
89	4	14.3	57.2
90	2	14.8	29.6
91	4	30.0	120.0

Итого 583.6

Деталь 2

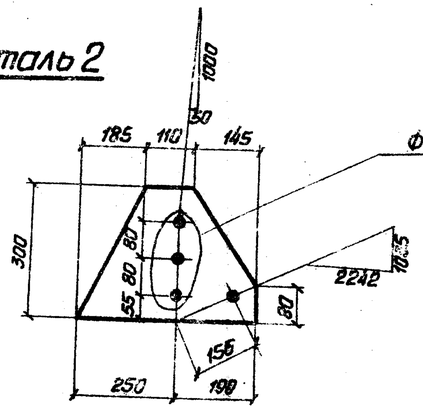

Деталь 4

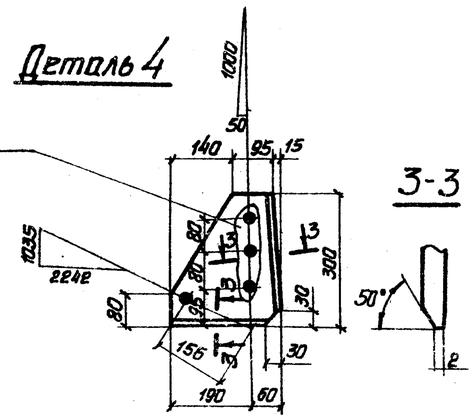

3-3

УАП 89

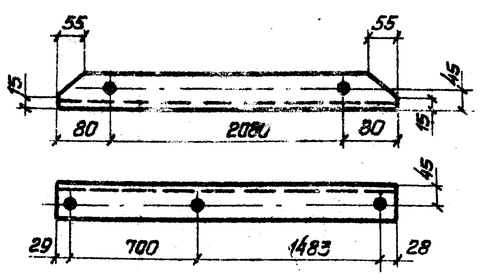

1. Все отверстия ф 17, кроме оговоренных.
2. Все обрезы уголков 25мм, кроме оговорённых.
3. Все швы h = 8мм, кроме оговорённых.

Спецификация								
Марка УАП	№№ дет	Сечение	Длина мм	Кол. шт.	Масса, кг 1 дет.	Масса, кг всех марки		Примечания
85		∟ 110×110×8	3590	1	48.5	48.5	48.5	
86		∟ 63×63×5	2365	1	11.4	11.4	11.4	
87		∟ 65×63×5	2415	1	11.6	11.6	11.6	
88		∟ 63×63×5	2325	1	11.3	11.3	11.3	
89		∟ 70×70×6	2240	1	14.3	14.3	14.3	
90		∟ 63×63×5	3075	1	14.8	14.8	14.8	
91	1	— 400×16	400	1	18.6	18.6	30.0	
	2	— 300×8	440	1	5.2	5.2		
	3	— 195×8	250	1	1.5	1.5		
	4	— 250×8	300	1	3.7	3.7		

Взам. инв. №

Подп. и дата

Инв. № подл.

17272-01

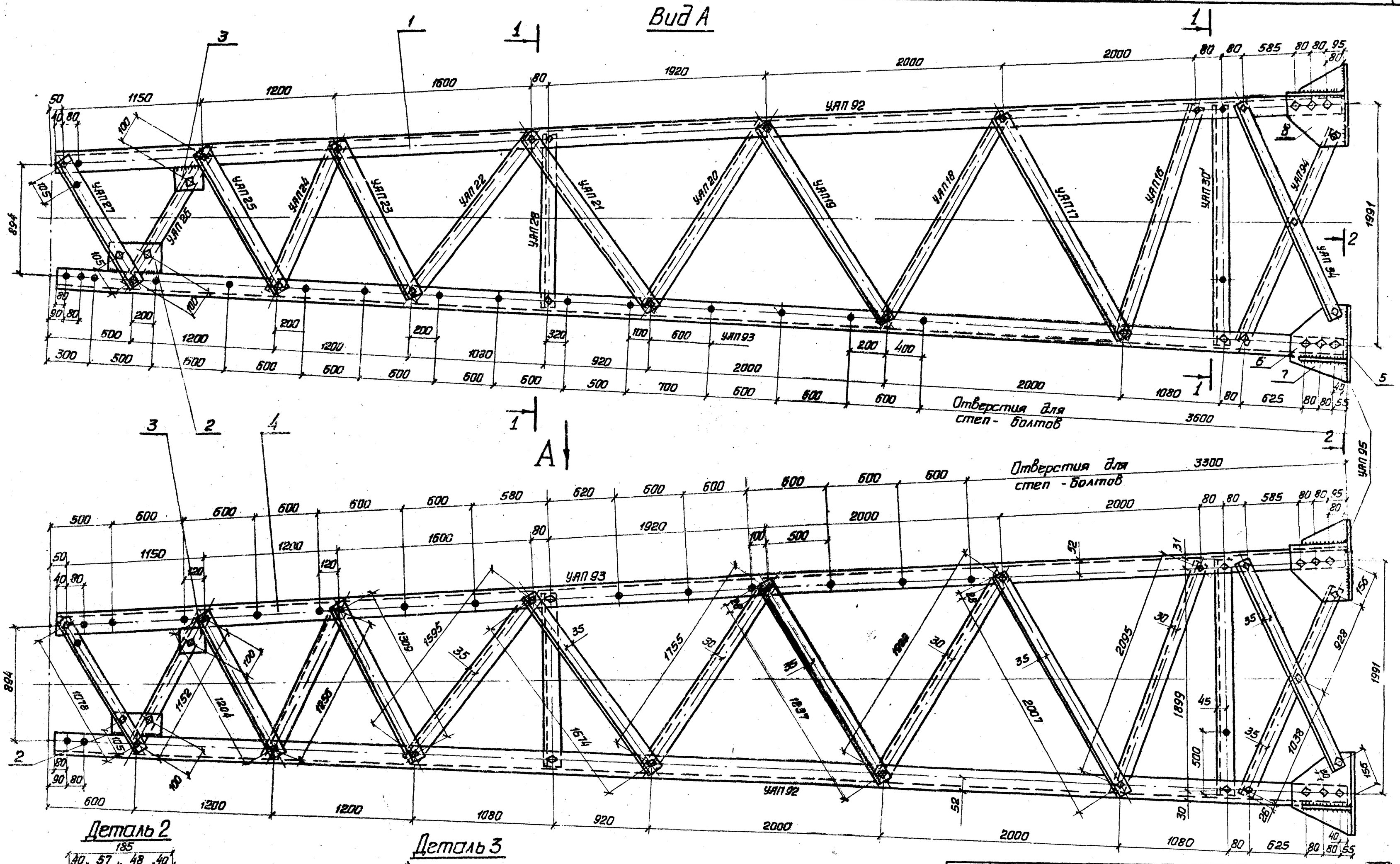

Деталь 2

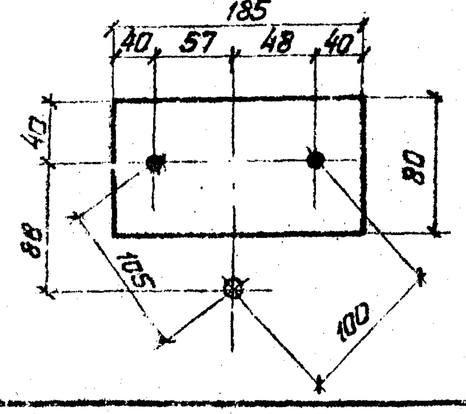

Деталь 3

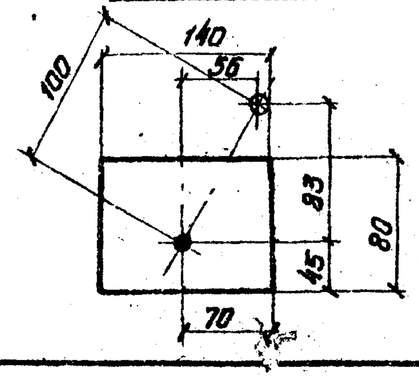

Нач.отд.	Кожтинкин		3.407.2-132. 1 13	
Н.контр.	Володина		Нижняя секция УАП V	Стадия / Масса / Масштаб
ГИП	Филатов			Лист 1 / Листов 2
Вед.инж.	Илимович			СЕЛЬЭЛЕКТРОПРОЕКТ
Инжен.	Карганова			

1-1

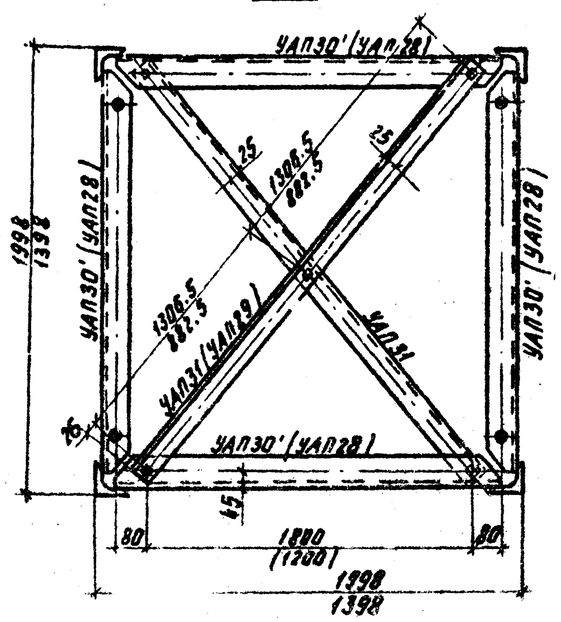

УАП22 (УАП24, УАП25)

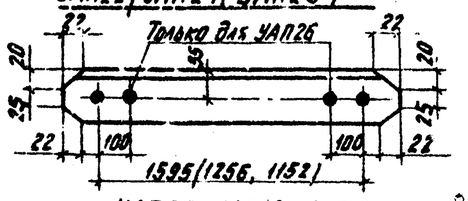

УАП20; УАП18; УАП16

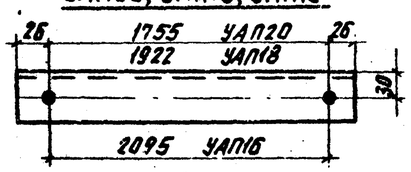

УАП30' (УАП28)

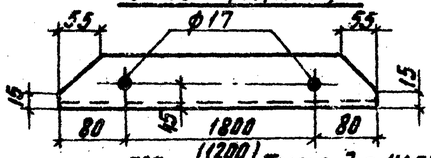

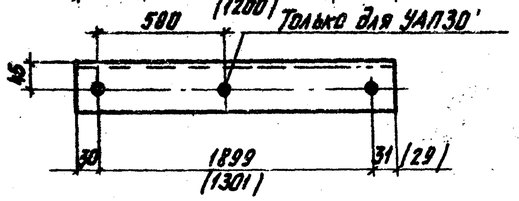

Геометрическая схема

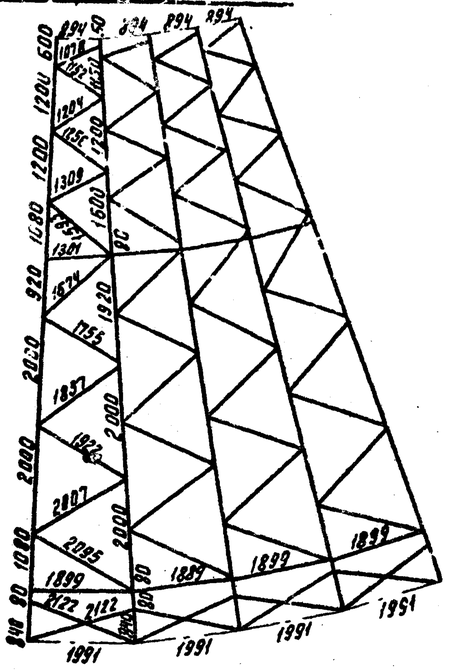

УАП31 (УАП29)

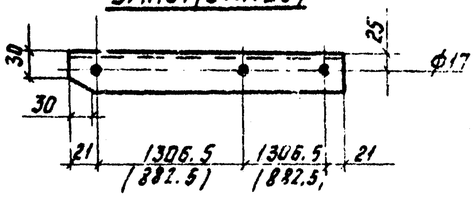

1. Все отверстия ф 21
2. Все обрезы уголков 30мм
3. Все швы h = 8мм
4. Чертеж выполнен на листах 26, 27

} кроме оговоренных

2-2

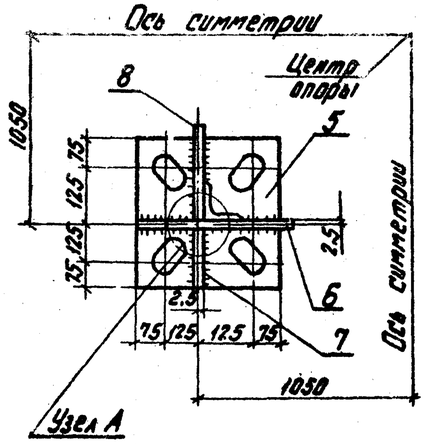

Деталь 5

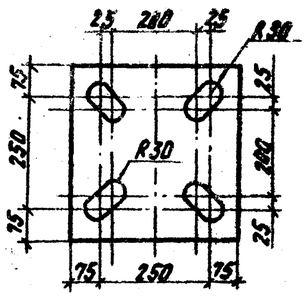

Деталь 7

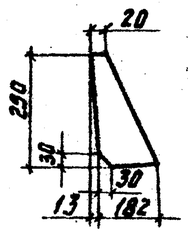

Узел А

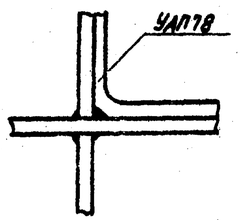

Деталь 6

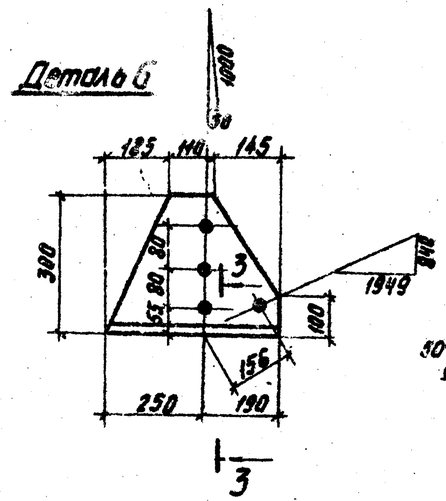

3-3

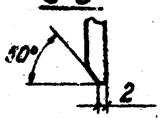

Деталь 8

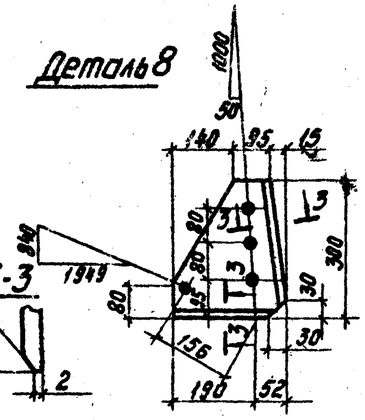

Требуется на опору

Марка УАП	Кол.	Масса, кг: одной марки	Масса, кг: всех
92	3	119,7	359,1
93	1	119,7	119,7
94	8	9,7	77,6
95	4	30,0	120,0
16	4	10,3	41,2
17	4	9,9	39,6
18	4	9,5	38,0
19	4	9,1	36,4
20	4	8,7	34,8
21	4	8,3	33,2
22	4	8,0	32,0
23	4	8,8	35,2
24	4	8,4	33,6
25	4	8,1	32,4
26	4	7,7	30,8
27	4	7,3	29,2
28	4	8,7	34,8
29	2	8,7	17,4
30'	4	12,5	50,0
31	2	12,8	25,6
		Всего:	1220,6

Спецификация

Марка УАП	NN дет.	Сечение	Длина мм	Кол. шт. Т	Кол. шт.	Масса, кг 1 шт.	Масса, кг Общ.	Масса, кг Марка	Примечание
92	1	∟ 100×7	10975	1		118,5	118,5	119,7	
	2	— 6×80	185	1		0,7	0,7		
	3	— 6×80	140	1		0,5	0,5		
93	4	∟ 100×7	10975	1		118,5	118,5	119,7	
	2	— 6×80	185	1		0,7	0,7		
	3	— 6×80	140	1		0,5	0,5		
94		∟ 63×5	2022	1		9,7	9,7	9,7	
95	5	— 16×400	400	1		18,6	18,6	30,0	
	6	— 8×300	440	1		5,2	5,2		
	7	— 8×195	250	1		1,5	1,5		
	8	— 8×250	300	1		3,7	3,7		
16		∟ 63×5	2147	1		10,3	10,3	10,3	
17			2065	1		9,9	9,9	9,9	
18			1974	1		9,5	9,5	9,5	
19			1895	1		9,1	9,1	9,1	
20			1807	1		8,7	8,7	8,7	
21			1734	1		8,3	8,3	8,3	
22			1655	1		8,0	8,0	8,0	
23		∟ 70×6	1370	1		8,8	8,8	8,8	
24			1316	1		8,4	8,4	8,4	
25			1264	1		8,1	8,1	8,1	
26			1212	1		7,7	7,7	7,7	
27			1140	1		7,3	7,3	7,3	
28			1360	1		8,7	8,7	8,7	
29		∟ 63×5	1807	1		8,7	8,7	8,7	
30'		∟ 70×6	1960	1		12,5	12,5	12,5	
31		∟ 63×5	2655	1		12,8	12,8	12,8	

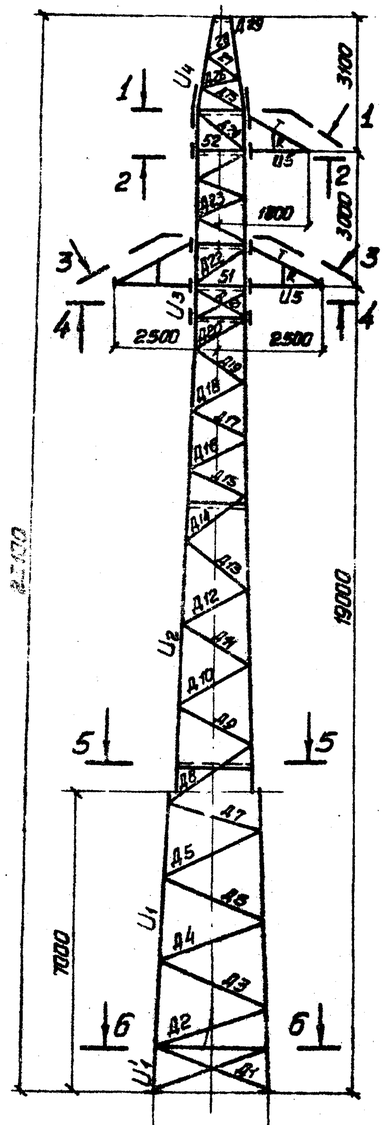

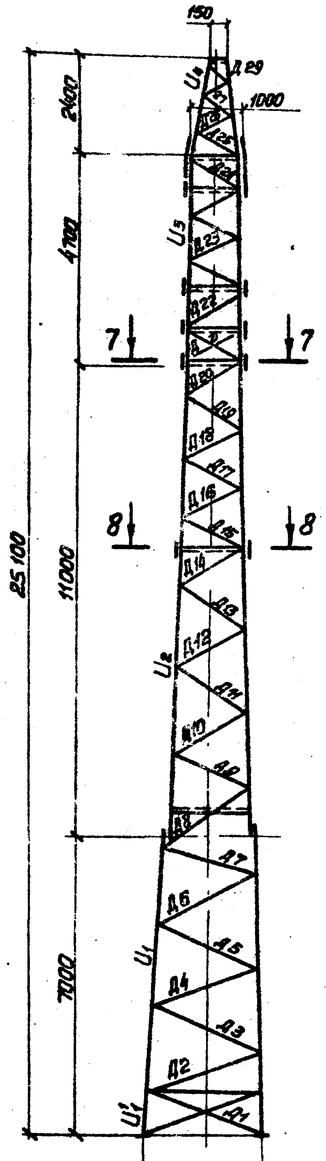

Размер в обушках

I схема

Нормальный режим

Провода и трос не оборваны, не покрыты гололедом.
Ветер направлен под углом 45° к оси траверс. Угол поворота трассы 60°. Провод АС-70/11 трос С-35, $t=-5°C$; $q^н=50$ кГс/м²; $b=0$.
Схема расчетная для поясов ствола опоры. $\ell=150$ м
I- район по гололеду.

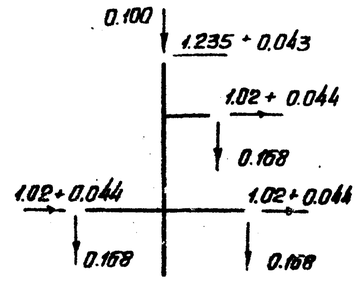

II схема

Нормальный режим

Провода и трос не оборваны и покрыты гололедом.
Ветер направлен под углом 45° к оси траверс. Угол поворота трассы 60°. Провод АС-70/11, трос С-35, $t=-5°C$ $q^н=14$ кГс/м²; $b=20$ мм.
Схема расчетная для элементов верхней части опоры, $\ell=180$ м.

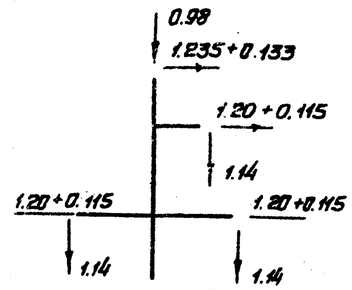

III схема

Концевой режим

Провода и трос не оборваны, не покрыты гололедом.
Ветер направлен под углом 90° к оси траверс. Угол поворота трассы 0°
Провод АС-70/11 трос С-35; $t=-5°C$;
$b=0$ мм; $q_н=50$ кГс/м²
Схема расчетная для элементов решетки и траверс.
I- район по гололеду.

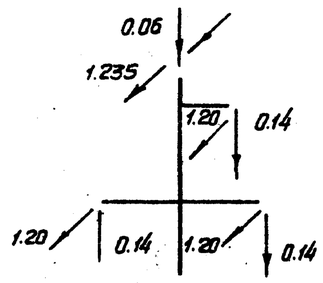

IV схема

Аварийный режим

Оборваны два провода покрытые гололедом
Ветер отсутствует $t=-5°C$; $b=20$ мм; $q_н=0$. Провод АС-70/11, трос С-35.
Угол поворота трассы 0°
Схема является расчетной для распорок ствола опоры $\ell=200$ м.

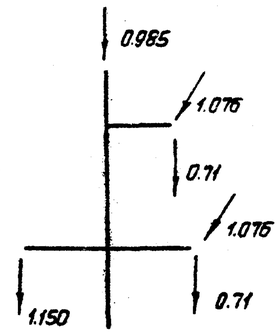

8-8

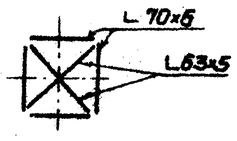

6-6

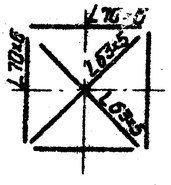

7-7

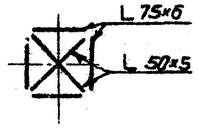

1-1

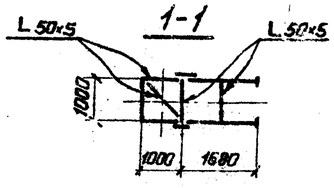

4-4

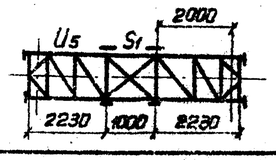

5-5

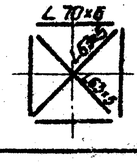

2-2

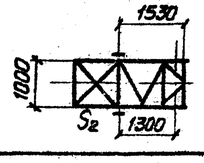

3-3

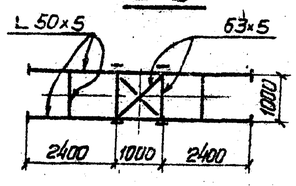

Нач. отд	Кузьмкин		
Н. контр.	Володина		
ГИП	Филатов		
Вед. инж.	Шлимович		
Инженер	Карганова		

3.407.2-132. 1 14

Расчетный лист опоры с тросом

Стадия	Лист	Листов
	1	2

СЕЛЬЭНЕРГОПРОЕКТ

17272-01

Взам. инв. №
Подп. и дата
Инв. № подл.

Таблица подбора сечений элементов опоры

Часть опоры	Наименование элемента опоры	Обозначение элемента	Расчетные усилия N (т) сжатие	Расчетные усилия N (т) растяжение	Изгибающий момент кгсм	Схема	Сечение	Площадь сечения F см²	Площадь сечения нетто F см²	Момент сопрот. Wнетто см³	Радиусы инерции см r_x	Радиусы инерции см r_y	Расчетная длина элемента см	Гибкость λ	J_{yo}	$i = \frac{J_y}{F}$ см	$K = \frac{l_p}{i_p}$	μ_n или μ_p	Гибкость $\lambda_n = \mu_n \lambda$, $\lambda_p = \mu_p \lambda$	[λ]	Коэффициент продольного изгиба φ	Коэффициент условия работы, m	F_m или $F\varphi m$	Напряжение (кгс/см²) от N	от M	Σ σ	R	Количество и диаметр болтов	Несущая способность болтов, тс
1	2	3	4	5	6	7	8	9	10	11	12	13	14	15	16	17	18	19	20	21	22	23	24	25	26	27	28	29	30
Нижняя секция УАП-I	Пояс	U_1'	24.37	—	—	I	L 110×8	17.20	—	—	—	2.18	105	48	81.8	0.78	—	—	48	120	0.874	0.9	13.53	1806	—	1806	2100	6 M20	24.51
	Пояс	U_1	23.50	—	—	I	L 110×8	17.20	—	—	3.39	—	200	59	81.8	0.41	—	1.14	67	120	0.785	0.9	12.15	1935	—	1935	2100	—	—
	Раскос	$Д_1$	0.77	—	—	III	L 63×5	6.13	—	—	—	1.25	142	114	—	—	—	0.99	101	150	0.575	0.75	2.64	292	—	292	2100	1 M16	2.56
	—"—	$Д_2$	1.58	—	—	III	—"—	6.13	—	—	—	1.25	273	218	—	—	—	0.77	168	200	0.246	0.75	1.13	1392	—	1392	2100	—"—	—"—
	—"—	$Д_3$	1.59	—	—	III	—"—	6.13	—	—	—	1.25	264	211	—	—	—	0.77	163	200	0.261	0.75	1.20	1323	—	1323	2100	—"—	—"—
	—"—	$Д_4$	1.60	—	—	III	—"—	6.13	—	—	—	1.25	254	203	—	—	—	0.77	156	200	0.284	0.75	1.31	1215	—	1215	2100	—"—	—"—
	—"—	$Д_5$	1.66	—	—	III	—"—	6.13	—	—	—	1.25	245	196	—	—	—	0.77	151	200	0.301	0.75	1.38	1200	—	1200	2100	—"—	—"—
	—"—	$Д_6$	1.67	—	—	III	—"—	6.13	—	—	—	1.25	236	189	—	—	—	0.77	145	200	0.325	0.75	1.49	1121	—	1121	2100	—"—	—"—
	—"—	$Д_7$	1.72	—	—	III	—"—	6.13	—	—	—	1.25	227	182	—	—	—	0.78	140	200	0.348	0.75	1.60	1075	—	1075	2100	—"—	—"—
Средняя секция УАП-II	Пояс	U_2	21.51	—	—	II	L 100×7	13.80	—	—	3.08	—	200	65	54.2	0.27	—	1.14	74	120	0.748	—	10.32	2087	—	2087	2100	6 M20	24.51
	Раскос	$Д_8$	1.90	—	—	III*	L 63×5	6.13	—	—	—	1.25	224	179	—	—	—	0.78	140	200	0.348	0.75	1.60	1125	—	1125	2100	1 M16	2.56
	—"—	$Д_9$	1.95	—	—	III*	—"—	6.13	—	—	—	1.25	215	172	—	—	—	0.79	136	200	0.358	0.75	1.69	1160	—	1160	2100	—"—	—"—
	—"—	$Д_{10}$	2.08	—	—	III*	—"—	6.13	—	—	—	1.25	206	165	—	—	—	0.80	132	200	0.387	0.75	1.78	1158	—	1158	2100	—"—	—"—
	—	$Д_{11}$	2.20	—	—	III*	—"—	6.13	—	—	—	1.25	198	158	—	—	—	0.80	126	200	0.417	0.75	1.92	1122	—	1122	2100	—"—	—"—
	—"—	$Д_{12}$	2.38	—	—	III*	—"—	6.13	—	—	—	1.25	189	151	—	—	—	0.82	124	200	0.428	0.75	1.97	1208	—	1208	2100	—"—	—"—
	—"—	$Д_{13}$	2.55	—	—	III*	—"—	6.13	—	—	—	1.25	182	146	—	—	—	0.82	120	200	0.448	0.75	2.06	1238	—	1238	2100	—"—	—"—
	—"—	$Д_{14}$	2.82	—	—	III*	—"—	6.13	—	—	—	1.25	174	139	—	—	—	0.83	115	180	0.480	0.75	2.21	1276	—	1276	2100	1 M20	4.10
	—"—	$Д_{15}$	2.80	—	—	III*	—"—	6.13	—	—	—	1.25	166	132	—	—	—	0.86	114	200	0.486	0.75	2.23	1256	—	1256	2100	—"—	—"—
	—"—	$Д_{16}$	3.29	—	—	III*	L 70×6	8.15	—	—	—	1.38	1.37	99	—	—	—	0.94	93	200	0.643	0.75	3.93	837	—	837	2100	—"—	—"—
	—"—	$Д_{17}$	3.32	—	—	III*	—"—	8.15	—	—	—	1.38	1.38	97	—	—	—	0.94	91	200	0.661	0.75	4.04	839	—	839	2100	—"—	—"—
	—"—	$Д_{18}$	3.39	—	—	III*	—"—	8.15	—	—	—	1.38	1.27	92	—	—	—	0.97	89	200	0.674	0.75	4.12	821	—	821	2100	—"—	—"—
	—"—	$Д_{19}$	3.62	—	—	III*	—"—	8.15	—	—	—	1.38	122	89	—	—	—	0.97	86	200	0.688	0.75	4.21	860	—	860	2100	2 M20	8.16
	—"—	$Д_{20}$	3.80	—	—	III*	—"—	8.15	—	—	—	1.38	114	82	—	—	—	1.00	82	200	0.706	0.75	4.32	880	—	880	2100	—"—	—"—
Верхняя секция УАП-III	Пояс	U_3	11.67	—	—	II	L 80×6	9.38	—	—	—	1.58	90	57	—	—	—	1.0	57	120	0.833	—	7.814	1490	—	1490	2100	4 M20	16.32
	Раскос	$Д_{21}$	3.13	—	—	III*	L 63×5	6.13	—	—	—	1.25	66	53	—	—	—	1.0	53	200	0.852	0.9	4.70	666	—	666	2100	1 M20	4.10
	—"—	$Д_{22}$	3.48	—	—	III	—"—	6.13	—	—	—	1.25	122	98	—	—	—	0.94	92	200	0.640	1.0	3.92	888	—	888	2100	—"—	—"—
	—"—	$Д_{23}$	2.75	—	—	III	—"—	6.13	—	—	—	1.25	105	84	—	—	—	1.0	84	200	0.691	0.75	3.17	868	—	868	2100	—"—	—"—
	—"—	$Д_{24}$	0.84	—	—	III	—"—	6.13	—	—	—	1.25	117	94	—	—	—	0.94	89	200	0.661	1.0	4.05	210		210	2100	1 M16	2.56
	Распорка	S_1	3.41	—	—	III'	—"—	6.13	—	—	—	1.25	91	73	—	—	—	1.0	73	200	0.753	0.9	4.16	820		820	2100	1 M20	4.10
	—"—	S_2	2.41	—	—	III'	—"—	6.13	—	—	—	1.25	91	73	—	—	—	1.0	73	200	0.753	0.9	4.16	579		579	2100	—"—	—"—
Трогательная УАП VIII	Пояс	U_4	1.94	—	—	II	L 63×5	6.13	—	—	1.94	—	80	41	9.52	0.12	—	1.0	41	120	0.901	0.75	4.14	470	—	470	2100	2 M16	5.20
	Раскос	$Д_{25}$	0.20	—	—	II	L 45×5	4.29	—	—	—	0.88	93	106	—	—	—	0.92	98	200	0.600	0.75	1.93	100	—	100	2100	1 M16	2.56
	—"—	$Д_{26}$	0.12	—	—	II	L 45×5	4.29	—	—	—	0.88	80	91	—	—	—	0.97	88	200	0.679	0.75	2.19	60	—	60	2100	"	2.56
	—"—	$Д_{27}$	0.16	—	—	II	L 45×5	4.29	—	—	—	0.88	68	77	—	—	—	1.0	77	200	0.731	0.75	2.35	68	—	68	2100	"	2.56
	—"—	$Д_{28}$	0.20	—	—	II	L 45×5	4.29	—	—	—	0.88	57	65	—	—	—	1.0	65	200	0.795	0.75	2.56	75	—	75	2100	"	2.56
	—"—	$Д_{29}$	0.40	—	—	II	L 45×5	4.29	—	—	—	0.88	48	54	—	—	—	1.0	54	200	0.848	0.75	2.73	148	—	148	2100	"	2.56
Траверса УАП VI	Пояс	U_5	3.41	—	—	III'	L 63×5	6.13	—	—	1.94	—	147	77	—	—	—	1.14	88	120	0.667	0.75	3.06	1114	—	1114	2100	2 M16	5.20
	Тяга	T		1.58	—	II	L 50×5	—	3.95	—	—	0.98	99	101	—	—	—	—	101	250	—	0.75	2.96	550	—	550	2100	2 M16	5.20
	Распорка	R		0.3	—		L 50×5	—	3.95	—	—	0.98	47	48	—	—	—	—	48	250	—	0.75	2.96	103	—	103	2100	1 M16	2.56
	Раскос	P	1.63		—	III	L 50×5	4.80	—	—	—	0.98	125	128	—	—	—	0.88	114	200	0.486	0.75	1.75	932	—	932	2100	1 M16	2.56

* Аварийный режим на концевой опоре
Оборван один провод на нижней траверсе
' Концевой режим $в = 20$ мм $q = 14$ кгс/м² $\ell = 150$ м

1. Материал опоры сталь марки ВСт3 ПС5 по ГОСТ 380-71* с пределом текучести – 2400 кг/см².
2. Опоры рассчитаны на подвеску проводов марки АС 70/11 и грозозащитного троса марки С-35. Расчетная скорость ветра – 29 м/сек, $q_н = 50$ кг/м². На расчетных схемах даны нагрузки на опору, исходя из повторяемости по климатическим условиям 1 раз в 10 лет.
3. Расчет опоры выполнен по методу предельных состояний в соответствии со СНиП II-И9-62, ПУЭ-76 и „Руководством по проектированию опор и фундаментов линий электропередачи (проект № 3534 „Энергосетьпроект")
4. Суммарное давление ветра на конструкцию опоры при направлении ветрового потока под углом 45° к оси траверс при $q = 50$ кгс/м²
$Q = 1948$ кг $/ Q_x = Q_y = 1528$ кгс/
при $q = 14$ кгс/м²
$Q = 546$ кгс $/ Q_x = Q_y = 437$ кгс/
5. В схемах нагрузок даны составляющие от тяжений: вдоль траверс и перпендикулярные к ним.

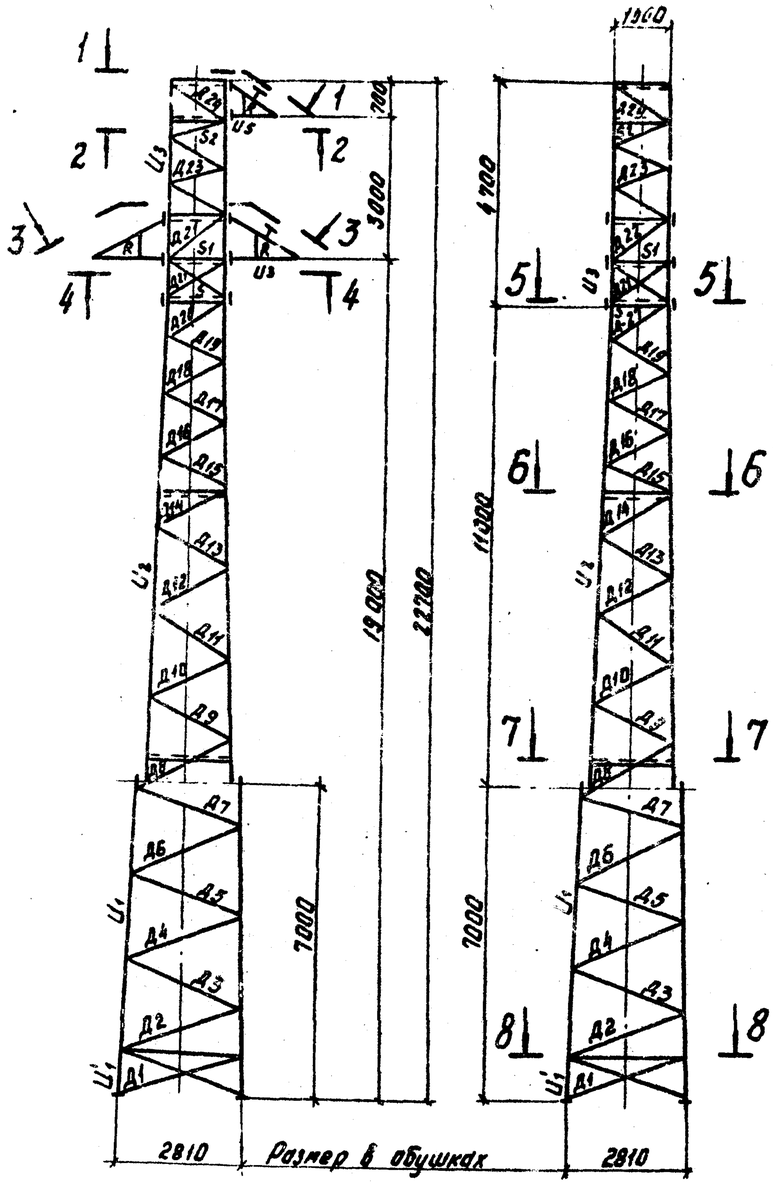

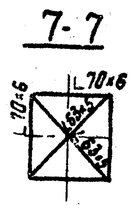

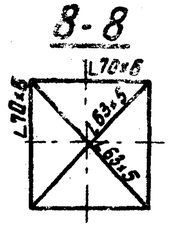

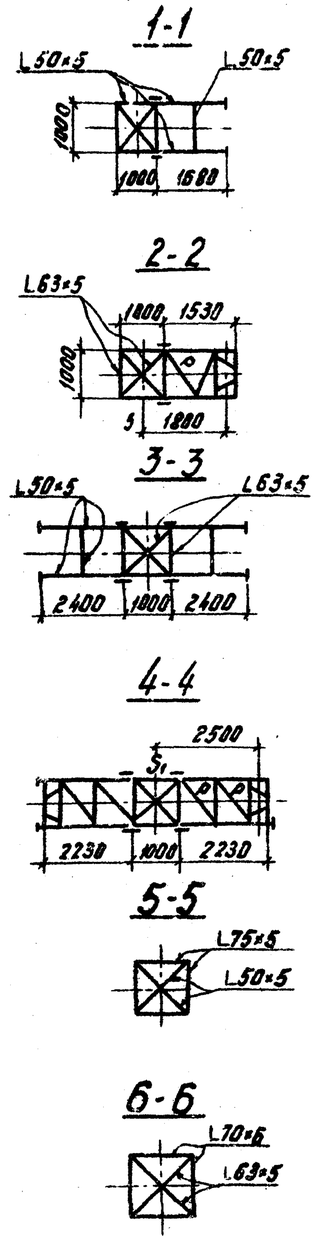

Схема I

Нормальный режим

Провода не оборваны
Ветер направлен под углом 45° к оси траверс
Угол поворота трассы 60°
Провод АС 95/16; $t = -5°C$;
$q_0^н = 50 \frac{кгс}{м^2}$ $B = 0$;
Схема расчетная для поясов ствола опоры.
$\ell_р = 22 0м$; $\sigma_{пр} = 10.85 \frac{кгс}{мм^2}$
I р-н гололедности

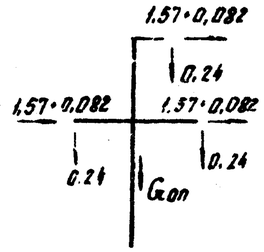

Схема II

Нормальный режим

Провода не оборваны и покрыты гололёдом
Ветер направлен под углом 45° к оси траверс. Угол поворота трассы 60°
$t = -5°C$; $B = 20 мм$;
$q_0^н = 14 \frac{кгс}{м^2}$;
Провод АС 95/16
Схема расчетная для поясов ствола опоры и тяг траверс
$\ell_р = 250м$ $\sigma_{пр} = 11.6 \frac{кгс}{мм^2}$

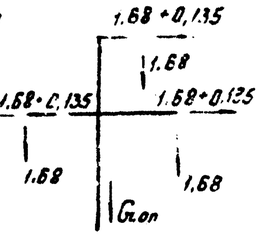

Схема III

Концевой режим

Провода не оборваны
Угол поворота трассы 0°.
Ветер параллелен проводам.
Провод АС 95/16
$t = -5°C$; $B = 0$ $q_0^н = 50 \frac{кгс}{м^2}$
Схема расчетная для раскосов.
I р-н гололедности
$\ell_р = 300м \times 0.5$; $\sigma_{пр} = 11.6 \frac{кгс}{мм^2}$

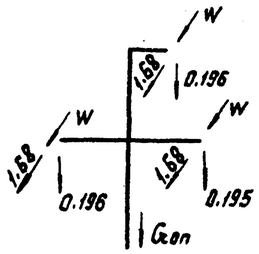

Схема IV

Концевой режим

Провода не оборваны и покрыты гололедом.
Угол поворота трассы 0°.
Ветер перпендикулярен проводам. Провод АС 95/16
$t = -5°C$; $B = 20 мм$ $q_0^н = 14 \frac{кгс}{м^2}$
Схема расчетная для поясов траверс и распорок
$\ell_р = 250м = 0.5$; $\sigma_{пр} = 11.6 \frac{кгс}{мм^2}$

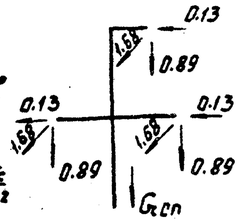

Схема V

Аварийный режим

Оборваны два провода покрытые гололедом
Угол поворота трассы 0°
$t = -5°C$; $B = 20м$ $q_0^н = 0$
Схема расчетная для раскосов ствола опоры
$\ell_р = 250м$; $\sigma_{пр} = 11.6 \frac{кгс}{мм^2}$

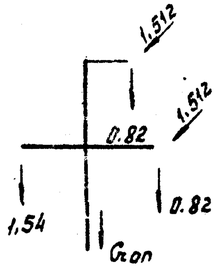

Нач.отд.	Кожанкин		3.407.2-132. 1 15	
Н.контр.	Володина		Расчетный лист опоры без троса	Стадия / Лист 1 / Листов 2
ГИП	Филатов			СЕЛЬЭНЕРГОПРОЕКТ г. Москва
Вед.инж.	Шкимович			
Инжен.	Кореанова			

Часть опоры	Наименование элемента опоры	Обозначение элемента	Расчетные усилия N (тс) сжатие	растяжение	Изгибающий момент кгс/см	Схема	Сечение	Площадь сечения F см²	Площадь сечения нетто см²	Момент сопротивл. см³	Радиусы инерции см r_x	r_y	Расчетная длина элемента см	Гибкость λ	$J_{уа}$	$i = \frac{J_{уа}}{F}$ радиус инерц.	$K = \frac{l_п}{i_р}$	$\mu_п$ или $\mu_р$	Гибкость Пр. по Пр. предел	[λ]	Коэффициент продольного изгиба φ	Коэффициент условий работы $m_к$	F_m или $F_{ут}$	Напряжение (кгс/см²) от N	от M	Σσ	R	Количество и диаметр болтов	Несущая способн. болтов т.с.
1	2	3	4	5	6	7	8	9	10	11	12	13	14	15	16	17	18	19	20	21	22	23	24	25	26	27	28	29	30
Нижняя секция УАП-I	Пояс	U_1'	24.30	—	—	I	L 110×8	17.20	—	—	—	2.19	105	48	81.8	0.69	—	—	48	120	0.874	0.9	13.53	1796	—	1796	2100	6M20	24.48
	Пояс	U_1	24.07	—	—	I	L 110×8	17.20	—	—	3.39	—	200	59	81.8	0.36	—	1.14	67	120	0.785	0.9	12.15	1980	—	1980	2100	—	—
	Раскос	$Д_1$	0.92	—	—	III	L 63×5	6.13	—	—	—	1.25	142	114	—	—	—	0.89	101	150	0.575	0.75	2.64	348	—	348	2100	1M16	2.56
	—"—	$Д_2$	1.89	—	—	III	—"—	6.13	—	—	—	1.25	273	218	—	—	—	0.77	168	200	0.246	0.75	1.13	1673	—	1673	2100	—"—	—"—
	—"—	$Д_3$	1.92	—	—	III	—"—	6.13	—	—	—	1.25	264	211	—	—	—	0.77	163	200	0.261	0.75	1.20	1600	—	1600	2100	—"—	—"—
	—"—	$Д_4$	1.93	—	—	III	—"—	6.13	—	—	—	1.25	254	203	—	—	—	0.77	156	200	0.284	0.75	1.31	1473	—	1473	2100	—"—	—"—
	—"—	$Д_5$	2.04	—	—	V	—"—	6.13	—	—	—	1.25	254	196	—	—	—	0.77	151	200	0.301	0.75	1.38	1478	—	1478	2100	—"—	—"—
	—"—	$Д_6$	2.11	—	—	V	—"—	6.13	—	—	—	1.25	236	189	—	—	—	0.77	145	200	0.325	0.75	1.49	1416	—	1416	2100	—"—	—"—
	—"—	$Д_7$	2.23	—	—	V	—"—	6.13	—	—	—	1.25	227	182	—	—	—	0.78	140	200	0.348	0.75	1.60	1394	—	1394	2100	—"—	—"—
Средняя секция УАП-II	Пояс	U_2	20.79	—	—	II	L 100×7	13.80	—	—	3.08	—	200	65	54.2	0.27	—	1.14	74	120	0.748	—	10.32	2015	—	2015	2100	6M20	24.48
	Раскос	$Д_8$	2.37	—	—	V	L 63×5	6.13	—	—	—	1.25	224	179	—	—	—	0.78	140	180	0.348	0.75	1.60	1481	—	1481	2100	1M20	4.10
	—"—	$Д_9$	2.57	—	—	V	—"—	6.13	—	—	—	1.25	215	172	—	—	—	0.79	136	180	0.368	0.75	1.69	1521	—	1521	2100	—"—	—"—
	—"—	$Д_{10}$	2.74	—	—	V	—"—	6.13	—	—	—	1.25	206	165	—	—	—	0.80	132	180	0.387	0.75	1.78	1540	—	1540	2100	—"—	—"—
	—"—	$Д_{11}$	2.90	—	—	V	—"—	6.13	—	—	—	1.25	198	158	—	—	—	0.80	126	180	0.417	0.75	1.92	1510	—	1510	2100	—"—	—"—
	—"—	$Д_{12}$	3.12	—	—	V	—"—	6.13	—	—	—	1.25	189	151	—	—	—	0.82	123	180	0.433	0.75	1.99	1568	—	1568	2100	—"—	—"—
	—"—	$Д_{13}$	3.35	—	—	V	—"—	6.13	—	—	—	1.25	182	145	—	—	—	0.82	120	180	0.448	0.75	2.06	1526	—	1526	2100	—"—	—"—
	—"—	$Д_{14}$	3.70	—	—	V	—"—	6.13	—	—	—	1.25	174	139	—	—	—	0.83	115	180	0.480	0.75	2.21	1674	—	1674	2100	—"—	—"—
	—"—	$Д_{15}$	3.67	—	—	V	—"—	6.13	—	—	—	1.25	165	132	—	—	—	0.86	114	180	0.486	0.75	2.23	1646	—	1646	2100	—"—	—"—
	—"—	$Д_{16}$	4.32	—	—	V	L 70×6	8.15	—	—	—	1.38	137	99	—	—	—	0.94	93	200	0.643	0.75	3.93	1100	—	1100	2100	—"—	—"—
	—"—	$Д_{17}$	4.36	—	—	V	—"—	8.15	—	—	—	1.38	132	97	—	—	—	0.94	91	200	0.661	0.75	4.04	1101	—	1101	2100	—"—	—"—
	—"—	$Д_{18}$	4.45	—	—	V	—"—	8.15	—	—	—	1.38	122	92	—	—	—	0.97	89	200	0.674	0.75	4.12	1155	—	1155	2100	—"—	—"—
	—"—	$Д_{19}$	4.76	—	—	V	—"—	8.15	—	—	—	1.38	123	89	—	—	—	0.94	86	200	0.688	0.75	4.21	1130	—	1130	2100	2M20	8.16
	—"—	$Д_{20}$	4.98	—	—	V	—"—	8.15	—	—	—	1.38	114	82	—	—	—	1.00	82	200	0.706	0.75	4.32	1153	—	1153	2100	—"—	—"—
Верхняя секция УАП-III	Пояс	U_3	9.0	—	—	II	L 80×6	9.38	—	—	—	1.58	90	57	—	—	—	1.0	57	120	0.833	—	7.81	1152	—	1152	2100	4M20	16.32
	Раскос	$Д_{21}$	3.70	—	—	V	L 63×5	6.13	—	—	—	1.25	66	53	—	—	—	1.0	53	200	0.862	0.9	4.70	780	—	780	2100	1M20	4.10
	—"—	$Д_{22}$	3.58	—	—	III	L 63×5	6.13	—	—	—	1.25	122	98	—	—	—	0.94	92	200	0.640	1.0	3.92	915	—	915	2100	—"—	4.10
	—"—	$Д_{23}$	3.05	—	—	III	L 63×5	6.13	—	—	—	1.25	105	84	—	—	—	1.0	84	200	0.691	0.75	3.17	962	—	962	2100	—"—	4.10
	—"—	$Д_{24}$	0.50	—	—	II	L 63×5	6.13	—	—	—	1.25	117	94	—	—	—	0.94	89	200	0.661	1.00	4.05	125	—	125	2100	1M16	2.56
	Распорка	S_1	4.07	—	—	IV	L 63×5	6.13	—	—	—	1.25	91	73	—	—	—	1.0	73	200	0.753	0.9	4.16	978	—	978	2100	1M20	4.10
	—"—	S_2	3.59	—	—	II	L 63×5	6.13	—	—	—	1.25	91	73	—	—	—	1.0	73	200	0.753	0.9	4.16	863	—	863	2100	—"—	4.10
Траверса УАП-VI	Пояс	U_5	4.97	—	—	IV	L 63×5	6.13	—	—	1.94	—	147	77	—	—	—	1.14	88	120	0.667	0.75	3.06	1620	—	1620	2100	2M16	5.20
	Тяга	T_1		2.35	—	II	L 50×5	3.95	3.95	—	—	0.98	99	101	—	—	—	—	101	250	—	0.75	2.96	800	—	800	2100	2M16	5.20
	Распорка	R		0.30	—		L 50×5	3.95	3.95	—	—	0.98	47	48	—	—	—	—	48	250	—	0.75	2.96	103	—	103	2100	1M16	2.56
	Раскос	P	2.30	—	—	III	L 50×5	4.80	—	—	—	0.98	125	128	—	—	—	0.88	114	200	0.486	0.75	1.75	1320	—	1320	2100	1M16	2.56

1. Материал опоры сталь марки ВСт3пс6 по ГОСТ 380-71 с пределом текучести 2400 кг/см².
2. Опора рассчитана на подвеску провода марки АС 95/16.
На расчетных схемах даны нагрузки на опору исходя из расчетной повторяемости по климатическим условиям 1 раз в 10 лет.
3. Расчет опоры выполнен по методу предельных состояний в соответствии со СНиП II-23-81, ПУЭ-76 и „Руководством по проектированию опор и фундаментов линий электропередачи" (проект № 3534 ин-та „Энергосетьпроект").
4. Суммарное давление ветра на конструкцию опоры при направлении ветрового потока под углом 45° к оси траверс при q_0 = 50 кГс/м² ($Q_x = Q_y$ = 1845 × 0,8 = 1476 кГс); при $q_0^н$ = 14 кГс/м² ($Q_x = Q_y$ = 517 × 0,8 = 414)
5. В схемах нагрузок учтены составляющие от натяжений: вдоль траверс и перпендикулярные к ним.

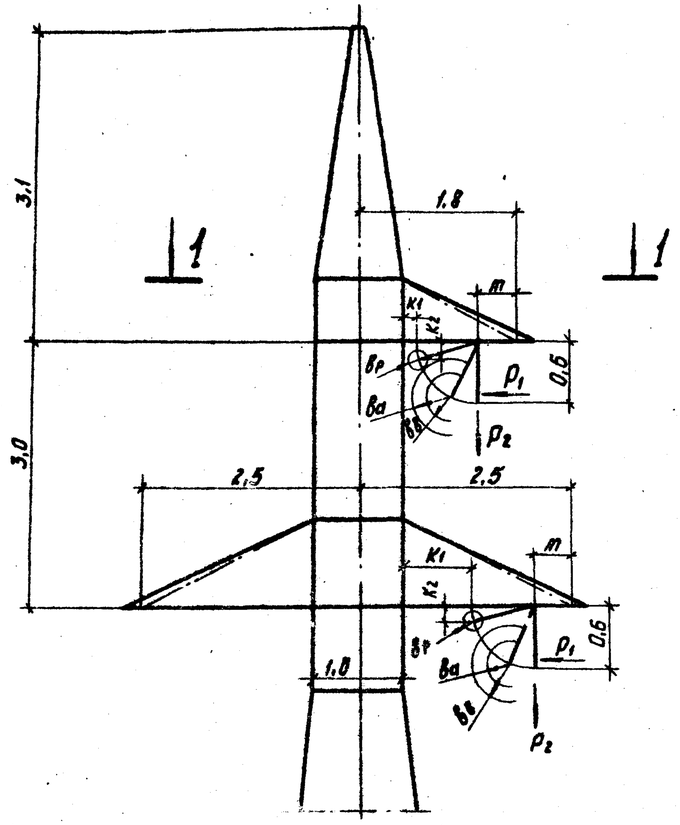

1-1

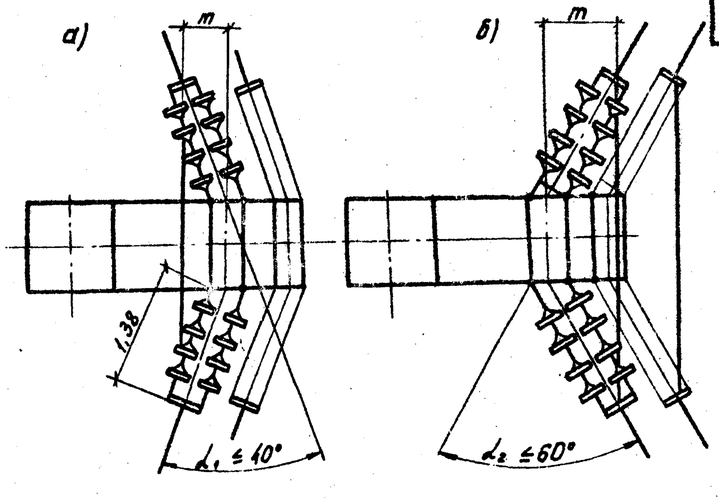

В соответствии с ПУЭ-76 п. II-5-72 Подниматься на опору следует по граням наиболее удаленным от проводов и шлейфов.

Таблица усилий действующих на шлейф и величина отклонения шлейфа

N п. п.	Наименование	Усл. обозн.	Величина нагрузки при ветре в кгс								
			по атмосферным перенапряжениям Q_a : 0.1; Q : 6.5 кгс/м²			по внутренним перенапряжениям $Q_в$: 0.1; Q : 6,5 кгс/м²			по наибольшему рабочему напряжению $Q_р$: 6 5 кгс/м²		
1	Марка провода		АС35/6,2	АС-50/8,0	АС70/11	АС35/6,2	АС50/8,0	АС70/11	АС35/6,2	АС50/8,0	АС70/11
2	Давление ветра на 1 пог. м шлейфа провода в кгс	P_1	0.065	0,075	0,089	0,065	0,075	0,089	0,653	0,750	0,890
3	Масса одного погонного метра провода	P_2	0.150	0,196	0,275	0.150	0.196	0,275	0,150	0,196	0,275
	Отклонение шлейфа										
4	Отклонение шлейфа в градусах	α обр.	23,4	21,1	18	23,4	21,1	18	77,1	75,4	72,8
5	Макс. угол поворота трассы ВЛ при верхней траверсе направленной внутрь угла поворота трассы ВЛ см. I-I б)	α_2	60°			60°			60°		
6	То же, направленной наружу угла поворота трассы ВЛ. см. I-I а)	α_1	40°			40°			40°		
7	Смещение шлейфа при $\frac{\alpha_1}{\alpha_2}$ в м	m	0.48 / 0.79			0.48 / 0.79			0.48 / 0.79		
8	Минимальные изоляционные воздушные промежутки в см	В	Ва : 40			Вв : 30			Вр : 10		
9	Фактическое расстояние от шлейфа до заземленной части опоры в см при $\frac{\alpha_1}{\alpha_2}$	K_1	58 / 77			58 / 77			23,5 / 43,0		
		K_2	55			55			13,5		

1. На схеме показано приближение шлейфа провода к токоведущим частям опоры при напряжении ВЛ 35 кВ при раздельном креплении сдвоенных гирлянд изоляторов.
2. Расчетные климатические условия для расчета токоприближений по внутренним и атмосферным перенапряжениям и наибольшему рабочему напряжению приняты на основании ПУЭ-76 п III-5-37.
3. Комплектацию гирлянд изоляторов проводить по типовому проекту „Гирлянды изоляторов ВЛ 35-500 кВ ин-та „Энергосетьпроект N 3516 тм и директивному указанию N 3/III от 16/II-1976 г ин-та „Сельэнергопроект"

Нач. отд.	Кожанкин		
Н. контр.	Золодина		
ГИП	Филатов		
Вед. инж.	Шликович		
Инженер	Карганова		

3. 407.2-132. 1 16

Расчет приближе ний к токоведущим частям опоры

Стадия	Лист	Листов
	1	1

СЕЛЬЭНЕРГОП

Госстрой СССР
ЦЕНТРАЛЬНЫЙ ИНСТИТУТ ТИПОВОГО ПРОЕКТИРОВАНИЯ
Свердловский филиал
620062, г.Свердловск-62, ул.Чебышева, 4
Заказ № 1329 Инв.№ 17272-01 тираж 2700
Сдано в печать 3.03 1992г цена 2-38