38440

ТИПОВОЙ ПРОЕКТ
903-2-35.90

РЕЗЕРВУАРНЫЙ ПАРК С ДВУМЯ МЕТАЛЛИЧЕСКИМИ РЕЗЕРВУАРАМИ ДЛЯ МАЗУТА ВМЕСТИМОСТЬЮ ПО 1000 $м^3$

АЛЬБОМ 3

СОСТАВ ПРОЕКТА

АЛЬБОМ 1	ПЗ	Пояснительная записка.
АЛЬБОМ 2	МС	Мазутоснабжение. АС Конструкции строительные. КЖ Конструкции железобетонные. АТМ Автоматизация. ЭМ Силовое электрооборудование. ОВ Отопление и вентиляция. НВК Наружные сети водопровода и канализации.
АЛЬБОМ 3		Нестандартизированное оборудование.
АЛЬБОМ 4	СО	Спецификации оборудования.
АЛЬБОМ 5	ВМ	Ведомости потребности в материалах.
АЛЬБОМ 6	С	Сметы.

ПРИМЕНЕННЫЕ ТИПОВЫЕ МАТЕРИАЛЫ

Типовой проект 704-1-166.84 ал. I, III, VII, VIII, IX, X, XI	Резервуар стальной вертикальный цилиндрический для нефти и нефтепродуктов емкостью 1000$м^3$. (Распространяет Казахский филиал ЦИТП, г. Алма-Ата).
Типовое проектное решение 704-1-0201.86 ал. I, II, III	Тепловая изоляция стального вертикального цилиндрического резервуара емкостью 1000$м^3$ с внутренним обогревом для хранения темных нефтепродуктов и масел. (Распространяет ВНИПИ Теплопроект, г. Москва).
Типовое проектное решение 704-1-0196.85 ал. II	Тепловая изоляция стального вертикального цилиндрического резервуара емкостью 100 $м^3$ с внутренним обогревом для хранения темных нефтепродуктов и масел. (Распространяет ВНИПИ Теплопроект, г. Москва).

Утвержден ГПКНИИ „Сантехниипроект"
Протокол № 23 от 1 апреля 1991 г.

Разработан
проектным институтом
„ЛАТГИПРОПРОМ"
Главный инженер института /В. Архипов/
Главный инженер проекта /Я. Нюбальский/

© АПП ЦИТП, 1991

Содержание альбома

Обозначение	Наименование	№ стр.	Обозначение	Наименование	№ стр.
			67.10.00.003	Фланец	12
[illegible].01.000СБ	Патрубок вентиляционный ПВ-150	2			
48.03.01.000	Патрубок вентиляционный ПВ-150	3			
48.03.01.100	Крышка	3	60.09.00.000	Опора неподвижная лобовая	12
48.03.01.100СБ	Крышка	3	60.09.00.000СБ	Опора неподвижная лобовая	12
48.03.01.101	Ручка	4	60.09.00.002	Плита	12
48.03.01.102	Крышка	4	60.11.00.000	Опора неподвижная лобовая	13
48.03.01.103	Колпак	4	60.11.00.000СБ	Опора неподвижная лобовая	13
48.03.01.200	Патрубок	4	60.11.00.001	Косынка	13
48.03.01.200СБ	Патрубок	5	60.11.00.002	Плита	13
48.03.01.201	Патрубок	5			
			67.06.00.000	Хомут	14
28.21.00.000	Люк световой Ду500	6	67.06.00.000СБ	Хомут	14
28.21.00.000СБ	Люк световой Ду500	6	67.06.00.001	Ушко	14
28.21.00.001	Кольцо	6	67.02.00.001	Ниппель	14
28.21.00.002	Прокладка	7			
28.21.01.000	Крышка	7			
28.21.01.000СБ	Крышка	7			
28.21.01.001	Ручка	7			
28.21.01.002	Диск	8			
28.21.02.000	Корпус люка Ду500	8			
28.21.02.000СБ	Корпус люка Ду500	8			
28.21.02.002	Обечайка	8			
28.21.02.001	Фланец	9			
28.22.00.000	Люк Ду500 для уровнемера ДУЕ	9			
28.22.00.000СБ	Люк Ду500 для уровнемера ДУЕ	9			
28.22.01.000	Крышка	10			
28.22.01.000СБ	Крышка	10			
50.26.00.000	Рама	10			
50.26.00.000СБ	Рама	11			

Формат А3

48.03.01.000СБ

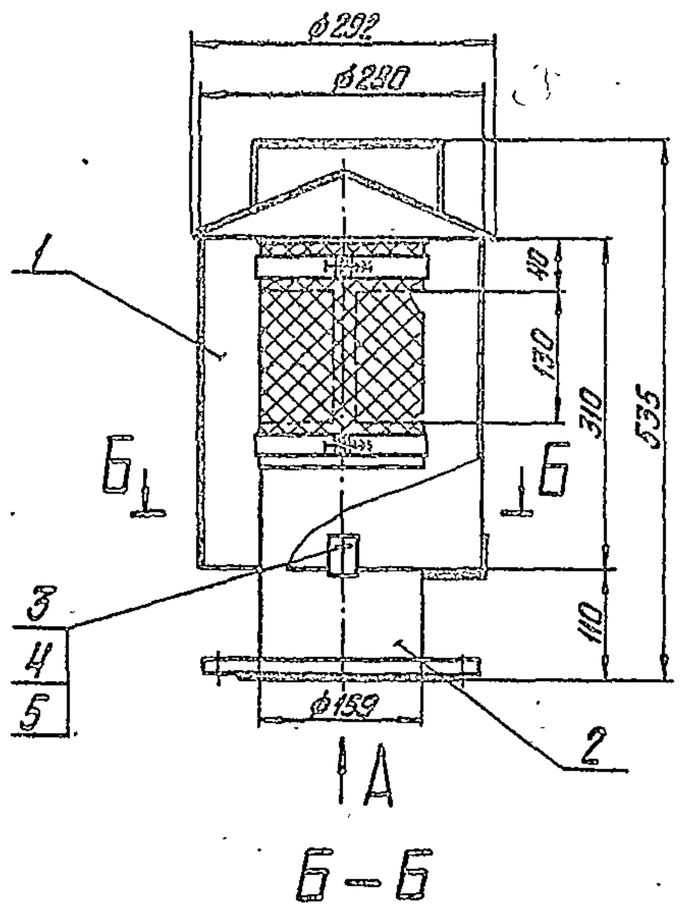

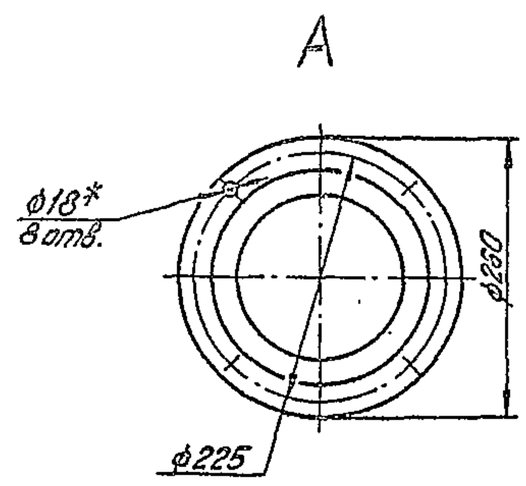

Размеры для справок.

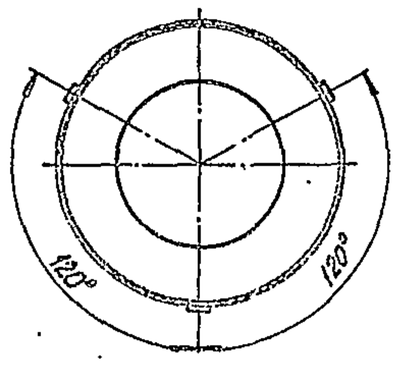

Изм. Лист	№ докум.	Подпись	Дата	48.03.01.000СБ	
Разраб.	Кравчя			Патрубок вентиляционный ПВ-150	Лит. / Масса 21,7 / Масштаб 1:5
Пров.	Колмец				Лист / Листов 1
Т.контр.					ЛАТГИПРОПРОМ
Н.контр.	Колмец				
Утв.					

Копировал Дубкова 24968-03 3 Формат А3

Формат	Зона	Поз.	Обозначение	Наименование	Кол.	Примечание
				Документация		
А3			48.03.01.000СБ	Сборочный чертеж		
				Сборочные единицы		
А4		1	48.03.01.100	Крышка	1	
А4		2	48.03.01.200	Патрубок	1	
				Стандартные изделия		
		3		Болт М6х25.46 ГОСТ 7798-70	3	
		4		Гайка М6.4 ГОСТ 5915-70	3	
		5		Шайба 6.02 ГОСТ 11371-78	3	

Альбом 3 — Типовой проект 903-2-35.90

Изм.	Лист	№ докум.	Подпись	Дата	48.03.01.000		
Разраб.		Краля			Патрубок вентиляционный ПВ-150	Лит. / Лист / Листов 1	ЛАТГИПРОПРОМ
Пров.		Колмец					
Н.контр.		Колмец					
Утв.							

Копировал Дубкова — Формат А4

Формат	Зона	Поз.	Обозначение	Наименование	Кол.	Примечание
				Документация		
А3			48.03.01.100СБ	Сборочный чертеж		
				Детали		
А4		1	48.03.01.101	Ручка	1	
А4		2	48.03.01.102	Крышка	1	
А4		3	48.03.01.103	Колпак	1	

Альбом 3 — Типовой проект 903-2-35.90

Инв. № подл. | Подпись и дата | Взам. инв. №

Изм.	Лист	№ докум.	Подпись	Дата	48.03.01.100		
Разраб.		Краля			Крышка	Лит. / Лист / Листов 1	ЛАТГИПРОПРОМ
Пров.		Колмец					
Н.контр.		Колмец					
Утв.							

Копировал Дубкова — Формат А4

48.03.01.100СБ

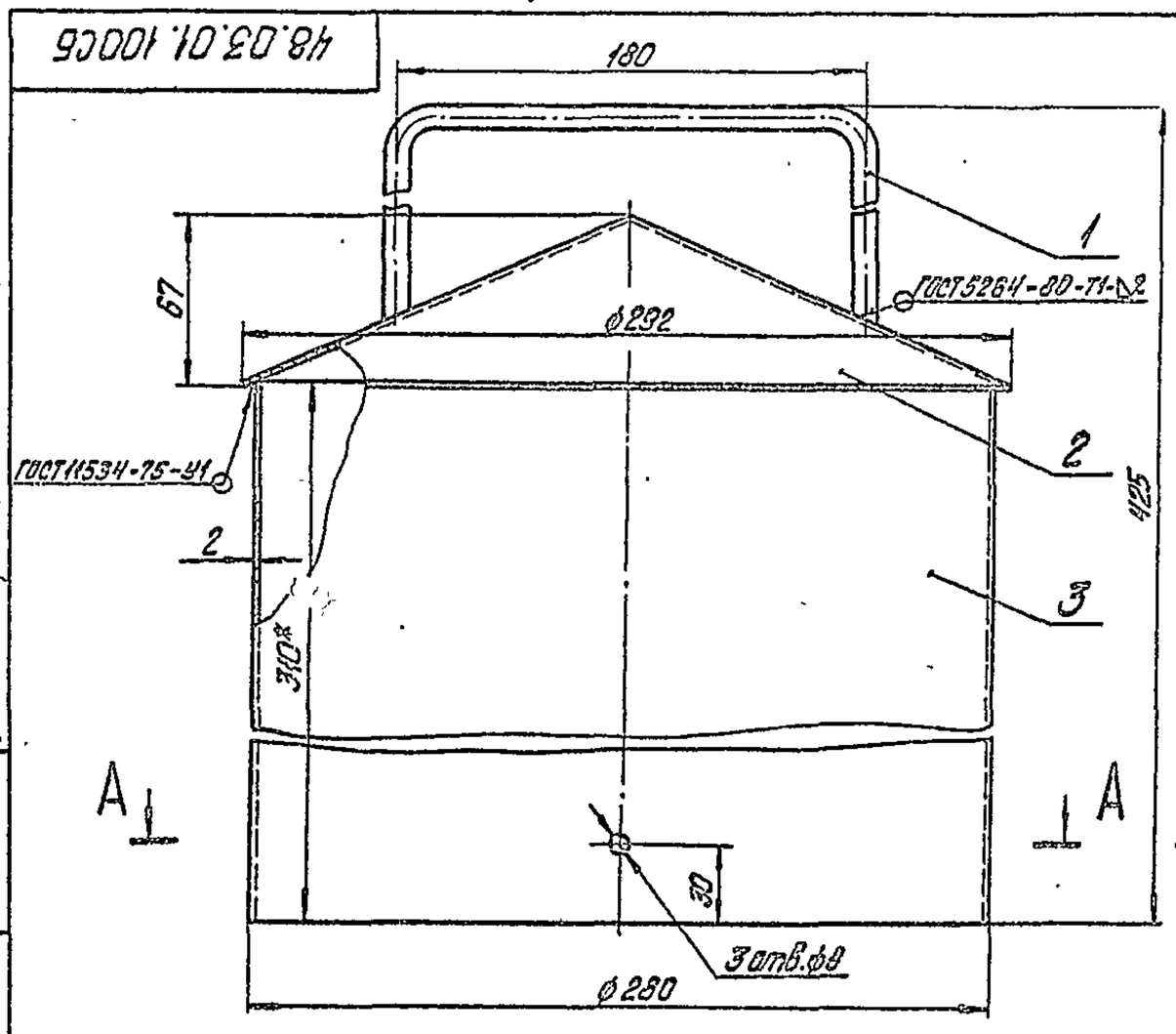

А – А (1:4)

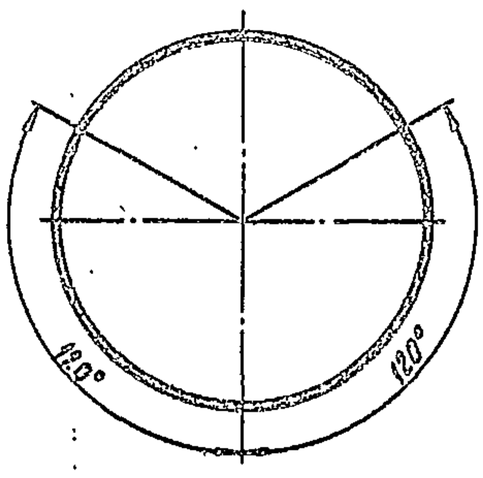

Размеры для справок.

Альбом 3 — Типовой проект 903-2-35.90

Изм.	Лист	№ докум.	Подпись	Дата	48.03.01.100СБ		
Разраб.		Краля			Крышка	Лит. / Лист / Листов	ЛАТГИПРОПРОМ
Пров.		Колмец					
Т.контр.							
Н.контр.		Колмец					
Утв.							

Копировал Дубкова 24968-03 4 — Формат А3

Типовой проект 903-2-35.90 Альбом 3

48.03.01.102

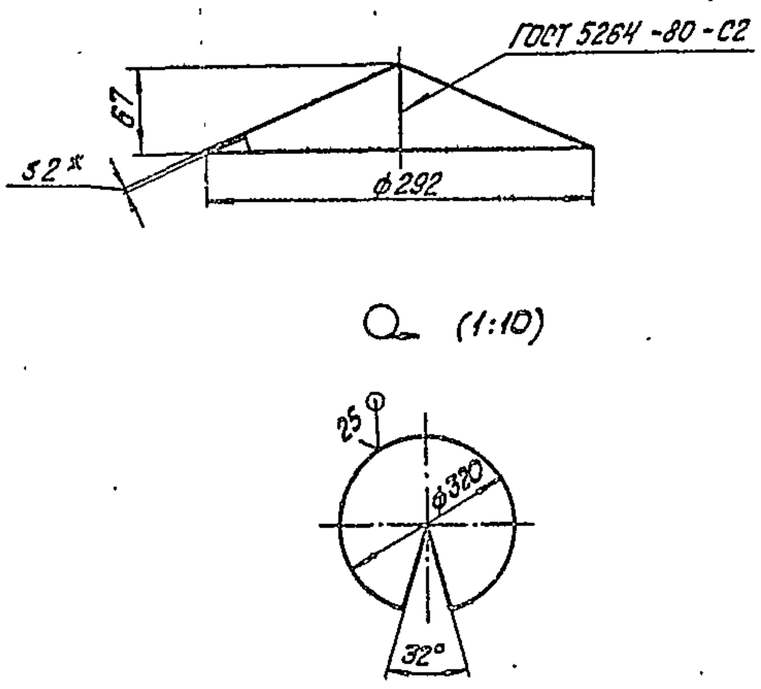

1.* Размеры для справок.
2. $\pm\frac{IT14}{2}$.

Изм. Лист	№ докум.	Подпись	Дата	48.03.01.102			
Разраб.	Крауя			Крышка	Лит.	Масса	Масштаб
Пров.	Колмец					1,16	1:4
Т.контр.					Лист	Листов 1	
Н.контр.	Колмец			Лист 2 ГОСТ 19903-74 / Ст3кп4 ГОСТ 16523-70	ЛАТГИПРОПРОМ		
Утв.							

Копировал Дубкова Формат А4

Типовой проект 903-2-35.90 Альбом 3

48.03.01.103

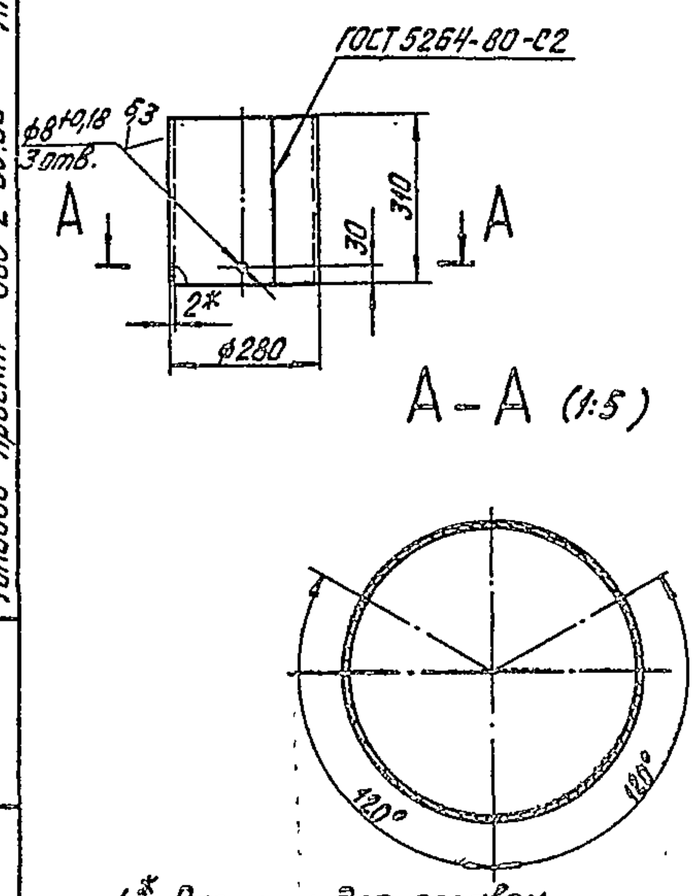

1.* Размеры для справок.
2. $\pm\frac{IT14}{2}$.

Изм. Лист	№ докум.	Подпись	Дата	48.03.01.103			
Разраб.	Крауя			Колпак	Лит.	Масса	Масштаб
Пров.	Колмец					4,3	1:10
Т.контр.					Лист	Листов 1	
Н.контр.	Колмец			Лист 2 ГОСТ 19903-74 / ВСт3кп4 ГОСТ 16523-70	ЛАТГИПРОПРОМ		
Утв.							

Копировал Дубкова Формат А4

Типовой проект 903-2-35.90 Альбом 3

48.03.01.101

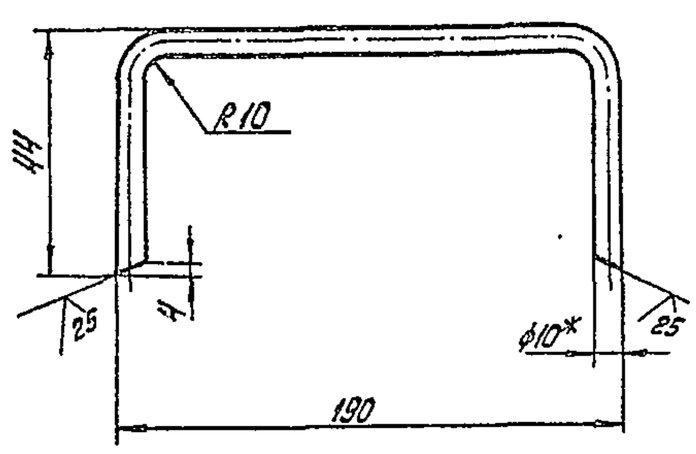

1.* Размер для справок.
2. $\pm\frac{IT14}{2}$.

Изм. Лист	№ докум.	Подпись	Дата	48.03.01.101			
Разраб.	Крауя			Ручка	Лит.	Масса	Масштаб
Пров.	Колмец					0,18	1:2
Т.контр.					Лист	Листов 1	
Н.контр.	Колмец			Круг 10-В-ГОСТ 2590-88 / Ст3кп4-Т-ГОСТ 535-79	ЛАТГИПРОПРОМ		
Утв.							

Копировал Дубкова Формат А4

Типовой проект 903-2-35.90 Альбом 3

Формат	Зона	Поз.	Обозначение	Наименование	Кол.	Примечание
				Документация		
А3			48.03.01.200СБ	Сборочный чертеж		
				Детали		
А4		1	48.03.01.201	Патрубок	1	
А4		2	48.03.01.202	Лапа	3	
А4		3	48.03.01.203	Хомут	2	
Б4		4	48.03.01.204	Крышка		
				Лист 2 ГОСТ 19903-74 / Ст3кп4 ГОСТ 16523-70	1	0,36кг
				Стандартные изделия		
		5		Болт М6х25.46 ГОСТ 7798-70	2	
		6		Гайка М6.4 ГОСТ 5915-70	2	
		7		Шайба 6.02 ГОСТ 11371-78	2	
		8		Фланец 1-150-2,5 ВСт3сп3 ГОСТ 12820-80	1	

Изм. Лист	№ докум.	Подпись	Дата	48.03.01.200			
Разраб.	Крауя			Патрубок	Лит.	Лист 1	Листов 2
Пров.	Колмец				ЛАТГИПРОПРОМ		
Н.контр.	Колмец						
Утв.							

Копировал Дубкова 24968-03 5 Формат А4

Формат	Зона	Поз.	Обозначение	Наименование	Кол.	Примечание
				Материалы		
		9		Сетка 2,8-0,7 ГОСТ 3826-82	0,11	м²

Изм. Лист № докум. Подп. Дата

48.03.01.200

Лист 2

Копировал 38 формат А4

Альбом 3

Типовой проект 903-2-33.90

Инв. № подл. | Подп. и дата | Взам. инв. № | Инв. № дубл. | Подп. и дата

48.03.01.201

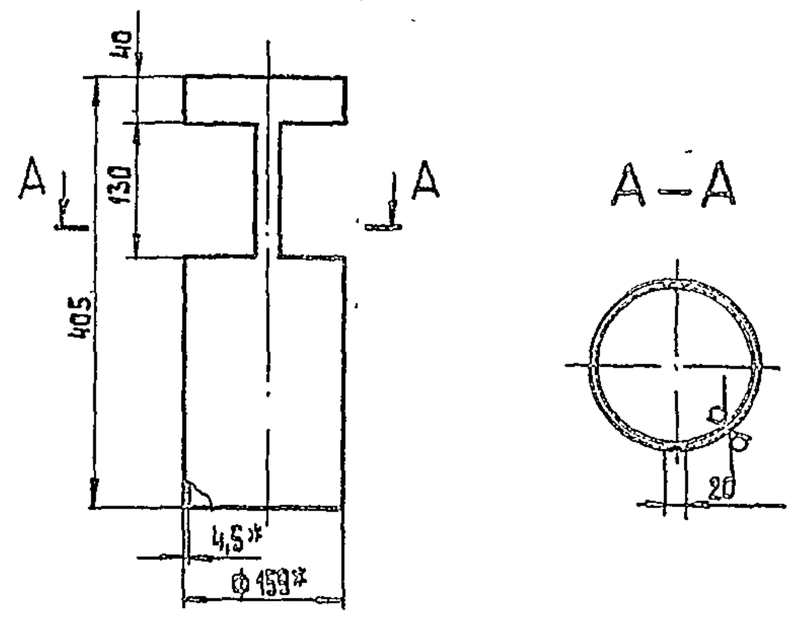

1.* Размеры для справок.
2. $\pm \frac{IT14}{2}$.

Изм.	Лист	№ докум.	Подп.	Дата	48.03.01.201			
Разраб.		Краця			Патрубок	Лит.	Масса	Масштаб
Пров.		Колмец					5	1:5
Т.контр.						Лист	Листов 1	
Н.контр.		Колмец			Труба 159×4,5 ГОСТ 10704-76 / ВСт3сп ГОСТ 10705-80	ЛАТГИПРОПРОМ		
Утв.								

Копировал 38 формат А4

Типовой проект 903-2-33.90 Альбом 3

48.03.01.200 СБ

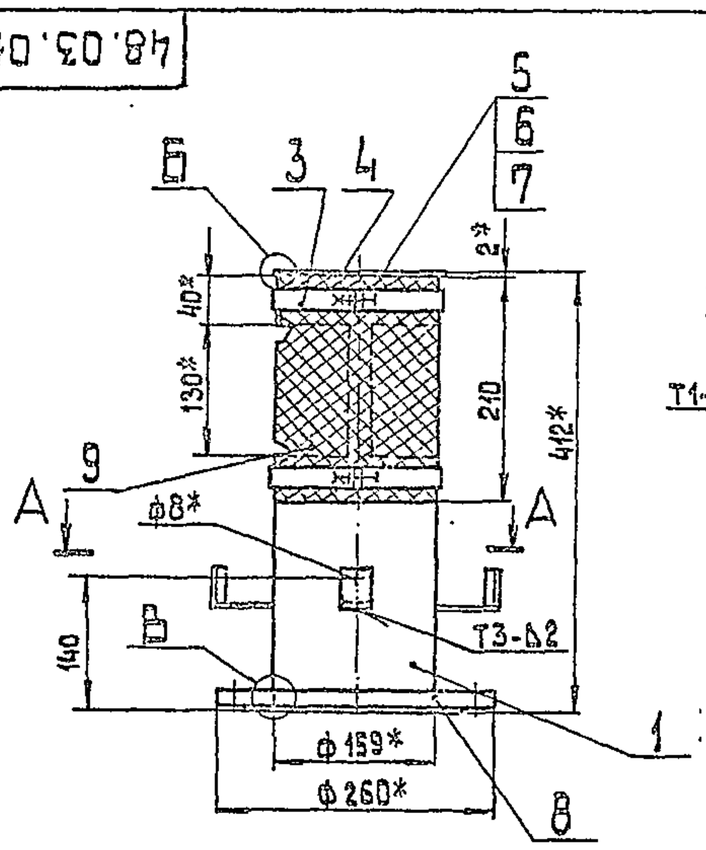

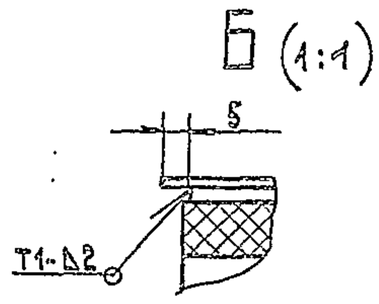

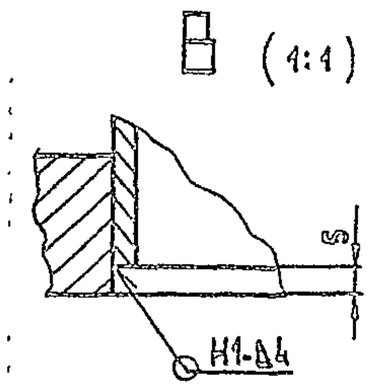

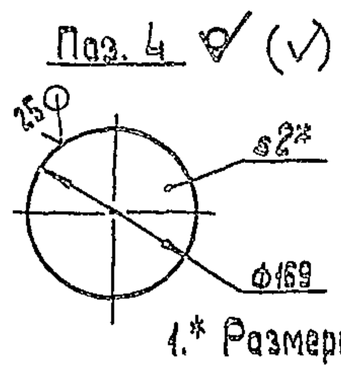

1.* Размеры для справок.
2. $\pm \frac{IT14}{2}$.
3. Сварные швы по ГОСТ 5264-80.

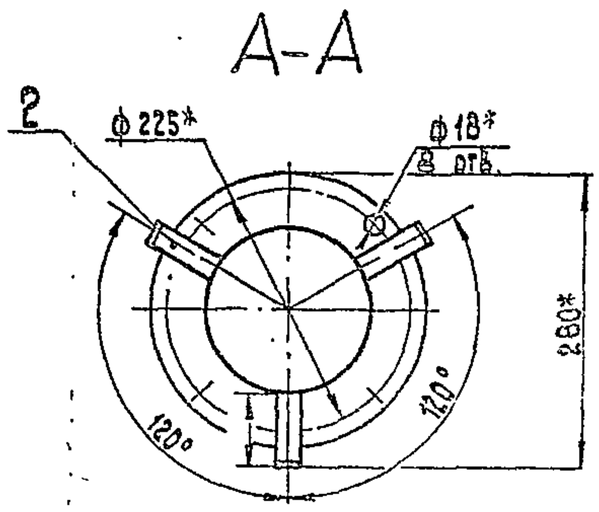

Изм.	Лист	№ докум.	Подп.	Дата	48.03.01.200 СБ			
Разраб.		Краця			Патрубок	Лит.	Масса	Масштаб
Пров.		Колмец					16	1:5
Т.контр.						Лист	Листов 1	
Н.контр.		Колмец				ЛАТГИПРОПРОМ		
Утв.								

Копировал 24968-03 6 формат А3

28.21.00.000 СБ

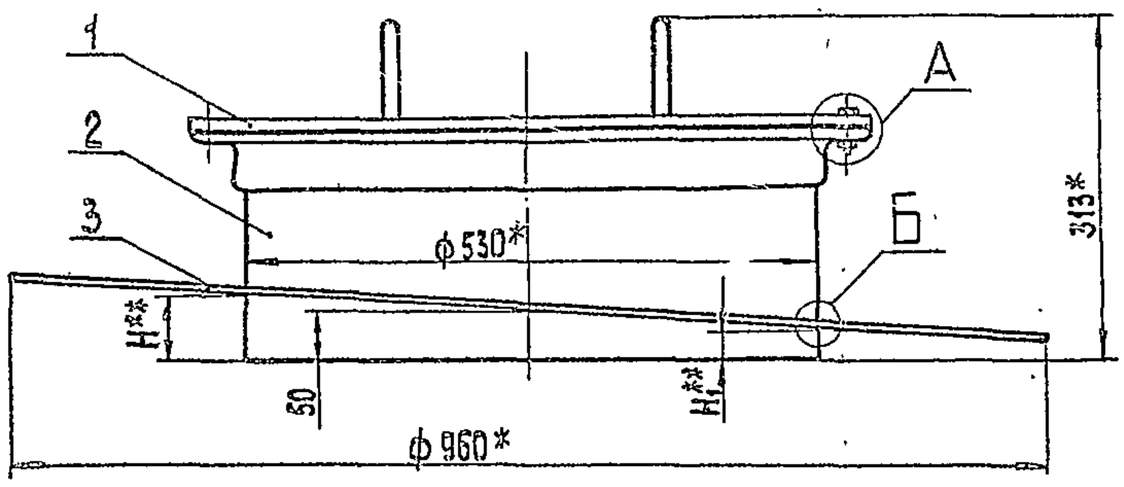

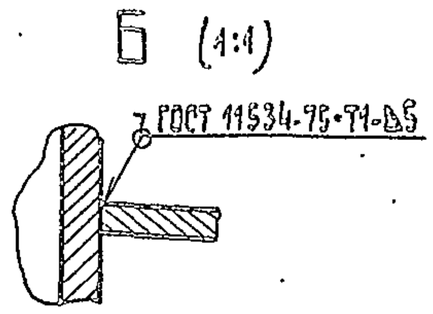

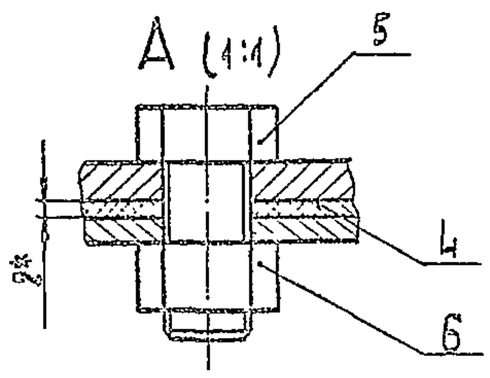

1.* Размеры для справок
2.** Размеры H и H_1 определить по месту.

Изм.	Лист	№ докум.	Подп.	Дата	28.21.00.000 СБ		
Разраб.		Тихонова			Люк световой Ду 500	Лит.	Масса	Масштаб
Пров.		Колмец					55	1:5
Т.контр.						Лист	Листов 1	
Н.контр.		Колмец				ЛАТГИПРОПРОМ		
Утв.								

Копировал | Формат А3

Формат	Зона	Поз.	Обозначение	Наименование	Кол.	Примечание
				Документация		
А3			28.21.00.000 СБ	Сборочный чертеж		
				Сборочные единицы		
А4		1	28.21.01.000	Крышка	1	
А4		2	28.21.02.000	Корпус люка Ду 500	1	
				Детали		
А4		3	28.21.00.001	Кольцо	1	
А4		4	28.21.00.002	Прокладка	1	
				Стандартные изделия		
		5		Болт М16×40.46 ГОСТ 7798-70	8	
		6		Гайка М16.5 ГОСТ 5915-70	8	

Изм.	Лист	№ докум.	Подп.	Дата	28.21.00.000		
Разраб.		Тихонова			Люк световой Ду 500	Лит.	Лист	Листов
Пров.		Колмец						
Т.контр.						ЛАТГИПРОПРОМ		
Н.контр.		Колмец						
Утв.								

Копировал | Формат А4

Альбом 3 | Типовой проект 903-2-35.90

28.21.00.001

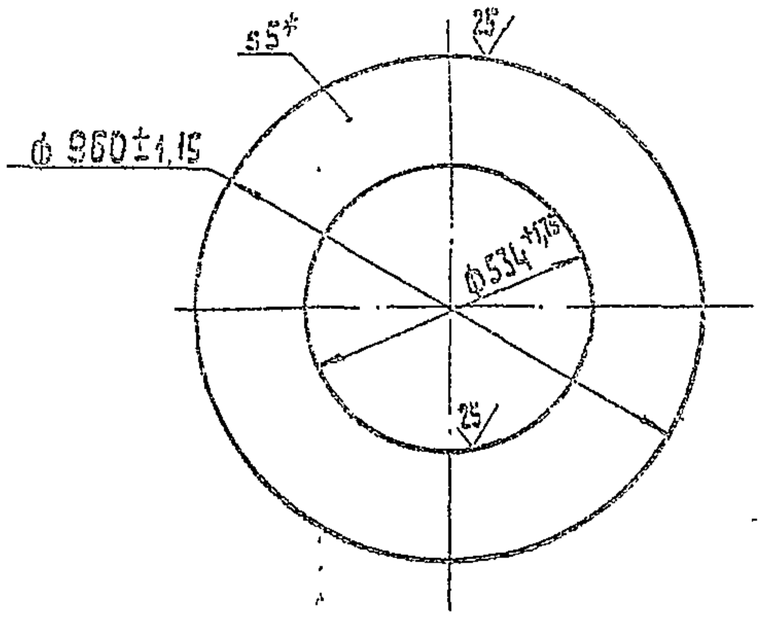

*Размер для справок

Изм.	Лист	№ докум.	Подп.	Дата	28.21.00.001		
Разраб.		Тихонова			Кольцо	Лит.	Масса	Масштаб
Пров.		Колмец					13,7	1:10
Т.контр.						Лист	Листов 1	
Н.контр.		Колмец			Лист 5 ГОСТ 19903-74 / Ст3кп ГОСТ 14637-79	ЛАТГИПРОПРОМ		
Утв.								

Копировал 24968-03 7 | Формат А4

Альбом 3

Типовой проект 903-2-35.90

28.21.00.002

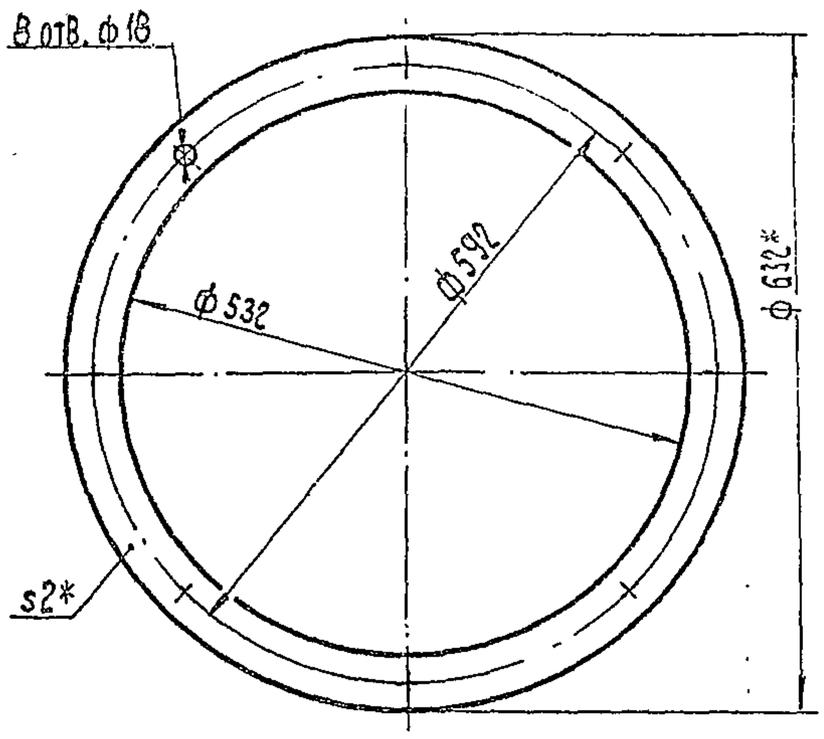

1.* Размеры для справок

2. $\pm\frac{IT14}{2}$.

Изм.	Лист	№ докум.	Подп.	Дата	28.21.00.002		
Разраб.		Тихонова			Прокладка	Лит.	Масса: 0,37 / Масштаб: 1:5
Пров.		Колмец				Лист	Листов 1
Т.контр.						ЛАТГИПРОПРОМ	
Н.контр.		Колмец			Паронит ПОН-2 ГОСТ 481-80		
Утв.							

Копировал ЗВ Формат А4

Альбом 3

Типовой проект 903-2-35.90

Формат	Зона	Поз.	Обозначение	Наименование	Кол.	Примечание
				Документация		
А4			28.21.01.000 СБ	Сборочный чертеж		
				Детали		
А4		1	28.21.01.001	Ручка	2	
А4		2	28.21.01.002	Диск	1	

Изм.	Лист	№ докум.	Подп.	Дата	28.21.01.000		
Разраб.		Тихонова			Крышка	Лит.	Лист / Листов
Пров.		Колмец				ЛАТГИПРОПРОМ	
Н.контр.		Колмец					
Утв.							

Копировал ЗВ Формат А4

Альбом 3

Типовой проект 903-2-35.90

28.21.01.000 СБ

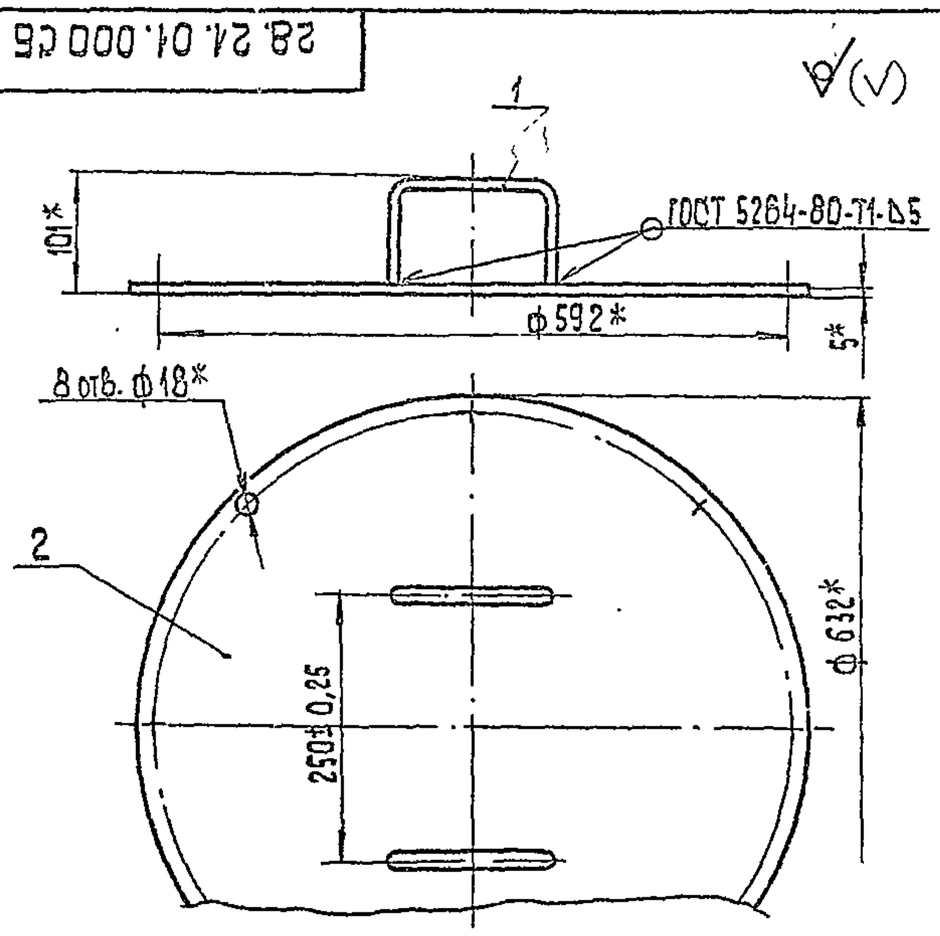

* Размеры для справок

Изм.	Лист	№ докум.	Подп.	Дата	28.21.01.000 СБ		
Разраб.		Тихонова			Крышка	Лит.	Масса: 12,8 / Масштаб: 1:5
Пров.		Колмец				Лист	Листов 1
Т.контр.						ЛАТГИПРОПРОМ	
Н.контр.		Колмец					
Утв.							

Копировал ЗВ Формат А4

Альбом 3

Типовой проект 903-2-35.90

28.21.01.001

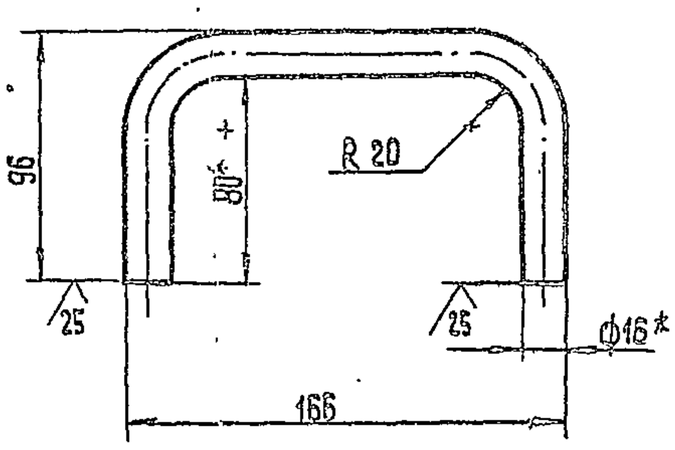

1.* Размеры для справок

2. $\pm\frac{IT14}{2}$.

Изм.	Лист	№ докум.	Подп.	Дата	28.21.01.001		
Разраб.		Тихонова			Ручка	Лит.	Масса: 0,48 / Масштаб: 1:2
Пров.		Колмец				Лист	Листов 1
Т.контр.						ЛАТГИПРОПРОМ	
Н.контр.					Круг $\frac{16\text{-}В\text{-}ГОСТ\ 2590\text{-}88}{20\text{-}С\text{-}ГОСТ\ 1050\text{-}74}$		
Утв.							

Копировал ЗВ 24968-03 8 Формат А4

28.21.01.002

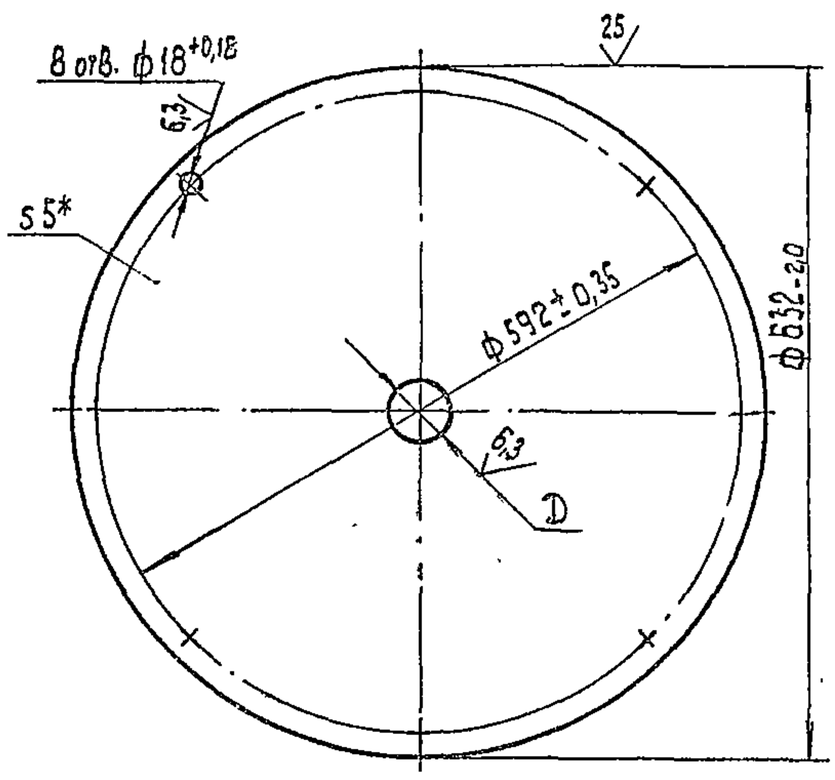

*Размер для справок

Обозначение	D, мм	Масса, кг
28.21.01.002	—	12,3
-01	ф49+0,62	12,2

28.21.01.002

Изм.	Лист	№ докум.	Подп.	Дата		Лит.	Масса	Масштаб
Разраб.		Тихонова			Диск		См. табл.	
Пров.		Колмец				Лист	Листов 1	
Т.контр.								
Н.контр.		Колмец			Лист 5 ГОСТ 19903-74 / Ст3кп2 ГОСТ 14637-79	ЛАТГИПРОПРОМ		
Утв.								

Копировал 38 Формат А4

Альбом 3

Типовой проект 903-2-35.90

Инв. № подл. | Подпись и дата | Взам. инв. № | Инв. № дубл. | Подп. и дата

Формат	Зона	Поз.	Обозначение	Наименование	Кол.	Примечание
				Документация		
А4			28.21.02.000 СБ	Сборочный чертеж		
				Детали		
А4		1	28.21.02.001	Фланец	1	
А4		2	28.21.02.002	Обечайка	1	

28.21.02.000

Изм.	Лист	№ докум.	Подп.	Дата		Лит.	Лист	Листов
Разраб.		Тихонова			Корпус люка Ду 500			1
Пров.		Колмец				ЛАТГИПРОПРОМ		
Н.контр.		Колмец						
Утв.								

Копировал 38 Формат А4

28.21.02.000 СБ

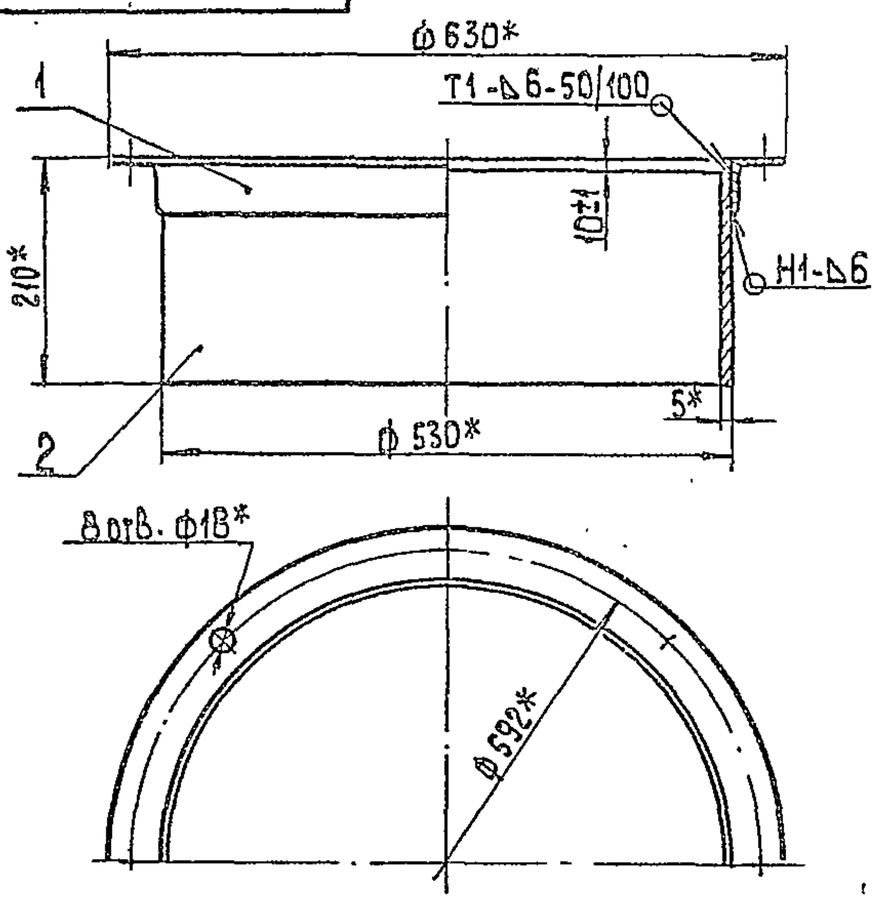

1.* Размеры для справок
2. $\pm\frac{IT14}{2}$.

28.21.02.000 СБ

Изм.	Лист	№ докум.	Подп.	Дата		Лит.	Масса	Масштаб
Разраб.		Тихонова			Корпус люка Ду 500		20,1	1:5
Пров.		Колмец				Лист	Листов 1	
Т.контр.								
Н.контр.		Колмец				ЛАТГИПРОПРОМ		
Утв.								

Копировал 38 Формат А4

Альбом 3

Типовой проект 903-2-35.90

Инв. № подл. | Подпись и дата | Взам. инв. № | Инв. № дубл. | Подп. и дата

28.21.02.002

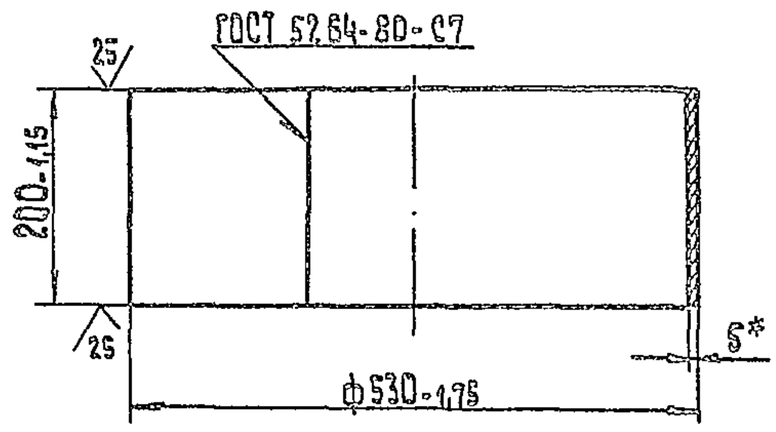

*Размер для справок

28.21.02.002

Изм.	Лист	№ докум.	Подп.	Дата		Лит.	Масса	Масштаб
Разраб.		Тихонова			Обечайка		13,1	1:5
Пров.		Колмец				Лист	Листов 1	
Т.контр.								
Н.контр.		Колмец			Лист 5 ГОСТ 19903-74 / Ст3кп2 ГОСТ 14637-79	ЛАТГИПРОПРОМ		
Утв.								

Копировал 38 24968-03 9 Формат А4

28.24.02.001

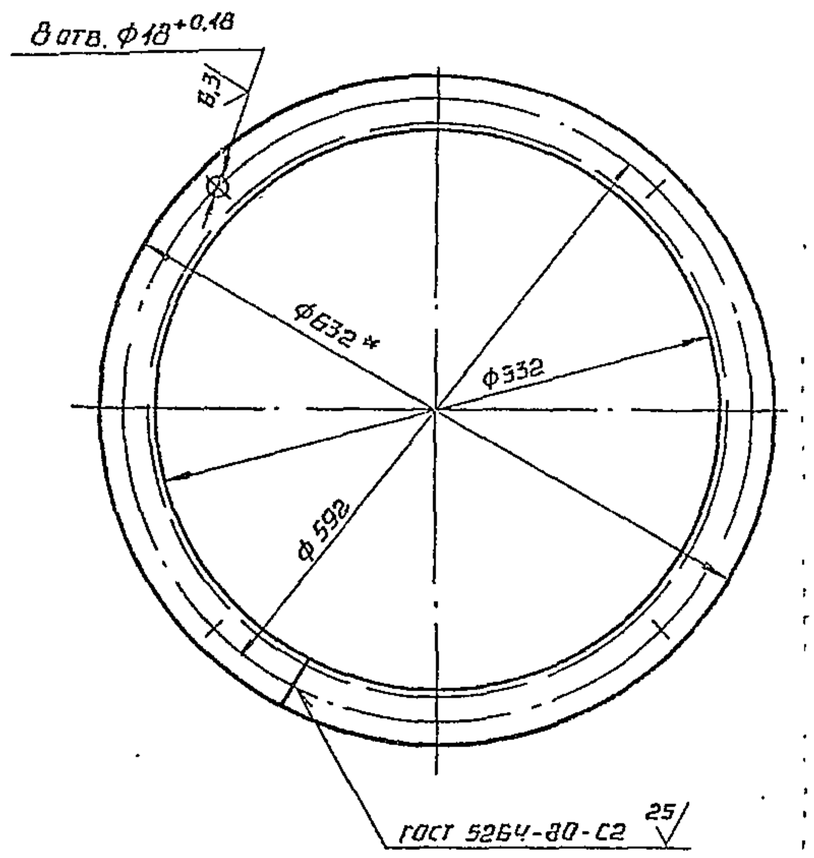

Размер для справок

Изм.	Лист	№ докум.	Подп.	Дата	28.21.02.001		
Разраб.		Тихонова			Фланец	Лит.	Масса	Масштаб
Пров.		Колмец					7	1:5
Т.контр.						Лист	Листов 1
Н.контр.		Колмец			Уголок 50×50×5-Е-ГОСТ8509-86 / Ст3сп3-I-ГОСТ535-88	ЛАТГИПРОПРОМ	
Утв.							

Копировал — Формат А4

Типовой проект 903-2-35.90 Альбом 3

Формат	Зона	Поз.	Обозначение	Наименование	Кол.	Примечание
				Документация		
А3			28.22.00.000 СБ	Сборочный чертеж		
				Сборочные единицы		
А4		1	28.22.01.000	Крышка	1	
А4		2	28.21.02.000	Корпус люка Ду 500	1	
				Детали		
А4		3	28.21.00.001	Кольцо	1	
А4		4	28.21.00.002	Прокладка	1	
А4		5	67.10.00.003	Фланец	1	
Б4		6	28.21.00.003	Патрубок		
				Труба 40×3,5		
				ГОСТ 3262-75	1	0,45 кг
				Стандартные изделия		
		7		Болт М16×40.46		
				ГОСТ 7798-70	8	
		8		Гайка М16.5		
				ГОСТ 5915-70	8	

Изм.	Лист	№ докум.	Подп.	Дата	28.22.00.000		
Разраб.		Тихонова			Люк Ду 500 для уровнемера ДУЕ	Лит.	Лист	Листов
Пров.		Колмец						1
Н.контр.		Колмец				ЛАТГИПРОПРОМ	
Утв.							

Копировал — Формат А4

Типовой проект 903-2-35.90 Альбом 3

28.22.00.000 СБ

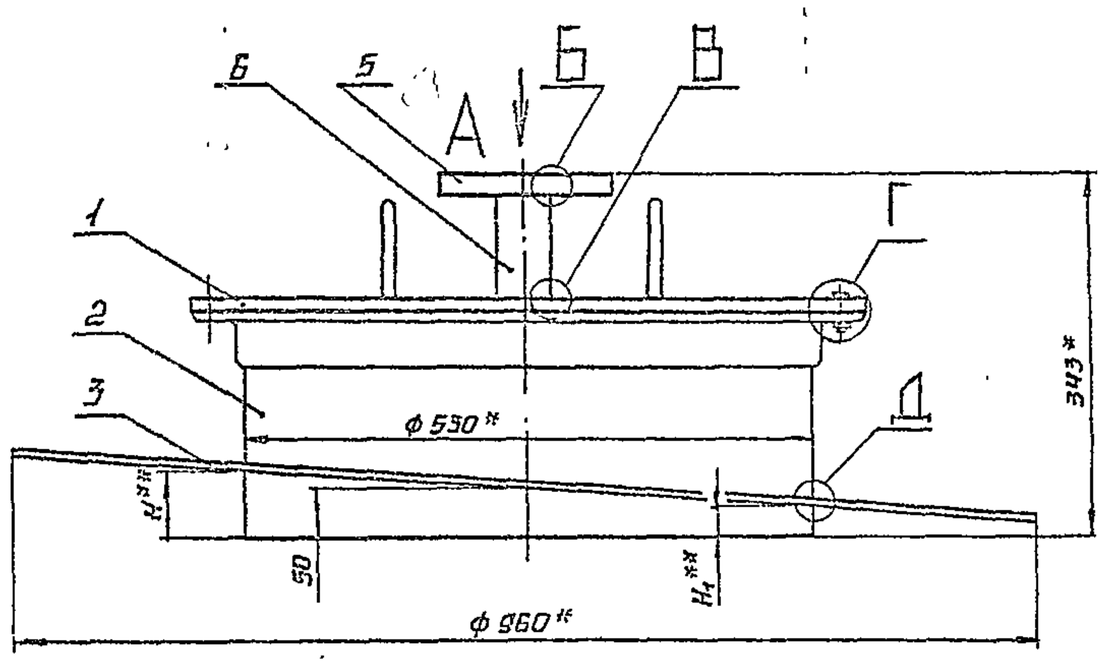

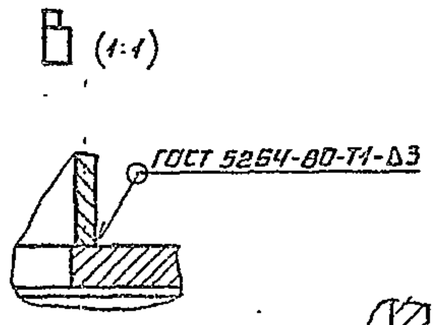

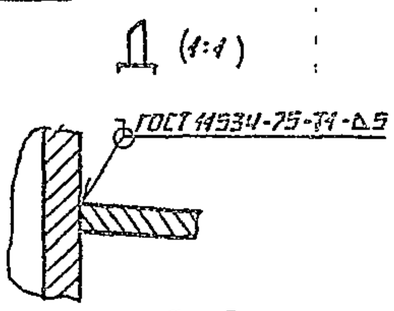

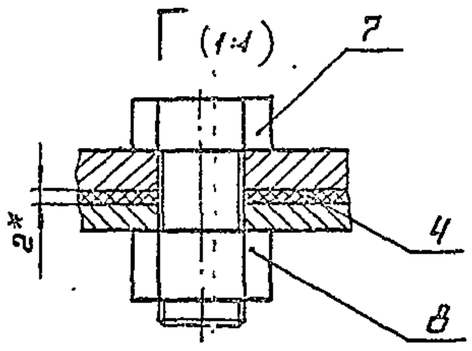

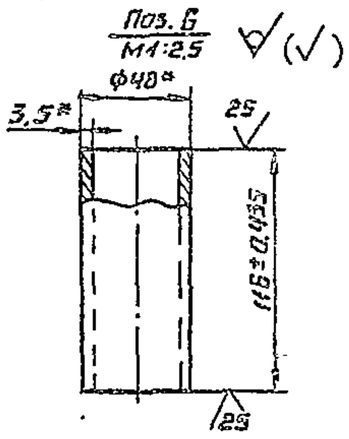

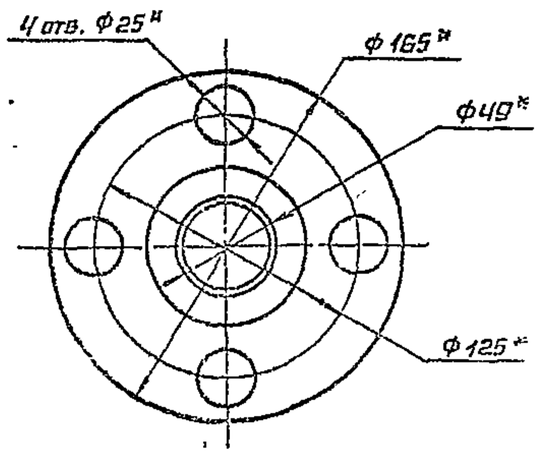

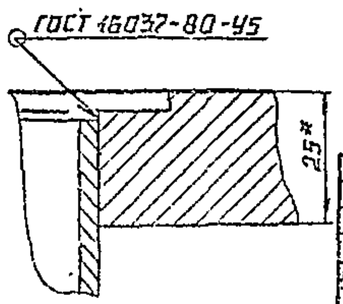

1.* Размеры для справок.

2.** Размеры H и H_1 определить по месту.

Изм.	Лист	№ докум.	Подп.	Дата	28.22.00.000 СБ		
Разраб.		Тихонова			Люк Ду 500 для уровнемера ДУЕ	Лит.	Масса	Масштаб
Пров.		Колмец					87	1:5
Т.контр.						Лист	Листов 1
Н.контр.		Колмец				ЛАТГИПРОПРОМ	
Утв.							

24968-03 10 Копировал — Формат А3

Формат	Зона	Поз.	Обозначение	Наименование	Кол.	Примечание
				Документация		
А4			28.22.01.000 СБ	Сборочный чертеж		
				Детали		
А4		1	28.21.01.001	Ручка	2	
А4		2	28.21.01.002-01	Диск	1	

Типовой проект 903-2-35.90 Альбом 3

Изм.	Лист	№ докум.	Подп.	Дата	28.22.01.000			
Разраб.		Тихонова			Крышка	Лит.	Масса	Масшт.
Пров.		Колмец					12.8	1:5
Т.контр.						Лист	Листов 1	
Н.контр.		Колмец				ЛАТГИПРОПРОМ		
Утв.								

Копировал Формат А4

28.22.01.000 СБ

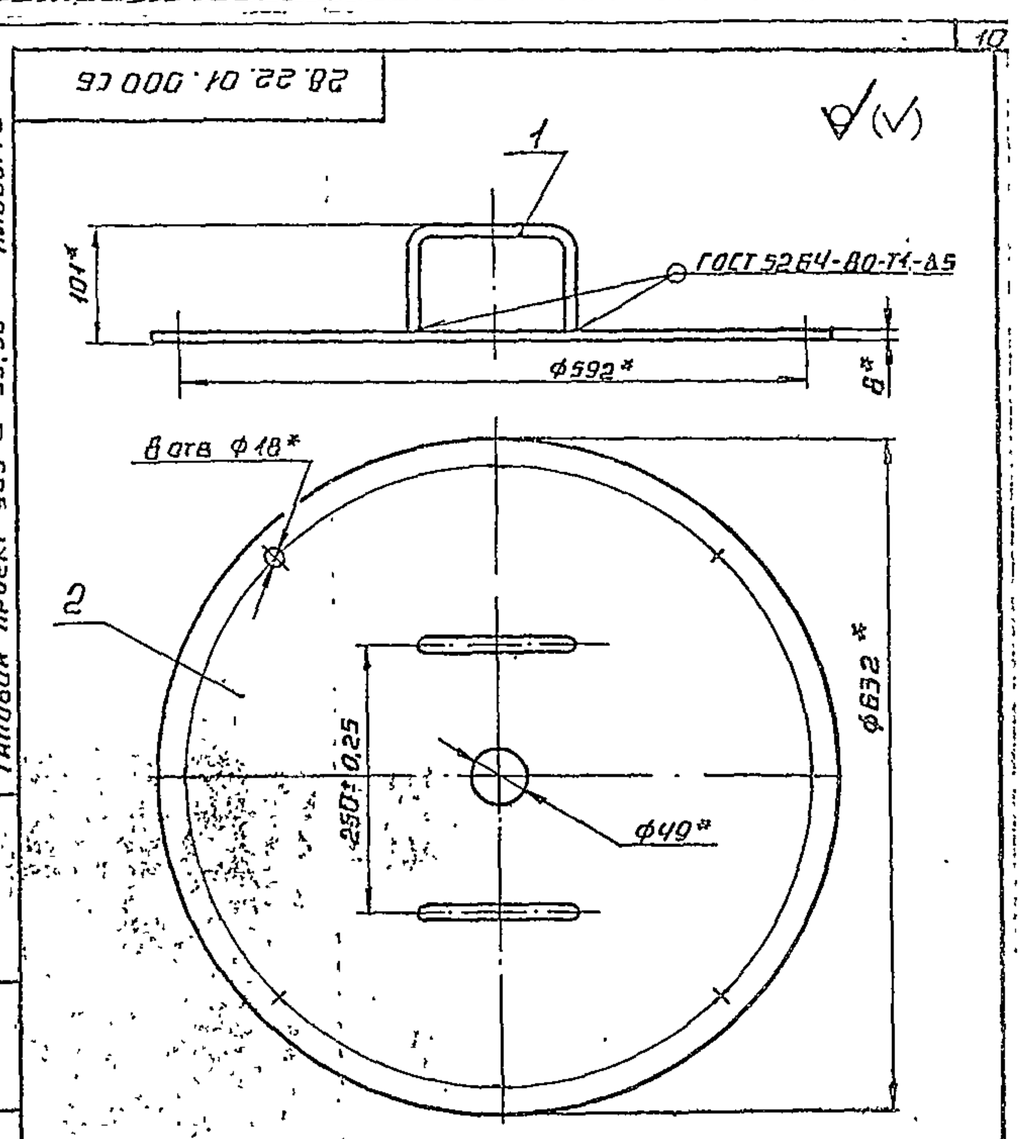

* Размеры для справок

Типовой проект 903-2-35.90 Альбом 3

Форм.	Зона	Поз.	Обозначение	Наименование	Кол.	Примечание
				Документация		
А2			50.26.00.000 СБ	Сборочный чертеж		
				Детали		
Б4		1	50.26.00.001	Соединитель		
				Уголок $\frac{50\times50\times5\text{-В ГОСТ 8509-86}}{\text{Ст3сп ГОСТ 535-88}}$		
				L = 1240 ± 1,85 мм	2	6,56кг
Б4		2	50.26.00.002	Стойка		
				Швеллер $\frac{\text{10 ГОСТ 8240-72}}{\text{Ст3сп ГОСТ 535-88}}$	2	10.84кг
Б4		3	50.26.00.003	Стойка		
				Швеллер $\frac{\text{10 ГОСТ 8240-72}}{\text{Ст3сп ГОСТ 535-88}}$	1	10,84кг
Б4		4	50.26.00.004	Стойка		
				Швеллер $\frac{\text{10 ГОСТ 8240-72}}{\text{Ст3сп ГОСТ 535-88}}$	2	10,84кг
Б4		5	50.26.00.005	Стойка		
				Швеллер $\frac{\text{10 ГОСТ 8240-72}}{\text{Ст3сп ГОСТ 535-88}}$	1	10.84кг
Б4		6	50.26.00.006	Поперечина		
				Швеллер $\frac{\text{10 ГОСТ 8240-72}}{\text{Ст3сп ГОСТ 535-88}}$		
				L = 1008 ± 2,6 мм	1	8,66кг

Изм.	Лист	№ докум.	Подп.	Дата	50.26.00.000			
Разраб.		Колмец			Рама	Лит.	Лист	Листов
Пров.		Крюк					1	2
Н.контр.		Колмец				ЛАТГИПРОПРОМ		
Утв.								

Копировал Формат А4

Типовой проект 903-2-35.90 Альбом 3

Форм.	Зона	Поз.	Обозначение	Наименование	Кол.	Примечание
Б4		7	50.26.00.007	Поперечина		
				Швеллер $\frac{\text{10 ГОСТ 8240-72}}{\text{Ст3сп ГОСТ 535-88}}$		
				L = 900 ± 2,3 мм	1	7,73кг
Б4		8	50.26.00.008	Поперечина		
				Швеллер $\frac{\text{10 ГОСТ 8240-72}}{\text{Ст3сп ГОСТ 535-88}}$		
				L = 900 ± 2,3 мм	1	7,73кг

Изм.	Лист	№ докум.	Подп.	Дата	50.26.00.000	Лист
						2

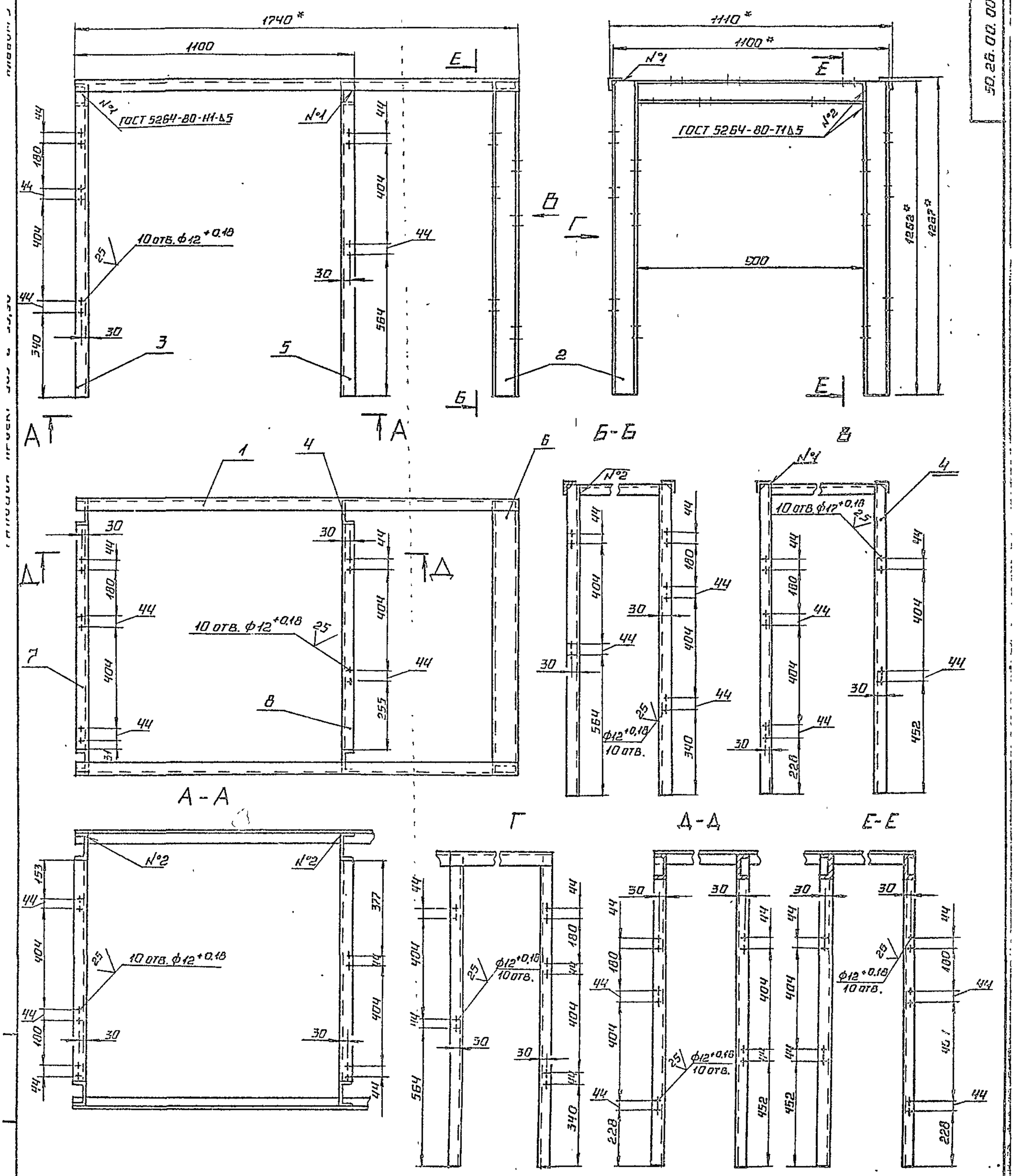

1.* Размеры для справок.

2. $\pm\frac{IT14}{2}$.

3. Обработка поверхностей реза деталей Б4 $\overset{25}{\vee}$.

Изм.	Лист	№ докум.	Подп.	Дата	50.26.00.000 СБ	
Разраб.		Колмец			Рама Сборочный чертеж	Лит. / Масса / Масштаб
Пров.		Кедчя				40
Т.контр.						Лист / Листов 1
Н.контр.		Колмец				ЛАТГИПРОПРОМ
Утв.						

24968-03 12 Копировал Формат А2

67.10.00.003

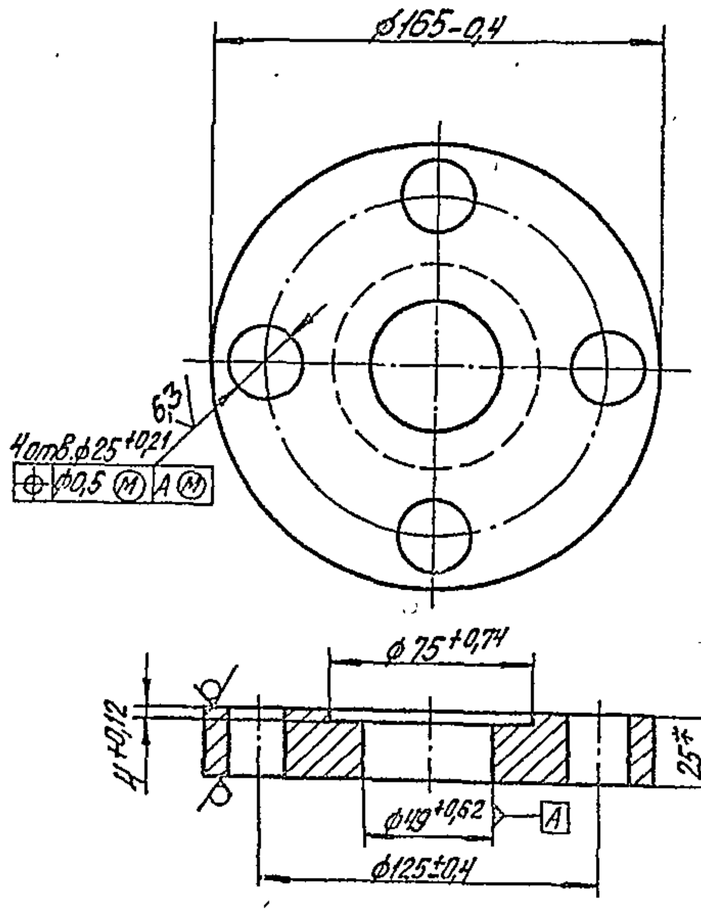

* Размер для справок.

Изм.	Лист	№ докум.	Подпись	Дата	67.10.00.003			
Разраб.		Михайлова			Фланец	Лит.	Масса	Масштаб
Пров.		Колмец					13,38	1:2
Н.контр.						Лист	Листов 1	
Н.контр. Утв.		Колмец			Лист 25 ГОСТ 19903-74 / Ст3кп2 ГОСТ 14637-79	ЛАТГИПРОПРОМ		

Копировал Дубкова Формат А4

Альбом 3 — Типовой проект 903-2-35.90

Формат	Зона	Поз.	Обозначение	Наименование	Кол.	Примечание
				Документация		
А4			60.09.00.000СБ	Сборочный чертеж		
				Детали		
Б4		1	60.09.00.001	Косынка	2	
				Лист 5 ГОСТ 19903-74 / Ст3кп2 ГОСТ 14637-79	2	0,23кг
			Переменные данные для исполнений			
				60.09.00.000		
				Детали		
А4		2	60.09.00.002	Плита	1	
				60.09.00.000-01		
				Детали		
		2	60.09.00.002-01	Плита	1	

Изм.	Лист	№ докум.	Подпись	Дата	60.09.00.000			
Разраб.		Колмец			Опора неподвижная лобовая	Лит.	Лист	Листов 1
Пров.		Краця				ЛАТГИПРОПРОМ		
Н.контр.		Колмец						
Утв.								

Копировал Дубкова Формат А4

60.09.00.000СБ

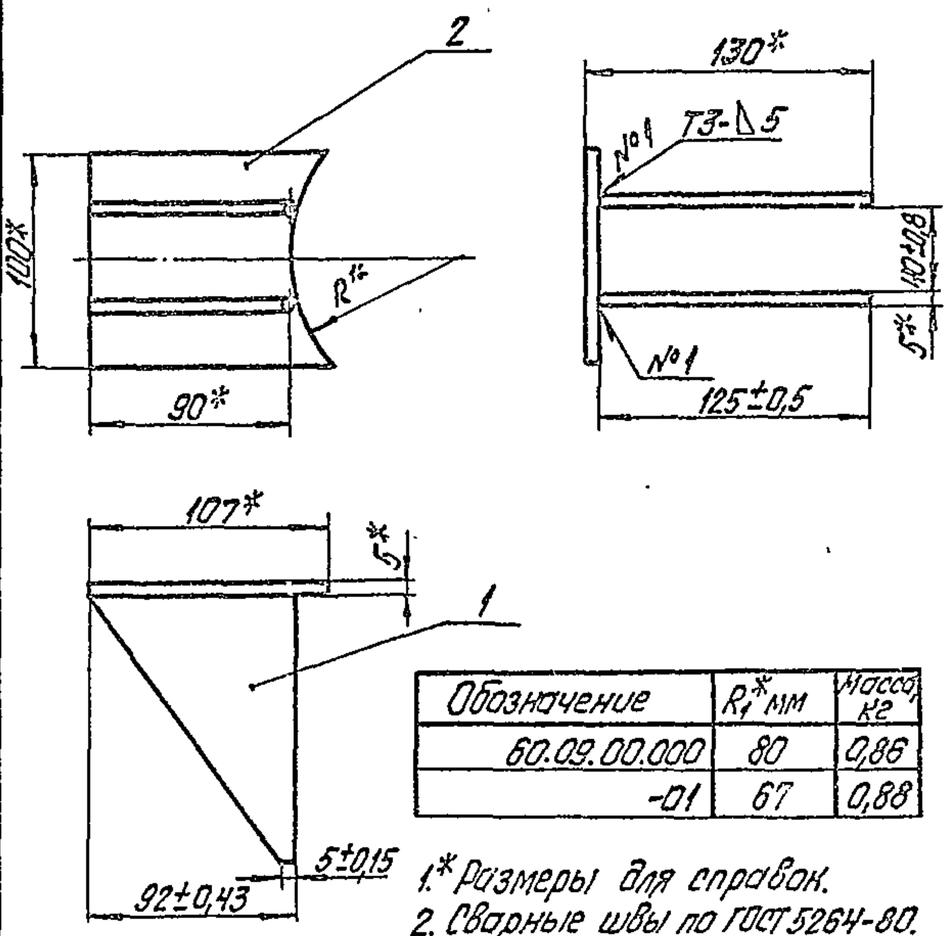

Обозначение	R_1* мм	Масса, кг
60.09.00.000	80	0,86
-01	67	0,88

1.* Размеры для справок.
2. Сварные швы по ГОСТ 5264-80.
3. Обработка поверхностей реза деталей Б4 25.

Изм.	Лист	№ докум.	Подпись	Дата	60.09.00.000СБ			
Разраб.		Колмец			Опора неподвижная лобовая Сборочный чертеж	Лит.	Масса см табл.	Масштаб 1:2,5
Пров.		Краця				Лист	Листов 3 1	
Т.контр.						ЛАТГИПРОПРОМ		
Н.контр. Утв.		Колмец						

Копировал Дубкова Формат А3

60.09.00.002

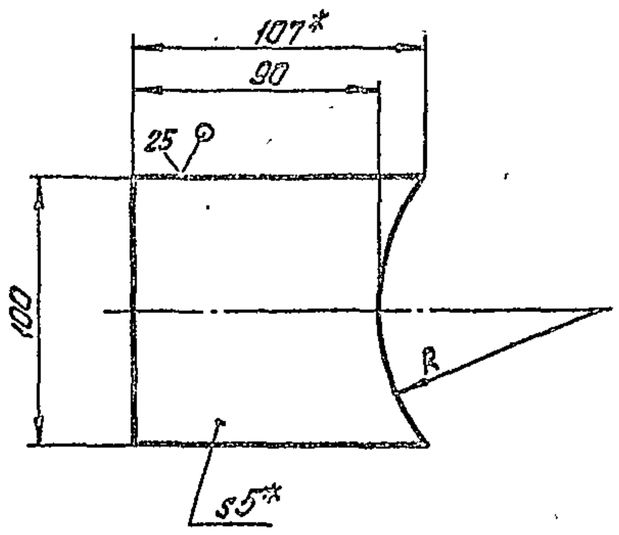

Обозначение	R, мм	Масса, кг
60.09.00.002	$80^{+0,74}$	0,4
-01	$67^{+0,74}$	0,42

1.* Размеры для справок.
2. $\pm\frac{IT14}{2}$.

Изм.	Лист	№ докум.	Подпись	Дата	60.09.00.002			
Разраб.		Колмец			Плита	Лит.	Масса см табл.	Масштаб 1:2
Пров.		Краця				Лист	Листов 1	
Т.контр.						ЛАТГИПРОПРОМ		
Н.контр. Утв.		Колмец			Лист 5 ГОСТ 19903-74 / Ст3кп2 ГОСТ 14637-79			

Копировал Дубкова 24.08.03 Формат А4

Формат	Зона	Поз.	Обозначение	Наименование	Кол.	Примечание
				Документация		
А4			60.11.00.000СБ	Сборочный чертеж		
				Детали		
А4		1	60.11.00.001	Косынка	2	
				Переменные данные для исполнений		
				60.11.00.000		
				Детали		
А4		2	60.11.00.002	Плита	1	
				60.11.00.000-01		
				Детали		
		2	60.11.00.002-001	Плита	1	
				60.11.00.000-02		
				Детали		
		2	60.11.00.002-02	Плита	1	

Изм.	Лист	№ докум.	Подп.	Дата	60.11.00.000		
Разраб.		Краля			Опора неподвижная лобовая	Лит.	Лист	Листов 1
Пров.		Колмец						
Н.контр.		Колмец				ЛАТГИПРОПРОМ	
Утв.							

Копировал Ж/... Формат А4

60.11.00.000

Альбом 3

Типовой проект 903-2-35.90

Инв. № подл. | Подп. и дата | Взам. инв. № | Инв. № дубл. | Подп. и дата

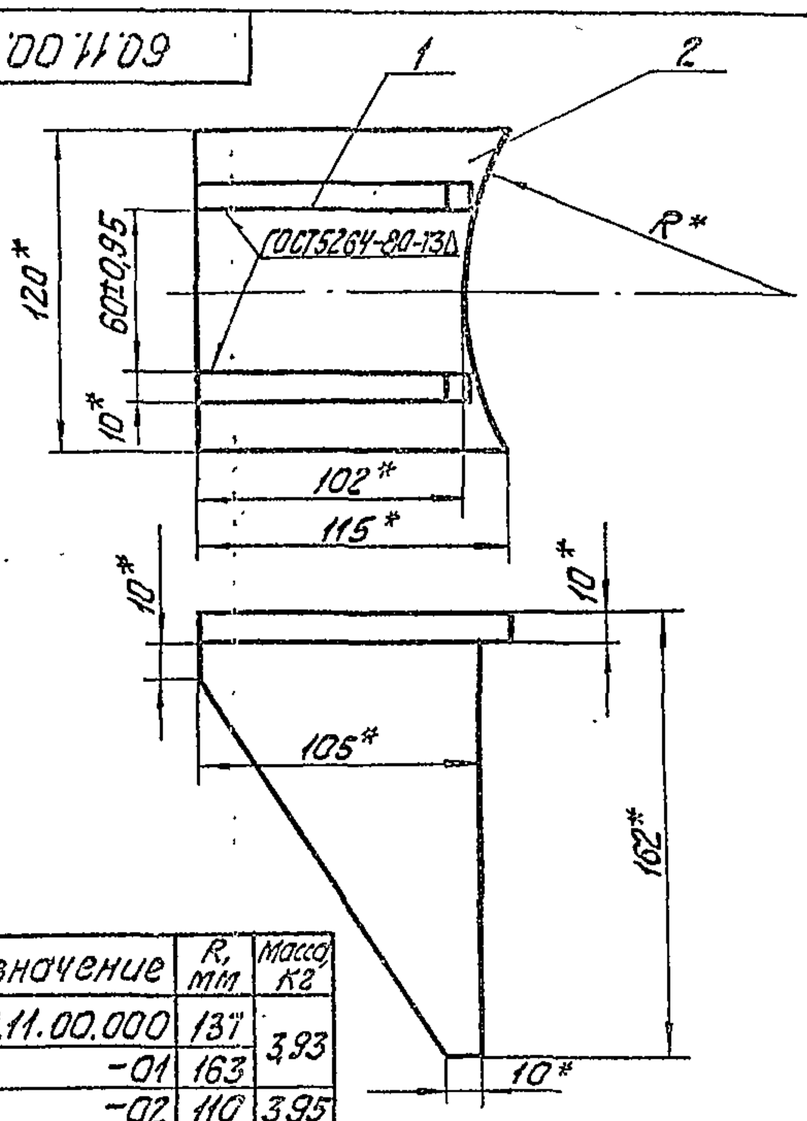

Обозначение	R, мм	Масса, кг
60.11.00.000	137	3,93
-01	163	
-02	110	3,95

* Размеры для справок.

Изм.	Лист	№ докум.	Подпись	Дата	60.11.00.000 СБ			
Разраб.		Краля			Опора неподвижная лобовая. Сборочный чертеж.	Лит.	Масса	Масштаб
Пров.		Колмец					см. табл.	1:2
Т.контр.						Лист	Листов 1	
Н.контр.		Колмец				ЛАТГИПРОПРОМ		
Утв.								

Копировал Ж/... Формат А4

60.11.00.001

Альбом 3

Типовой проект 903-2-35.90

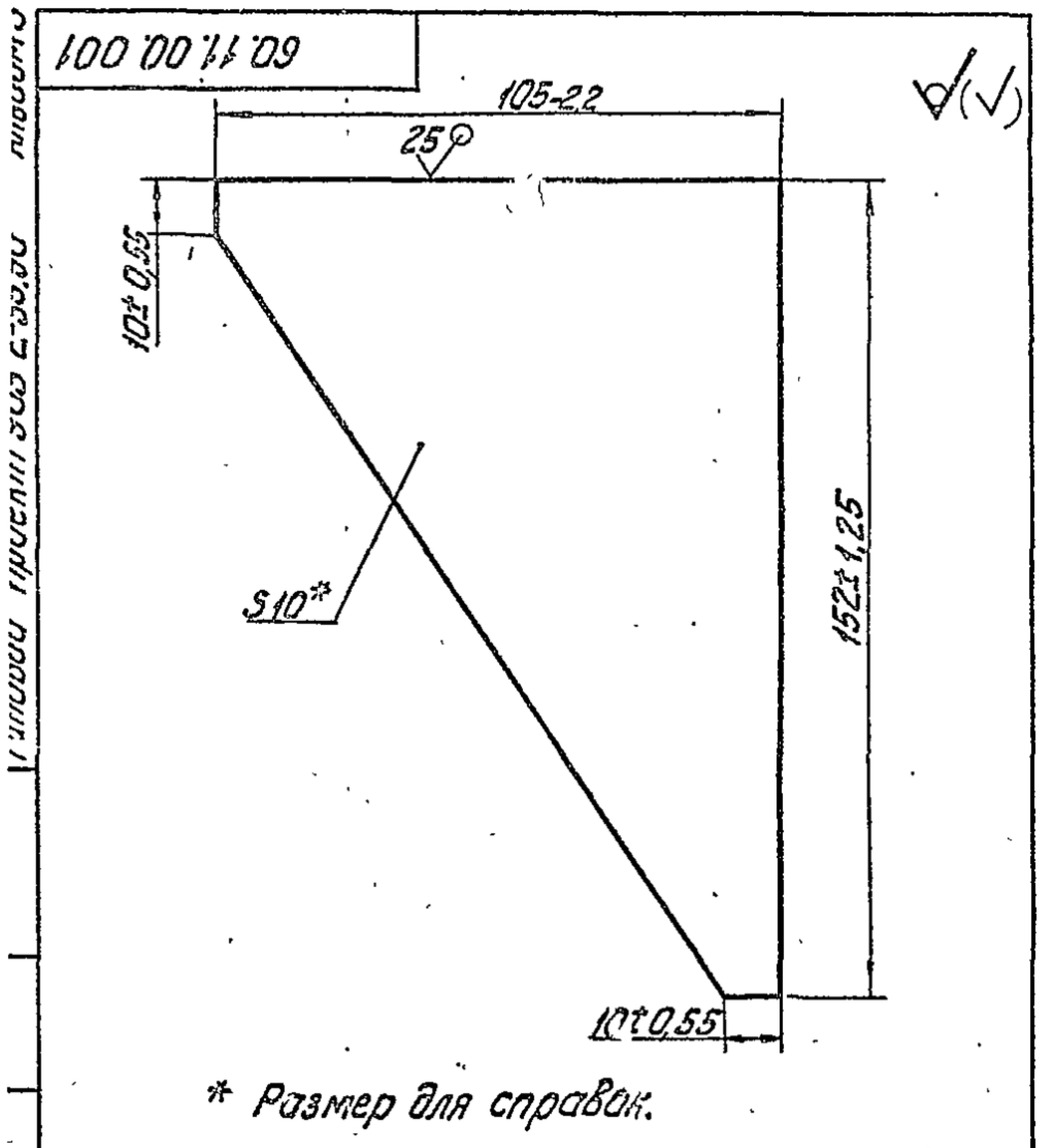

* Размер для справок.

Изм.	Лист	№ докум.	Подпись	Дата	60.11.00.001			
Разраб.		Краля			Косынка	Лит.	Масса	Масштаб
Пров.		Колмец					1,45	1:1
Т.контр.						Лист	Листов 1	
Н.контр.		Колмец			Лист 10 ГОСТ 19903-74 Ст3кп2 ГОСТ14637-79	ЛАТГИПРОПРОМ		
Утв.								

Копировал Ж/... Формат А4

60.11.00.002

Альбом 3

Типовой проект 903-2-35.90

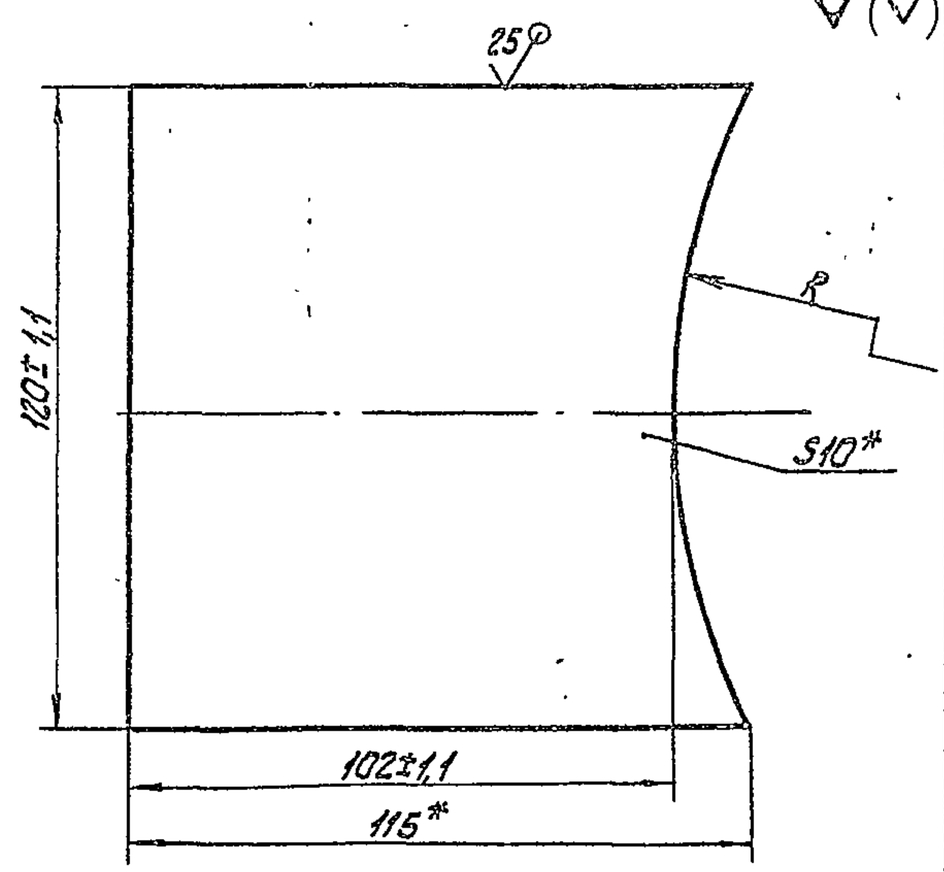

Обозначение	R, мм	Масса, кг
60.11.00.002	137±1,25	1,026
-01	163±1,25	1,017
-02	110±1,1	1,046

* Размеры для справок.

Изм.	Лист	№ докум.	Подпись	Дата	60.11.00.002			
Разраб.		Краля			Плита	Лит.	Масса	Масштаб
Пров.		Колмец					см. табл.	
Т.контр.						Лист	Листов 1	
Н.контр.		Колмец			Лист 10 ГОСТ 19903-74 Ст3кп2 ГОСТ14637-79	ЛАТГИПРОПРОМ		
Утв.								

Копировал Ж/24968-03 14 Формат А4

Типовой проект 903-2-35.90 Альбом 3

Формат	Зона	Поз.	Обозначение	Наименование	Кол.	Примечание
				Документация		
А4			67.06.00.000 СБ	Сборочный чертеж		
				Детали		
А4		1	67.06.00.001	Ушко	1	
Б4		2	67.06.00.002	Лента		
				Лист 0,5 ГОСТ 19903-74 Ст3кп4 ГОСТ 16523-70		
				400±2×5±0,15 мм	1	0,008кг
				Стандартные изделия		
		3		Шплинт 5×16 ГОСТ 397-79	1	

67.06.00.000

Разраб.	Колмец			Хомут	Лит. / Лист / Листов 1
Пров.	Колмец				ЛАТГИПРОПРОМ
Н.контр.	Колмец				
Утв.					

Копировал Ж/ Формат А4

Типовой проект 903-2-35.90 Альбом 3

90.00.00.90 Г.9

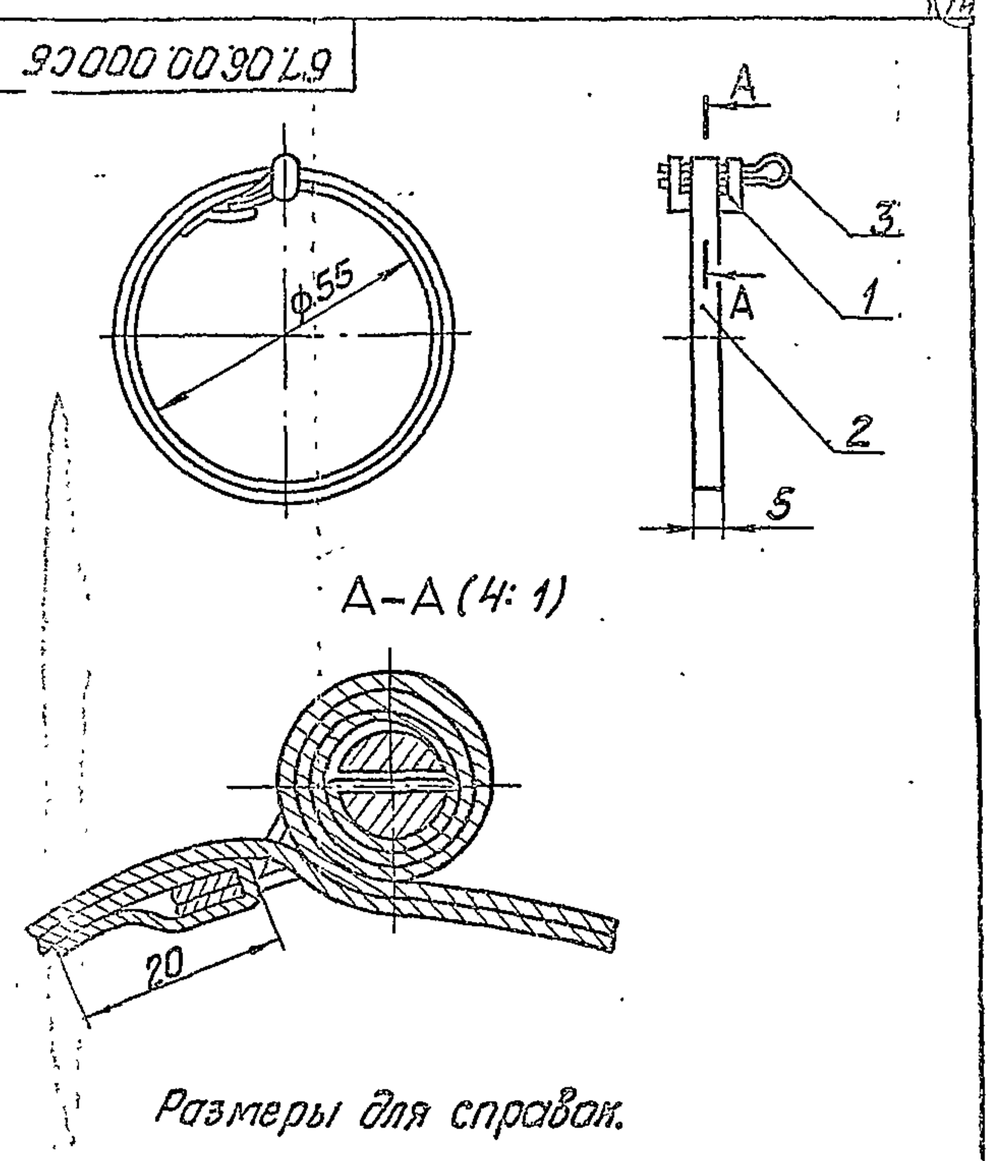

Размеры для справок.

67.06.00.000 СБ

Разраб.	Колмец			Хомут сборочный чертеж	Лит. / Масса 0,014 / Масштаб 1:1
Пров.	Колмец				Лист / Листов 1
Т.контр.					ЛАТГИПРОПРОМ
Н.контр.	Колмец				
Утв.					

Копировал Ж/ Формат А4

Типовой проект 903-2-35.90 Альбом 3

67.06.00.001

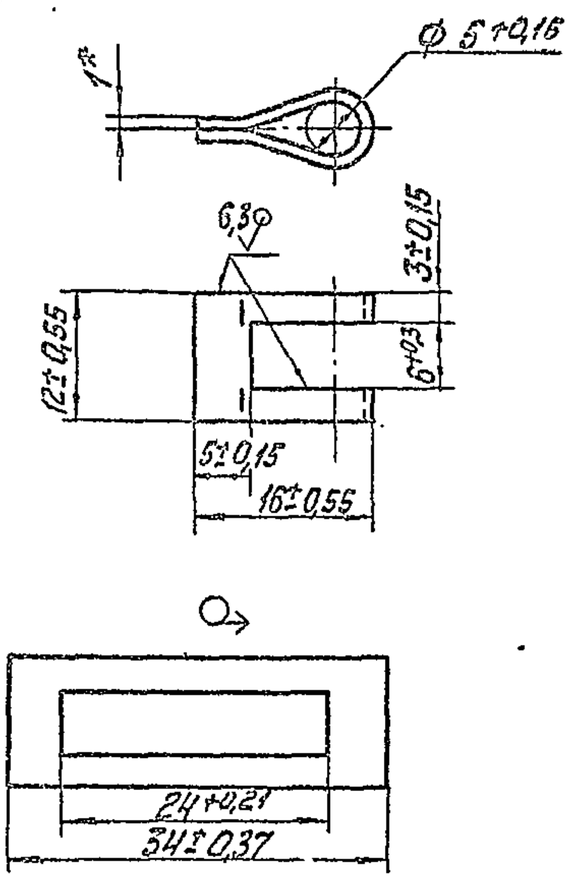

* Размеры для справок.

67.06.00.001

Разраб.	Колмец			Ушко	Лит. / Масса 0,002 / Масштаб 2:1
Пров.	Колмец				Лист / Листов 1
Т.контр.				Лист 1 ГОСТ 19903-74 Ст3кп4 ГОСТ 16523-70	ЛАТГИПРОПРОМ
Н.контр.	Колмец				
Утв.					

Копировал Ж/ Формат А4

Типовой проект 903-2-35.90 Альбом 3

67.02.00.001

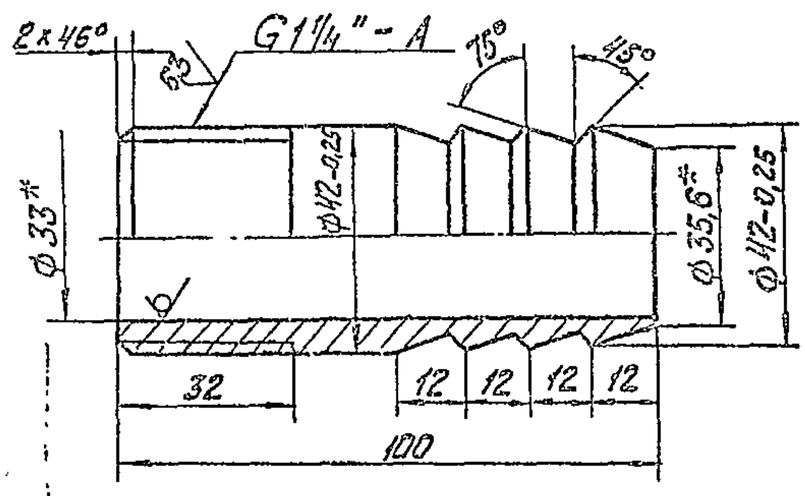

1. * Размеры для справок.
2. $\frac{1T14}{2}$

67.02.00.001

Разраб.	Колмец			Ниппель	Лит. / Масса
Пров.	Колмец				Лист / Листов 1
Т.контр.				Труба 45×6 ГОСТ 8734-75 / В20 ГОСТ 8733-87	ЛАТГИПРОПРОМ
Н.контр.	Колмец				
Утв.					

Копировал Ж/ 24968-03 (15) Формат А4