ТИПОВОЙ ПРОЕКТ

903-1-310.95

КРЫШНАЯ КОТЕЛЬНАЯ ДЛЯ ЖИЛЫХ ДОМОВ МОЩНОСТЬЮ 0,5 МВт

АЛЬБОМ 4.

Задания заводу-изготовителю щитов стр. 1-29

Ц00422-04

Формат А2

ТИПОВОЙ ПРОЕКТ
903-1-310.95
КРЫШНАЯ КОТЕЛЬНАЯ ДЛЯ ЖИЛЫХ ДОМОВ МОЩНОСТЬЮ 0,5 МВт

АЛЬБОМ 4.
ПЕРЕЧЕНЬ АЛЬБОМОВ.

Альбом 1	ПЗ	Общая пояснительная записка
Альбом 2		Блок котельной
	ТМ1	Тепломеханические решения
	ГСВ	Газоснабжение. Внутренние устройства
	АС1	Архитектурно-строительные решения
	ВК1	Внутренние водопровод и канализация
	КМ	Конструкции металлические
	ЭМ1	Электрооборудование силовое и электроосвещение внутреннее
	АТМ1	Автоматизация
	АУС	Автоматизация устройств связи
Альбом 3		Тепловой пункт
	ТМ2	Тепломеханические решения
	АС2	Архитектурно-строительные решения
	ВК2	Внутренние водопровод и канализация
	ЭМ2	Электрооборудование силовое и электроосвещение внутреннее
	АТМ2	Автоматизация
Альбом 4		Задания заводу-изготовителю щитов
Альбом 5	СО	Спецификации оборудования
Альбом 6	ВМ	Ведомости потребности в материалах
Альбом 7	С	Сметы

Разработан :
Акционерным обществом "Озон"
Генеральный директор Ю.М. Лихтер
Главный инженер В.А. Константинов
Главный инженер проекта Е.И. Писаренко

Утвержден :
Комитетом РФ по химической и нефтехимической промышленности
письмом от 30.08.95 г. N ЕР-1878-19/09
Введен в действие АО "Озон"
приказом от 30.08.95 г. N 64-К
Срок действия 2000 г.

СОДЕРЖАНИЕ АЛЬБОМА 4

NN ЛИСТОВ	НАИМЕНОВАНИЕ И ОБОЗНАЧЕНИЕ ДОКУМЕНТОВ НАИМЕНОВАНИЕ ЛИСТА	СТР.
	ЧЕРТЕЖИ МАРКИ ' ЭМ1 '	
Н1	ПЕРЕЧЕНЬ ПРОЕКТНОЙ ДОКУМЕНТАЦИИ ДЛЯ ЗАКАЗА	
	ЩИТОВ СТАНЦИЙ УПРАВЛЕНИЯ	3
	ШКАФ 1ШС	
Н2	ТЕХНИЧЕСКИЕ ДАННЫЕ АППАРАТОВ	3
Н3	ЧЕРТЕЖ ОБЩЕГО ВИДА	4
Н4	СХЕМА ЭЛЕКТРИЧЕСКАЯ СОЕДИНЕНИЙ	5
Н5	ПЕРЕЧЕНЬ НАДПИСЕЙ	3
	ЧЕРТЕЖИ МАРКИ ' АТМ1 '	
Н1	ПЕРЕЧЕНЬ ТЕХНИЧЕСКОЙ ДОКУМЕНТАЦИИ ДЛЯ ЗАДАНИЯ	
	ЗАВОДУ-ИЗГОТОВИТЕЛЮ ЩИТОВ	6
	ЩИТ КОНТРОЛЯ И УПРАВЛЕНИЯ ЩКУ	
Н2	ОБЩИЙ ВИД	6-8
Н3	ТАБЛИЦА СОЕДИНЕНИЙ	8,9-10
Н4	ТАБЛИЦА ПОДКЛЮЧЕНИЯ	11-12
	ЩИТ ДИСПЕТЧЕРА ЩД	
Н5	ОБЩИЙ ВИД	13-14
Н6	ТАБЛИЦА СОЕДИНЕНИЙ	15-16
Н7	ТАБЛИЦА ПОДКЛЮЧЕНИЯ	16
	ЧЕРТЕЖИ МАРКИ ' ЭМ2 '	
Н1	ПЕРЕЧЕНЬ ПРОЕКТНОЙ ДОКУМЕНТАЦИИ ДЛЯ ЗАКАЗА	
	ЩИТОВ СТАНЦИЙ УПРАВЛЕНИЯ	17
	ШКАФ 2ШС	
Н2	ТЕХНИЧЕСКИЕ ДАННЫЕ АППАРАТОВ	17
Н3	ЧЕРТЕЖ ОБЩЕГО ВИДА	18
Н4	СХЕМА ЭЛЕКТРИЧЕСКАЯ СОЕДИНЕНИЙ	19-21
Н5	ПЕРЕЧЕНЬ НАДПИСЕЙ	22
	ЧЕРТЕЖИ МАРКИ ' АТМ2 '	
Н1	ПЕРЕЧЕНЬ ТЕХНИЧЕСКОЙ ДОКУМЕНТАЦИИ ДЛЯ ЗАДАНИЯ	
	ЗАВОДУ-ИЗГОТОВИТЕЛЮ ЩИТОВ	23
	ЩИТ ЩКУ	
Н2	ОБЩИЙ ВИД	23-25
Н3	ТАБЛИЦА СОЕДИНЕНИЙ	25-27
Н4	ТАБЛИЦА ПОДКЛЮЧЕНИЯ	28-29

Взамен инв.N | Подпись и дата | Инв.N подл.

АЛЬБОМ 4

Т.П. 903-1-310.95

Обозначение	Наименование	Примечание
Т.П. 903-1-310.95-ЭМ1.Н1	Перечень проектной документации	
	для заказа щитов станций	
	управления	
	Шкаф 1Ш	
Т.П. 903-1-310.95-ЭМ1.Н2	Технические данные аппаратов	
Т.П. 903-1-310.95-ЭМ1.Н3	Чертеж общего вида	
Т.П. 903-1-310.95-ЭМ1.Н4	Схема электрическая соединений	
Т.П. 903-1-310.95-ЭМ1.Н5	Перечень надписей	

Взамен инв.N | Подпись и дата | Инв.N подл.

ПРИВЯЗАН

ИНВ.N

Т.П. 903-1-310.95-ЭМ1.Н1

Крышная котельная для жилых домов мощностью 0,5 МВт

Изм.	Кол.уч.	Лист	N док.	Подпись	Дата
Нач.отд.		Ласыкин			
Гл.спец.		Попов			
Вед.инж.		Савченко			
Техник		Исаева			
Провер.		Попов			
Н.контр.		Савченко			

Блок котельной | Стадия: Р | Лист: | Листов: 1

Перечень проектной документации для заказа щитов станций управления.

OZONE ОЗОН

ФОРМАТ А4

АЛЬБОМ 4

Т.П. 903-1-310.95

Формат	Зона	Поз	Обозначение	Наименование	Кол	Примечание
				Документация		
А2			Т.П. 903-1-310.95-ЭМ1.Н3	Чертеж общего вида		
А2			Т.П. 903-1-310.95-ЭМ1.Н4	Схема электрическая		
				соединений		
А2			Т.П. 903-1-310.95-ЭМ1.Н5	Перечень надписей		
				Сборочные единицы		
				Н1 1		
		1		Выключатель		
				ВА51-31-3400100-00 УХЛ3		
				U~ 380В 50Гц Ip16A 3Iн	2	QF1, QF8
		2		ВА51-25-3400100-00 УХЛ3		
				U~ 380В 50Гц Ip16A 3Iн	2	QF4, QF13
		3		ВА51-25-3400100-00 УХЛ3		QF2, QF3,
				U~ 380В 50Гц Ip6,3A 3Iн		QF5...QF7,
					9	QF9...QF12

Взамен инв.N | Подпись и дата | Инв.N подл.

ПРИВЯЗАН

ИНВ.N

Т.П. 903-1-310.95-ЭМ1.Н2

Крышная котельная для жилых домов мощностью 0,5 МВт

Изм.	Кол.уч.	Лист	N док.	Подпись	Дата
Нач.отд.		Ласыкин			
Гл.спец.		Попов			
Вед.инж.		Савченко			
Техник		Исаева			
Провер.		Попов			
Н.контр.		Савченко			

Блок котельной | Стадия: Р | Лист: 1 | Листов: 2

Шкаф 1Ш. Технические данне аппаратов

OZONE ОЗОН

ФОРМАТ А4

АЛЬБОМ 4

Т.П. 903-1-310.95

Формат	Зона	Поз	Обозначение	Наименование	Кол	Примечание
		4		Блок зажимов		
				Б324-4П25-В/В У3-10	2	X1, X2,
				Н51 1		
		5		Арматура АЕ32522ЧУ2	2	HL1, HL2

Взамен инв.N | Подпись и дата | Инв.N подл.

ПРИВЯЗАН

ИНВ.N

Т.П. 903-1-310.95-ЭМ1.Н2

Лист 2

Изм.	Кол.уч.	Лист	N док.	Подпись	Дата

ФОРМАТ А4

АЛЬБОМ 4

Т.П. 903-1-310.95

Панель	Строка	Надпись	Поз. обозн.	Место надписи	Текст	Кол-во	Вид шрифта	Заготовка
					Панель			
		1	QF8	Табличка	QF8-Ввод N2 ~380/220В	1		
		2	QF1	—"—	QF1-Ввод N1 ~380/220В	1		
		3	QF2	—"—	QF2-Контр. ввода N1	1		
		4	QF3	—"—	QF3-Резерв	1		
		5	QF4	—"—	QF4-Печь электрическая	1		
		6	QF5	—"—	QF5-ЩКУ.Ввод N2	1		
		7	QF6	—"—	QF6-Рабочее освещение	1		
		8	QF9	—"—	QF9-Контр. ввода N2	1		
		9	QF10	—"—	QF10-ЩКУ.Ввод N1			
		10	QF11	—"—	QF11-Аварийное освещение	1		
		11	QF12	—"—	QF12-Вентилятор котла 2	1		
		12	QF7	—"—	QF7-Вентилятор котла N1	1		
		13	QF13	—"—	QF13-Секционный выключатель	1		
					Дверь			
		14		Табличка	Шкаф 1Ш	1		
		15	HL1	—"—	HL1-Контроль напряж. Ввод 1	1		
		16	HL2	—"—	HL2-Контроль напряж. Ввод 2	1		

Взамен инв.N | Подпись и дата | Инв.N подл.

ПРИВЯЗАН

ИНВ.N

Т.П. 903-1-310.95-ЭМ1.Н5

Крышная котельная для жилых домов мощностью 0,5 МВт

Изм.	Кол.уч.	Лист	N док.	Подпись	Дата
Нач.отд.		Ласыкин			
Гл.спец.		Попов			
Вед.инж.		Савченко			
Техник		Исаева			
Провер.		Попов			
Н.контр.		Савченко			

Блок котельной | Стадия: Р | Лист: | Листов: 1

Шкаф 1Ш. Перечень надписей.

OZONE ОЗОН

ИНВ. Ц00422-04 4

ФОРМАТ А4

АЛЬБОМ

Т.П. 903-1-310.95

Вид спереди

Дверь не показана

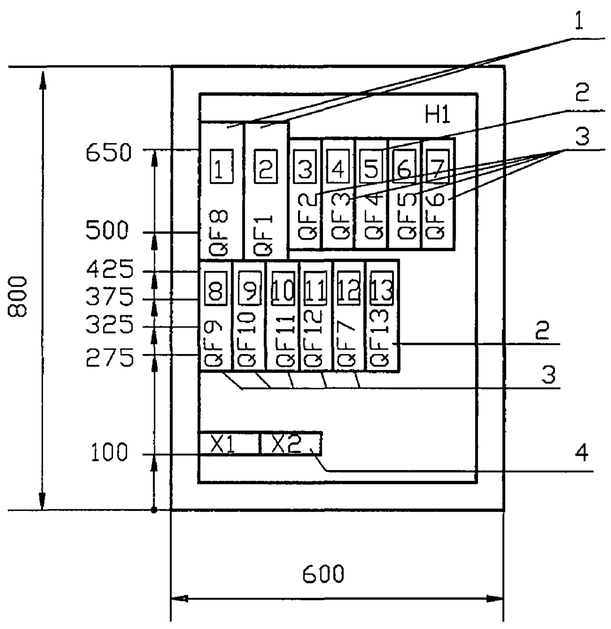

Дверь

Вид спереди

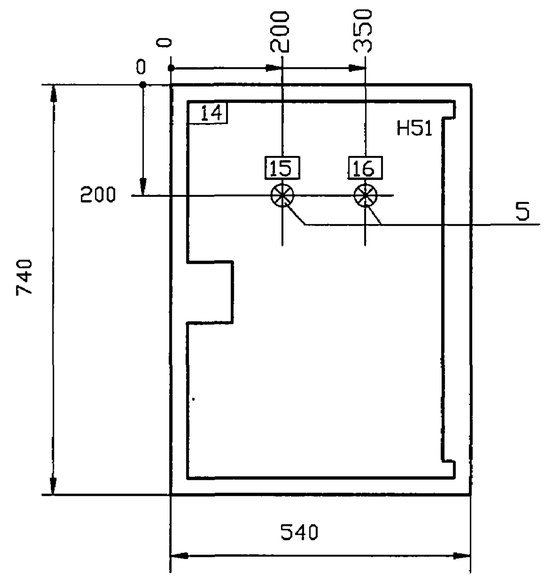

1. Шкаф (ящик) ЯУ3-0863.
2. В контуре табличек и аппаратов указаны номера надписей по перечню надписей.
3. Степень защищенности JP31.

							Т.П. 903-1-310.95-ЭМ1.Н3		
							Крышная котельная для жилых домов мощностью 0,5 МВт		
				изм.	кол.уч.	лист	N док.	подпись	дата
ПРИВЯЗАН				Нач.отд.		Ласыкин			
				Гл.спец.		Попов		Блок котельной	Стадия: Р; Лист: ; Листов: 1
				Вед.инж.		Савченко			
				Техник		Исаева		Шкаф 1Ш. Чертеж общего вида	OZONE ОЗОН
				Провер.		Попов			
ИНВ.N				Н.контр.		Савченко			

Взамен инв.N

Подпись и дата

Инв.N подл.

ФОРМАТ А3

Инв.N подл.	Подпись и дата	Взамен инв.N

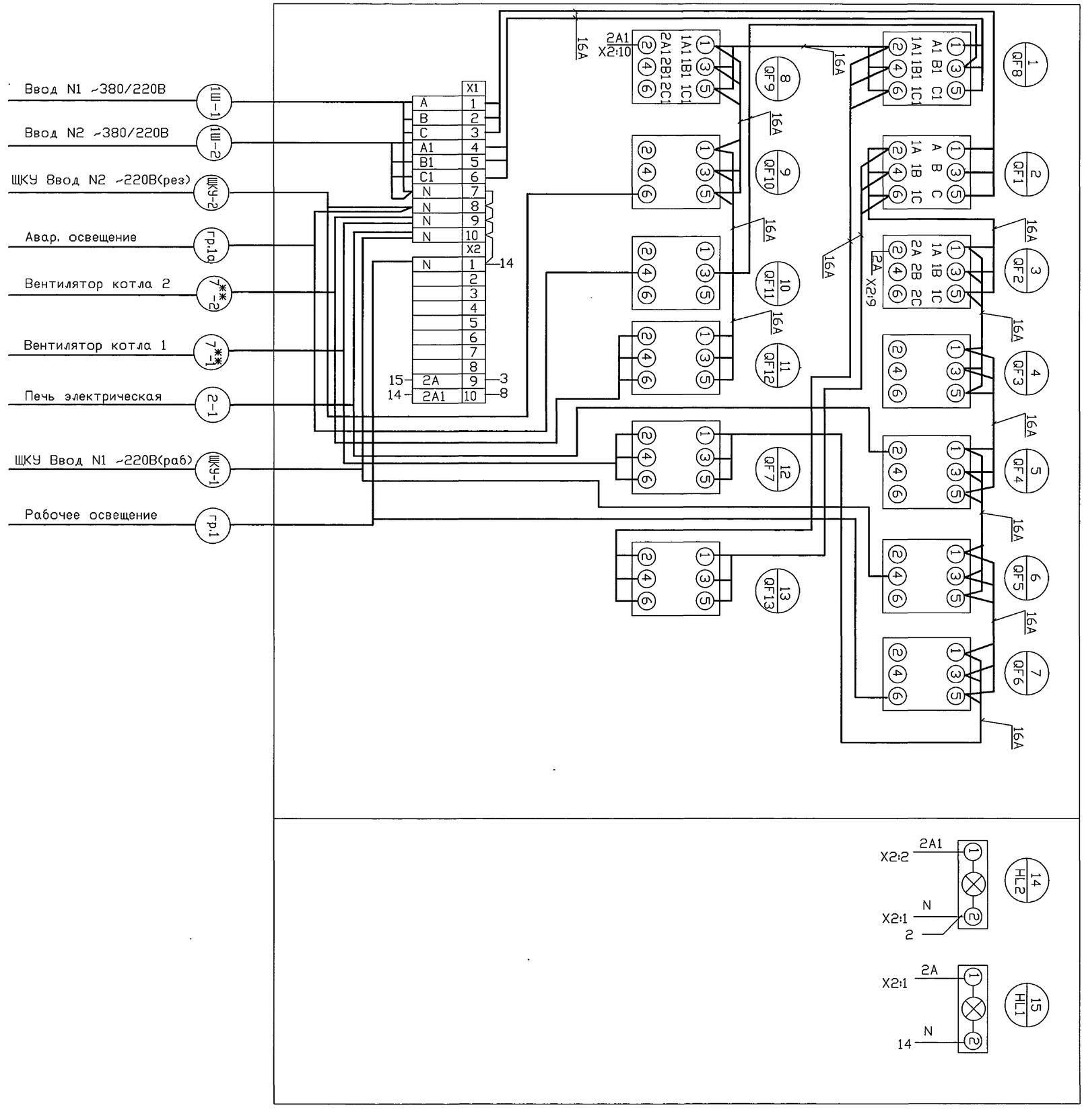

Вид спереди

Дверь шкафа. Вид со стороны монтажа.

ПРИВЯЗАН	
ИНВ.N	

Изм.	Кол.уч.	Лист	N док.	Подпись	Дата	
Нач.отд.		Ласькин				
Гл.спец.		Попов				
Вед.инж.		Савченко				
Техник		Исаева				
Провер.		Попов				
Н.контр.		Савченко				

Т.П. 903-1-310.95-ЭМ1.Н4

Крышная котельная для жилых домов мощностью 0,5 МВт

Блок котельной

Шкаф 1Ш.

Схема электрическая соединений

Стадия	Лист	Листов
Р		1

ZONA OBOH

ИНВ. 4004 22-04

6

ФОРМАТ А3

5

Т.П. 903-1-310.95 АЛЬБОМ 4

НАИМЕНОВАНИЕ	ОБОЗНАЧЕНИЕ	КОЛ. ЧЕРТ.	КОЛ. ЭКЗ.
ПЕРЕЧЕНЬ ТЕХНИЧЕСКОЙ ДОКУМЕНТАЦИИ ДЛЯ ЗАДАНИЯ ЗАВОДУ-ИЗГОТОВИТЕЛЮ ЩИТОВ	Т.П.903-1-310.95. АТМ1.Н-1 АЛЬБОМ 4.	1	1
СПЕЦИФИКАЦИЯ ЩИТОВ	Т.П.903-1-310.95. АТМ1.СО2, АЛЬБОМ 5.	1	3
ЩИТ КОНТРОЛЯ И УПРАВЛЕНИЯ ЩКУ. ОБЩИЙ ВИД.	Т.П.903-1-310.95. АТМ1.Н-2. АЛЬБОМ 4.	4	3
ЩИТ КОНТРОЛЯ И УПРАВЛЕНИЯ ЩКУ. ТАБЛИЦА СОЕДИНЕНИЙ.	Т.П.903-1-310.95. АТМ1.Н-3. АЛЬБОМ 4.	9	3
ЩИТ КОНТРОЛЯ И УПРАВЛЕНИЯ ЩКУ. ТАБЛИЦА ПОДКЛЮЧЕНИЯ.	Т.П.903-1-310.95. АТМ1.Н-4. АЛЬБОМ 4.	7	3
ЩИТ ДИСПЕТЧЕРА ЩД. ОБЩИЙ ВИД.	Т.П.903-1-310.95. АТМ1.Н-5. АЛЬБОМ 4.	6	3
ЩИТ ДИСПЕТЧЕРА ЩД. ТАБЛИЦА СОЕДИНЕНИЙ.	Т.П.903-1-310.95. АТМ1.Н-6. АЛЬБОМ 4.	6	3
ЩИТ ДИСПЕТЧЕРА ЩД. ТАБЛИЦА ПОДКЛЮЧЕНИЯ.	Т.П.903-1-310.95. АТМ1.Н-7. АЛЬБОМ 4.	3	3

Взамен инв.N | Подпись и дата | Инв.N подл.

ПРИВЯЗАН

ИНВ.N

Т.П. 903-1-310.95-АТМ1.Н-1

Крышная котельная для жилых домов мощностью 0,5 МВт

ИЗМ.	КОЛУЧ.	ЛИСТ	N ДОК.	ПОДПИСЬ	ДАТА
НАЧ.ОТД.		ЛАСЫКИН			
ГЛ.СПЕЦ.		СОКОЛИН			
РАЗРАБОТАЛ		РЕВЕНКО			
ПРОВЕРИЛ		СОКОЛИН			
Н.КОНТР.		РЫКОВ			

Блок котельной

Стадия	Лист	Листов
р	1	2

Перечень технической документации для задания заводу-изготовителю щитов

OZONE ОЗОН

ФОРМАТ А4

Т.П. 903-1-310.95 АЛЬБОМ 4

НАИМЕНОВАНИЕ	ОБОЗНАЧЕНИЕ	КОЛ. ЧЕРТ.	КОЛ. ЭКЗ.
ЭЛЕКТРОПИТАНИЕ. СХЕМЫ ПРИНЦИПИАЛЬНЫЕ ЭЛЕКТРИЧЕСКИЕ	Т.П.903-1-310.95. АТМ1, ЛИСТ 3. АЛЬБОМ 2.	1	2
СИГНАЛИЗАЦИЯ. ИЗМЕРЕНИЕ. СХЕМА ПРИНЦИПИАЛЬНАЯ ЭЛЕКТРИЧЕСКАЯ (НАЧАЛО)	Т.П.903-1-310.95. АТМ1, ЛИСТ 4. АЛЬБОМ 2.	1	2
СИГНАЛИЗАЦИЯ. ИЗМЕРЕНИЕ. СХЕМА ПРИНЦИПИАЛЬНАЯ ЭЛЕКТРИЧЕСКАЯ (ОКОНЧАНИЕ)	Т.П.903-1-310.95. АТМ1, ЛИСТ 5. АЛЬБОМ 2.	1	2
ВЕНТИЛИ К1.1.1, К1.2.1. УПРАВЛЕНИЕ. СХЕМЫ ПРИНЦИПИАЛЬНЫЕ ЭЛЕКТРИЧЕСКИЕ	Т.П.903-1-310.95. АТМ1, ЛИСТ 6. АЛЬБОМ 2.	1	2
ВЕНТИЛИ К1.1.2, К1.2.2. УПРАВЛЕНИЕ. СХЕМЫ ПРИНЦИПИАЛЬНЫЕ ЭЛЕКТРИЧЕСКИЕ	Т.П.903-1-310.95. АТМ1, ЛИСТ 7. АЛЬБОМ 2.	1	2
ВЕНТИЛЬ К1.2. УПРАВЛЕНИЕ. СХЕМА ПРИНЦИПИАЛЬНАЯ ЭЛЕКТРИЧЕСКАЯ	Т.П.903-1-310.95. АТМ1, ЛИСТ 8. АЛЬБОМ 2.	1	2

1. ЗАДАНИЕ ЗАВОДУ-ИЗГОТОВИТЕЛЮ ЩИТОВ КОМПЛЕКТОВАТЬ СОГЛАСНО ПЕРЕЧНЮ ТЕХНИЧЕСКОЙ ДОКУМЕНТАЦИИ, ПРИВЕДЕННОМУ НА ДАННОМ ЧЕРТЕЖЕ.
2. ЧЕРТЕЖИ ТИПОВЫХ КОНСТРУКЦИЙ "ТМ3" РАЗРАБОТАНЫ НПО"МОНТАЖ-АВТОМАТИКА".

Взамен инв.N | Подпись и дата | Инв.N подл.

ПРИВЯЗАН

ИНВ.N

ИЗМ.	КОЛУЧ.	ЛИСТ	N ДОК.	ПОДПИСЬ	ДАТА

Т.П. 903-1-310.95-АТМ1.Н-1

Лист 2

ФОРМАТ А4

Т.П. 903-1-310.95 АЛЬБОМ 4

ПОЗ.	ОБОЗНАЧЕНИЕ	НАИМЕНОВАНИЕ	КОЛ.	ПРИМЕЧ.
		ДОКУМЕНТАЦИЯ		
	АТМ1.Н-3 АТМ1.Н-4	ТАБЛИЦА СОЕДИНЕНИЙ ТАБЛИЦА ПОДКЛЮЧЕНИЯ		
		СТАНДАРТНЫЕ ИЗДЕЛИЯ		
1		ЩИТ ШКАФНОЙ МАЛОГАБАРИТНЫЙ1 (ИСПОЛНЕНИЕ I) ЩШМ-1000Х600Х500 УХЛ3.I ОСТ36.13-90		
2		СКОБА С600 ТК3-285-90	8	
3		РЕЙКА Р3-1Б-800 ТК3-264-902	5	
4		УГОЛЬНИК УП42Х25 L=430 ТК4-2222-74	2	
		ПРОЧИЕ ИЗДЕЛИЯ		
5	25/23В	СИГНАЛИЗАТОР СТМ10-0002(0001)		
6	26/22Б	БЛОК ИЗМЕРЕНИЯ РАСХОДА БИР1		

Взамен инв.N | Подпись и дата | Инв.N подл.

ПРИВЯЗАН

ИНВ.N

Т.П. 903-1-310.95-АТМ1.Н-2

Крышная котельная для жилых домов мощностью 0,5 МВт

ИЗМ.	КОЛУЧ.	ЛИСТ	N ДОК.	ПОДПИСЬ	ДАТА
НАЧ.ОТД.		ЛАСЫКИН			
ГЛ.СПЕЦ.		СОКОЛИН			
РАЗРАБОТАЛ		РЕВЕНКО			
ПРОВЕРИЛ		СОКОЛИН			
Н.КОНТР.		РЫКОВ			

Блок котельной

Стадия	Лист	Листов
р	1	7

Щит контроля и управления ЩКУ. Общий вид

OZONE ОЗОН

ФОРМАТ А4

Т.П. 903-1-310.95 АЛЬБОМ 4

ПОЗ.	ОБОЗНАЧЕНИЕ	НАИМЕНОВАНИЕ	КОЛ.	ПРИМЕЧ.
8	13/SF1 14/SF2 16/SF4 17/SF5 18/SF6 19/SF7 20/SF8,15/SF3	ВЫКЛЮЧАТЕЛЬ АК63-1МГ У3 500В 50ГЦ 4.0А ТУ16-522.140-78	8	У269 ТМ3-13-90
9	21/1SF 22/2SF	ВЫКЛЮЧАТЕЛЬ АК63-1МГ У3 500В 50ГЦ 4.0А ТУ16-522.140-78	2	У269 ТМ3-13-90
10	43/К1.2SB2 30/1.1SB2 27/2.1SB2 38/1.2SB2 35/2.2SB2	ВЫКЛЮЧАТЕЛЬ КЕ011 УХЛ3 4 ИСПОЛНЕНИЕ ТОЛКАТЕЛЯ ЦИЛИНДРИЧЕСКИЙ ЦВЕТ ТОЛКАТЕЛЯ ЧЕРНЫЙ ТУ16-642.015-84	5	
11	45/К1.2SB1 32/1.1SB1 29/2.1SB1 40/1.2SB1 37/2.2SB1	ВЫКЛЮЧАТЕЛЬ КЕ011 УХЛ3 5 ИСПОЛНЕНИЕ ТОЛКАТЕЛЯ ЦИЛИНДРИЧЕСКИЙ ЦВЕТ ТОЛКАТЕЛЯ КРАСНЫЙ ТУ16-642.015-84	5	
12	46/К1.2SA1 34/1.1SA1 33/2.1SA1 42/1.2SA1 41/2.2SA1	ПЕРЕКЛЮЧАТЕЛЬ ПМОФ45-112222/П-Д9 1 ТУ16-535.424-70	5	
13	44/К1.2HL1 23/2HL 24/1HL 31/1.1HL1 28/2.1HL1 39/1.2HL1 36/2.2HL1	АРМАТУРА СИГНАЛЬНАЯ АС-2207 У2 220В ТИП ЛАМПЫ Ц215-225-10 ЦВЕТ ЛИНЗЫ БЕЛЫЙ(5) ТУ208УССР211-90		
14	1/К1 5/К5 7/К6 2/К2 3/К3 4/К4	РЕЛЕ ПРОМЕЖУТОЧНОЕ ПЭ-37-44 У3 50ГЦ 220В ТУ16-523.622-82	6	У114 ТМ3-13-90
15	6/К1.2К1 8/1.1К1 10/2.1К1 9/1.2К1 11/2.2К1	РЕЛЕ ПРОМЕЖУТОЧНОЕ ПЭ-37-22 У3 50ГЦ 220В ТУ16-523.622-82	5	У114 ТМ3-13-90
16	12/КК	РЕЛЕ ПРОМЕЖУТОЧНОЕ РП-21-004 УХЛ4 220В 50ГЦ А ПЕРЕДНЕЕ ТИП РОЗЕТКИ 2 ТУ16-523.593-80	1	У190 ТМ3-13-90

Взамен инв.N | Подпись и дата | Инв.N подл.

ПРИВЯЗАН

ИНВ.N

ИЗМ.	КОЛУЧ.	ЛИСТ	N ДОК.	ПОДПИСЬ	ДАТА

Т.П. 903-1-310.95-АТМ1.Н-2

Лист 2

ФОРМАТ А4

АЛЬБОМ 4

Т.П. 903-1-310.95

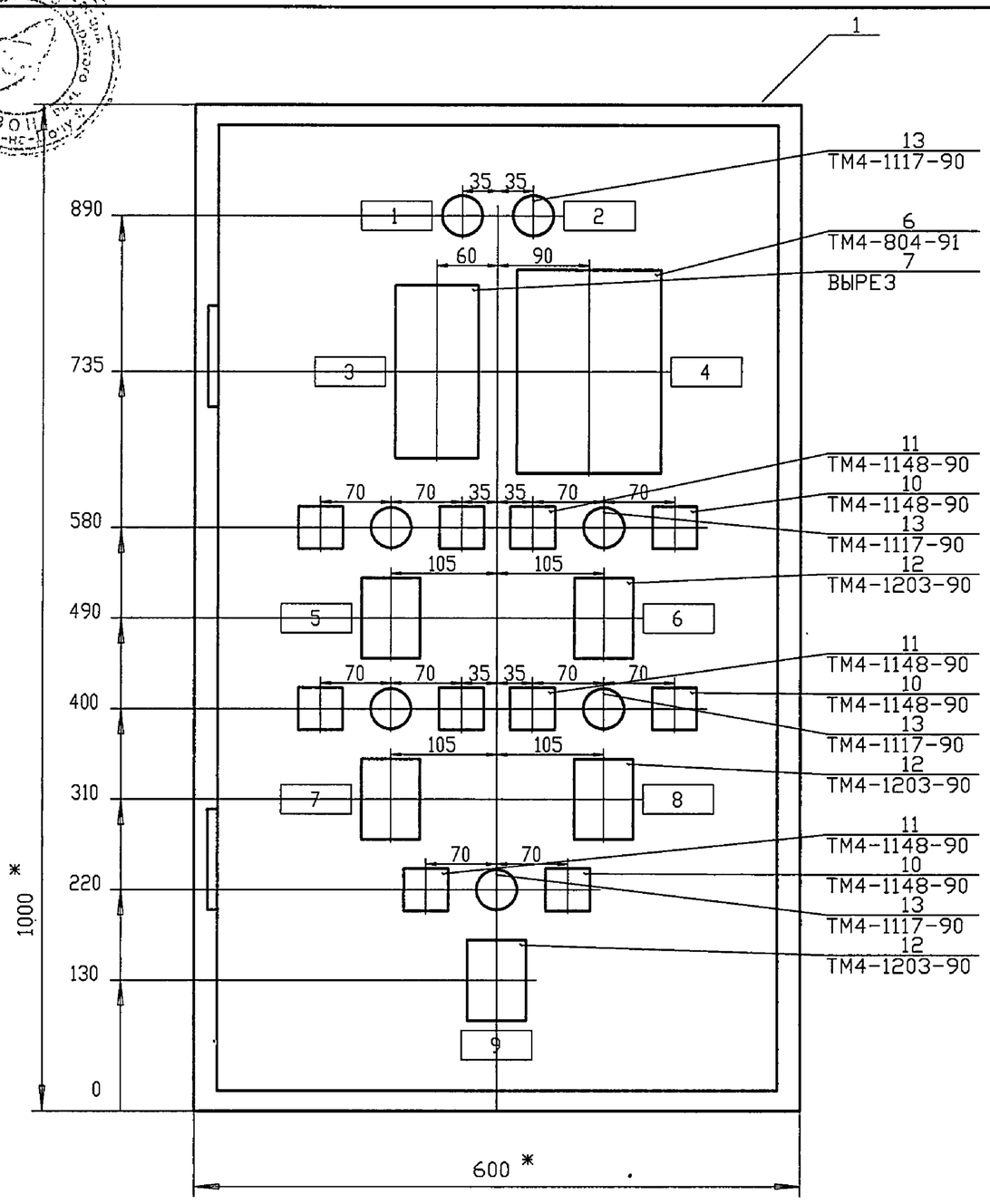

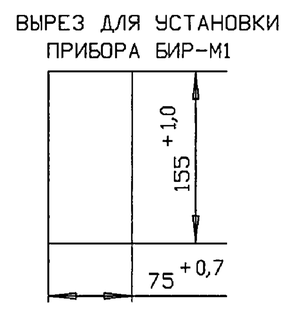

ТЕХНИЧЕСКИЕ ТРЕБОВАНИЯ

1. * РАЗМЕРЫ ДЛЯ СПРАВОК.
2. ПОКРЫТИЕ - ВАРИАНТ 2 ПО ОСТ 36.13-90.

ВЗАМ.ИНВ.N | ПОДПИСЬ И ДАТА | ИНВ N ПОДЛ.

ПРИВЯЗАН

ИНВ.N

ИЗМ.	КОЛУЧ.	ЛИСТ	N ДОК.	ПОДПИСЬ	ДАТА

Т.П. 903-1-310.95-АТМ1.Н-2

ЛИСТ 4

ФОРМАТ А3

АЛЬБОМ 4

Т.П. 903-1-310.95

ВИД НА ВНУТРЕННИЕ ПЛОСКОСТИ (РАЗВЕРНУТО)

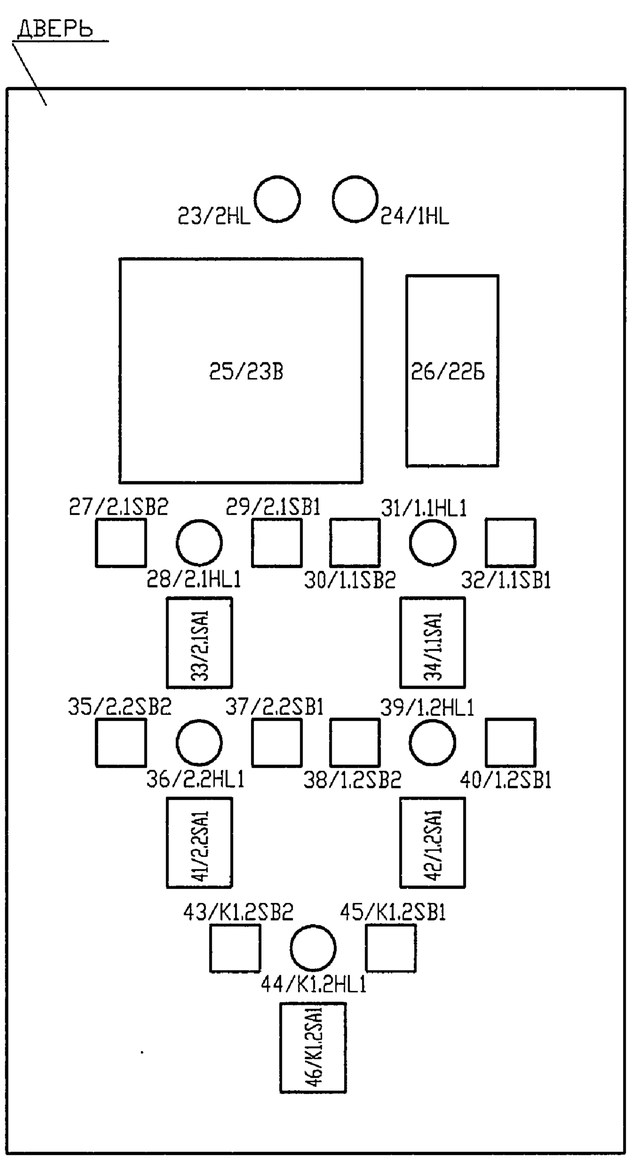

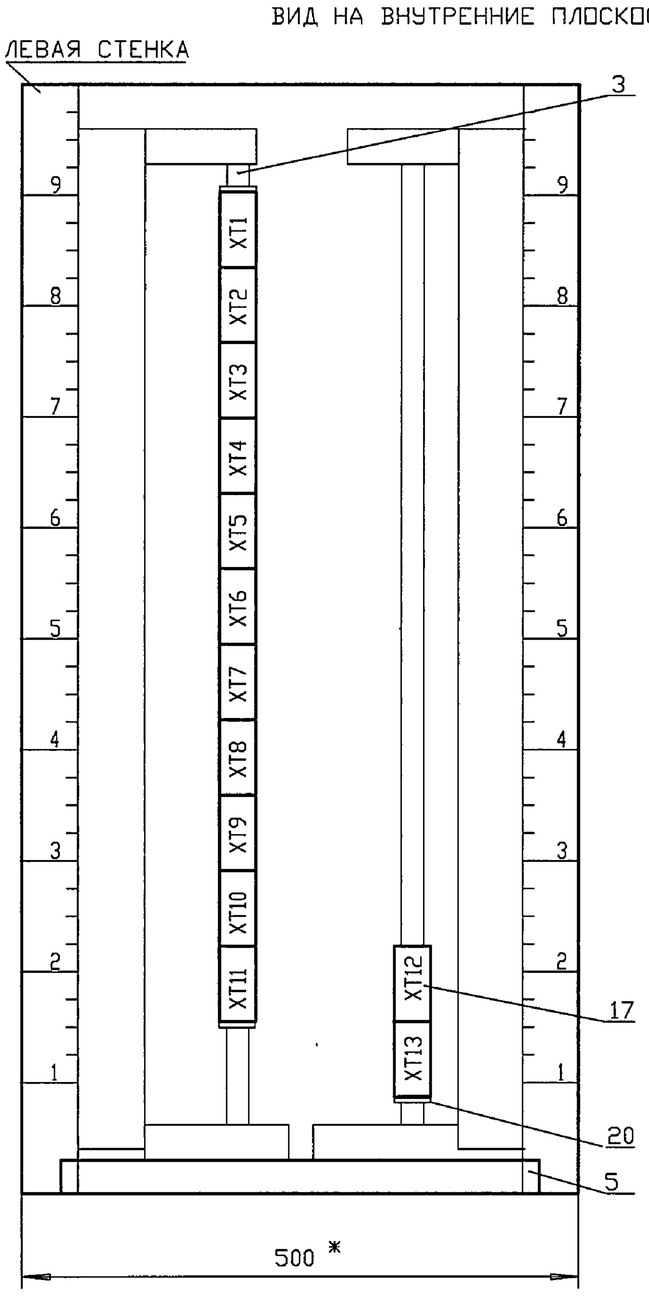

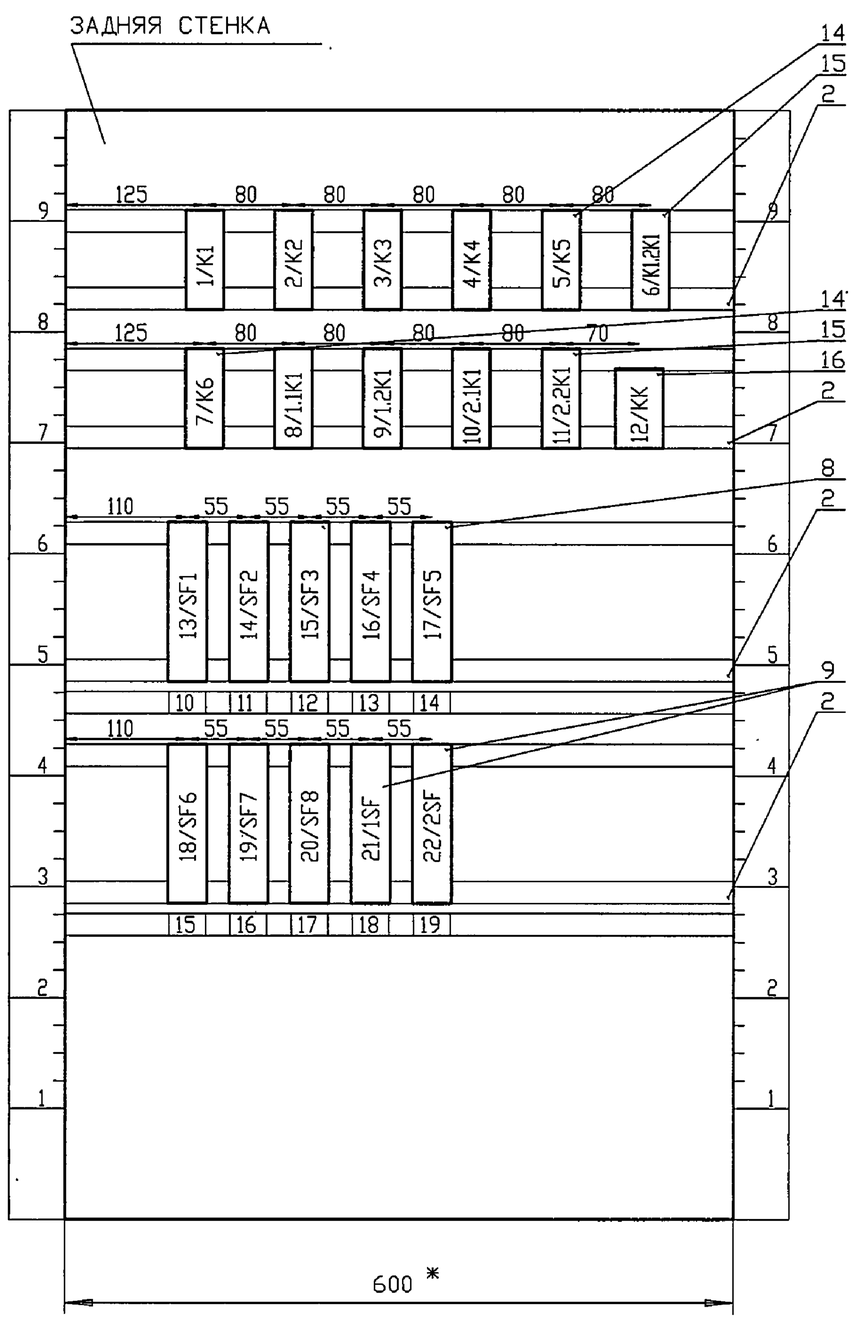

ВЗАМ.ИНВ.N | ПОДПИСЬ И ДАТА | ИНВ N ПОДЛ.

ПРИВЯЗАН

ИНВ.N

ИЗМ.	КОЛУЧ.	ЛИСТ	N ДОК.	ПОДПИСЬ	ДАТА

Т.П. 903-1-310.95-АТМ1.Н-2

ЛИСТ 5

ИНВ. Ц00422-04 8 ФОРМАТ А3

Т.П. 903-1-310.95 АЛЬБОМ 4

НОМЕР	МЕСТО НАДПИСИ	ТЕКСТ НАДПИСИ	КОЛ-ВО	ПРИМЕЧАНИЕ
1	РАМКА	220В ОСНОВНОЙ ВВОД	1	24/1HL
2	РАМКА	220В РЕЗЕРВНЫЙ ВВОД	1	23/2HL
3	РАМКА	F ГАЗА В КОТЕЛЬНУЮ	1	26/22Б
4	РАМКА	ЗАГАЗОВАННОСТЬ	1	25/23В
5	РАМКА	ГАЗ К КОТЛУ К1.1	1	34/1.1SA1
6	РАМКА	ГАЗ К КОТЛУ К1.2	1	33/2.1SA1
7	РАМКА	ПРОДУВКА ГАЗА ОТ КОТЛА К1.1	1	42/1.2SA1
8	РАМКА	ПРОДУВКА ГАЗА ОТ КОТЛА К1.2	1	41/2.2SA1
9	РАМКА	ВЕНТИЛЬ НА ВВОДЕ В КОТЕЛЬНУЮ	1	46/К1.2SA1
10	РАМКА	220В 22Б	1	13/SF1
11	РАМКА	220В 23В	1	14/SF2
12	РАМКА	220В ВЕНТИЛИ КОТЛА К1.1	1	15/SF3
13	РАМКА	220В ВЕНТИЛИ КОТЛА К1.2	1	16/SF4

Взамен инв.N | Подпись и дата | Инв.N подл.

ПРИВЯЗАН

ИНВ.N

ИЗМ. | КОЛУЧ. | ЛИСТ | N ДОК. | ПОДПИСЬ | ДАТА

Т.П. 903-1-310.95-АТМ1.Н-2 | Лист 6

ФОРМАТ А4

Т.П. 903-1-310.95 АЛЬБОМ 4

ПРОВОДНИК	ОТКУДА ИДЕТ	КУДА ПОСТУПАЕТ	ДАННЫЕ ПРОВОДА	ПРИМЕ-ЧАНИЯ
	ГИБКИЙ ЖГУТ			
902	8/HL : 2	XT1 : 7	ПВ3 1.0	
502	XT1 : 1	19/SA1 : 3	ПВ3 1.0	
503	19/SA1 : 12	XT1 : 2	ПВ3 1.0	
504	XT1 : 3	20/SB1 : 1	ПВ3 1.0	
505	20/SB1 : 2	XT1 : 4	ПВ3 1.0	
506	XT1 : 5	20/SB1 : 4	ПВ3 1.0	
905	19/SA1 : 10	XT1 : 8	ПВ3 1.0	
N2	XT2 : 4	19/SA1 : 11	ПВ3 1.0	
N2	8/HL1 : 1	XT3 : 7	ПВ3 1.0	

Взамен инв.N | Подпись и дата | Инв.N подл.

ПРИВЯЗАН

ИНВ.N

ИЗМ. | КОЛУЧ. | ЛИСТ | N ДОК. | ПОДПИСЬ | ДАТА

Т.П. 903-1-310.95-АТМ1.Н-3 | Лист 9

ФОРМАТ А4

Т.П. 903-1-310.95 АЛЬБОМ 4

НОМЕР	МЕСТО НАДПИСИ	ТЕКСТ НАДПИСИ	КОЛ-ВО	ПРИМЕЧАНИЕ
14	РАМКА	220В УОТС-1	1	17/SF5
15	РАМКА	220В УОТС-2	1	18/SF6
16	РАМКА	220В СИГНАЛИЗАЦИЯ	1	19/SF7
17	РАМКА	220В ВЕНТИЛЬ НА ВВОДЕ ГАЗА	1	20/SF8
18	РАМКА	220В ОСНОВНОЙ ВВОД	1	21/1SF
19	РАМКА	220В РЕЗЕРВНЫЙ ВВОД	1	22/2SF

Взамен инв.N | Подпись и дата | Инв.N подл.

ПРИВЯЗАН

ИНВ.N

ИЗМ. | КОЛУЧ. | ЛИСТ | N ДОК. | ПОДПИСЬ | ДАТА

Т.П. 903-1-310.95-АТМ1.Н-2 | Лист 7

ФОРМАТ А4

Т.П. 903-1-310.95 АЛЬБОМ 4

ПОЗ.	ОБОЗНАЧЕНИЕ	НАИМЕНОВАНИЕ	КОЛ.	ПРИМЕЧ.
17	XT1 XT2 XT3 XT4 XT5 XT6 XT7 XT8 XT9 XT10 XT11 XT12 XT13	ЗАЖИМЫ НАБОРНЫЕ ЗН23-4П25-Д/Д УЗИСПОЛНЕНИЕ1 ТУ16-526.492-81	13	227ІУ1 ТМ3-165-90
18		РАМКА РПМ30Х15	10	ТМ4-670-90
19		РАМКА РПМ66Х26	9	ТМ4-670-90
20		КРЫШКА ТОРЦЕВАЯ КТ4У	4	
		МАТЕРИАЛЫ		
21		ПРОВОД ПВ3 1.5	33	
22		ПРОВОД ПВ1 1	50	

Взамен инв.N | Подпись и дата | Инв.N подл.

ПРИВЯЗАН

ИНВ.N

ИЗМ. | КОЛУЧ. | ЛИСТ | N ДОК. | ПОДПИСЬ | ДАТА

Т.П. 903-1-310.95-АТМ1.Н-2 | Лист 3

ФОРМАТ А4

АЛЬБОМ 4

Т.П. 903-1-310.95

ПРОВОДНИК	ОТКУДА ИДЕТ	КУДА ПОСТУПАЕТ	ДАННЫЕ ПРОВОДА	ПРИМЕ-ЧАНИЯ
2.1-5	2/K2 : 12	XT2 : 3	ПВ1 1.0	
2.1-7	XT2 : 5	4/K4 : 11	ПВ1 1.0	
2.1-9	4/K4 : 12	2/K2 : 11	ПВ1 1.0	
2.2-5	2/K2 : 64	4/K4 : 64	ПВ1 1.0	
2.2-5	4/K4 : 64	11/2.2K1 : 34	ПВ1 1.0	
2.2-5	11/2.2K1 : A	XT2 : 8	ПВ1 1.0	
2.1-11	XT2 : 6	10/2.1K1 : 44	ПВ1 1.0	
810	10/2.1K1 : 43	8/1.1K1 : 43	ПВ1 1.0	
810	8/1.1K1 : 43	15/SF3 : 1	ПВ1 1.0	
810	15/SF3 : 1	XT6 : 1	ПВ1 1.0	
811	XT6 : 2	9/1.2K1 : 43	ПВ1 1.0	
811	9/1.2K1 : 43	11/2.2K1 : 43	ПВ1 1.0	
811	11/2.2K1 : 43	16/SF4 : 1	ПВ1 1.0	
803	16/SF4 : 2	17/SF5 : 2	ПВ1 1.0	
803	17/SF5 : 2	15/SF3 : 2	ПВ1 1.0	
803	15/SF3 : 2	14/SF2 : 2	ПВ1 1.0	
803	14/SF2 : 2	13/SF1 : 2	ПВ1 1.0	
803	13/SF1 : 2	18/SF6 : 2	ПВ1 1.0	
803	18/SF6 : 2	19/SF7 : 2	ПВ1 1.0	
803	19/SF7 : 2	20/SF8 : 2	ПВ1 1.0	
803	20/SF8 : 2	12/KK : 12	ПВ1 1.0	
801	12/KK : B	21/1SF : 1	ПВ1 1.0	
Ф1	21/1SF : 2	XT7 : 8	ПВ1 1.0	
905	XT7 : 1	2/K2 : 53	ПВ1 1.0	

Взамен инв.N | Подпись и дата | Инв.N подл.

ПРИВЯЗАН

ИНВ.N

ИЗМ. | КОЛУЧ. | ЛИСТ | N ДОК. | ПОДПИСЬ | ДАТА

Т.П. 903-1-310.95-АТМ1.Н-3

Лист 2

ФОРМАТ А4

АЛЬБОМ 4

Т.П. 903-1-310.95

ПРОВОДНИК	ОТКУДА ИДЕТ	КУДА ПОСТУПАЕТ	ДАННЫЕ ПРОВОДА	ПРИМЕ-ЧАНИЯ
905	2/K2 : 53	3/K3 : 53	ПВ1 1.0	
905	3/K3 : 53	4/K4 : 53	ПВ1 1.0	
905	4/K4 : 53	5/K5 : 53	ПВ1 1.0	
905	5/K5 : 53	7/K6 : 53	ПВ1 1.0	
108	7/K6 : B	XT3 : 8	ПВ1 1.0	
2.2-7	XT3 : 1	2/K2 : 63	ПВ1 1.0	
2.2-7	2/K2 : 63	4/K4 : 63	ПВ1 1.0	
104	4/K4 : A	XT3 : 5	ПВ1 1.0	
2.2-9	XT3 : 2	11/2.2K1 : 44	ПВ1 1.0	
2.2-3	11/2.2K1 : 33	XT2 : 7	ПВ1 1.0	
1.2-7	XT1 : 9	1/K1 : 63	ПВ1 1.0	
1.2-7	1/K1 : 63	3/K3 : 63	ПВ1 1.0	
103	3/K3 : A	XT3 : 4	ПВ1 1.0	
101	XT3 : 3	1/K1 : A	ПВ1 1.0	
101	1/K1 : A	2/K2 : A	ПВ1 1.0	
509	2/K2 : 54	XT4 : 1	ПВ1 1.0	
511	XT4 : 2	3/K3 : 54	ПВ1 1.0	
804	3/K3 : B	2/K2 : B	ПВ1 1.0	
804	2/K2 : B	1/K1 : B	ПВ1 1.0	
804	1/K1 : B	4/K4 : B	ПВ1 1.0	
804	4/K4 : B	6/K1.2K1 : B	ПВ1 1.0	
804	6/K1.2K1 : B	12/KK : 22	ПВ1 1.0	
804	12/KK : 22	11/2.2K1 : B	ПВ1 1.0	

Взамен инв.N | Подпись и дата | Инв.N подл.

ПРИВЯЗАН

ИНВ.N

ИЗМ. | КОЛУЧ. | ЛИСТ | N ДОК. | ПОДПИСЬ | ДАТА

Т.П. 903-1-310.95-АТМ1.Н-3

Лист 3

ФОРМАТ А4

АЛЬБОМ 4

Т.П. 903-1-310.95

ПРОВОДНИК	ОТКУДА ИДЕТ	КУДА ПОСТУПАЕТ	ДАННЫЕ ПРОВОДА	ПРИМЕ-ЧАНИЯ

ТЕХНИЧЕСКИЕ ТРЕБОВАНИЯ

1. ТАБЛИЦА СОЕДИНЕНИЙ ВЫПОЛНЕНА НА ОСНОВАНИИ СХЕМ:

АТМ1 Л.3...8

1.1-5	1/K1 : 12	8/1.1K1 : A	ПВ1 1.0
1.1-5	8/1.1K1 : 34	XT1 : 2	ПВ1 1.0
1.1-3	XT1 : 1	8/1.1K1 : 33	ПВ1 1.0
1.1-11	8/1.1K1 : 44	XT1 : 5	ПВ1 1.0
1.1-7	XT1 : 4	3/K3 : 11	ПВ1 1.0
1.1-9	3/K3 : 12	1/K1 : 11	ПВ1 1.0
1.2-5	1/K1 : 64	3/K3 : 64	ПВ1 1.0
1.2-5	3/K3 : 64	9/1.2K1 : A	ПВ1 1.0
1.2-5	9/1.2K1 : 34	XT1 : 7	ПВ1 1.0
1.2-3	XT1 : 6	9/1.2K1 : 33	ПВ1 1.0
1.2-9	9/1.2K1 : 44	XT2 : 1	ПВ1 1.0
2.1-3	XT2 : 2	10/2.1K1 : 33	ПВ1 1.0
2.1-5	10/2.1K1 : 34	2/K2 : 12	ПВ1 1.0
K1.2-1	6/K1.2K1 : 33	XT8 : 3	ПВ1 1.0

Взамен инв.N | Подпись и дата | Инв.N подл.

ПРИВЯЗАН

ИНВ.N

ИЗМ. | КОЛУЧ. | ЛИСТ | N ДОК. | ПОДПИСЬ | ДАТА

Т.П. 903-1-310.95-АТМ1.Н-3

Крышная котельная для жилых домов мощностью 0,5 МВт

НАЧ.ОТД.	ЛАСЫКИН	Блок котельной	Стадия: р; Лист: 1; Листов: 9
ГЛ.СПЕЦ.	СОКОЛИН		
РАЗРАБОТАЛ	РЕВЕНКО	Щит контроля и управления ЩКУ. Таблица соединений	OZONE ОЗОН
ПРОВЕРИЛ	СОКОЛИН		
Н.КОНТР.	РЫКОВ		

ФОРМАТ А4

АЛЬБОМ 4

Т.П. 903-1-310.95

ПРОВОДНИК	ОТКУДА ИДЕТ	КУДА ПОСТУПАЕТ	ДАННЫЕ ПРОВОДА	ПРИМЕ-ЧАНИЯ
804	11/2.2K1 : B	10/2.1K1 : B	ПВ1 1.0	
804	10/2.1K1 : B	9/1.2K1 : B	ПВ1 1.0	
804	9/1.2K1 : B	8/1.1K1 : B	ПВ1 1.0	
804	8/1.1K1 : B	XT4 : 6	ПВ1 1.0	
804	XT4 : 9	XT5 : 1	ПВ1 1.0	
805	XT5 : 6	12/KK : 34	ПВ1 1.0	
802	12/KK : 11	22/2SF : 1	ПВ1 1.0	
Ф2	22/2SF : 2	XT7 : 9	ПВ1 1.0	
K1.2-3	XT7 : 2	6/K1.2K1 : 34	ПВ1 1.0	
815	6/K1.2K1 : 43	20/SF8 : 1	ПВ1 1.0	
815	20/SF8 : 1	XT6 : 9	ПВ1 1.0	
812	XT6 : 4	17/SF5 : 1	ПВ1 1.0	
809	14/SF2 : 1	XT5 : 9	ПВ1 1.0	
806	XT5 : 7	12/KK : 31	ПВ1 1.0	
109	7/K6 : A	XT3 : 9	ПВ1 1.0	
106	XT3 : 6	5/K5 : B	ПВ1 1.0	
107	5/K5 : A	XT3 : 7	ПВ1 1.0	
512	XT4 : 3	4/K4 : 54	ПВ1 1.0	
513	5/K5 : 54	XT4 : 4	ПВ1 1.0	
514	XT4 : 5	7/K6 : 54	ПВ1 1.0	
N2	12/KK : 21	XT7 : 7	ПВ1 1.0	
K1.2-5	XT7 : 4	1/K1 : 42	ПВ1 1.0	
K1.2-5	1/K1 : 42	6/K1.2K1 : A	ПВ1 1.0	
K1.2-9	6/K1.2K1 : 44	XT7 : 6	ПВ1 1.0	

Взамен инв.N | Подпись и дата | Инв.N подл.

ПРИВЯЗАН

ИНВ.N

ИЗМ. | КОЛУЧ. | ЛИСТ | N ДОК. | ПОДПИСЬ | ДАТА

Т.П. 903-1-310.95-АТМ1.Н-3

Лист 4

ФОРМАТ А4

Т.П. 903-1-310.95 АЛЬБОМ 4

ПРОВОДНИК	ОТКУДА ИДЕТ	КУДА ПОСТУПАЕТ	ДАННЫЕ ПРОВОДА	ПРИМЕЧАНИЯ
1.1-3	30/1.1SB2 : 1	34/1.1SA1 : 12	ПВ1 1.0	
1.1-1	34/1.1SA1 : 9	32/1.1SB1 : 2	ПВ1 1.0	
810	32/1.1SB1 : 1	29/2.1SB1 : 1	ПВ1 1.0	
811	37/2.2SB1 : 1	40/1.2SB1 : 1	ПВ1 1.0	
1.2-1	40/1.2SB1 : 2	42/1.2SA1 : 9	ПВ1 1.0	
1.2-3	42/1.2SA1 : 12	38/1.2SB2 : 1	ПВ1 1.0	
2.1-1	29/2.1SB1 : 2	33/2.1SA1 : 10	ПВ1 1.0	
2.1-3	33/2.1SA1 : 12	27/2.1SB2 : 1	ПВ1 1.0	
2.2-3	35/2.2SB2 : 1	41/2.2SA1 : 12	ПВ1 1.0	
2.2-1	41/2.2SA1 : 9	37/2.2SB1 : 2	ПВ1 1.0	
K1.2-3	43/K1.2SB2: 2	46/K1.2SA1: 9	ПВ1 1.0	
K1.2-1	45/K1.2SB1: 2	43/K1.2SB2: 1	ПВ1 1.0	
23-301	25/23В : X3/1	26/22Б : 7	ПВ1 1.0	ИЗМ.Ц
ЗЕМЛЯ	25/23В : ЗЕМ	РЕЙКА :	ПВ3 1.5	
ЗЕМЛЯ	26/22Б : ЗЕМ	РЕЙКА :	ПВ3 1.5	
	ПЕРЕМЫЧКИ НА АППАРАТАХ			
1.1-1	34/1.1SA1 : 10	34/1.1SA1 : 9	ПВ1 1.0	
1.2-1	42/1.2SA1 : 9	42/1.2SA1 : 10	ПВ1 1.0	
2.1-1	33/2.1SA1 : 10	33/2.1SA1 : 9	ПВ1 1.0	
2.2-1	41/2.2SA1 : 10	41/2.2SA1 : 9	ПВ1 1.0	
101	25/23В : X3/14	25/23В : X5/14	ПВ1 1.0	
105	25/23В : X3/17	25/23В : X5/17	ПВ1 1.0	

Взамен инв.N | Подпись и дата | Инв.N подл.

ПРИВЯЗАН

ИНВ.N

ИЗМ. | КОЛУЧ. | ЛИСТ | N ДОК. | ПОДПИСЬ | ДАТА

Т.П. 903-1-310.95-АТМ1.Н-3

Лист 5

ФОРМАТ А4

Т.П. 903-1-310.95 АЛЬБОМ 4

ПРОВОДНИК	ОТКУДА ИДЕТ	КУДА ПОСТУПАЕТ	ДАННЫЕ ПРОВОДА	ПРИМЕЧАНИЯ
814	25/23В : X5/16	25/23В : X3/16	ПВ1 1.0	
814	25/23В : X3/16	25/23В : X3/13	ПВ1 1.0	
814	25/23В : X3/13	25/23В : X5/13	ПВ1 1.0	
K1.2-3	46/K1.2SA1: 10	46/K1.2SA1: 9	ПВ1 1.0	
	ГИБКИЙ ЖГУТ			
804	44/K1.2HL1: 2	XT4 : 6	ПВ3 1.5	
1.1-3	XT1 : 1	30/1.1SB2 : 1	ПВ3 1.5	
810	29/2.1SB1 : 1	XT6 : 1	ПВ3 1.5	
811	XT6 : 2	37/2.2SB1 : 1	ПВ3 1.5	
1.2-3	38/1.2SB2 : 1	XT1 : 6	ПВ3 1.5	
1.1-5	XT1 : 2	30/1.1SB2 : 2	ПВ3 1.5	
2.1-3	27/2.1SB2 : 1	XT2 : 2	ПВ3 1.5	
1.2-9	XT2 : 1	39/1.2HL1 : 1	ПВ3 1.5	
1.2-5	38/1.2SB2 : 2	XT1 : 8	ПВ3 1.5	
1.1-7	XT1 : 4	34/1.1SA1 : 11	ПВ3 1.5	
2.1-7	33/2.1SA1 : 11	XT2 : 5	ПВ3 1.5	
2.1-5	XT2 : 3	27/2.1SB2 : 2	ПВ3 1.5	
2.1-11	28/2.1HL1 : 1	XT2 : 6	ПВ3 1.5	
2.2-3	XT2 : 7	35/2.2SB2 : 1	ПВ3 1.5	
2.2-9	36/2.2HL1 : 1	XT3 : 2	ПВ3 1.5	
2.2-7	XT3 : 1	41/2.2SA1 : 11	ПВ3 1.5	
1.2-7	42/1.2SA1 : 11	XT1 : 9	ПВ3 1.5	
1.1-11	XT1 : 5	31/1.1HL1 : 1	ПВ3 1.5	
809	26/22Б : 1	XT5 : 9	ПВ3 1.5	

Взамен инв.N | Подпись и дата | Инв.N подл.

ПРИВЯЗАН

ИНВ.N

ИЗМ. | КОЛУЧ. | ЛИСТ | N ДОК. | ПОДПИСЬ | ДАТА

Т.П. 903-1-310.95-АТМ1.Н-3

Лист 6

ФОРМАТ А4

Т.П. 903-1-310.95 АЛЬБОМ 4

ПРОВОДНИК	ОТКУДА ИДЕТ	КУДА ПОСТУПАЕТ	ДАННЫЕ ПРОВОДА	ПРИМЕЧАНИЯ
K1.2-1	45/K1.2SB1: 1	XT8 : 3	ПВ1 1.0	
K1.2-7	XT7 : 5	1/K1 : 41	ПВ1 1.0	
808	13/SF1 : 1	XT5 : 8	ПВ1 1.0	
813	XT6 : 5	18/SF6 : 1	ПВ1 1.0	
814	19/SF7 : 1	XT6 : 6	ПВ1 1.0	
	ПЕРЕМЫЧКИ НА АППАРАТАХ			
1.1-5	8/1.1K1 : A	8/1.1K1 : 34	ПВ1 1.0	
1.2-5	9/1.2K1 : A	9/1.2K1 : 34	ПВ1 1.0	
2.1-5	10/2.1K1 : A	10/2.1K1 : 34	ПВ1 1.0	
2.2-5	11/2.2K1 : 34	11/2.2K1 : A	ПВ1 1.0	
803	12/KK : 12	12/KK : 32	ПВ1 1.0	
801	12/KK : 14	12/KK : B	ПВ1 1.0	
N1	12/KK : A	12/KK : 24	ПВ1 1.0	
K1.2-5	6/K1.2K1 : A	6/K1.2K1 : 34	ПВ1 1.0	
	ДВЕРЬ			
804	23/2HL : 1	24/1HL : 1	ПВ1 1.0	
804	24/1HL : 1	26/22Б : 2	ПВ1 1.0	
804	26/22Б : 2	25/23В : 2	ПВ1 1.0	
804	25/23В : 2	28/2.1HL1 : 2	ПВ1 1.0	
804	28/2.1HL1 : 2	31/1.1HL1 : 2	ПВ1 1.0	
804	31/1.1HL1 : 2	36/2.2HL1 : 2	ПВ1 1.0	
804	36/2.2HL1 : 2	39/1.2HL1 : 2	ПВ1 1.0	
804	39/1.2HL1 : 2	44/K1.2HL1: 2	ПВ1 1.0	

Взамен инв.N | Подпись и дата | Инв.N подл.

ПРИВЯЗАН

ИНВ.N

ИЗМ. | КОЛУЧ. | ЛИСТ | N ДОК. | ПОДПИСЬ | ДАТА

Т.П. 903-1-310.95-АТМ1.Н-3

Лист 8

ФОРМАТ А4

Т.П. 903-1-310.95 АЛЬБОМ 4

ПРОВОДНИК	ОТКУДА ИДЕТ	КУДА ПОСТУПАЕТ	ДАННЫЕ ПРОВОДА	ПРИМЕЧАНИЯ
805	XT5 : 6	24/1HL : 2	ПВ3 1.5	
806	23/2HL : 2	XT5 : 7	ПВ3 1.5	
808	XT5 : 8	25/23В : 1	ПВ3 1.5	
101	25/23В : X5/14	XT3 : 3	ПВ3 1.5	
2.2-5	XT2 : 8	35/2.2SB2 : 2	ПВ3 1.5	
K1.2-3	46/K1.2SA1: 10	XT7 : 2	ПВ3 1.5	
905	XT7 : 1	25/23В : X1/7	ПВ3 1.5	
105	25/23В : X5/17	XT8 : 1	ПВ3 1.5	
510	XT8 : 2	25/23В : X1/8	ПВ3 1.5	
814	25/23В : X5/13	XT6 : 7	ПВ3 1.5	
815	XT6 : 9	45/K1.2SB1: 1	ПВ3 1.5	
K1.2-7	46/K1.2SA1: 11	XT7 : 5	ПВ3 1.5	
K1.2-5	XT7 : 3	46/K1.2SA1: 12	ПВ3 1.5	
K1.2-9	44/K1.2HL1: 1	XT7 : 6	ПВ3 1.5	
23-301	26/22Б : 7	XT9 : 3	ПВ3 1.5	
22-302	XT9 : 1	26/22Б : 5	ПВ3 1.5	
22-303	26/22Б : 3	XT9 : 2	ПВ3 1.5	
23-302	XT9 : 5	25/23В : X3/2	ПВ3 1.5	
23-303	25/23В : X3/3	XT9 : 6	ПВ3 1.5	
23-304	XT9 : 7	25/23В : X3/4	ПВ3 1.5	
23-305	25/23В : X5/1	XT9 : 8	ПВ3 1.5	
23-306	XT9 : 9	25/23В : X5/2	ПВ3 1.5	
23-307	25/23В : X5/3	XT10 : 1	ПВ3 1.5	
23-308	XT10 : 2	25/23В : X5/4	ПВ3 1.5	

Взамен инв.N | Подпись и дата | Инв.N подл.

ПРИВЯЗАН

ИНВ.N

ИЗМ. | КОЛУЧ. | ЛИСТ | N ДОК. | ПОДПИСЬ | ДАТА

Т.П. 903-1-310.95-АТМ1.Н-3

Лист 7

ФОРМАТ А4

АЛЬБОМ 4

Т.П. 903-1-310.95

ПРОВОДНИК	ВЫВОД	ВИД КОНТАКТА	ВЫВОД	ПРОВОДНИК	ПРОВОДНИК	ВЫВОД	ВИД КОНТАКТА	ВЫВОД	ПРОВОДНИК
512	3		4	513		XT8			
514	5				105	1		2	510
804 *	6-	П	7		K1.2-1 *	3			
	7	П	8			XT9			
	8	П	9	804	22-302	1		2	22-303
					23-301	3	П	4	
	XT5				23-302	5		6	23-303
804	1	П	2		23-304	7		8	23-305
	2	П	3		23-306	9			
	3	П	4						
	4	П	5			XT10			
805 *	6		7	806 *	23-307	1		2	23-308
808 *	8		9	809 *					
	XT11					XT13			
1-6	1	П	2		1-3	1		2	1-4
1-7	3	П	4		2-3	3		4	2-4
1-8	5	П	6						
	XT12								
2-6	1	П	2						
2-7	3	П	4						
2-8	5	П	6						

Взамен инв.N | Подпись и дата | Инв.N подл.

ПРИВЯЗАН

ИНВ.N

ИЗМ.	КОЛУЧ.	ЛИСТ	N ДОК.	ПОДПИСЬ	ДАТА	Т.П. 903-1-310.95-АТМ1.Н-4	Лист 2

ФОРМАТ А4

АЛЬБОМ 4

Т.П. 903-1-310.95

ПРОВОДНИК	ВЫВОД	ВИД КОНТАКТА	ВЫВОД	ПРОВОДНИК	ПРОВОДНИК	ВЫВОД	ВИД КОНТАКТА	ВЫВОД	ПРОВОДНИК
					ЗАДНЯЯ				
		XT6				1/K1			
810 *	1		2	811 *	1.1-9	11	P	12	1.1-5
	3	П	4	812		21	P	22	
813	5					31	P	32	
814	6	П	7	814	K1.2-7	41	P	42	K1.2-5 *
	7	П	8			53	3	54	
815 *	9				1.2-7 *	63	3	64	1.2-5
						73	3	74	
	XT7					83	3	84	
905 *	1		2	K1.2-3 *	101 *	A	K	B	804 *
K1.2-5	3	П	4	K1.2-5					
K1.2-7 *	5		6	K1.2-9 *		2/K2			
N2	7		8	Ф1	2.1-9	11	P	12	2.1-5 *
Ф2	9					21	P	22	
						31	P	32	
						41	P	42	

Взамен инв.N | Подпись и дата | Инв.N подл.

ПРИВЯЗАН

ИНВ.N

ИЗМ.	КОЛУЧ.	ЛИСТ	N ДОК.	ПОДПИСЬ	ДАТА	Т.П. 903-1-310.95-АТМ1.Н-4	Лист 3

ФОРМАТ А4

АЛЬБОМ 4

Т.П. 903-1-310.95

ПРОВОДНИК	ВЫВОД	ВИД КОНТАКТА	ВЫВОД	ПРОВОДНИК	ПРОВОДНИК	ВЫВОД	ВИД КОНТАКТА	ВЫВОД	ПРОВОДНИК

ТЕХНИЧЕСКИЕ ТРЕБОВАНИЯ

1. ТАБЛИЦА ПОДКЛЮЧЕНИЯ ВЫПОЛНЕНА НА ОСНОВАНИИ СХЕМ:

АТМ1 Л.3...8

И ТАБЛИЦЫ СОЕДИНЕНИЙ ТП.903-1-310.95-АТМ Л.9,10

ПРОВОДНИК	ВЫВОД	ВИД КОНТАКТА	ВЫВОД	ПРОВОДНИК	ПРОВОДНИК	ВЫВОД	ВИД КОНТАКТА	ВЫВОД	ПРОВОДНИК
					2.1-7 *	5		6	2.1-11 *
ЛЕВАЯ					2.2-3 *	7			
	XT1				2.2-5 *	8	П	9	
1.1-3 *	1								
1.1-5 *	2	П	3			XT3			
1.1-7 *	4		5	1.1-11 *	2.2-7 *	1		2	2.2-9 *
1.2-3 *	6				101 *	3		4	103
1.2-5	7	П	8	1.2-5	104	5		6	106
1.2-7	*9				107	7		8	108
					109	9			
	XT2								
1.2-9 *	1		2	2.1-3 *		XT4			
2.1-5 *	3	П	4		509	1		2	511

Взамен инв.N | Подпись и дата | Инв.N подл.

ПРИВЯЗАН

ИНВ.N

ИЗМ.	КОЛУЧ.	ЛИСТ	N ДОК.	ПОДПИСЬ	ДАТА	Т.П. 903-1-310.95-АТМ1.Н-4

Крышная котельная для жилых домов мощностью 0,5 МВт

НАЧ.ОТД.	ЛАСЫКИН	Блок котельной	Стадия: Р; Лист: 1; Листов: 7
ГЛ.СПЕЦ.	СОКОЛИН		
РАЗРАБОТАЛ	РЕВЕНКО	Щит контроля и управления ЩКУ. Таблица подключения	OZONE ОЗОН
ПРОВЕРИЛ	СОКОЛИН		
Н.КОНТР.	РЫКОВ		

ФОРМАТ А4

АЛЬБОМ 4

Т.П. 903-1-310.95

ПРОВОДНИК	ВЫВОД	ВИД КОНТАКТА	ВЫВОД	ПРОВОДНИК	ПРОВОДНИК	ВЫВОД	ВИД КОНТАКТА	ВЫВОД	ПРОВОДНИК
						5/K5			
905 *	53	3	54	509		11	P	12	
2.2-7 *	63	3	64	2.2-5		21	P	22	
	73	3	74			31	P	32	
	83	3	84			41	P	42	
101	A	K	B	804 *	905 *	53	3	54	513
	3/K3					73	3	74	
1.1-7	11	P	12	1.1-9		83	3	84	
	21	P	22		107	A	K	B	106
	31	P	32						
	41	P	42			6/K1.2K1			
905 *	53	3	54	511		11	P	12	
1.2-7	63	3	64	1.2-5 *		21	P	22	
	73	3	74		K1.2-1	33	3П	34	K1.2-3
	83	3	84		815	43	3	44	K1.2-9
103	A	K	B	804	K1.2-5	A	ПК	B	804 *
	4/K4					7/K6			
2.1-7	11	P	12	2.1-9		11	P	12	
	21	P	22			21	P	22	
	31	P	32			31	P	32	
	41	P	42			41	P	42	
905 *	53	3	54	512	905	53	3	54	514
2.2-7	63	3	64	2.2-5 *		63	3	64	
104	A	K	B	804 *	109	A	K	B	108

Взамен инв.N | Подпись и дата | Инв.N подл.

ПРИВЯЗАН

ИНВ.N

ИЗМ.	КОЛУЧ.	ЛИСТ	N ДОК.	ПОДПИСЬ	ДАТА	Т.П. 903-1-310.95-АТМ1.Н-4	Лист 4

АЛЬБОМ 4

Т.П. 903-1-310.95

ПРОВОДНИК	ВЫ-ВОД	ВИД КОНТАКТА	ВЫ-ВОД	ПРОВОДНИК	ПРОВОДНИК	ВЫ-ВОД	ВИД КОНТАКТА	ВЫ-ВОД	ПРОВОДНИК
		11/2.2K1					16/SF4		
	11	P	12		811		1	2	803
	21	P	22						
2.2-3	33	3П	34	2.2-5 *			17/SF5		
811 *	43	3	44	2.2-9	812		1	2	803 *
2.2-5 *	A	ПК	B	804 *					
							18/SF6		
					813		1	2	803 *
							19/SF7		
					814		1	2	803 *
							20/SF8		
					815 *		1	2	803 *
							21/1SF		
					801		1	2	Ф1
							22/2SF		
					802		1	2	Ф2

Взамен инв.N | Подпись и дата | Инв.N подл.

ПРИВЯЗАН

ИНВ.N

ИЗМ. | КОЛУЧ. | ЛИСТ | N ДОК. | ПОДПИСЬ | ДАТА

Т.П. 903-1-310.95-АТМ1.Н-4

Лист 6

ФОРМАТ А4

АЛЬБОМ 4

Т.П. 903-1-310.95

ПРОВОДНИК	ВЫ-ВОД	ВИД КОНТАКТА	ВЫ-ВОД	ПРОВОДНИК	ПРОВОДНИК	ВЫ-ВОД	ВИД КОНТАКТА	ВЫ-ВОД	ПРОВОДНИК
ДВЕРЬ							27/2.1SB2		
		23/2HL			2.1-3 *		1	2	2.1-5
804	1		2	806			28/2.1HL1		
		24/1HL			2.1-11		1	2	804 *
804 *	1		2	805			29/2.1SB1		
		25/23B			810 *		1	2	2.1-1
808	1		2	804 *			30/1.1SB2		
ЗЕМЛЯ	ЗЕМ				1.1-3 *		1	2	1.1-5
		X3							
23-301	1		2	23-302			31/1.1HL1		
23-303	3		4	23-304	1.1-11		1	2	804 *
814 *	13П	П14		101					
814 *	16П	П17		105			32/1.1SB1		
		X5			810		1	2	1.1-1
23-305	1		2	23-306					
23-307	3		4	23-308			33/2.1SA1		
814 *	13П	П14		101 *	2.1-1		9 П	П10	2.1-1 *
814	16П	П17		105 *	2.1-7		11	12	2.1-3
		X1							
905	7		8	510			34/1.1SA1		
					1.1-1 *		9П	П10	1.1-1
		26/22Б			1.1-7		11	12	1.1-3
							35/2.2SB2		
809	1		2	804 *	2.2-3 *		1	2	2.2-5
22-303	3		5	22-302					
23-301 *	7	ЗЕМ		ЗЕМЛЯ					

Взамен инв.N | Подпись и дата | Инв.N подл.

ПРИВЯЗАН

ИНВ.N

ИЗМ. | КОЛУЧ. | ЛИСТ | N ДОК. | ПОДПИСЬ | ДАТА

Т.П. 903-1-310.95-АТМ1.Н-4

Лист 7

ФОРМАТ А4

АЛЬБОМ 4

Т.П. 903-1-310.95

ПРОВОДНИК	ВЫ-ВОД	ВИД КОНТАКТА	ВЫ-ВОД	ПРОВОДНИК	ПРОВОДНИК	ВЫ-ВОД	ВИД КОНТАКТА	ВЫ-ВОД	ПРОВОДНИК
		8/1.1K1					12/KK		
	11	P	12		803	*12	ПЗП	14	801
	21	P	22				P	11	802
1.1-3	33	3П	34	1.1-5	*804	*22	3П	24	N1
810	*43	3	44	1.1-11			P		
1.1-5	*A	ПК	B	804	*N2	21	P		
					803	32	П3	34	805
		9/1.2K1			806	31	P		
	11	P	12			42	3	44	
	21	P	22			41	P		
1.2-3	33	3П	34	1.2-5	*N1	A	ПКПВ		801 *
811	*43	3	44	1.2-9					
1.2-5	*A	ПК	B	804 *			13/SF1		
					808		1	2	803 *
		10/2.1K1							
	11	P	12				14/SF2		
	21	P	22		809		1	2	803 *
2.1-3	33	3П	34	2.1-5 *					
810	43	3	44	2.1-11			15/SF3		
2.1-5	A	ПК	B	804 *	810	*1		2	803 *

Взамен инв.N | Подпись и дата | Инв.N подл.

ПРИВЯЗАН

ИНВ.N

ИЗМ. | КОЛУЧ. | ЛИСТ | N ДОК. | ПОДПИСЬ | ДАТА

Т.П. 903-1-310.95-АТМ1.Н-4

Лист 5

ФОРМАТ А4

АЛЬБОМ 4

Т.П. 903-1-310.95

ПРОВОДНИК	ВЫ-ВОД	ВИД КОНТАКТА	ВЫ-ВОД	ПРОВОДНИК	ПРОВОДНИК	ВЫ-ВОД	ВИД КОНТАКТА	ВЫ-ВОД	ПРОВОДНИК
		36/2.2HL1					45/K1.2SB1		
2.2-9	1		2	804 *	815	1		2	K1.2-1 *
		37/2.2SB1					46/K1.2SA1		
811 *	1		2	2.2-1	K1.2-3 *	9П		П10	K1.2-3 *
					K1.2-7	11		12	K1.2-5
		38/1.2SB2							
1.2-3 *	1		2	1.2-5					
		39/1.2HL1							
1.2-9	1		2	804 *					
		40/1.2SB1							
811	1		2	1.2-1					
		41/2.2SA1							
2.2-1 *	9П		П10	2.2-1					
2.2-7	11		12	2.2-3					
		42/1.2SA1							
1.2-1 *	9П		П10	1.2-1					
1.2-7	11		12	1.2-3					
		43/K1.2SB2							
K1.2-3	1		2	K1.2-5					
		44/K1.2HL1							
K1.2-9	1		2	804 *					

Взамен инв.N | Подпись и дата | Инв.N подл.

ПРИВЯЗАН

ИНВ.N

ИЗМ. | КОЛУЧ. | ЛИСТ | N ДОК. | ПОДПИСЬ | ДАТА

Т.П. 903-1-310.95-АТМ1.Н-4

Лист 8

ФОРМАТ А4

АЛЬБОМ 4

ПОЗ.	ОБОЗНАЧЕНИЕ	НАИМЕНОВАНИЕ	КОЛ.	ПРИМЕЧ.
7	7/SF11 6/SF10 5/SF9	ВЫКЛЮЧАТЕЛЬ АК63-1М У3 500В 50ГЦ 1.0А ТУ16-522.140-78	3	У269 ТМ3-13-90
8	19/SA1	ПЕРЕКЛЮЧАТЕЛЬ ПМОВ-112222/П-П55 ТУ16-535.424-70	1	
9	20/SB1	ВЫКЛЮЧАТЕЛЬ КЕ011 УХЛ3 ИСПОЛНЕНИЕ ТОЛКАТЕЛЯ ЦИЛИНДРИЧЕСКИЙ ЦВЕТ ТОЛКАТЕЛЯ ЧЕРНЫЙ ИСП.2 ТУ16-642.015-84	1	
10	8/HL	АРМАТУРА СИГНАЛЬНАЯ АС220 У2 220В ТИП ЛАМПЫ Ц215- 225-10 ЦВЕТ ЛИНЗЫ БЕЛЫЙ(5) ТУ208УССР211-90	1	
11	9/HL1 10/HL2 11/HL3 12/HL4 13/HL5 14/HL6 15/HL7 16/HL8 17/HL9 18/HL10	ТАБЛО СВЕТОВОЕ ТСБ ТУ1-535.424-79	10	
12	1/K7	РЕЛЕ ПРОМЕЖУТОЧНОЕ ПЗ-37-22 У3 50ГЦ 220В С ВИНТОВЫМИ ЗАЖИМАМИ ТУ16-523.622-82	1	У114 ТМ3-13-90
13	2/KP1	РЕЛЕ ТОКА ДВУХСТАБИЛЬНОЕ РТД-12-02-34 220В 50ГЦ 0.12А ТУ16-523.601-81Е	1	У179 ТМ3-13-90
14	3/R1	РЕЗИСТОР ПЭ-25-2400 ОЖО.467.574ТУ	1	У11 ТМ3-19-90
15	XT1 XT2 XT3	ЗАЖИМЫ НАБОРНЫЕ ЗН23-4П25-Л/Л У3ИСПОЛНЕНИЕ1 ТУ16-526.492-81	30	У1 ТМ3-165-90

Взамен инв.N | Подпись и дата | Инв.N подл.

ПРИВЯЗАН

ИНВ.N

ИЗМ. | КОЛУЧ. | ЛИСТ | N ДОК. | ПОДПИСЬ | ДАТА

Т.П. 903-1-310.95-АТМ1.Н-5

Лист 2

ФОРМАТ А4

АЛЬБОМ 4

ПОЗ.	ОБОЗНАЧЕНИЕ	НАИМЕНОВАНИЕ	КОЛ.	ПРИМЕЧ.
16		РАМКА РПМ30Х15	4	ТМ4-670-90
17		РАМКА РПМ66Х26	3	ТМ4-670-90
18		КРЫШКА ТОРЦЕВАЯ КТ4У	2	
		МАТЕРИАЛЫ		
19		ПРОВОД ПВ1 1.0	15	
20		ПРОВОД ПВ3 2.5	1	
21		ПРОВОД ПВ3 1.0	5	

Взамен инв.N | Подпись и дата | Инв.N подл.

ПРИВЯЗАН

ИНВ.N

ИЗМ. | КОЛУЧ. | ЛИСТ | N ДОК. | ПОДПИСЬ | ДАТА

Т.П. 903-1-310.95-АТМ1.Н-5

Лист 3

ФОРМАТ А4

АЛЬБОМ 4

ПОЗ.	ОБОЗНАЧЕНИЕ	НАИМЕНОВАНИЕ	КОЛ.	ПРИМЕЧ.
		ДОКУМЕНТАЦИЯ		
	-АТМ1.Н-6 -АТМ1.Н-7	ТАБЛИЦА СОЕДИНЕНИЙ ТАБЛИЦА ПОДКЛЮЧЕНИЯ		
		СТАНДАРТНЫЕ ИЗДЕЛИЯ		
1		ЩИТ ШКАФНОЙ МАЛОГАБАРИТНЫЙ (ИСПОЛНЕНИЕ I) ШММ-1000Х600Х350 УХЛ3.1 ОСТ36.13-90	1	
2		СКОБА С600 ТК3-285-90	4	
3		РЕЙКА Р3-16М-600 ТК3-264-90	1	
4		УГОЛЬНИК УР15 ТК3-246-90	1	
5		УГОЛЬНИК УП42Х25 L=430 ТК4-2222-74	1	
		ПРОЧИЕ ИЗДЕЛИЯ		
6	4/3SF	ВЫКЛЮЧАТЕЛЬ АК63-1М У3 500В 50ГЦ 2.5А ТУ16-522.140-78	1	У269 ТМ3-13-90

Взамен инв.N | Подпись и дата | Инв.N подл.

ПРИВЯЗАН

ИНВ.N

ИЗМ. | КОЛУЧ. | ЛИСТ | N ДОК. | ПОДПИСЬ | ДАТА

Т.П. 903-1-310.95-АТМ1.Н-5

Крышная котельная для жилых домов мощностью 0,5 МВт

ЧАЧ.ОТД.	ЛАСЬКИН	
ГЛ.СПЕЦ.	СОКОЛИН	
РАЗРАБОТАЛ	РЕВЕНКО	
ПРОВЕРИЛ	СОКОЛИН	
Н.КОНТР.	РЫКОВ	

Блок котельной

Стадия	Лист	Листов
Р	1	6

Щит диспетчера ЦД.
Общий вид.

ОЗОНЕ ОЗОН

ФОРМАТ А4

АЛЬБОМ 4

НОМЕР	МЕСТО НАДПИСИ	ТЕКСТ НАДПИСИ	КОЛ-ВО	ПРИМЕЧАНИЕ
1	ТАБЛО	НЕИСПРАВНОСТЬ ПРИБОРА 23В (ЗАГАЗОВАННОСТЬ)	1	10/HL2
2	ТАБЛО	ЗАГАЗОВАНО В КОТЕЛЬНОЙ	1	9/HL1
3	ТАБЛО	АВАРИЯ НА КОТЛЕ К1.2	1	12/HL4
4	ТАБЛО	АВАРИЯ НА КОТЛЕ К1.1	1	11/HL3
5	ТАБЛО	ПРОНИКНОВЕНИЕ В КОТЕЛЬНУЮ ПОСТОРОННИХ	1	14/HL6
6	ТАБЛО	ПОЖАР В КОТЕЛЬНОЙ	1	13/HL5
7	ТАБЛО	РЕЗЕРВ	1	16/HL8
8	ТАБЛО	ВЫЗОВ В ТЕПЛОВОЙ ПУНКТ	1	15/HL7
9	ТАБЛО	РЕЗЕРВ	1	18/HL10
10	ТАБЛО	РЕЗЕРВ	1	17/HL9
11	РАМКА	НАПРЯЖЕНИЕ 220В ЕСТЬ	1	8/HL
12	РАМКА	СЪЕМ СИГНАЛА	1	20/SB1
13	РАМКА	ОПРОБОВАНИЕ СИГНАЛИЗАЦИИ	1	19/SA1
14	РАМКА	220В 50ГЦ ВВОД	1	4/3SF
15	РАМКА	220В 50ГЦ СХЕМА СИГНАЛИЗАЦИИ	1	5/SF9
16	РАМКА	220В 50ГЦ РЕЗЕРВ	1	6/SF10
17	РАМКА	220В 50ГЦ РЕЗЕРВ	1	7/SF11

Взамен инв.N | Подпись и дата | Инв.N подл.

ПРИВЯЗАН

ИНВ.N

ИЗМ. | КОЛУЧ. | ЛИСТ | N ДОК. | ПОДПИСЬ | ДАТА

Т.П. 903-1-310.95-АТМ1.Н-5

Лист 6

инв.N Ц00422-04 14

ФОРМАТ А4

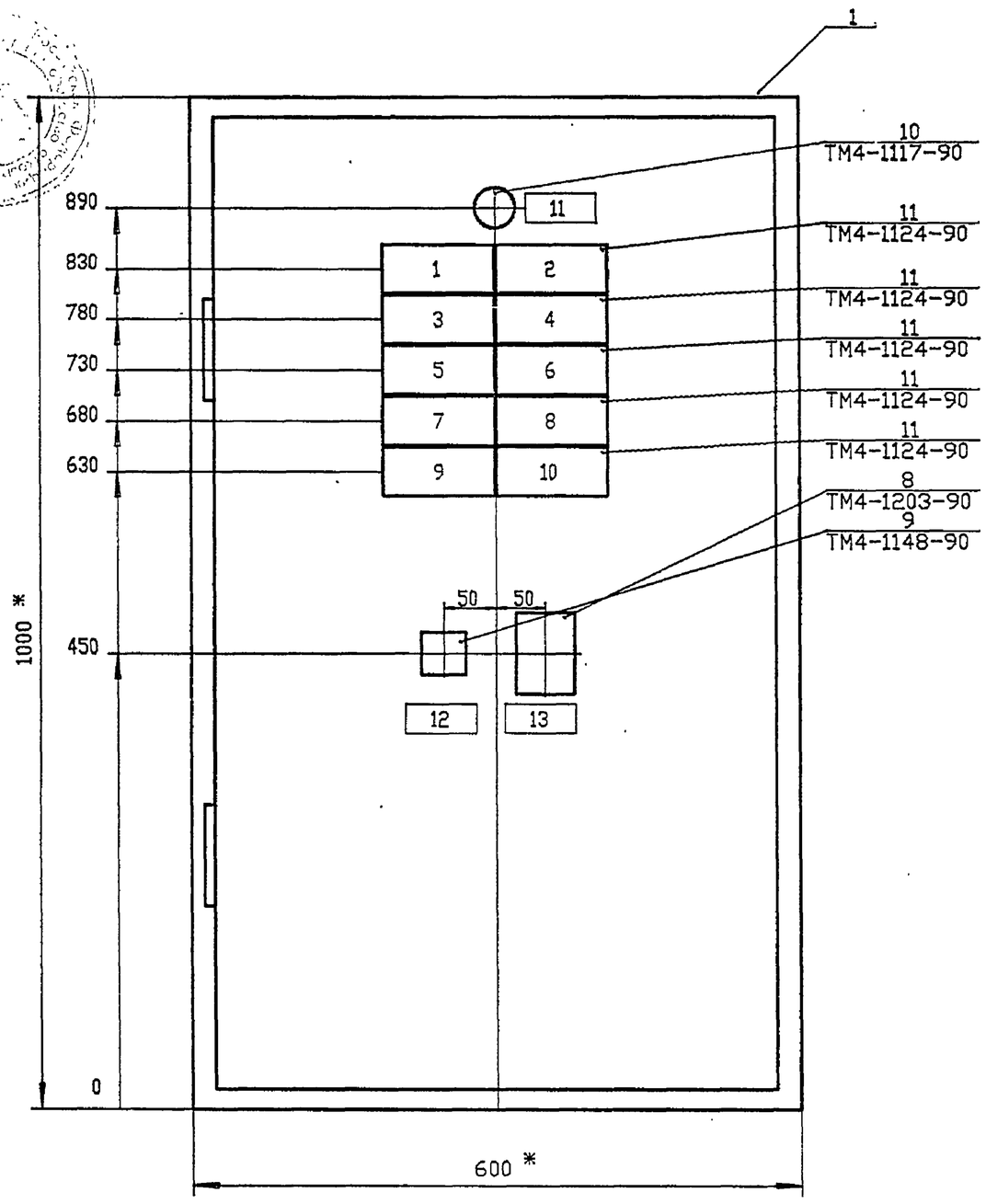

ТЕХНИЧЕСКИЕ ТРЕБОВАНИЯ

1. * РАЗМЕРЫ ДЛЯ СПРАВОК

2.ПОКРЫТИЕ-ВАРИАНТ 2 ПО ОСТ 36.16-90

ИНВ N ПОДЛ.	ПОДПИСЬ И ДАТА	ВЗАМ.ИНВ.N

ПРИВЯЗАН

ИНВ.N

ИЗМ.	КОЛУЧ.	ЛИСТ	N ДОК.	ПОДПИСЬ	ДАТА

Т.П. 903-1-310.95-АТМ1.Н-5

ЛИСТ 4

ФОРМАТ А3

ВИД НА ВНУТРЕННИЕ ПЛОСКОСТИ (РАЗВЕРНУТО)

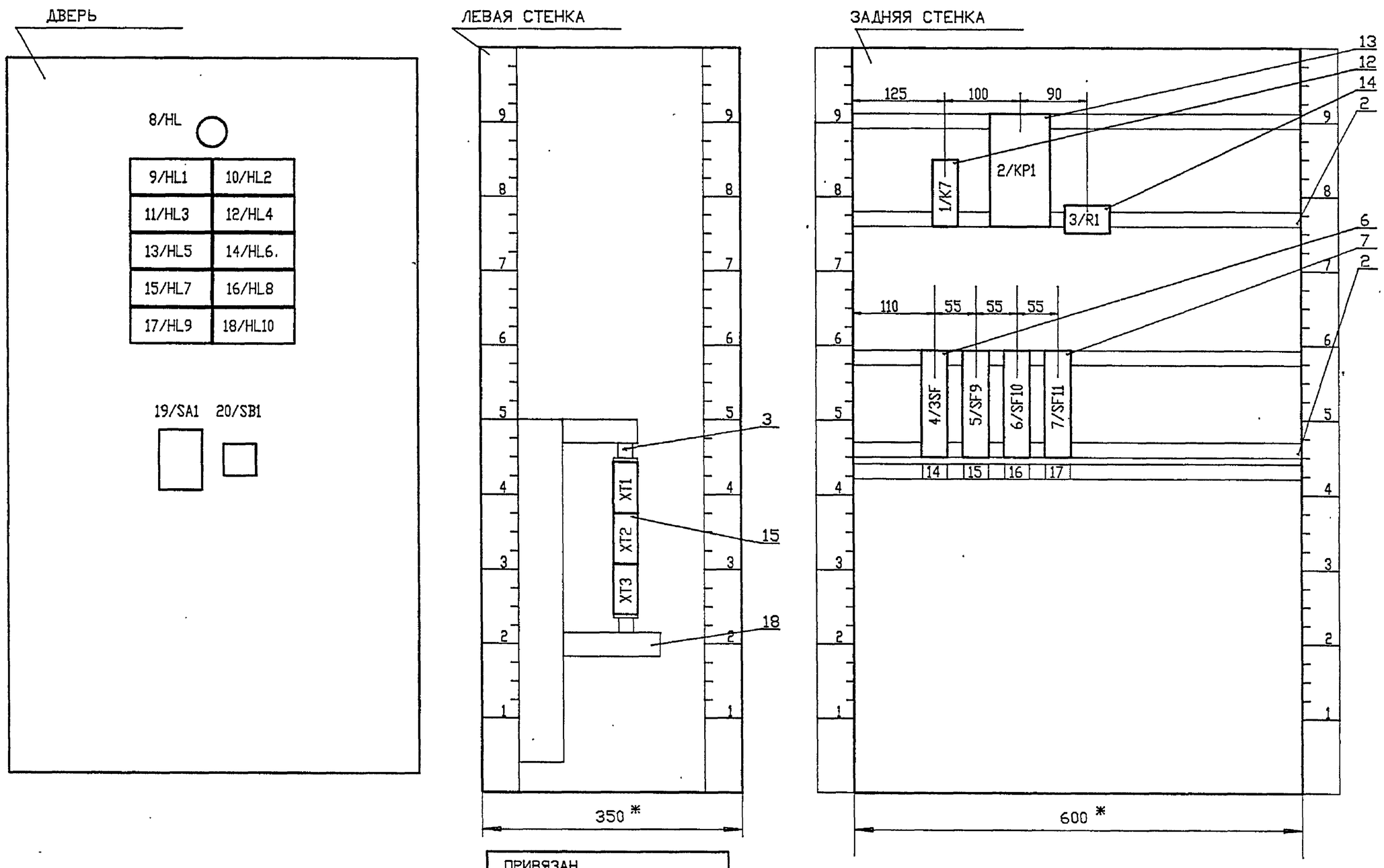

ИНВ N ПОДЛ.	ПОДПИСЬ И ДАТА	ВЗАМ.ИНВ.N

ПРИВЯЗАН

ИНВ.N

ИЗМ.	КОЛУЧ.	ЛИСТ	N ДОК.	ПОДПИСЬ	ДАТА

Т.П. 903-1-310.95-АТМ1.Н-5

ЛИСТ 5

инв № 400422-04 15

ФОРМАТ А3

АЛЬБОМ 4

Т.П. 903-1-310.95

ПРОВОДНИК	ОТКУДА ИДЕТ	КУДА ПОСТУПАЕТ	ДАННЫЕ ПРОВОДА	ПРИМЕЧАНИЯ
902	6/SF10 : 2	7/SF11 : 2	ПВ1 1.0	
902	7/SF11 : 2	XT1 : 7	ПВ1 1.0	
906	XT2 : 1	6/SF10 : 1	ПВ1 1.0	
907	7/SF11 : 1	XT2 : 2	ПВ1 1.0	
A	XT2 : 3	4/3SF : 2	ПВ1 1.0	
N2	2/KP1 : 19	1/K7 : B	ПВ1 1.0	
N2	1/K7 : B	XT2 : 4	ПВ1 1.0	
ЗЕМЛЯ	2/KP1 : ЗМЛ	РЕЙКА :	ПВ3 2.5	
ЗЕМЛЯ	РЕЙКА :	РАМА :	ПВ3 2.5	

Взамен инв.N | Подпись и дата | Инв.N подл.

ПРИВЯЗАН

ИНВ.N

ИЗМ. | КОЛУЧ. | ЛИСТ | N ДОК. | ПОДПИСЬ | ДАТА

Т.П. 903-1-310.95-АТМ1.Н-6

Лист 2

ФОРМАТ А4

АЛЬБОМ 4

Т.П. 903-1-310.95

ПРОВОДНИК	ОТКУДА ИДЕТ	КУДА ПОСТУПАЕТ	ДАННЫЕ ПРОВОДА	ПРИМЕЧАНИЯ
	ПЕРЕМЫЧКИ НА АППАРАТАХ			
N2	2/KP1 : 13	2/KP1 : 19	ПВ1 1.0	

Взамен инв.N | Подпись и дата | Инв.N подл.

ПРИВЯЗАН

ИНВ.N

ИЗМ. | КОЛУЧ. | ЛИСТ | N ДОК. | ПОДПИСЬ | ДАТА

Т.П. 903-1-310.95-АТМ1.Н-6

Лист 3

ФОРМАТ А4

АЛЬБОМ 4

Т.П. 903-1-310.95

ПРОВОДНИК	ОТКУДА ИДЕТ	КУДА ПОСТУПАЕТ	ДАННЫЕ ПРОВОДА	ПРИМЕЧАНИЯ
	ТЕХНИЧЕСКИЕ ТРЕБОВАНИЯ			
	1. ТАБЛИЦА СОЕДИНЕНИЙ ВЫПОЛНЕНА НА ОСНОВАНИИ СХЕМ:			
	Т.П.903-1-310.95-АТМ1. ЛИСТЫ 3. 4 (АЛЬБОМ 2)			
	ДВЕРЬ			
507	1/K7 : A	2/KP1 : 3	ПВ1 1.0	
502	2/KP1 : 21	3/R1 : 2	ПВ1 1.0	
502	3/R1 : 2	XT1 : 1	ПВ1 1.0	
503	XT1 : 2	3/R1 : 1	ПВ1 1.0	
504	2/KP1 : 15	XT1 : 3	ПВ1 1.0	
505	XT1 : 4	2/KP1 : 17	ПВ1 1.0	
506	2/KP1 : 1	XT1 : 5	ПВ1 1.0	
508	XT1 : 6	1/K7 : 34	ПВ1 1.0	
905	1/K7 : 33	2/KP1 : 11	ПВ1 1.0	
905	2/KP1 : 11	XT1 : 8	ПВ1 1.0	
905	XT1 : 9	5/SF9 : 1	ПВ1 1.0	
902	5/SF9 : 2	4/3SF : 1	ПВ1 1.0	
902	4/3SF : 1	6/SF10 : 2	ПВ1 1.0	

Взамен инв.N | Подпись и дата | Инв.N подл.

ПРИВЯЗАН

ИНВ.N

ИЗМ. | КОЛУЧ. | ЛИСТ | N ДОК. | ПОДПИСЬ | ДАТА

Т.П. 903-1-310.95-АТМ1.Н-6

Крышная котельная для жилых домов мощностью 0,5 МВт

НАЧ.ОТД. ЛАСЬКИН

ГЛ.СПЕЦ. СОКОЛИН

РАЗРАБОТАЛ РЕВЕНКО

ПРОВЕРИЛ СОКОЛИН

Н.КОНТР. РЫКОВ

Блок котельной

Стадия	Лист	Листов
Р	1	6

Щит диспетчера ЩД. Таблица соединений

OZONE ОЗОН

ФОРМАТ А4

АЛЬБОМ 4

Т.П. 903-1-310.95

ПРОВОДНИК	ОТКУДА ИДЕТ	КУДА ПОСТУПАЕТ	ДАННЫЕ ПРОВОДА	ПРИМЕЧАНИЯ
	ДВЕРЬ			
500	19/SA1 : 9	17/HL9 : 2	ПВ1 1.0	
500	17/HL9 : 2	18/HL10 : 2	ПВ1 1.0	
500	18/HL10 : 2	16/HL8 : 2	ПВ1 1.0	
500	16/HL8 : 2	15/HL7 : 2	ПВ1 1.0	
500	15/HL7 : 2	13/HL5 : 2	ПВ1 1.0	
500	13/HL5 : 2	14/HL6 : 2	ПВ1 1.0	
500	14/HL6 : 2	12/HL4 : 2	ПВ1 1.0	
500	12/HL4 : 2	11/HL3 : 2	ПВ1 1.0	
500	11/HL3 : 2	9/HL1 : 2	ПВ1 1.0	
500	9/HL1 : 2	10/HL2 : 2	ПВ1 1.0	
501	10/HL2 : 4	9/HL1 : 4	ПВ1 1.0	
501	9/HL1 : 4	11/HL3 : 4	ПВ1 1.0	
501	11/HL3 : 4	12/HL4 : 4	ПВ1 1.0	
501	12/HL4 : 4	14/HL6 : 4	ПВ1 1.0	
501	14/HL6 : 4	13/HL5 : 4	ПВ1 1.0	
501	13/HL5 : 4	15/HL7 : 4	ПВ1 1.0	
501	15/HL7 : 4	16/HL8 : 4	ПВ1 1.0	
501	16/HL8 : 4	18/HL10 : 4	ПВ1 1.0	
501	18/HL10 : 4	17/HL9 : 4	ПВ1 1.0	
501	17/HL9 : 4	19/SA1 : 13	ПВ1 1.0	
905	20/SB1 : 3	19/SA1 : 15	ПВ1 1.0	

Взамен инв.N | Подпись и дата | Инв.N подл.

ПРИВЯЗАН

ИНВ.N

ИЗМ. | КОЛУЧ. | ЛИСТ | N ДОК. | ПОДПИСЬ | ДАТА

Т.П. 903-1-310.95-АТМ1.Н-6

Лист 4

ФОРМАТ А4

АЛЬБОМ 4

ПРОВОДНИК	ВЫВОД	ВИД КОНТАКТА	ВЫВОД	ПРОВОДНИК	ПРОВОДНИК	ВЫВОД	ВИД КОНТАКТА	ВЫВОД	ПРОВОДНИК
508	33	3	34	508					
	43	3	44						
507	A	K	B	N2 *					
		2/KP1							
506	1		3	507					
905	*11	П	13	N2					
504	15		17	505					
N2	*19	П	21	502					
ЗЕМЛЯ	ЗМЛ								
		3/R1							
503	1		2	502 *					
		4/3SF							
902	*1		2	A					
		5/SF9							
905	1		2	902					
		6/SF10							
906	1		2	902 *					
		7/SF11							
907	1		2	902 *					

ПРИВЯЗАН

ИНВ.N

Т.П. 903-1-310.95-АТМ1.Н-7 Лист 2

ИЗМ. КОЛУЧ. ЛИСТ N ДОК. ПОДПИСЬ ДАТА

Т.П. 903-1-310.95 АЛЬБОМ 4

Взамен инв.N | Подпись и дата | Инв.N подл.

ФОРМАТ А4

АЛЬБОМ 4

ПРОВОДНИК	ВЫВОД	ВИД КОНТАКТА	ВЫВОД	ПРОВОДНИК	ПРОВОДНИК	ВЫВОД	ВИД КОНТАКТА	ВЫВОД	ПРОВОДНИК
ДВЕРЬ							15/HL7		
					515	1	П	2	500 *
		8/HL			515	3	П	4	501 *
N2	1		2	902			16/HL8		
					516	1	П	2	500 *
		9/HL1			516	3	П	4	501 *
509	1	П	2	500 *			17/HL9		
509	3	П	4	501 *	517	1	П	2	500 *
					517	3	П	4	501 *
		10/HL2					18/HL10		
510	1	П	2	500	518	1	П	2	500 *
510	3	П	4	501	518	3	П	4	501 *
		11/HL3					19/SA1		
511	1	П	2	500 *	500	1	П	П3	502 *
511	3	П	4	501 *	501	5	П	П7	502
					500	*9	П	П10	905 *
		12/HL4			N2	11		12	503
512	1	П	2	500 *	501	*13	П	П15	905 *
512	3	П	4	501 *			20/SB1		
		13/HL5			504	1		2	505
513	1	П	2	500 *	905	3		4	506
513	3	П	4	501 *					
		14/HL6							
514	1	П	2	500 *					
514	3	П	4	501 *					

ПРИВЯЗАН

ИНВ.N

Т.П. 903-1-310.95-АТМ1.Н-7 Лист 3

ИЗМ. КОЛУЧ. ЛИСТ N ДОК. ПОДПИСЬ ДАТА

Т.П. 903-1-310.95 АЛЬБОМ 4

Взамен инв.N | Подпись и дата | Инв.N подл.

ФОРМАТ А4

АЛЬБОМ 4

ПРОВОДНИК	ВЫВОД	ВИД КОНТАКТА	ВЫВОД	ПРОВОДНИК	ПРОВОДНИК	ВЫВОД	ВИД КОНТАКТА	ВЫВОД	ПРОВОДНИК

ТЕХНИЧЕСКИЕ ТРЕБОВАНИЯ

1. ТАБЛИЦА ПОДКЛЮЧЕНИЯ ВЫПОЛНЕНА НА ОСНОВАНИИ СХЕМЫ Т.П.903-1-310.95-АТМ1. ЛИСТЫ 3, 4 (АЛЬБОМ 2)

И ТАБЛИЦЫ СОЕДИНЕНИЙ Т.П.903-1-310.95-АТМ1.Н-6.

ЛЕВАЯ

					509	6		7	510
					511	8		9	512
		XT1							
502	*1		2	503 *			XT3		
504	*3		4	505 *	513	1		2	514
506	*5		6	508	515	3		4	516
902	*7				517	5		6	518
905	*8	П	9	905	N2	7			
		XT2			ЗАПНЯЯ				
906	1		2	907			1/K7		
A	3					11	P	12	
N2	*4	П	5			21	P	22	

ПРИВЯЗАН

ИНВ.N

Т.П. 903-1-310.95-АТМ1.Н-7

Крышная котельная для жилых домов мощностью 0,5 МВт

ИЗМ.	КОЛУЧ.	ЛИСТ	N ДОК.	ПОДПИСЬ	ДАТА
НАЧ.ОТД		ЛАСЬКИН			
ГЛ.СПЕЦ		СОКОЛИН			
РАЗРАБОТАЛ		РЕВЕНКО			
ПРОВЕРИЛ		СОКОЛИН			
Н.КОНТР.		РЫКОВ			

Блок котельной

Стадия	Лист	Листов
Р	1	3

Щит диспетчера ЩД
Таблица подключения

OZONE ОЗОН

Т.П. 903-1-310.95 АЛЬБОМ 4

Взамен инв.N | Подпись и дата | Инв.N подл.

ФОРМАТ А4

АЛЬБОМ 4

ПРОВОДНИК	ОТКУДА ИДЕТ		КУДА ПОСТУПАЕТ		ДАННЫЕ ПРОВОДА	ПРИМЕЧАНИЯ
ПЕРЕМЫЧКИ НА АППАРАТАХ						
502	19/SA1	: 3	19/SA1	: 7	ПВ1 1.0	
500	19/SA1	: 1	19/SA1	: 9	ПВ1 1.0	
501	19/SA1	: 13	19/SA1	: 5	ПВ1 1.0	
905	19/SA1	: 15	19/SA1	: 10	ПВ1 1.0	
509	9/HL1	: 1	9/HL1	: 3	ПВ1 1.0	
510	10/HL2	: 1	10/HL2	: 3	ПВ1 1.0	
511	11/HL3	: 1	11/HL3	: 3	ПВ1 1.0	
512	12/HL4	: 1	12/HL4	: 3	ПВ1 1.0	
513	13/HL5	: 1	13/HL5	: 3	ПВ1 1.0	
514	14/HL6	: 3	14/HL6	: 1	ПВ1 1.0	
515	15/HL7	: 1	15/HL7	: 3	ПВ1 1.0	
516	16/HL8	: 3	16/HL8	: 1	ПВ1 1.0	
517	17/HL9	: 1	17/HL9	: 3	ПВ1 1.0	
518	18/HL10	: 1	18/HL10	: 3	ПВ1 1.0	

ПРИВЯЗАН

ИНВ.N

Т.П. 903-1-310.95-АТМ1.Н-6 Лист 5

ИЗМ. КОЛУЧ. ЛИСТ N ДОК. ПОДПИСЬ ДАТА

Т.П. 903-1-310.95 АЛЬБОМ 4

Взамен инв.N | Подпись и дата | Инв.N подл.

инв № Ц00422-04 17

ФОРМАТ А4

АЛЬБОМ 4

Т.П.903-1-310.95

Обозначение	Наименование	Примечание
Т.П. 903-1-310.95-ЭМ2.Н1	Перечень проектной документации	
	для заказа щитов станций	
	управления	
	Шкаф 2Ш	
Т.П. 903-1-310.95-ЭМ2.Н2	Технические данные аппаратов	
Т.П. 903-1-310.95-ЭМ2.Н3	Чертеж общего вида	
Т.П. 903-1-310.95-ЭМ2.Н4	Схема электрическая соединений	
Т.П. 903-1-310.95-ЭМ2.Н5	Перечень надписей	

Взамен инв.N | Подпись и дата | Инв.N подл.

ПРИВЯЗАН

ИНВ.N

Листов

Т.П.903-1-310.95-ЭМ2.Н1

Крышная котельная для жилых домов мощностью 0,5 МВт

ИЗМ.	КОЛУЧ.	ЛИСТ	N ДОК.	ПОДПИСЬ	ДАТА
ГИП		Писаренко			
Нач.отд.		Ласыкин			
Гл.спец.		Попов			
Вед.инж.		Савченко			
Провер.		Попов			
Н.контр.		Савченко			

Тепловой пункт

Стадия	Лист	Листов
Р		1

Перечень проектной документации для заказа щитов станций управления

OZONE ОЗОН

ФОРМАТ А3

АЛЬБОМ 4

Т.П.903-1-310.95

Формат	Зона	Поз	Обозначение	Наименование	Кол	Примечание
				Документация		
А2			Т.П. 903-1-310.95-ЭМ2.Н3	Чертеж общего вида		
А2			Т.П. 903-1-310.95-ЭМ2.Н4	Схема электрическая		
				соединений		
А2			Т.П. 903-1-310.95-ЭМ2.Н5	Перечень надписей		
				Сборочные единицы		
				Н1 1		
				Выключатель		
		1		ВА51-31-3400100 00 УХЛ3		
				пп U380В 50Гц Iр40А 3Iн	2	QF1, QF10
		2		ВА51-25-3400100 00 УХЛ3		QF3, QF4
				U380В 50Гц Iр16А 3Iн	4	QF11, QF12
		3		ВА51-25-3400100 00 УХЛ3		
				U380В 50Гц Iр6,3А 3Iн	2	QF7, QF14
		4		ВА51-25-2400100 00 УХЛ3		QF2,QF5,QF6
				U380В 50Гц Iр6,3А 3Iн		QF8,QF9,QF13
					8	QF15, QF16

Взамен инв.N | Подпись и дата | Инв.N подл.

Привязан

Инв.N

Т.П.903-1-310.95-ЭМ2.Н2

Крышная котельная для жилых домов мощностью 0,5 МВт

ИЗМ.	КОЛУЧ.	ЛИСТ	N ДОК.	ПОДПИСЬ	ДАТА
Нач.отд.		Ласыкин			
Гл.спец.		Попов			
Вед.инж.		Савченко			
Техник		Исаева			
Провер.		Попов			
Н.контр.		Савченко			

Тепловой пункт

Стадия	Лист	Листов
Р	1	2

Шкаф 2Ш
Технические данные аппаратов

OZONE ОЗОН

ФОРМАТ А4

АЛЬБОМ 4

Т.П.903-1-310.95

Формат	Зона	Поз	Обозначение	Наименование	Кол	Примечание
		5		Пускатель ПМЛ-2100 0*4А		
				U220В 50Гц с приставкой		
				контактной ПКЛ-22 04А	2	К2.1-КМ1, К2.2-КМ1
		6		Пускатель ПМЛ-1100 0*4А		
				U220В 50Гц с приставкой		
				контактной ПКЛ-22 04А	2	К3.1-КМ1, К3.2-КМ1
				Реле		
		7		РТЛ-1014 0*4		К3.1-РТЛ, К3.2-РТЛ
		8		РТЛ-1016 0*4		К2.1-РТЛ, К2.2-РТЛ
		9		ПЭ-37-22 У3 U220В		KV1, KV2
		10		Рубильник ВР32-31А11Х20	1	QS1
		11		Трансформатор		1ТТА, 1ТТВ
				Т-0,66-5-0,5У3 150/5А 50Гц		1ТТС, 2ТТА
					6	2ТТВ, 2ТТС
				Блок зажимов		
				БЗ24-4П25-В/В У3-10	5	Х28...Х32
				Н51 1		
		13		Счетчик активной энергии		
				ЭЗ670 380В	2	PI1, PI2
		14		Арматура АЕ325224 У2		
				220В	2	HL1, HL2

Взамен инв.N | Подпись и дата | Инв.N подл.

Привязан

Инв.N

Т.П.503-6-15.95-ЭМ.Н2

ИЗМ.	КОЛУЧ.	ЛИСТ	N ДОК.	ПОДПИСЬ	ДАТА

Лист 2

инв N Ц00422-04 18

ФОРМАТ А4

АЛЬБОМ 4

Т.П. 903-1-310.95

Вид спереди

Дверь не показана

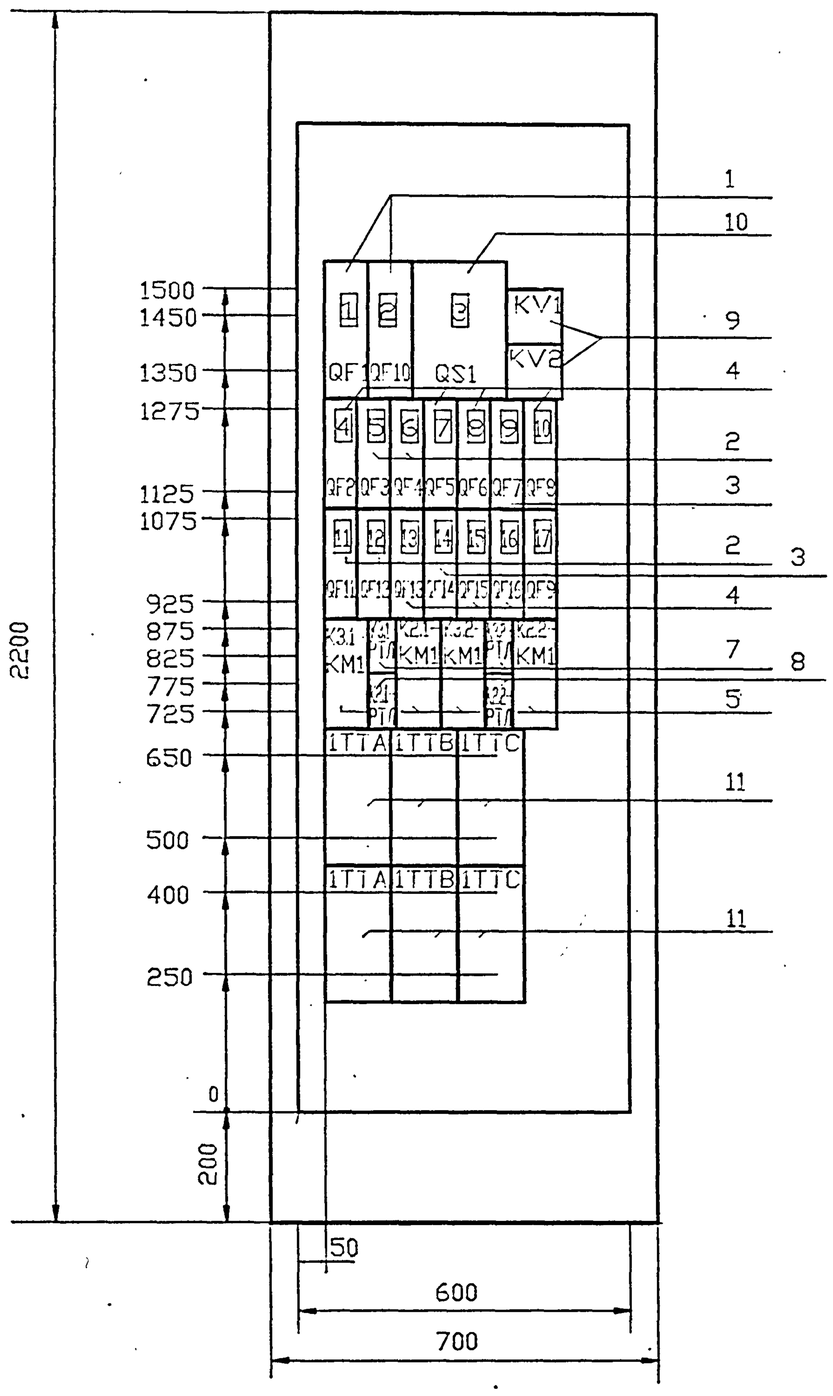

Дверь

Вид спереди

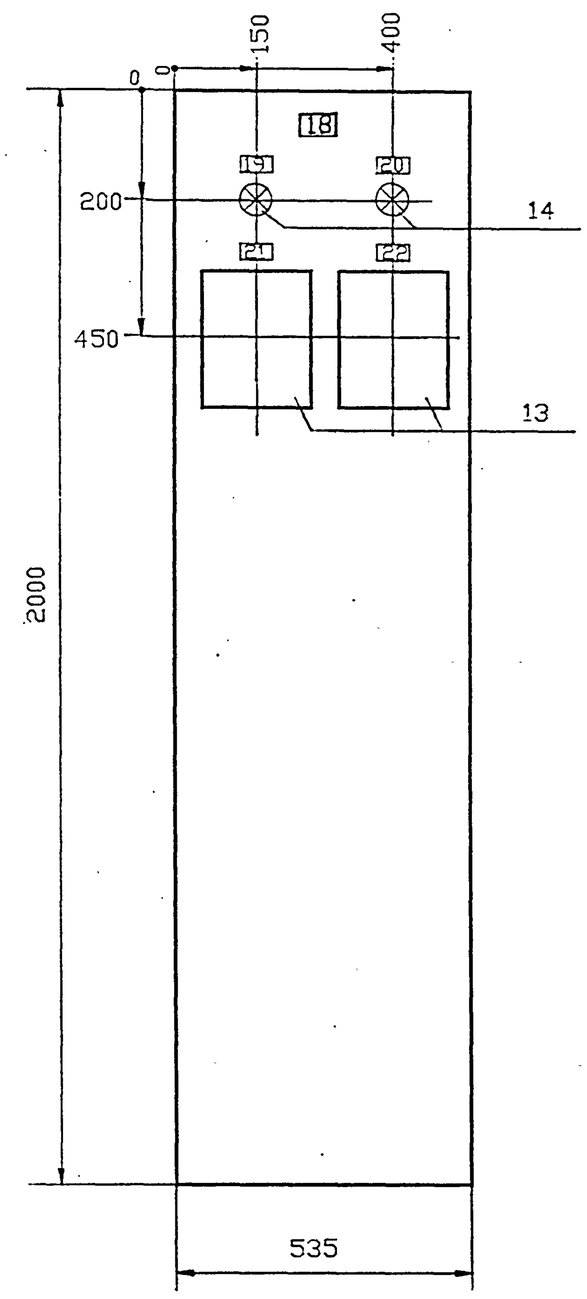

Вид сверху

М1:50

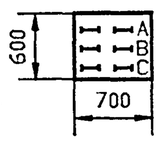

1. В контуре табличек и аппаратов указаны номера надписей по перечню надписей.

						Т.П. 903-1-310.95-ЭМ2.НЗ			
						Крышная котельная для жилых домов мощностью 0,5 МВт			
Привязан				Изм.	Кол.уч.	Лист	N док.	Подпись	Дата
				Нач.отд.		Ласыкин			
				Гл.спец.		Попов		Тепловой пункт	Стадия: Р; Лист: ; Листов: 1
				Вед.инж.		Савченко			
				Техник		Исаева		Шкаф 2Ш	OZONE ОЗОН
				Провер.		Попов		Чертеж общего вида	
Инв.N				Н.контр.		Савченко			

Взамен инв.N | Подпись и дата | Инв.N подл.

инв.N 400422-04 19 Формат А2

АЛЬБОМ 4

Т.П. 903-1-310.95

Панель. Вид спереди

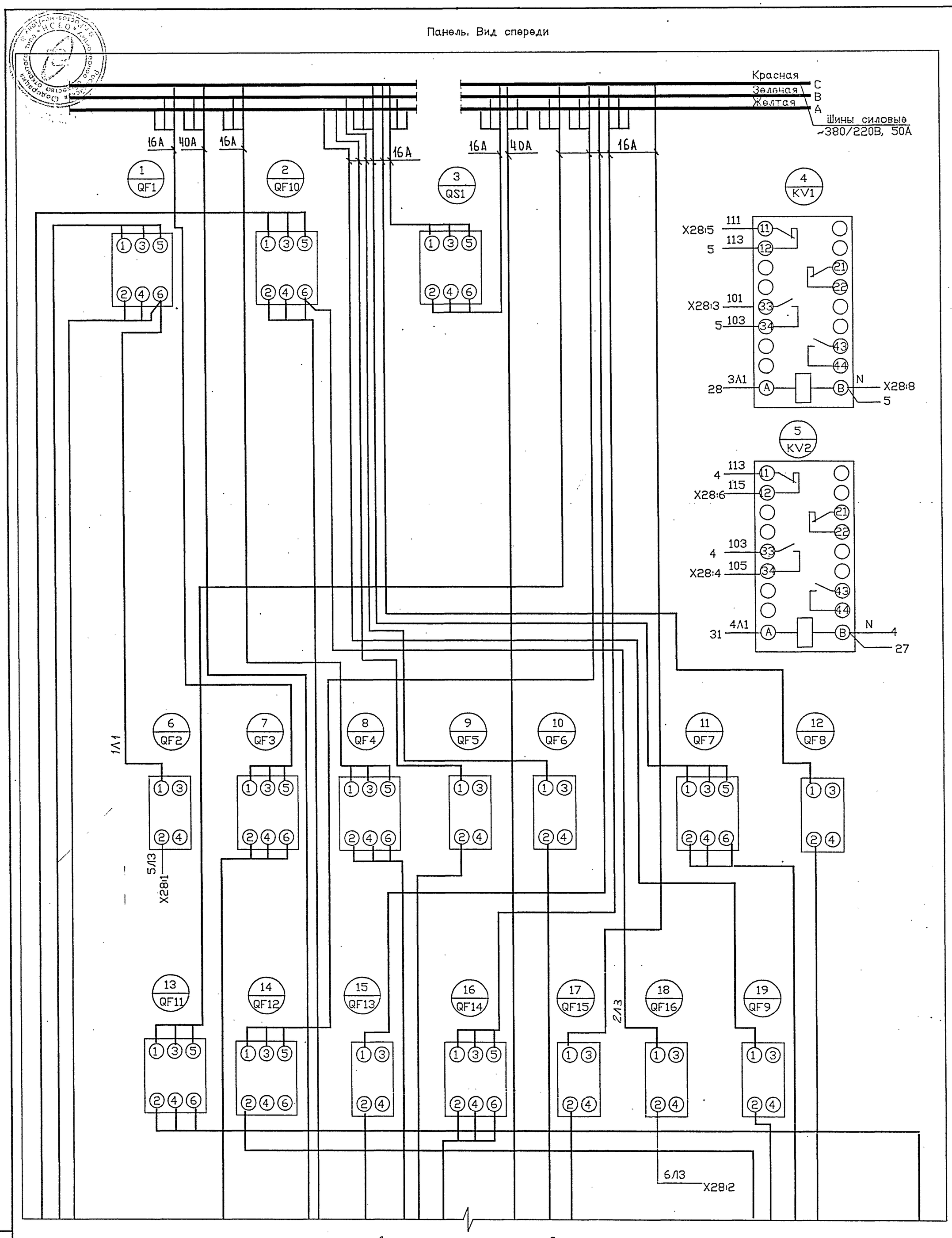

Линия совмещения с листом 2

Схематичный план

панель	дверь
ЛИСТ 1	
ЛИСТ 2	ЛИСТ 3

Взамен инв.N | Подпись и дата | Инв.N подл.

Привязан

Инв.N

Изм.	Кол.уч.	Лист	N док.	Подпись	Дата
Нач.отд.		Ласыкин			
Гл.спец.		Попов			
Вед.инж.		Савченко			
Техник		Исаева			
Провер.		Попов			
Н.контр.		Савченко			

Т.П. 903-1-310.95-ЭМ2.Н4

Крышная котельная для жилых домов мощностью 0,5 МВт

Тепловой пункт

Стадия	Лист	Листов
Р	1	3

Шкаф 2Ш.
Схема электрическая соединений

OZONE ОЗОН

АЛЬБОМ 4

Т.П. 903-1-310.95

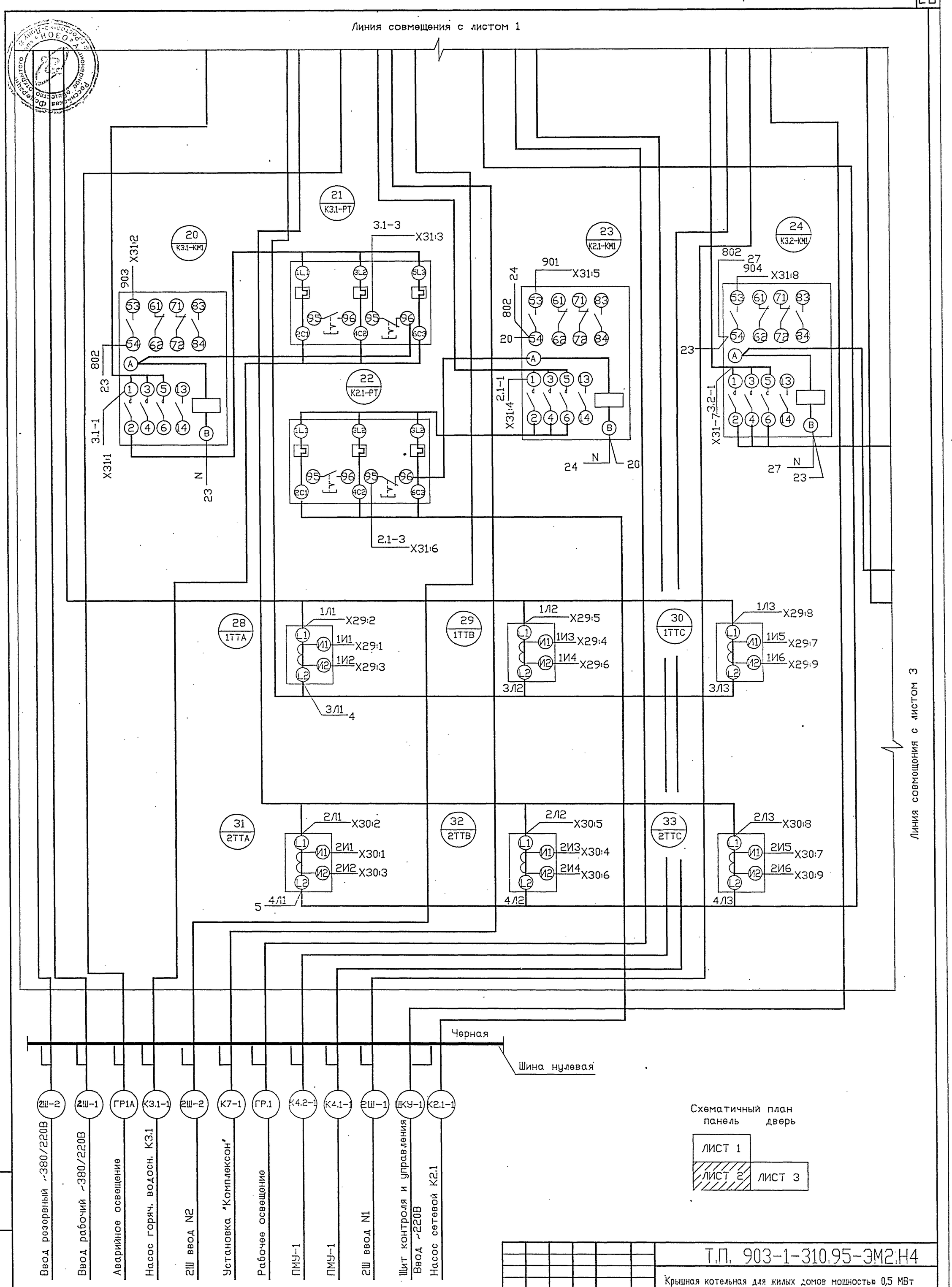

Схематичный план
панель дверь

ЛИСТ 1	
ЛИСТ 2	ЛИСТ 3

Взамен инв.N						
Подпись и дата						
Инв.N подл.						

Привязан

Инв.N

ИЗМ.	КОЛУЧ.	ЛИСТ	N ДОК.	ПОДПИСЬ	ДАТА
Нач.отд.		Ласыкин			
Гл.спец.		Попов			
Вед.инж.		Савченко			
Техник		Исаева			
Провер.		Попов			
Н.контр.		Савченко			

Т.П. 903-1-310.95-ЭМ2.Н4

Крышная котельная для жилых домов мощностью 0,5 МВт

Тепловой пункт

Стадия	Лист	Листов
Р	2	3

Шкаф 2Ш.
Схема электрическая соединений

OZONE ОЗОН

АЛЬБОМ 4

Т.П. 903-1-310.95

Дверь. Вид со стороны монтажа

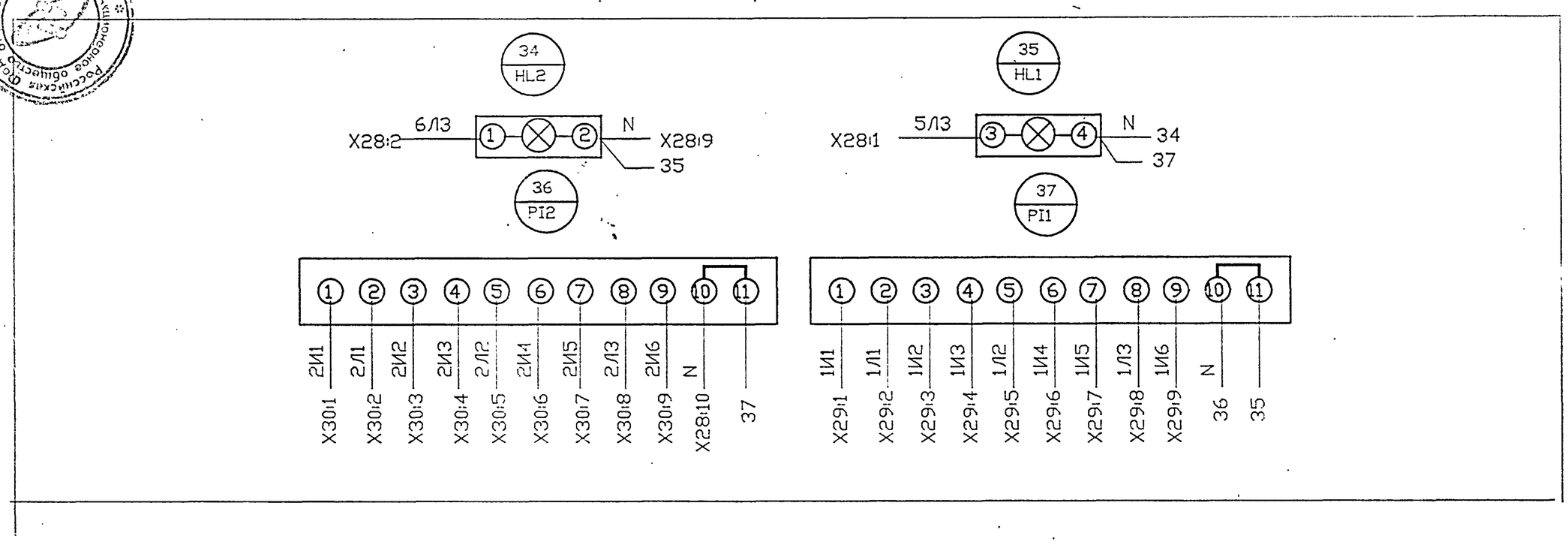

Панель. Вид спереди

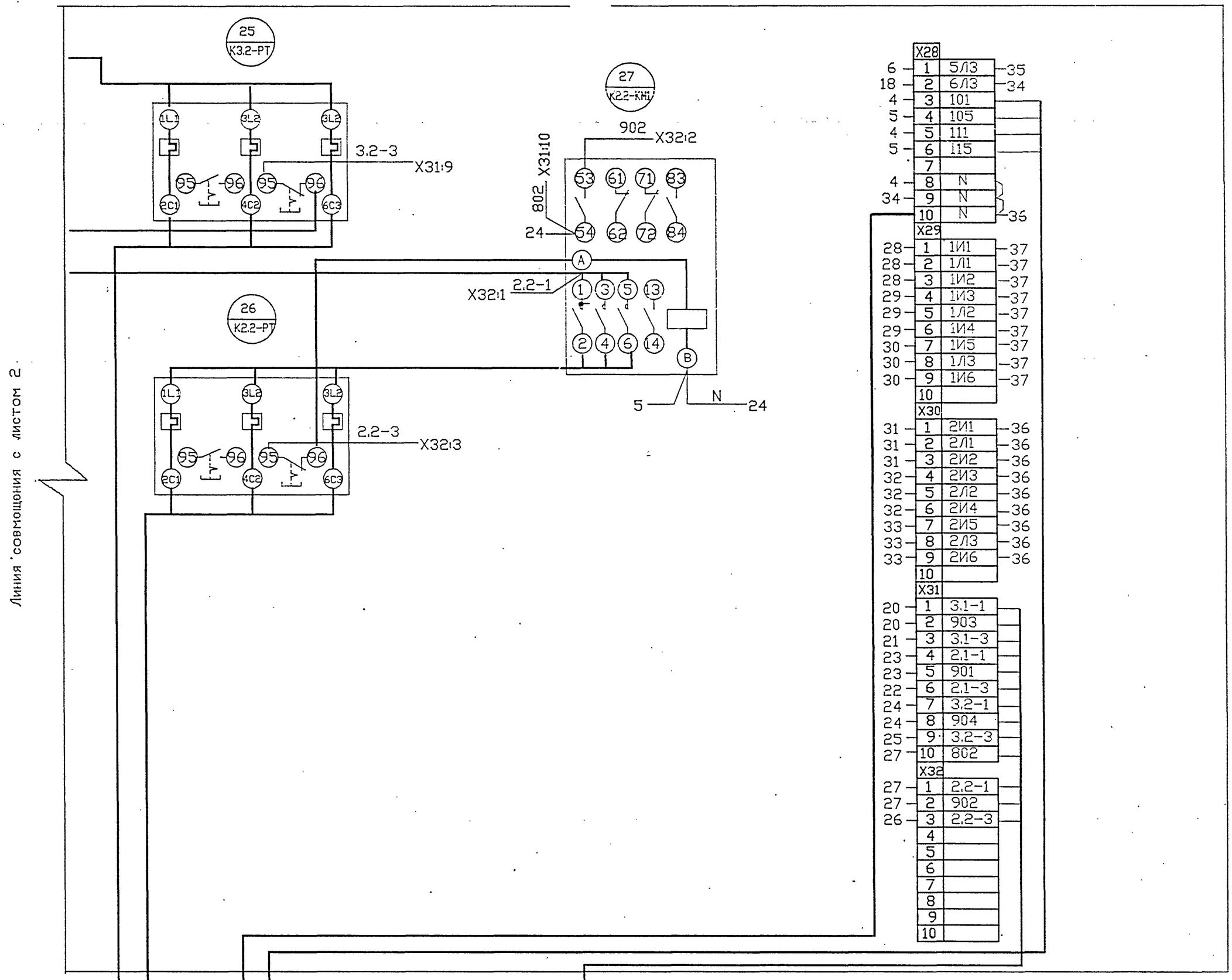

Линия совмещения с листом 2

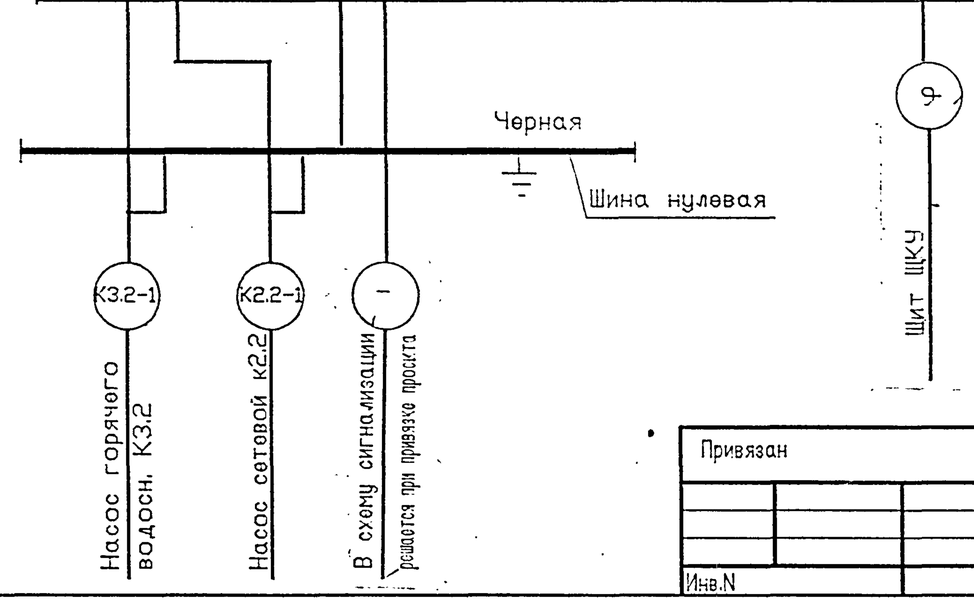

Схематичный план
панель дверь

ЛИСТ 1	
ЛИСТ 2	ЛИСТ 3

Взамен инв.N

Подпись и дата

Инв.N подл.

Привязан

Инв.N

Изм.	Кол.уч.	Лист	N док.	Подпись	Дата
Нач.отд.		Ласыкин			
Гл.спец.		Попов			
Вед.инж.		Савченко			
Техник		Исаева			
Провер.		Попов			
Н.контр.		Савченко			

Т.П. 903-1-310.95-ЭМ2.Н4

Крышная котельная для жилых домов мощностью 0,5 МВт

Тепловой пункт

Стадия	Лист	Листов
Р	3	3

Шкаф 2Ш.
Схема электрическая соединений

OZONE ОЗОН

инв № 400422-04 22 Формат А2

АЛЬБОМ4

Т.П.903-1-310.95

Панель	Строка	Надпись	Поз. обозн.	Место надписи	Текст	Кол-во	Вид шрифта	Заготовка
					Панель			
		1	QF1	Табличка	QF1-Ввод рабочий 380/220В	1		
		2	QF10	то же	QF10-Ввод резервный 380/220В	1		
		3	QS1	—"—	QS1-Секционный выключатель	1		
		4	QF2	—"—	QF2-Контр. раб. ввода	1		
		5	QF3	—"—	QF3-Насос К2.1	1		
		6	QF4	—"—	QF4-Насос К3.1	1		
		7	QF5	—"—	QF5-Устан. "Комплексон"	1		
		8	QF6	—"—	QF6-Рабочее освещение	1		
		9	QF7	—"—	QF7-2Ш. Ввод N1	1		
		10	QF8	—"—	QF8-ШКУ Ввод ~220В	1		
		11	QF11	—"—	QF11-Насос К2.2	1		
		12	QF12	—"—	QF12-Насос К3.2	1		
		13	QF13	—"—	QF13 Аварийное освещение	1		
		14	QF14	—"—	QF14-2Ш Ввод N2	1		
		15	QF15	—"—	QF15-ПМУ-1	1		
		16	QF16	—"—	QF16-Контр. рез. ввода	1		
		17	QF9	—"—	QF9-ПМУ-1	1		

Привязан

Инв.N

Взамен инв.N

Подпись и дата

Инв.N подл.

						Т.П.903-1-310.95-ЭМ2.Н5
						Крышная котельная для жилых домов мощностью 0,5 МВт
Изм.	Кол.уч.	Лист	N док.	Подпись	Дата	
Нач.отд.		Ласыкин				Тепловой пункт — Стадия: Р; Лист: 1; Листов: 2
Гл.спец.		Попов				
Вед.инж.		Савченко				
Провер.		Попов				Шкаф 2Ш. Перечень надписей — OZONE ОЗОН
Н.контр.		Савченко				

ФОРМАТ А4

АЛЬБОМ4

Т.П.903-1-310.95

Панель	Строка	Надпись	Поз. обозн.	Место надписи	Текст	Кол-во	Вид шрифта	Заготовка
				Табличка	KV1	1		
				—"—	KV2	1		
				—"—	К3.1-КМ1	1		
				—"—	К3.1-РТЛ	1		
				—"—	К2.1-РТЛ	1		
				—"—	К2.1-КМ1	1		
				—"—	К3.2-РТЛ	1		
				—"—	К2.2-РТЛ	1		
				—"—	К2.2-КМ1	1		
				—"—	1ТТА	1		
				—"—	1ТТВ	1		
				—"—	1ТТС	1		
				—"—	2ТТА	1		
				—"—	2ТТВ	1		
				—"—	2ТТС	1		
					Дверь			
		18		Табличка	Шкаф 1Ш	1		
		19	HL1	—"—	HL1-Ввод раб. включения	1		
		20	HL2	—"—	HL2-Ввод рез. включения	1		
		21	PI1	—"—	PI1	1		
		22	PI2	—"—	PI2	1		

Привязан

Инв.N

Взамен инв.N

Подпись и дата

Инв.N подл.

						Т.П.503-6-15.95-ЭМ2.Н5 — Лист 2
Изм.	Кол.уч.	Лист	N док.	Подпись	Дата	

ФОРМАТ А4

АЛЬБОМ4

Т.П.903-1-310.95

Т.П. 903-1-310.95 АЛЬБОМ 4

НАИМЕНОВАНИЕ	ОБОЗНАЧЕНИЕ	КОЛ. ЧЕРТ.	КОЛ. ЧЕРТ.
ПЕРЕЧЕНЬ ПРОЕКТНОЙ ДОКУМЕНТАЦИИ ДЛЯ ЗАДАНИЯ ЗАВОДУ-ИЗГОТОВИТЕЛЮ	Т.П.903-1-310.95 АТМ2.Н1 АЛЬБОМ 4	1	3
СПЕЦИФИКАЦИЯ ЩИТОВ И ПУЛЬТОВ	Т.П.903-1-310.95 АТМ2.СО2 АЛЬБОМ 5	3	3
ЩИТ ЩКУ. ОБЩИЙ ВИД.	Т.П.903-1-310.95 АТМ2.Н2 АЛЬБОМ 4	7	3
ЩИТ ЩКУ. ТАБЛИЦА СОЕДИНЕНИЙ.	Т.П.903-1-310.95 АТМ2.Н3 АЛЬБОМ 4	10	3
ЭЛЕКТРОПИТАНИЕ. ИЗМЕРЕНИЕ УРОВНЯ. СХЕМА ПРИНЦИПИАЛЬНАЯ	Т.П.903-1-310.95 АТМ2 Л.2 АЛЬБОМ 3	1	2
СИГНАЛИЗАЦИЯ. СХЕМА ПРИНЦИПИАЛЬНАЯ	Т.П.903-1-310.95 АТМ2 Л.3 АЛЬБОМ 3	1	2
НАСОСЫ 2.1,2.2. УПРАВЛЕНИЕ. СХЕМА ПРИНЦИПИАЛЬНАЯ	Т.П.903-1-310.95 АОВ Л.4 АЛЬБОМ 3	1	2
НАСОСЫ 3.1,3.2. УПРАВЛЕНИЕ. СХЕМА ПРИНЦИПИАЛЬНАЯ	Т.П.903-1-310.95 АОВ Л.5 АЛЬБОМ 3	1	2
ВЕНТИЛЬ 1. УПРАВЛЕНИЕ. СИГНАЛИЗАЦИЯ. СХЕМА ПРИНЦИПИАЛЬНАЯ	Т.П.903-1-310.95 АОВ Л.6 АЛЬБОМ 3	1	2

1. ЗАДАНИЕ ЗАВОДУ-ИЗГОТОВИТЕЛЮ НА ИЗГОТОВЛЕНИЕ ЩИТОВ КОМПЛЕКТОВАТЬ СОГЛАСНО ПЕРЕЧНЮ ТЕХНИЧЕСКОЙ ДОКУМЕНТАЦИИ, ПРИВЕДЕННОМУ НА ДАННОМ ЧЕРТЕЖЕ.
2. ЧЕРТЕЖИ ТИПОВЫХ КОНСТРУКЦИЙ "ТМ" РАЗРАБОТАНЫ НПО "МОНТАЖАВТОМАТИКА".

Взамен инв.N | Подпись и дата | Инв.N подл.

ПРИВЯЗАН

ИНВ.N

Т.П. 903-1-310.95- АТМ2.Н1

Крышная котельная для жилых домов мощностью 0,5 МВт

ИЗМ.	КОЛУЧ.	ЛИСТ	N ДОК.	ПОДПИСЬ	ДАТА
НАЧ.ОТД.		ЛАСЫКИН			
ГЛ.СПЕЦ.		СОКОЛИН			
ТЕХНИК		ИСАЕВА			
ПРОВЕРИЛ		СОКОЛИН			
Н.КОНТР.		РЫКОВ			

Тепловой пункт

Стадия	Лист	Листов
Р		1

Перечень технической документации для задания заводу-изготовителю щитов

OZONE ОЗОН

ФОРМАТ А4

Т.П. 903-1-310.95 АЛЬБОМ 4

ПОЗ.	ОБОЗНАЧЕНИЕ	НАИМЕНОВАНИЕ	КОЛ.	ПРИМЕЧ.
		ТОЛКАТЕЛЯ ЧЕРНЫЙ ТУ16-642.015-84		
8	48/2SA 52/2.1SA 51/2.2SA 46/3SA 50/3.1SA 49/3.2SA 57/1SA	ПЕРЕКЛЮЧАТЕЛЬ ПМОФ45-112222/П-Д9 1 ТУ16-535.424-70	7	
9	47/SA1	ПЕРЕКЛЮЧАТЕЛЬ ПМОВ-112222/П-Д55 2 ТУ16-535.424-70	1	
10	53/1SB2	ВЫКЛЮЧАТЕЛЬ КЕ011 УХЛ3 4 ИСПОЛНЕНИЕ ТОЛКАТЕЛЯ ЦИЛИНДРИЧЕСКИЙ ЦВЕТ ТОЛКАТЕЛЯ КРАСНЫЙ ТУ16-642.015-84	1	
11	56/1SB1	ВЫКЛЮЧАТЕЛЬ КЕ011 УХЛ3 4 ИСПОЛНЕНИЕ ТОЛКАТЕЛЯ ЦИЛИНДРИЧЕСКИЙ ЦВЕТ ТОЛКАТЕЛЯ ЧЕРНЫЙ ТУ16-642.015-84	1	
12	27/HL	АРМАТУРА СИГНАЛЬНАЯ АС-220 У2 220В ТИП ЛАМПЫ Ц215-225-10 ЦВЕТ ЛИНЗЫ БЕЛЫЙ(5) ТУ208УССР211-90	1	
13	30/HL1 29/HL2 28/HL3 33/HL4 32/HL5 31/HL6 36/HL7 35/HL8 34/HL9	ТАБЛО СВЕТОВОЕ ТСБ 1 ТУ1-535.424-79	9	
14	40/2.1HL 39/2.2HL 38/3.1HL 37/3.2HL 55/1HL1	АРМАТУРА СИГНАЛЬНАЯ АС-220 У2 220В ТИП ЛАМПЫ Ц215-225-10 ЦВЕТ ЛИНЗЫ БЕЛЫЙ(5) ТУ208УССР211-90	5	
15	54/1HL2	АРМАТУРА СИГНАЛЬНАЯ АС-220 У2 220В ТИП ЛАМПЫ Ц215-225-10 ЦВЕТ ЛИНЗЫ КРАСНЫЙ(1) ТУ208УССР211-90	1	
16	1/1K1	РЕЛЕ ПРОМЕЖУТОЧНОЕ ПЭ-37-22 У3 50ГЦ 220В ТУ16-523.622-82	1	У114 ТМ3-13-90

Взамен инв.N | Подпись и дата | Инв.N подл.

ПРИВЯЗАН

ИНВ.N

ИЗМ.	КОЛУЧ.	ЛИСТ	N ДОК.	ПОДПИСЬ	ДАТА

Т.П. 903-1-310.95- АТМ2.Н2

Лист 2

ФОРМАТ А4

Т.П. 903-1-310.95 АЛЬБОМ 4

ПОЗ.	ОБОЗНАЧЕНИЕ	НАИМЕНОВАНИЕ	КОЛ.	ПРИМЕЧ.
		ДОКУМЕНТАЦИЯ		
	Т.П. 903-1-3010.95-АТМ2.Н3	ТАБЛИЦА СОЕДИНЕНИЙ		
	Т.П. 903-1-3010.95-АТМ2.Н4	ТАБЛИЦА ПОДКЛЮЧЕНИЯ		
		СТАНДАРТНЫЕ ИЗДЕЛИЯ		
1		ЩИТ ШКАФНОЙ МАЛОГАБАРИТНЫЙ1 (ИСПОЛНЕНИЕ I) ШШМ-1000Х600Х500 УХЛ3.I ОСТ36.13-90		
2		СКОБА С600 ТК3-285-90	10	
3		РЕЙКА Р3-1БМ-600 ТК3-264-90	4	
4		УГОЛЬНИК УР15 ТК3-246-90	1	
5		УГОЛЬНИК УП42Х25 L=430 ТК4-2222-74	1	
		ПРОЧИЕ ИЗДЕЛИЯ		
6	45/2SB1 44/2SB2 42/3SB1 41/3SB2	ВЫКЛЮЧАТЕЛЬ КЕ011 УХЛ3 2 ИСПОЛНЕНИЕ ТОЛКАТЕЛЯ ЦИЛИНДРИЧЕСКИЙ ЦВЕТ ТОЛКАТЕЛЯ КРАСНЫЙ ТУ16-642.015-84	4	
7	43/SB1	ВЫКЛЮЧАТЕЛЬ КЕ011 УХЛ3 2 ИСПОЛНЕНИЕ ТОЛКАТЕЛЯ ЦИЛИНДРИЧЕСКИЙ ЦВЕТ	1	

Взамен инв.N | Подпись и дата | Инв.N подл.

ПРИВЯЗАН

ИНВ.N

Т.П. 903-1-310.95- АТМ2.Н2

Крышная котельная для жилых домов мощностью 0,5 МВт

ИЗМ.	КОЛУЧ.	ЛИСТ	N ДОК.	ПОДПИСЬ	ДАТА
НАЧ.ОТД.		ЛАСЫКИН			
ГЛ.СПЕЦ.		СОКОЛИН			
ПРОВЕРИЛ		СОКОЛИН			
Н.КОНТР.		РЫКОВ			

Тепловой пункт

Стадия	Лист	Листов
Р	1	5

Щит ЩКУ Общий вид

OZONE ОЗОН

ФОРМАТ А4

Т.П. 903-1-310.95 АЛЬБОМ 4

ПОЗ.	ОБОЗНАЧЕНИЕ	НАИМЕНОВАНИЕ	КОЛ.	ПРИМЕЧ.
17	12/K4 5/2K4 9/3K4 2/2K1 3/2K2 4/2K3 6/3K1 7/3K2 8/3K3 11/K3 13/K5	РЕЛЕ ПРОМЕЖУТОЧНОЕ ПЭ-37-42 У3 50ГЦ 220В ТУ16-523.622-82	11	У114 ТМ3-13-90
18	10/K1	РЕЛЕ ПРОМЕЖУТОЧНОЕ ПЭ-37-22 У3 50ГЦ 220В 0.2А 3.2А С-ВИНТОВЫМИ-ЗАЖИМАМИ ТУ16-523.622-82	1	У114 ТМ3-13-90
19	14/KP1	РЕЛЕ ТОКА ДВУХСТАБИЛЬНОЕ РТД-12-01-34 220В 50ГЦ 0.05А ТУ16-523.601-81Е	1	У179 ТМ3-13-90
20	15/2KT1 16/3KT1	РЕЛЕ ВРЕМЕНИ РКВ11-43-121 УХЛ4 220В 50ГЦ 10-180С ТУ16-647.036-86	2	У200 ТМ3-13-90
21	18/SF	ВЫКЛЮЧАТЕЛЬ АК63-1М У3 500В 50ГЦ 4 А ТУ16-522.140-78	1	У455 ТМ3-13-90
22	24/SF6 23/SF5 22/SF4 21/SF3 20/SF2 19/SF1 25/SF7 26/SF8	ВЫКЛЮЧАТЕЛЬ АК63-1М У3 500В 50ГЦ 1.6А ТУ16-522.140-78	8	У455 ТМ3-13-90
23	17/R1	РЕЗИСТОР ПЭ-25 ОЖО.467.574ТУ	1	У11 ТМ3-19-90
24	XT1 XT2 XT3 XT4 XT5 XT6 XT7 XT8 XT9 XT10 XT11	ЗАЖИМЫ НАБОРНЫЕ 3Н23-4П25-Д/Д У3ИСПОЛНЕНИЕ1 ТУ16-526.492-81	11	У1 ТМ3-165-90
25		РАМКА РПМ30Х15	9	ТМ4-670-90
26		РАМКА РПМ55Х15	22	ТМ4-670-90
27		КРЫШКА ТОРЦЕВАЯ КТ4У	2	
		МАТЕРИАЛЫ		
28		ПРОВОД ПВ1 1.0	69	
29		ПРОВОД ПВ3 1.5	35	

Взамен инв.N | Подпись и дата | Инв.N подл.

ПРИВЯЗАН

ИНВ.N

ИЗМ.	КОЛУЧ.	ЛИСТ	N ДОК.	ПОДПИСЬ	ДАТА

Т.П. 903-1-310.95- АТМ2.Н2

Лист 3

ФОРМАТ А4

АЛЬБОМ 4

Т.П. 903-1-310.95

ВИД НА ВНУТРЕННИЕ ПЛОСКОСТИ (РАЗВЕРНУТО)

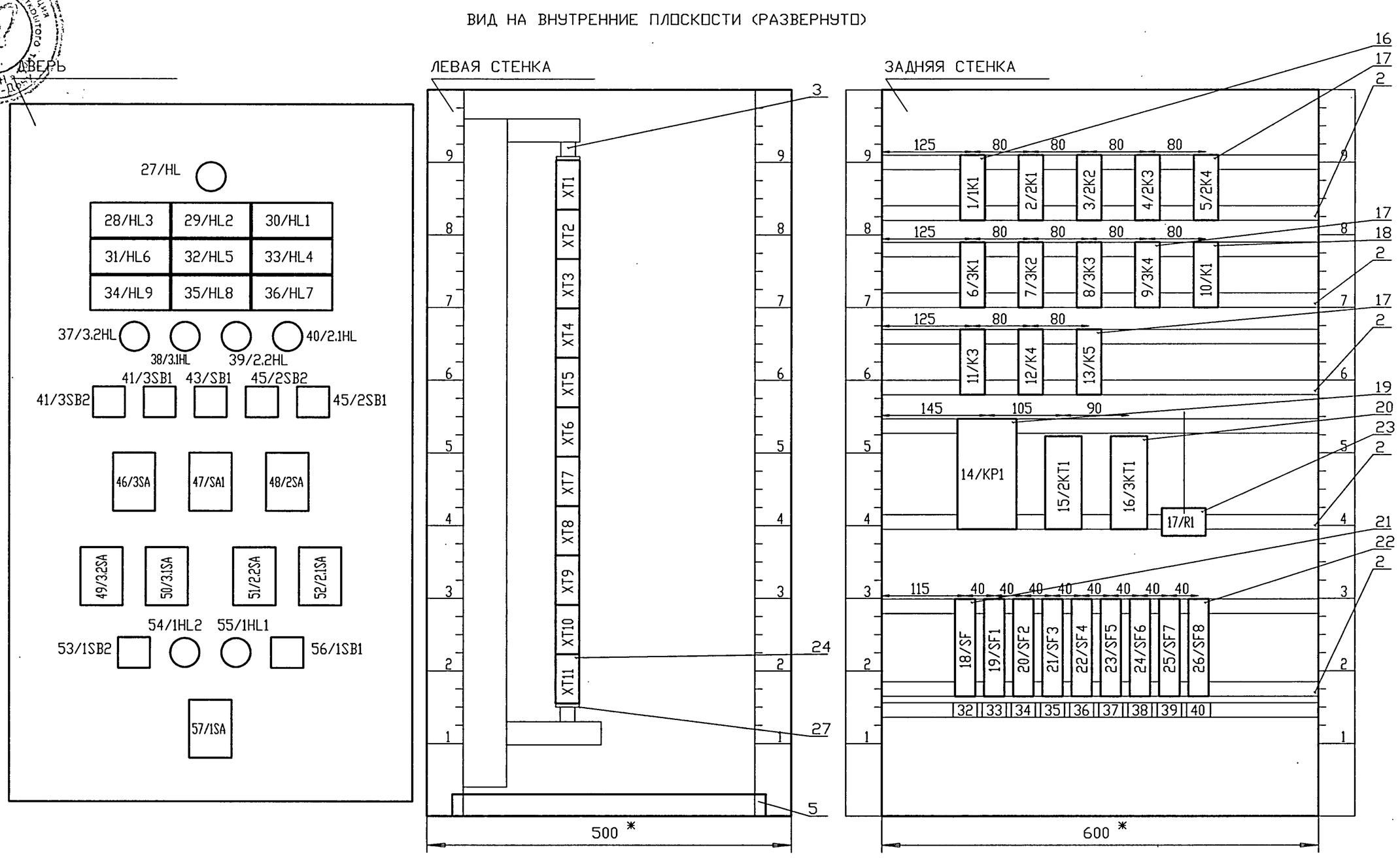

ПРИВЯЗАН										Т.П.903-1-310.95-АТМ2.Н2	ЛИСТ
ИНВ.N			ИЗМ.	КОЛУЧ.	ЛИСТ	N ДОК.	ПОДПИСЬ	ДАТА			5

ФОРМАТ А3

АЛЬБОМ 4

Т.П. 903-1-310.95

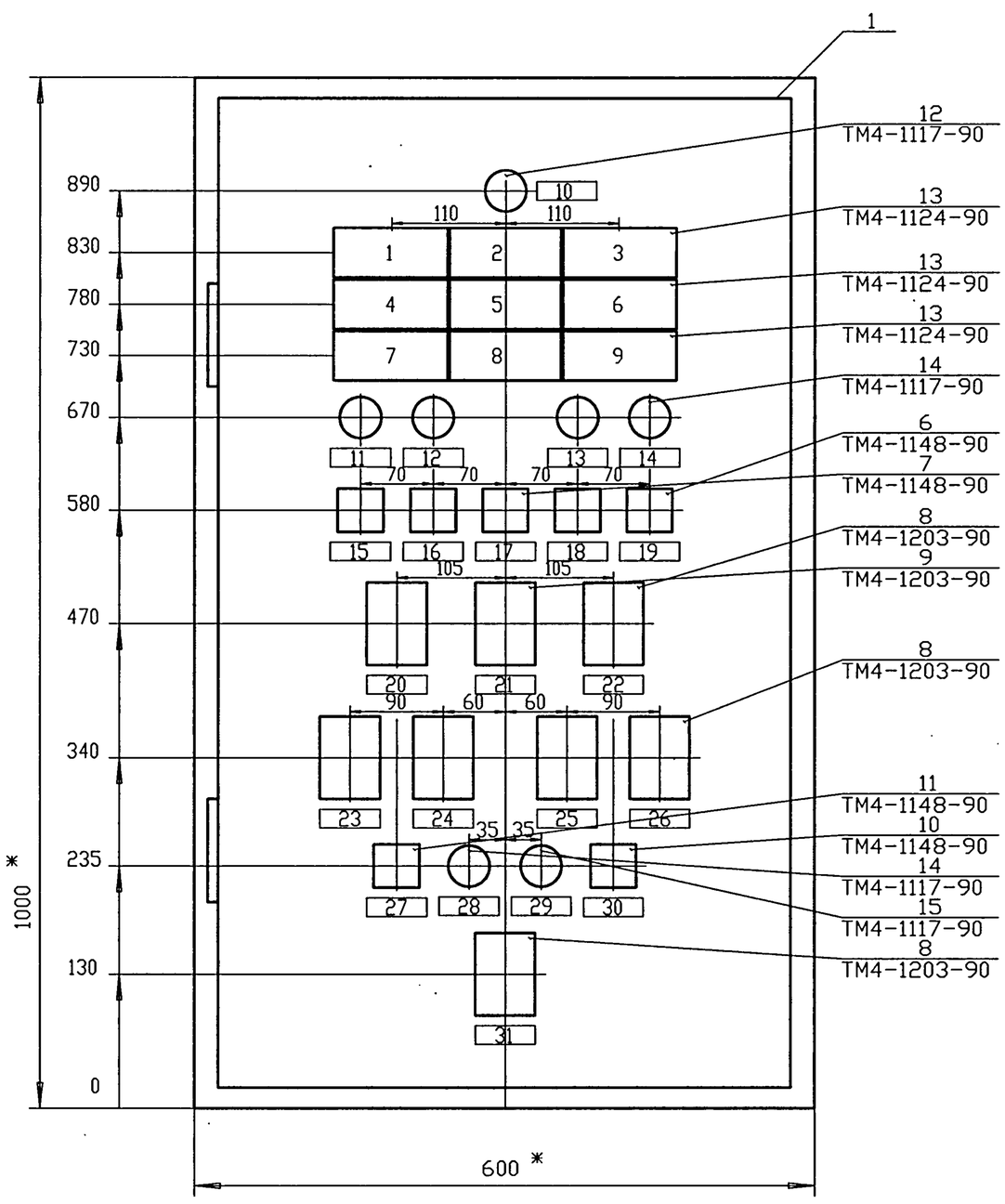

ТЕХНИЧЕСКИЕ ТРЕБОВАНИЯ

1. * РАЗМЕРЫ ДЛЯ СПРАВОК
2. ОКРАСКА ЩИТА - ВАРИАНТ 1. ОСТ36.13-90

ПРИВЯЗАН										Т.П.903-1-310.95-АТМ2.Н2	ЛИСТ
ИНВ.N			ИЗМ.	КОЛУЧ.	ЛИСТ	N ДОК.	ПОДПИСЬ	ДАТА			4

инв. Ц00422-04 25 ФОРМАТ А3

НОМЕР	МЕСТО НАДПИСИ	ТЕКСТ НАДПИСИ	КОЛ-ВО	ПРИМЕЧАНИЕ
1	ТАБЛО	НИЖНИЙ УРОВЕНЬ В АПП.6	1	30/HL1
2	ТАБЛО	НИЖНИЙ УРОВЕНЬ В ПРИЯМКЕ	1	29/HL2
3	ТАБЛО	Т ОБРАТНОЙ ВОДЫ НИЗКАЯ	1	28/HL3
4	ТАБЛО	Р ОБРАТНОЙ ВОДЫ НИЗКОЕ	1	33/HL4
5	ТАБЛО	АВР НАСОСОВ 2	1	32/HL5
6	ТАБЛО	АВР НАСОСОВ 3	1	31/HL6
7	ТАБЛО	РЕЗЕРВ	1	36/HL7
8	ТАБЛО	РЕЗЕРВ	1	35/HL8
9	ТАБЛО	РЕЗЕРВ	1	4/HL9
10	РАМКА	220В, 50Гц НАЛИЧИЕ НАПРЯЖЕНИЯ	1	27/HL
11	РАМКА	НАСОС 2.1 ВКЛЮЧЕН	1	40/2.1HL
12	РАМКА	НАСОС 2.2 ВКЛЮЧЕН	1	39/2.2HL
13	РАМКА	НАСОС 3.1 ВКЛЮЧЕН	1	38/3.1HL
14	РАМКА	НАСОС 3.2 ВКЛЮЧЕН	1	37/3.2HL
15	РАМКА	НАСОС 2.1 ПУСК	1	45/2SB1
16	РАМКА	НАСОС 2.2 ПУСК	1	44/2SB2
17	РАМКА	СЪЕМ ЗВУКА	1	43/SB1
18	РАМКА	НАСОС 3.1 ПУСК	1	42/3SB1
19	РАМКА	НАСОС 3.2 ПУСК	1	41/3SB2
20	РАМКА	НАСОСЫ 2.1,2.2. ВЫБОР НАСОСА	1	48/2SA
21	РАМКА	ОПРОБОВАНИЕ СИГНАЛА ВЫБОР РЕЖИМА	1	47/SA1
22	РАМКА	НАСОСЫ 3.1, 3.2. ВЫБОР НАСОСА	1	46/3SA
23	РАМКА	НАСОС 2.1. ВЫБОР РЕЖИМА	1	52/2.1SA

ПРИВЯЗАН

ИНВ.N

Т.П. 903-1-310.95- АТМ2.Н2 Лист 6

ИЗМ. КОЛУЧ. ЛИСТ N ДОК. ПОДПИСЬ ДАТА

АЛЬБОМ 4 Т.П. 903-1-310.95

Взамен инв.N | Подпись и дата | Инв.N подл.

ФОРМАТ А4

НОМЕР	МЕСТО НАДПИСИ	ТЕКСТ НАДПИСИ	КОЛ-ВО	ПРИМЕЧАНИЕ
24	РАМКА	НАСОС 2.2. ВЫБОР РЕЖИМА	1	51/2.2SA
25	РАМКА	НАСОС 3.1. ВЫБОР РЕЖИМА	1	50/3.1SA
26	РАМКА	НАСОС 3.2. ВЫБОР РЕЖИМА	1	49/3.2SA
27	РАМКА	ВЕНТИЛЬ ОТКРЫТЬ	1	56/1SB1
28	РАМКА	ВЕНТИЛЬ ОТКРЫТ	1	55/1HL1
29	РАМКА	ВЕНТИЛЬ ЗАКРЫТ	1	54/1HL2
30	РАМКА	ВЕНТИЛЬ ЗАКРЫТЬ	1	53/1SB2
31	РАМКА	ВЫБОР РЕЖИМА	1	57/1SA
32	РАМКА	220В,50Гц. ВВОД	1	18/SF
33	РАМКА	220В,50Гц. В СХЕМЫ УПРАВЛЕНИЯ	1	19/SF1
34	РАМКА	220В,50Гц. В СХЕМУ СИГНАЛИЗАЦИИ РАБОТЫ НАСОСОВ	1	20/SF2
35	РАМКА	220В,50Гц. В СХЕМУ СИГНАЛИЗАЦИИ	1	21/SF3
36	РАМКА	220В,50Гц. К П.70Г	1	22/SF4
37	РАМКА	220В,50Гц. К П.71Г	1	23/SF5
38	РАМКА	220В,50Гц. ВЕНТИЛЬ В1	1	24/SF6
39	РАМКА	220В,50Гц. К П.69Г,69Д	1	25/SF7
40	РАМКА	РЕЗЕРВ	1	26/SF8

ПРИВЯЗАН

ИНВ.N

Т.П. 903-1-310.95- АТМ2.Н2 Лист 7

ИЗМ. КОЛУЧ. ЛИСТ N ДОК. ПОДПИСЬ ДАТА

АЛЬБОМ 4 Т.П. 903-1-310.95

Взамен инв.N | Подпись и дата | Инв.N подл.

ФОРМАТ А4

ПРОВОДНИК	ОТКУДА ИДЕТ	КУДА ПОСТУПАЕТ	ДАННЫЕ ПРОВОДА	ПРИМЕ-ЧАНИЯ
	ТЕХНИЧЕСКИЕ ТРЕБОВАНИЯ 1. ТАБЛИЦА СОЕДИНЕНИЙ ВЫПОЛНЕНА НА ОСНОВАНИИ СХЕМ: Т.П.903-1-31-95-АТМ2 Л.2...Л.7 АЛЬБОМ 3			
N	1/1K1 : B	2/2K1 : B	ПВ1 1.0	
N	2/2K1 : B	3/2K2 : B	ПВ1 1.0	
N	3/2K2 : B	4/2K3 : B	ПВ1 1.0	
N	4/2K3 : B	5/2K4 : B	ПВ1 1.0	
N	5/2K4 : B	10/K1 : B	ПВ1 1.0	
N	10/K1 : B	9/3K4 : B	ПВ1 1.0	
N	9/3K4 : B	8/3K3 : B	ПВ1 1.0	
N	8/3K3 : B	7/3K2 : B	ПВ1 1.0	
N	7/3K2 : B	6/3K1 : B	ПВ1 1.0	
N	6/3K1 : B	12/K4 : B	ПВ1 1.0	
N	12/K4 : B	13/K5 : B	ПВ1 1.0	
N	13/K5 : B	16/3KT1 : B	ПВ1 1.0	
N	16/3KT1 : B	15/2KT1 : B	ПВ1 1.0	
N	15/2KT1 : B	14/KP1 : 19	ПВ1 1.0	
N	14/KP1 : 13	XT1 : 2	ПВ1 1.0	
N	XT1 : 2	XT6 : 2	ПВ1 1.0	

ПРИВЯЗАН

ИНВ.N

Т.П. 903-1-310.95- АТМ2.Н3

Крышная котельная для жилых домов мощностью 0,5 МВт

ИЗМ. КОЛУЧ. ЛИСТ N ДОК. ПОДПИСЬ ДАТА

НАЧ.ОТД. ЛАСЫКИН
ГЛ.СПЕЦ. СОКОЛИН
РАЗРАБОТАЛ КАНЕВСКАЯ
ПРОВЕРИЛ СОКОЛИН
Н.КОНТР. РЫКОВ

Тепловой пункт

Стадия	Лист	Листов
Р	1	10

Щит ЩКУ
Таблица соединений

OZONE ОЗОН

АЛЬБОМ 4 Т.П. 903-1-310.95

Взамен инв.N | Подпись и дата | Инв.N подл.

ФОРМАТ А4

ПРОВОДНИК	ОТКУДА ИДЕТ	КУДА ПОСТУПАЕТ	ДАННЫЕ ПРОВОДА	ПРИМЕ-ЧАНИЯ
803	XT6 : 1	XT1 : 1	ПВ1 1.0	
803	XT1 : 1	XT5 : 7	ПВ1 1.0	
803	XT5 : 9	5/2K4 : 43	ПВ1 1.0	
803	5/2K4 : 43	10/K1 : 33	ПВ1 1.0	
803	10/K1 : 33	9/3K4 : 43	ПВ1 1.0	
803	9/3K4 : 43	12/K4 : 33	ПВ1 1.0	
803	12/K4 : 33	14/KP1 : 11	ПВ1 1.0	
803	14/KP1 : 11	21/SF3 : 1	ПВ1 1.0	
800	21/SF3 : 2	20/SF2 : 2	ПВ1 1.0	
800	20/SF2 : 2	19/SF1 : 2	ПВ1 1.0	
800	19/SF1 : 2	18/SF : 1	ПВ1 1.0	
800	18/SF : 1	22/SF4 : 2	ПВ1 1.0	
800	22/SF4 : 2	23/SF5 : 2	ПВ1 1.0	
800	23/SF5 : 2	24/SF6 : 2	ПВ1 1.0	
800	24/SF6 : 2	25/SF7 : 2	ПВ1 1.0	
800	25/SF7 : 2	26/SF8 : 2	ПВ1 1.0	
800	26/SF8 : 2	XT1 : 3	ПВ1 1.0	
801	XT1 : 4	2/2K1 : 43	ПВ1 1.0	
801	2/2K1 : 43	6/3K1 : 43	ПВ1 1.0	
801	6/3K1 : 43	19/SF1 : 1	ПВ1 1.0	
A	18/SF : 2	XT10 : 6	ПВ1 1.0	
807	XT10 : 7	25/SF7 : 1	ПВ1 1.0	
806	24/SF6 : 1	XT1 : 6	ПВ1 1.0	
806	XT1 : 6	XT6 : 9	ПВ1 1.0	
805	XT6 : 6	23/SF5 : 1	ПВ1 1.0	
804	22/SF4 : 1	XT6 : 8	ПВ1 1.0	
802	XT6 : 7	XT1 : 5	ПВ1 1.0	

ПРИВЯЗАН

ИНВ.N

Т.П. 903-1-310.95- АТМ2.Н3 Лист 2

ИЗМ. КОЛУЧ. ЛИСТ N ДОК. ПОДПИСЬ ДАТА

Взамен инв.N | Подпись и дата | Инв.N подл.

ФОРМАТ А4

АЛЬБОМ 4

Т.П. 903-1-310.95

ПРОВОДНИК	ОТКУДА ИДЕТ	КУДА ПОСТУПАЕТ	ДАННЫЕ ПРОВОДА	ПРИМЕ-ЧАНИЯ
2-5	5/2К4 : 33	2/2К1 : 44	ПВ1 1.0	
2-5	2/2К1 : 44	15/2КТ1 : 3	ПВ1 1.0	
2-5	15/2КТ1 : 3	ХТ2 : 9	ПВ1 1.0	
2-5	ХТ2 : 9	ХТ7 : 5	ПВ1 1.0	
2-13	ХТ7 : 6	3/2К2 : 33	ПВ1 1.0	
2-7	3/2К2 : А	ХТ3 : 1	ПВ1 1.0	
2-9	ХТ3 : 2	5/2К4 : 54	ПВ1 1.0	
2-19	5/2К4 : 34	15/2КТ1 : 4	ПВ1 1.0	
2-15	15/2КТ1 : А	4/2К3 : 34	ПВ1 1.0	
2-15	4/2К3 : 34	3/2К2 : 34	ПВ1 1.0	
2.1-5	3/2К2 : 44	ХТ3 : 5	ПВ1 1.0	
2-11	ХТ3 : 3	4/2К3 : А	ПВ1 1.0	
2-17	4/2К3 : 33	ХТ7 : 7	ПВ1 1.0	
2.1-1	ХТ7 : 8	ХТ3 : 4	ПВ1 1.0	
2.1-1	ХТ3 : 4	3/2К2 : 43	ПВ1 1.0	
2-1	2/2К1 : 33	ХТ2 : 7	ПВ1 1.0	
504	ХТ2 : 3	14/КР1 : 15	ПВ1 1.0	
505	14/КР1 : 17	ХТ2 : 4	ПВ1 1.0	
506	ХТ2 : 5	14/КР1 : 1	ПВ1 1.0	
3-15	16/3КТ1 : А	8/3К3 : 34	ПВ1 1.0	
3-15	8/3К3 : 34	7/3К2 : 34	ПВ1 1.0	
3-13	7/3К2 : 33	ХТ8 : 9	ПВ1 1.0	
3.2-1	ХТ8 : 2	ХТ3 : 9	ПВ1 1.0	
3.2-1	ХТ3 : 9	8/3К3 : 43	ПВ1 1.0	

Взамен инв.N | Подпись и дата | Инв.N подл.

ПРИВЯЗАН

ИНВ.N

ИЗМ. | КОЛУЧ. | ЛИСТ | N ДОК. | ПОДПИСЬ | ДАТА

Т.П. 903-1-310.95- АТМ2.НЗ

Лист 4

ФОРМАТ А4

АЛЬБОМ 4

Т.П. 903-1-310.95

ПРОВОДНИК	ОТКУДА ИДЕТ	КУДА ПОСТУПАЕТ	ДАННЫЕ ПРОВОДА	ПРИМЕ-ЧАНИЯ
3-11	8/3К3 : А	ХТ5 : 1	ПВ1 1.0	
3.1-7	ХТ5 : 2	12/К4 : 12	ПВ1 1.0	
3.1-5	12/К4 : 11	7/3К2 : 44	ПВ1 1.0	
3-1	6/3К1 : 33	ХТ4 : 5	ПВ1 1.0	
903	ХТ4 : 2	ХТ8 : 4	ПВ1 1.0	
903	ХТ8 : 4	13/К5 : 54	ПВ1 1.0	
904	13/К5 : 64	ХТ4 : 3	ПВ1 1.0	
904	ХТ4 : 3	ХТ8 : 5	ПВ1 1.0	
902	ХТ8 : 6	ХТ4 : 4	ПВ1 1.0	
902	ХТ4 : 4	13/К5 : 44	ПВ1 1.0	
3.2-5	12/К4 : 21	8/3К3 : 44	ПВ1 1.0	
3-17	8/3К3 : 33	ХТ9 : 1	ПВ1 1.0	
1-1	ХТ9 : 2	1/1К1 : А	ПВ1 1.0	
1-11	1/1К1 : 12	ХТ5 : 4	ПВ1 1.0	
1-11	ХТ5 : 4	ХТ9 : 3	ПВ1 1.0	
1-7	ХТ9 : 4	ХТ5 : 6	ПВ1 1.0	
1-7	ХТ5 : 6	1/1К1 : 44	ПВ1 1.0	
1-15	1/1К1 : 43	ХТ5 : 5	ПВ1 1.0	
3.2-7	ХТ5 : 3	12/К4 : 22	ПВ1 1.0	
3-9	9/3К4 : 54	ХТ4 : 9	ПВ1 1.0	
3-3	ХТ4 : 6	6/3К1 : А	ПВ1 1.0	
3-19	9/3К4 : 34	16/3КТ1 : 4	ПВ1 1.0	
2.2-5	4/2К3 : 44	ХТ3 : 7	ПВ1 1.0	
2.2-1	ХТ3 : 6	ХТ7 : 9	ПВ1 1.0	

Взамен инв.N | Подпись и дата | Инв.N подл.

ПРИВЯЗАН

ИНВ.N

ИЗМ. | КОЛУЧ. | ЛИСТ | N ДОК. | ПОДПИСЬ | ДАТА

Т.П. 903-1-310.95- АТМ2.НЗ

Лист 6

ФОРМАТ А4

АЛЬБОМ 4

Т.П. 903-1-310.95

ПРОВОДНИК	ОТКУДА ИДЕТ	КУДА ПОСТУПАЕТ	ДАННЫЕ ПРОВОДА	ПРИМЕ-ЧАНИЯ
802	ХТ1 : 5	13/К5 : 33	ПВ1 1.0	
802	13/К5 : 63	20/SF2 : 1	ПВ1 1.0	
808	26/SF8 : 1	ХТ10 : 8	ПВ1 1.0	
509	ХТ1 : 7	12/К4 : 34	ПВ1 1.0	
519	12/К4 : А	ХТ7 : 2	ПВ1 1.0	
508	ХТ7 : 1	10/К1 : 34	ПВ1 1.0	
507	10/К1 : А	14/КР1 : 3	ПВ1 1.0	
502	14/КР1 : 21	17/R1 : 2	ПВ1 1.0	
502	17/R1 : 2	ХТ2 : 2	ПВ1 1.0	
503	ХТ2 : 1	17/R1 : 1	ПВ1 1.0	
3-5	16/3КТ1 : 3	9/3К4 : 33	ПВ1 1.0	
3-5	9/3К4 : 53	6/3К1 : 44	ПВ1 1.0	
3-5	6/3К1 : 44	ХТ4 : 7	ПВ1 1.0	
3-5	ХТ4 : 7	ХТ8 : 7	ПВ1 1.0	
3.1-1	ХТ8 : 1	ХТ3 : 8	ПВ1 1.0	
3.1-1	ХТ3 : 8	7/3К2 : 43	ПВ1 1.0	
3-7	7/3К2 : А	ХТ4 : 8	ПВ1 1.0	
901	ХТ4 : 1	ХТ8 : 3	ПВ1 1.0	
901	ХТ8 : 3	13/К5 : 34	ПВ1 1.0	
905	13/К5 : А	10/К1 : 43	ПВ1 1.0	
905	10/К1 : 43	ХТ2 : 6	ПВ1 1.0	
905	ХТ2 : 6	ХТ7 : 3	ПВ1 1.0	
515Д	ХТ7 : 4	10/К1 : 44	ПВ1 1.0	
514	9/3К4 : 44	ХТ1 : 9	ПВ1 1.0	
513	ХТ1 : 8	5/2К4 : 44	ПВ1 1.0	

Взамен инв.N | Подпись и дата | Инв.N подл.

ПРИВЯЗАН

ИНВ.N

ИЗМ. | КОЛУЧ. | ЛИСТ | N ДОК. | ПОДПИСЬ | ДАТА

Т.П. 903-1-310.95- АТМ2.НЗ

Лист 3

ФОРМАТ А4

АЛЬБОМ 4

Т.П. 903-1-310.95

ПРОВОДНИК	ОТКУДА ИДЕТ	КУДА ПОСТУПАЕТ	ДАННЫЕ ПРОВОДА	ПРИМЕ-ЧАНИЯ
2.2-1	ХТ7 : 9	4/2К3 : 43	ПВ1 1.0	
2-3	2/2К1 : 34	ХТ2 : 8	ПВ1 1.0	
1-3	ХТ9 : 5	1/1К1 : 33	ПВ1 1.0	
ПЕРЕМЫЧКИ НА АППАРАТАХ				
N	14/КР1 : 19	14/КР1 : 13	ПВ1 1.0	
802	13/К5 : 33	13/К5 : 53	ПВ1 1.0	
802	13/К5 : 53	13/К5 : 43	ПВ1 1.0	
802	13/К5 : 43	13/К5 : 63	ПВ1 1.0	
3-5	9/3К4 : 33	9/3К4 : 53	ПВ1 1.0	
2-5	5/2К4 : 53	5/2К4 : 33	ПВ1 1.0	
2-19	5/2К4 : А	5/2К4 : 34	ПВ1 1.0	
1-1	1/1К1 : А	1/1К1 : 34	ПВ1 1.0	
1-15	1/1К1 : 11	1/1К1 : 43	ПВ1 1.0	
3-3	6/3К1 : А	6/3К1 : 34	ПВ1 1.0	
3-19	9/3К4 : А	9/3К4 : 34	ПВ1 1.0	
2-3	2/2К1 : А	2/2К1 : 34	ПВ1 1.0	
ПОВОРОТНАЯ ЧАСТЬ				
N	27/HL : 1	37/3.2HL : 2	ПВ1 1.0	
N	37/3.2HL : 2	38/3.1HL : 2	ПВ1 1.0	
N	38/3.1HL : 2	39/2.2HL : 2	ПВ1 1.0	
N	39/2.2HL : 2	40/2.1HL : 2	ПВ1 1.0	
N	40/2.1HL : 2	47/SA1 : 11	ПВ1 1.0	
803	43/SB1 : 3	47/SA1 : 15	ПВ1 1.0	
500	29/HL2 : 2	28/HL3 : 2	ПВ1 1.0	

Взамен инв.N | Подпись и дата | Инв.N подл.

ПРИВЯЗАН

ИНВ.N

ИЗМ. | КОЛУЧ. | ЛИСТ | N ДОК. | ПОДПИСЬ | ДАТА

Т.П. 903-1-310.95- АТМ2.НЗ

Лист 6

ФОРМАТ А4

АЛЬБОМ 4

Т.П. 903-1-310.95

ПРОВОДНИК	ОТКУДА ИДЕТ	КУДА ПОСТУПАЕТ	ДАННЫЕ ПРОВОДА	ПРИМЕ-ЧАНИЯ
	ПЕРЕМЫЧКИ НА АППАРАТАХ			
803	47/SA1 : 15	47/SA1 : 10	ПВ1 1.0	
511	28/HL3 : 3	28/HL3 : 1	ПВ1 1.0	
510	29/HL2 : 3	29/HL2 : 1	ПВ1 1.0	
500	47/SA1 : 9	47/SA1 : 1	ПВ1 1.0	
501	47/SA1 : 13	47/SA1 : 5	ПВ1 1.0	
509	30/HL1 : 1	30/HL1 : 3	ПВ1 1.0	
502	47/SA1 : 7	47/SA1 : 3	ПВ1 1.0	
3-5	46/3SA : 9	46/3SA : 10	ПВ1 1.0	
3-7	46/3SA : 12	46/3SA : 15	ПВ1 1.0	
3-9	46/3SA : 13	46/3SA : 14	ПВ1 1.0	
806	57/1SA : 10	57/1SA : 9	ПВ1 1.0	
3-11	46/3SA : 16	46/3SA : 11	ПВ1 1.0	
2-5	48/2SA : 9	48/2SA : 10	ПВ1 1.0	
512	33/HL4 : 1	33/HL4 : 3	ПВ1 1.0	
513	32/HL5 : 3	32/HL5 : 1	ПВ1 1.0	
514	31/HL6 : 1	31/HL6 : 3	ПВ1 1.0	
517	34/HL9 : 3	34/HL9 : 1	ПВ1 1.0	
516	35/HL8 : 3	35/HL8 : 1	ПВ1 1.0	
515	36/HL7 : 1	36/HL7 : 3	ПВ1 1.0	
2-7	48/2SA : 12	48/2SA : 15	ПВ1 1.0	
2-9	48/2SA : 13	48/2SA : 14	ПВ1 1.0	
2-11	48/2SA : 16	48/2SA : 11	ПВ1 1.0	
2.1-3	52/2.1SA : 12	52/2.1SA : 11	ПВ1 1.0	
3.1-3	50/3.1SA : 12	50/3.1SA : 11	ПВ1 1.0	
3.2-3	49/3.2SA : 11	49/3.2SA : 12	ПВ1 1.0	

Взамен инв.N | Подпись и дата | Инв.N подл.

ПРИВЯЗАН

ИНВ.N

ИЗМ. | КОЛУЧ. | ЛИСТ | N ДОК. | ПОДПИСЬ | ДАТА

Т.П. 903-1-310.95- АТМ2.Н3

Лист 8

ФОРМАТ А4

АЛЬБОМ 4

Т.П. 903-1-310.95

ПРОВОДНИК	ОТКУДА ИДЕТ	КУДА ПОСТУПАЕТ	ДАННЫЕ ПРОВОДА	ПРИМЕ-ЧАНИЯ
	ГИБКИЙ ЖГУТ			
N	47/SA1 : 11	XT1 : 2	ПВ3 1.5	
803	XT1 : 1	43/SB1 : 3	ПВ3 1.5	
802	47/SA1 : 17	XT1 : 5	ПВ3 1.5	
800	XT1 : 3	27/HL : 2	ПВ3 1.5	
511	28/HL3 : 1	XT9 : 7	ПВ3 1.5	
510	XT9 : 6	29/HL2 : 3	ПВ3 1.5	
509	30/HL1 : 3	XT1 : 7	ПВ3 1.5	
801	XT1 : 4	42/3SB1 : 3	ПВ3 1.5	
2-1	44/2SB2 : 1	XT2 : 7	ПВ3 1.5	
503	XT2 : 1	47/SA1 : 12	ПВ3 1.5	
502	47/SA1 : 3	XT2 : 2	ПВ3 1.5	
504	XT2 : 3	43/SB1 : 1	ПВ3 1.5	
505	43/SB1 : 2	XT2 : 4	ПВ3 1.5	
506	XT2 : 5	43/SB1 : 4	ПВ3 1.5	
3-1	41/3SB2 : 1	XT4 : 5	ПВ3 1.5	
901	XT4 : 1	40/2.1HL : 1	ПВ3 1.5	
902	39/2.2HL : 1	XT4 : 4	ПВ3 1.5	
903	XT4 : 2	38/3.1HL : 1	ПВ3 1.5	
904	37/3.2HL : 1	XT4 : 3	ПВ3 1.5	
3-3	XT4 : 6	41/3SB2 : 2	ПВ3 1.5	
2-3	44/2SB2 : 2	XT2 : 8	ПВ3 1.5	
905	XT2 : 6	47/SA1 : 19	ПВ3 1.5	
3-5	46/3SA : 10	XT4 : 7	ПВ3 1.5	
3-7	XT4 : 8	46/3SA : 12	ПВ3 1.5	
3-9	46/3SA : 14	XT4 : 9	ПВ3 1.5	

Взамен инв.N | Подпись и дата | Инв.N подл.

ПРИВЯЗАН

ИНВ.N

ИЗМ. | КОЛУЧ. | ЛИСТ | N ДОК. | ПОДПИСЬ | ДАТА

Т.П. 903-1-310.95- АТМ2.Н3

Лист 9

ФОРМАТ А4

АЛЬБОМ 4

Т.П. 903-1-310.95

ПРОВОДНИК	ОТКУДА ИДЕТ	КУДА ПОСТУПАЕТ	ДАННЫЕ ПРОВОДА	ПРИМЕ-ЧАНИЯ
2.2-3	51/2.2SA : 12	51/2.2SA : 11	ПВ1 1.0	
500	28/HL3 : 2	30/HL1 : 2	ПВ1 1.0	
500	30/HL1 : 2	33/HL4 : 2	ПВ1 1.0	
500	33/HL4 : 2	32/HL5 : 2	ПВ1 1.0	
500	32/HL5 : 2	31/HL6 : 2	ПВ1 1.0	
500	31/HL6 : 2	34/HL9 : 2	ПВ1 1.0	
500	34/HL9 : 2	35/HL8 : 2	ПВ1 1.0	
500	35/HL8 : 2	36/HL7 : 2	ПВ1 1.0	
500	36/HL7 : 2	47/SA1 : 9	ПВ1 1.0	
501	47/SA1 : 5	36/HL7 : 4	ПВ1 1.0	
501	36/HL7 : 4	35/HL8 : 4	ПВ1 1.0	
501	35/HL8 : 4	34/HL9 : 4	ПВ1 1.0	
501	34/HL9 : 4	31/HL6 : 4	ПВ1 1.0	
501	31/HL6 : 4	32/HL5 : 4	ПВ1 1.0	
501	32/HL5 : 4	33/HL4 : 4	ПВ1 1.0	
501	33/HL4 : 4	30/HL1 : 4	ПВ1 1.0	
501	30/HL1 : 4	29/HL2 : 4	ПВ1 1.0	
501	29/HL2 : 4	28/HL3 : 4	ПВ1 1.0	
801	42/3SB1 : 3	45/2SB1 : 3	ПВ1 1.0	
2-1	45/2SB1 : 4	44/2SB2 : 1	ПВ1 1.0	
3-1	42/3SB1 : 4	41/3SB2 : 1	ПВ1 1.0	
806	54/1HL2 : 1	55/1HL1 : 1	ПВ1 1.0	
806	55/1HL1 : 1	57/1SA : 10	ПВ1 1.0	
1-5	57/1SA : 12	53/1SB2 : 1	ПВ1 1.0	
1-5	53/1SB2 : 1	56/1SB1 : 1	ПВ1 1.0	

Взамен инв.N | Подпись и дата | Инв.N подл.

ПРИВЯЗАН

ИНВ.N

ИЗМ. | КОЛУЧ. | ЛИСТ | N ДОК. | ПОДПИСЬ | ДАТА

Т.П. 903-1-310.95- АТМ2.Н3

Лист 7

ФОРМАТ А4

АЛЬБОМ 4

Т.П. 903-1-310.95

ПРОВОДНИК	ОТКУДА ИДЕТ	КУДА ПОСТУПАЕТ	ДАННЫЕ ПРОВОДА	ПРИМЕ-ЧАНИЯ
806	XT1 : 6	54/1HL2 : 1	ПВ3 1.5	
1-7	56/1SB1 : 2	XT5 : 6	ПВ3 1.5	
3-11	XT5 : 1	46/3SA : 16	ПВ3 1.5	
2-5	48/2SA : 10	XT2 : 9	ПВ3 1.5	
512	XT9 : 8	33/HL4 : 1	ПВ3 1.5	
513	32/HL5 : 1	XT1 : 8	ПВ3 1.5	
514	XT1 : 9	31/HL6 : 1	ПВ3 1.5	
2-7	48/2SA : 15	XT3 : 1	ПВ3 1.5	
2-9	XT3 : 2	48/2SA : 13	ПВ3 1.5	
2-11	48/2SA : 11	XT3 : 3	ПВ3 1.5	
2.1-1	XT3 : 4	52/2.1SA : 10	ПВ3 1.5	
2.1-3	52/2.1SA : 11	XT9 : 9	ПВ3 1.5	
2.1-5	XT3 : 5	52/2.1SA : 9	ПВ3 1.5	
2.2-1	51/2.2SA : 10	XT3 : 6	ПВ3 1.5	
2.2-5	XT3 : 7	51/2.2SA : 9	ПВ3 1.5	
2.2-3	51/2.2SA : 11	XT10 : 1	ПВ3 1.5	
3.1-3	XT10 : 2	50/3.1SA : 12	ПВ3 1.5	
3.1-1	50/3.1SA : 10	XT3 : 8	ПВ3 1.5	
3.2-1	XT3 : 9	49/3.2SA : 10	ПВ3 1.5	
3.2-3	49/3.2SA : 12	XT10 : 3	ПВ3 1.5	
1-13	XT10 : 4	54/1HL2 : 2	ПВ3 1.5	
1-11	53/1SB2 : 2	XT5 : 4	ПВ3 1.5	
3.1-7	XT5 : 2	50/3.1SA : 9	ПВ3 1.5	
3.2-7	49/3.2SA : 9	XT5 : 3	ПВ3 1.5	
1-15	XT5 : 5	57/1SA : 11	ПВ3 1.5	
1-9	55/1HL1 : 2	XT10 : 5	ПВ3 1.5	

Взамен инв.N | Подпись и дата | Инв.N подл.

ПРИВЯЗАН

ИНВ.N

ИЗМ. | КОЛУЧ. | ЛИСТ | N ДОК. | ПОДПИСЬ | ДАТА

Т.П. 903-1-310.95- АТМ2.Н3

Лист 10

ФОРМАТ А4

АЛЬБОМ 4

Т.П. 903-1-310.95

ПРОВОДНИК	ВЫВОД	ВИД КОНТАКТА	ВЫВОД	ПРОВОДНИК	ПРОВОДНИК	ВЫВОД	ВИД КОНТАКТА	ВЫВОД	ПРОВОДНИК
3-1	*5-		6-	3-3	*904	5	6		902
3-5	*7-		8-	3-7	*3-5	7	П 8		
3-9	*9-				3-13	9			
		XT5					XT9		
3-11	*1		2	3.1-7	*3-17	1	2		1-1
3.2-7	*3		4	1-11	*1-11	3	4		1-7
1-15	*5		6	1-7	*1-3	5	6		510
803	7	П	8		511	7	8		512
	8	П	9	803	2.1-3	9			
		XT6					XT10		
803	1				2.2-3	1	2		3.1-3
N	2	П	3		3.2-3	3	4		1-13
	3	П	4		1-9	5	6	А	
	4	П	5		807	7	8		808
805	6		7	802					
804	8		9	806	ЗАДНЯЯ				
							1/1К1		
		XT7			1-15	11	ПР 12		1-11
508	1		2	519		21	Р 22		
905	3		4	515Д	1-3	33	ЗП 34		1-1
2-5	5		6	2-13	1-15	*43	П3 44		1-7
2-17	7		8	2.1-1	1-1	*А	ПК В		N
2.2-1	*9								
		XT8				11	Р 12		
3.1-1	1		2	3.2-1		21	Р 22		
901	*3		4	903	*2-1	33	ЗП34	2-3	*

ПРИВЯЗАН

ИНВ.N

Взамен инв.N | Подпись и дата | Инв.N подл.

ИЗМ. | КОЛУЧ. | ЛИСТ | N ДОК. | ПОДПИСЬ | ДАТА

Т.П. 903-1-310.95- АТМ2.Н4

Лист 2

ФОРМАТ А4

АЛЬБОМ 4

Т.П. 903-1-310.95

ПРОВОДНИК	ВЫВОД	ВИД КОНТАКТА	ВЫВОД	ПРОВОДНИК	ПРОВОДНИК	ВЫВОД	ВИД КОНТАКТА	ВЫВОД	ПРОВОДНИК
801	*43	3	44	2-5	*	63	3	64	
	53	3	54		2-19	А	ПК	В	N *
2-3	А	ПК	В	N *			6/3К1		
		3/2К2				21	Р	22	
	11	Р	12		3-1	33	ЗП	34	3-3
	21	Р	22		801	*43	3	44	3-5 *
2-13	33	3	34	2-15		53	3	54	
2.1-1	43	3	44	2.1-5		63	3	64	
	53	3	54		3-3	*А	ПК	В	N *
2-7	А	К	В	N *			7/3К2		
		4/2К3				21	Р	22	
	11	Р	12		3-13	33	3	34	3-15
	21	Р	22		3.1-1	43	3	44	3.1-5
2-17	33	3	34	2-15 *		53	3	54	
2.2-1	43	3	44	2.2-5		63	3	64	
	53	3	54		3-7	А	К	В	N *
	63	3	64						
2-11	А	К	В	N *			8/3К3		
		5/2К4				21	Р	22	
	11	Р	12		3-17	33	3	34	3 -15 *
	21	Р	22		3.2-1	43	3	44	3.2-5
2-5	*33	ПЗП	34	2-19 *		53	3	54	
803	*43	3	44	513		63	3	64	
2-5	53	П3	54	2-9	3-11	А	К	В	N *

ПРИВЯЗАН

ИНВ.N

Взамен инв.N | Подпись и дата | Инв.N подл.

ИЗМ. | КОЛУЧ. | ЛИСТ | N ДОК. | ПОДПИСЬ | ДАТА

Т.П. 903-1-310.95- АТМ2.Н4

Лист 3

ФОРМАТ А4

АЛЬБОМ 4

Т.П. 903-1-310.95

ПРОВОДНИК	ВЫВОД	ВИД КОНТАКТА	ВЫВОД	ПРОВОДНИК	ПРОВОДНИК	ВЫВОД	ВИД КОНТАКТА	ВЫВОД	ПРОВОДНИК

ТЕХНИЧЕСКИЕ ТРЕБОВАНИЯ

1. ТАБЛИЦА ПОДКЛЮЧЕНИЯ ВЫПОЛНЕНА НА ОСНОВАНИИ СХЕМ:
Т.П. 903-1-310.95-АТМ2 Л.2...Л.7 АЛЬБОМ 3
И ТАБЛИЦЫ СОЕДИНЕНИЙ Т.П. 903-1-310.95-АТМ2.Н3

ЛЕВАЯ

		XT1		
803	*1	2	N	*
800	*3	4	801	
802	*5	6	806	
509	*7	8	513	
514	*9			
		XT2		
503	*1	2	502	*
504	*3	4	505	
506	*5	6	905	

2-1	*7	8	2-3	*
2-5	*9			
		XT3		
*2-7	*1	2	2-9	*
*2-11	*3	4	2.1-1	*
*2.1-5	*5	6	2.2-1	*
2.2-5	*7	8	3.1-1	*
3.2-1	*9			
		XT4		
*901	*1	2	903	*
*904	*3	4	902	*

ПРИВЯЗАН

ИНВ.N

Взамен инв.N | Подпись и дата | Инв.N подл.

ИЗМ. | КОЛУЧ. | ЛИСТ | N ДОК. | ПОДПИСЬ | ДАТА

Т.П. 903-1-310.95- АТМ2.Н4

Крышная котельная для жилых домов мощностью 0,5 МВт

НАЧ.ОТД.	ЛАСЫКИН	
ГЛ.СПЕЦ.	СОКОЛИН	
ПРОВЕРИЛ	СОКОЛИН	
Н.КОНТР.	РЫКОВ	

Тепловой пункт

Стадия	Лист	Листов
Р	1	4

Щит ЩКУ
Таблица подключения

OZONE ОЗОН

ФОРМАТ А4

АЛЬБОМ 4

Т.П. 903-1-310.95

ПРОВОДНИК	ВЫВОД	ВИД КОНТАКТА	ВЫВОД	ПРОВОДНИК	ПРОВОДНИК	ВЫВОД	ВИД КОНТАКТА	ВЫВОД	ПРОВОДНИК
					803	*33	3	34	509
		9/3К4				43	3	44	
	11	Р	12			53	3	54	
	21	Р	22			63	3	64	
3-5	*33	ПЗП	34	3-19	*519	А	К	В	N *
803	*43	3	44	514					
3-5	*53	П3	54	3-9			13/К5		
	63	3	64			11	Р	12	
3-19	А	ПК	В	N *		21	Р	22	
					802	*33	П3	34	901
		10/К1			802	*43	П3	44	902
	11	Р	12		802	*53	П3	54	903
	21	Р	22		802	*63	П3	64	904
803	*33	3	34	508	905	А	К	В	N *
905	*43	3	44	515Д					
507	А	К	В	N *					
		11/К3 (РЕЗЕРВ)					14/КР1		
					506	1		3	507
		12/К4			803	*11		П13	N *
3.1-5	11	Р	12	3.1-7	504	15		17	505
3.2-5	21	Р	22	3.2-7	N	*19	П	21	502
							15/2КТ1		
					2-5	*3	3	4	2-19
					2-15	А	К	В	N *

ПРИВЯЗАН

ИНВ.N

Взамен инв.N | Подпись и дата | Инв.N подл.

ИЗМ. | КОЛУЧ. | ЛИСТ | N ДОК. | ПОДПИСЬ | ДАТА

Т.П. 903-1-310.95- АТМ2.Н4

Лист 4

ФОРМАТ А4

АЛЬБОМ 4

Т.П. 903-1-310.95

ПРОВОДНИК	ВЫ-ВОД	ВИД КОНТАКТА	ВЫ-ВОД	ПРОВОДНИК	ПРОВОДНИК	ВЫ-ВОД	ВИД КОНТАКТА	ВЫ-ВОД	ПРОВОДНИК
ПОВОРОТНАЯ ЧАСТЬ							34/HL9		
					517	1	П	2	500 *
		27/HL			517	3	П	4	501 *
N	1		2	800					
							35/HL8		
		28/HL3			516	1	П	2	500 *
511	*1	П	2	500	*516	3	П	4	501 *
511	3	П	4	501					
							36/HL7		
		29/HL2			515	1	П	2	500 *
510	1	П	2	500	515	3	П	4	501 *
510	*3	П	4	501 *					
							37/3.2HL		
		30/HL1			904	1		2	N *
509	1	П	2	500 *					
509	*3	П	4	501 *			38/3.1HL		
					903	1		2	N *
		31/HL6							
514	*1	П	2	500 *			39/2.2HL		
514	3	П	4	501	*902	1		2	N *
		32/HL5					40/2.1HL		
513	*1	П	2	500	*901	1		2	N *
513	3	П	4	501 *	3-1	*1		2	3-3
		33/HL4							
512	*1	П	2	500 *					
512	3	П	4	501 *					

Взамен инв.N | Подпись и дата | Инв.N подл.

ПРИВЯЗАН

ИНВ.N

ИЗМ. | КОЛУЧ. | ЛИСТ | N ДОК. | ПОДПИСЬ | ДАТА

Т.П. 903-1-310.95- АТМ2.Н4

Лист 6

ФОРМАТ А4

АЛЬБОМ 4

Т.П. 903-1-310.95

ПРОВОДНИК	ВЫ-ВОД	ВИД КОНТАКТА	ВЫ-ВОД	ПРОВОДНИК	ПРОВОДНИК	ВЫ-ВОД	ВИД КОНТАКТА	ВЫ-ВОД	ПРОВОДНИК
		42/3SB1			2-11	*11	П	П12	2-7
801	*3		4	3-1	2-9	*13	П	П14	2-9
					2-7	*15	П	П16	2-11
		43/SB1							
504	1		2	505			49/3.2SA		
803	*3		4	506	3.2-7	9		10	3.2-1
					3.2-3	11	П	П12	3.2-3 *
		44/2SB2							
2-1	*1		2	2-3			50/3.1SA		
					3.1-7	9		10	3.1-1
		45/2SB1			3.1-3	11	П	П12	3.1-3 *
801	3		4	2-1			51/2.2SA		
		46/3SA			2.2-5	9		10	2.2-1
3-5	9	П	П10	3-5	*2.2-3	*11	П	П12	2.2-3
3-11	11	П	П12	3-7 *					
3-9	13	П	П14	3-9 *			52/2.1SA		
3-7	15	П	П16	3-11	*2.1-5	9		10	2.1-1
		47/SA1			2.1-3	*11	П	П12	2.1-3
500	1	П	П3	502 *			53/1SB2		
501	*5	П	П7	502	1-5	*1		2	1-11
500	*9	П	П10	803					
N	*11		12	503			54/1HL2		
501	13	П	П15	803	*806	*1		2	1-13
802	17		19	905					
		48/2SA			806	*1		2	1-9
2-5	9	П	П10	2-5 *					

Взамен инв.N | Подпись и дата | Инв.N подл.

ПРИВЯЗАН

ИНВ.N

ИЗМ. | КОЛУЧ. | ЛИСТ | N ДОК. | ПОДПИСЬ | ДАТА

Т.П. 903-1-310.95- АТМ2.Н4

Лист 7

ФОРМАТ А4

АЛЬБОМ 4

Т.П. 903-1-310.95

ПРОВОДНИК	ВЫ-ВОД	ВИД КОНТАКТА	ВЫ-ВОД	ПРОВОДНИК	ПРОВОДНИК	ВЫ-ВОД	ВИД КОНТАКТА	ВЫ-ВОД	ПРОВОДНИК
		16/3KT1					24/SF6		
	1	Р	2		806	1		2	800 *
3-5	3	3	4	3-19					
	1A	3	2A				25/SF7		
	3A	Р	4A		807	1		2	800 *
3-15	A	K	B	N *					
							26/SF8		
		17/R1			808	1		2	800 *
503	1		2	502 *					
		18/SF							
800	*1		2	A					
		19/SF1							
801	1		2	800 *					
		20/SF2							
802	1		2	800 *					
		21/SF3							
803	1		2	800					
		22/SF4							
804	1		2	800 *					
		23/SF5							
805	1		2	800 *					

Взамен инв.N | Подпись и дата | Инв.N подл.

ПРИВЯЗАН

ИНВ.N

ИЗМ. | КОЛУЧ. | ЛИСТ | N ДОК. | ПОДПИСЬ | ДАТА

Т.П. 903-1-310.95- АТМ2.Н4

Лист 5

ФОРМАТ А4

АЛЬБОМ 4

Т.П. 903-1-310.95

ПРОВОДНИК	ВЫ-ВОД	ВИД КОНТАКТА	ВЫ-ВОД	ПРОВОДНИК	ПРОВОДНИК	ВЫ-ВОД	ВИД КОНТАКТА	ВЫ-ВОД	ПРОВОДНИК
		56/1SB1							
1-5	1		2	1-7					
		57/1SA							
806	9	П	П10	806 *					
1-15	11		12	1-5					

Взамен инв.N | Подпись и дата | Инв.N подл.

ПРИВЯЗАН

ИНВ.N

ИЗМ. | КОЛУЧ. | ЛИСТ | N ДОК. | ПОДПИСЬ | ДАТА

Т.П. 903-1-310.95- АТМ2.Н4

Лист 8

ФОРМАТ А4