ТИПОВЫЕ КОНСТРУКЦИИ, ИЗДЕЛИЯ И УЗЛЫ ЗДАНИЙ И СООРУЖЕНИЙ

СЕРИЯ 3.300.9-4

ЭЛЕМЕНТЫ ОБОРУДОВАНИЯ И БЛАГОУСТРОЙСТВА ЗЕМЕЛЬНЫХ УЧАСТКОВ ДЕТСКИХ ДОШКОЛЬНЫХ УЧРЕЖДЕНИЙ И ШКОЛ

ВЫПУСК 1-1

ЭЛЕМЕНТЫ БЛАГОУСТРОЙСТВА ПЛОЩАДОК
И ТЕНЕВЫЕ НАВЕСЫ
ИЗДЕЛИЯ ЗАВОДСКОГО ИЗГОТОВЛЕНИЯ

РАБОЧИЕ ЧЕРТЕЖИ

ТИПОВЫЕ КОНСТРУКЦИИ, ИЗДЕЛИЯ И УЗЛЫ ЗДАНИЙ И СООРУЖЕНИЙ

СЕРИЯ 3.300.9-4

ЭЛЕМЕНТЫ ОБОРУДОВАНИЯ И БЛАГОУСТРОЙСТВА ЗЕМЕЛЬНЫХ УЧАСТКОВ ДЕТСКИХ ДОШКОЛЬНЫХ УЧРЕЖДЕНИЙ И ШКОЛ

ВЫПУСК 1-1

ЭЛЕМЕНТЫ БЛАГОУСТРОЙСТВА ПЛОЩАДОК
И ТЕНЕВЫЕ НАВЕСЫ
ИЗДЕЛИЯ ЗАВОДСКОГО ИЗГОТОВЛЕНИЯ

РАБОЧИЕ ЧЕРТЕЖИ

РАЗРАБОТАНЫ
ЦНИИЭП учебных зданий
Главный инженер института А.К. Ляхович
Главный инженер проекта З.С. Суворов

ВВЕДЕНЫ В ДЕЙСТВИЕ С 01.01.1991г.

Обозначение	Наименование	Стр
3.300. 9-4. 1-1 1.0 00	Техническое описание	3
3.300. 9-4. 1-1 10 00	Стальное изделие М-1 ; М-2 , М-3 ; М-4	4
3.300. 9-4 1-1 1.0 00 СБ	Стальное изделие М-1 ; М-2 , М-3 , М-4 Сборочный чертеж	7
3.300. 9-4. 1-1 1.0 00 РМ	Стальное изделие М-1 ; М-2 ; М-3 , М-4 Ведомость расхода материалов.	8
3.300. 9-4. 1-1 1.0 00	Блок фундаментный Ф-1 , Ф-2 ; Ф-3	9
3.300. 9-4. 1-1 1.0 00 РМ	Блок фундаментный Ф-1 , Ф-2 , Ф-3 Ведомость расхода материалов	
3.300. 9-4. 1-1 1.0 00 СБ	Блок фундаментный Ф-1 , Ф-2 , Ф-3 Сборочный чертеж	10
3.300. 9-4 1-1 10 00	Закладная деталь ЗД-1 , ЗД-2	11
3.300. 9-4. 1-1 1.0 00 СБ	Закладная деталь ЗД-1 ; ЗД-2 Сборочный чертеж.	
3.300. 9-4 1-1 1.0 00	Сетка С-1	12
3.300. 9-4. 1-1 1.0 00 СБ	Сетка С-1 Сборочный чертеж	

Нач.АПМ-1	Михе	
Норм.контр	Фрейман	
Гл.инж.АПМ	Назаров	
ГИП	Суворов	

3.300. 9-4. 1-1 10 00

Содержание выпуска 1-1.

Стадия	Лист	Листов
Р	1	2

ЦНИИЭП учебных зданий

Взам. инв. № | Подпись и дата | Инв. № подл.

3.300. 9-4. 1-1 1.0 00

Лист 2

В. Н 3

Настоящая серия "Элементы оборудования и благоустройства земельных участков детских дошкольных учреждений и школ" в полном составе состоит из 6 выпусков:

вып. 0-I "Элементы благоустройства площадок и теневые навесы. Указания по применению";

вып. I-I "Элементы благоустройства площадок и теневые навесы. Изделия заводского изготовления. Рабочие чертежи";

вып. 0-2 "Оборудование и мебель детских площадок (комплекты для выносных модулей теневых навесов). Указания по применению";

вып. 2-I "Оборудование и мебель детских площадок (комплекты для выносных модулей теневых навесов). Изделия заводского изготовления. Рабочие чертежи";

вып. 0-3 "Оборудование и мебель детских площадок (комплекты отдельного набора). Указания по применению";

вып. 3-I "Оборудование и мебель детских площадок (комплекты отдельного набора). Изделия заводского изготовления. Рабочие чертежи".

Настоящий выпуск I-I предназначен для изготовления модулей в условиях специализированных предприятий.

Комплектацию готовых изделий, поставляемых потребителю в разобранном виде, включая фундаментные блоки, производит завод изготовитель по спецификациям и схемам, приведенным в выпуске 0-I.

Общие технические требования к элементам модулей и к самим модулям устанавливается применительно к ГОСТ I6371-84[x] и НТД на режимы, конструкции, материалы и покрытия.

				3.300.9-4.I-I 0.0.00 ТО		
Нач. АОПИ	Мишс			Техническое описание	Стадия	Лист	Листов
Гл. инж. п.	Назаров				Р	1	4
Гип	Суворов				ЦНИИЭП учебных зданий		

I. ТЕХНИЧЕСКИЕ ТРЕБОВАНИЯ

I.I Изделия должны соответствовать образцам, выполненным заводом-изготовителем, согласованным и утвержденным в установленном порядке.

Функциональные размеры изделий модулей должны соответствовать параметрам исходных функционально-технических требований и ТПД (типовой проектной документации), с учетом шкалы градации номеров установленных СТ СЭВ и РТМ.

I.2 Применяемые основные и отделочные материалы должны соответствовать "Перечню материалов", утвержденному Министерством здравоохранения СССР. Основными материалами для изготовления модулей служат:

- труба квадратная 80х4 по ГОСТ 8639-82 в выносных элементах модуля,
- бетон по ГОСТ 4.250-79 в фундаментах.

I.3 Параметр шероховатости отделываемых видимых поверхностей до покрытия, должен быть не более 32 мкм, а для невидимых поверхностей, с которыми соприкасается человек в процессе эксплуатации, не более 63 мкм.

I.4 Элементы сборочных единиц и деталей должны быть изготовлены с качеством и точностью, обеспечивающими многократное проведение монтажа и демонтажа.

I.5 Заусенцы на поверхности изделий не допускаются, углы и выступы должны быть притуплены. Покрытия на поверхностях изделий должны способствовать в эксплуатации гигеническому содержанию оборудования, а пользование ими должно быть безопасным.

I.6 Комплекты каркаса изделий на участок должны быть выполнены из однотипных материалов и иметь в пределах одной площадки единообразную отделку и цветовое решение. Наружные невидимые (обращенные к земле) поверхности должны иметь защитно-декоративное покрытие, стойкое к атмосферным воздействиям.

I.7 Не допускается эксплуатация изделий с незащищенными от атмосферного воздействия поверхностями, кроме невидимых поверхностей в сопрягаемых соединениях.

I.8 Неразъемные соединения стальных конструкций выполняются сварными.

Взам. инв. № | Подпись и дата | Инв. № подл.

1.9 Все виды отделки изделий предусмотрены для эксплуатации на открытых площадках (в атмосферных условиях):

- покрытие трехслойное: лак АК-113 ГОСТ 23832-79.П.УI (по цветному заполнителю с грунтовкой), для эксплуатации в различных климатических условиях, независимо от микроклиматических условий;
- покрытие трехслойное: эмаль ХВ-124 цветная ГОСТ 10144-74.П.УI (по грунтовке), либо эмаль ХВ-16ТУ6-10-1810-81.П.УI (по грунтовке), для эксплуатации в условиях умеренного климата, в течение шести лет

1.10 В целях увеличения срока хранения защитных свойств эмалевого покрытия, на основе поливинилхлоридной и алкидных смол, на окрашенные, чистые сухие поверхности может чаносится дополнительно слой лака АК-113 на основе полиакриловой смолы.

Покрытия должны наноситься методом пневматического распыления с соблюдением мер безопасности, предусмотренных техническими условиями государственных стандартов, указанных в пункте 1.10.

2. ПРАВИЛА ПРИЕМКИ

2.1 Готовые изделия предявляют к приемке партиями. Партией считают количество изделий одного наименоьания, оформленного одним документом.

2.2 В состав оборудования, подвергаемого внешнему осмотру, при приемке партиями марок входит пять наименований, согласно таблицы "Номенклатура изделий".

2.3 Для проверки соответствия изделий настоящего технического описания, изготовитель должен проводить периодические (в согласованные сроки) и типовые испытания, а протоколы испытаний предъявлять потребителю по его требованию.

3. МЕТОДЫ КОНТРОЛЯ

3.1 Внешний осмотр изделий производится без применения увеличительных приборов. Размеры изделий проверяют универсальными измерительными инструментами с ценой деления, равной 1мм, шаблонами, предельными колибрами.

3.2 Допускается определять шероховатость поверхностей и блеск покрытий сравнением с эталоном.

4. МАРКИРОВКА, ТРАНСПОРТИРОВКА, ХРАНЕНИЕ

4.1 Каждое изделие и его исполнение должно иметь маркировку (штамп, нанесенный несмываемой краской или этикетку, изготовленную

типографским способом) предприятия-изготовителя по установленной форме.

Маркировка должна включать марку изделия на конкретное исполнение (например М-1) и располагаться на поверхности, невидимых при нормальной эксплуатации.

4.2 Изделия должны перевозиться в упаковке из картона всеми видами транспортных средств, или в других видах упаковки и другими способами, обеспечивающими сохранность при перевозке.

5. УКАЗАНИЯ ПО ЭКСПЛУАТАЦИИ

5.1 Конструкции выносных модулей монтируются в пространственные системы на местах эксплуатации - на детских площадках земельных участков детских дошкольных учреждений и школ, по указаниям выпуска 0-1, в точном соответствии со схемами расположения и архитектурно-планировочной привязкой расстановки на площадках.

6. ГАРАНТИИ ПОСТАВЩИКА

6.1 Изготовитель должен гарантировать соответствие изделий требованиям рабочих чертежей и технического описания при соблюдении правил транспортировки по ГОСТ 21929-76 и хранения по ГОСТ 26138-84 (п.6,6).

6.2 Гарантийный срок эксплуатации, со дня получения потребителем и установки - 36 месяцев.

Для обозначения документов в выпуске 3-1 принята следующая система:

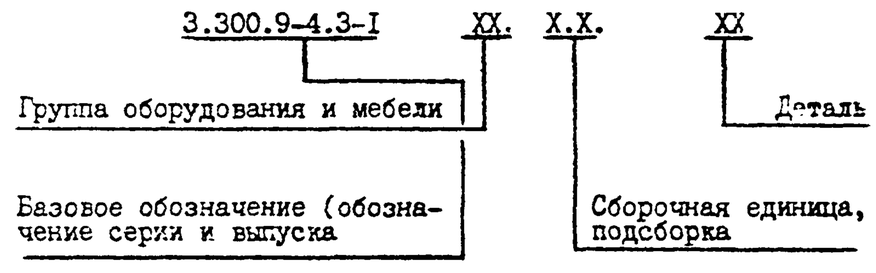

Взам. инв. № | Подпись и дата | Инв. № подл.

в 1-1 5

Инв N подл	Подпись и дата	Взам инв N

Форм	Зона	Поз.	Обозначение	Наименование	Кол на исполн 3.300.9-4.1-1.01.00 –	01	02	03							Примечание масса ед
				Документация											кг
А3			3.300.9-4.1-1 01.00	Сборочный чертеж	X	X	X	X							
				Детали											
				Труба 80×80×4											
				ГОСТ 8639-82											
Б4		1	3.300.9-4.1-1 01 01	Стойка ℓ = 2270	2	—	—	—							20.45
Б4		2	-01	Ригель ℓ = 2320	1	—	—	—							20.9
Б4		3	-02	Ригель ℓ = 2160	—	1	—	—							19.5
Б4		4	-03	Ригель ℓ = 2130	—	—	1	—							19.2
Б4		5	-04	Стойка ℓ = 2346	—	—	—	1							20.95
Б4	6	6	3.300.9-4 1-1 01 02	Заглушка ℓ = 80											0.2
				Полоса 80×4											
				ГОСТ 103-76	2	—	—	1							

Нач АПМ 1	Михе	
Норм конт	Фрейман	
Гл инж АПМ	Назаров	
ГИП	Суворов	

3.300.9-4 1-1 01 00

Стальное изделие
М-1, М-2; М-3, М-4

Стадия	Лист	Листов
Р	1	1

ЦНИИЗП
учебных зданий

Инв N подл	Подпись и дата	Взам инв N

Форм.	Зона	Поз.	Обозначение	Наименование	Кол на исполн 3.300.9-4.1-1 01.00 –										Примечание масса ед
Б4		7	3.300.9-4 1-1 01.03	Угольник ℓ = 80											кг
				Уголок 80×6											0.2
				ГОСТ 8509-72	—	2	1	—							
Б4		8	3.300.9-4.1-1 01.04	Штырь ℓ = 20											0.01
				Круг ф 12 А I											
				ГОСТ 5781-82	2	—	—	1							

3.300.9-4.1-1 01 00

Лист 2

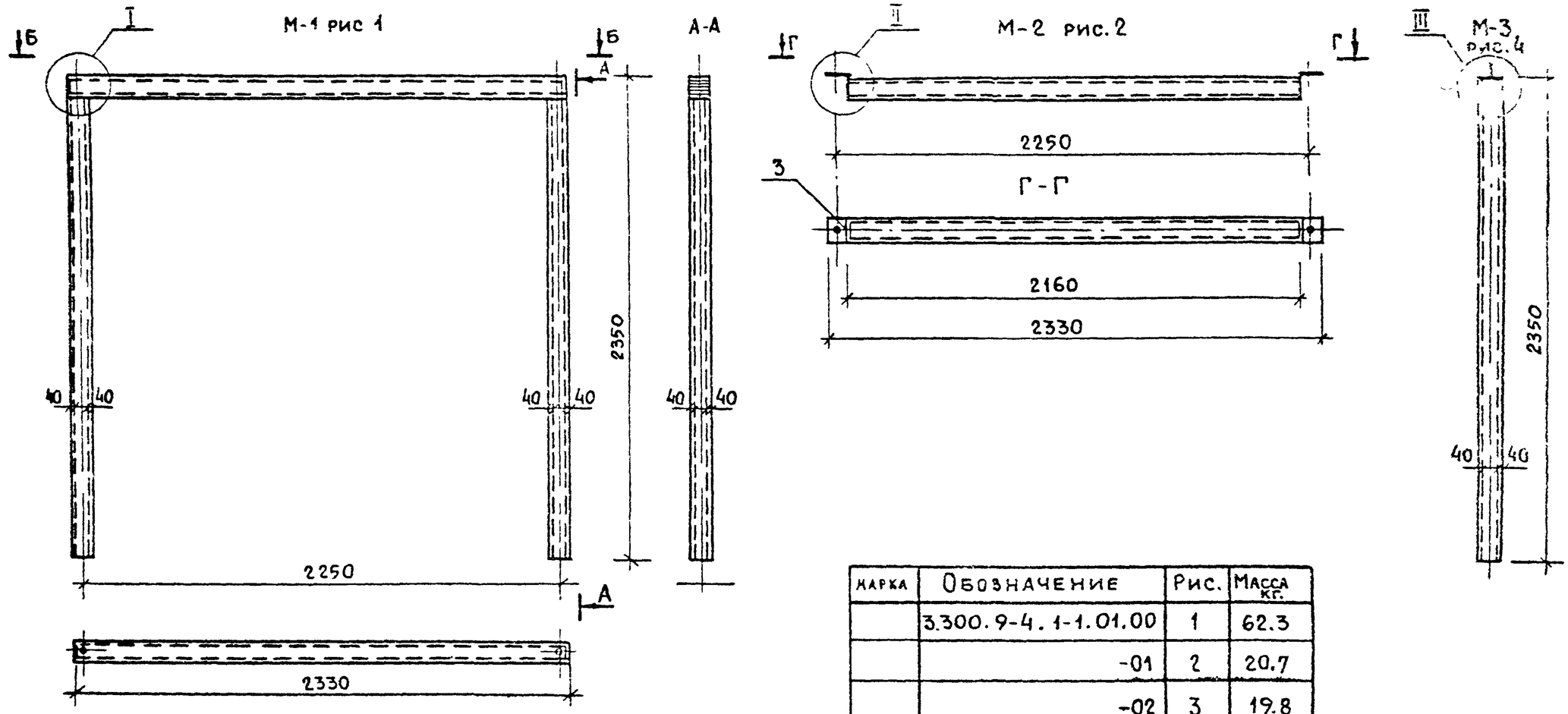

Марка	Обозначение	Рис.	Масса кг.
	3.300.9-4.1-1.01.00	1	62.3
	-01	2	20.7
	-02	3	19.8
	-03	4	21.4

Нач АПМ	Михе		
Норм контр	Фрейман		
Гл инж М	Назаров		
ГИП	Суворов		

3.300.9-4.1-1.01.00 СБ

Стальное изделие М-1, М-2, М-3; М-4. Сборочный чертеж.

Стадия	Масса	Масштаб
Р	см. табл.	1:10
Лист 1	Листов 3	

ЦНИИЗП учебных зданий

В 1-1 7

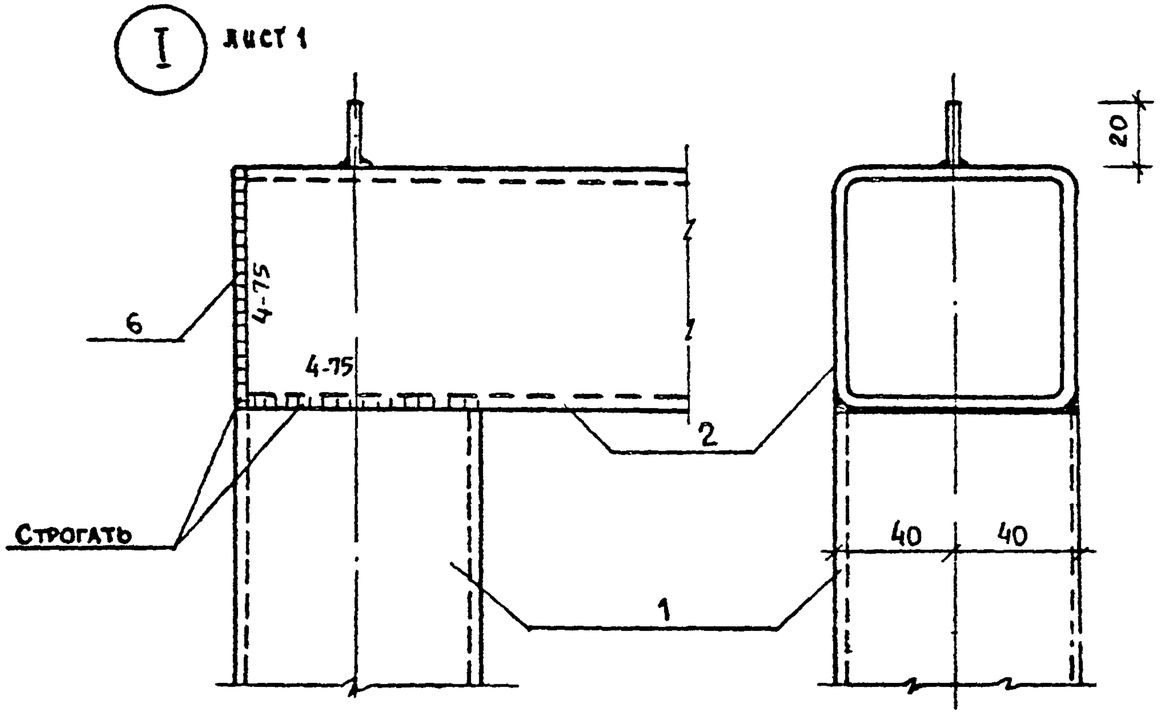

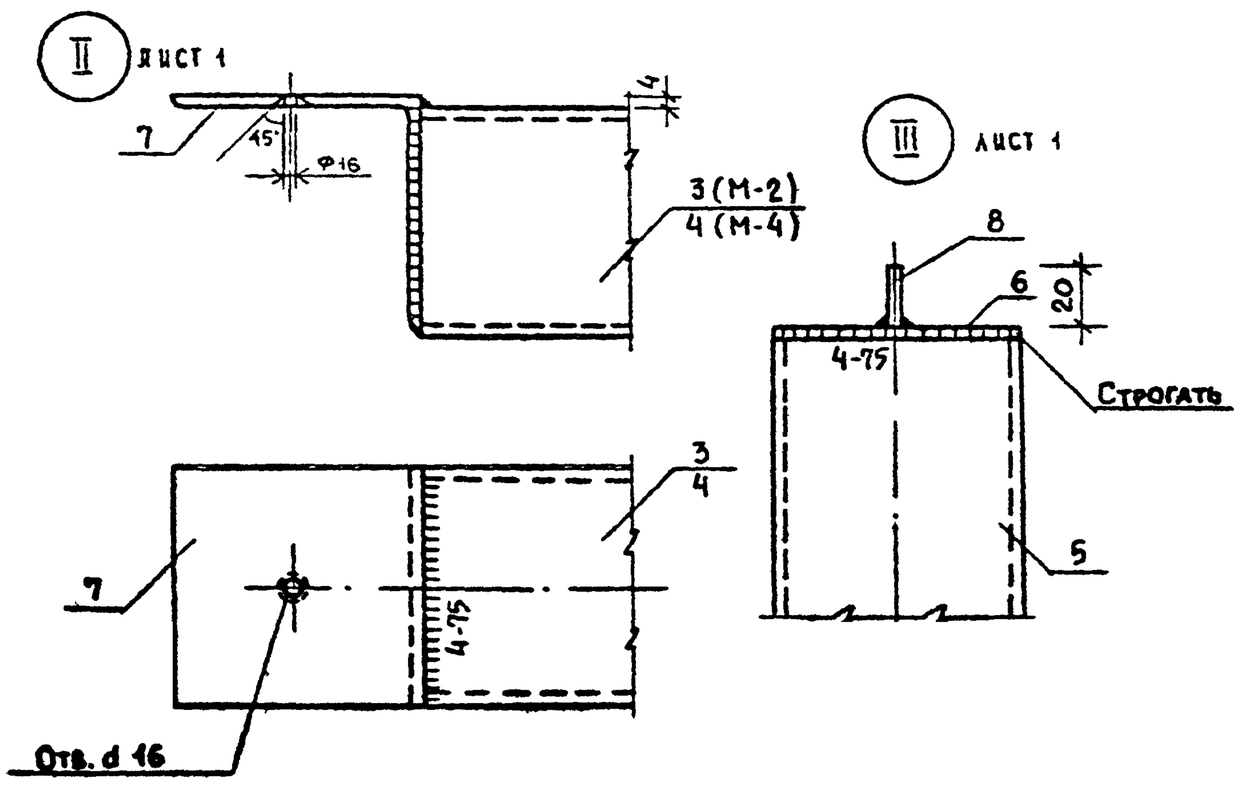

Технические требования

1. Все соединения стальных элементов выполнять ручной электродуговой сваркой.
2. Поз. 6 перед установкой снять фаски ∠ 45°.
3. Сварку производить в фаску элементов.
4. После соединения элементов швы строгать.
5. В поз. 7 выполнить отв. ф16 с раззенковкой ∠ 45° на толщину элемента.
6. Поз. 8 снять фаску ∠ 45° высота 2 мм.

3.300.9-4 1-1 0.1 00 СБ	Лист 2

В. 1-1 8

Инв. № подл. | Подпись и дата | Взам. инв. №

Инв N подл	Подпись и дата	Взам инв N

№ строки	Наименование материала и единицы измерения	Коэф отхода	Код материала	Код на исполн 3 300 9 4. 1-1 1.0 00 –			
				–	01	02	03
16	Трубы стальные квадратные, т	1.01	131700	0,0699	0,0195	0,0192	0,0209
17	Прокат листовой рядовой, т	1.01	097100	0,0004	–	–	0,0002
18	Сталь крупносортная, т	1.01	093100	–	0,0012	0,0006	–
19	Сталь арматурная класса А-I, т	1.01	093001	0,00002			0,00001
20							
21							
22							
23							
24							
25							
26							
27							
28							

Нач АПМ1	Михе		
Норм контр	Фрейман		
Гл инж АПМ1	Назаров		
ГИП	Суворов		

3.300.9-4. 1-1 1.0 00 РМ

Стальное изделие М-1; М-2, М-3; М-4. Ведомость расхода материалов

Стадия	Лист	Листов
Р	1	1

ЦНИИЭП учебных зданий

Инв N подл	Подпись и дата	Взам инв №

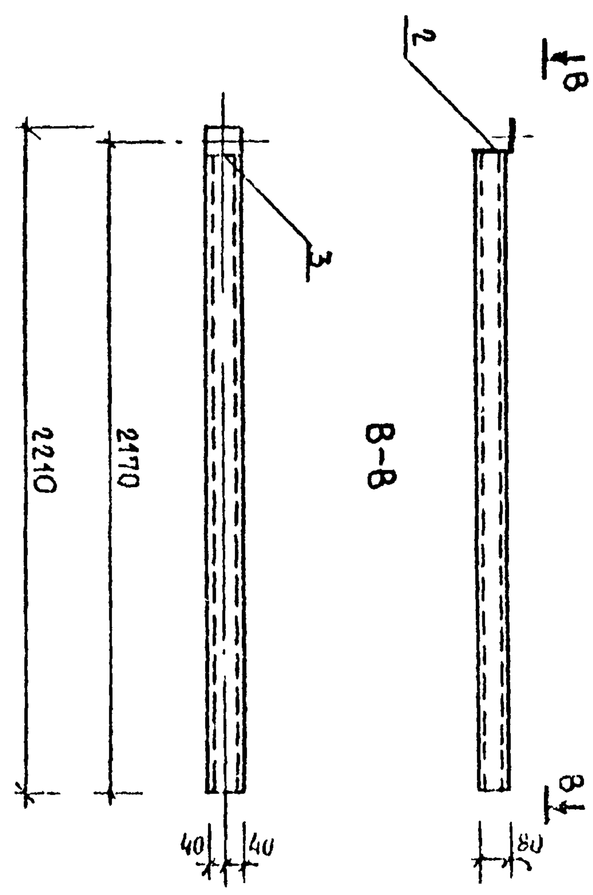

3.300.9-4 1-1 0.1 00 СБ

Лист 3

Инв N подл	Подпись и дата	Взам инв N

Формат	Зона	Поз.	Обозначение	Наименование	Кол на исполн 3.300.9-4 1-1 1.0 00-			Примечание
					—	01	02	
				Документация				
А3			3.300.9-4.1-1 1.0 00	Сборочный чертеж	X	X	X	
				Сборочные единицы				
Л4		1	3.300.9-4.1-1 1.0 00	Деталь закладная	1			
		2	-01	Деталь закладная		1		
		3	3.300 9-4.1-1 10 00	Сетка	1	1	1	
				Материалы				
				Бетон кл В 15				
				м 3	0,11	0,11	0,11	

Нач АПМ1	Михе		3.300.9-4.1-1 1.0
Норм контр	Фрейман		Блок фундаментный ф-1; ф-2; ф-3
Гл инж.	Назаров		Стадия: Р; Лист: 1; Листов: 1
ГИП	Суворов		ЦНИИЭП учебных зданий

Инв N подл	Подпись и дата	Взам инв N

N строки	Наименование материала и единиц измерения	Коэф отхода	Код материала	Кол. на исполн 3.300.9-4.1-1 1.0 00-		
				—	01	02
1	Сортовой прокат обыкновенного					
2	качества					
3	Сталь арматурная кл А-I, т	1.01	093400	0,00322	000322	0,00322
4	Прокат листовой рядовой					
5	Сталь толстолистовая рядовых					
6	марок толщиной 4 мм, т	1.01	0,97100	—	000031	0,00188
7						
8	Итого:			0,00322	0,00353	000440
9	Портландцемент М 420, т		573112	0.0281	0,0281	0,0281
10	Гравий, м³		57120	00864	0,0864	0,0864
11	Песок естественный, м³		57140	0,0648	0,0648	0,648
12						
13						
14						
15						

Нач АПМ1	Михе		3.300.9-4.1-1 1,0 00 РМ
Норм контр	Фрейман		Блок фундаментный ф-1; ф-2; ф-3 Ведомость расхода материалов
Гл инж АПМ	Назаров		Стадия: Р; Лист: 1; Листов: 1
ГИП	Суворов		ЦНИИЭП учебных зданий

В. 1-1 10

9

Альбом

Рис 1

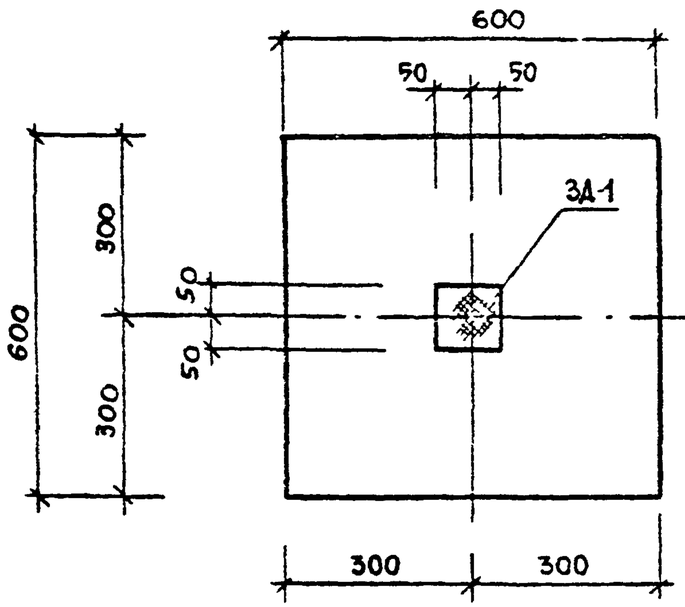

Рис 2

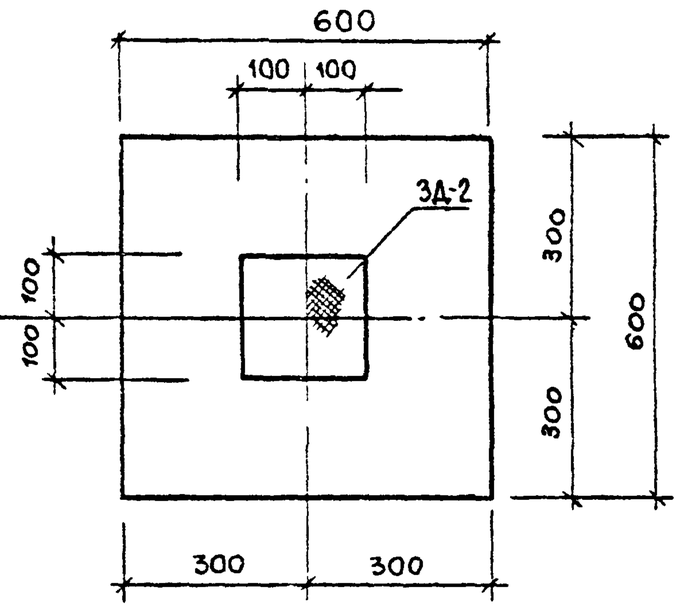

Рис. 3

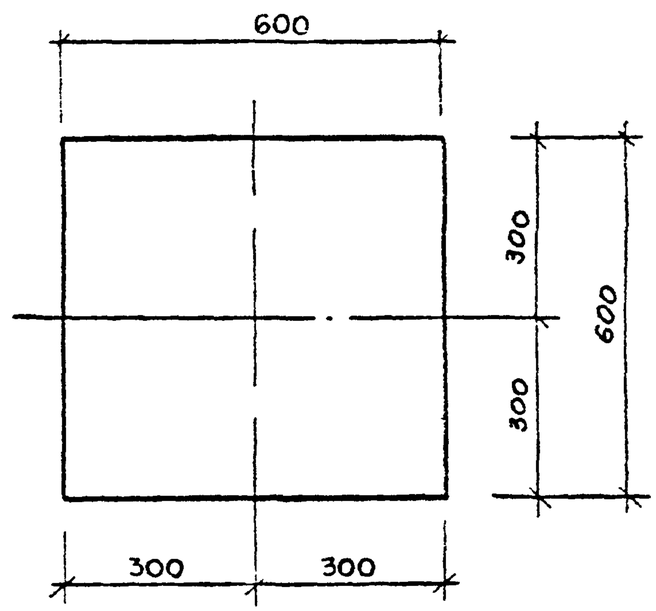

1-1

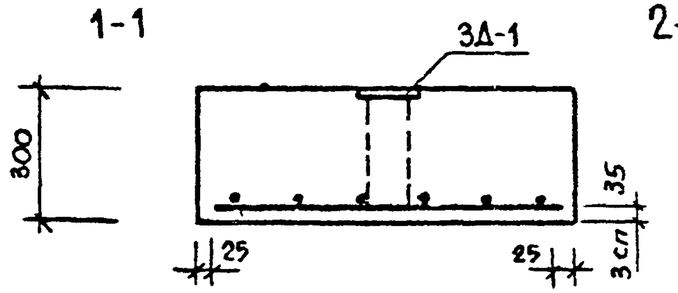

2-2

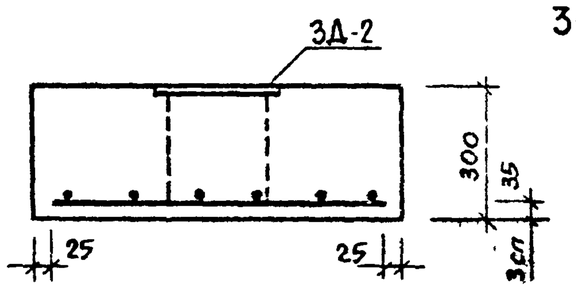

3-3

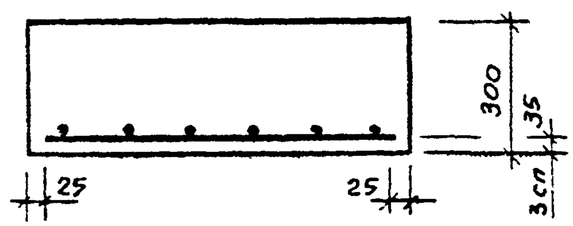

Технические условия

1 Нанести риски верха изделий
2. Нанести марки изделий по верху изделия.
3 Основные требования по изготовлению изделий в соответствии со СНиП 3.09.01-85.

Марка	Обозначение	Рис.	Масса кг.
	3.300 9-4 1-1 10 00	1	270
	-01	2	270
	-02	3	270

Нач АПМ 1	Михе	
Норм.конт.	Фрейман	
Гл инж АПМ	Назаров	
ГИП	Суворов	

3.300.9-4. 1-1 1.0.00 СБ

Блок фундаментный
Ф-1; Ф-2; Ф-3
Сборочный чертеж.

Стадия	Масса	Масштаб
Р	270	1:10
Лист	Листов	

ЦНИИЭП учебных зданий

Поз.	Обозначение	Наименование	Код на исполн.	Примечание
		Документация		
	3.300. 9-4. 1-1 1.1 . 00	Сборочный чертеж		
		Детали		
		Круг 10АI Вст 3кп ГОСТ 5781-82		
1	3.300. 9-4. 1-1 1.1. 01	Анкер ℓ = 220	4	
		Лист 4.0 Вст 3кп ГОСТ 103-76		
2	3.300 9-4. 1-1 1.1. 02	База 100 × 100	1	
	-01	База 200 × 200	1	

Формат А4, Зона, Поз.

Инв. N подл. | Подпись и дата | Взам. инв. N

Нач АПМ-1	Михе		
Норм конт.	Фреиман		
Гл инж АПМ	Назаров		
Г И.П	Суворов		

3.300 9-4 1-1 1.1

Закладная деталь 3Д-1 ; 3Д-2

Стадия Р | Лист | Листов

ЦНИИЭП учебных зданий

3Д-1 рис. 1

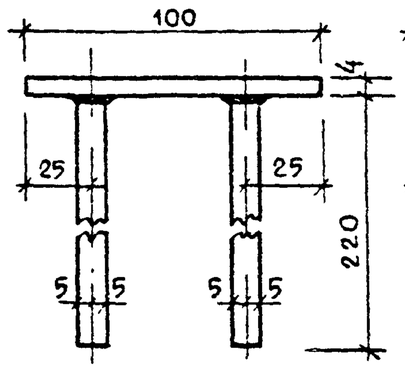

3Д-2 рис. 2

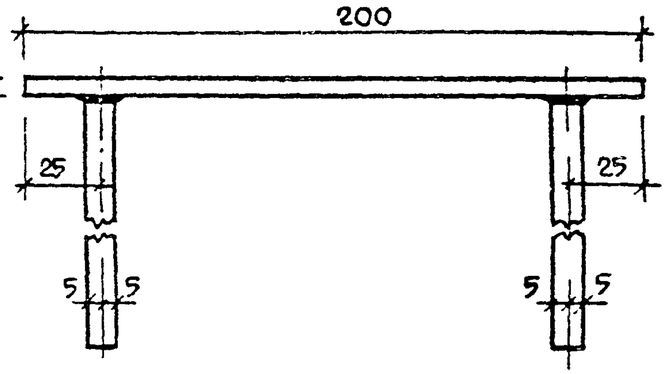

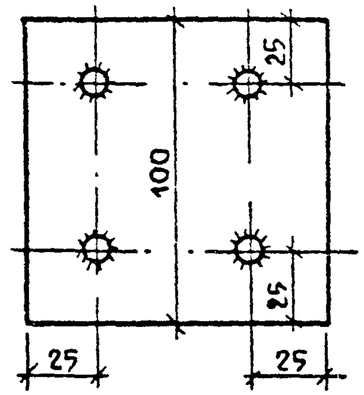

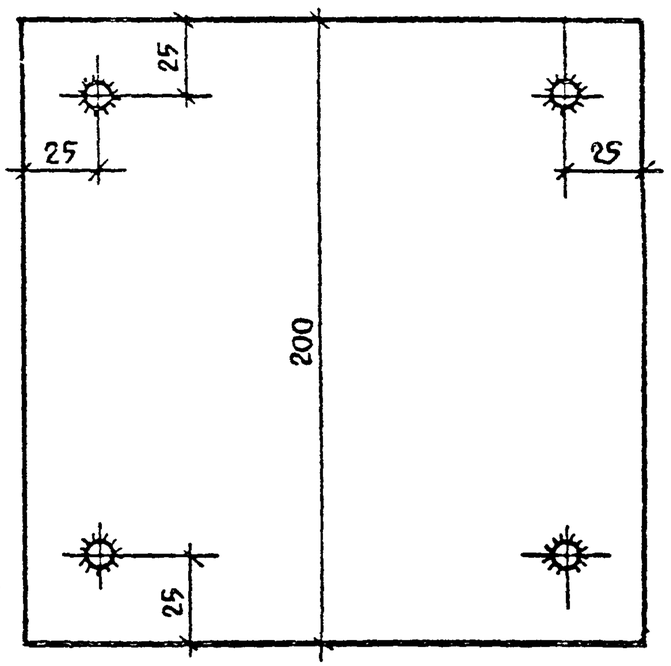

Обозначение	Рис.	Масса кг
3.300, 9-4 1-1 1.1.00	1	
-01	2	

3.300. 9-4 . 1-1 1.1 . 00 СБ

Закладная деталь 3Д-1 ; 3Д-2. Сборочный чертеж.

Стадия	Масса	Масштаб
Р		1:2

Лист | Листов

Нач АПМ-1	Михе	
Норм конт.	Фреиман	
Гл инж АПМ	Назаров	
Г И.П	Суворов	

ЦНИИЭП учебных зданий

Обозначение	Наименование	Примечание
	Документация	
3.300.9-4.1-1 1.1 00	Сборочный чертеж	
	Детали	
	Круг 6АI Вст 3кп 12	
3.300.9-4 1-1 1-1 01	ГОСТ 5781 ℓ=550	

Код на изоляции 3.300.9-4.1-1.1-1 00

Поз.	Зона	Формат
1		БЧ
		А4

3 300 9-4. 1-1 1.0 00

Сетка С-1

Стадия	Лист	Листов
Р	1	1

ЦНИИЭП учебных зданий

Нач АПМ1	Михе	
Норм конт	Фрейман	
Главный АМ	Назаров	
ГИП	Суворов	

С-1 (рис. 1)

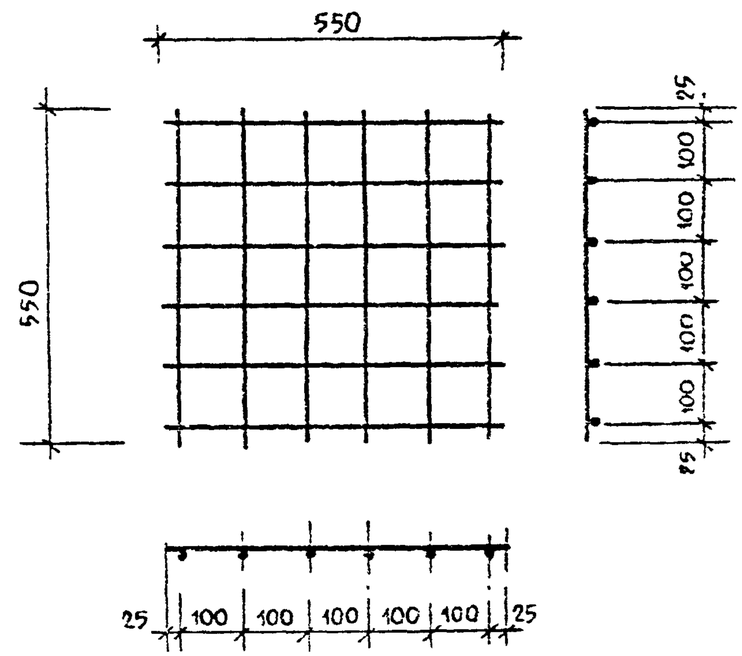

Технические требования

1 Изделие выполнять контактно-точечной сваркой

2 Работы по сварке производить в соответствии с СН 393-78

Нач АПМ1	Михе		
Норм конт	Фрейман		
Главный АМ	Назаров		
ГИП	Суворов		

3.300.9-4.1-1 1,0.00 СБ

Сетка С-1.

Сборочный чертеж.

Стадия	Масса	Масштаб
Р	1,46	1:10
Лист 1	Листов 1	

ЦНИИЭП учебных зданий