ТИПОВЫЕ КОНСТРУКЦИИ, ИЗДЕЛИЯ И УЗЛЫ ЗДАНИЙ И СООРУЖЕНИЙ

СЕРИЯ 3.300.9-4

ЭЛЕМЕНТЫ ОБОРУДОВАНИЯ И БЛАГОУСТРОЙСТВА ЗЕМЕЛЬНЫХ УЧАСТКОВ ДЕТСКИХ ДОШКОЛЬНЫХ УЧРЕЖДЕНИЙ И ШКОЛ

ВЫПУСК 0-1

ЭЛЕМЕНТЫ БЛАГОУСТРОЙСТВА ПЛОЩАДОК
И ТЕНЕВЫЕ НАВЕСЫ
УКАЗАНИЯ ПО ПРИМЕНЕНИЮ

Разработаны
ЦНИИЭП учебных зданий
Главный инженер института — А.К Ляхович
Главный инженер проекта — Э.С.Суворов

Введены в действие с 01.01.1991 г.

1. Настоящая серия "Элементы оборудования и благоустройства земельных участков детских дошкольных учреждений и школ" в полном составе состоит из 6 выпусков

вып. 0-1 "Элементы благоустройства площадок и теневые навесы. Указания по применению".

вып. 1-1 "Элементы благоустройства площадок и теневые навесы. Изделия заводского изготовления. Рабочие чертежи";

вып 0-2 "Оборудование и мебель детских площадок (комплекты для выносных модулей теневых навесов). Указания по применению";

вып. 2-1 "Оборудование и мебель детских площадок (комплекты для выносных модулей теневых навесов). Изделия заводского изготовления. Рабочие чертежи";

вып 0-3 "Оборудование и мебель детских площадок (комплекты отдельного набора). Указания по применению";

вып. 3-1 "Оборудование и мебель детских площадок (комплекты отдельного набора). Изделия заводского изготовления. Рабочие чертежи".

Состав серии в дальнейшем расширяться не будет.

В настоящем выпуске даны объемно-планировочные расстановки изделий, компановки и оснащения ими выносных модулей. Уровень отметок земли уточняется в конкретном случае при привязке.

Производство строительно-монтажных работ по установке фундаментов, монтажа каркаса, производства работ по каменной кладке предусмотрено для построечных условий.

Изделия каркаса выполнены для строительства во II и III климатических районов и Iв подрайона СССР, стойкими к атмосферным воздействиям на открытых площадках. Область применения распространяется на макроклиматический район с умеренным климатом; со средней максимальной температурой не выше 40°С, средней минимальной температурой не ниже -45°С.

Сопряжения, узлы и габаритные размеры конструкций выполнены в увязке с набором мебели и позволяют в процессе эксплуатации замену отдельных элементов.

Несущие конструкции выносных модулей выполнены в каркасе из стальных квадратных труб 80×4 ГОСТ 8639-82.

Несущие конструкции стен выполнены из лицевого кирпича светлых глин марки М100 на растворе марки М

Стальной каркас навесов из квадратных труб 160×4 ГОСТ 8639-82

Производство строительно монтажных работ должно удовлетворять требованиям СНиП III-18-75, СНиП 3.04.03.-85.

Настоящий проект разработан в соответствии с действующими нормами и правилами, в том числе и по взрывопожаробезопасности.

Главный инженер проекта Э.С. Суворов

Состав альбома 0-1

Обозначение	Наименование	Примеч.
3.300. 9-4. 0-1 01 ОД	Общие данные	
3.300. 9-4. 0-1 01 АС	Спецификация (Начало)	
3.300. 9-4. 0-1 02 АС	Спецификация (Окончание)	
3.300. 9-4. 0-1 03 АС	Площадка тип П-1	
3.300. 9-4. 0-1 04 АС	Площадка тип П-2	
3.300. 9-4. 0-1 05 АС	Площадка тип П-3.	
3.300. 9-4. 0-1 06 АС	Площадка тип П-4.	
3.300. 9-4. 0-1 07 АС	Площадка тип П-5.	
3.300. 9-4. 0-1 08 АС	Площадка тип П-6.	
3.300. 9-4. 0-1 09 АС	Площадка тип П-7.	
3.300. 9-4. 0-1 10 АС	Площадка тип П-8.	
3.300. 9-4. 0-1 11 АС	Площадка тип П-9.	
3.300. 9-4. 0-1 12 АС	Площадка тип П-10.	
3.300. 9-4. 0-1 01 КС	Монтажная схема площадок П-1, П-2, П-3, П-4.	
3.300. 9-4. 0-1 02 КС	Монтажная схема площадок П-5, П-6, П-8. Расположение узлов. Разрез 1-1.	
3.300. 9-4. 0-1 03 КС	Монтажная схема площадки П-7. Спецификации.	
3.300. 9-4. 0-1 04 КС	Навес-веранда НВ-1. План фундамента. Монтажный план. Каркаса, узлы.	
3.300. 9-4. 0-1 05 КС	Узлы каркаса модулей и навеса НВ-1 1÷5.	

Ведомость спецификаций

Обозначение	Наименование	Примеч.
3.300 9-4. 0-1 01 АС	Спецификация оборудования выносных модулей.	
3.300 9-4. 0-1 02 АС	Спецификация оборудования выносных модулей. Окончание	
3.300. 9-4. 0-1 03 КС	Спецификация монтажных схем выносных модулей.	
3.300. 9-4. 0-1 04 КС	Спецификация к навесу веранде НВ-1	

Ведомость ссылочных документов

Обозначение	Наименование	Примечан.
ГОСТ 8639-82*	Трубы стальные квадратные	
ГОСТ 103-76	Полоса стальная горячекатаная	
ГОСТ 8240-72*	Сталь горячекатаная. Швеллеры	
ГОСТ 948-84	Перемычки железобетонные для зданий с кирпичными стенами	
ГОСТ 8486-86* Е	Пиломатериалы хвойных пород	

Для обозначения документов в данном выпуске принята следующая система:

3.300.9-4.0-1 — Базовое обозначение (обозначение серии и выпуска)

XX — Порядковый номер документа

Инв. № подл.	Подпись и дата	Взам. инв. №	

Привязан.

Инв. №

Нач. АПМ	Михе		
Инж. конст.	Фрейман		
Гл. инженер	Назаров		
ГИП	Суворов		

3.300.9-4 0-1 01 ОД

Общие данные

Стадия	Лист	Листов
Р		

ЦНИИЭП учебных зданий

П-1

Марка позиц	Обозначение	Наименование	Кол-во	Масса	Примеч
1.1		Теневой навес НВ-1	1		
1.2	3.300.9.4.0.2.01	Стол для игр ИН 01	2		
1.3	3.300,9.4.0.2.02	Скамья детская ИН 02	2		
1.4	3.300.9.4.0.2.03	Скамья для взросл. ИН 03	1		
1.5	3.300.9.4.0.2.21	Пергола ИН 21.0	1		
1.6	3.300.9.4.0.2.21.01	Пергола (бок) ИН 21.1	1		
1.7	3.300.9-4.0.2.16.01	Теневой зонтик ИН 16.1	1		
1.8	3.300.9.4.03.15	Лесенки-ступеньки И 15.0	1		

П-2

Марка позиц	Обозначение	Наименование	Кол-во	Масса	Примеч
2.1		Теневой навес НВ 1	1		
2.2	3.300.9.4.0.2.01	Стол для игр ИИ01	1		
2.3	3.300.9.4.0.2.02	Скамья детская ИИ02	2		
2.4	3.300.9.4.0.2.03	Скамья для взрослых ИН 03	1		
2.5	3.300.9.4.0.2.21	Пергола ИН 21.0	1		
2.6	3.300.9.4.0.2.21.01	Пергола (бок) ИН 21.1	1		
2.7	3.300.9.4.0.2.16.01	Теневой зонтик ИН 16.1	2		
2.8	3.300.9.4.0.2	Лесенки-ступеньки И 15.0	1		
2.9	3.300.9.4.0.2.04	Песочница ИС 04.1	2		
2.10	3.300.9.4.0.2.08	Горка-манеж ИН 08	1		

П-3

Марка позиц	Обозначение	Наименование	Кол-во	Масса	Примеч
3.1		Теневой навес НВ-1	1		
3.2	3.300.9.4.0.2.01	Стол для игр ИН 01	2		
3.3	3.300.9.4.0.2.02	Скамья детская ИН 02	2		
3.4	3.300.9-4.0.2.03	Скамья для взрослых ИН-03	1		
3.5	3.300.9.4.0.2.21	Пергола ИН 21.0	1		
3.6	3.300.9.4.0.2.21.01	Пергола (бок) ИН. 21.1	1		
3.7	3.300.9.4.0.2.16.01	Теневой зонтик	1		
3.8	3.300.9.4.0.2.10	Секция с гимнастической лестницей ИН 10.0	1		
3.9	3.300.9.4.0.2.04	Песочница ИС 04.1	2		
3.10	3.300.9.4.0.2.08	Горка манеж ИН 08	1		
3.11	3.300.9.4.0.2.16	Стенка для пролезания ИН 16.0	1		
3.12	3.300.9.4.0.2.11	Оборудование для игры с мячом ИН 11.0	1		
3.13	3.300.9.4.03.18	Балансиры	2		
3.14	3.300.9.4.0.2.13.01	Стенка для лазания ИН 13.1	1		

П-4

Марка позиц	Обозначение	Наименование	Кол-во	Масса	Примеч
4.1	АС	Теневой навес НВ-1	1		
4.2	3.300.9-4.0.2.01	Стол для игр ИН 01	2		
4.3	3.300.9.4.0.2.02	Скамья детская ИН 02	2		
4.4	3.300.9-4.0.2.03	Скамья для взрослых ИН 03	2		
4.5	3.300.9.4.0.2.04-01	Песочница ИС 04.1	1		
4.6	3.300.9-4.0-2.05	Секция с меловой доской ИН 05	1		
4.7	3.300.9.4.0-2.09	Горка со скатом ИН 09	1		
4.8	3.300.9-4.0-2.10-01	Секция с гимнастической лестницей ИН 10.1	1		
4.9	3.300.9-4.0-2.11	Секция с набором элементов для игр с мячом ИН-11	1		
4.10	3.300.9-4.0-2.12	Секция с качелями ИИ 12	1		
4.11	3.300.9-4.0-2.07.04	Секция - игровая стенка ИИ 07.4	2		
4.12	3.300.9-4.0.2.18	Лиана для лазания ИН 18.0	1		
4.13	3.300.9-4.0-2.16	Стенка для пролезания ИН 16.0	2		
4.14	3.300.9-4.0.2.13-01	Стенка для лазания ИН 13.1	1		
4.15	3.300.9.4.0-3.18.01	Балансир И 18.1	1		
4.16	3.300.9.4.0.2.21	Пергола ИН 21.0	2		
4.17	3.300.9-4.0.2.21.01	Пергола (бок) ИН 21.1	2		
4.18	3.300.9-4.0-2.16.01	Теневой зонтик ИН 16.1	1		
4.19	3.300.9-4.0.2.20	Теневой зонтик ИН 20			

П-5

Марка позиц	Обозначение	Наименование	Кол-во	Масса	Примеч
5.1		Теневой навес НВ 1	1		
5.2	3.300.9-4.0-2.01	Стол для игр ИН 01	2		
5.3	3.300.9-4.0.2.02	Скамья детская ИН 02	4		
5.4	3.300.9-4.0.2.03	Скамья для взрослых ИН 03	1		
5.5	3.300.9.4.0.2.04.01	Песочница ИС 04.1	1		
5.6	3.300.9.4.0.2.05	Секция с меловой доской ИН 05	1		
5.7	3.300.9.4.0.2.06	Оборудование для сюжетно-ролевых игр "Корма корабельная" ИН 06			
5.8	3.300.9.4.0.2.09	Горка со скатом ИН 09	1		
5.9	3.300.9.4.0.2.10-01	Секция с гимнастической лестницей ИН 10.1	1		
5.10	3.300.9-4.0.2.11	Секция с набором элементов для игры с мячом ИН 11.0	1		
5.11	3.300.9.4.0.2.11.01	ИН 11.1	2		
5.12	3.300.9-4.0.2.12	Секция с качелями ИН 12	1		
5.13	3.300.9.4.0.2.13-02	Секция с вер. лестницей ИН 13.2	1		
5.14	3.300.9.4.0.2.07.04	Секция игровая стенка ИН 07.4	1		
5.15	3.300.9-4.0.2.18	Лиана для лазания ИН 18.0	1		
5.16	3.300.9-4.0.2.16	Стенка для пролезания ИН 16.0	1		
5.17	3.300.9-4.0.2.13.01	Стенка для лазания с вер. лестницей ИН 13.1	1		
5.18	3.300.9.4.0.2.17	Рукоход ИН 17	1		
	3.300.9.4.0.2.18	Балансиры			
5.19	-01	И 18.1	1		
5.20	-02	И 18.2	1		
5.21	-03	И 18.3	1		
5.22	3.300.9.4.0.2.16-01	Теневой зонтик ИН 16.1	1		
5.23	3.300.9.4.0.2.21	Пергола ИН 21.0	2		
5.24	3.300.9.4.0.2.13	Бум ИН 14	1		

Привязан

Инв. №

Нач. отд.	Михеев			3.300.9.4.0.1	
Нач. отд.	Суворов				
Гл. инж. пр.	Назаров			Спецификация (начало)	Стадия / Лист / Листов
Гл. спец.	Шаповалов				ЦНИИЭП учебных зданий
Ред. отдела	Новикова				

Подпись и дата

Инв. № подл.

П-6

Марка позиц	Обозначение	Наименование	Кол во	Масса	Примеч
6.1		Теневой навес ИН 1	1		
6.2	3.300.9-4.0-2 01	Стол для игр ИН 01	2		
6.3	3.300.9-4.0-2 02	Скамья детская ИН 02	3		
6.4	3.300.9-4.02. 03	Скамья для взрос ИН 03	3		
6.5	3.300-9-4.02. 05	Секция с меловой доской ИН 05	1		
6.6	3.300.9-4.0-2 06	Оборудование для сюжетно-игровых игр Корма корабельная ИН-06	1		
6.7	3.300.9-4.0-2 09	Горка со скатом ИН-09	1		
6.8	3.300.9-4.0-2 10-01	Секция с гимнастич. лестницей ИН-10.1	2		
6.9	3.300.9-4.0-2 11	Секция с набором элементов для игры с мячом ИН 11.0	2		
6.10	3.300.9-4.0-2. 12	Секция с качелями ИН-12	1		
6.11	3.300.9-4.0-2 13-01	Секция с вер. лестницей ИН 13.2	1		
6.12	3.300.9-4.0-2 14.-02	Турник ИН 14.02	1		
6.13	3.300.9-4.0-2 14	Секция с канатом ИН-14.0	1		
6.14	3.300.9-4.02. 11.02	Стенка для метания мяча ИН 11.1	1		
6.15 6.16	3.400.9-4.0-2 07 03 04	Секция-игровая стенка ИН 07.3 ИН 07.4	1 1		
6.17	3.400.9-4.02 18	Лиана для лазания ИН 18.0	1		
6.18	3.300.9-4.0-2 16	Стенка для пролезания ИН 16.0	2		
6.19	3.300.9-4.0-2 13.01	Стенка для лазания ИН 13.1	1		
6.20	3.300.9-4.0-2 17	Рукоход ИН 17	1		
6.21	3.300.9-4.0-2 21	Пергола ИН 210	2		
6.22	3.300.9-4.0-2 16 01	Теневой „зонтик" ИН 16.1	1		

П-7

Марка позиц	Обозначение	Наименование	Кол во	Масса	Примеч
7.1		Теневой навес ИН-1	1		
7.2	3.300.9-4.0-2 01	Стол для игр ИН 01	1		
7.3	3.300.9-4.02 02	Скамья детская ИН 02	2		
7.4	3.300.9-4.0-2 03	Скамья для взрос ИН 03	2		
7.5	3.300.9-4.0-2 04	Песочница АС 04.1	1		
7.6	3.300.9-4 18	Лиана для лазания ИН 18.0			
7.7	3.300.9-4.0-2 16	Стенка для пролезания ИН 16.0	1		
7.8 7.9	3.300,9-4.0-2 13 -01	Стенка для лазания с вер. лестницей ИН 13.0 ИН 13.1	1 1		
7.10	3.300.9-4.0-2 14-02	Турник ИН 14.2	1		
7.11	3.300.9-4.0-2 13-02	Стенка с вер. лестницей ИН 13.2	1		
7.12	3.300.9-4.0-2 17	Рукоход ИН 17	1		
7.13	3.300.9-4.0-2 10-01	Секция с гимнастич. лестницей ИН 10.1	1		
7.14 7.15	3.300,9-4.0-2.18.01 -02	Балансиры И 18.1 И 18.2	1 1		
7.16	3.300.9-4.0-2 07-04	Секция-игровая стенка ИН 07.4	3		
7.17	3.300.9-4.0-2. 14	Секция с канатом ИН 14.0	1		
7.18	3.300.9-4.0-2 21	Пергола ИН 21.0	1		
7.19	3.300.9-4.0-2 16 01	Теневой зонтик	1		

П-8

Марка позиц	Обозначение	Наименование	Кол во	Масса	Примеч
8.1	3.300.9-4.0-2 02	Скамья детская ИН 02	2		
8.2	3.300.9-4 02 03	Скамья для взрос. ИН 03	10		
8.3	3.300.9-4.0-2 18	Лиана для лазания ИН 18.0	1		
8.4	3.300.9-4.0-2 16	Стенка для пролезания ИН 16.0	2		
8.5 8.6	3.300.9-4.0-2 13 3.300.9-4.0-2 13-01	для лазания ИН 13.0 ИН 13.1	1 1		
8.7	3.300,9-4.0-2 10-01	Секция с гимнастической лестницей ИН 10.1	1		
8.8	3.300.9-4.0-2 11-01	Секция для метания мяча ИН 11.1	1		
8.9	3.300.9-4.0-2 14.02	Турник ИН 14.2	1		
8.10	3.300.9-4.0-2 13.02	Секция с вер. лестницей ИН 13.2	1		
8.11	3.300.9-4.0-2 14	Секция с канатом ИН 14.0	1		
8.12	3.300.9-4.0-2 21	Пергола ИН 21.0	1		
8.13 8.14 8.15	3.300.9-4.0-3 12 01 02 03	Балансир И 18.1 И 18.2 И 18.3	1 1 1		
9.1	3.300.9-4.0-3 32	Велостоянка И 32			
9.2	3.300.9-4.0-3 34	Автозаправочная И 34			
9.3	3.300.9-4.0-3 02	Скамья детская ИН 02	1		
9.4	3.300.9-4.0-3 03	Скамья для взрослых ИН 03	1		
9.5	3.300.9-4.0-3 16	Стенка для пролезания ИН 16.0	2		
9.6 9.7	3.300.9-4.0-2 13 01	Стенка для лазания с вер. лестницей ИН 13.0 ИН 13.1	1 1		
9.8	3.300.9-4.0-2 13.02	Секция с гимнастической лестницей ИН 10.1	1		
9.9	3.300.9-4.0-2 11-01	Стенка для метания мяча ИН 11.1	1		
9.10	3.300.9-4.0-2 14.02	Турник ИН 14.2	1		
9.11	3.300.9-4.0-2 13.02	Секция с вер. лестницей ИН 13.2	1		
9.12	3.300.9-4.02 14	Секция с канатом ИН 14.0	1		
9.13	3.300.9-4.0-3 33	Пост регулировщика И 33	1		
9.14	3.300.9-4.03 29	Стойка для дорожных знаков И 29	20		

П-10

Марка позиц	Обозначение	Наименование	Кол во	Масса	Примеч
10.1	3.300.9-4.0-3 42	Цветочница со скамьей И 42	1		
10.2	3.300.9-4.0-3. 44.01	Ограждение мусоросборника И 44.1	1		
10.3	3.300.9-4.0-3. 39	Калитка И 39.0	1		
10.4	3.300.9-4.03 39.01	Ворота И 39.1	1		

Инв. № подл. | Подпись и дата | Взам. инв. №

Привязан

Инв. №

Инженер	Михе		
Нормоконт.	Суворов		
Гл. инж. пр.	Назаров		
ГИП	Суворов		
Вед. инж.	Козлова		
Инженер	Соловьева		

3.300.9-4 0.1 02 АС

Спецификация (продолжение)

Стадия	Лист	Листов
Р		

ЦНИИЭП учебных зданий

П-1

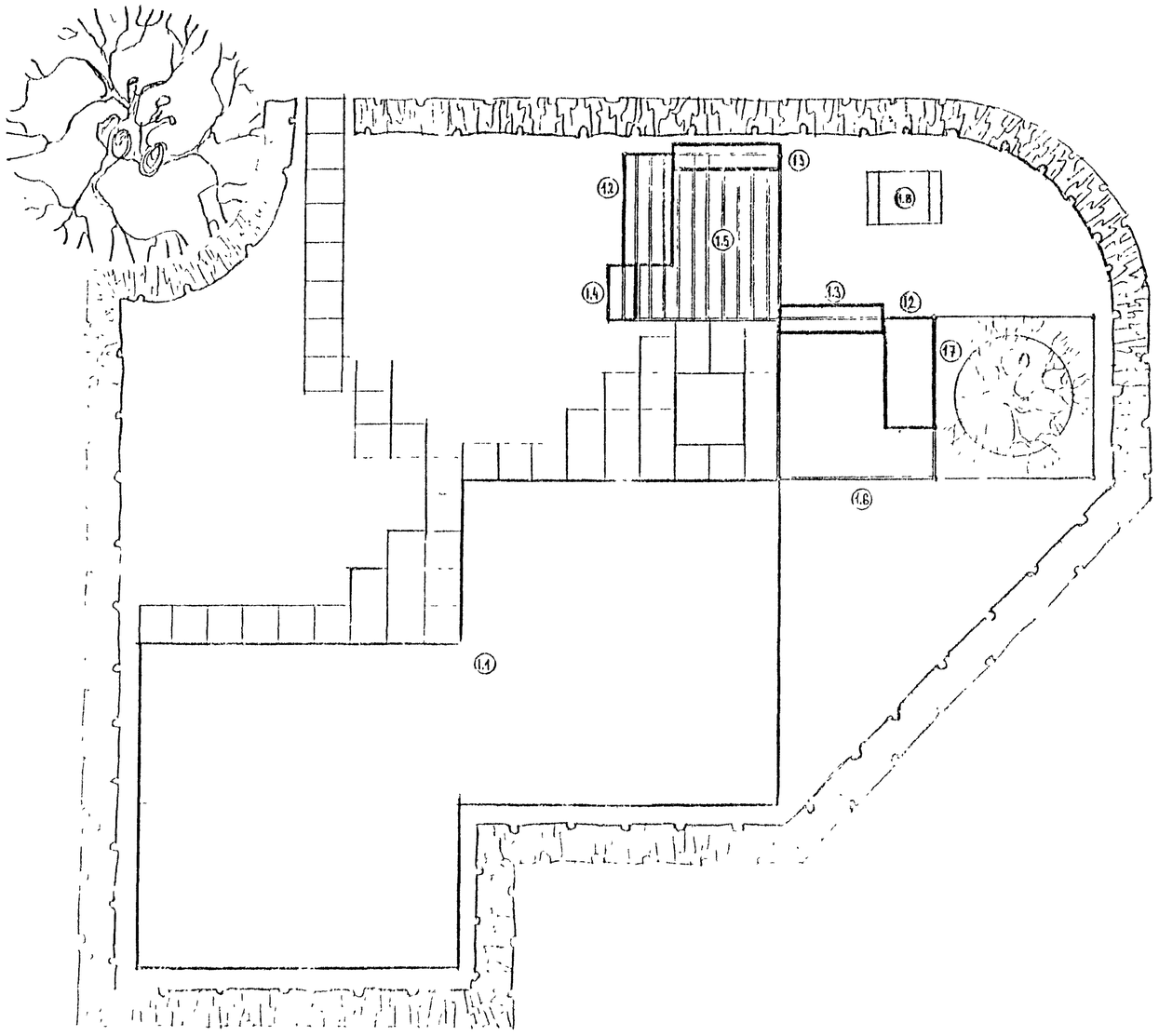

по спецификации		
11	Теневой навес	
12	Стол для игр	
13	Скамья детская	
14	Скамья взрослая	
15	Пергола	
16	Пергола /бок/	
17	Теневой „зонтик"	
18	Лесенки-ступеньки	

Привязан

Инв №

Ин. нач. м.	Михе			3.300.9-4. 0-I	03 АС
Нормоконтр.	Суворов			Площадка тип II-1	Стадия Р Л 1
Гл. инж. м.	Назаров				ЦНИИЭП учебных зданий
Гл. инж. пр.	Суворов				
Рук. гр.	Козлова				
Инж. I к.	Прейкурка				

Б 0 4

П-2

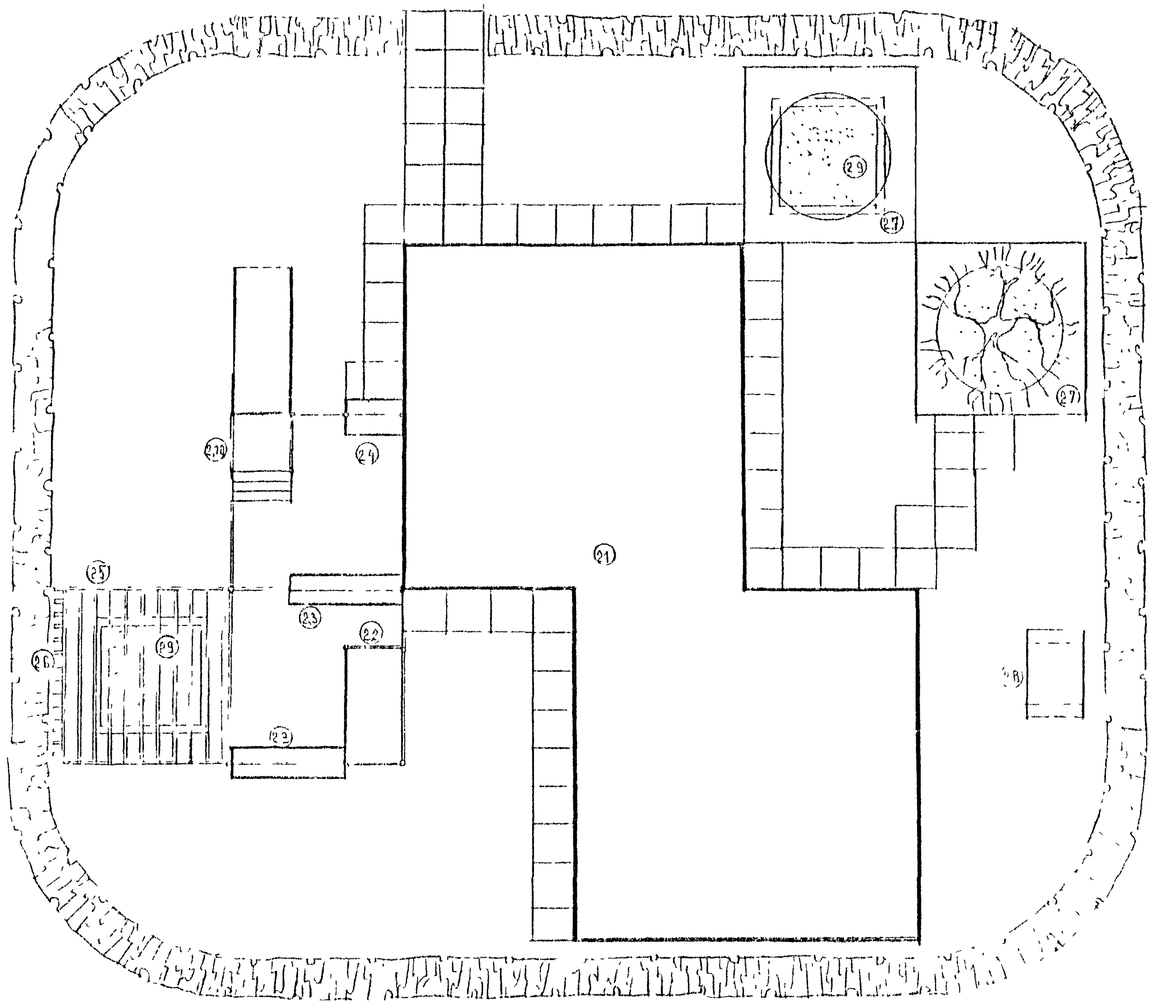

ПО ЭТЕЛЬИФ

2.1 Теневой навес
2.2 Стол для игр
2.3 Скамья детская
2.4 Скамья взрослая
2.5 Пергола
2.6 Пергола "бок"
2.7 Теневой зонтик
2.8 Лесенки ступеньки
2.9 Песочница
2.10 Горка-манеж

Площадь групповой площадки - 100 м²

Привязан				3.300.9-1. 0-1
Инв №				Площадка типа П-2

П-3

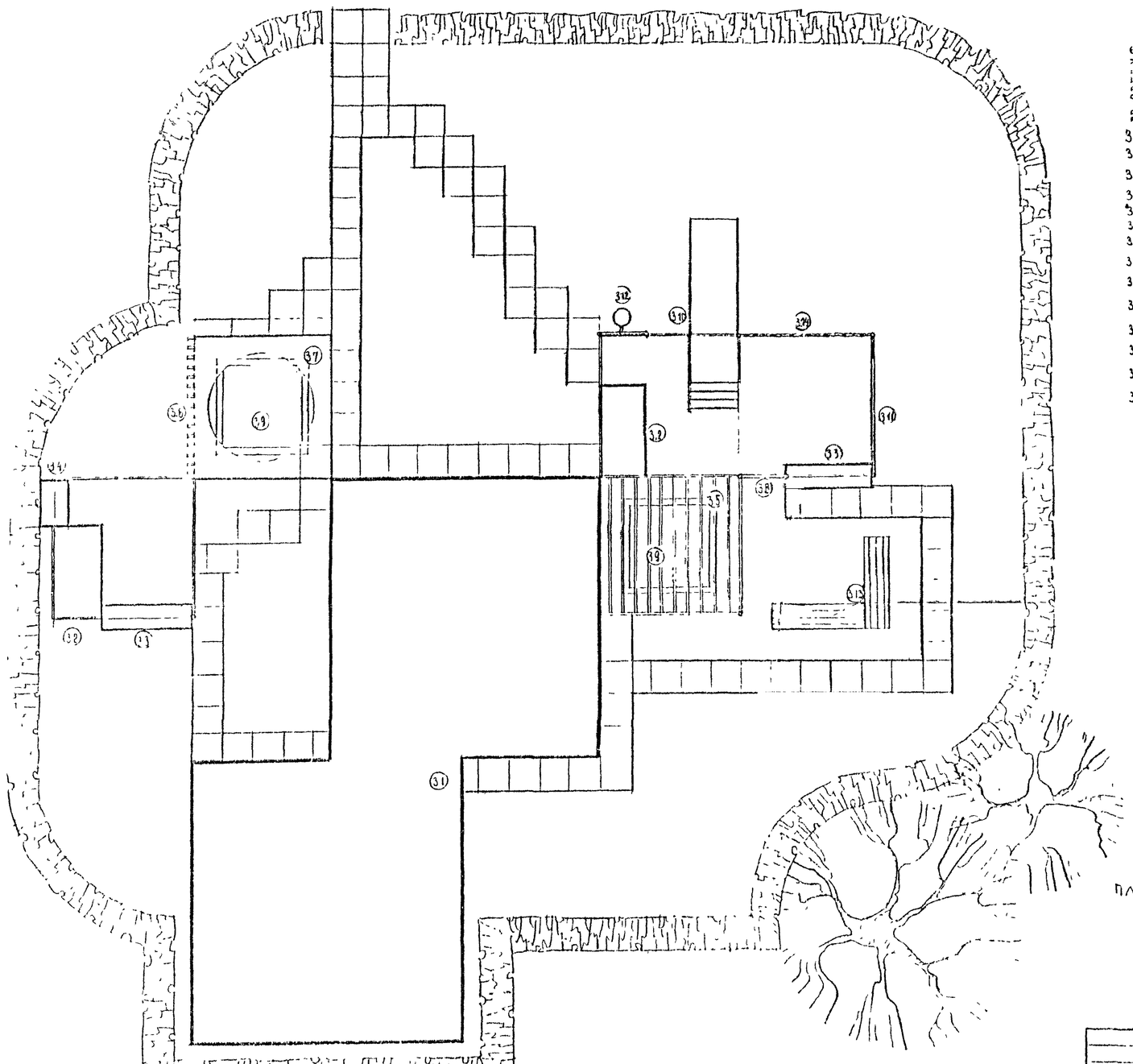

по спец. ф.

3.1 Теневой навес
3.2 Стол для игр
3.3 Скамья детская
3.4 Скамья взрослая
3.5 Пергола
3.6 Пергола /бок./
3.7 Теневой зонтик
3.8 Секция с гимнастической лестницей
3.9 Песочница
3.10 Горка-манеж
3.11 Стенка для пролезания
3.12 Оборудование для игры с мячом
3.13 Балансиры
3.14 Стенка для лазания

Площадь групповой площадки - 170 м²

Инженер	Лихс		3.300.9-1. 0-1		ОС АС
Нач. отдела	Сычугов				
Гл. инж.	Пугарев		Площадка тип П-3	Стадия	Лист
Гл. спец.	Сергеев			Р	5
Рук. гр.	Гладова			ЦНИИЭП учебных зданий	
Инж.					

Привязан

Инв №

П-4

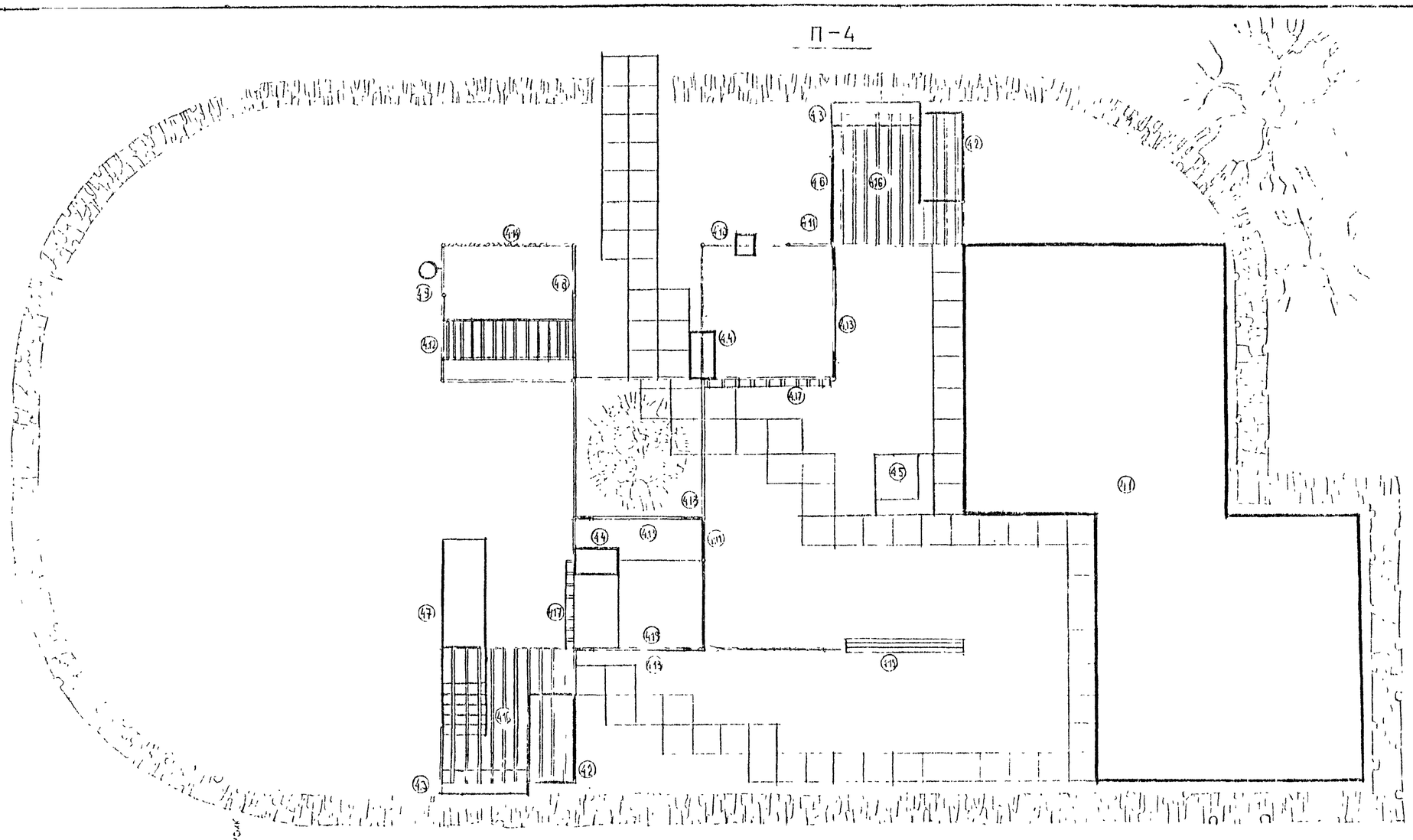

4.1 Теневой навес
4.2 Стол для игр
4.3 Скамья детская
4.4 Скамья для взрослых
4.5 Песочница
4.6 Секция с меловой доской
4.7 Горка со спуском
4.8 Секция с гимнастической лестницей
4.9 Секция с набором элементов для игр с мячом
4.10 Секция с качелями
4.11 Секция игровая стенка
4.12 Лиана для лазания
4.13 Стенка для пролезания
4.14 Стенка для лазания
4.15 Фальшстр
4.16 Перекладина
4.17 Перекладина (зоки)
4.18 Теневой зонтик
4.19 Теневой зонтик

Площадь групповой площадки - 180м²

Гип	Дыхе		3.300.9-4. 0.1	ВС АС	
Нач.отд.	Суворов		Площадка тип II 4	Стадия	Лист
Гл.спец.	Назаров				
Гл.арх. проекта	Корсунов			ЦНИИЭП учебных зданий	
Нач.пр.	Ковалев				

Привязан

Инв №

П-5

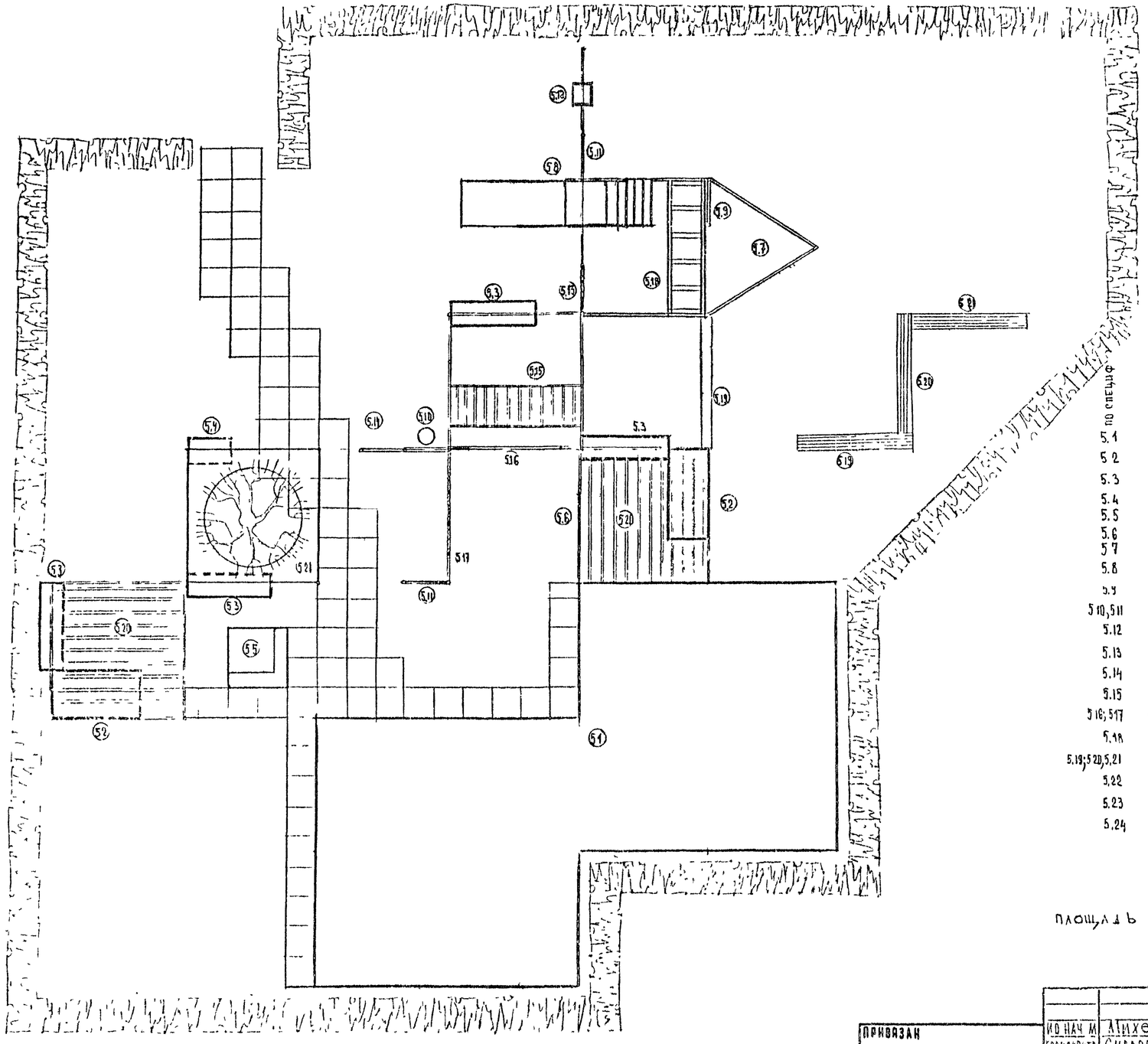

по специф.

5.1 Теневой навес
5.2 Стол для игр
5.3 Скамья детская
5.4 Скамья для взрослых
5.5 Песочница
5.6 Секция с меловой доской
5.7 Оборудование для сюжетно-ролевых игр - "корма корабельная"
5.8 Горка со спуском
5.9 Скульптура с гимнастической частицей
5.10,5.11 Секция с набором элементов для игр с мячом
5.12 Секция с качалкой
5.13 Секция с вертикальной частицей
5.14 Секция игровая стенка
5.15 Мишень для метания
5.16;5.17 Стенка для пролезания и лазания с вертикальной лестницей
5.18 Рукоход
5.19;5.20,5.21 Балансиры
5.22 Теневой зонтик
5.23 Пергола
5.24 Бум

площадь групповой площадки - 180 м²

Ин. нач. м	Алихе		3.300.9-4. 0-I	07 АС	
Гл. инж. пр.	Сухоров		Площадка тип П-5	Стадия Р	Лист 5 / Листов 11
Гл. инж. м	Назаров			ЦНИИЭП учебных зданий	
Гл. инж.	Сухоров				
Вед. инж.	Козлова				
Инженер	Новикова				

Привязан

Инв. №

5.0-1 0

П-6

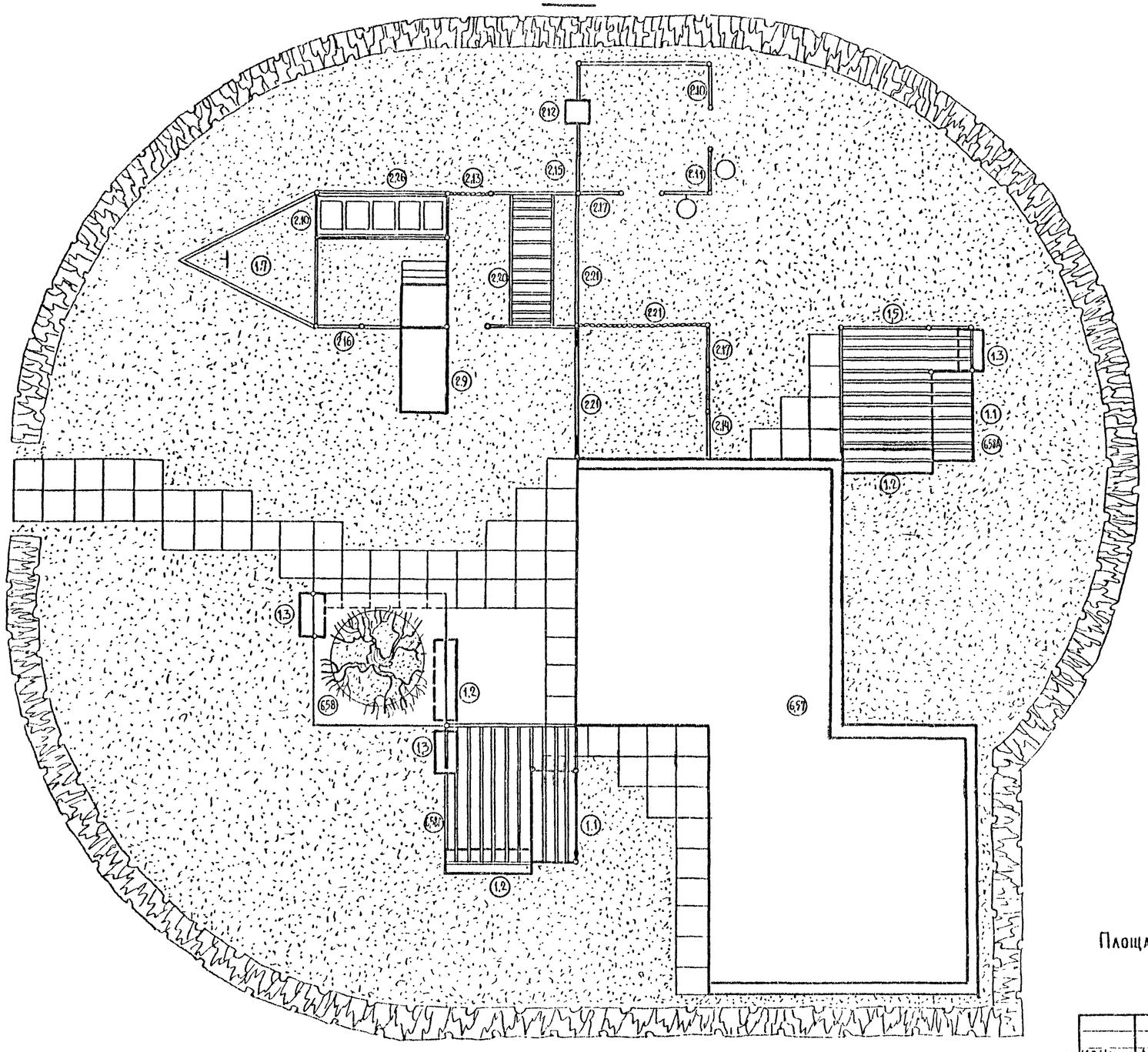

6.1	Теневой навес.
6.2	Стол для игр.
6.3	Скамья детская.
6.4	Скамья для взрослых.
6.5	Секция с меловой доской.
6.6	Оборудование для сюжетноролевых игр.
6.7	Горка со скатом.
6.8	Секция с гимнастической лестницей.
6.9	Секция с набором элементов для игр с мячом.
6.10	Секция с качелями.
6.11	Секция с веревочной лестницей.
6.12	Турник
6.13	Секция с канатом.
6.14	Стенка для метания мяча.
6.15; 6.16	Секция игровая стенка.
6.17	Лиана для лазания
6.18, 6.19	Стенка для пролезания, лазания.
6.20	Рукоход
6.21	Пергола
6.22	Теневой „зонтик".

Площадь групповой площадки – 180 м².

Инв. № подл. | Подпись и дата | Взам. инв. №

Привязан

Инв. №

Нач. М	Михе		
Нормоконтр.	Суворов		
Гл. инж. М	Лазаров		
Г. И. П.	Суворов		
Вед. инж.	Кузова		
Инженер	Новикова		

3.300.9-4.0-1 ОВ АС

Площадка тип П-6.

Стадия	Лист	Листов
Р		11

ЦНИИЭП учебных зданий

П-7

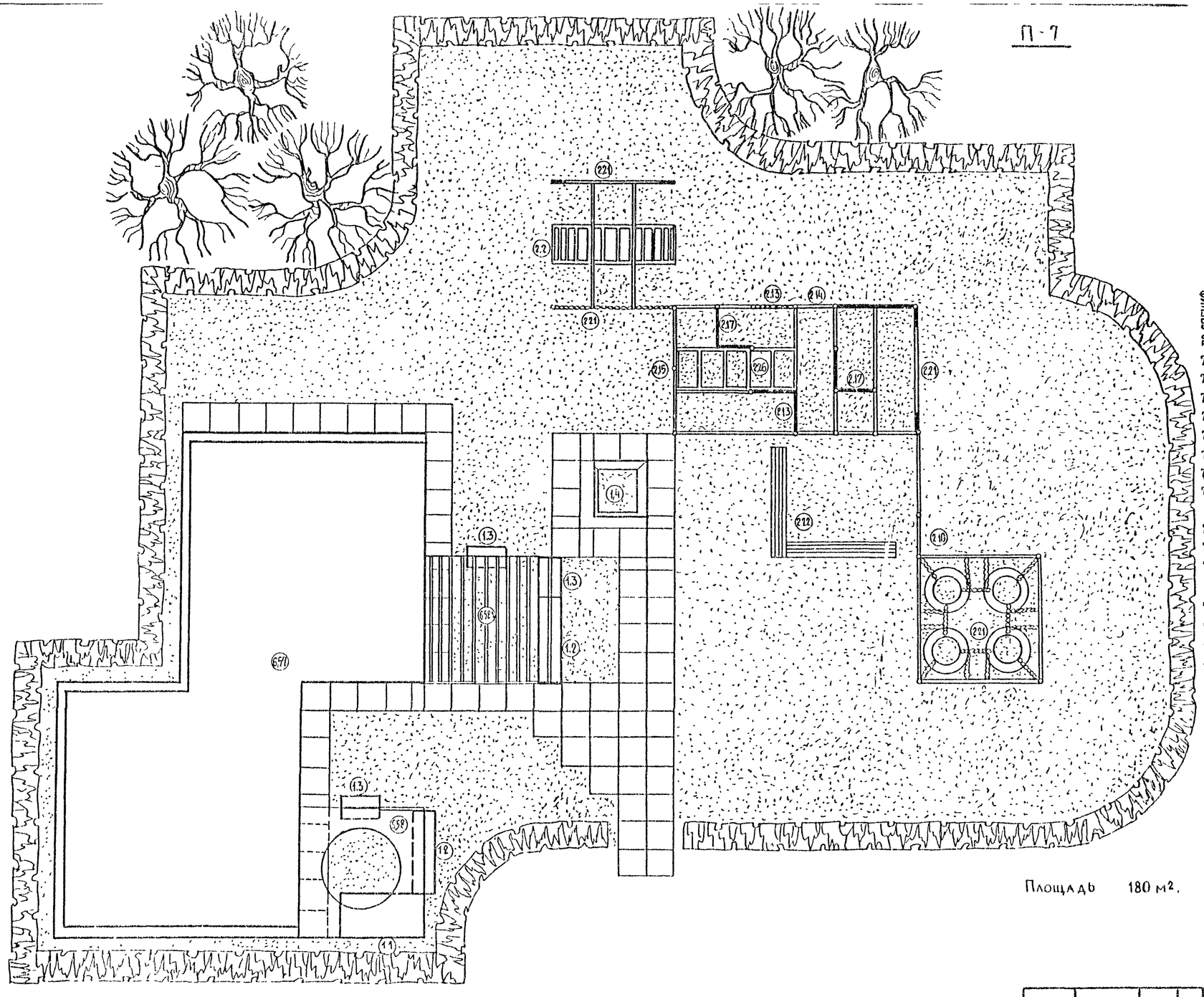

по специф.	
7.1	Теневой навес
7.2	Стол для игр.
7.3	Скамья детская.
7.4	Скамья для взрослых.
7.5	Песочница.
7.6	Лиана для лазания
7.7÷7.9	Стенка для пролезания, лазания.
7.10	Секция с одной перекладиной /турник/.
7.11	Стенка с веревочной лестницей
7.12	Рукоход
7.13	Секция с гимнастической лестницей
7.14, 7.15	Балансиры
7.16	Секция – игровая стенка
7.17	Секция с канатом
7.18	Пергола
7.19	Теневой „зонтик"

Площадь 180 м².

Инв № подл. | Подпись и дата | Взам инв №

Привязан			
Инв №			

Гл инж пр	Михе		
Нач м	Суворов		
Гл инж м	Назаров		
ГИП	Суворов		
Вед инж	Козлова		
Инженер	Новикова		

3.300.9-4. 0-1 09 АС

Площадка тип П 7

Стадия	Лист	Листов
Р		11

ЦНИИЭП учебных зданий

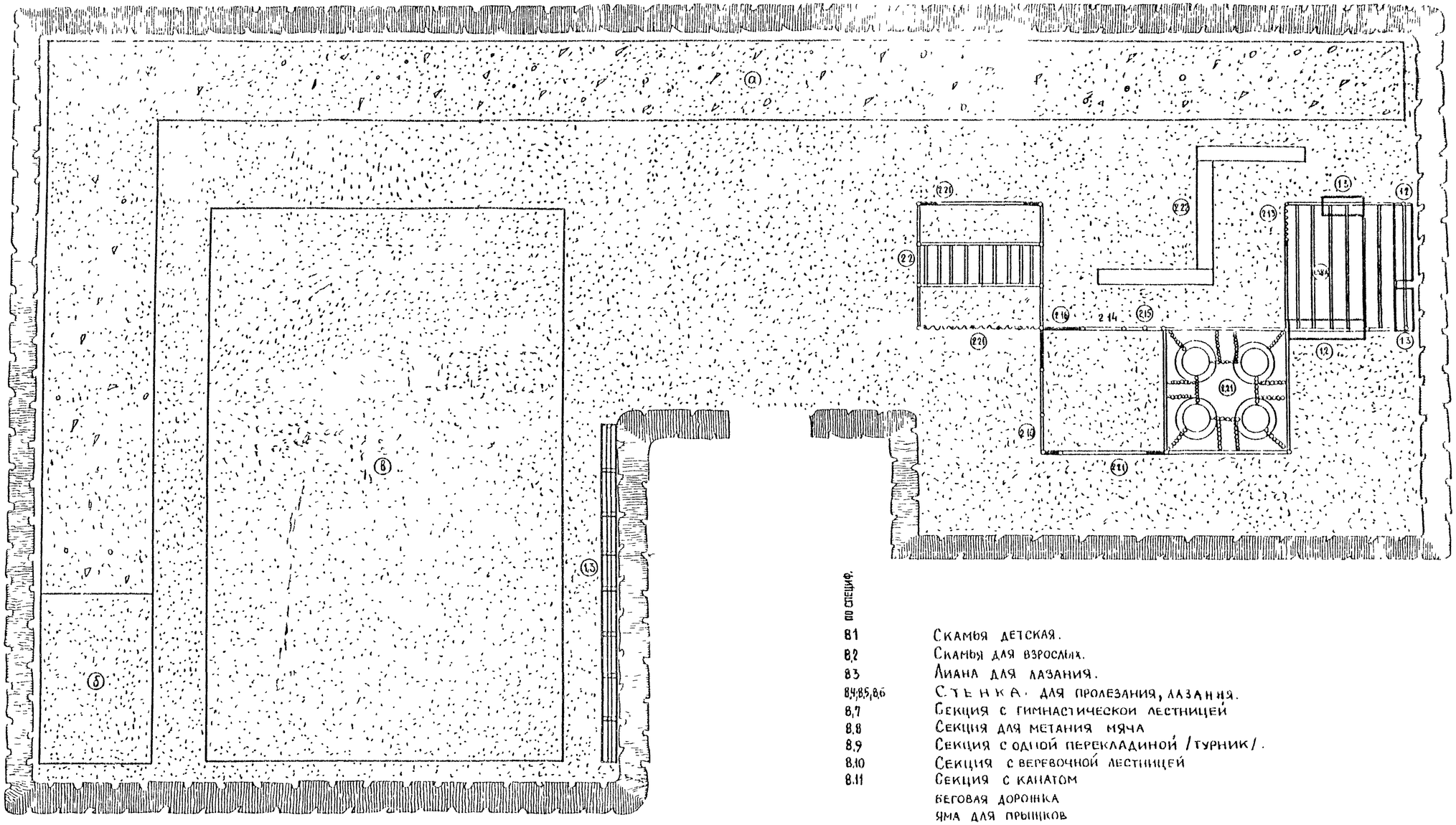
а
в
б
1.5
2.2
2.2
2.2
2.1
2.1
2.1

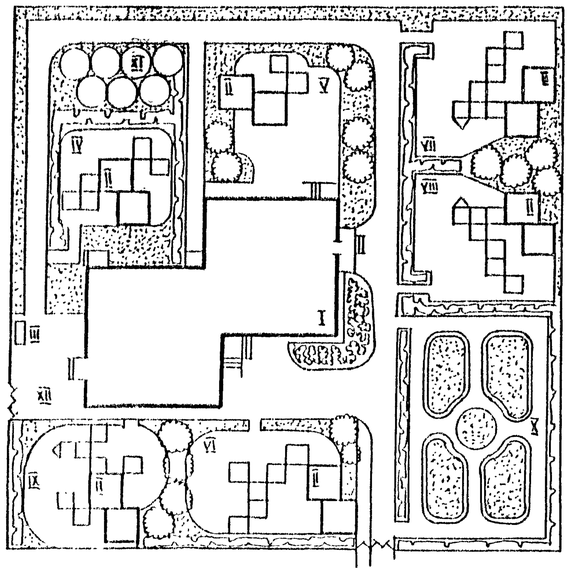

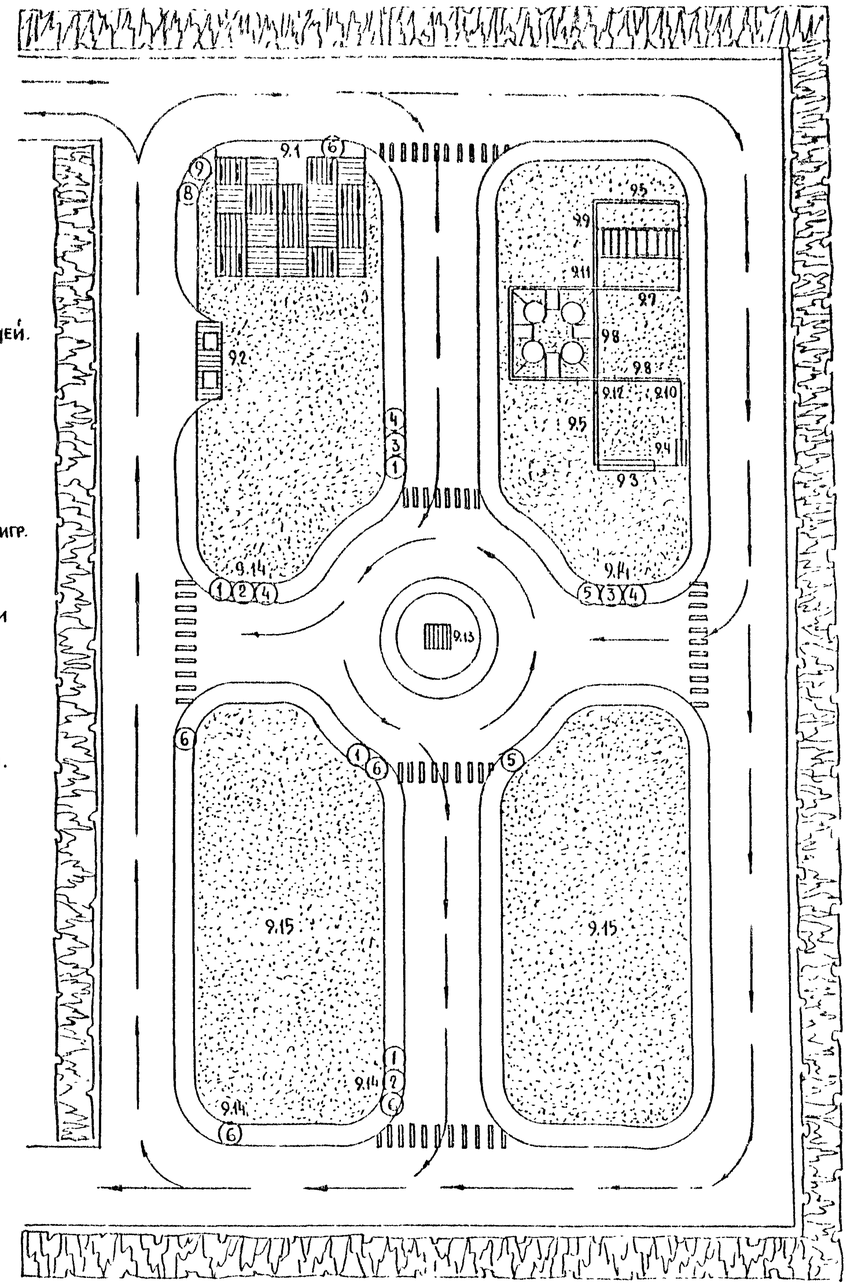

9.1 Велостоянка.
9.2 Автозаправочная.
9.3 Скамья детская.
9.4 Скамья взрослая.
9.5 Стенка для пролезания.
9.6;9.7 Стенка для лазания.
9.8 Секция с гимнастической лестницей.
9.9 Стенка для метания мяча.
9.10 Турник
9.11 Секция с вертикальной лестницей
9.12 Секция с канатом
9.13 Пост регулировщика
9.14 Стойка для дорожных знаков.
9.15 Зеленая лужайка для подвижных игр.

Рекомендуемые дорожные знаки для установки на площадки

1. Пешеходный переход.
2. Пересечение с главной дорогой.
3. Проезд без остановки запрещен.
4. Поворот налево запрещен
5. Круговое движение
6. Указатель направления движения
7. Главная дорога
8. Конец главной дороги.
9. Место стоянки.

Экспликация

I Здание детских яслей-сада на 140 мест.
II Теневые навесы
III Мусоросборник
IV Площадка 2ой группы раннего возраста
V Площадка 1ой младшей группы
VI Площадка 2ой младшей группы
VII Площадка средней группы
VIII Площадка старшей группы
IX Площадка подготовительной группы
X Физкультурная площадка с дорожкой для изучения правил дорожного движения.
XI Фруктовый сад Огород-ягодник
XII Хозяйственная площадка

Привязан				3.300.9-4.01	ОПС	
Инв №				Площадка тип П-9	Стадия Р	Лист —	Листов 27
					ЦНИИЭП учебных зданий	

Гл.инж.пр	Михе	
Нач.отдела	Суворов	
Гл.инж.пр	Назаров	
Г.И.П.	Суворов	
Вед.инж.	Козлова	
Инженер	Новикова	

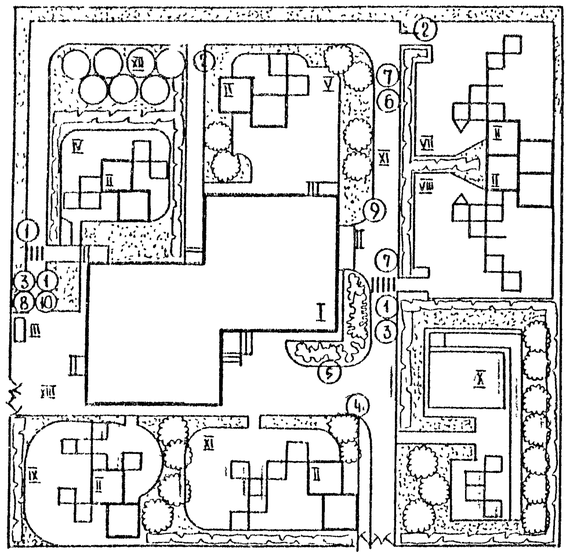

Рекомендуемые дорожные знаки для установки на участке.

1. Пешеходный переход.
2. Пересечение с главной дорогой
3. Проезд без остановки запрещен.
4. Поворот направо запрещен.
5. Круговое движение.
6. Указатель направления движения.
7. Главная дорога.
8. Конец главной дороги.
9. Дети.
10. Проезд запрещен.

П-10 Хозяйственная площадка

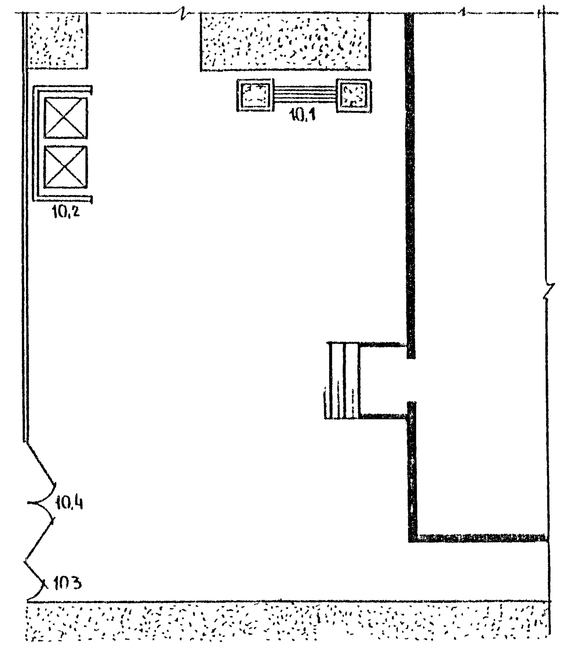

10.1 Цветочница со скамьей
10.2 Ограждение мусоросборника
10.3 Калитка.
10.4 Ворота.

Экспликация

I Здание детских яслей-сада на 140 мест.
II Теневые навесы.
III Мусоросборник
IV Площадка 2ой группы раннего возраста. } Ясельные группы.
V Площадка 1ой младшей группы
VI Площадка 2ой младшей группы } Садовые группы.
VII Площадка средней группы
VIII Площадка старшей группы
IX Площадка подготовительной группы
X Физкультурная площадка.
XI Дорожка для изучения правил дорожного движения
XII Фруктовый сад. Огород-ягодник.
XIII Хозяйственная площадка.

Ил Нач м	Михе		3.300.9-4. 0-1	СП2 АС
Нормоконт	Суворов		Площадка тип П-10	Стадия Р / Лист / Листов
Гл инж м	Назаров			ЦНИИЭП учебных зданий
ГИП	Суворов			
Вед инж	Козлова			
Инженер	Новикова			

Монтажная схема П-1

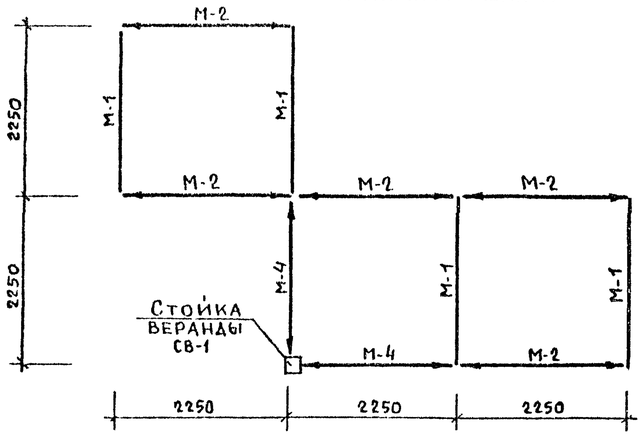

Монтажная схема П-3

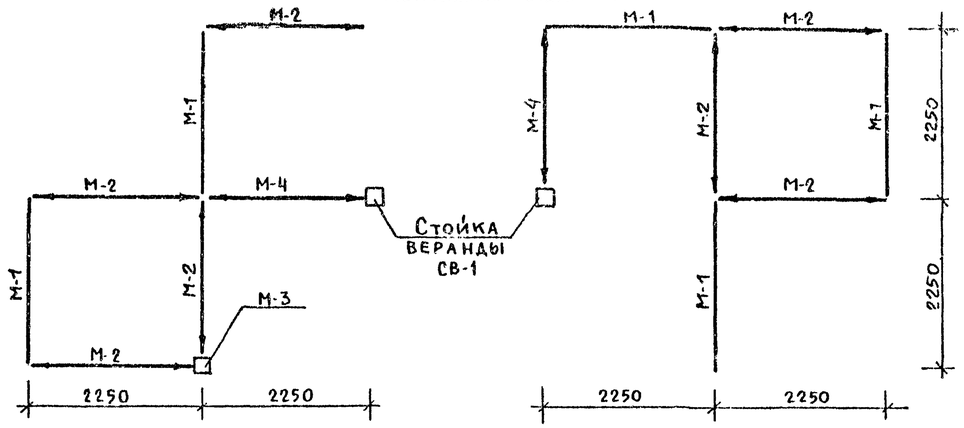

Монтажная схема П-2

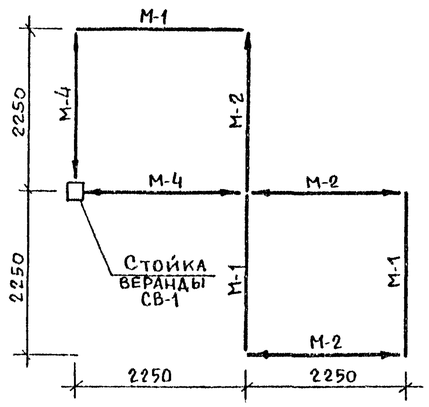

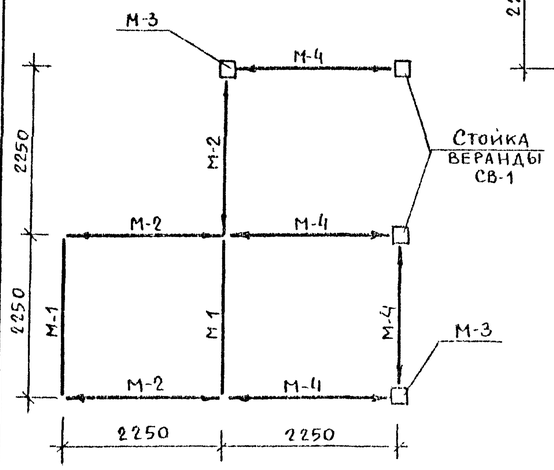

Монтажная схема - П-4

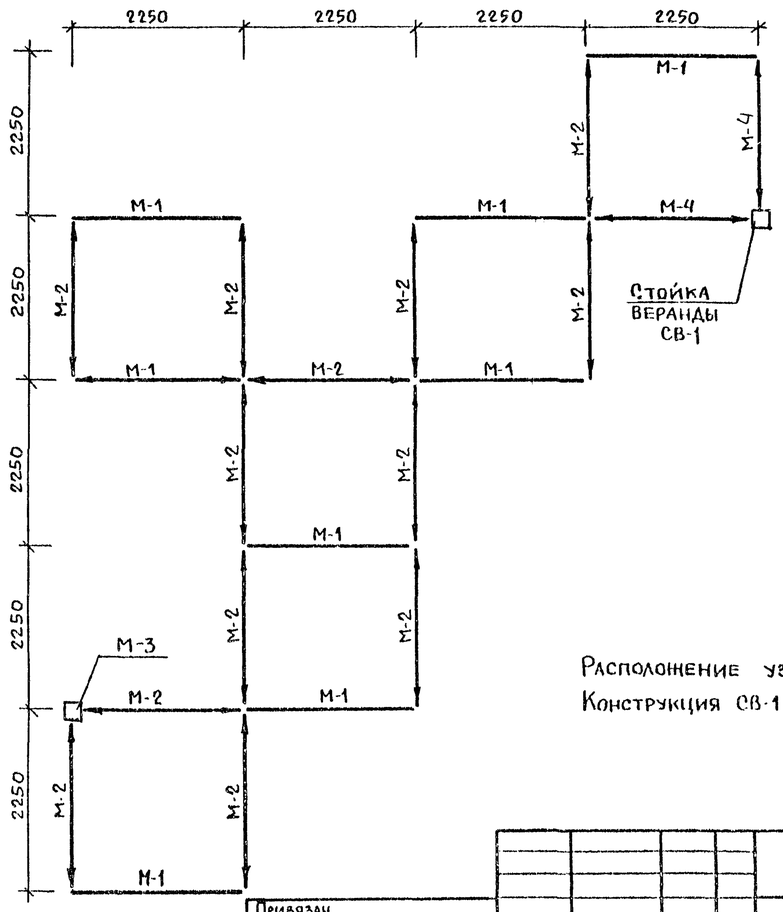

Расположение узлов см. КС-02.
Конструкция СВ-1 на листе КС-04.

Привязан						3.300.9-4. 0-1 01 01 КС			
Инв №			Нач АПМ	Михе		Монтажная схема площадок П-1; П-2; П-3; П-4	Стадия	Лист	Листов
			Н контр.	Фрейман			Р	1	
			Главн АПМ	Назаров			ЦНИИЭП учебных зданий		
			ГИП	Суворов					

Инв. № подл. | Подпись и дата | Взам. инв. №

Монтажная схема П-5

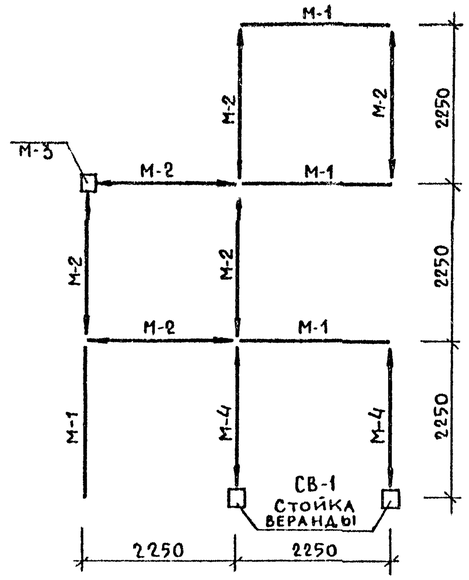

Монтажная схема П-6

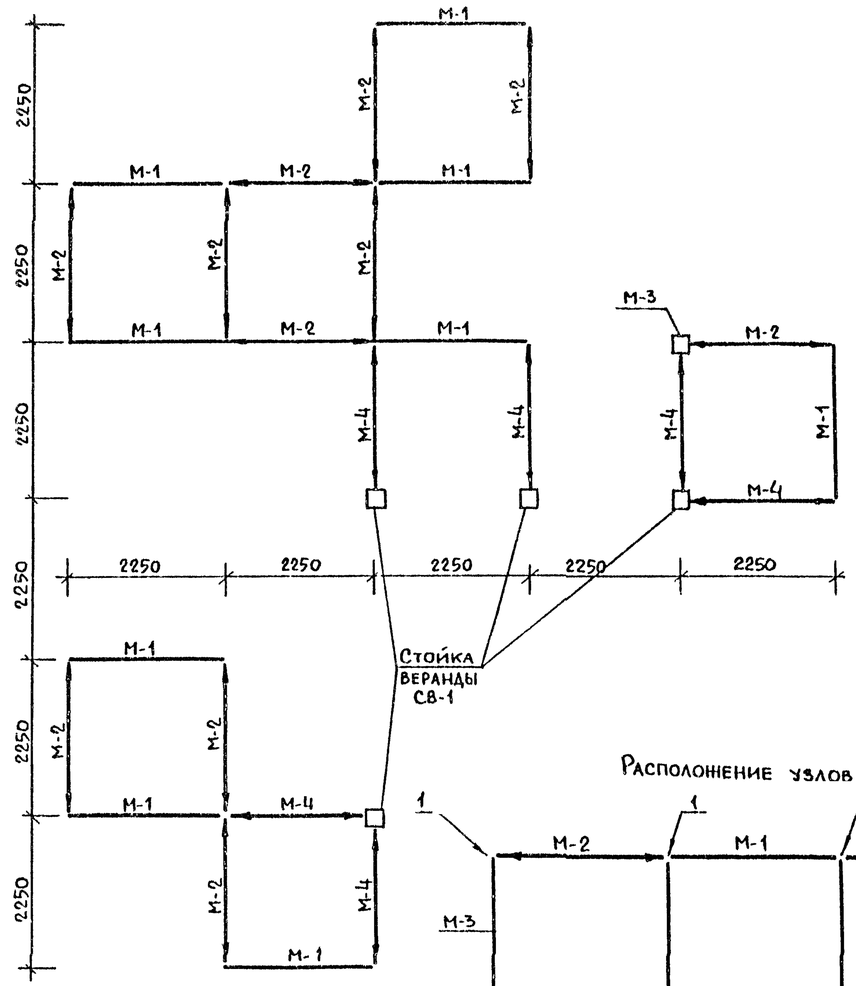

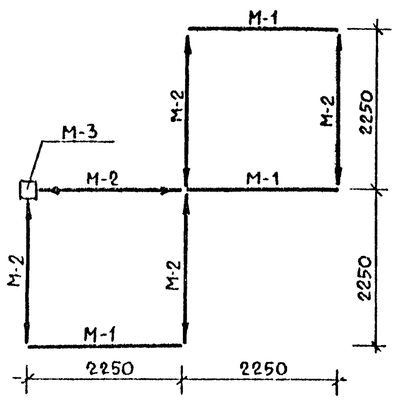

Монтажная схема П-8

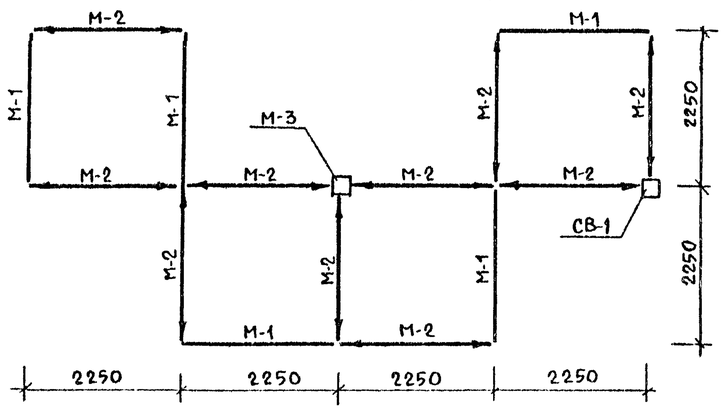

Расположение узлов

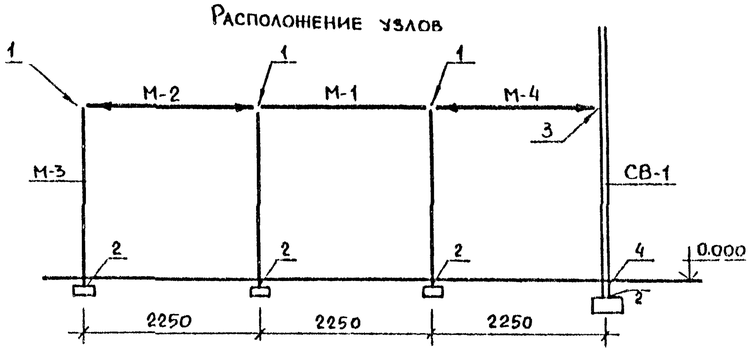

I - I

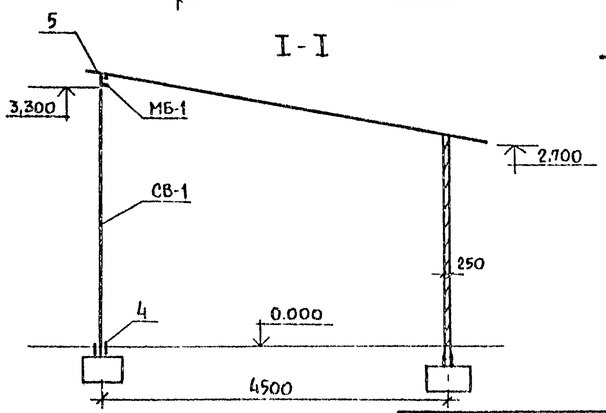

Привязан:					3.300.9-4.0-1	01 02 КС	
Инв №			Нач АПМ-1	Михе	Монтажная схема площадок П-5; П 6, П-8. Расположение узлов; I-I	Стадия Р	Лист 2 / Листов
			Норм контр	Фрунич		ЦНИИЭП учебных зданий	
			Гл инж АПМ	Назаров			
			ГИП	Суворов			

Инв. № подл. | Подпись и дата | Взамен. инв. №

6.0-1 17

Монтажная схема П-9

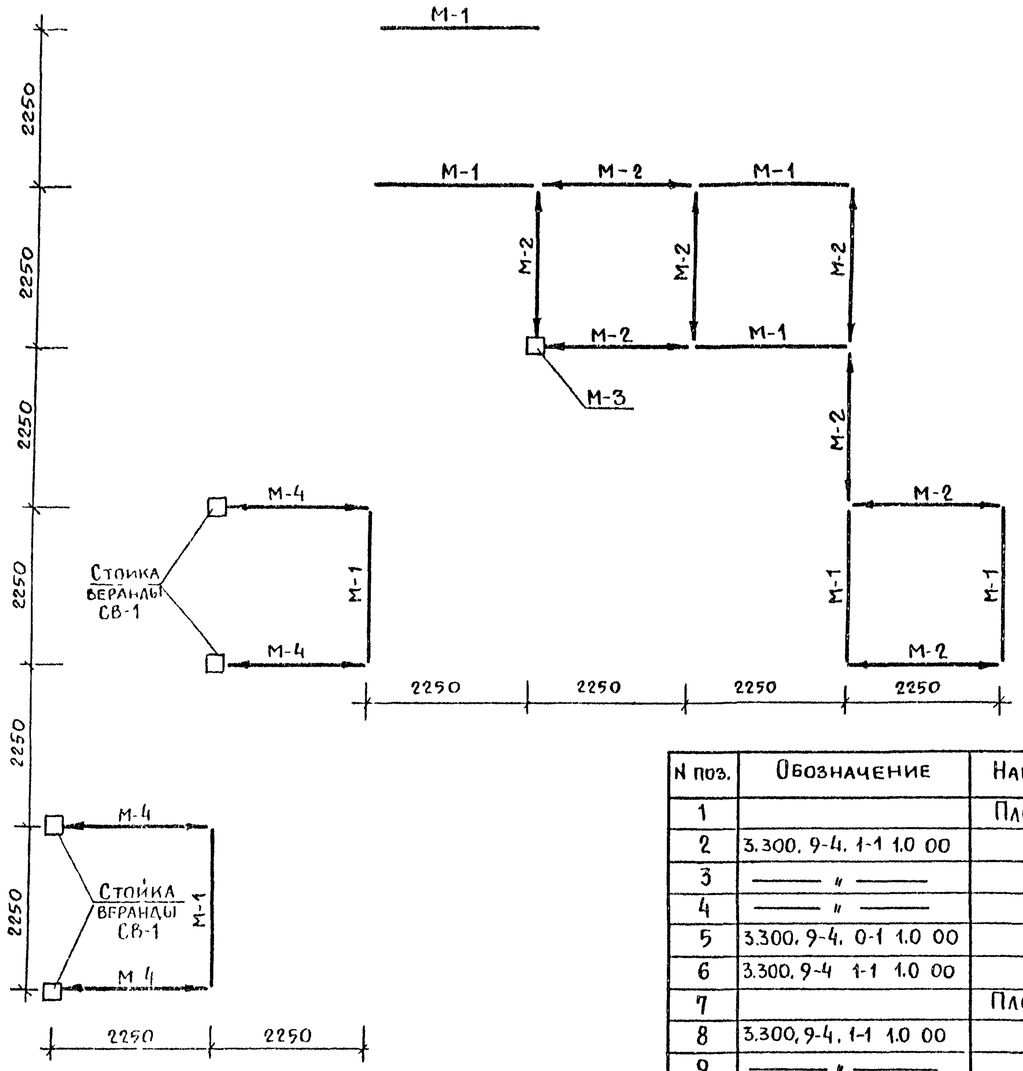

N поз.	Обозначение	Наименование	Кол	Масса кг ед	Примеч
1		Площадка П-1	1		
2	3.300. 9-4. 1-1 1.0 00	М-1	4	62.3	
3	——— " ———	М-2	5	20.7	
4	——— " ———	М-4	2	19.8	
5	3.300. 9-4. 0-1 1.0 00	М-5	12	0.6	
6	3.300. 9-4 1-1 1.0 00	Ф-1	8	270	
7		Площадка П-2	1		
8	3.300. 9-4. 1-1 1.0 00	М-1	5	62.3	
9	——— " ———	М-2	6	20.7	
10	——— " ———	М-3	2	21.4	
11	——— " ———	М-4	5	19.8	
12	3.300. 9-4 0-1 1.0 00	М-5	17	0.6	
13	3.300. 9-4. 1-1 1.0 00	Ф-1	12	270	
14		Площадка П-3	1		
15	3.300 9-4. 1-1 1.0 00	М-1	5	62.3	
16	3.300, 9-4. 1-1 1.0 00	М-2	7	20.7	
17	——— " ———	М-3	1	21.4	
18	——— " ———	М-4	2	19.8	
19	3.300, 9-4. 0-1 1.0 00	М-5	16	0.6	
20	3.300. 9-4. 1-1 1.0 00	Ф-1	11	270	
21		Площадка П-4	1		
22	3.300. 9-4. 1-1 1.0 00	М-1	8	62.3	
23	——— " ———	М-2	13	20.7	
24	——— " ———	М-3	1	21.4	
25	——— " ———	М-4	2	19.8	
26	3.300. 9-4 0-1 1.0 00	М-5	28	0.6	
27	3.300. 9-4 1-1 1.0 00	Ф-1	17	270	
28		Площадка П-5	1		
29	3.300. 9-4 1-1 1.0 00	М-1	7	62.3	
30	——— " ———	М-2	11	20.7	
31	——— " ———	М-3	2	21.4	
32	——— " ———	М-4	2	19.8	
33	3.300 9-4 0-1 1.0 00	М-5	24	0.6	
34	3.300 9-4 1-1 1.0 00	Ф-1	16	270	
35		Площадка П-6	1		
36	3.300. 9-4. 1-1 1.0 00	М-1	9	62.3	
37	——— " ———	М-2	11	20.7	
38	——— " ———	М-3	1	21.4	
39	——— " ———	М-4	6	19.8	
40	3.300. 9-4-0-1 1.0 00	М-5	28	0.6	
41	3.300. 9-4. 1-1 1.0 00	Ф-1	19	270	
42		Площадка П-7	1		
43	3.300 9-4 1-1 1.0 00	М-1	8	62.3	
44	——— " ———	М-2	8	20.7	
45	——— " ———	М-3	1	21.4	
46	——— " ———	М-4	4	19.8	
47	3.300 9-4. 0-1 1.0 00	М-5	20	0.6	
48	3.300. 9-4. 1-1 1.0 00	Ф-1	17	270	
49		Площадка П-8			
50	3.300. 9-4. 1-1 1.0 00	М-1	5	62.3	
51	——— " ———	М-2	10	20.7	
52	——— " ———	М-3	2	21.4	
53	3.300. 9-4. 0-1 1.0 00	М-5	20	0.6	
54	3.300. 9-4. 1-1 1.0 00	Ф-1	12	270	

Инв. N подл. | Подпись и дата | Взамен инв.

Привязан:

Инв. №

Нач. АПМ	Михе	
Норм. контр.	Фрейман	
Гл. инженер	Лазаров	
Гл. инж.	Суворов	

3.300. 9-4. 0-1 0.1 0.3 КС

Монтажная схема площадки П 7; Спецификации

Стадия	Лист	Листов

ЦНИИЭП учебных зданий

План фундамента

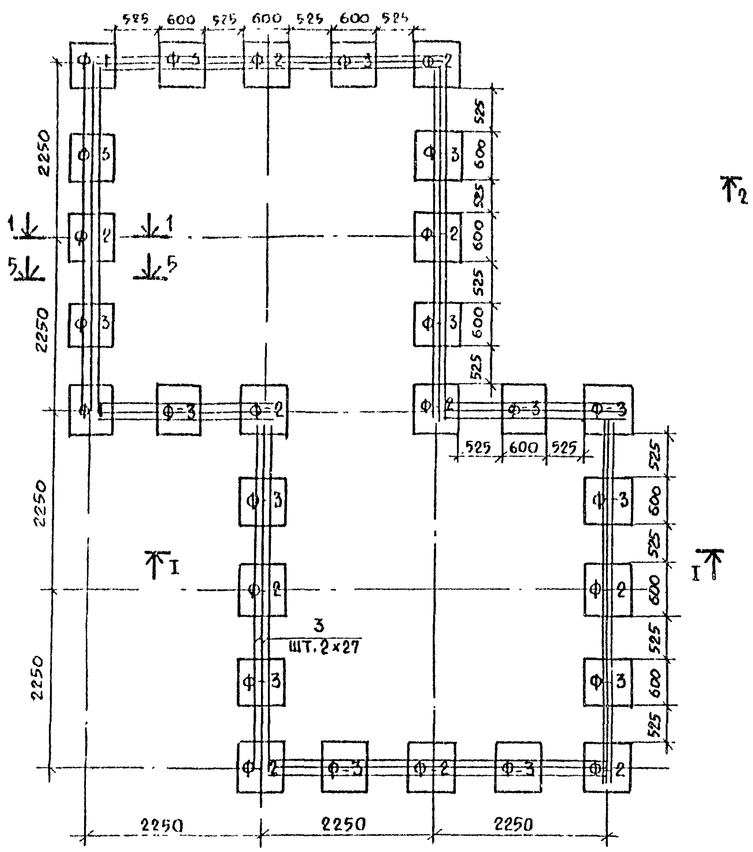

Монтажный план каркаса

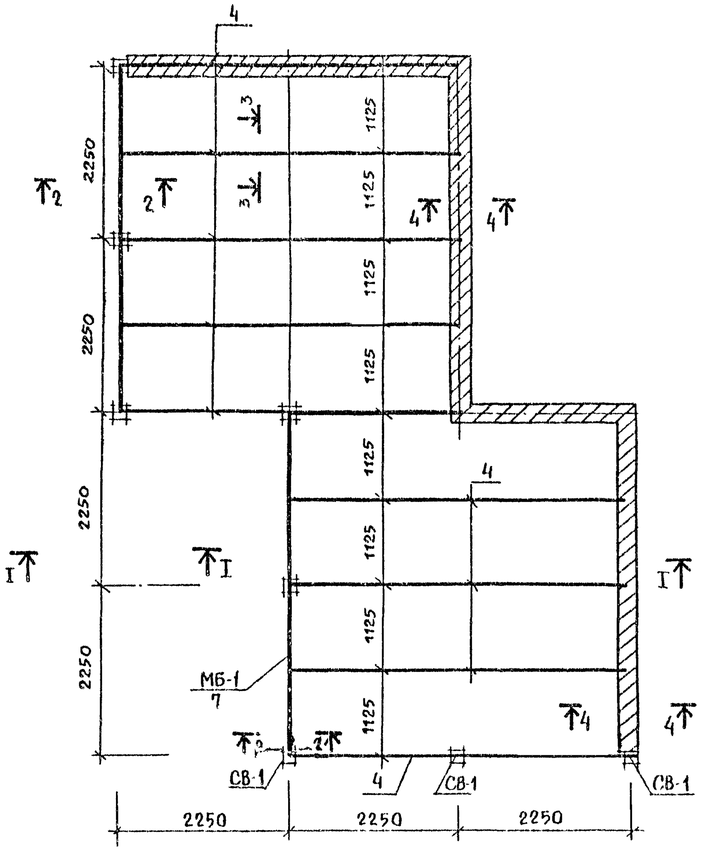

Марка поз	Обозначение	Наименование	Кол	Масса ед кг	Примечание
	НВ-1	Навес - веранда			
		Вдавы фундаментный			
	3.300.9-4.11 10 00	Ф-2	14		
	3.300.9 4. 1-1 1.0 00	Ф 3	14		
	3.300.9-4 0-1 1. 00	Стойка веранды СВ-1	8	58.4	
		ТР 160×160×4 ДА-3440			
		ГОСТ 8639-82			
1.		-160×160×6	8	1.2	
		ГОСТ 103-76			
		Стальная балка МБ-1	2	55.4	
		ГН 14 ДА 4500 ГОСТ 8240-72*			
2		-60×60×4 ГОСТ 103-76	5	0,6	
		Перемычка железобет. ГОСТ 948-84			
3		1ПБ10-1	54	20	
		Пиломатериалы			
		ГОСТ 8486-86*Е			
4		Брус 100×200 ℓ=4600	9		
5		Брус 150×150 ℓ=4500	2		
6		Брус 50×50 ℓ=4500	16		
7.		Доска толщ. 30	пм		1.24м³
8		Доска толщ. 40	пм		1.65м³
9		Брус -100×100 мм	пм		0.8м³
10.		Доска толщ. 20	пм		0.26м³

1-1

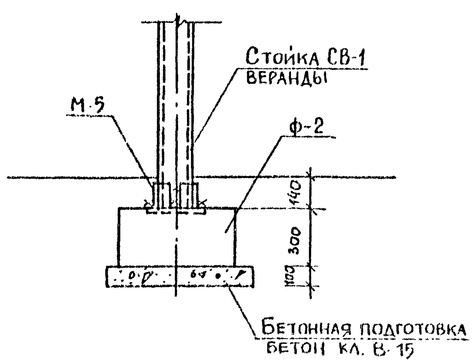

2-2

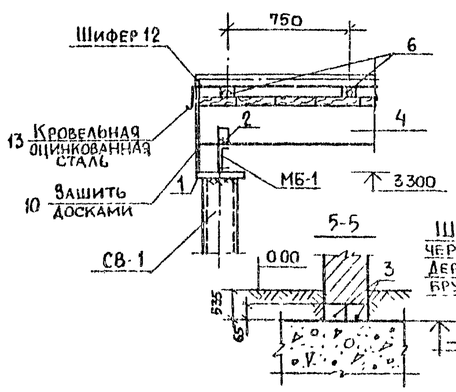

3-3

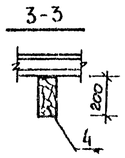

4-4

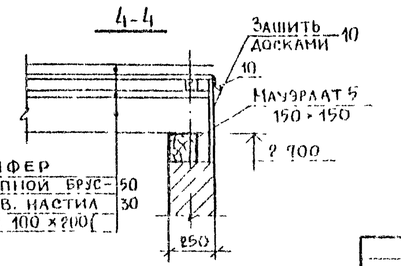

Шифер
Черепной брус 50
Дерев. настил 30
Брус 100×200

Разрез I-I см. КС 02.

Привязан

Инв №

Нач АПШ	Михе		
Порнокопт	Фрейман		
Гл инж АПШ	Назаров		
ГИП	Суворов		

3.300.9-4.0-1 01 04 КС

Навес - веранда НВ 1. План фундамента. Монтажный план каркаса и узлы

Стадия	Лист	Листов
Р	4	

ЦНИИЭП учебных зданий

Инв № подл | Подпись и дата | Взамен инв №

6 0 1 13

1

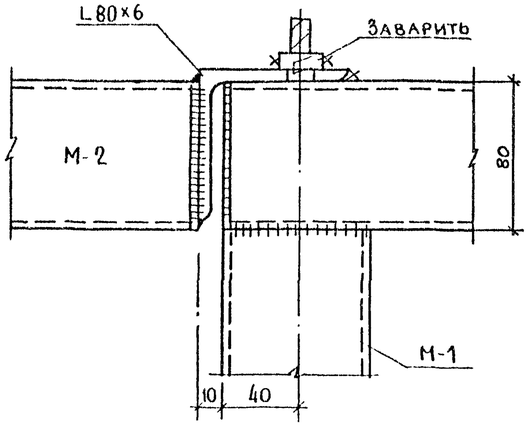

2

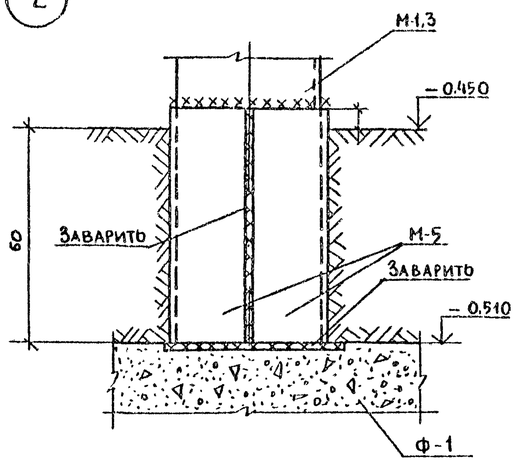

4

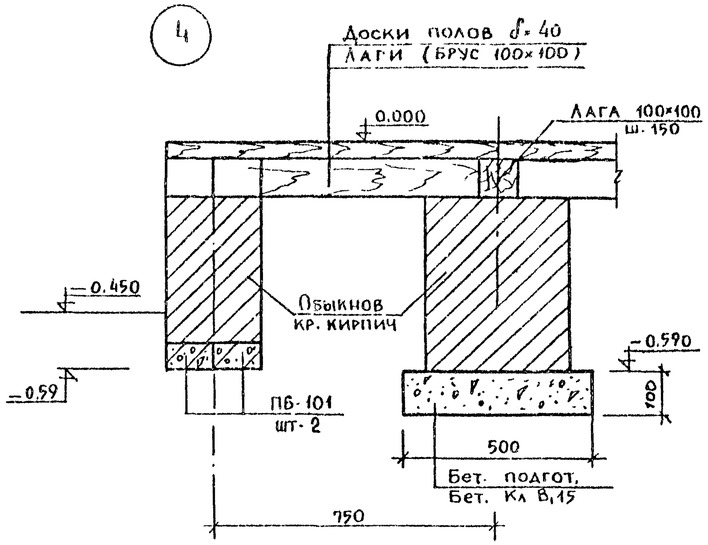

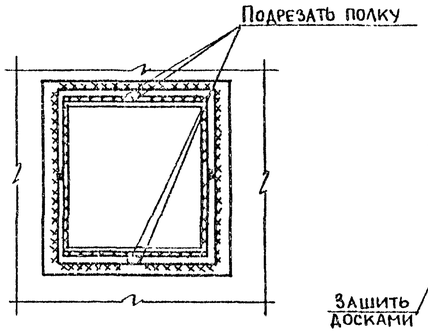

5

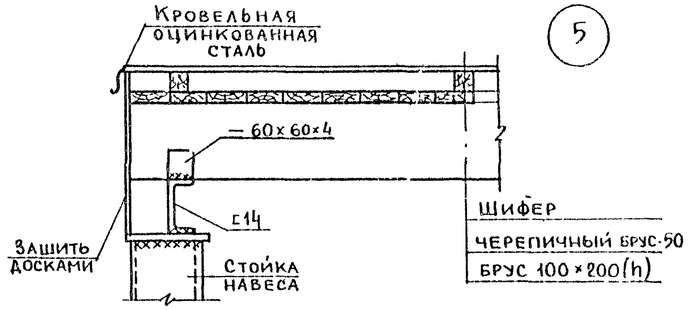

3

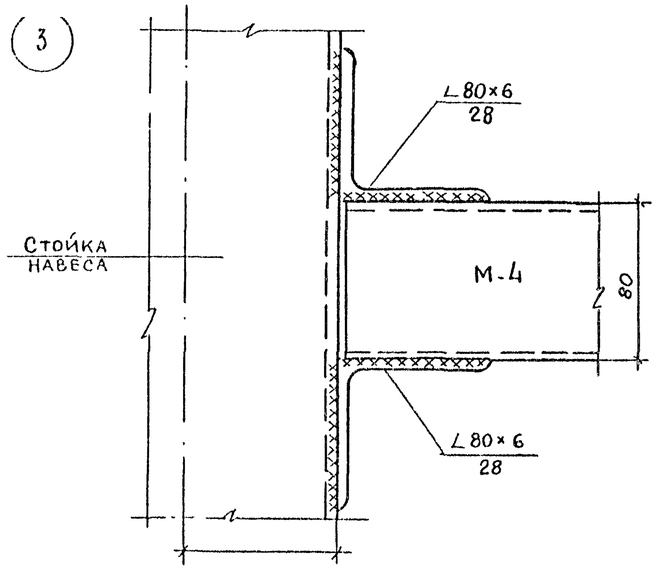

Привязан:					3.300.9-4.0-1	05 КС	
					Узлы каркасов модулей и навеса 1÷5	Стадия	Лист	Листов
						Р		
Инв. №						ЦНИИЭП учебных зданий		
			Нач АПМ1	Михе				
			Норн конт.	Фрейман				
			Гл инж АПМ	Назаров				
			ГИП	Суворов				

Инв. № подл. | Подпись и дата | Взам. инв. №