Государственный комитет Совета Министров СССР
по делам строительства
/ГОССТРОЙ СССР/

ТИПОВЫЕ КОНСТРУКЦИИ И ДЕТАЛИ ЗДАНИЙ И СООРУЖЕНИЙ

Серия 3.016-1

НЕОТАПЛИВАЕМЫЕ ТРАНСПОРТЕРНЫЕ ГАЛЕРЕИ ПРОЛЕТАМИ 18, 24 и 30 метров С ОГРАЖДАЮЩИМИ КОНСТРУКЦИЯМИ ИЗ ВОЛНИСТЫХ АСБЕСТОЦЕМЕНТНЫХ ЛИСТОВ

ВЫПУСК 4

Архитектурные и монтажные детали

12620-04

НАСТОЯЩАЯ ПРОЕКТНАЯ ДОКУМЕНТАЦИЯ МОЖЕТ БЫТЬ ИСПОЛЬЗОВАНА ТОЛЬКО В КАЧЕСТВЕ СПРАВОЧНОГО МАТЕРИАЛА ПРИ РАЗРАБОТКЕ КОНКРЕТНОГО ПРОЕКТА (ОСНОВАНИЕ- ПИСЬМО ГОССТРОЯ РОССИИ ОТ 17.03.99 № 5-11/30)

Пров. 19/VI-73г Кол.

Государственный комитет Совета Министров СССР
по делам строительства
(ГОССТРОЙ СССР)

ТИПОВЫЕ КОНСТРУКЦИИ И ДЕТАЛИ ЗДАНИЙ И СООРУЖЕНИЙ.

Серия 3.016-1

НЕОТАПЛИВАЕМЫЕ ТРАНСПОРТЕРНЫЕ ГАЛЕРЕИ ПРОЛЕТАМИ 18, 24 и 30 метров С ОГРАЖДАЮЩИМИ КОНСТРУКЦИЯМИ ИЗ ВОЛНИСТЫХ АСБЕСТОЦЕМЕНТНЫХ ЛИСТОВ

Выпуск 4

Архитектурные и монтажные детали

Разработаны
Государственным проектным институтом
Ленинградский Промстройпроект

Допущены к применению
отделом типового проектирования и организации проектно-изыскательских работ Госстроя СССР
Протокол от 30/V-1973г.

Гл. инж. пр.	Виноградов	Гл. конструктор ин-та	Шаповалов
Нач. отдела	Липицкий	Гл. арх. отд.	Терехов
		Гл. констр. отд.	Виноградов

© ГУП ЦПП, 2002

серия 3.016-1

Вып.4.

Содержание

	страница	лист
Содержание	2	
Узлы 1, 2	3	1
Узел 3	4	2
Узел 4 крюк 2а	5	3
Узел 5	6	4
Узлы 6, 7	7	5
Узел 8	8	6
Узел 9	9	7
Узел 10	10	8
Узел 11	11	9
Детали сточного лотка	12	10
Деталь 12	13	11
Деталь 13	14	12
Деталь 14	15	13
Деталь 15	16	14
Деталь 16	17	15
Деталь 17	18	16
Деталь 18	19	17
Деталь 19	20	18
Деталь 20	21	19
Деталь 21	22	20
Деталь 22	23	21
Деталь крепления стоек рамы конвейера от температурного шва	24	22
Пример узла сопряжения стальных опор высотой более 14м с фундаментом	25	23
Пример узла сопряжения стальных опор высотой менее 14м с фундаментом	26	24

ГПИ Ленинградский Промстройпроект г. Ленинград

ТД

Неотапливаемые транспортерные галереи пролетами 18, 24 и 30 м с ограждающими конструкциями из волнистых асбестоцементных листов.

Серия 3.016-1

1971

Содержание

Выпуск 4 | Лист –

12620-04 3

Пров. Жарф 28.5.86г. Кон. Францев

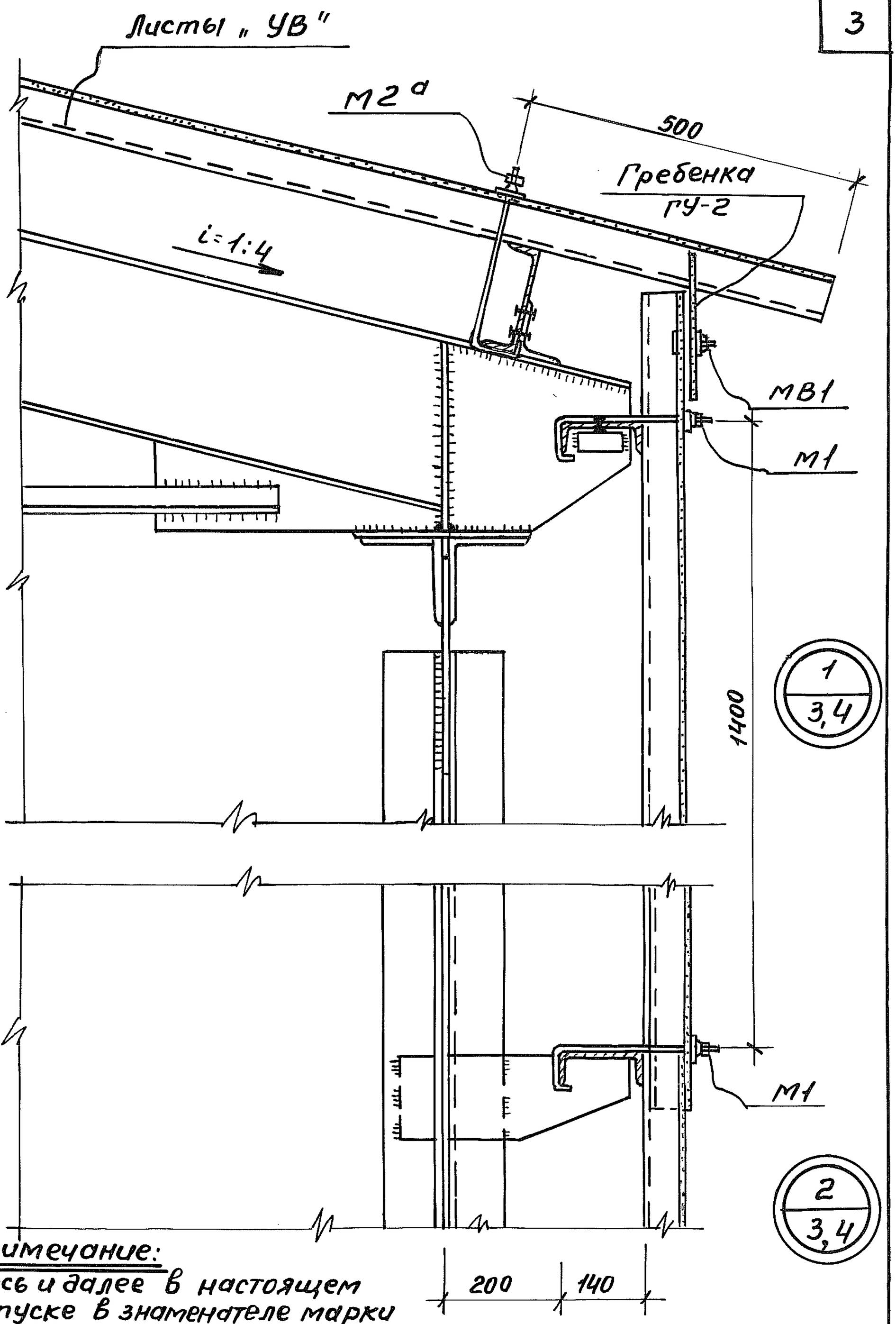

Примечание:
Здесь и далее в настоящем выпуске в знаменателе марки детали указаны номера листов выпуска 1.

ТД	Неотапливаемые транспортерные галереи пролетами 18, 24 и 30 м с ограждающими конструкциями из волнистых асбестоцементных листов.	Серия 3.016-1	
1971	Узлы 1,2	Выпуск 4	Лист 1

ГПИ Ленинградский Промстройпроект г. Ленинград

Гл. инж. пр-та	Виноградов	
Гл. арх. ин-та	Терехов	
Проверил	Капустина	
Гл. инж. пр-та	Абрамов	
Гл. арх. ин-та	Липницкий	
	Терехов	
	Изюмская	
Проверил	Синельникова	
Гл. инж. ин-та		
Нач. отдела		
Гл. арх. отд.		
Проектиров.		
Исполнитель		

12620-04 4

Пров. Жар 28.5.86г Кон. Франсеф

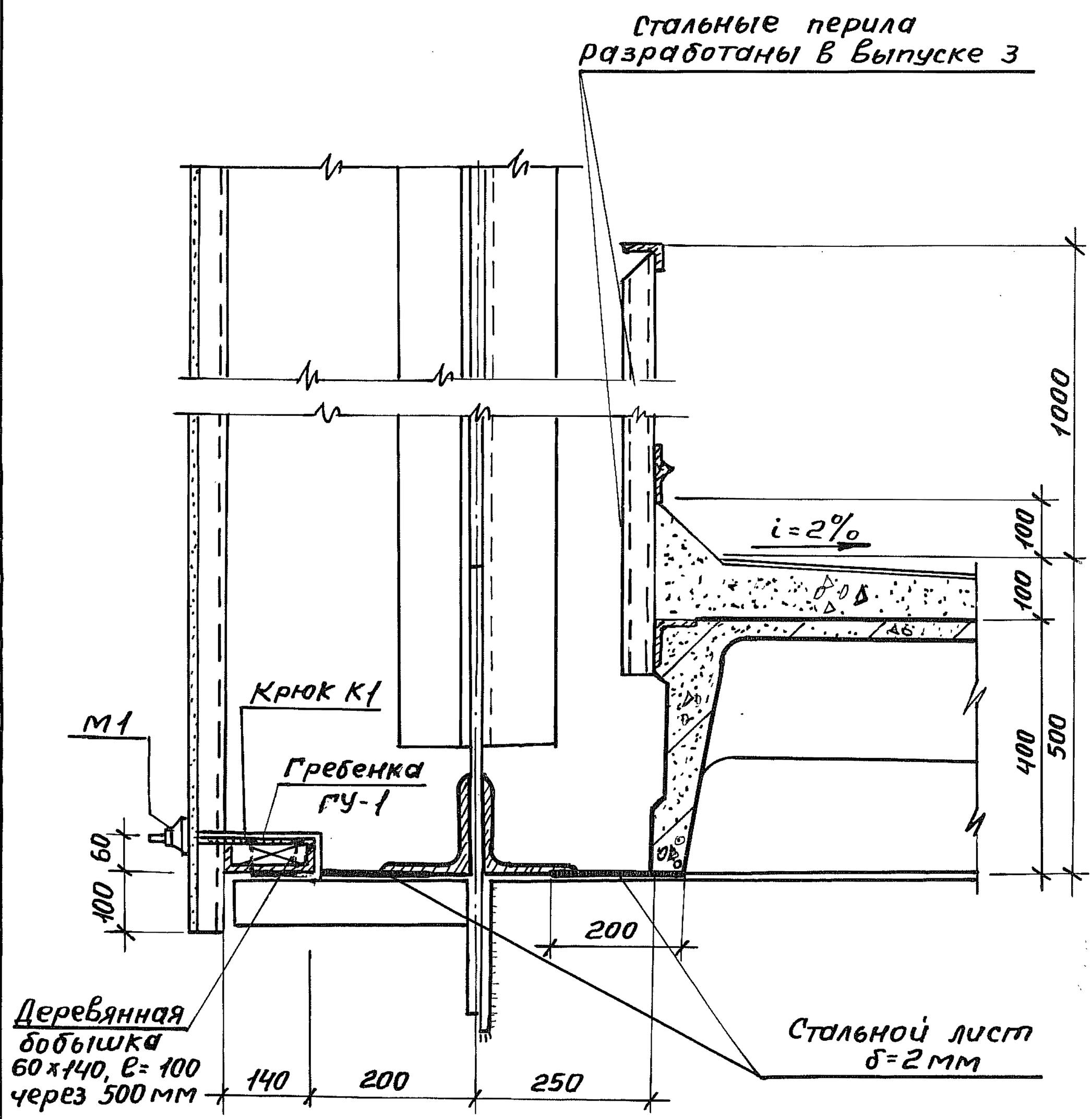

3
3,4

ТД	Неотапливаемые транспортерные галереи пролетами 18, 24 и 30 м с ограждающими конструкциями из волнистых асбестоцементных листов.	Серия 3.016-1	
1971	Узел 3	Выпуск 4	Лист 2

ГПИ Ленинградский Промстройпроект г. Ленинград

Гл. инж. пр-та	Гл. арх. ин-та		
Нач. отдела			
Гл. арх. отд.			
проектировщ.			
исполнитель			

Абрамов	Виноградов		
Липницкий	Терехов		
Терехов			
Изюмская			
Артеменко	Капустина		

12620-04 5

пров. Марк 28.5.86г Кон. Фрашков

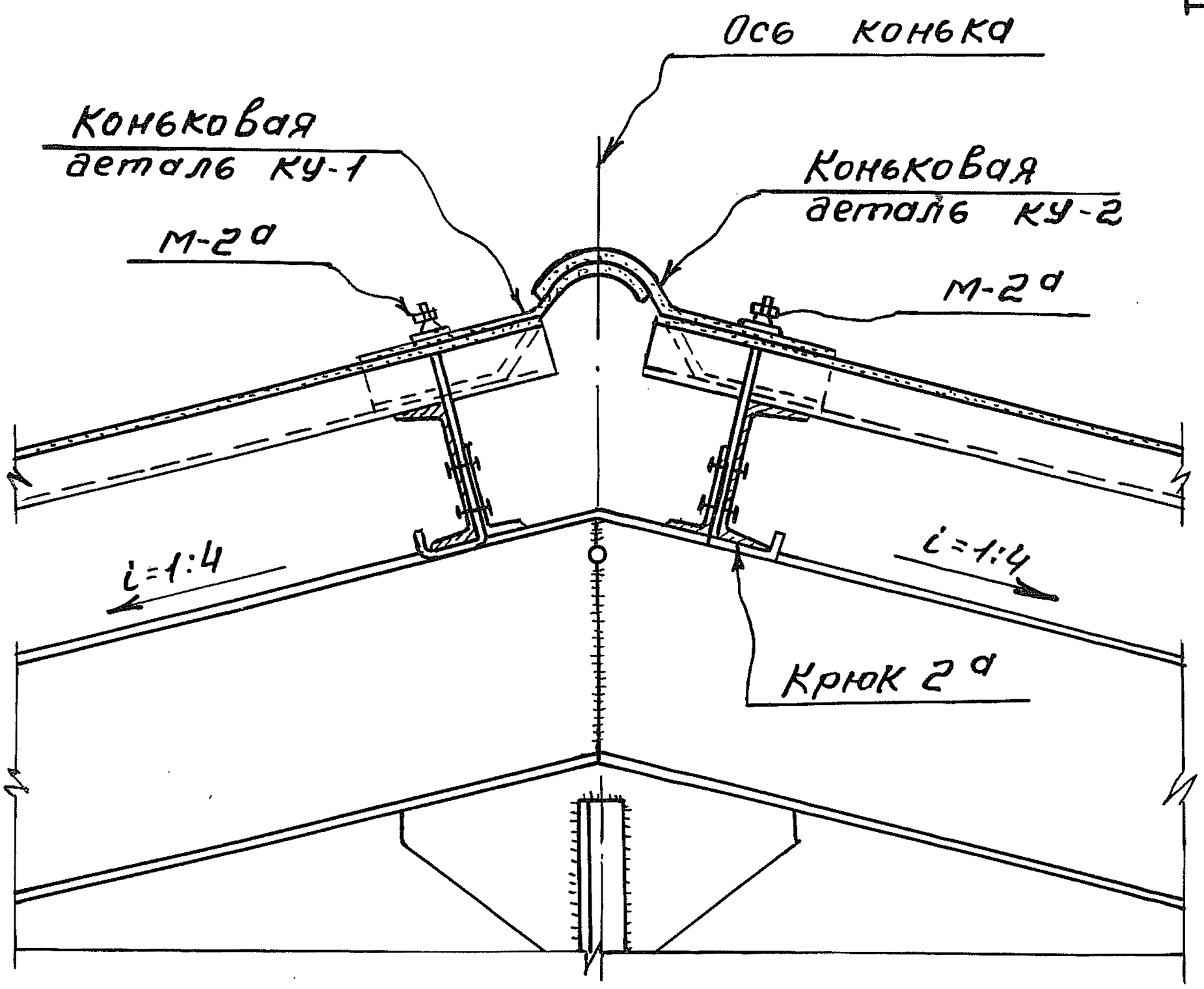

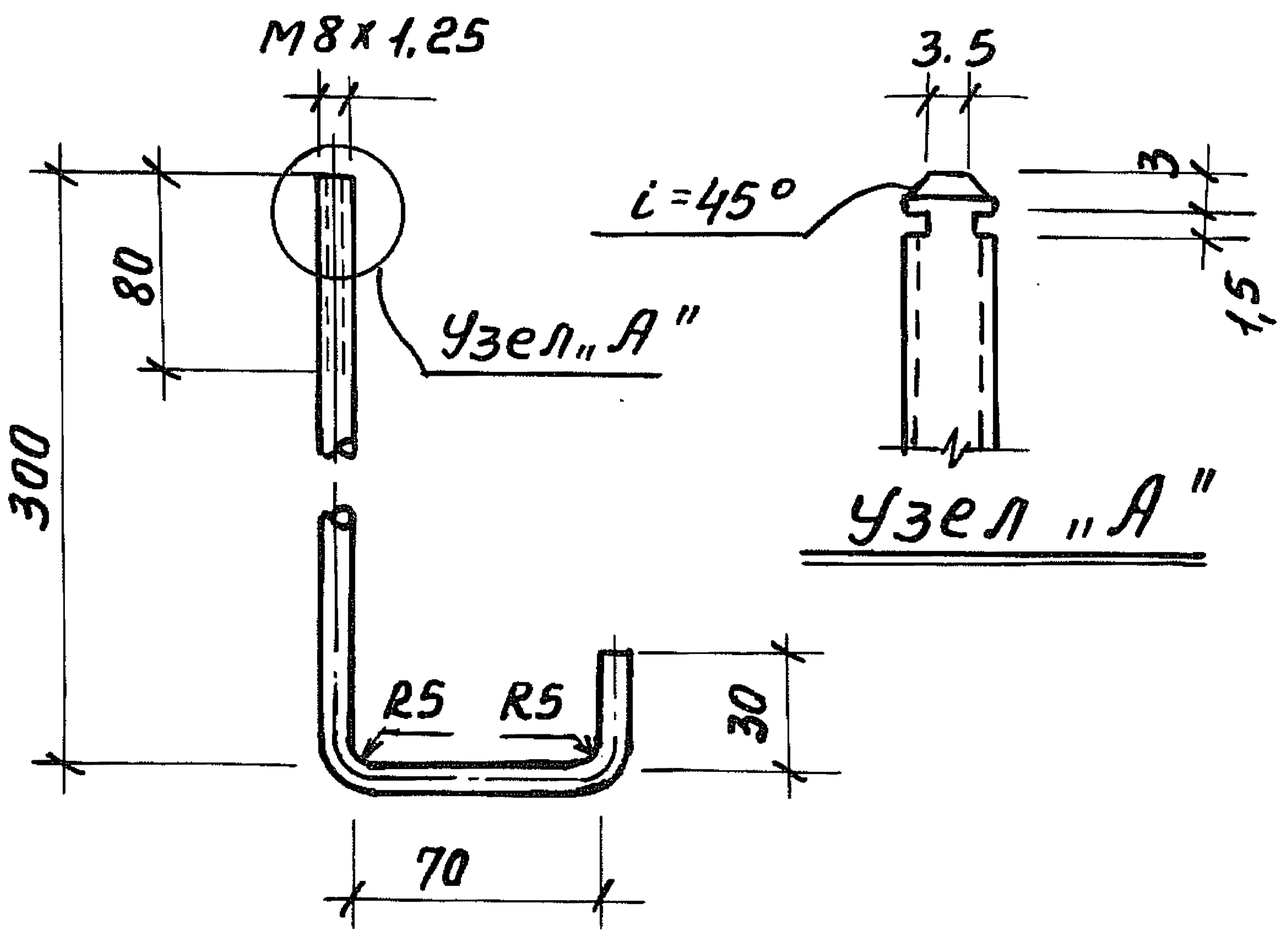

Крюк 2а

Узел „А"

4
3,4

Гл. инж. пр-та	Виноградов		
Гл. арх. инс-та	Терехов		
Проверил	Капустина		
Гл. инж. инс-та	Абрамов		
Нач. отдела	Липницкий		
Гл. арх. отд.	Терехов		
Проектиров.	Изюмская		
Исполнитель	Синельникова		

ГПИ Ленинградский Промстройпроект г. Ленинград

ТД

Неотапливаемые транспортерные галереи пролетами 18, 24 и 30 м с ограждающими конструкциями из волнистых асбестоцементных листов.

Серия 3.016-1

1971

Узел 4 Крюк 2а

Выпуск 4 Лист 3

12620-04 6

пров. Жарл 28.5.86г Кон. Франческ.

ГПИ Ленинградский Промстройпроект г. Ленинград					
Гл. инж. ин-та	Абрамов	Гл. инж. пр-та	Виноградов
Нач. отд.	Липницкий	Гл. арх. ин-та	Терехов
Гл. арх. отд.	Терехов		
Проектиров.	Изюмская		
Исполнитель	Синельникова	Проверил	Капустина

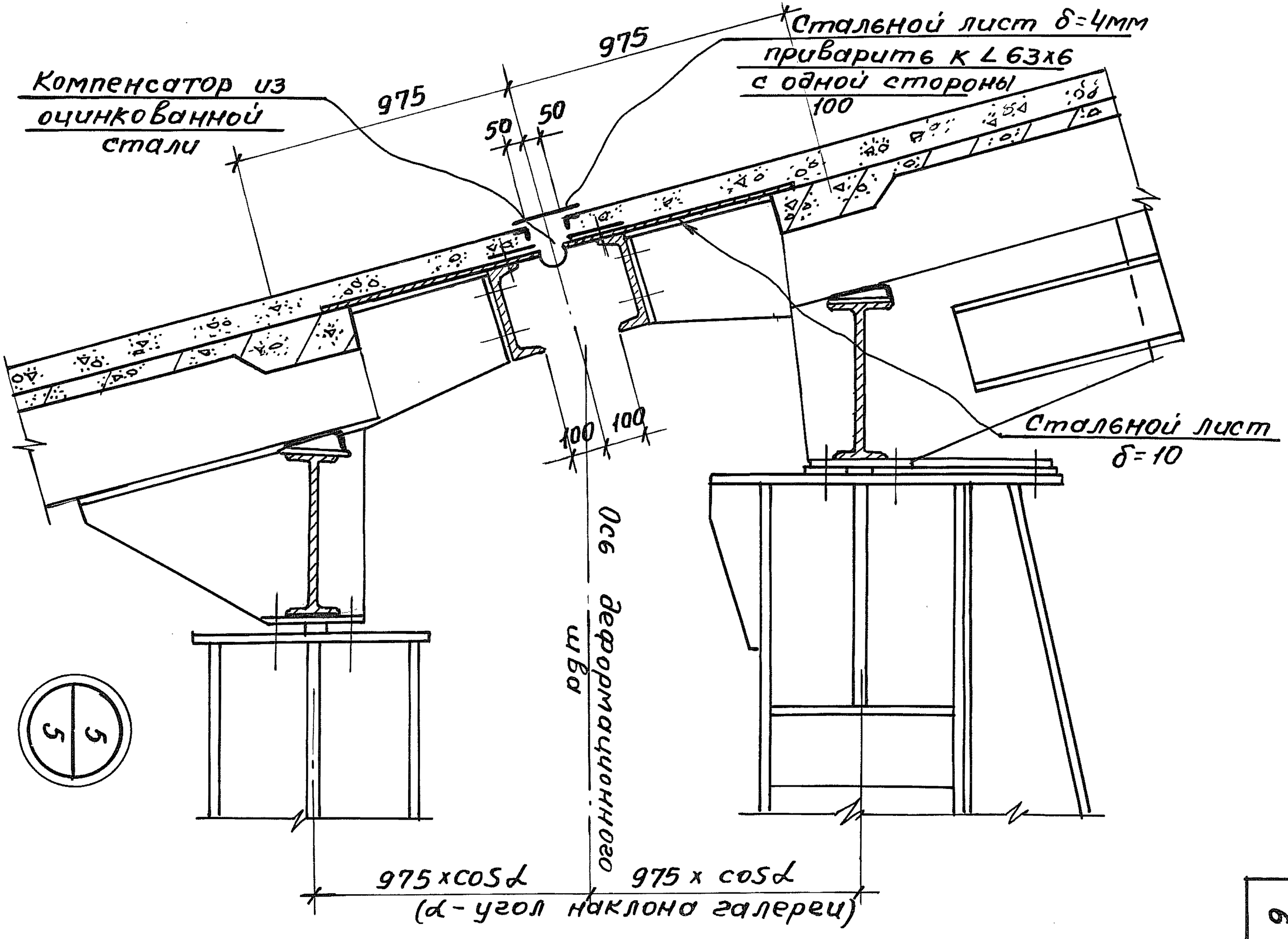

1971	Неотапливаемые транспортерные галереи пролетами 18, 24 и 30 м с ограждающими конструкциями из волнистых асбестоцементных листов.		
	Узел 5	Выпуск 4	Серия 3.016-1
		Лист 4	

Проб. Жорев 28.5.86г. Кон. Франкель

12620-04 7

6

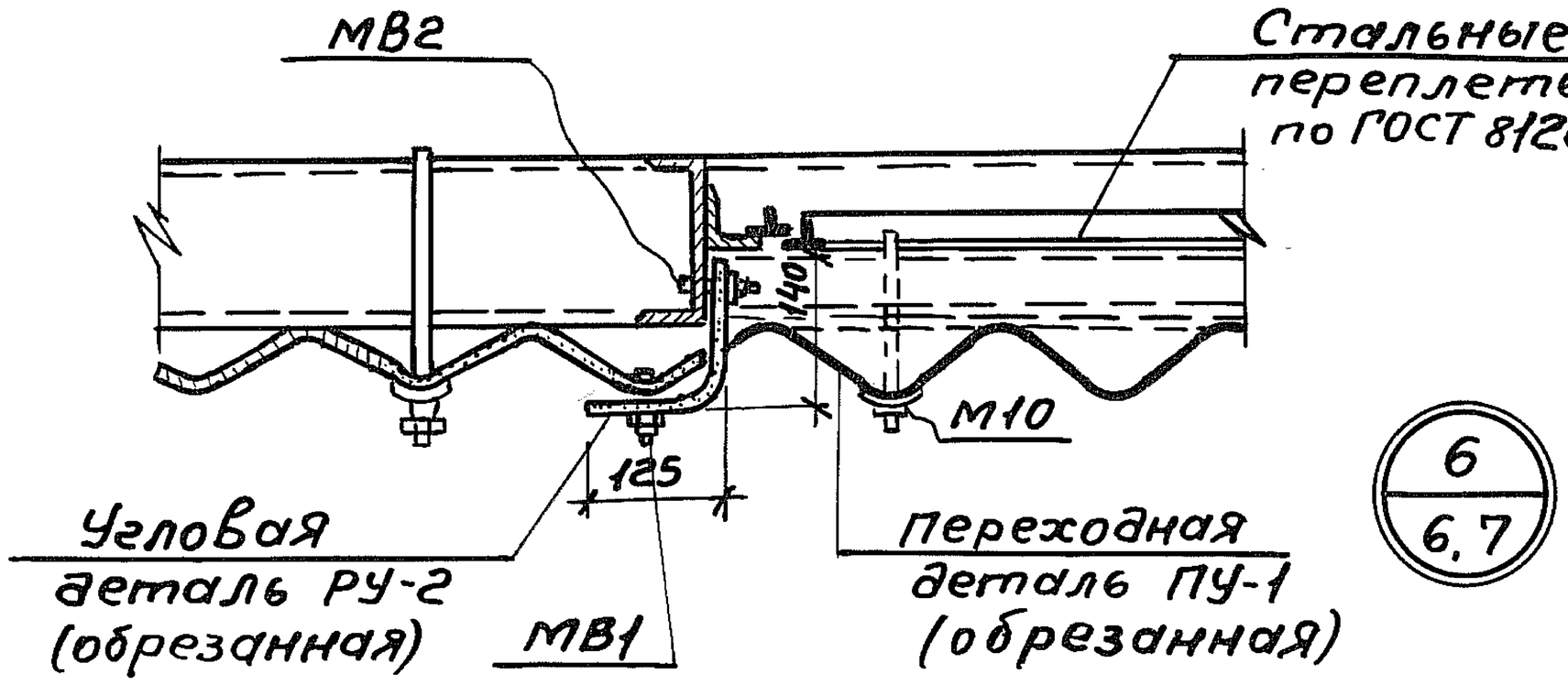

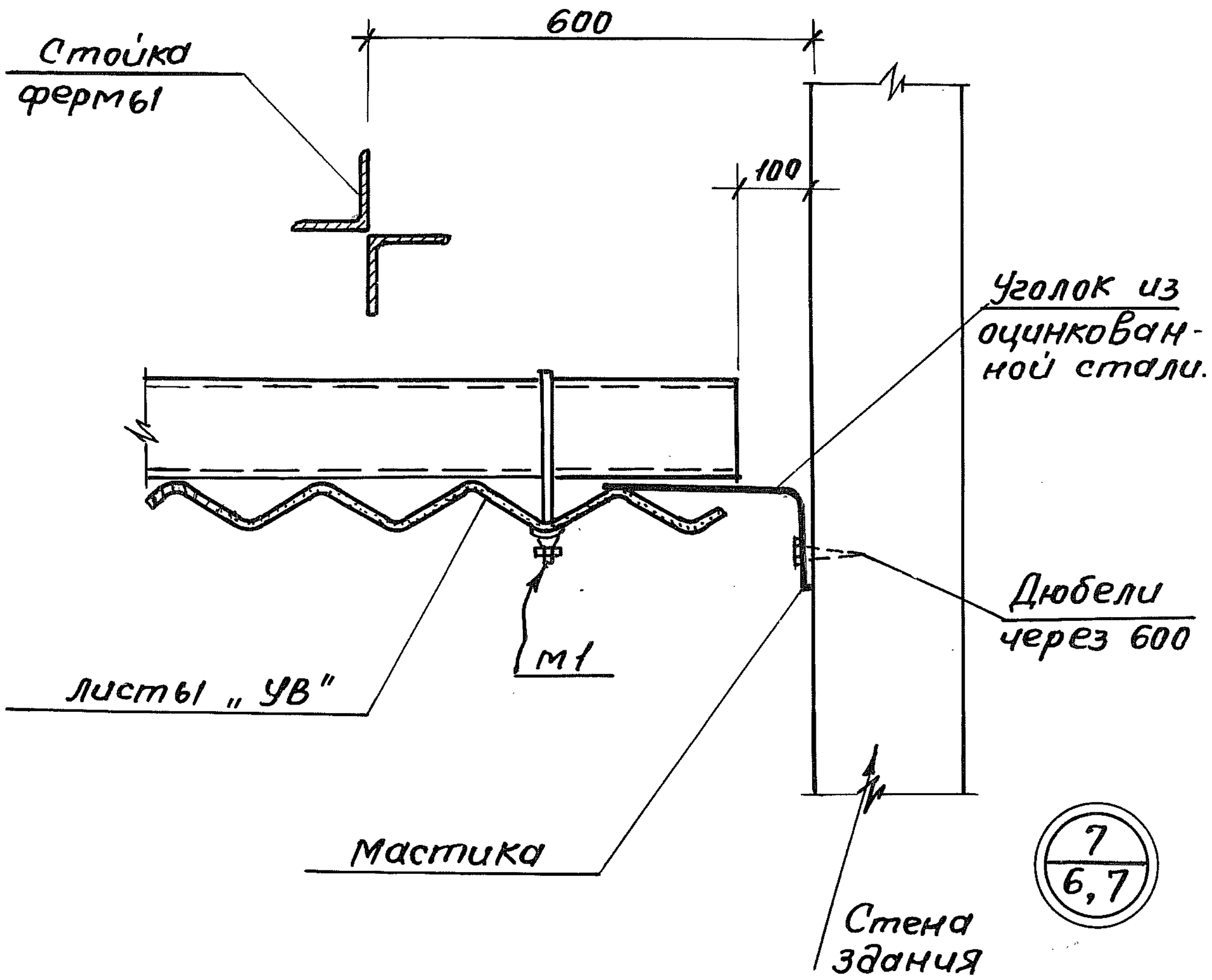

Гл. инж. инст.	Абрамов	Гл. инж. пр-та	Виноградов	
Нач. отдела	Литвицкий	Гл. арх. инст.	Терехов	
Гл. арх. отд.	Терехов			
Проектиров.	Изюмская			
Исполнитель	Артеменко	Проверил	Капустина	

ГПИ Ленинградский Промстройпроект г. Ленинград

ТД	Неотапливаемые транспортерные галереи пролетами 18, 24 и 30 м с ограждающими конструкциями из волнистых асбестоцементных листов	Серия 3.016-1
1971	Узел 6,7	Выпуск 4 / Лист 5

12620-04 8

Пров. Жарр 28.5.86г Кон. Франциоз.

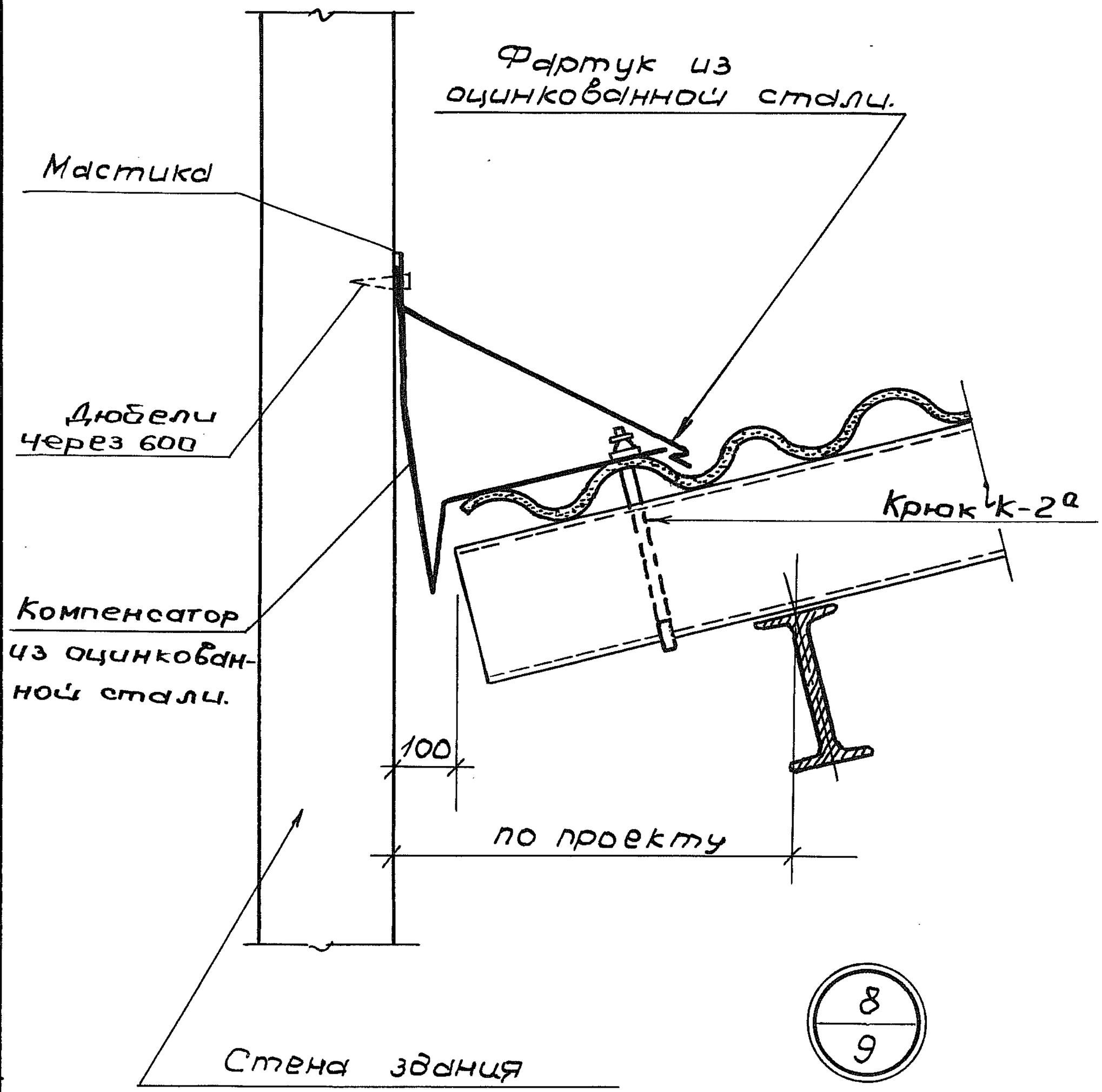

Гл. инж. ЦН-та	Виноградов	
Нач. отдела	Терехов П.С.	
Гл. арх. отд.	Липицкий	Абрамов
Проектировщик	Терехов В.С.	
Исполнитель	Изюмская	Капустина
	Артеменко	Провершл

ГПИ Ленинградский Промстройпроект г. Ленинград

ТП	Неотапливаемые транспортерные галереи пролетами 18,24 и 30 м с ограждающими конструкциями из волнистых асбестоцементных листов.	Серия 3.016-1	
1971	Узел 8	Выпуск 4	Лист 6

12620-04 9

пров: Жар 25.6.86г. констр. Шл

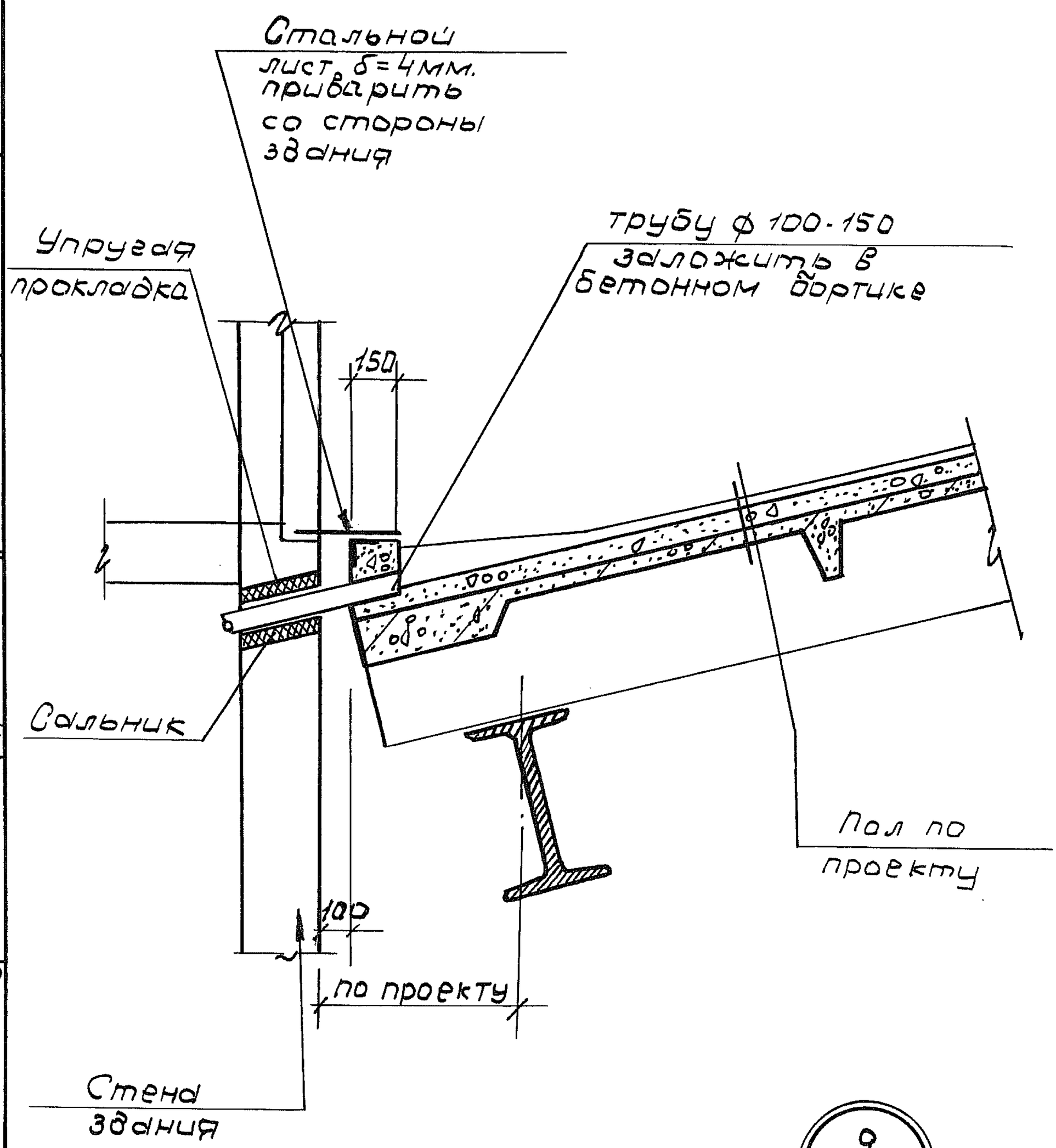

9
9

Гл. инж. ин-та	Вишняков	Гл. инж. пр-та	Абрамов
Нач. отдела	Терехов Л.С.	Гл. арх. инст.	Линницкий
Гл. арх. отд.			Терехов В.С.
Проектировщ.			Изюмская
Исполнитель	Калустина	Проверил	Артеменко

ГПИ Ленинградский Промстройпроект г. Ленинград

ТЛ	Неотапливаемые транспортерные галереи пролетами 18,24 и 30 м. с ограждающими конструкциями из волнистых асбестоцементных листов.	Серия 3.016-1	
1971	Узел 9	Выпуск 4	Лист 7

12620-04 10

пров: Ударя 26.5.86, Кочегар. Швед

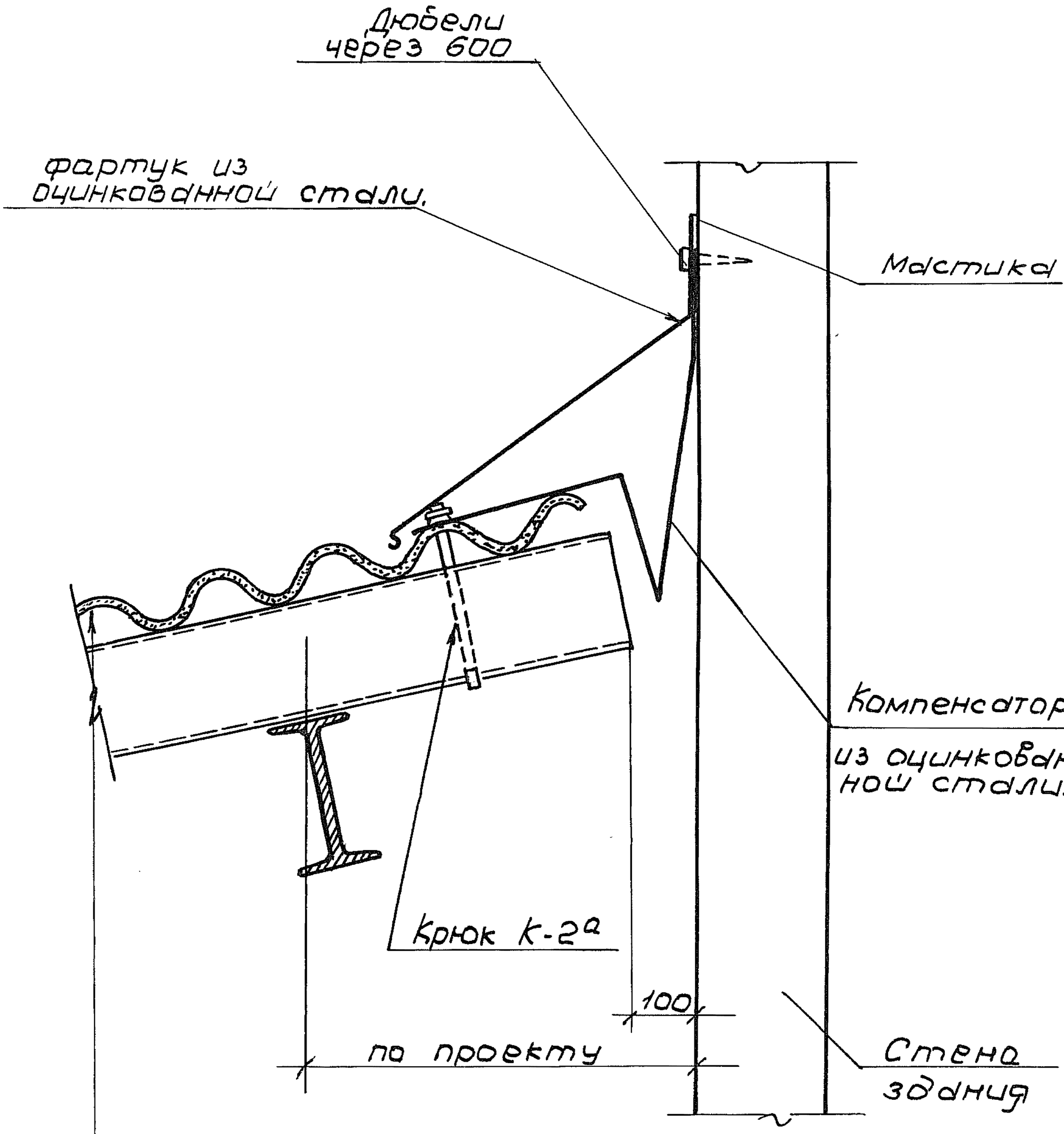

Асбестоцементные волнистые листы типа „УВ".

10
9

ГПИ Ленинградский Промстройпроект Ленинград.	ТЛ	Неотапливаемые транспортерные галереи пролетами 18,24 и 30 м. с ограждающими конструкциями из волнистых асбестоцементных листов.	Серия 3.016-1
	1971	Узел 10	Выпуск 4 / Лист 8

12620-04 11

Гл. инж. пр-та Абрамов
Гл. арх. ин-та Липницкий
Нач. отдела Терехов
Гл. арх. отд. Изюмская
Проектировщик Артеменко
Исполнитель
Гл. инж. пр-та Виноградов
Гл. арх. ин-та Терехов П.С.
Проверил Калугина

Пров: Жил 26.5.86 Контр. Шв

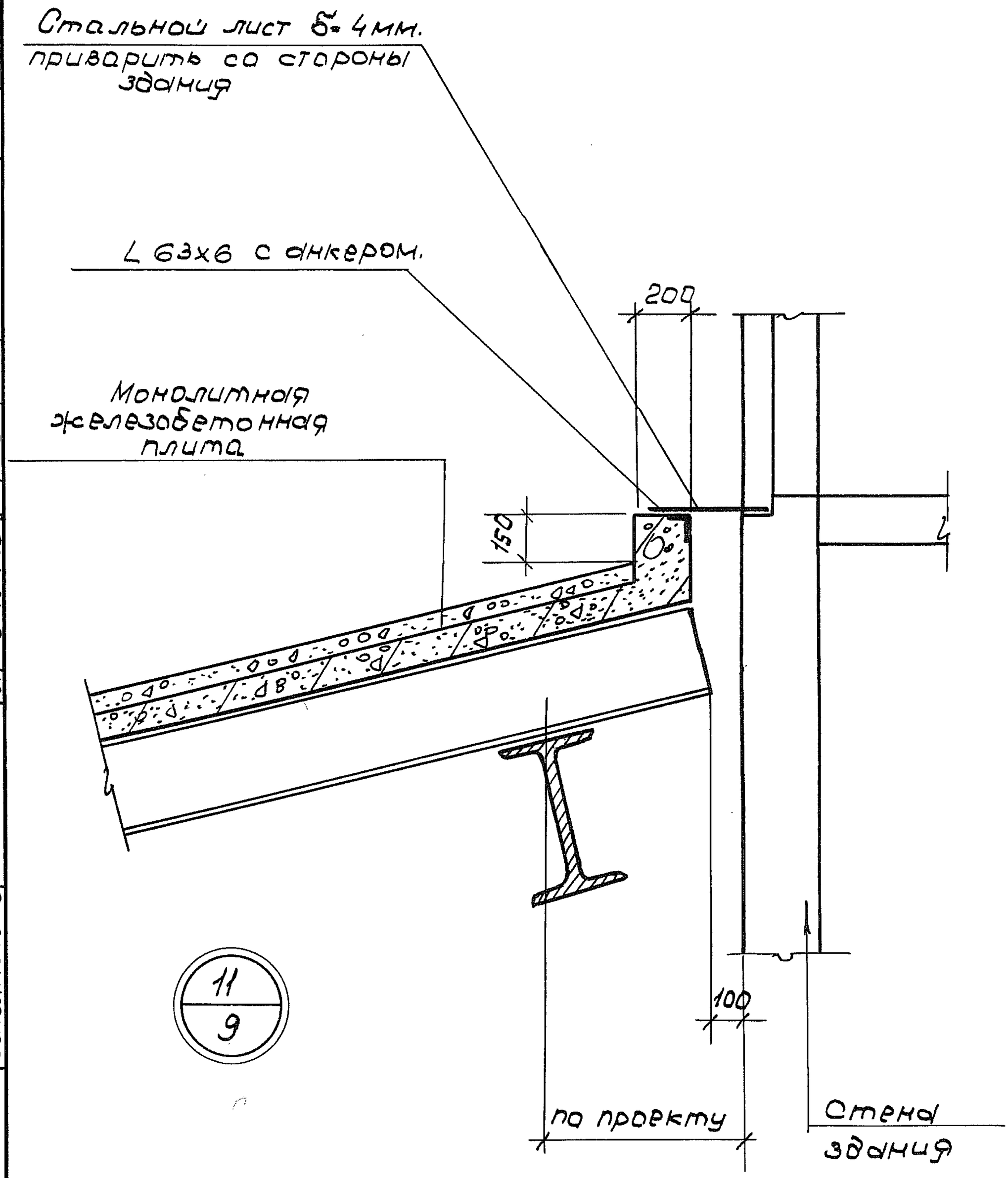

11
9

Гл.инж.пр-та	Гл.арх.инст.		Проверил
Абрамов	Липницкий	Трапезов В.С.	Изюмская	Артеменко
Гл.инж.ин-та	Нач.отдела	Гл.арх.отд.	Проектир.	Исполнитель

ГПИ Ленинградский Промстройпроект г.Ленинград.

ТД	Неотапливаемые транспортерные галереи пролетами 18, 24 и 30м с ограждающими конструкциями из волнистых асбестоцементных листов.	Серия 3.016-1	
1971	Узел 11	Выпуск 4	Лист 9

12620-04 12

пров: Жор 26.5.86, Конц. Шу

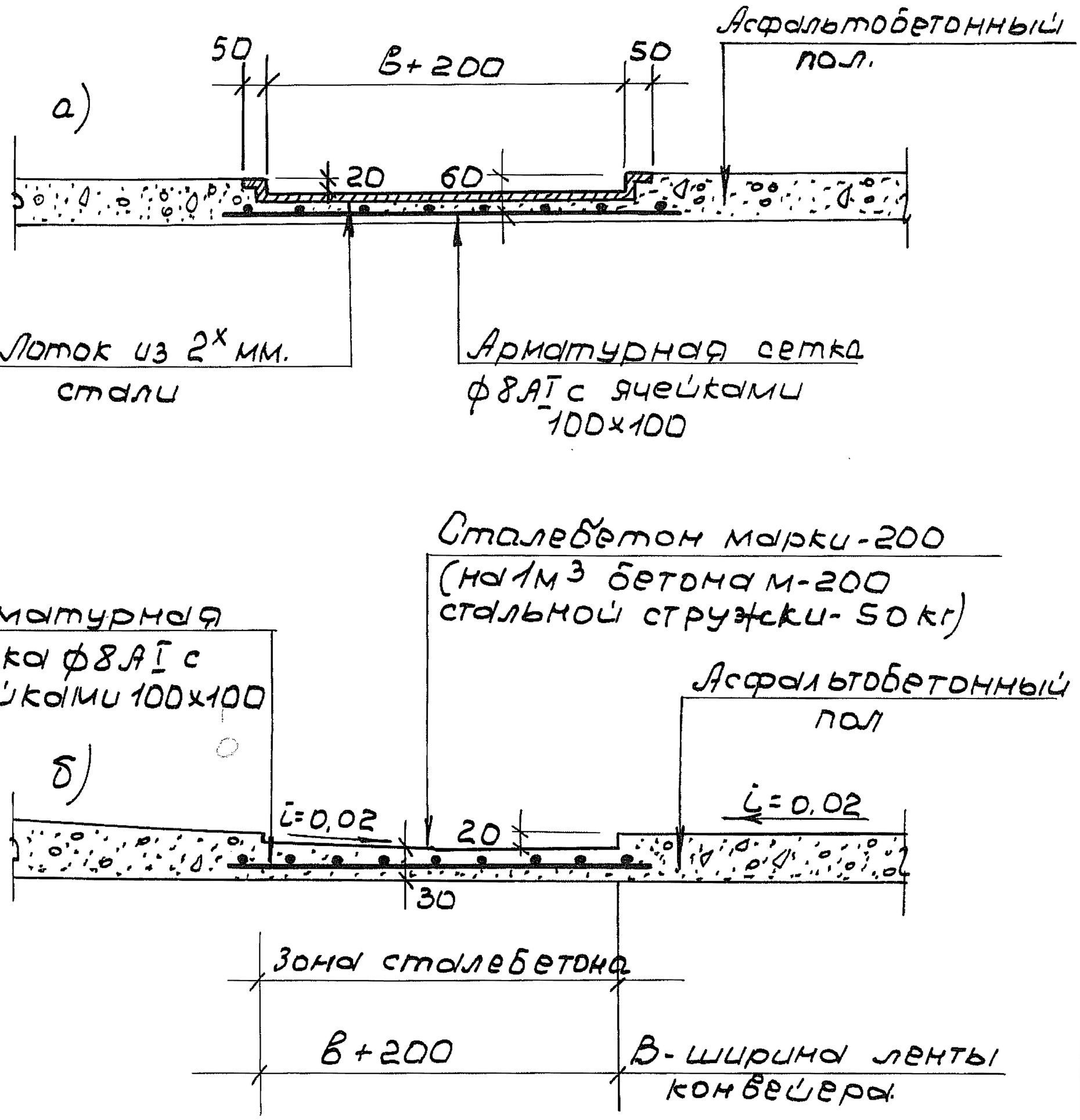

Конструкция сточного лотка

а) при транспортировании материалов с абразивными свойствами.

б) при транспортировании остальных материалов.

ТД	Неотапливаемые транспортерные галереи пролетами 18,24 и 30 м. с ограждающими конструкциями из волнистых асбестоцементных листов.	Серия 3.016-1
1971	Детали сточного лотка.	Выпуск 4 / Лист 10

12620-04 13

Гл. инж. ин-та	Абрамов	
Нач. отдела	Липницкий	Гл. инж. пр-та
Гл. арх. отд.	Терехов В.С.	Гл. арх. ин-та
Проектировщ.	Цзюмская	
Исполнитель	Синельникова	Проверил
		Терехов Л.С.
		Калпустина

ГПИ Ленинградский Промстройпроект г. Ленинград.

пров: Георг 26.5.86 Кочер.

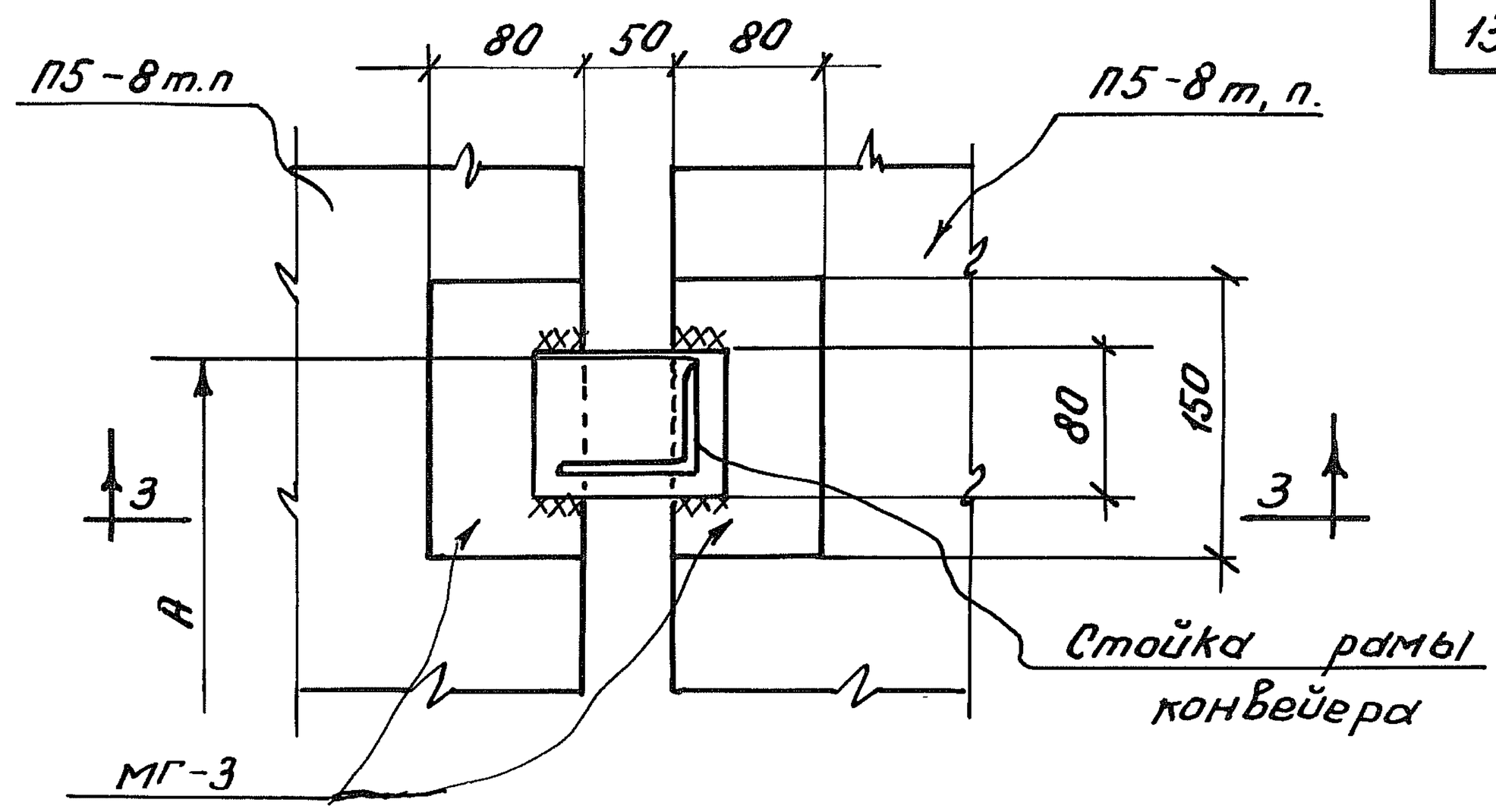

12
12.15

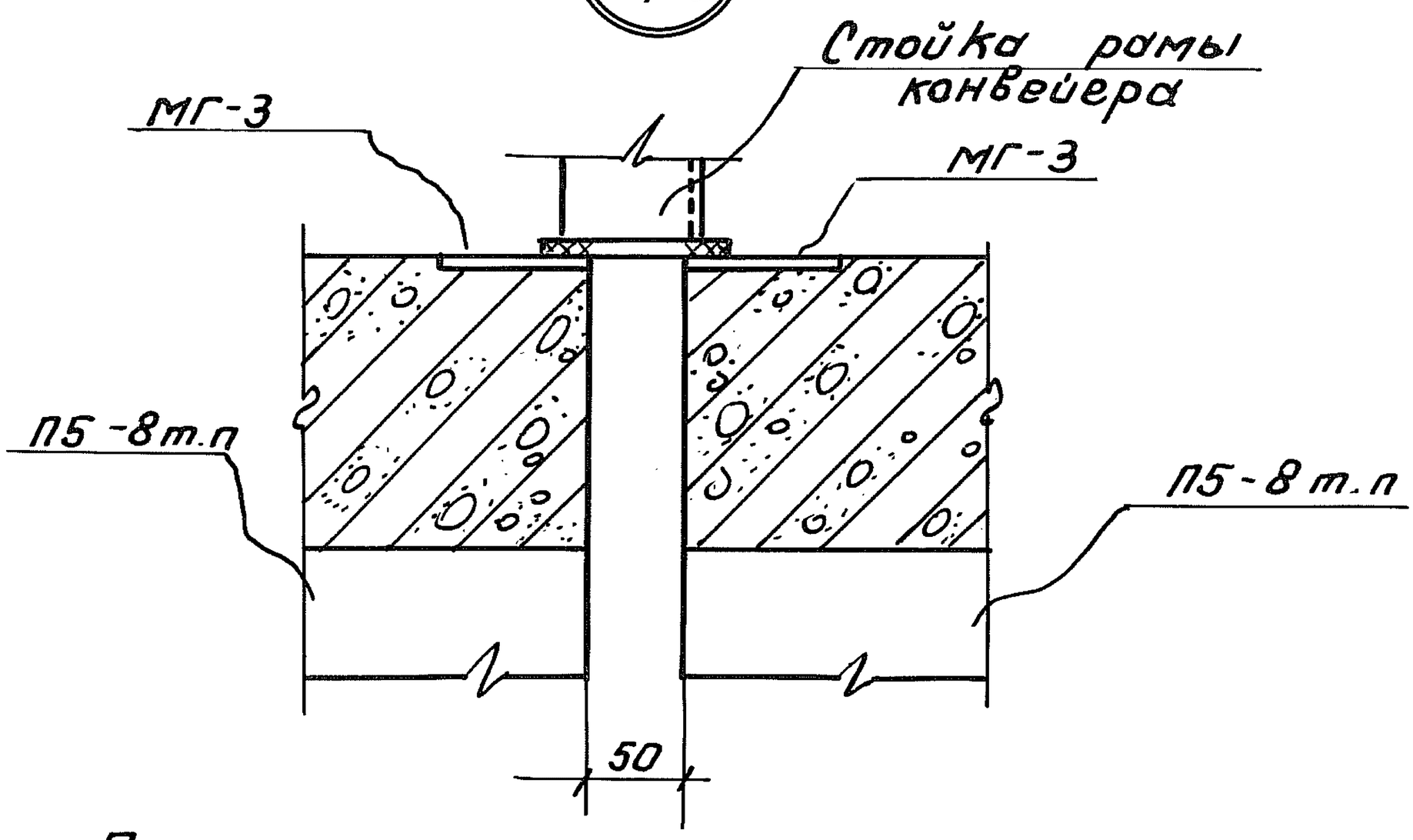

Примечания:

1. Все сварные швы принимать высотой 6мм, электроды Э-42.
2. А- наружный габарит станины конвейера.

ТД	Неотапливаемые транспортерные галереи пролетами 18, 24 и 30м, с ограждающими конструкциями из асбестоцементных листов	Серия 3.016-1	
1971	Деталь 12.	Выпуск 4	Лист 11

ГПИ Ленинградский Промстройпроект г. Ленинград

Гл. инж. пр-та Виноградов
Гл. инж. т-та Шаповалов
Гл. конструктор Спиричев
Проверил Абрамов
Нач. отд. Линницкий
Гл. констр. отд. Виноградов
Проектировщик Александров
Исполнитель Гойсенок

12620-04 14

Пров. Чарл 26.5.86г Кол. Фам

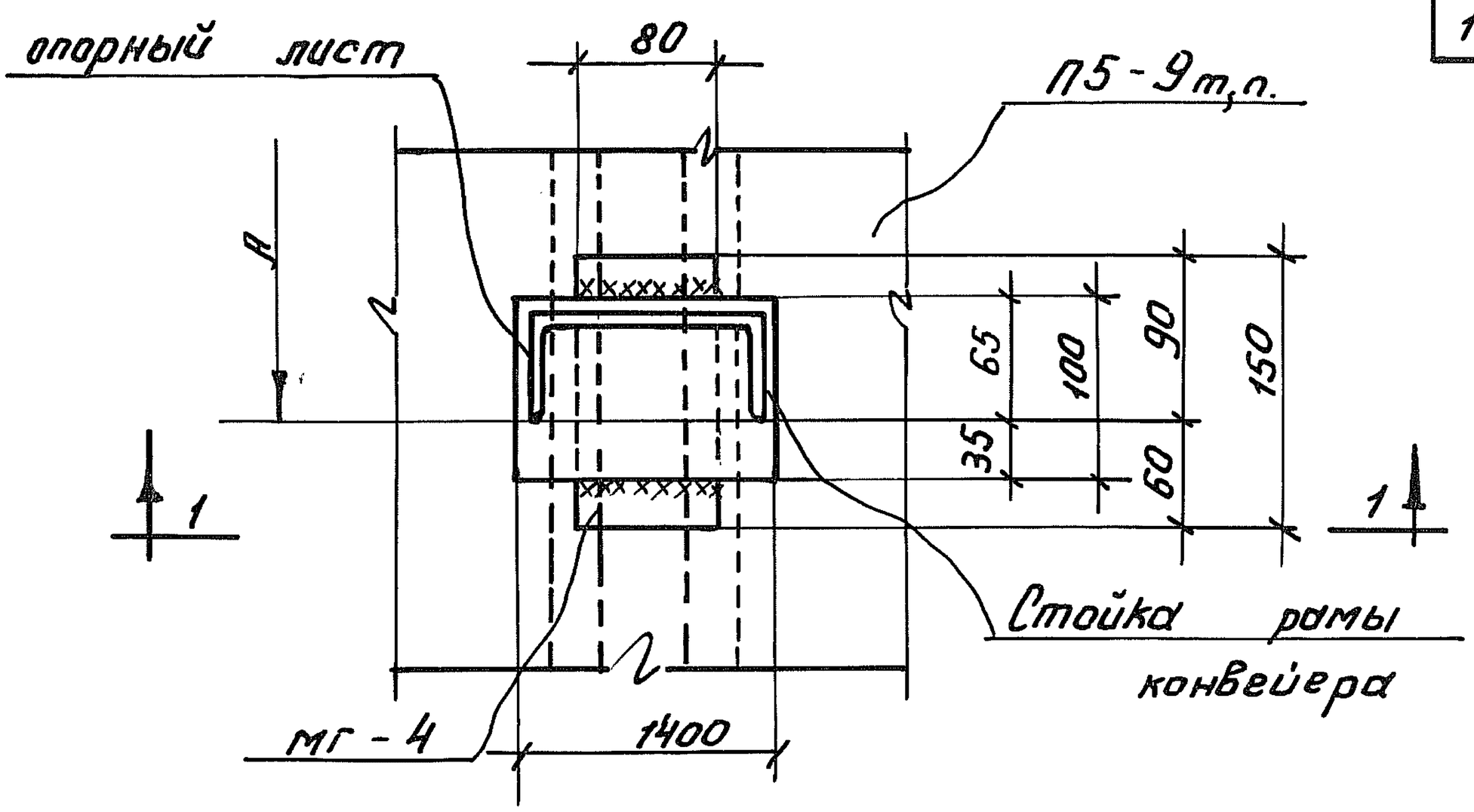

13
13,14,16,18

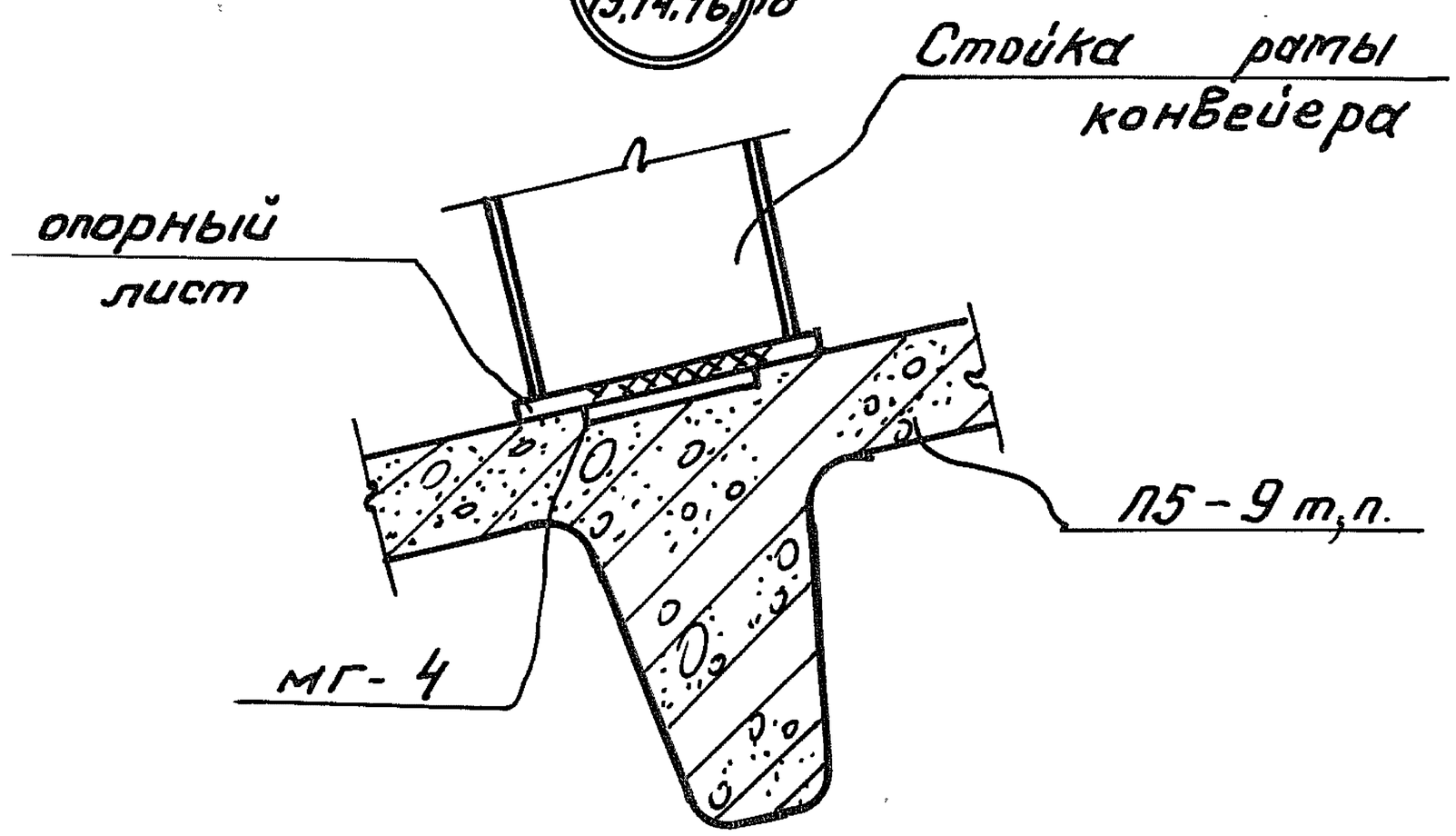

1-1

Примечания:

1. Все сварные швы принимать высотой 6мм, электроды Э-42.
2. А — наружный габарит станины конвейера.

ТД	Неотапливаемые транспортерные галереи пролетами 18, 24 и 30м, с ограждающими конструкциями из волнистых асбестоцементных листов.	Серия 3.016-1	
1971	Деталь 13.	Выпуск 4	Лист 12

ГПИ Ленинградский Промстройпроект г. Ленинград

Гл. инж. пр-та	Ибрамов		
Гл. констр. и-та	Шаповалов		
Гл. инж. и-та	Спиричев		
Нач. отд.	Липницкий		
Гл. констр. отд.	Виногра́дов		
Проектир.	Александров		
Конструиров.	Гойсенок		
Проверил			

12620-04 15

пров. Шарл 26.5.86г. Кол. Фоми

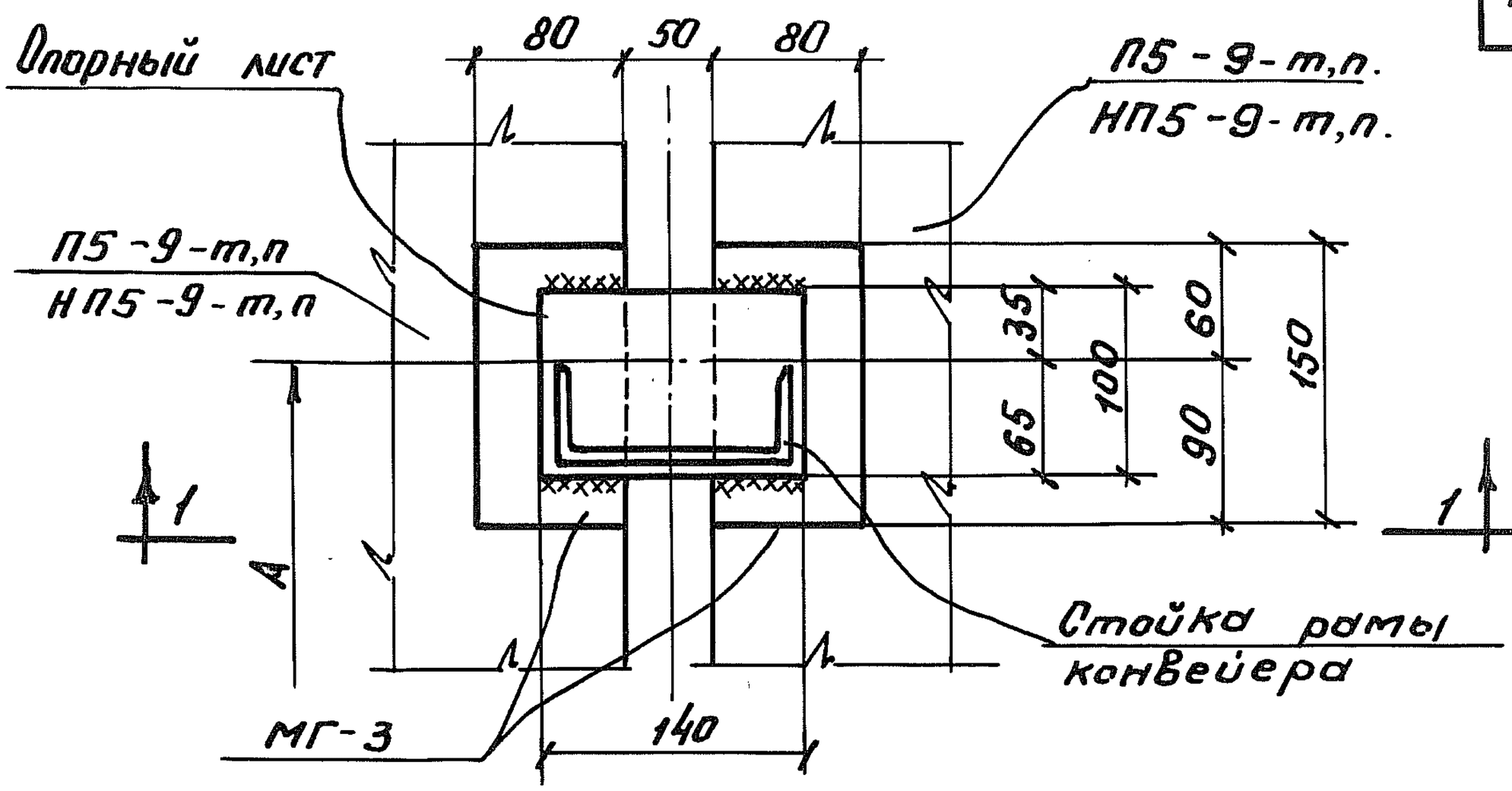

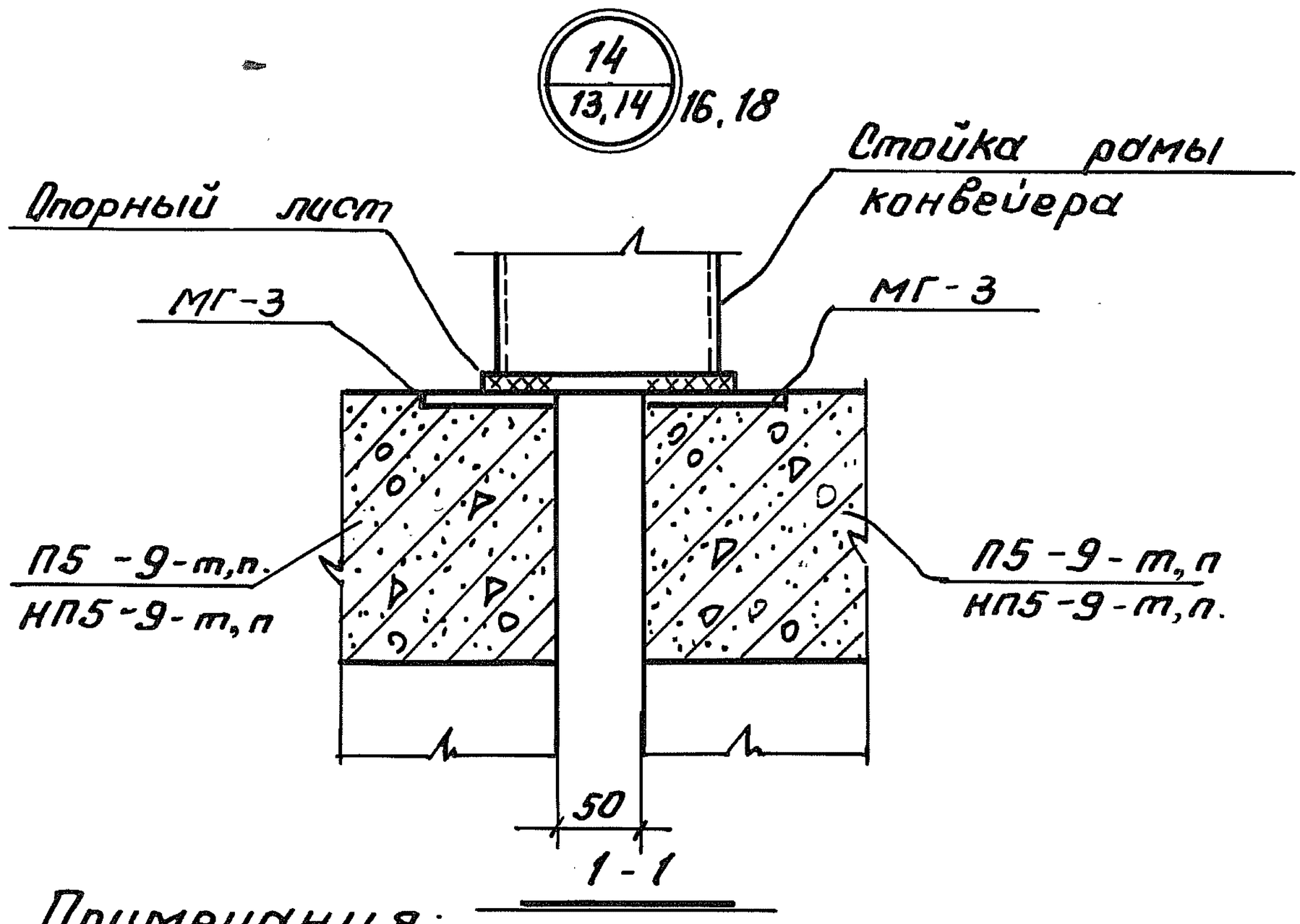

Примечания:

1. Все сварные швы принимать высотой 6 мм, электроды Э-42.
2. А - наружный габарит станины конвейера.

ТД	Неотапливаемые транспортерные галереи пролетами 18, 24 и 30м, с ограждающими конструкциями из волнистых асбесто-цементных листов	Серия 3.016-1	
1971	Деталь 14.	Выпуск 4	Лист 13

ГПИ Ленинградский Промстройпроект г. Ленинград

Гл. инж. пр-та: Липницкий
Гл. инж. п-та: Виноградов
Гл. констр. п-та: Александров
Нач. отд.: Шаповалов
Гл. констр. отд.: Гнисенок
Проверил: Спиричев
Проектиров.
Исполнит.

12620-04 16

Пров. Жарл 26.5.86г Кол. Фоу

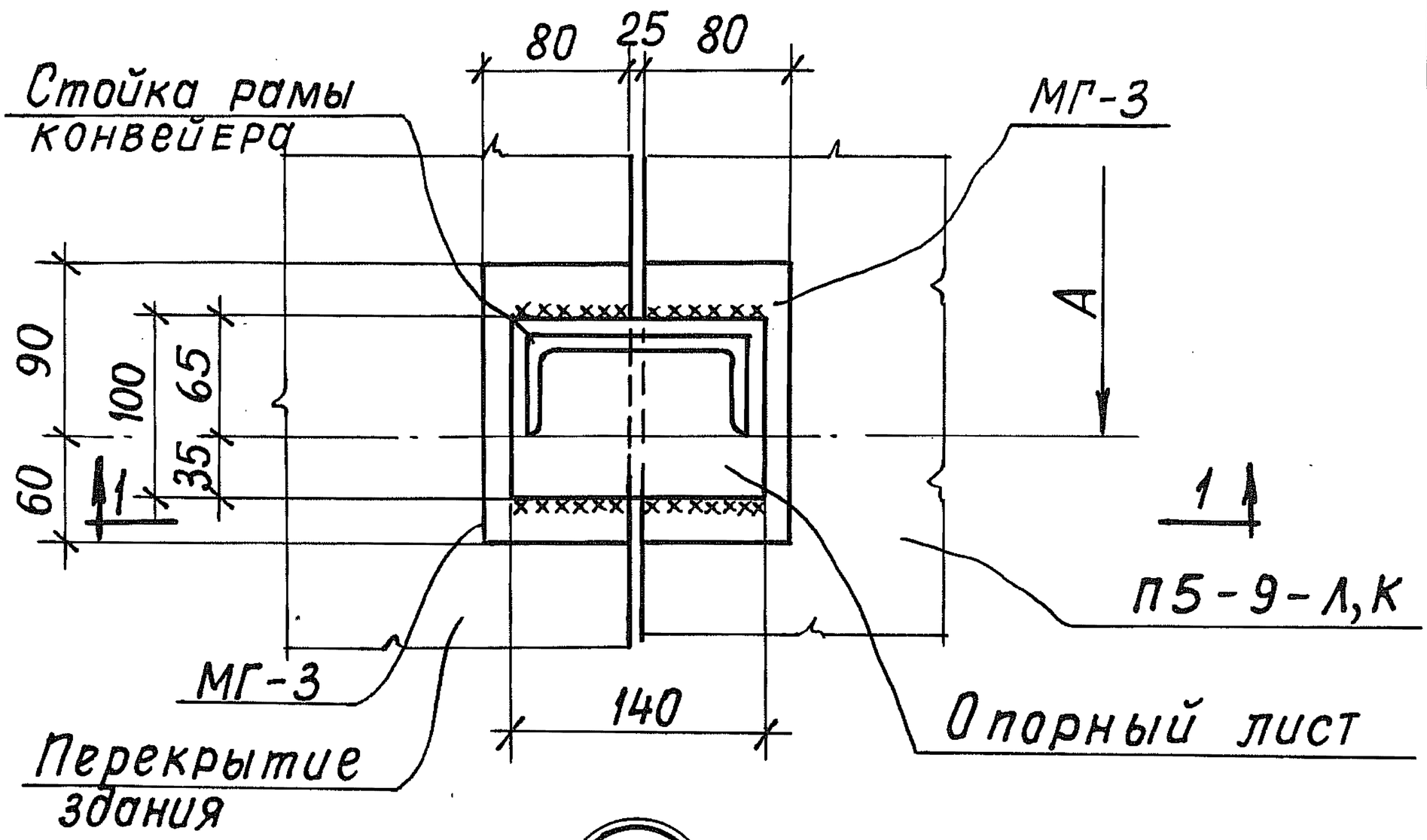

15
18

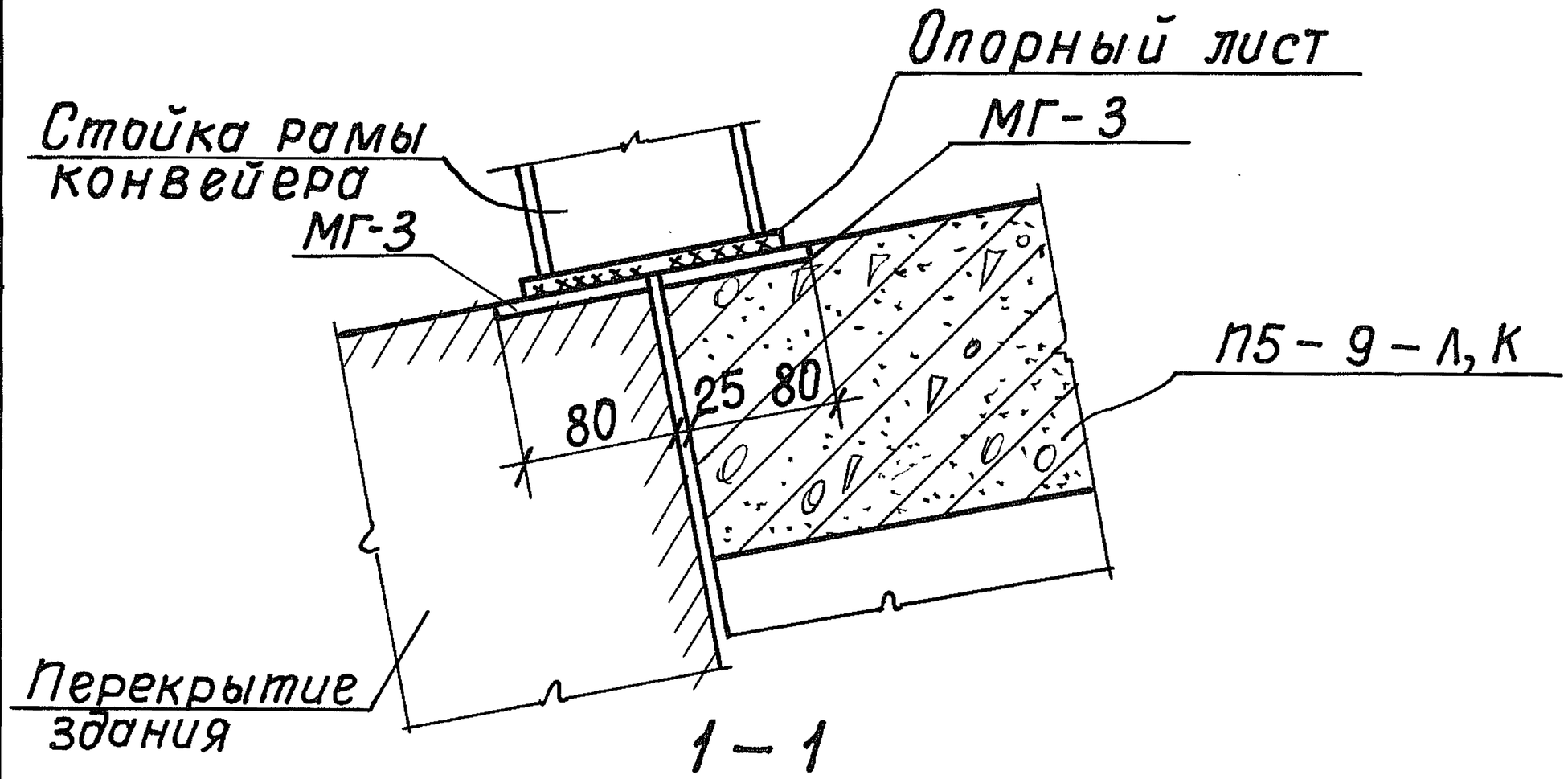

1 — 1

Примечания:

1. Все сварные швы принимать высотой 6мм, электроды Э-42.
2. А – наружный габарит станины конвейера.

ТД	Неотапливаемые транспортерные галереи пролетами 18, 24 и 30м, с ограждающими конструкциями из волнистых асбестоцементных листов.	Серия 3.016-1
1971	Деталь 15	Выпуск 4 / Лист 14

ГПИ Ленинградский Промстройпроект г. Ленинград

Гл.инж.ин-та	Адрамов	Гл.инж.пр.
Нач. отд.	Липницкий	Шаповалов
Гл.констр.отд.	Виноградов	Гл.констр.цха
Проектиров.	Александров	
Исполнитель	Гайсенок	Проверил Спиричев

12620-04 17

Пров. Олексиков 19.12.81г. Кор. Власова

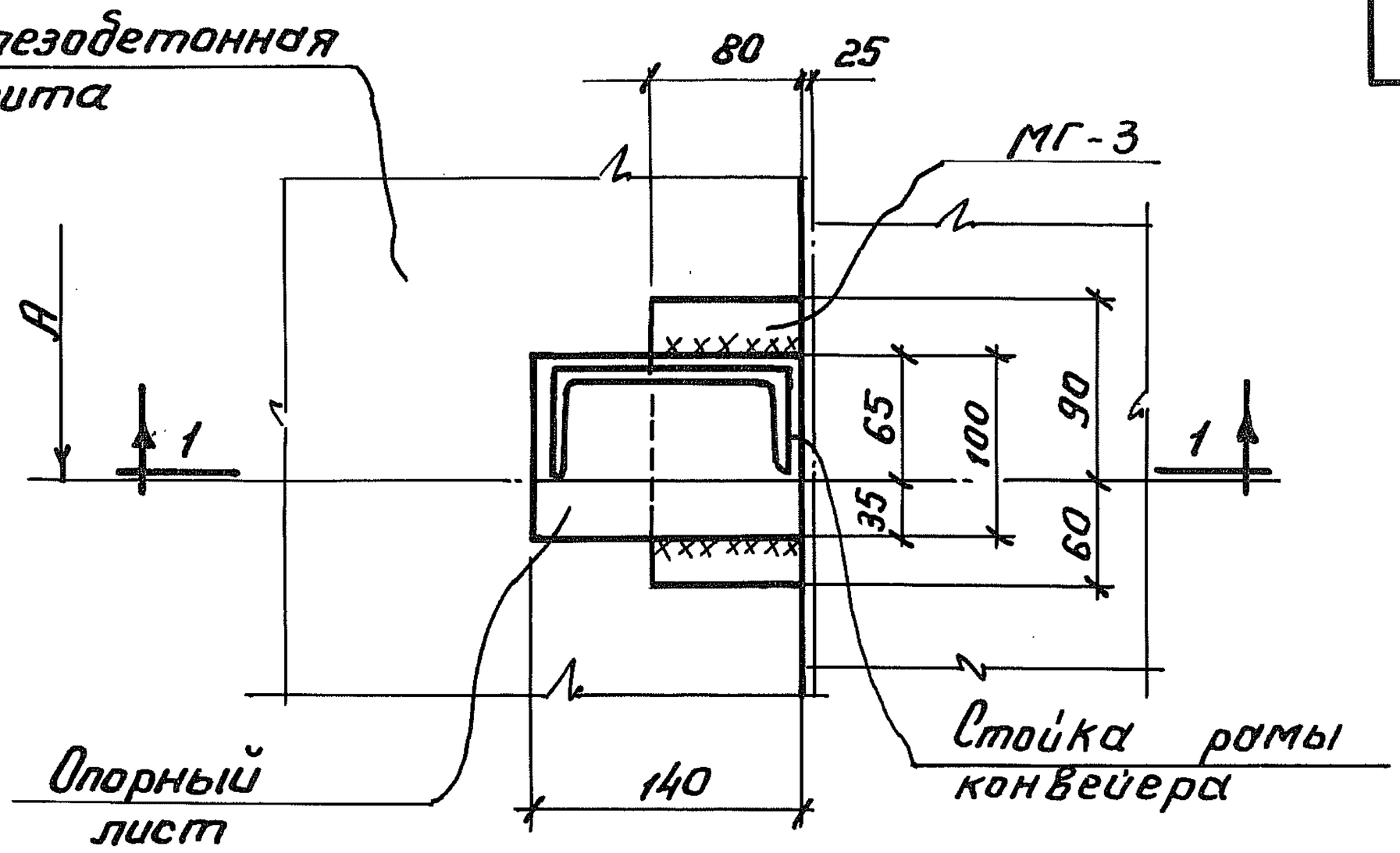

16
18

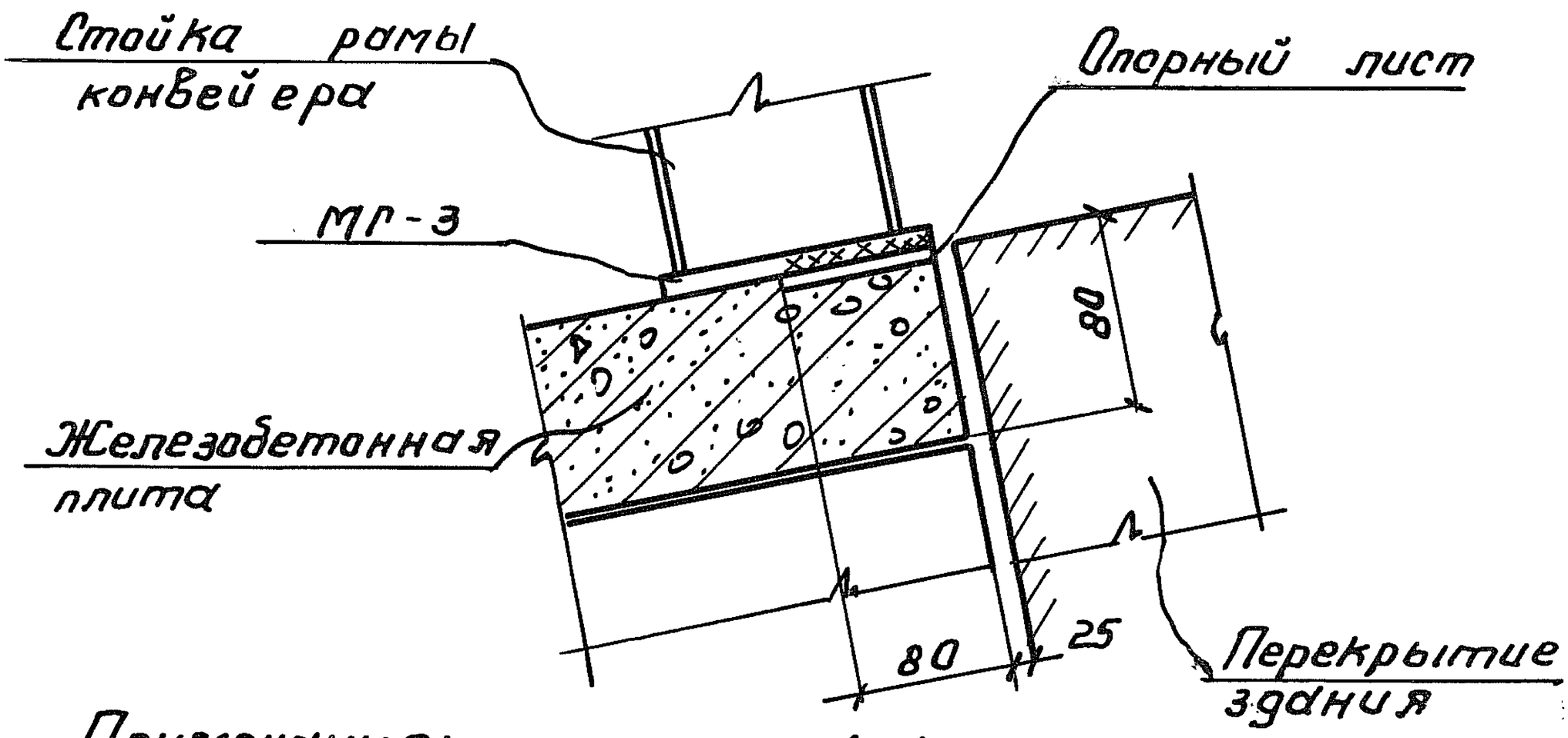

1-1

Примечания:

1. Все сварные швы принимать высотой 6мм, электроды Э-42.
2. А - наружный габарит станины конвейера

ТД	Неотапливаемые транспортерные галереи пролетами 18, 24 и 30м, с ограждающими конструкциями из волнистых асбестоцементных листов	Серия 3.016-1	
1971г	Деталь 16	Выпуск 4	Лист 15

ГПИ Ленинградский Промстройпроект г. Ленинград

Гл. инж. пр-та Виноградов; Гл. инж. ин-та Шатовалов; Гл. констр. ин-та; Проверил Спиричев

Гл. инж. ин-та Абрамов; Нач. отд. Липницкий; Гл. констр. отд. Виноградов; Проектировал Александров; Исполнитель Гайсенок

12620-04 18

пров. Жарл 26.5.86г. Кон. Фо

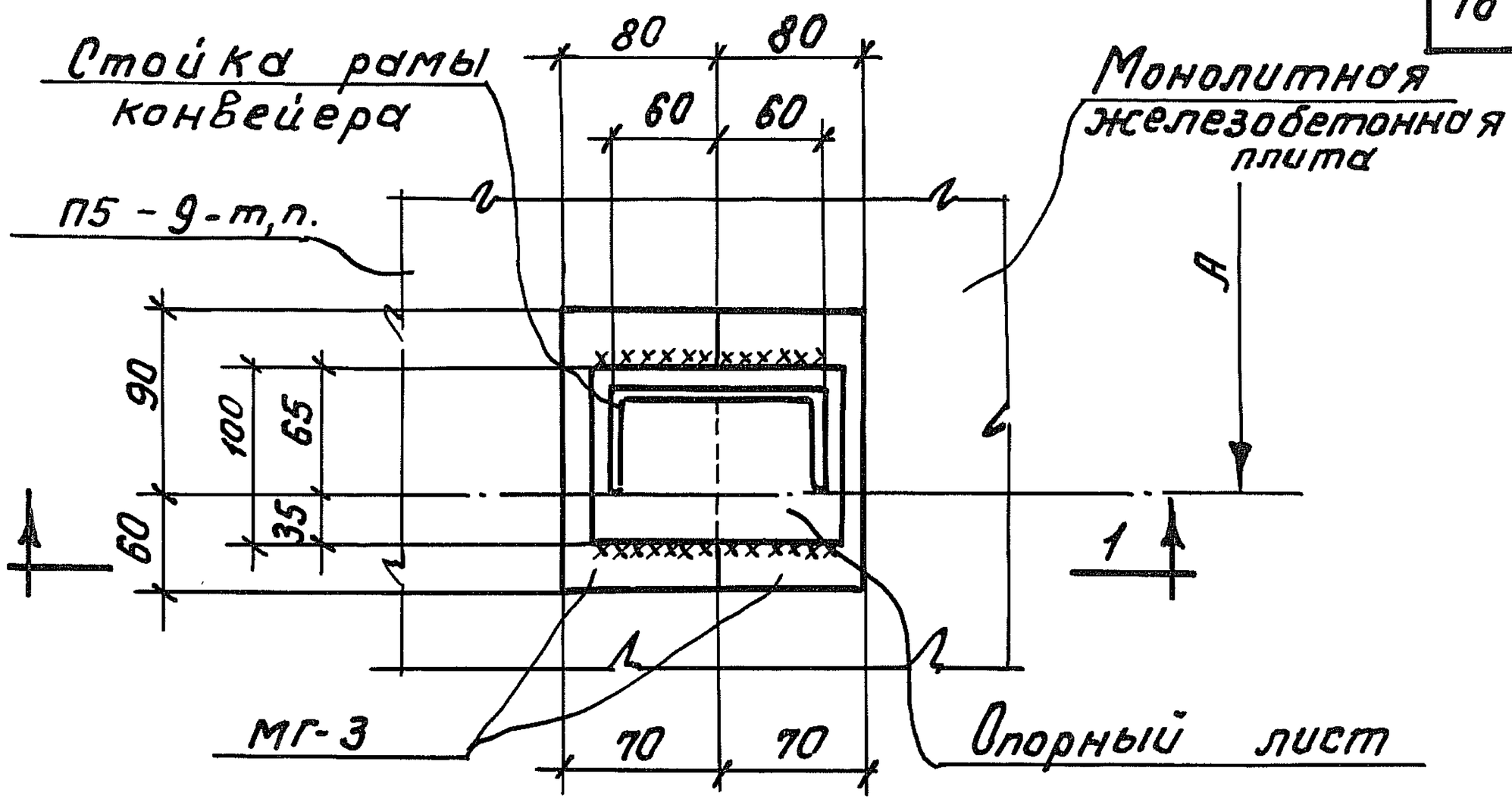

17
18

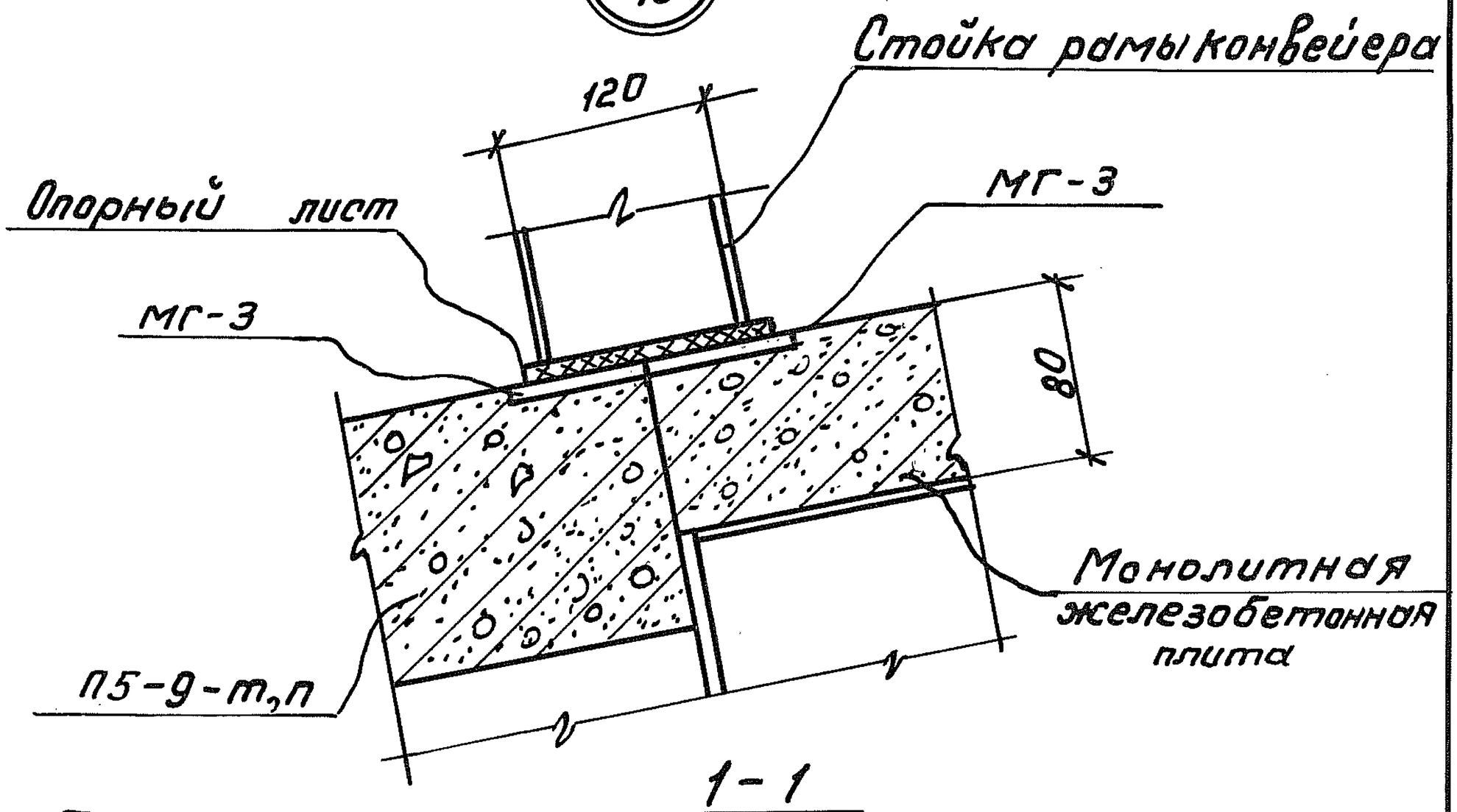

1-1

Примечания:

1. Все сварные швы принимать высотой 6 мм, электроды Э-42.
2. А - наружный габарит станины конвейера.

ГПИ Ленинградский Промстройпроект г. Ленинград	ТД	Неотапливаемые транспортерные галереи пролетами 18, 24 и 30 м, с ограждающими конструкциями из волнистых асбестоцементных листов.	Серия 3.016-1
	1971	Деталь 17	Выпуск 4 / Лист 16

Гл. инж. пр-ти Виноградов; Гл. констр. и-та Шаповалов; Спиричев; Проверил

Гл. инж. ин-та Абрамов; Нач. отд. Липницкий; Гл. констр. отд. Виноградов; Проектировщик Александров; Исполнитель Гойсе нок

12620-04 19

пров. Жорж 26.5.86г. кол.

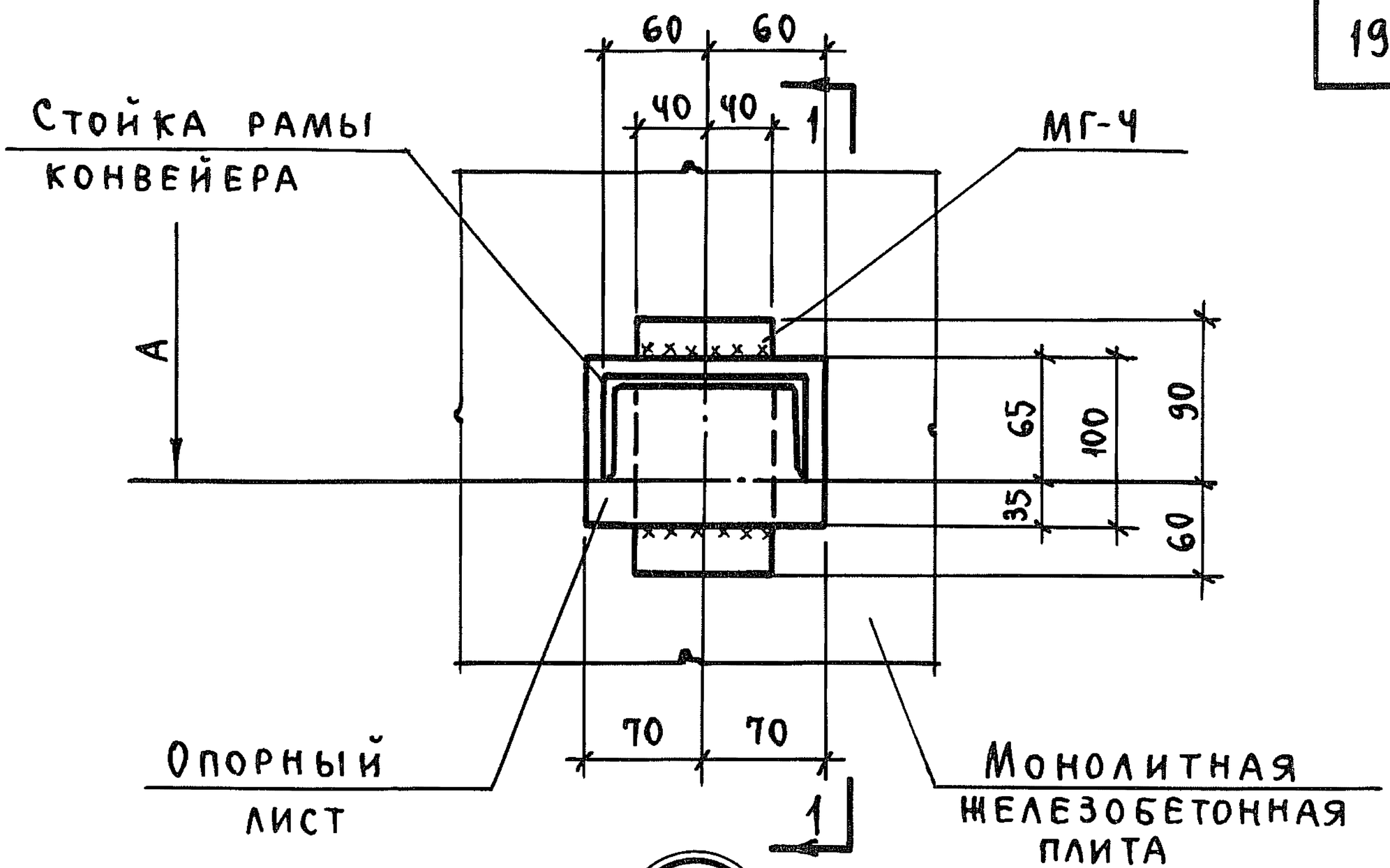

18
18

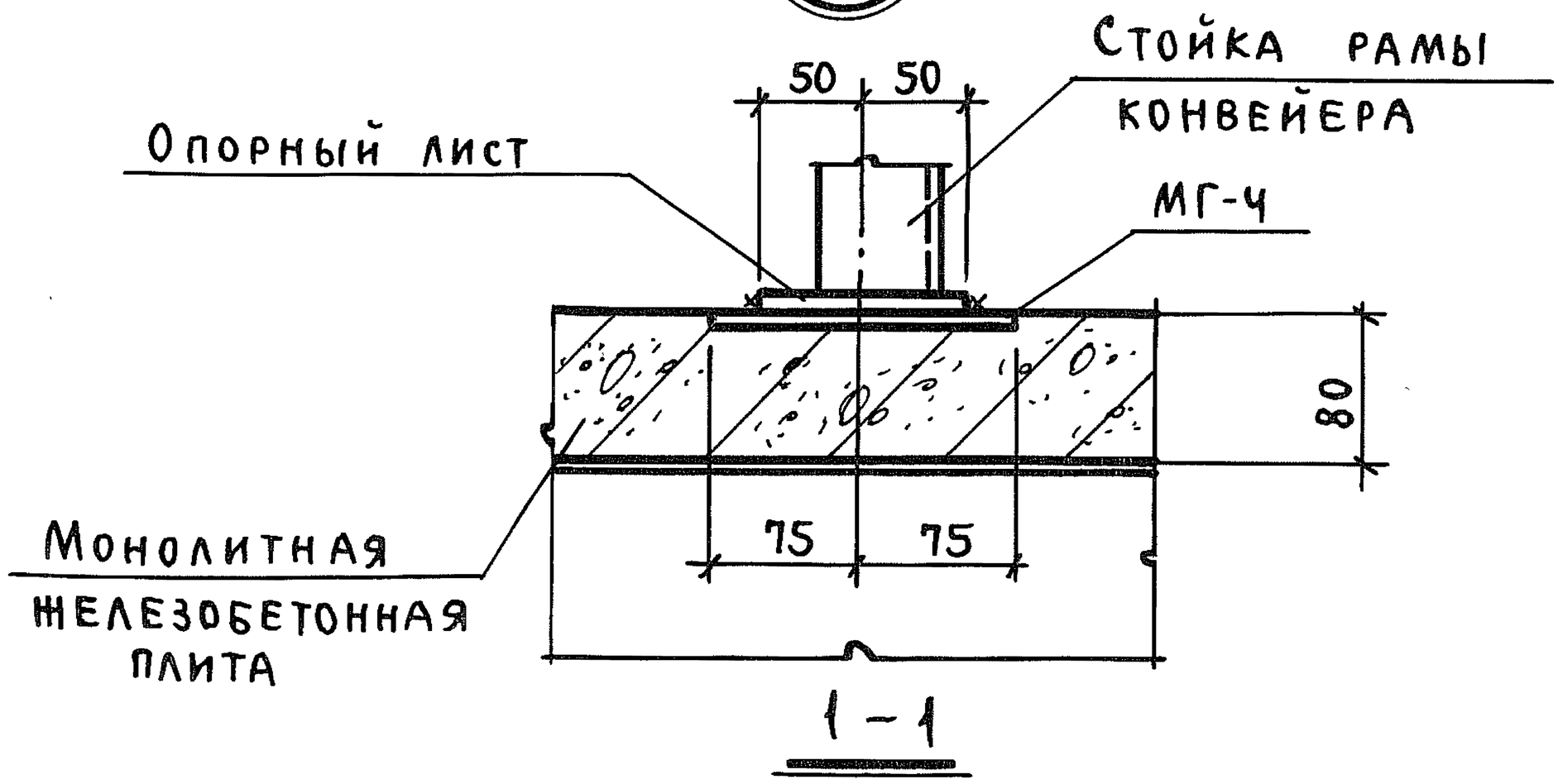

Примечания:

1. Все сварные швы принимать высотой 6мм, электроды Э-42.
2. А-наружный габарит станины конвейера.

ТД	Неотапливаемые транспортерные галереи пролетами 18, 24 и 30м, с ограждающими конструкциями из волнистых асбестоцементных листов	Серия 3.016-1
1971	Деталь 18.	Выпуск 4 / Лист 17

ГПИ Ленинградский Промстройпроект г. Ленинград

Гл. инж. ин-та Виноградов; Нач. отд. Шаповалов; Гл. конст. отд. Спиричев; Проектир. Абрамов; Исполн. Гайсенок; Гл. конст. инст. Липницкий; Пров. Виноградов; Александров

12620-04 20

Пров. Жаров 26.5.86г Кон. Шер

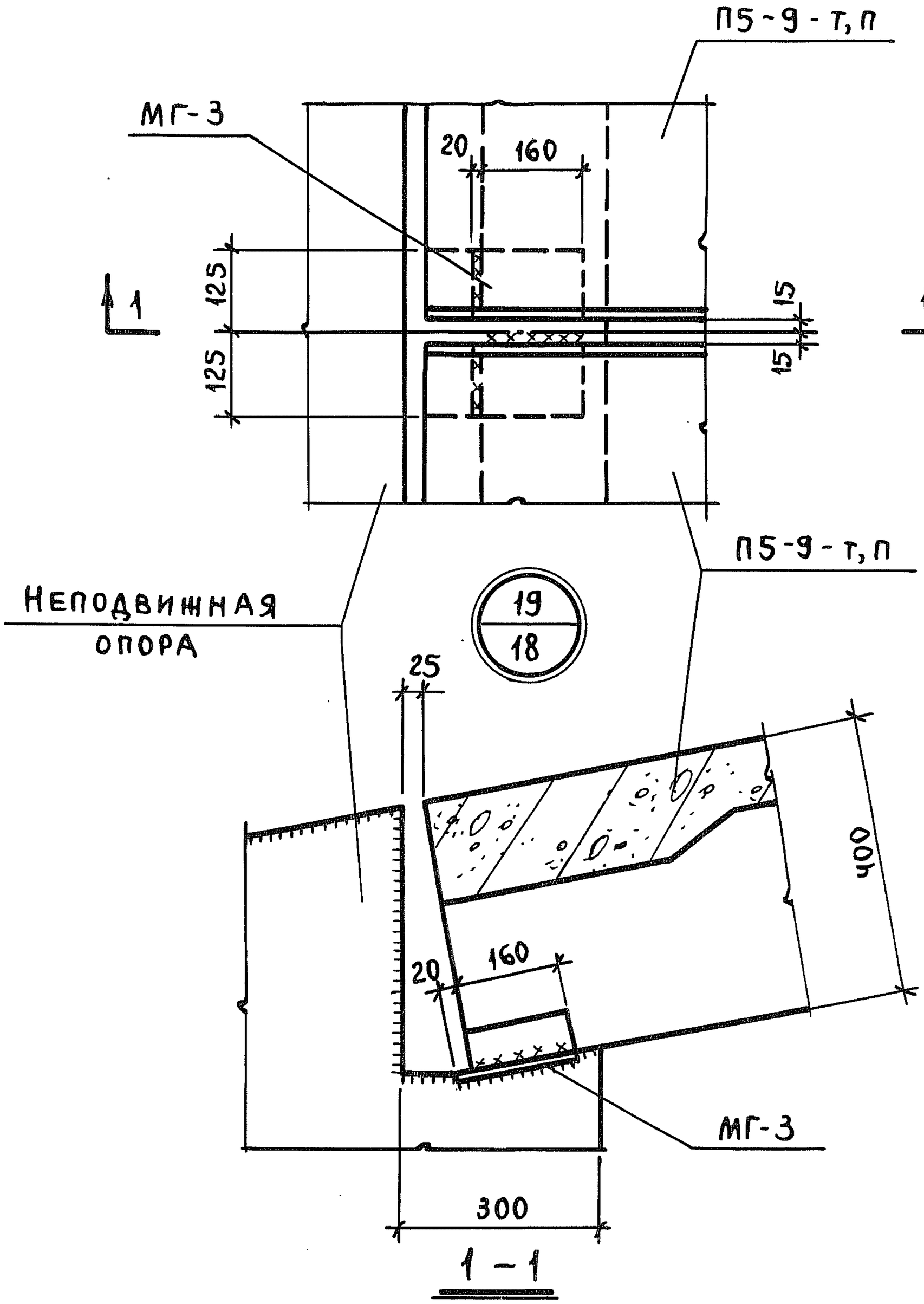

Примечание.

Все сварные швы принимать высотой 6мм, электроды Э-42.

ГПИ Ленинградский Промстройпроект г. Ленинград	ТД	Неотапливаемые транспортерные галереи пролетами 18, 24 и 30м, с ограждающими конструкциями из волнистых асбестоцементных листов.	Серия 3.016-1
	1971	Деталь 19.	Выпуск 4 / Лист 18

Гл. инж. ин-та Виноградов; Нач. отд. Шаповалов; Гл. конст. отд. Спиричев; Проектир. Абрамов; Исполн. Гайсенок; ГИП Липницкий; Гл. конст. ин-та Виноградов; Пров. Александров

12620-04 21

Пров. Асоря 26.5.86 г. Коп. Шиф

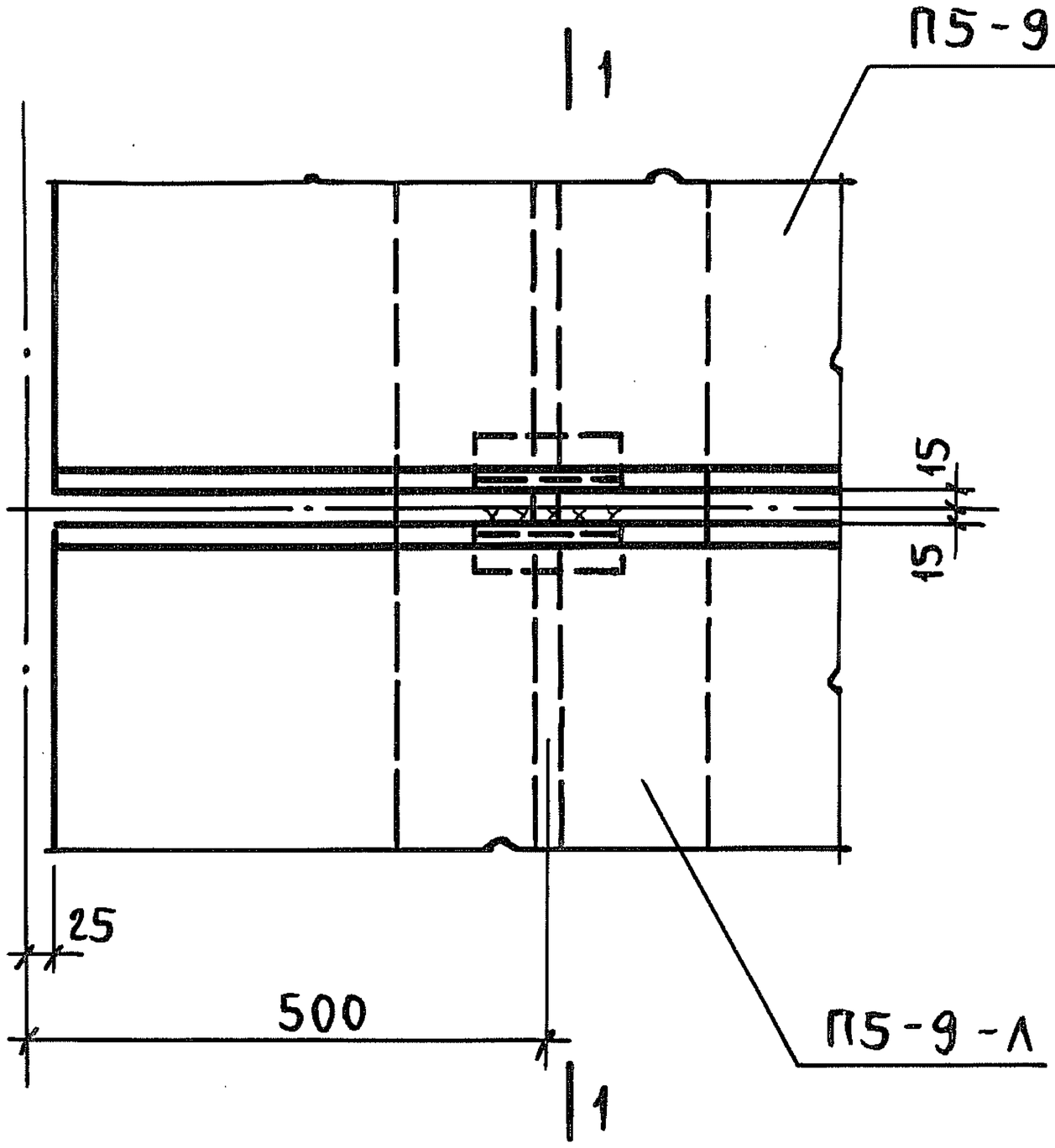

20
18

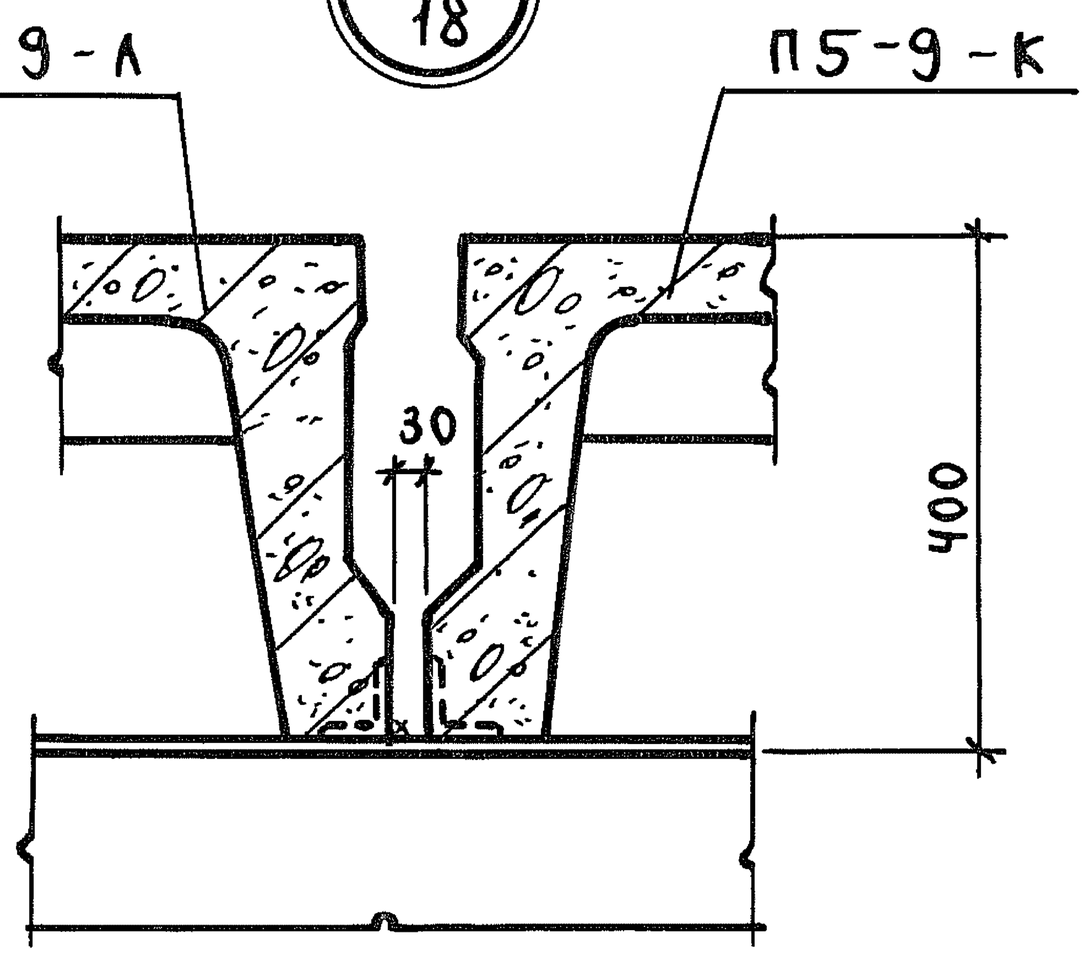

1 – 1

ПРИМЕЧАНИЕ:

Все сварные швы принимать высотой 6мм.
Электроды марки Э-42.

ТД	Неотапливаемые транспортерные галереи пролетами 18, 24 и 30 м, с ограждающими конструкциями из волнистых асбестоцементных листов.	Серия 3.016-1	
1971	Деталь 20.	Выпуск 4	Лист 19

ГПИ Ленинградский Промстройпроект г. Ленинград

Гл. инж. ин-та	Абрамов	
Нач. отд.	Липницкий	
Гл. констр. отд.	Виноградов	
Проектир.	Александров	
Исполн.	Гайсенок	
Гл. инж. ин-та	Виноградов	
Гл. констр. ин-та	Шаповалов	
Пров.	Спиричев	

12620-04 22

Пров. Жарр 26.5.86г. Кон. Шиф

22

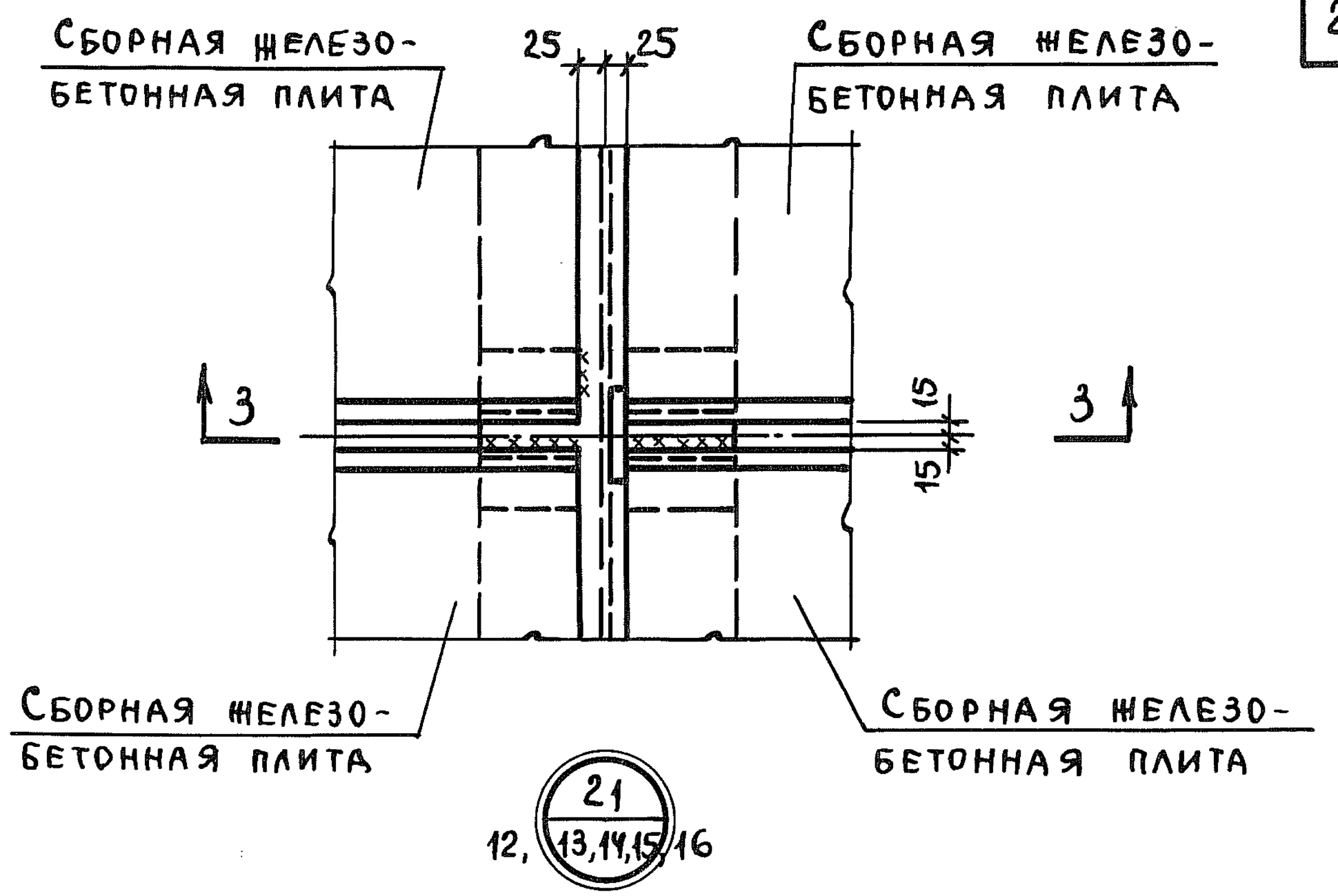

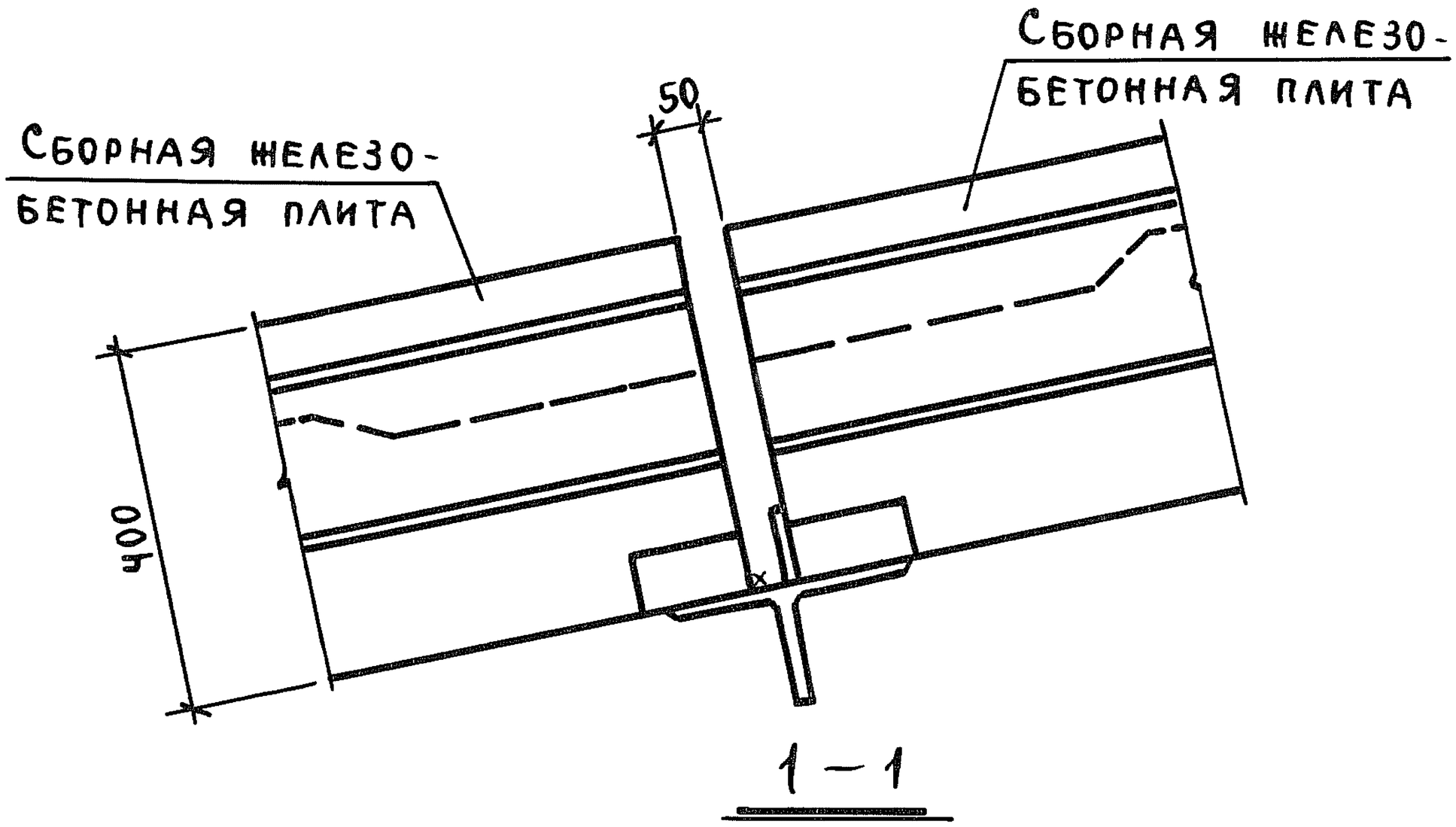

Примечание.

Все сварные швы принимать высотой 6мм, электроды марки Э-42.

ТД	Неотапливаемые транспортерные галереи пролетами 18,24 и 30м, с ограждающими конструкциями из волнистых асбестоцементных листов.	Серия 3.016-1	
1971	Деталь 21.	Выпуск 4	Лист 20

ГПИ Ленинградский Промстройпроект г. Ленинград

Гл. инж. ин-та Абрамов; Нач. отд. Липницкий; Гл. констр. отд. Виноградов; Проектир. Александров; Исполн. Гайсенок

ГИП Виноградов; Гл. констр. и-та Шаповалов; Пров. Спиричев

12620-04 23

Пров. Жаль 26.5.86г. Кор. Шмо

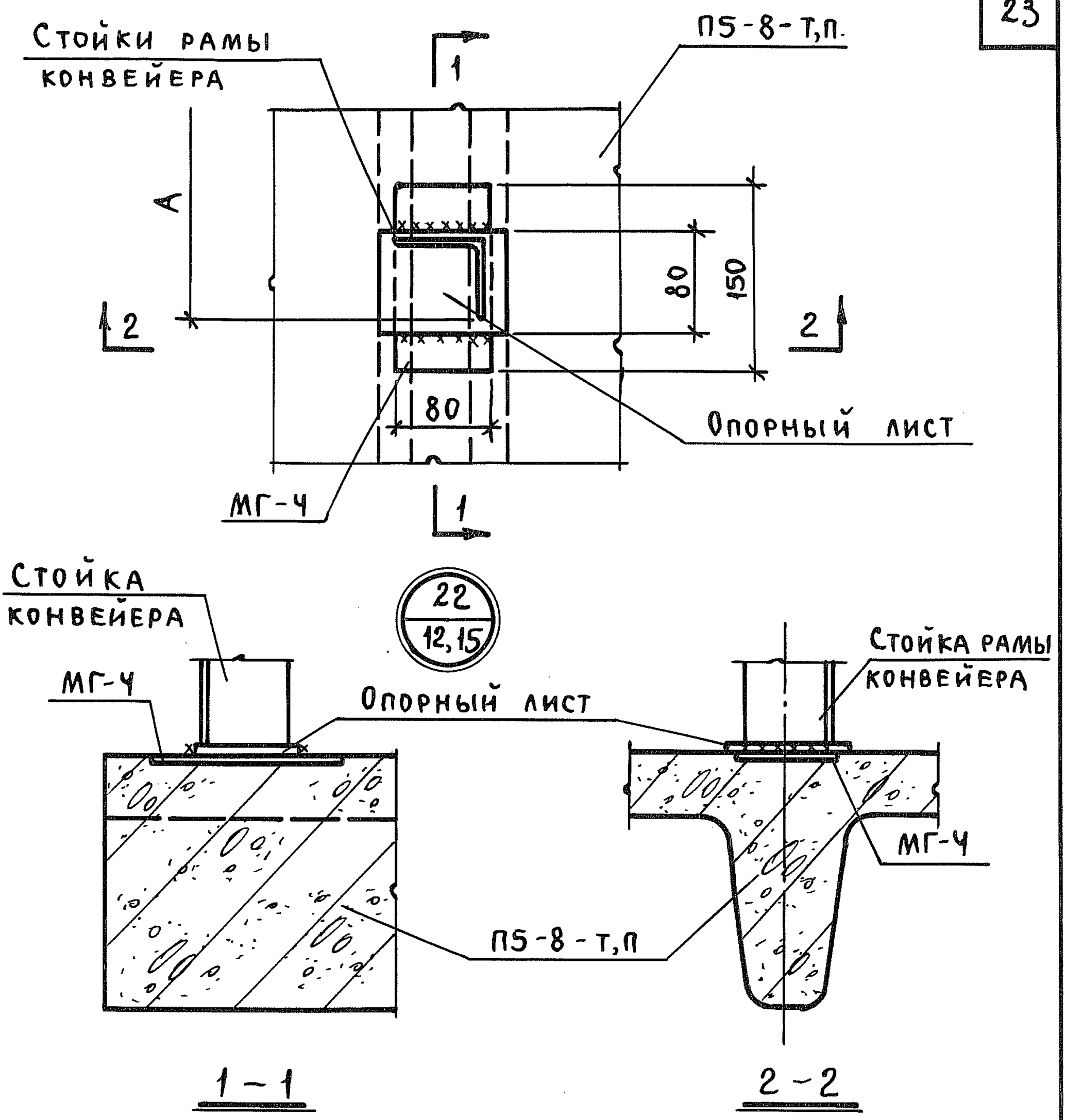

Примечания:

1. Все сварные швы принимать высотой 6мм, электроды Э-42.
2. А-наружный габарит станины конвейера.

ТД	Неотапливаемые транспортерные галереи пролетами 18,24 и 30 м, с ограждающими конструкциями из волнистых асбестоцементных листов.	Серия 3.016-1	
1971	Деталь 22	Выпуск 4	Лист 21

ГПИ Ленинградский Промстройпроект г. Ленинград

Гл.инж.ин-та Абрамов; Нач.отд. Липницкий; Гл.констр.отд. Виноградов; Проектир. Александров; Исполн. Гайсенок

ГИП Виноградов; Гл.констр.инст. Шаповалов; Пров. Спиричев

12620-04 24

Пров. Жарин 26.5.86г Кон. Ильин

ГПИ Ленинградский Промстройпроект г. Ленинград	Гл.инж.и-та	Абрамов	Гл.инж.пр-та		Виноградов
	Нач. отд.	Липницкий	Гл.констр.и-та		Шаповалов
	Гл.констр.отд.	Виноградов			
	Проектиров.	Александров			
	Исполнит.	Гайсенок	Проверил		Спиричев

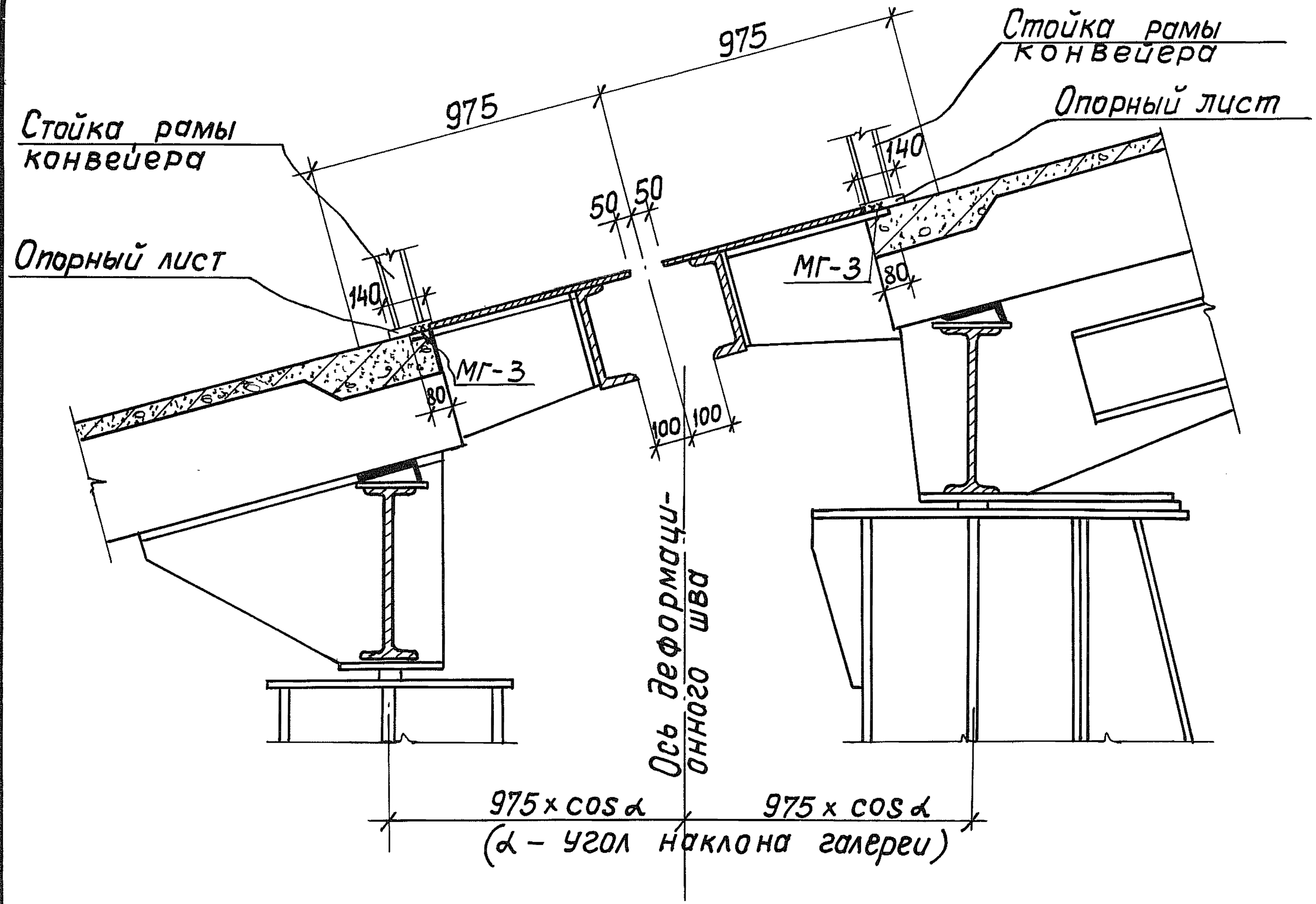

ТД 1971

Неотапливаемые транспортерные галереи пролетами 18, 24 и 30 м, с ограждающими конструкциями из волнистых асбестоцементных листов

Деталь крепления стоек рамы конвейера у температурного шва

12620-04 25

Серия 3.016-1	
Выпуск 4	Лист 22

24

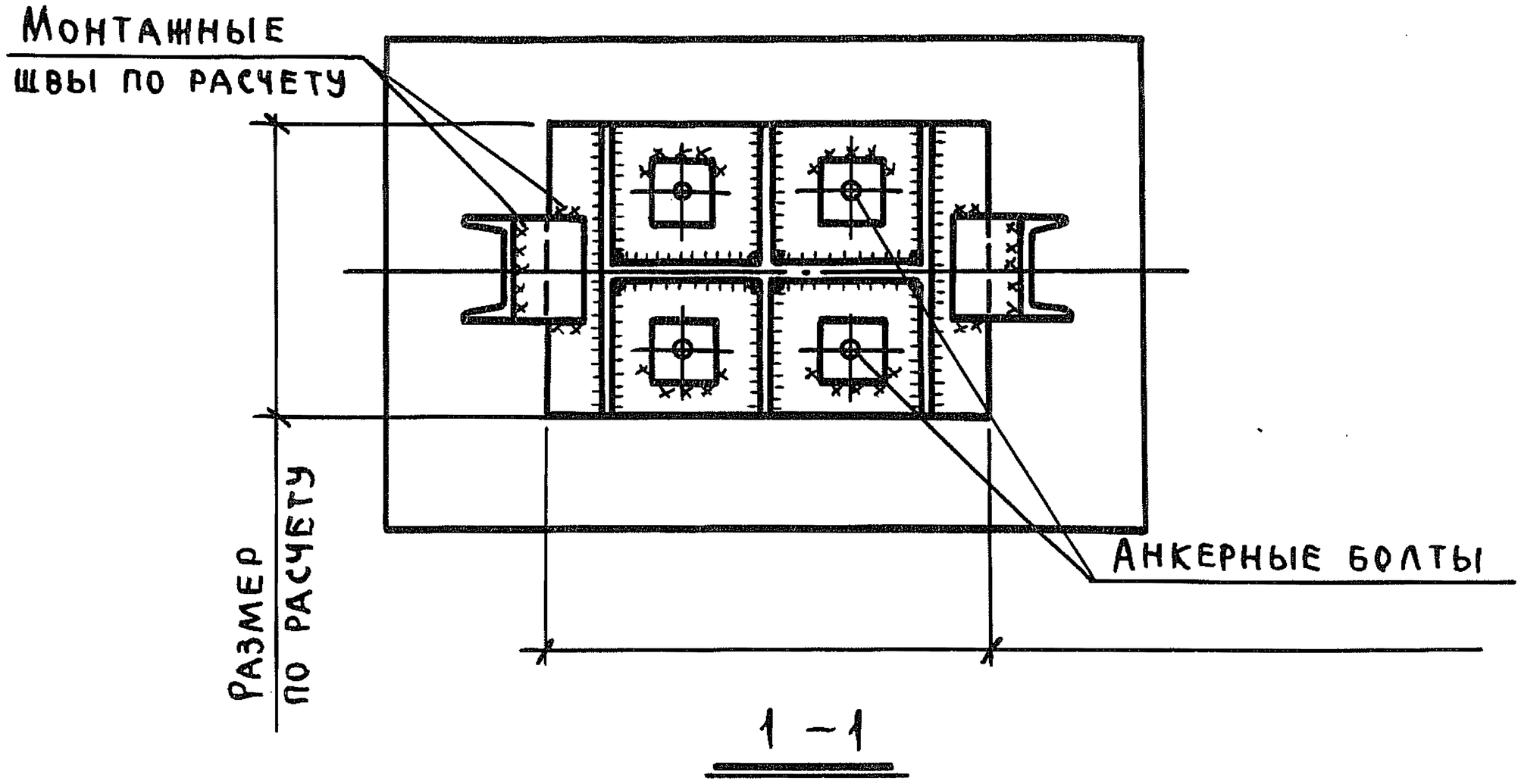

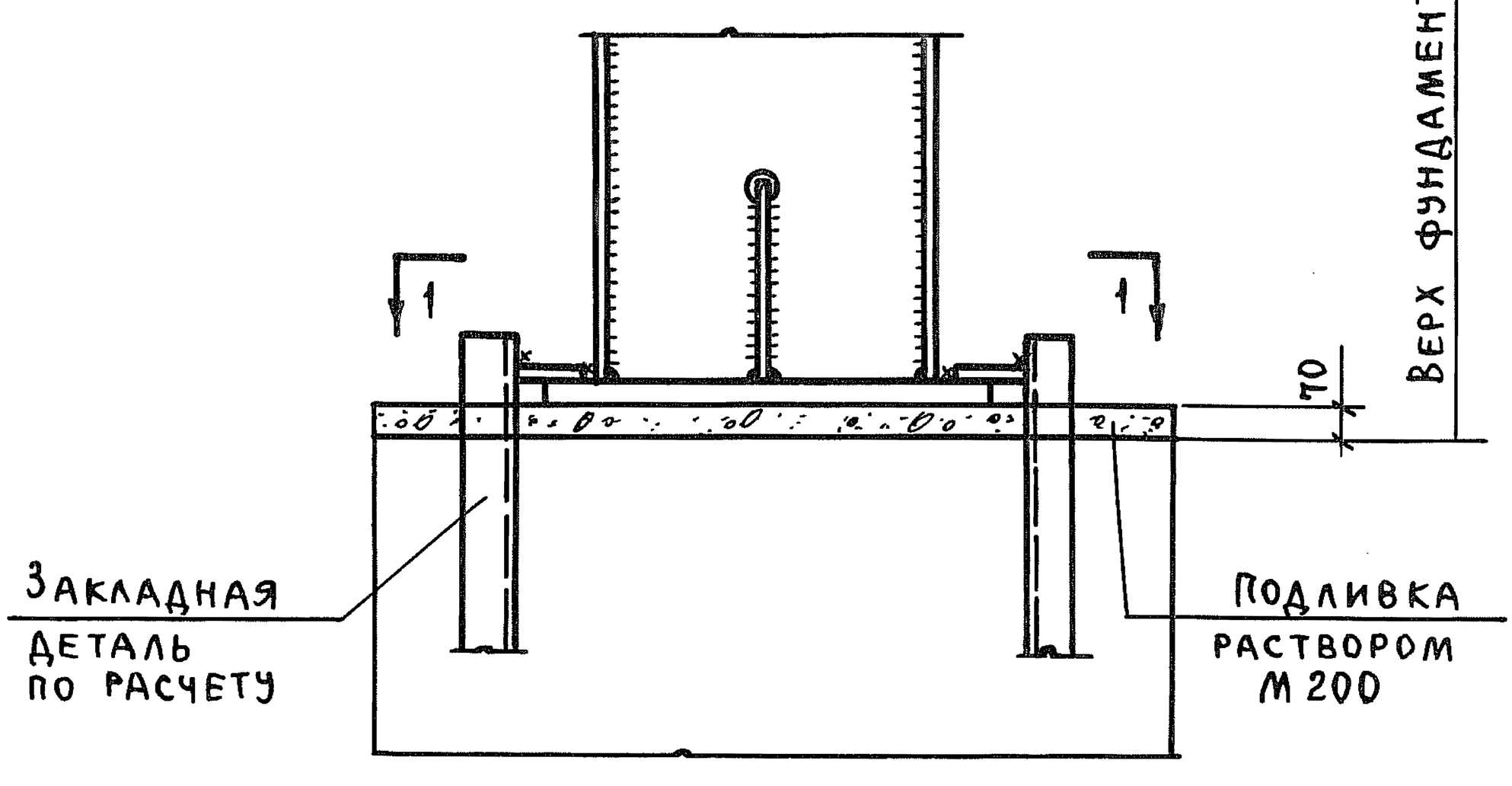

ГПИ Ленинградский Промстройпроект г. Ленинград	Гл. инж. ин-та Абрамов; Нач. отд. Липницкий; Гл. констр. отд. Виноградов; Проектир. Александров; Исполн. Гайсенок	ГИП Гл. конст. ин-та Виноградов; Шаповалов; Спиричев; Пров.	
ТД	Неотапливаемые транспортерные галереи пролетами 18, 24 и 30 м, с ограждающими конструкциями из волнистых асбестоцементных листов.	Серия 3.016-1	
1971	Пример узла сопряжения стальных опор высотой более 14 м с фундаментом.	Выпуск 4	Лист 23

12620-04 26

Пров. Жарн 26.5.86г Коп. Ишр

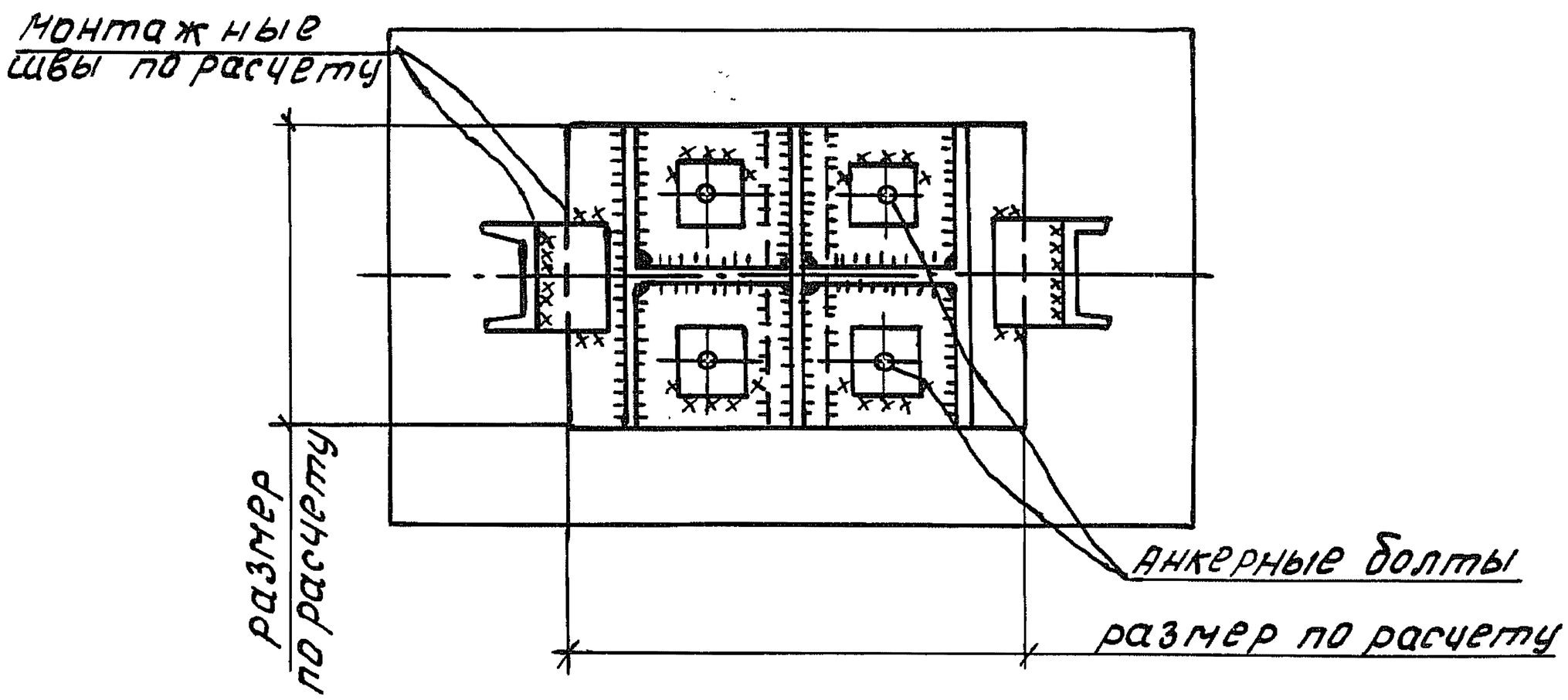

1-1

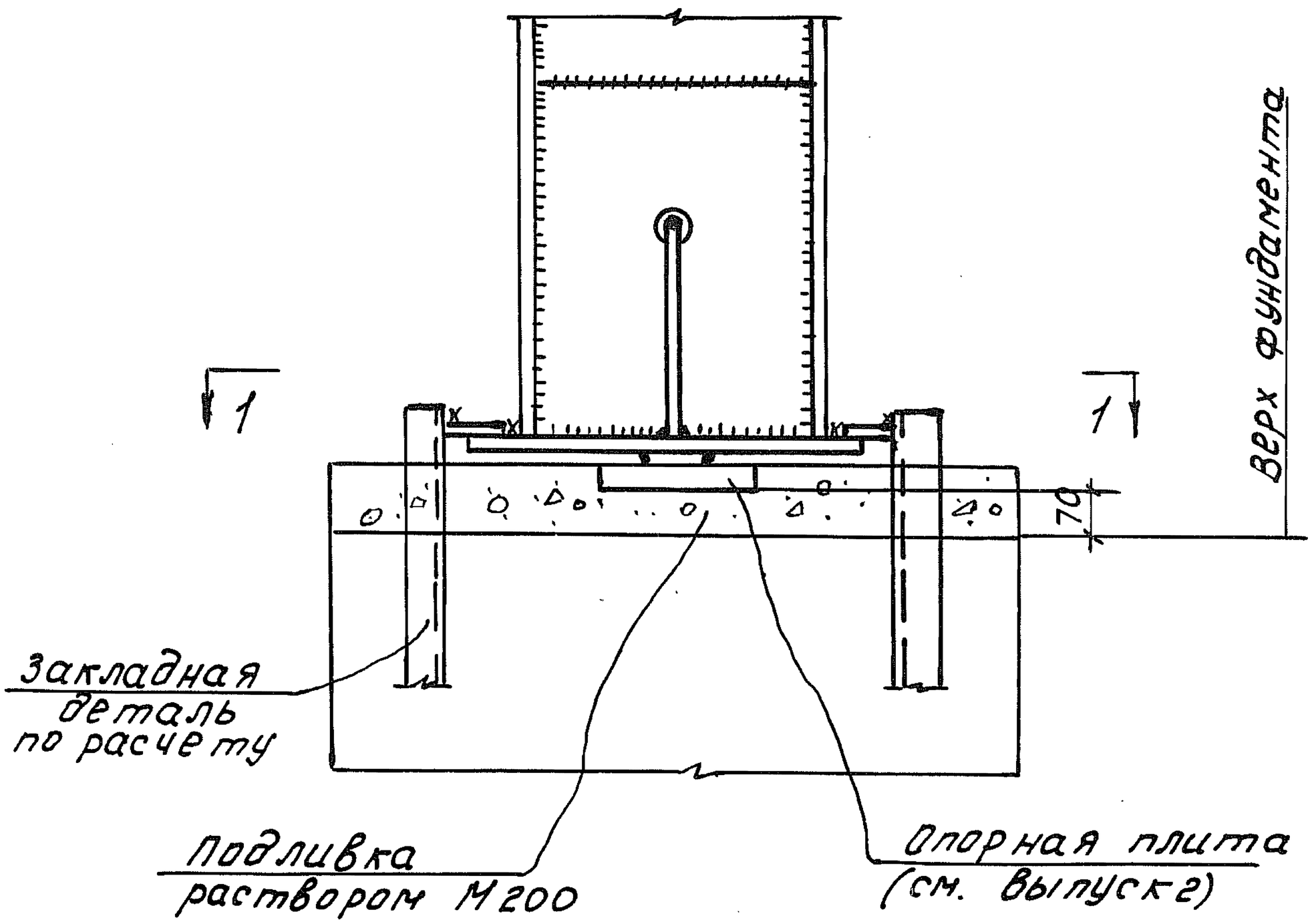

ТД	Неотапливаемые транспортерные галереи пролетами 18, 20 и 30 м с ограждающими конструкциями из волнистых асбестоцементных листов.	серия 3.016-1	
1971	Пример узла сопряжения стальных опор высотой менее 14 м. с фундаментом	выпуск 4	лист 24

12620-04

пров. Ратанкова III кон. Сим