ГЛАВНОЕ АРХИТЕКТУРНО ПЛАНИРОВОЧНОЕ УПРАВЛЕНИЕ ИСПОЛКОМА ЛЕНГОРСОВЕТА

ТИПОВЫЕ КОНСТРУКЦИИ И ДЕТАЛИ ЗДАНИЙ И СООРУЖЕНИЙ ДЛЯ СТРОИТЕЛЬСТВА В ЛЕНИНГРАДЕ

СЕРИЯ 1.125 КЛ-3

БАЛКИ ЖЕЛЕЗОБЕТОННЫЕ ВКЛАДНОГО ПЕРЕКРЫТИЯ УНИФИЦИРОВАННОГО СБОРНОГО КАРКАСА ПЕРВЫХ ЭТАЖЕЙ ЖИЛЫХ ЗДАНИЙ

ВЫПУСК 1-3

БАЛКИ СЕЧЕНИЕМ 40Х40 СМ

АРМИРОВАННЫЕ СТАЛЬЮ КЛASCA А-III

РАЗРАБОТАНЫ
ИНСТИТУТОМ ЛЕННИИПРОЕКТ

ВВЕДЕНЫ В ДЕЙСТВИЕ
ПРИКАЗОМ № 364 от 27.12.82

ЛЕНИНГРАД
1982

Инв. № 4663

Рег. №						
Проверил	Нормоконтролер	внесены изменения				
		Дата	Рег. №	Подпись	Должность	Фамилия

ЛЕННИИПРОЕКТ				
ГА. НИК. ИН-ТА		ПАНОВ	РУК. ГРУППЫ	БУЧИЛЧ
ГА. КОНСТР. ИН-ТА		ЗАМАРКИН	Расчетчик	ПЕНЬКОВА
Нач. УПР. №3		ДОВКАЧЕВ	Нормоконтролер	КРЕМНЕВА
НАЧ. ОКУ		ПЕЧЕРСКИЙ	Инженер	

Согласовано	

Номер и дата изменения	Краткое содержание изменения	№№ листов		
		Корректировка	Дополнение	Аннулирование

Номер и дата изменения	Краткое содержание изменения	№№ листов		
		Корректировка	Дополнение	Аннулирование

Ref N.

Дата	Ref №	Должность	Подпись	Фамилия
—	—	—	—	—
—	—	—	—	—
—	—	—	—	—

внесены изменения

Проверил — Нормоконтролер

Согласовано

Гл. инж. пр-та		Разработал	—
Рук. группы		Рассчитал	—
		Исполнил	—

ПЕНЬКОВА
КРЕМНЕВА

ЛЕННИИПРОЕКТ

ОКУ

Нач. ОКУ
Гр. констр. ОКУ

ПЕЧЕРСКИЙ
БУНИЧ

КЛ	БАЛКИ ВКЛАДНОГО ПЕРЕКРЫТИЯ, АРМИРОВАННЫЕ СТАЛЬЮ КЛАССА А-III	серия 1.125 КА-3
1982	ИНФОРМАЦИОННАЯ КАРТА	выпуск 1-3 / лист ИК1

НОМЕР ВЫПУСКА	НАИМЕНОВАНИЕ ВЫПУСКА	ДАТА		
		РАЗРАБОТКИ	КОРРЕКТИРОВКИ ДОПОЛНЕНИЯ	АННУЛИРОВАНИЯ
0-I	Общие материалы, таблицы испытаний и унифицированные детали.	I982г.		
I-I	Балки сечением 40х40см предварительно-напряженные, армированные сталью класса А-IУ.	I982г.		
I-2	Балки сечением 40х40см предварительно-напряженные, армированные сталью класса Ат-У.	I982г.		
I-3	Балки сечением 40х40см армированные сталью класса А-Ш.	I982г.		
2-I	Арматурные изделия.	I982г.		

КЛ	БАЛКИ ВКЛАДНОГО ПЕРЕКРЫТИЯ, АРМИРОВАННЫЕ СТАЛЬЮ КЛАССА А-Ш	серия 1.125 КЛ-3
1982	Состав серии	выпуск 1-3 / лист СС1

ЛЕНИНПРОЕКТ

ОКУ

Гл. инж. пр-та Рук. группы — ПЕНЬКОВА

Разработал — КРЕМНЕВА

Рассчитал — ПЕЧЕРСКИЙ

Исполнил — БУНИЧ

Нач. ОКУ

Гл. констр. ОКУ

Согласовано

Проверил

Нормоконтролёр

Внесены изменения

Дата | Рег. № | Должность | Подпись | Фамилия

Рег. №

Наименование		№ листа
Обложка		—
Титульный лист		—
Информационная карта		ИК I
Состав серии		СС I
Содержание		СI,С2
Пояснительная записка		ПI
Номенклатура		НI,Н2
Б8.4.4-52Т	Опалубка и армирование	I
БI0.4.4-52Т	Опалубка и армирование	2
БII.4.4-52Т	Опалубка и армирование	3
БI3.4.4-52Т	Опалубка и армирование	4
БI4.4.4-52Т	Опалубка и армирование	5
БI6.4.4-52Т	Опалубка и армирование	6
БI7.4.4-52Т	Опалубка и армирование	7
БI9.4.4-52Т	Опалубка и армирование	8

Наименование		№ листа
Б25.4.4-40Т	Опалубка и армирование	9
Б25.4.4-52Т	Опалубка и армирование	I0
Б25.4.4-72Т	Опалубка и армирование	II
БЗI.4.4-52Т	Опалубка и армирование	I2
БЗ2.4.4-52Т	Опалубка и армирование	I3
БЗ5.4.4-52Т	Опалубка и армирование	I4
БЗ6.4.4-52Т	Опалубка и армирование	I5
БЗ8.4.4-52Т	Опалубка и армирование	I6
Б40.4.4-52Т	Опалубка и армирование	I7
Б4I.4.4-52Т	Опалубка и армирование	I8
Б43.4.4-40Т	Опалубка и армирование	I9
Б44.4.4-40Т	Опалубка и армирование	20
Б43.4.4-52Т	Опалубка и армирование	2I
Б44.4.4-52Т	Опалубка и армирование	22
Б43.4.4-72Т	Опалубка и армирование	23

КЛ	БАЛКИ ВКЛАДНОГО ПЕРЕКРЫТИЯ, АРМИРОВАННЫЕ СТАЛЬЮ КЛАССА А-III	серия 1.125 КЛ-3	
1982	СОДЕРЖАНИЕ	выпуск 1-3	лист С1

ЛЕННИПРОЕКТ

Гл. инж. пр-та ПЕНЬКОВА
Рук. группы КРЕМНЕВА
Разработал ДЕЧЕРСКИЙ
Рассчитал БУНИЧ
Нач. ОКУ
Гл. инж. ОКУ

Согласовано
Проверил
Нормоконтролер

Внесены изменения
Дата | № листа | Подпись | Фамилия

Наименование		№ листа	Наименование	№ листа
Б44.4.4-72Т	Опалубка и армирование	24		
Б46.4.4-52Т	Опалубка и армирование	25		
Б47.4.4-52Т	Опалубка и армирование	26		
Б49.4.4-40Т	Опалубка и армирование	27		
Б50.4.4-40Т	Опалубка и армирование	28		
Б49.4.4-52Т	Опалубка и армирование	29		
Б50.4.4-52Т	Опалубка и армирование	30		
Б49.4.4-72Т	Опалубка и армирование	31		
Б50.4.4-72Т	Опалубка и армирование	32		

Согласовано: Проверил — Нормоконтролер; Внесены изменения: Дата, № Должность, Подпись, Фамилия

Гл. инж. пр-та — ПЕНЬКОВА; Рук. группы — КРЕМНЕВА

ЛЕННИИПРОЕКТ

Разработал — ПЕЧЕРСКИЙ; Рассчитал — БУНИЧ; Нормоконтр. — ОКУ

Нач. ОКУ — ОКУ; Гл. инженер ОКУ — ОКУ

КЛ	БАЛКИ ВКЛАДНОГО ПЕРЕКРЫТИЯ, АРМИРОВАННЫЕ СТАЛЬЮ КЛАССА А-III	серия 1.125 КЛ-3	
1982	СОДЕРЖАНИЕ	выпуск 1-3	лист С2

Т-471

КЛ-54А

I. ОБЩИЕ ПОЛОЖЕНИЯ.

I.I В настоящем выпуске разработаны рабочие чертежи опалубки и армирования балок сечением 40х40см вкладного перекрытия для унифицированного сборного железобетонного каркаса первых этажей жилых зданий.

I.2 В состав выпуска включены чертежи балок, армированных рабочими стержнями из стали класса А-Ш (ГОСТ 5.1459-72*).

I.3 Общие материалы проектирования и расчета, указания по применению при проектировании, указания по изготовлению, хранению и транспортировке, таблицы испытаний и детали опалубки и армирования помещены в выпуске 0-I.

I.4 Арматурные изделия разработаны в выпуске 2-I настоящей серии; строповочные петли - в серии I.03IКЛ-I, выпуск 6-I.2; закладные детали - в серии I.03IКЛ-2, выпуск I.

I.5 Изготовление и приемка балок серийного производства должны производиться только после проведения испытаний в соответствии с требованиями ГОСТ 8829-77 и таблицами испытаний выпуска 0-I.

2. КОНСТРУКТИВНАЯ ХАРАКТЕРИСТИКА.

2.I Балки разработаны сплошными, длиной от 750 до 5000мм шириной и высотой - 400мм.

2.2 Балки армируются пространственными каркасами, которые собираются из плоских каркасов, арматуры класса А-Ш и А-I (ГОСТ 5781-75 и ГОСТ 5.14 59-72*).

2.3 Расчетные схемы балок, величины нагрузок (с учетом собственного веса изделия) и расчетные прогибы помещены на рабочих чертежах настоящего выпуска.

2.4 Балки рассчитаны на унифицированные расчетные нагрузки 4000, 5200 и 7200кгс/м (без учета собственного веса изделия) с учетом крутящего момента $M_{кр} = q \cdot 0{,}13$ (тм/м)

2.5 Изделия изготавливаются из тяжелого бетона марки 200 и 300.

В настоящей серии маркировка балок принята в соответствии с ГОСТ 23009-78. Соответствующие марки балок по серии I.125КЛ-2 выпуск 1-3.3 указаны в таблице номенклатуры настоящего выпуска.

КЛ	БАЛКИ ВКЛАДНОГО ПЕРЕКРЫТИЯ, АРМИРОВАННЫЕ СТАЛЬЮ КЛАССА А-Ш	серия 1.125КЛ-3
1982	Пояснительная записка	выпуск 1-3 / лист III

ЛЕННИПРОЕКТ

ОКУ

Нач. ОКУ ПЕЧЕРСКИЙ
Гл. констр. ОКУ БУНИЧ
Разработал
Рассчитал
Исполнил
Гл. инж. проекта ПЕНЬКОВА
Рук. группы КРЕММЕВА
Проверил
Нормоконтролёр
согласовано
Внесены изменения
Дата Рег. № Должность Подпись Фамилия
Рег. №

№ п/п	№ черт	Марка изделия по каталогу	Марка изделия с.1.125 КА-2 вып.1-3.1 вып.1-3.2 вып.1-3.3	Габариты, мм l	b	h	Масса, т	Площадь изделия, м² нетто	брутто	Бетон вид	марка	Объем, м³	Расход цемента т	Расход стали (натуральной), кг: Арматурная сталь AI	AII	AIII	AIV	AtV	BI	BII		Итого	Закладные детали	Всего	Изделие: Шифр расценки или № калькуляции	Ед. изм.	Стоимость	Монтаж: Шифр расценки	Ед. изм.
1	1	Б8.4.4-52Т	Б52-8	750	400	400	0.30	0.30	—	Тяжелый γ = 2500 кг/м³	200	0.12	0.04	3,51		1.35						4.86	9.80	14.66					
2	2	Б10.4.4-52Т	Б52-10	950	400	400	0.38	0.38	—		200	0.15	0.05	4,55		1.71						6.26	9.80	16,06					
3	3	Б11.4.4-52Т	Б2-11	1100	400	400	0.45	0.44	—		200	0.18	0.06	5.13		2.01						7.14	9.80	16,94					
4	4	Б13.4.4-52Т	Б52-13	1250	400	400	0.50	0.50	—		200	0.20	0.06	4,91		2,28						7.19	9.80	16,99					
5	5	Б14.4.4-52Т	Б52-14	1350	400	400	0.55	0.54	—		200	0.22	0.07	5,43		2,46						7,89	9,80	17,69					
6	6	Б16.4.4-52Т	Б52-16	1550	400	400	0.63	0.62	—		200	0.25	0.08	6.14		2,82						8,96	9,80	18,76					
7	7	Б17.4.4-52Т	Б52-17	1700	400	400	0.68	0.65	—		200	0.27	0.08	6,72		3,09						9,81	9.80	19,61					
8	8	Б19.4.4-52Т	Б52-19	1850	400	400	0.75	0.74	—		200	0.30	0.09	7,3		4,89						12.19	9.80	21,99					
9	9	Б25.4.4-40Т	Б40-25	2450	400	400	0.98	0.98	—		200	0.39	0.12	9,22		6,48						15,70	9,80	25,50					
10	10	Б25.4.4-52Т	Б52-25	2450	400	400	0.98	0.98	—		200	0.39	0.12	9,22		8,82						18,04	9,80	27,84					
11	11	Б25.4.4-72Т	Б72-25	2450	400	400	0.98	0.98	—		300	0.39	0.16	10,84		14,58						25,42	9,80	35,22					
12	12	Б31.4.4-52Т	Б52-31	3050	400	400	1.23	1.22	—		200	0.49	0.15	13.15		18.15						31.30	9,80	41,10					
13	13	Б32.4.4-52Т	Б52-32	3200	400	400	1.28	1.28	—		200	0.51	0.15	13,82		19,05						32,87	9.80	42,67					
14	14	Б35.4.4-52Т	Б52-35	3500	400	400	1.40	1.40	—		200	0.56	0.17	15,93		31,14						47,07	9.80	56,87					
15	15	Б36.4.4-52Т	Б52-36	3650	400	400	1.45	1.46	—		200	0.58	0.18	16,20		32,49						48,69	9,80	58,49					
16	16	Б38.4.4-52Т	Б52-38	3800	400	400	1.53	1.52	—		300	0.61	0.24	16,87		33,84						50,71	9.80	60,51					
17	17	Б40.4.4-52Т	Б52-40	3950	400	400	1.58	1.58	—		300	0.63	0.25	24,89		45,39						70,28	9,80	80,08					
18	18	Б41.4.4-52Т	Б52-41	4100	400	400	1.65	1.64	—		300	0.66	0.26	30,41		47,13						77,54	9,80	87,34					
19	19	Б43.4.4-40Т	Б40-43	4250	400	400	1.70	1.70	—		300	0.68	0.27	22,43		37,86						60,29	9,80	70,09					
20	20	Б44.4.4-40Т	Б40-44	4400	400	400	1.75	1.76	—		300	0.70	0.28	23,10		39,21						62,31	9.80	72,11					
21	21	Б43.4.4-52Т	Б52-43	4250	400	400	1.70	1.70	—		300	0.68	0.27	31,43		48,87						80,3	9.80	90,10					

Эскиз изделия

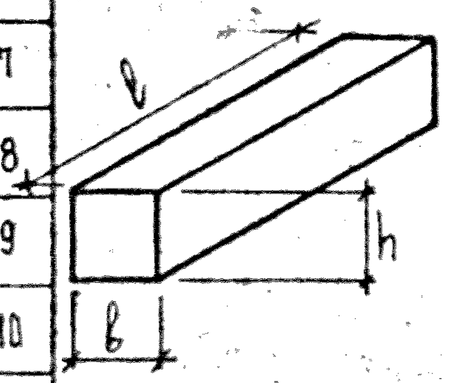

КЛ	БАЛКИ ВКЛАДНОГО ПЕРЕКРЫТИЯ, АРМИРОВАННЫЕ СТАЛЬЮ КЛАССА А-III	СЕРИЯ 1.125 КЛ-3	
1982	НОМЕНКЛАТУРА	ВЫПУСК 1-3	ЛИСТ Н1

ЛЕНИНГРАДПРОЕКТ

Рег.№ | Согласовано | Проверил Кремнева | Нормоконтролер | Внесены изменения: Фамилия, Подпись, Должность, Дата, Рег.№

Гл. инж. пр-та Пенькова | Рук. группы Кремнева | Разработал Есельсон | Рассчитал Кремнева | Исполнил Есельсон

Нач. ОКУ Печерский | Гл. констр. ОКУ Бунич

Т-470

КЛ-54А

Эскиз изделия

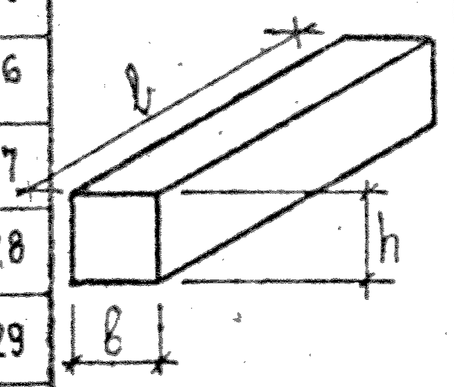

№ п/п	№ черт	Марка изделия по каталогу	3.125Х.Л-2 Вып. 1-3.1 Вып. 1-3.2 Вып. 1-3.3	Габариты, мм l	b	h	Масса, т	Площадь изделия, м² нетто	брутто	Бетон вид	марка	Объем, м³	Расход цемента т	Расход стали (натуральной), кг Арматурная сталь AI	AII	AIII	AIV	AтV	BI	BII		Итого	Закладные детали	Всего	Изделие Шифр расценки или № калькуляции	Ед. изм.	Стоимость	Монтаж Шифр расценки	Ед. изм.
22	22	Б44.4.4-52Т	Б52-44	4400	400	400	1.75	1.76	—	ТЯЖЕЛЫЙ γ = 2500 кг/м³	300	0.70	0.28	32,49		50,58						83,03	9,80	92,83					
23	23	Б43.4.4-72Т	Б72-43	4250	400	400	1.70	1.70	—		300	0.68	0.27	31,43		61,29						92,72	9,80	102,52					
24	24	Б44.4.4-72Т	Б72-44	4400	400	400	1.75	1.76	—		300	0.70	0.28	32,45		63,48						95,93	9,80	105,73					
25	25	Б46.4.4-52Т	Б52-46	4550	400	400	1.83	1.82	—		300	0.73	0.29	33,50		65,64						99,14	9,80	108,94					
26	26	Б47.4.4-52Т	Б52-47	4700	400	400	1.88	1.88	—		300	0.75	0.30	34,52		67,80						102,32	9,80	112,12					
27	27	Б49.4.4-40Т	Б40-49	4850	400	400	1.95	1.94	—		300	0.78	0.31	34,79		69,99						104,78	9,80	114,58					
28	28	Б50.4.4-40Т	Б40-50	5000	400	400	2.00	2.00	—		300	0.80	0.32	35,81		72,19						107,96	9,80	117,76					
29	29	Б49.4.4-52Т	Б52-49	4850	400	400	1.95	1.94	—		300	0.78	0.31	49,4		91,44						131,84	9,80	141,64					
30	30	Б50.4.4-52Т	Б52-50	5000	400	400	2.00	2.00	—		300	0.80	0.32	41,54		94,26						135,80	9,80	145,60					
31	31	Б49.4.4-72Т	Б72-49	4850	400	400	1.95	1.94	—		300	0.78	0.31	50,24		115,77						166,01	9,80	175,81					
32	32	Б50.4.4-72Т	Б72-50	5000	400	400	2.00	2.00	—		300	0.80	0.32	51,78		119,37						171,15	9,80	180,95					

Рег. №

Согласовано

Гл. инж. пр-та Пеньковская; Рук. группы; Разработал Есельсон; Рассмотрел Кремнева; Исполнил Бунич

Нач. ОКУ; Гл. констр. ОКУ; ОКУ; Печерский

Проверил; Нормоконтролер Кремнева

Внесены изменения: Дата, Рег. №, Должность, Подпись, Фамилия

ЛЕННИПРОЕКТ

КП	БАЛКИ ВКЛАДНОГО ПЕРЕКРЫТИЯ АРМИРОВАННЫЕ СТАЛЬЮ КЛАССА А-III	серия 1.125 КЛ-3	
1982	НОМЕНКЛАТУРА	выпуск 1-3	лист Н2

КЛ-54

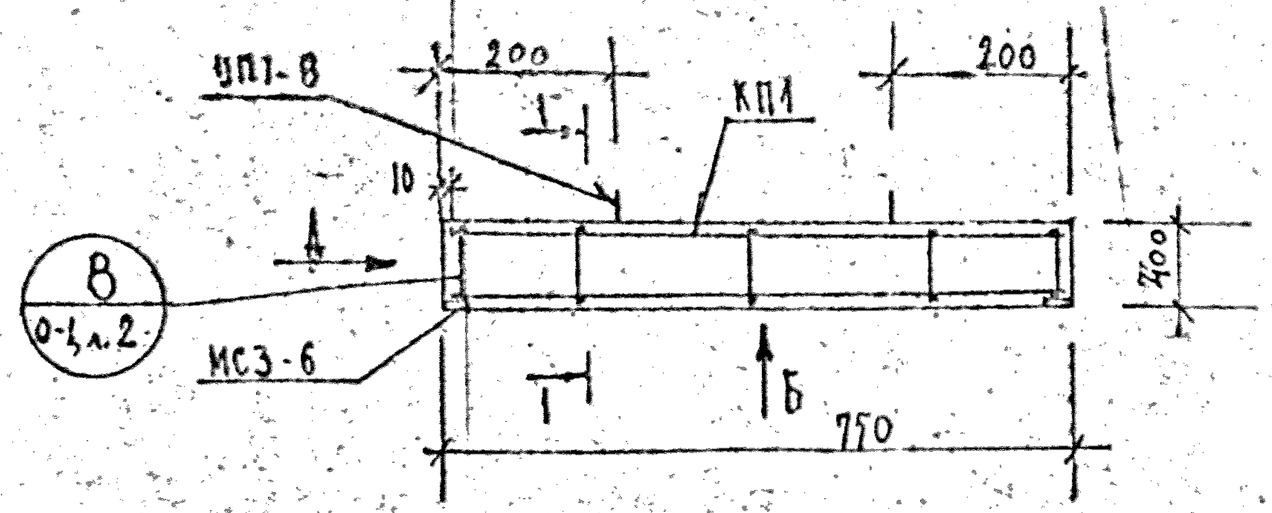

Вид Б

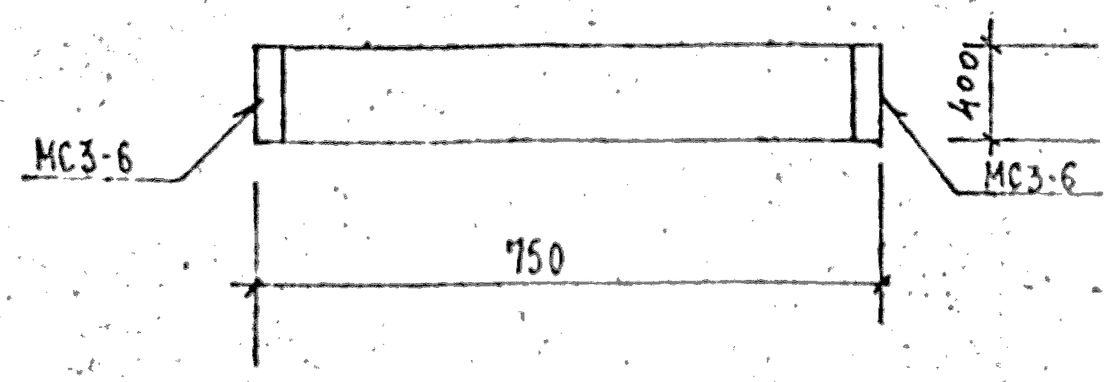

Вид А

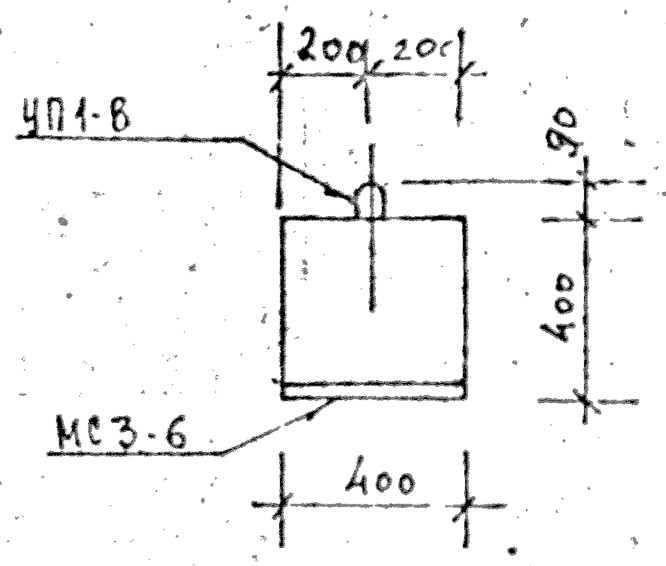

1—1

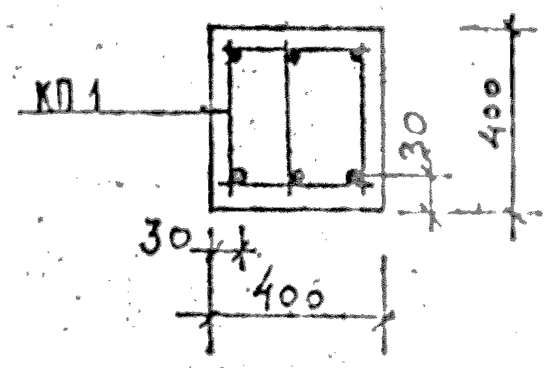

ХАРАКТЕРИСТИКА ИЗДЕЛИЯ

Марка	Бетон			Сталь			Масса, т
	Марка	Объем нетто, м³	Объем брутто м³	Арматурная кг	Закладные детали кг	Расход армат. на 1м3 бетона	
58.4.4-52Т	200	0,12	—	4,86	9.80	40,5	0,30

РАСХОД И ВЫБОРКА СТАЛИ НА ИЗДЕЛИЕ, КГ

Марка	Расход стали					Выборка арматуры			
	всего	в т.ч. на закладные детали				5.1459-72*			
		Оцинкованные		Металлизованные		А-III			
		простые	для самонапр.	простые	для самонапр.				
58.4.4-52Т	14,66	9.80	—	—	—	ф10 1,35			

ВЫБОРКА СТАЛИ, КГ (продолжение)

Выборка арматуры						На закладные детали				
5781-75						380-71		5.1459-72*		
А-I						ВСт3кп2		А-III		Итого
ф6	ф8	Итого				-8×160		ф10		
2,0	1,51	3,51				8,04		1,76		9.80

ТАБЛИЦА НАГРУЗОК

Марка изделия	Расчетная схема	Расчетная	Нормативная		Расчетный прогиб
		q кгс/м	полная q кгс/м	дл. дейст. q кгс/м	f см
58.4.4-52Т	q, 0.62 м	5640	4800	3900	0.15

РАСХОД КОМПЛЕКТУЮЩИХ ДЕТАЛЕЙ НА ИЗДЕЛИЕ, ШТ.

Марка	1.125 КА-3 в.1-1			1.093 КА-1			1.093 КА-2			
	л.15			в.612			в.1			
	КП1			УП1-8			МС3-6			
58.4.4-52Т	1			2			2			

ЦНИИ	Балки вкладного перекрытия армированные стальюю класса А-III	серия 1.125 КА-3	
1982	58.4.4-52Т Опалубка и армирование	Выпуск 1-3	Лист 1

ЛЕНИНГРАДПРОЕКТ

Гл. инж. пр-та Пенькова; Рук. группы Кремнева; Разработал Есельсон; Проверил Кремнева; Рецензент Есельсон; Нач. ОКУ Печерский; Гл. инженер ОКУ Бунич; Согласовано; Утверждено; Внесены изменения; Дата; Подпись; Инв. № подл.; Взам. инв. №; Подпись и дата; Инв. № дубл.

Рег. №

Т-130

КА-54

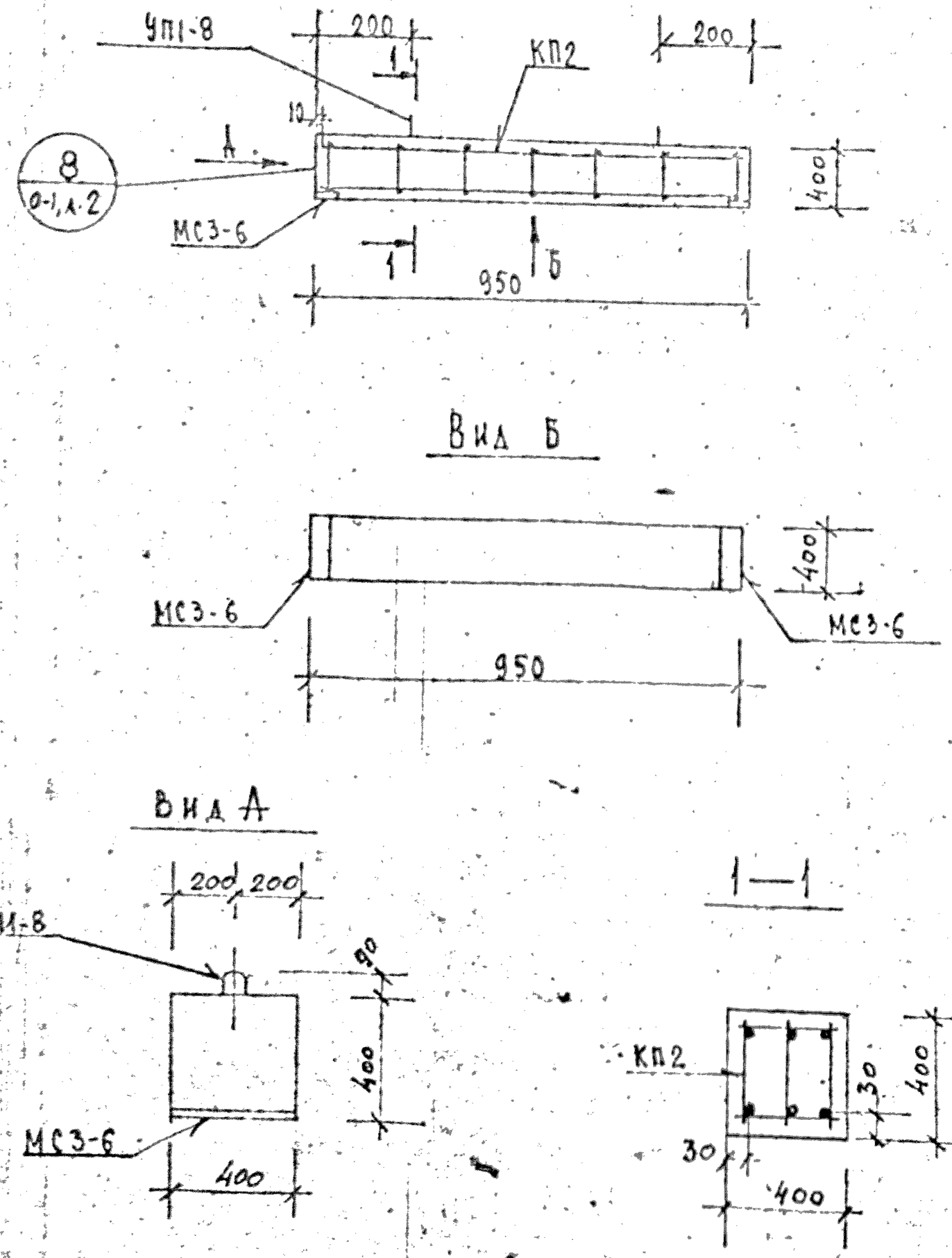

ХАРАКТЕРИСТИКА ИЗДЕЛИЯ

10

Марка	Бетон			Сталь			Масса т
	Марка	Объем нетто, м³	Объем брутто м³	Арматурная кг	Закладные детали кг	Расход армат. на 1 м³ бетона	
Б10.4.4-52Т	200	0,19	—	6,26	9.80	41,7	0,38

РАСХОД И ВЫБОРКА СТАЛИ НА ИЗДЕЛИЕ, КГ

Марка	Расход стали					Выборка арматуры 5.1459-72*			
	всего	в т.ч. на закладные детали бетона				А-III			
		без металлоизделий		металлозакладные					
		простые	для самонапряж.	простые	для самонапряж.	ф10			
Б10.4.4-52Т	16,06	9.80	—	—	—	1,71			

ВЫБОРКА СТАЛИ, КГ (продолжение)

Выборка арматуры 5781-75 А-I						На закладные детали 380-71 ВСт3кп2		5.1459-72* А-III		
ф6	ф8	итого				8×150		ф10		итого
2,80	1,75	4,55				8.04		1,76		9.80

ТАБЛИЦА НАГРУЗОК

Марка изделия	Расчетная схема	Расчетная q кгс/м	Нормативные полная q кгс/м	Нормативные дл. дейст. q кгс/м	Расчетный прогиб f см
Б10.4.4-52Т	q, 0.82м	5640	4800	3900	0.15

РАСХОД КОМПЛЕКТУЮЩИХ ДЕТАЛЕЙ НА ИЗДЕЛИЕ, ШТ.

Марка	1.125 КЛ-3 б.2-1			1.031 КЛ-1		1.031 КЛ-2				
	1.15			6.6-1.2		6.1				
	КП2			УП1-8		МС3-6				
Б10.4.4-52Т	1			2		2				

КЛ	БАЛКИ ВКЛАДНОГО ПЕРЕКРЫТИЯ АРМИРОВАННЫЕ СТАЛЬЮ КЛАССА А-III	серия 1.125 КЛ-3	
3982	Б10.4.4-52Т Опалубка и армирование	выпуск 1-3	лист 2

КЛ-54

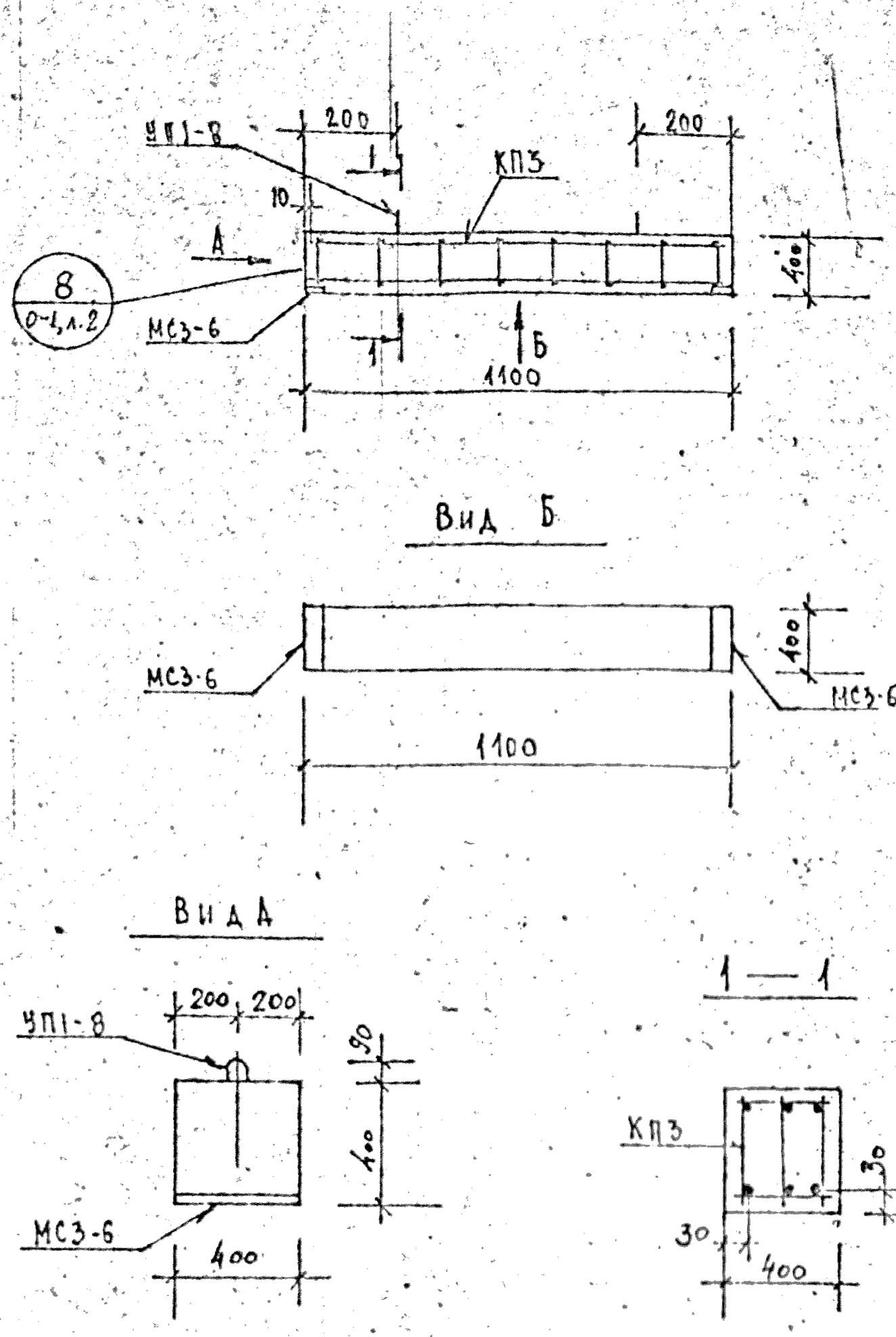

ХАРАКТЕРИСТИКА ИЗДЕЛИЯ

Марка	Бетон			Сталь			Масса, т
	Марка	Объем нетто, м³	Объем брутто, м³	Арматурная кг	Закладные детали кг	Расход армат. на 1 м³ бетона	
Б11.4.4-52Т	200	0,18	—	7,14	9.80	39,7	0,45

РАСХОД И ВЫБОРКА СТАЛИ НА ИЗДЕЛИЕ, КГ

Марка	Расход стали					Выборка арматуры			
	всего	в т.ч. на закладные детали				ГОСТ 5.1459-72*			
		Без металлизации		металлизированные		А-III			
		простые	для самонапр.	простые	для самонапр.	ф10			
Б11.4.4-52Т	16,94	9.80	—	—	—	2,01			

ВЫБОРКА СТАЛИ, КГ (продолжение)

Выборка арматуры						Не закладные детали				
ГОСТ 5781-75						ГОСТ 380-71	ГОСТ 5.1459-72*			
А I						ВСт3кп2	А-III			Итого
ф6	ф8	Итого				ГОСТ 8.160	ф10			
3,20	1,93	5,13				8,04		1,76		9.80

ТАБЛИЦА НАГРУЗОК

Марка изделия	Расчетная схема	Расчетная q кгс/м	Нормативные полная q кгс/м	Нормативные дл. действия q кгс/м	Расчетный прогиб f см
Б11.4.4-52Т	q, 0.97м	5640	4800	3900	0.15

РАСХОД КОМПЛЕКТУЮЩИХ ДЕТАЛЕЙ НА ИЗДЕЛИЕ, ШТ.

Марка	1.125 КА-3 в 2-1 А.16			1.031 УА-1 В.6-1.2		1.031 КА-2 6.1				
	КП3			УП1-8		МС3-6				
Б11.4.4-52Т	1			2		2				

КЛ	Балки вкладного перекрытия армированные сталью класса А-III	Серия 1.125 КА-3	
1982	Б11.4.4-52Т Опалубка и армирование	Выпуск 1-3	Лист 3

ПЕРМИНЖПРОЕКТ

Согласовано

Главный инж. проекта Кремнева

Рук. группы Кремнева

Разработал Есельсон

Проверил Есельсон

Нач. ОКУ Печерский

Гл. конструктор Бунич

Дата

Подпись

Изм. Кол.уч. Лист № док. Подпись Дата

Инв. № подл. | Подпись и дата | Взам. инв. №

11

КА-64А

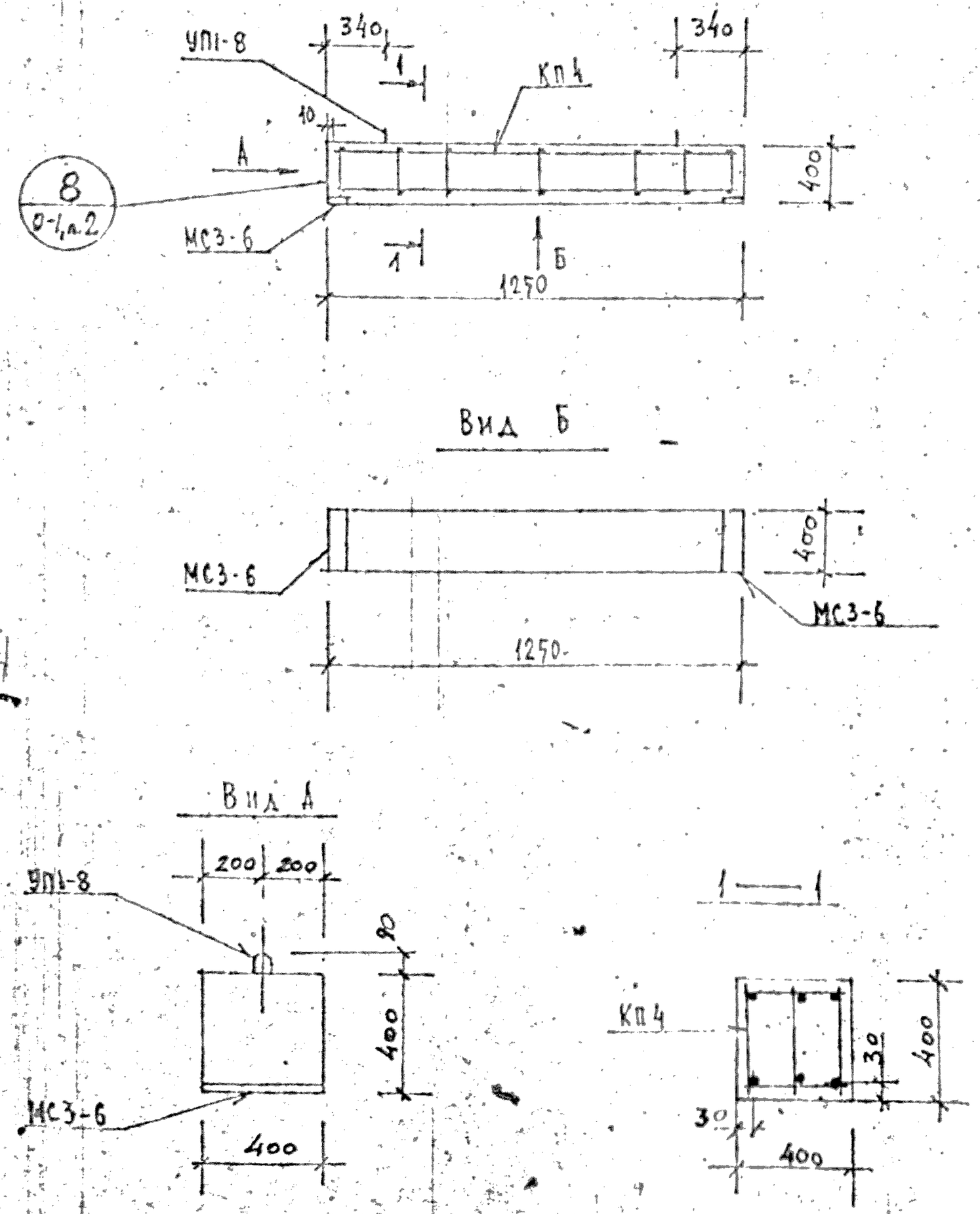

ХАРАКТЕРИСТИКА ИЗДЕЛИЯ

Марка	Бетон			Сталь			Масса т
	Марка	Объем нетто, м3	Объем брутто м3	Арматурная кг	Закладные детали кг	Расход армат. на 1м3 бетона	
Б13.4.4-52Т	200	0,20	—	7,19	9.80	36,0	0,5

РАСХОД И ВЫБОРКА СТАЛИ НА ИЗДЕЛИЕ, КГ

Марка	Расход стали					Выборка арматуры			
	всего	в т.ч. на закладные детали				5.1459-72*			
		без металлодержателей		металлодержателями		А-III			
		простые	для самонесс.	простые	для самонесс.	ф10			
Б13.4.4-52Т	16,99	9.80	—	—	—	2,28			

ВЫБОРКА СТАЛИ, КГ (продолжение)

Выборка арматуры						На закладные детали				
5781-75						380-71		5.1459-72*		
АТ						ВСт3кп2		А-III		итого
ф6	ф8	итого				8.160		ф10		
2,80	2,11	4,91				8,04		1,76		9,80

ТАБЛИЦА НАГРУЗОК

Марка изделия	Расчетная схема	Расчетная q кгс/м	Нормативные полная q кгс/м	Нормативные дл. действия q кгс/м	Расчетный прогиб f см
Б13.4.4-52Т	q, 1,12 м	5040	4800	3900	0.15

РАСХОД КОМПЛЕКТУЮЩИХ ДЕТАЛЕЙ НА ИЗДЕЛИЕ, ШТ

Марка	1.125 КА-3 в.2-1 л.16			1.031 КА-1 в.6-1.2		1.031 КА-2 в.1				
	КП4			УП1-8		МС3-6				
Б13.4.4-52Т	1			2		2		1		

ЦНИИЭП	БАЛКИ ВКЛАДНОГО ПЕРЕКРЫТИЯ, АРМИРОВАННЫЕ СТАЛЬЮ КЛАССА А-III	серия 1.125 КА-3	
1982	Б13.4.4-52Т Опалубка и армирование	выпуск 1-3	лист 4

Рег.№

Гл. инж. проекта	Пенькова		
Рук. группы	Кремнева		
Разработал	Есельсон		
Рассчитал	Кремнева		
Исполнил	Есельсон		
Нач. ОКУ	Печерский		
Гл. конструктор ОКУ	Бунич		

ЦЕНТРПРОЕКТ

ОКУ

Согласовано

Проверил Кремнева

Инженер-конструктор

Взамен инв. №

Дата выдачи

Подпись

КА-154А

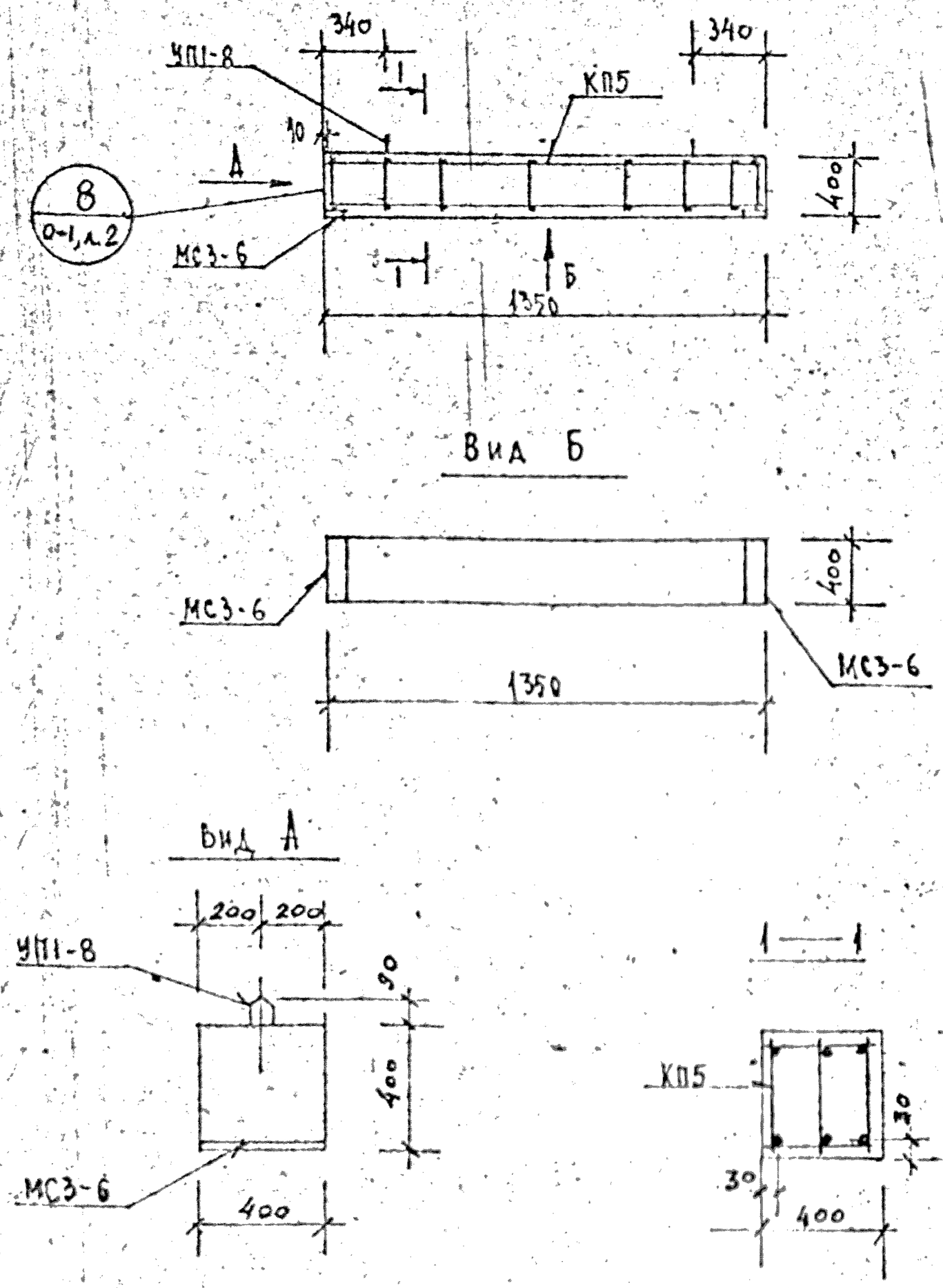

ХАРАКТЕРИСТИКА ИЗДЕЛИЯ

Марка	Бетон: Марка	Бетон: Объем нетто, м³	Бетон: Объем брутто, м³	Сталь: Арматурная, кг	Сталь: Закладные детали, кг	Сталь: Расход армат. на 1 м³ бетона	Масса, т
Б14.4.4-52Т	200	0,22	—	7,89	9,80	35,9	0,55

РАСХОД И ВЫБОРКА СТАЛИ НА ИЗДЕЛИЕ, КГ

Марка	Расход стали: всего	в т.ч. на закладные детали: без металлизации: простые	без металлизации: для самонапряж.	металлизованные: простые	металлизованные: для самонапряж.	Выборка арматуры 5.1459-72*: А-III ф10			
Б14.4.4-52Т	17,69	9,80	—	—	—	2,46			

ВЫБОРКА СТАЛИ, КГ (продолжение)

Выборка арматуры: 5781-75 А-I ф6	ф8	Итого				На закладные детали: 380-71 ВСТ3кп2 -8×100		5.1459-72* А-III ф10		Итого
3,20	2,23	5,43				8,04		1,76		9,80

ТАБЛИЦА НАГРУЗОК

Марка изделия	Расчетная схема	Расчетная q кгс/м	Нормативные: полная q кгс/м	Нормативные: дл. действия q кгс/м	Расчетный прогиб f см
Б14.4.4-52Т	q, 1,22 м	5640	4800	3900	0.15

РАСХОД КОМПЛЕКТУЮЩИХ ДЕТАЛЕЙ НА ИЗДЕЛИЕ, ШТ.

Марка	1.125 КЛ-3 в.2-1 л.17			1.031 КЛ-1 в.6-1,2		1.031 КЛ-2 в.1				
	КП5			УП1-8		МС3-6				
Б14.4.4-52Т	1			2		2				

1986	Балки вкладного перекрытия, армированные сталью класса А-III	серия 1.125 КЛ-3
1982	Б14.4.4-52Т Опалубка и армирование	выпуск 1-3, лист 5

Гл. инж. пр-та	Пещерская	Согласовано	Кремнева
Рук. группы	Кремнева	Проверил	Норкин
Разработал	Есельгоф	Изменения внесены	Есельгоф
Рассмотрел	Кремнева	Утверждено	Есельгоф
Нач. ОКУ	Пещерский		
Гл. инж. ОКУ	Бунич		

ЛЕНИНГРАДПРОЕКТ

10 КУ

Инв. № подл. | Подпись и дата | Взамен инв. №

Рег. №

К 1-54 А

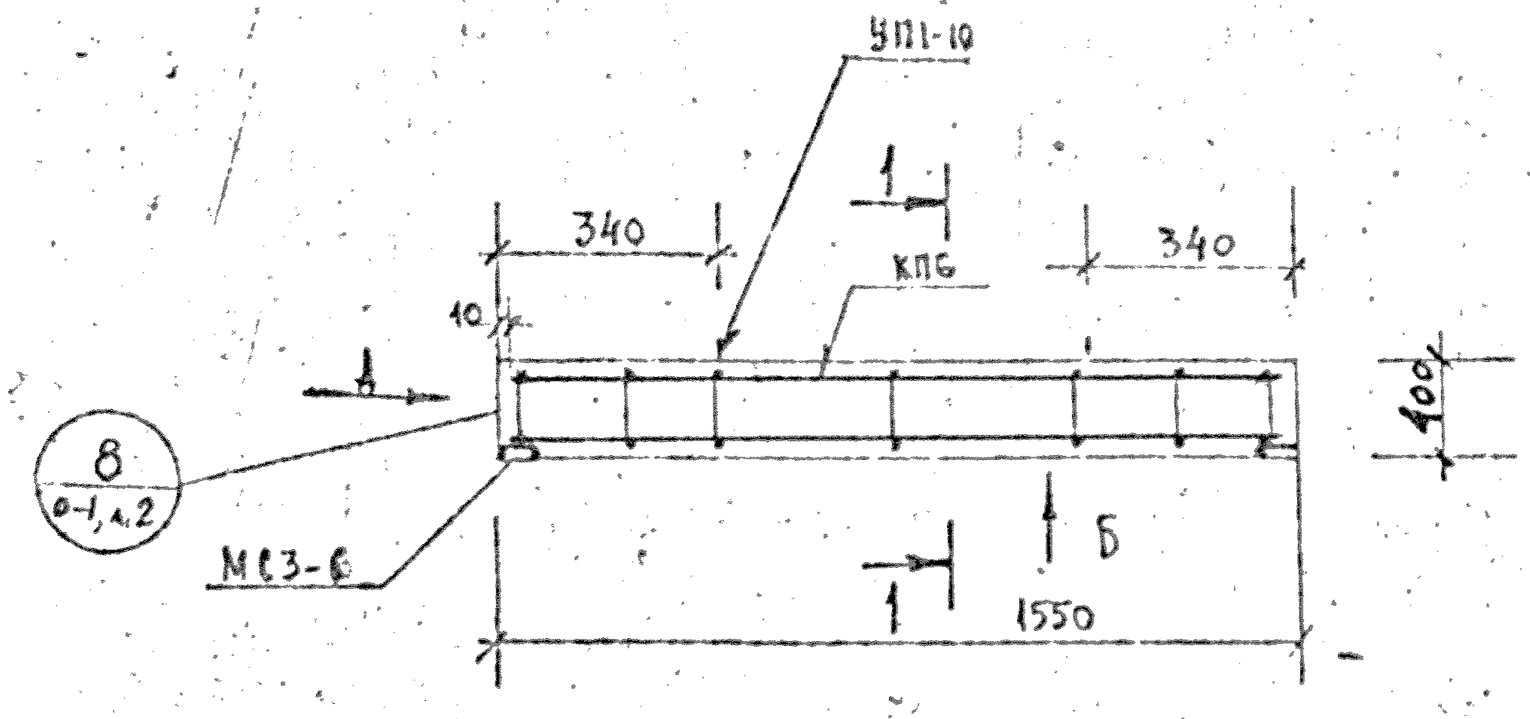

Вид Б

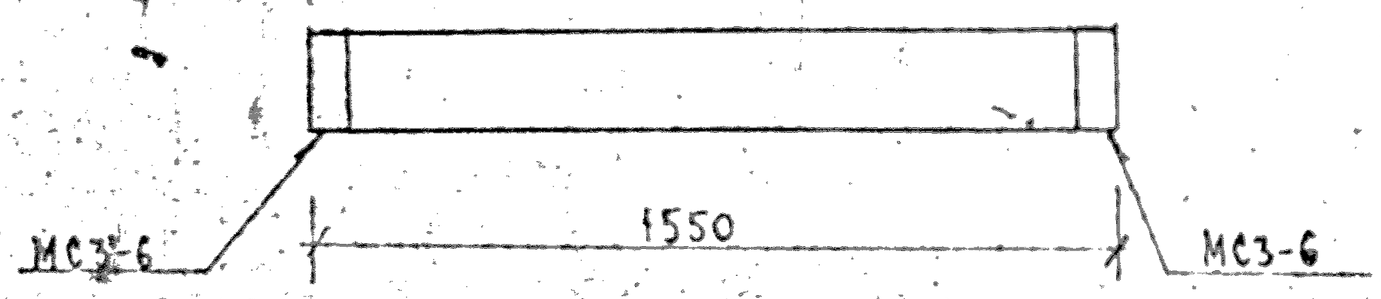

Вид А

1 — 1

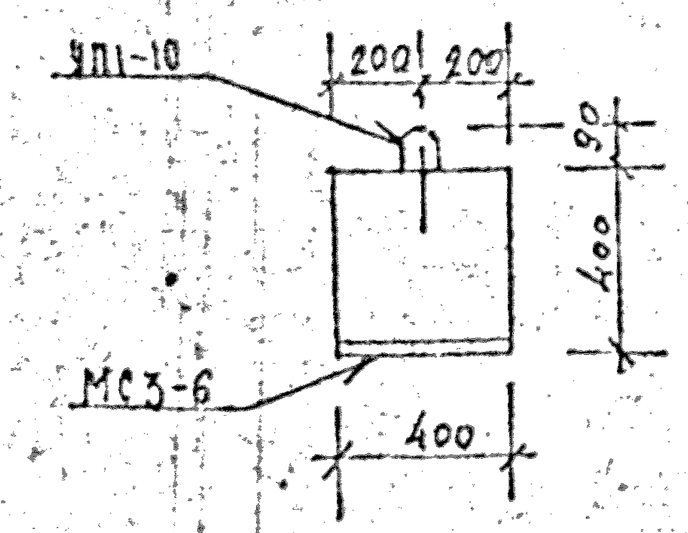

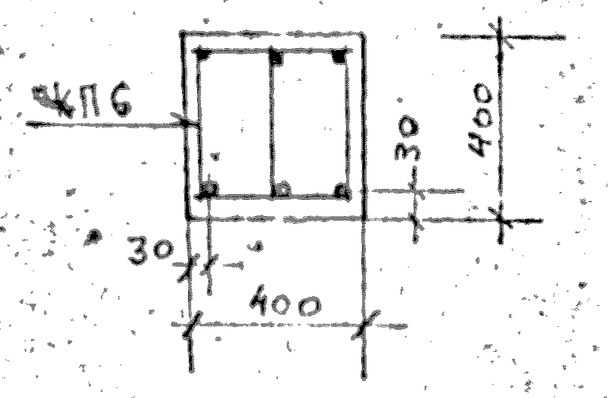

ХАРАКТЕРИСТИКА ИЗДЕЛИЯ

Марка	Бетон			Сталь			Масса т
	Марка	Объем нетто, м3	Объем брутто м3	Арматурная кг	Закладные детали кг	Расход армат. на 1 м3 бетона	
Б16.44-52т	200	0,29	—	8,96	9,80	35,8	0,63

РАСХОД И ВЫБОРКА СТАЛИ НА ИЗДЕЛИЕ, КГ

Марка	Расход стали					Выборка арматуры			
	всего	в т.ч. на закладные детали				5.1459-72*			
		без металлизации		металлизированные		А-I			
		простые	для самонапр.	простые	для самонапр.	ф10			
Б16.44-52т	18,76	9,80	—	—	—	2,82			

ВЫБОРКА СТАЛИ, КГ (продолжение)

Выборка арматуры						На закладные детали				
5781-75						ГОСТ 380-71		5.1459-72*		
А-I						Ст3кп2		А-III		Итого
ф6	ф8	ф10	Итого			-8×150		ф10		
3,20	1,80	1,14	6,14			8,04		1,76		9,80

ТАБЛИЦА НАГРУЗОК

Марка изделия	Расчетная схема	Расчетная q кгс/м	Нормативная полная q кгс/м	Нормативная дл. действия q кгс/м	Расчетный прогиб f см
Б16.44-52т	q, 1,42м	5640	4800	3900	0.17

РАСХОД КОМПЛЕКТУЮЩИХ ДЕТАЛЕЙ НА ИЗДЕЛИЕ, ШТ.

Марка	1.125 КЛ-3 вып.4			1.031 КЛ-1		1.031 КЛ-2				
	А-17			В.6-1.2		В.1				
	КП6			УП1-10		МС3-6				
Б16.44-52т	1			2		2				

КП	Балки вкладного перекрытия армированные сталью класса А-III	Серия 1.125 КЛ-3	
1982	Б16.44-52т Опалубка и армирование	Выпуск 1-3	Лист 6

ЛЕННИПРОЕКТ

Гл. инж. пр-та Кремнева; Рук. группы Пенькова; Разработал Есельсон; Рассчитал Кремнева; Нормоконтр. Есельсон; Нач. ОКУ Печерский; Гл. конструктор ОКУ Бунич

Согласовано: Кремнева; Проверил: Пенькова; Инженер-конструктор Есельсон; Инженер-технолог Кремнева

КЛ-54А

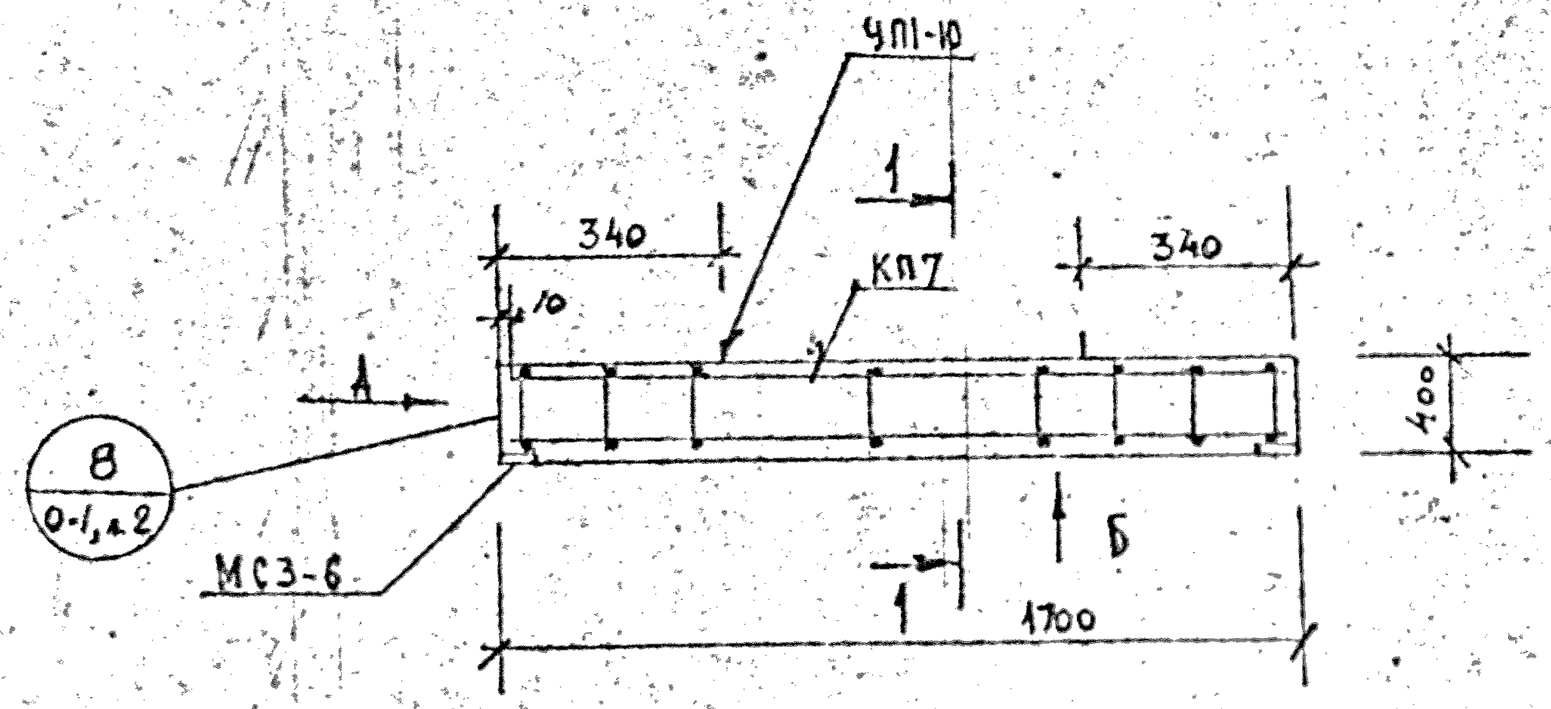

Вид Б

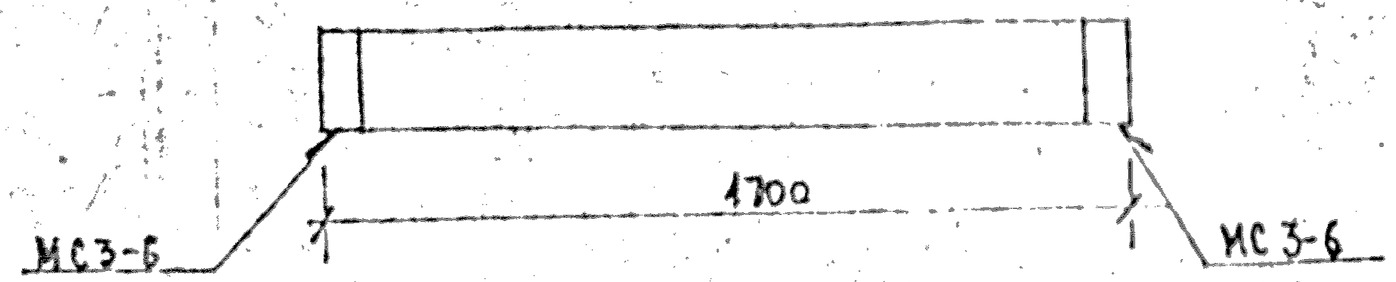

Вид А

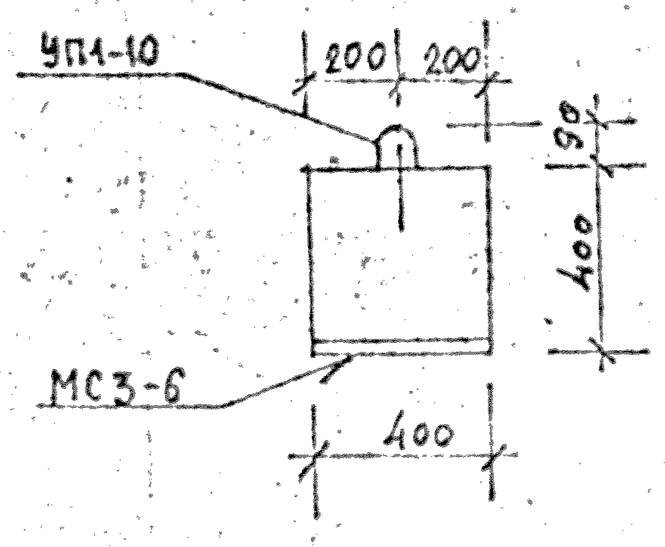

1 — 1

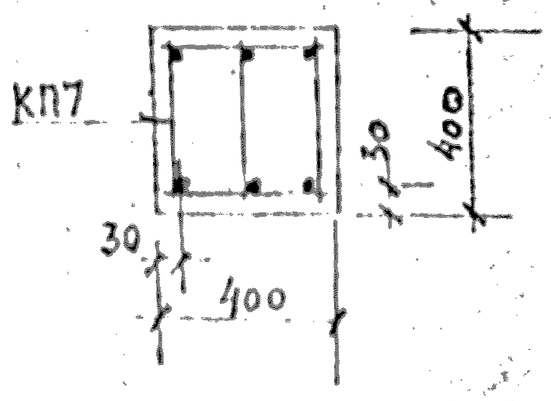

ХАРАКТЕРИСТИКА ИЗДЕЛИЯ

Марка	Бетон: Марка	Бетон: Объем нетто, м³	Бетон: Объем брутто, м³	Сталь: Арматурная кг	Сталь: Закладные детали кг	Сталь: Расход армат. на 1 м³ бетона	Масса т
Б17.4.4-52Т	200	0,27	—	9,81	9.80	36,3	0,68

РАСХОД И ВЫБОРКА СТАЛИ НА ИЗДЕЛИЕ, КГ

Марка	Расход стали: всего	в т.ч. на закладные детали: безметаллоемкие: простые	безметаллоемкие: для самофикс.	металлоемкие: простые	металлоемкие: для самофикс.	Выборка арматуры 5.1459-72*: А III: ф10			
Б17.4.4-52Т	19,61	9.80	—	—	—	3,09			

ВЫБОРКА СТАЛИ, КГ (продолжение)

Выборка арматуры						На закладные детали				
5781-75						ГОСТ 380-71		5.1459-72*		
А-I						Ст3кп2		А-III		Итого
ф6	ф8	ф10	Итого			-8-160		ф10		
3,60	1,98	1,14	6,72			8.04		1.76		9.80

ТАБЛИЦА НАГРУЗОК

Марка изделия	Расчетная схема	Расчетная q кгс/м	Нормативные: полная q кгс/м	Нормативные: дл. действия q кгс/м	Расчетный прогиб f см
Б17.4.4-52Т	q, 1,57 м	5640	4800	3900	0,17

РАСХОД КОМПЛЕКТУЮЩИХ ДЕТАЛЕЙ НА ИЗДЕЛИЕ, ШТ.

Марка	1.125 КЛ-3 в.2-1 а.18			1.031 КЛ-1 в.6-1.2		1.031 КЛ-2 в.1				
	КП7			УП1-10		МС3-6				
Б17.4.4-52Т	1			2		2				

КП	Балки вкладного перекрытия, армированные сталью класса А-III	серия 1.125 КЛ-3	
1982	Б17.4.4-52Т Опалубка и армирование	выпуск 1-3	лист 7

Рег. № | Согласовано | Предварительно | Нач. ОКУ | Гл. инж. ОКУ | Гл. инж. пр-та | Рук. группы | Разработал | Проверил | Нормоконтроль | Рецензент | Утверждено | Внесены изменения | Дата | Подпись | Фамилия

Кремнева | Пенекова | Кеселькон | Кремнева | Есельсон | Печерский | Бунич

ОКУ

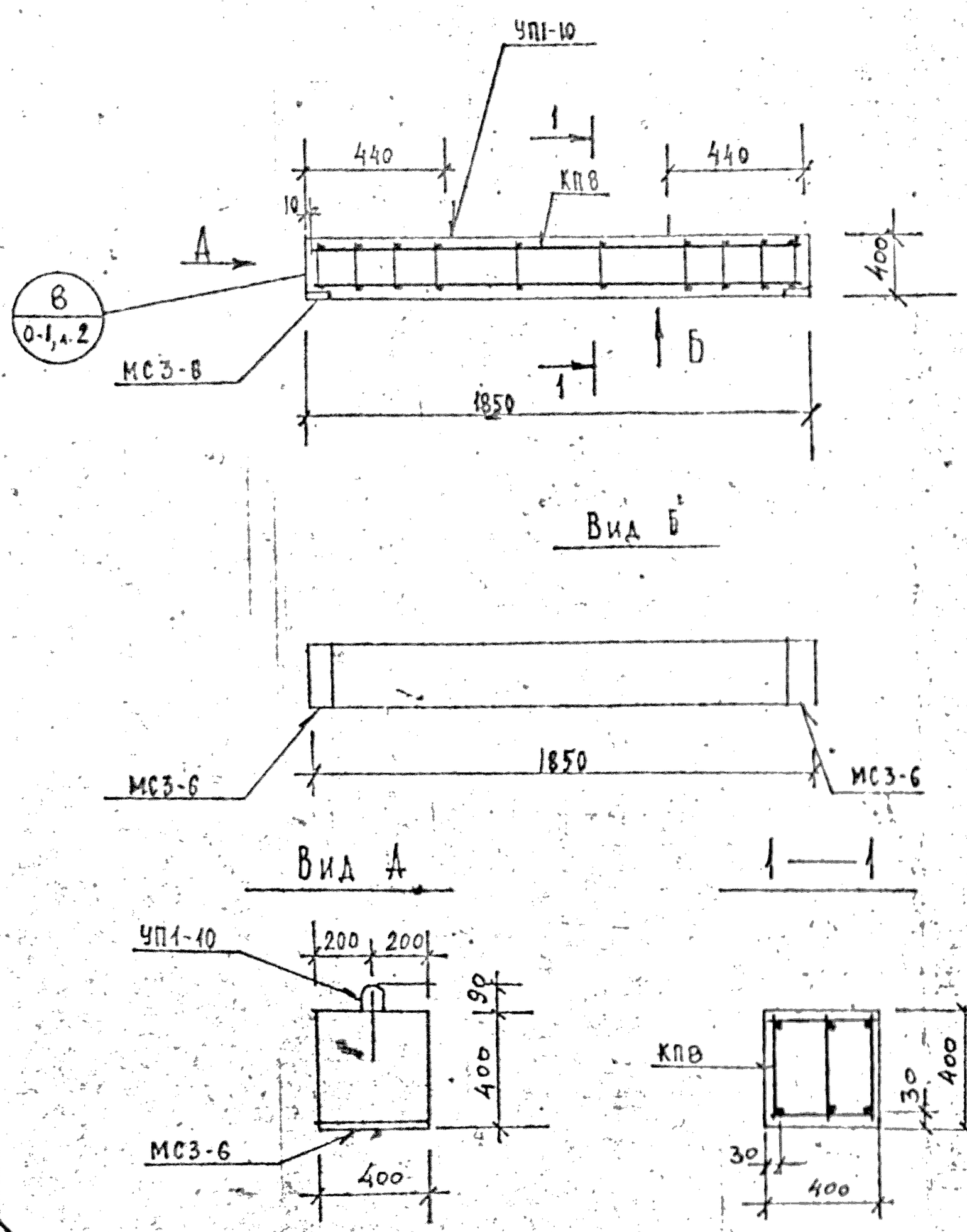

ХАРАКТЕРИСТИКА ИЗДЕЛИЯ

Марка	Бетон			Сталь			Масса т
	Марка	Объем нетто, м³	Объем брутто, м³	Арматурная кг	Закладные детали кг	Расход армат. на 1 м³ бетона	
Б19.4.4-52Т	200	0,30	—	12,19	9.80	40,6	0,75

РАСХОД И ВЫБОРКА СТАЛИ НА ИЗДЕЛИЕ, КГ

Марка	Расход стали					Выборка арматуры			
	всего	в т.ч. на закладные детали				5.1459-72*			
		без металлизации		металлизированные		А-I			
		простые	для самоф.	простые	для самоф.	ф12			
Б19.4.4-52Т	21,99	9.80	—	—	—	4,89			

ВЫБОРКА СТАЛИ, КГ (продолжение)

Выборка арматуры						На закладные детали				
5781-75						ГОСТ 380-71		5.1459-72*		
А-I						Вст3кп2		А-II		Итого
ф6	ф8	ф10		Итого		0,150		ф10		
4,0	2,16	1,14		7,3		8.04		1.76		9.80

ТАБЛИЦА НАГРУЗОК

Марка изделия	Расчетная схема	Расчетная q кгс/м	Нормативные полная q кгс/м	Нормативные дл. действия q кгс/м	Расчетный прогиб f см
Б19.4.4-52Т	q, 1,72 м	5640	4800	3900	0,20

РАСХОД КОМПЛЕКТУЮЩИХ ДЕТАЛЕЙ НА ИЗДЕЛИЕ, ШТ.

Марка	1.125 КЛ-3 вып.2-1 л.18			1.031 КЛ-1 в. 6-1.2		1.031 КЛ-2 б.1				
	КП8			УП1-10		МС3-6				
Б19.4.4-52Т	1			2		2				

КЛ	БЛОКИ ВКЛАДНОГО ПЕРЕКРЫТИЯ АРМИРОВАННЫЕ СТАЛЬЮ КЛАССА А-III	СЕРИЯ 1.125 КЛ-3	
1982	Б19.4.4-52Т Опалубка и армирование	ВЫПУСК 1-3	ЛИСТ 8

ЛЕННИПРОЕКТ

Согласовано: Гл. инж. пр-та ПЕНЬКОВА; Рук. группы КРЕМНЕВА; Проверил Морскоторгов; Внесены изменения Самсон; Гл. инж. ОКУ БУНИН; Нач. ОКУ; Гл. конструктор ОКУ; Разработал БЕЛЬСОН; Рассчитал КРЕМНЕВА; Исполнил БЕЛЬСОН; ПЕЧЕРСКИЙ

КЛ-54А

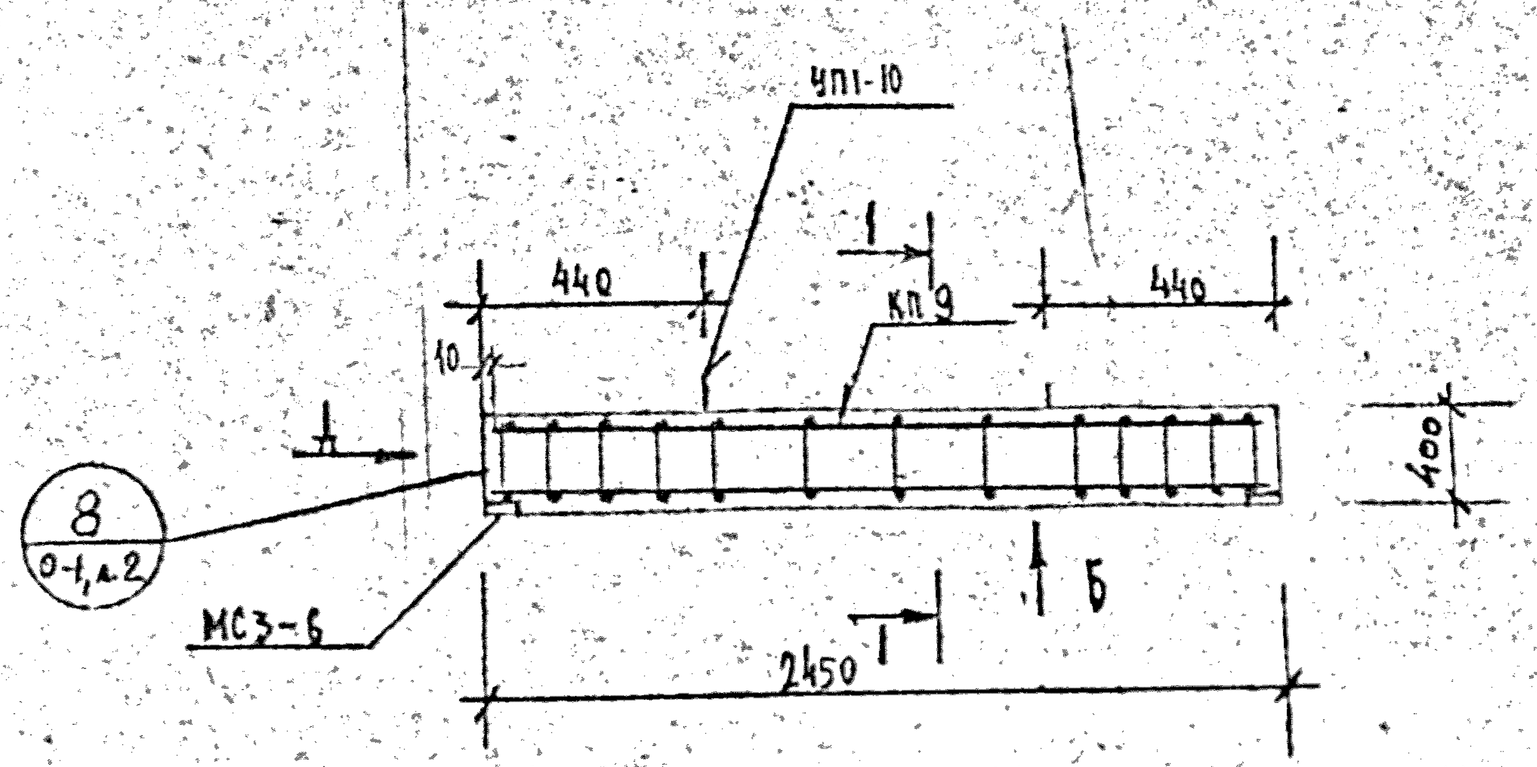

Вид Б

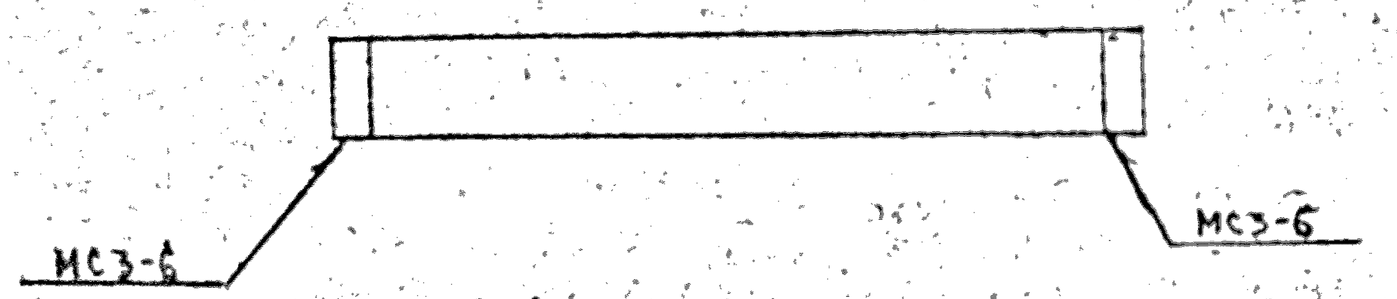

Вид А

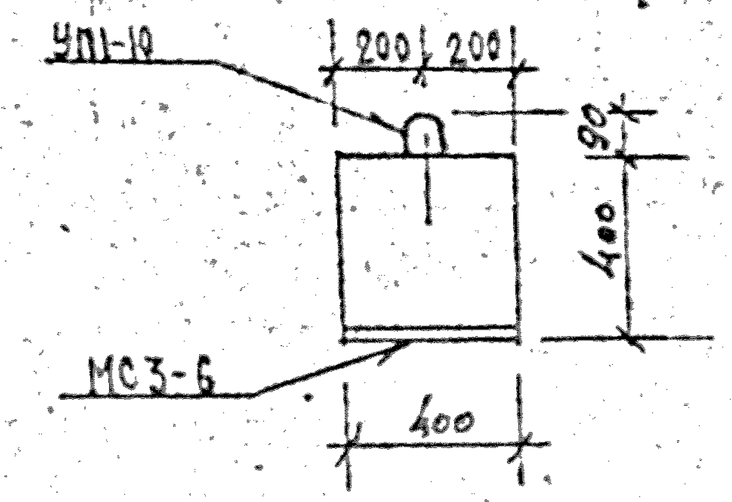

1—1

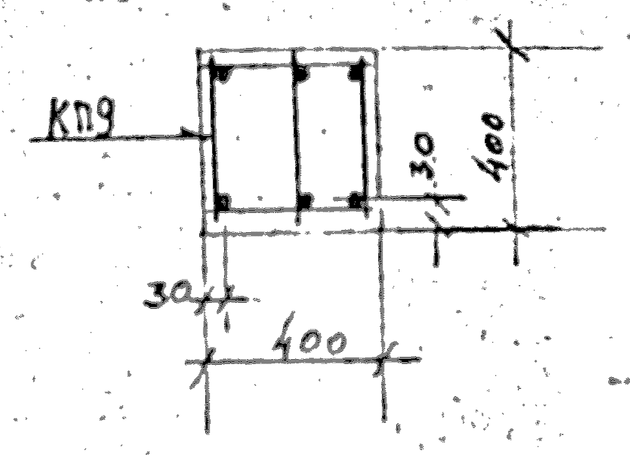

ХАРАКТЕРИСТИКА ИЗДЕЛИЯ

Марка	Бетон: Марка	Объем нетто, м³	Объем брутто, м³	Сталь: Арматура, кг	Закладные детали, кг	Расход армат. на 1м3 бетона	Масса, т
Б25.4.4-40Т	200	0,39	—	15,7	9,80	40,3	0,98

РАСХОД И ВЫБОРКА СТАЛИ НА ИЗДЕЛИЕ, КГ

Марка	Расход стали: всего	в т.ч. на закладные детали: без металлизации: простые	без металлизации: для самонесущих	металлизированные: простые	металлизированные: для самонесущих	Выборка арматуры 5.1459-72*: А-III ф12			
Б25.4.4-40Т	25,5	9,80	—	—	—	6,48			

ВЫБОРКА СТАЛИ, КГ (продолжение)

Выборка арматуры 5781-75: А I ф6	ф8	ф10	Итого			На закладные детали: ГОСТ 380-71 Ст3 кп2 -8×160		5.1459-72* А-III ф10		Итого
5,20	2,88	1,14	9,22			8,04		1,76		9,80

ТАБЛИЦА НАГРУЗОК

Марка изделия	Расчетная схема	Расчетная q кгс/м	Нормативные: полная q кгс/м	Нормативные: дл. действия q кгс/м	Расчетный прогиб f см
Б25.4.4-40Т	q, 2,32 м	4440	3800	3350	0,3

РАСХОД КОМПЛЕКТУЮЩИХ ДЕТАЛЕЙ НА ИЗДЕЛИЕ, ШТ.

Марка	1.125 КА-3 вып.1: л.19 КП 9				1.031 КА-1 б.6-1.2: УП1-10		1.031 КА-2 б.1: МС3-6			
Б25.4.4-40Т	1				2		2			

КП	БАЛКИ ВКЛАДНОГО ПЕРЕКРЫТИЯ АРМИРОВАННЫЕ СТАЛЬЮ КЛАССА А-III	СЕРИЯ 1.125 КА-3	
1982.	Б25.4.4-40Т Опалубка и армирование	ВЫПУСК 1-3	ЛИСТ 9

ЛЕННИПРОЕКТ

Гл. инж. пр-та Пенькова; Рук. группы Кремнева; Разработал Есельсон; Проверил Кремнева; Рассчитал Есельсон; Нормоконтролер —; Выполнил Есельсон; Согласовано —; Нач. ОКУ Печерский; Гл. конструктор Бунина; Рег. №

КЛ-54 А

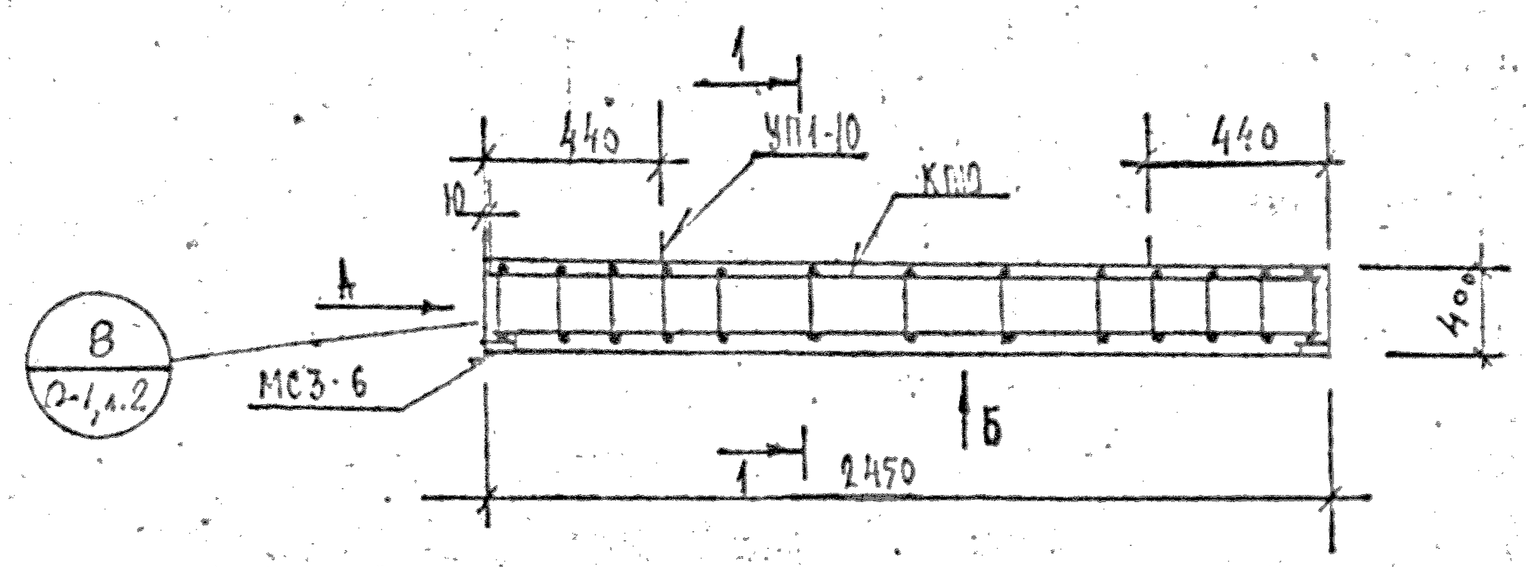

Вид Б

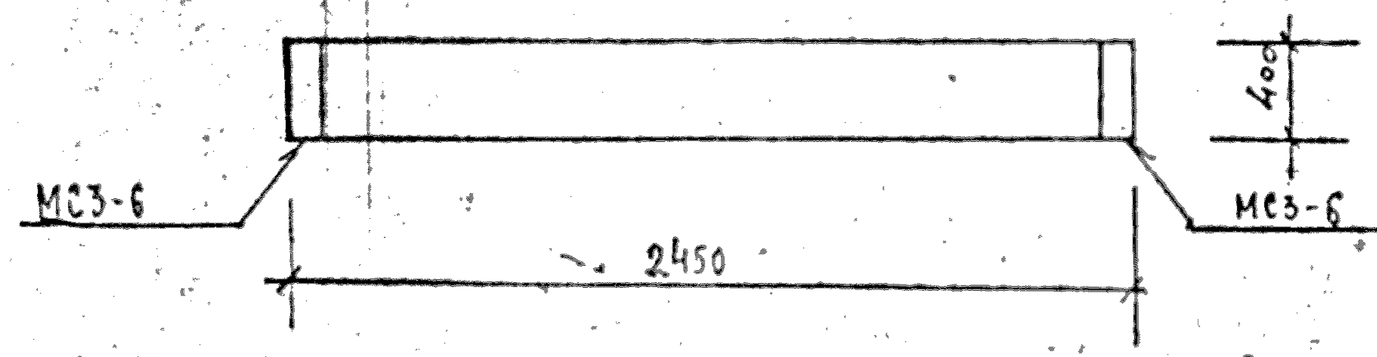

Вид А

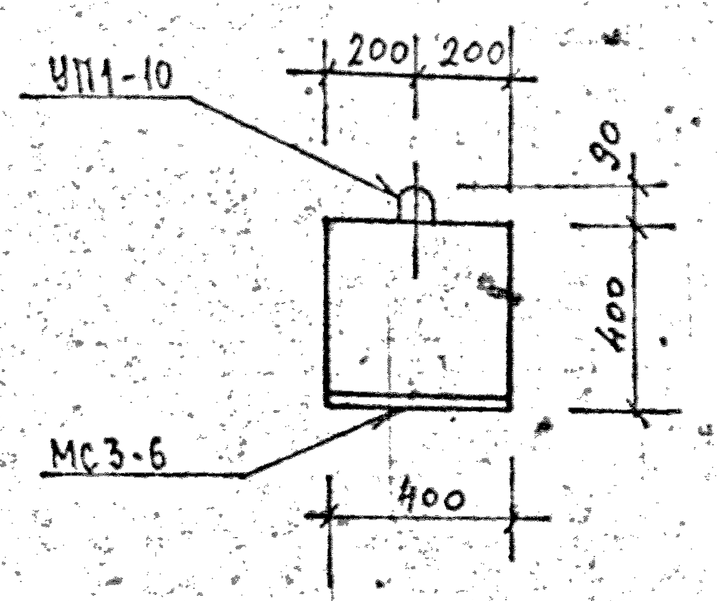

1—1

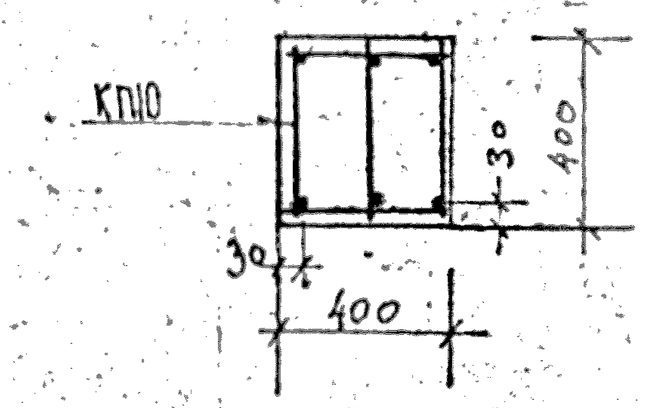

ХАРАКТЕРИСТИКА ИЗДЕЛИЯ

Марка	Бетон			Сталь			Масса, т
	Марка	Объем нетто, м³	Объем брутто, м³	Арматурная кг	Закладные детали кг	Расход армат. на 1 м³ бетона	
Б25.4.4-52т	200	0,39	—	18,04	9,80	46,3	0,98

РАСХОД И ВЫБОРКА СТАЛИ НА ИЗДЕЛИЕ, КГ

Марка	Расход стали					Выборка арматуры			
	всего	в т.ч. на закладные детали				5.1459-72*			
		без металлизации		металлизованные		А-III			
		простые	для самофикс.	простые	для самофикс.		ф14		
Б25.4.4-52т	27,84	9,80					8,82		

ВЫБОРКА СТАЛИ, КГ (продолжение)

Выборка арматуры						На закладные детали				
5781-75						380-71		5.1459-72*		
А-I						ВСт3кп2		А-III		Итого
ф6	ф8	ф10	Итого			-8×160		ф10		
5,20	2,88	1,14	9,22			8,04		1,76		9,80

ТАБЛИЦА НАГРУЗОК

Марка изделия	Расчетная схема	Расчетная	Нормативные		Расчетный прогиб
			полная	длительная	
		q кгс/м	q кгс/м	q кгс/м	f см
Б25.4.4-52т	q, 2,32 м	5640	4800	3900	0,30

РАСХОД КОМПЛЕКТУЮЩИХ ДЕТАЛЕЙ НА ИЗДЕЛИЕ, ШТ.

Марка	1.125 КЛ-3, в2-1			1.031 КЛ-1		1.031 КЛ-2				
	1.19			в6-1.2		6.1				
	КП10			УП1-10		МС3-6				
Б25.4.4-52т	1			2		2				

КЛ	Балки вкладного перекрытия, армированные сталью класса А-III	серия 1.125 КЛ-3	
1982	Б25.4.4-52т Опалубка и армирование	Выпуск 1-3	Лист 10

ЛЕНИНИПРОЕКТ
ОКУ
Нач. ОКУ ПЕЧЕРСКИЙ
Гл. конструктор ВУНИЧ
Гл. инж. пр-та ЛЕНЬКОВА
Рук. группы КРЕМНЕВА
Разработал ЕСБАЛСОН
Рассмотрел КРЕМНЕВА
Исполнил ЕСБАЛСОН
Согласовано
Проверил
Нормоконтролер
Изменения
Дата
Рег. №
КРЕМНЕВА

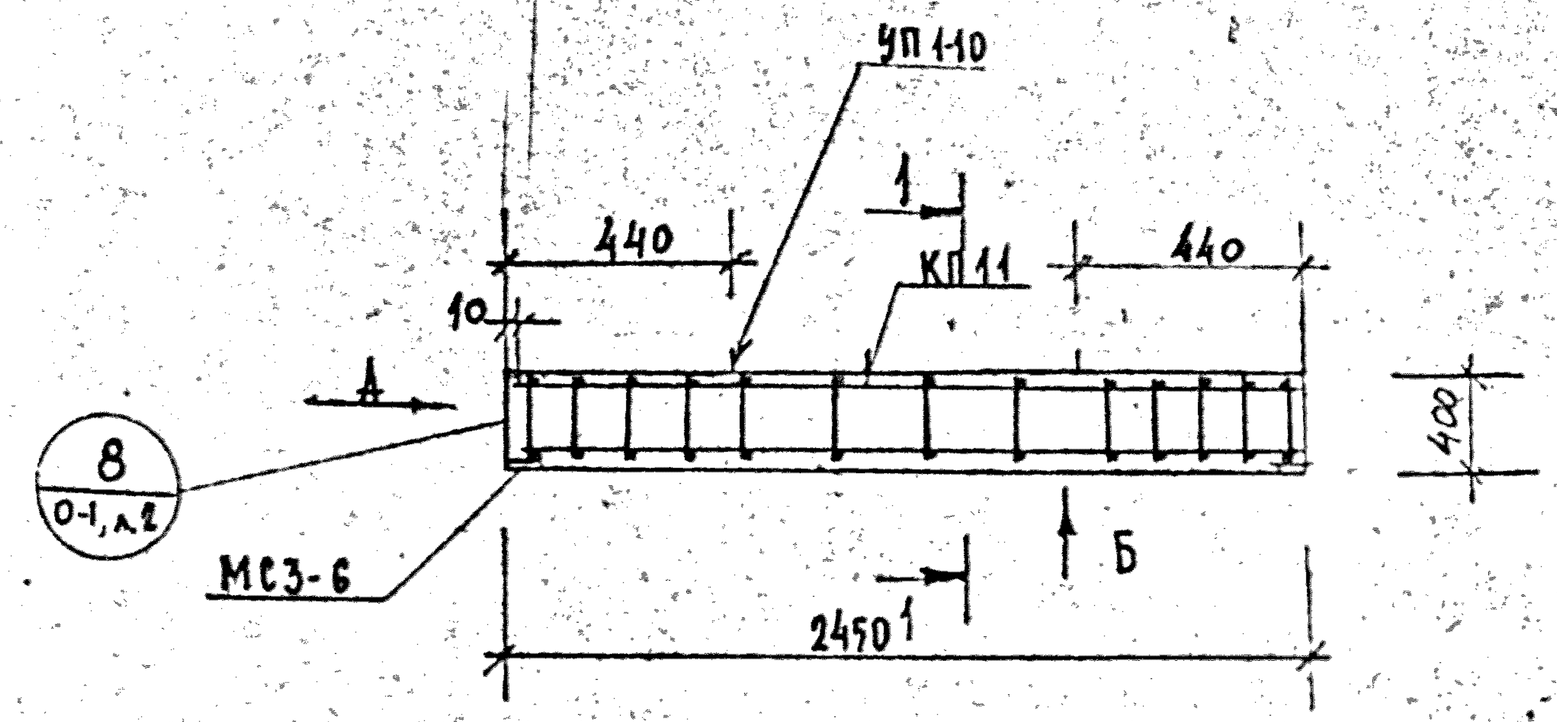

Вид Б

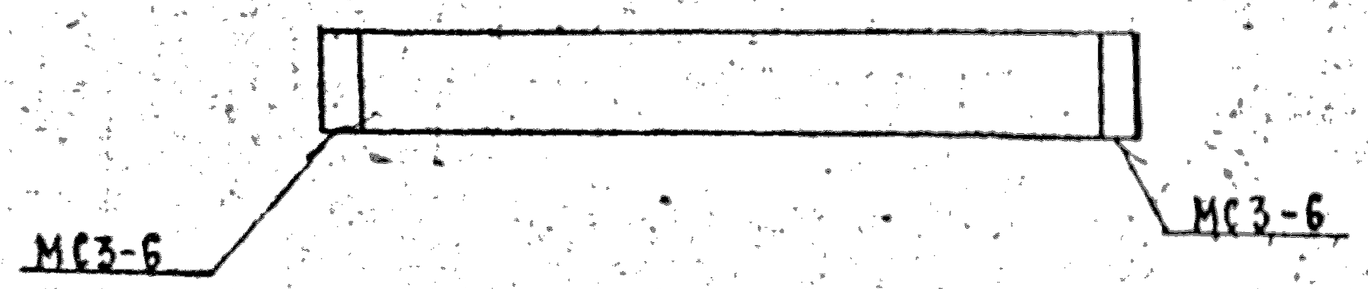

Вид А

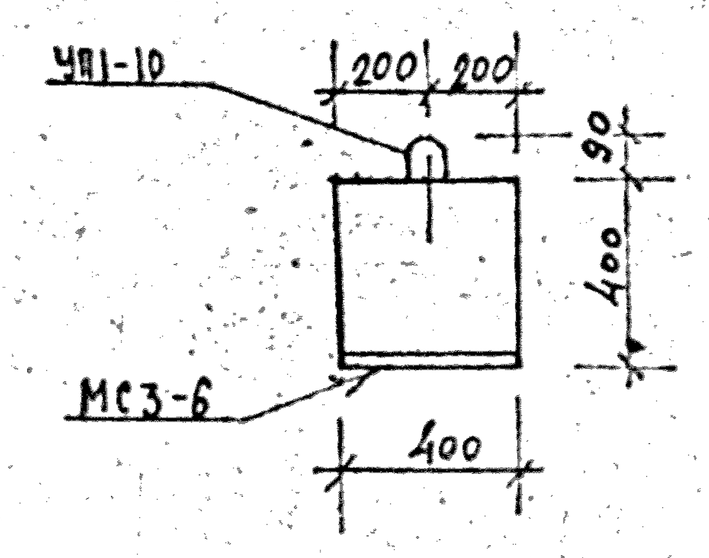

1 — 1

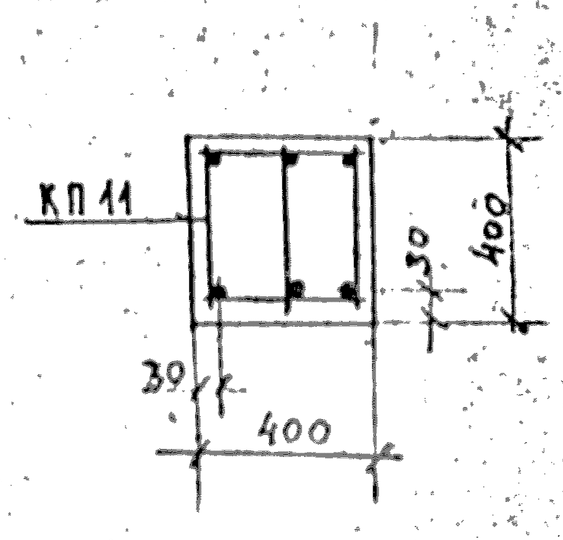

ХАРАКТЕРИСТИКА ИЗДЕЛИЯ

Марка	Бетон: Марка	Бетон: Объем нетто, $м^3$	Бетон: Объем брутто $м^3$	Сталь: Арматурная кг	Сталь: Закладные детали кг	Сталь: Расход армат. на 1 $м^3$ бетона	Масса т
Б25.4.4-72Т	300	0,39	—	25,42	9.80	65,2	0,98

РАСХОД И ВЫБОРКА СТАЛИ НА ИЗДЕЛИЕ, КГ

Марка	Расход стали: Всего	В т.ч. на закладные детали: Безметаллизации: простые	Безметаллизации: для самофикс.	Металлизованные: простые	Металлизованные: для самофикс.	Выборка арматуры 5.1459-72* А-III: ф18			
Б25.4.4-72Т	35,22	9.80	—	—	—	14,58			

ВЫБОРКА СТАЛИ, КГ (продолжение)

Выборка арматуры 5781-75 А-I: ф6		ф10	итого			На закладные детали ГОСТ 380-71 Ст3кп2: -8-160		5.1459-72* А-III: ф10		Итого
5,20		5,64	10,84			8.04		1.76		9.80

ТАБЛИЦА НАГРУЗОК

Марка изделия	Расчетная схема	Расчет: q кгс/м	Нормативные: полная q кгс/м	Нормативные: длительная q кгс/м	Расчетный прогиб f см
Б25.4.4-72Т	q, 2,32 м	7640	6600	5700	0,23

РАСХОД КОМПЛЕКТУЮЩИХ ДЕТАЛЕЙ НА ИЗДЕЛИЕ, ШТ.

Марка	1.125 КЛ-3 вып.1 л.20: КП 11			1.031 КЛ-1 б.6-1.2: УП1-10		1.031 КЛ-2 в.1: МС3-6				
Б25.4.4-72Т	1			2		2				

КЛ	БАЛКИ ВКЛАДНОГО ПЕРЕКРЫТИЯ, АРМИРОВАННЫЕ СТАЛЬЮ КЛАССА А-III	серия 1.125 КЛ-3	
1982	Б25.4.4-72Т Опалубка и армирование	выпуск 1-3	лист 1

ЛЕННИПРОЕКТ

Гл. инж. пр-та	ПЕНЬКОВА		
Рук. группы	КРЕМНЕВА	Разработал	ЕСЕЛЬСОН
		Рассчитал	КРЕМНЕВА
		Исполнил	ЕСЕЛЬСОН
Нач. ОКУ		Рассчитал	ПЕЧЕРСКИЙ
Гл. констр. ОКУ		Исполнил	БУНИЧ

Согласовано

Проверил

Инв. № подлинника | Подпись и дата | Взамен инв. №

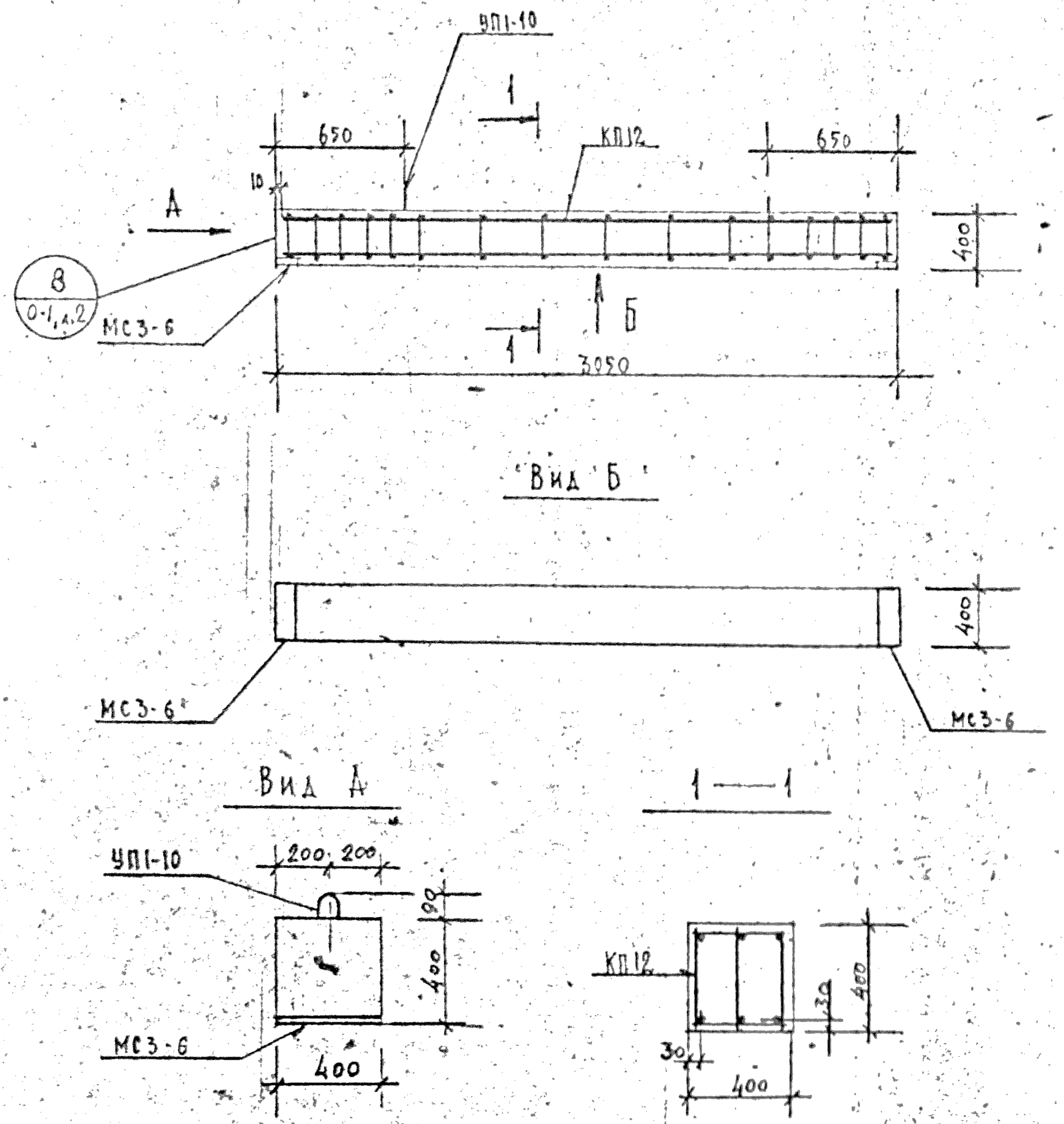

Вид Б

ХАРАКТЕРИСТИКА ИЗДЕЛИЯ

Марка	Бетон: Марка	Бетон: Объем нетто, м³	Бетон: Объем брутто, м³	Сталь: Арматурная кг	Сталь: Закладные детали кг	Сталь: Расход армат. на 1 м³ бетона	Масса, т
БЗ1.4.4-52Т	200	0,49	—	31,3	9.80	63,9	1,23

РАСХОД И ВЫБОРКА СТАЛИ НА ИЗДЕЛИЕ, кг

Марка	Расход стали: всего	в т.ч. на закладные детали: без металлизации: простые	без металлизации: для самофикс.	металлизованные: простые	металлизованные: для самофикс.	Выборка арматуры 5.1459-72* А-III: ф18			
БЗ1.4.4-52Т	41,10	9.80	—	—	—	18,15			—

ВЫБОРКА СТАЛИ, КГ (продолжение)

Выборка арматуры: 5781-75 А-I: ф6	ф10	итого			На закладные детали: ГОСТ 380-71 Вст3кп2 -8×160	5.1459-72* А-III: ф10		Итого
6,40	6,75	13,15			8.04	1.76		9.80

ТАБЛИЦА НАГРУЗОК

Марка изделия	Расчетная схема	Расчетная q кгс/м	Нормативные: полная q кгс/м	Нормативные: дл. действия q кгс/м	Расчетный пролет f см
БЗ1.4.4-52Т	q, 2,92м	5640	4800	3900	0.65

РАСХОД КОМПЛЕКТУЮЩИХ ДЕТАЛЕЙ НА ИЗДЕЛИЕ, ШТ.

Марка	1.125 КА-3 Б.2-1 л.20: КП12	1.031 КА-1 Б6-1.2: УП1-10	1.031 КА-2 Б.1: МС3-6
БЗ1.4.4-52Т	1	2	2

КП	Балки вкладного перекрытия армированные сталью класса А-III	Серия 1.125 КА-3	
1982	БЗ1.4.4-52Т Опалубка и армирование	Выпуск 1-3	Лист 12

ПЕННИПРОЕКТ

Согласовано: Гл. инж. проекта Пельхова; Гл. инж. мастерской Кремнева; Гл. инж. ОКУ Кремнева; Нормоконтролер Кремнева; Гл. инж. проекта Кремнева

Разработал Есельсон; Рассчитал Кремнева; Исполнил Есельсон

Нач. ОКУ Печерский; Гл. конструктор ОКУ Бунич

Рег. №

Т-173

К А-541 А

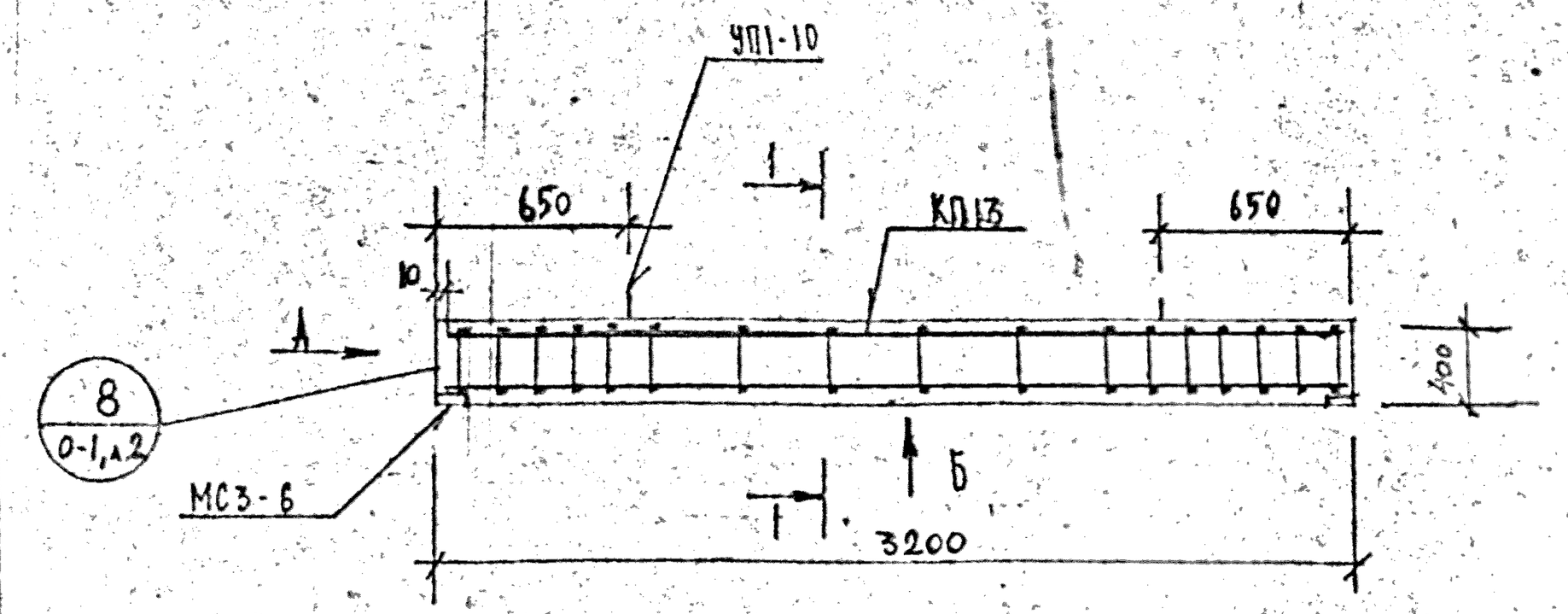

Вид Б

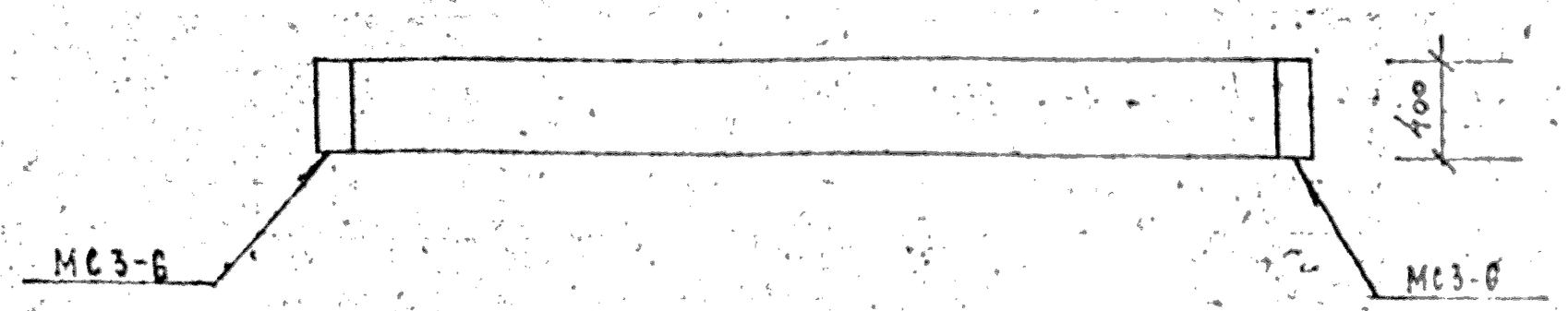

Вид А

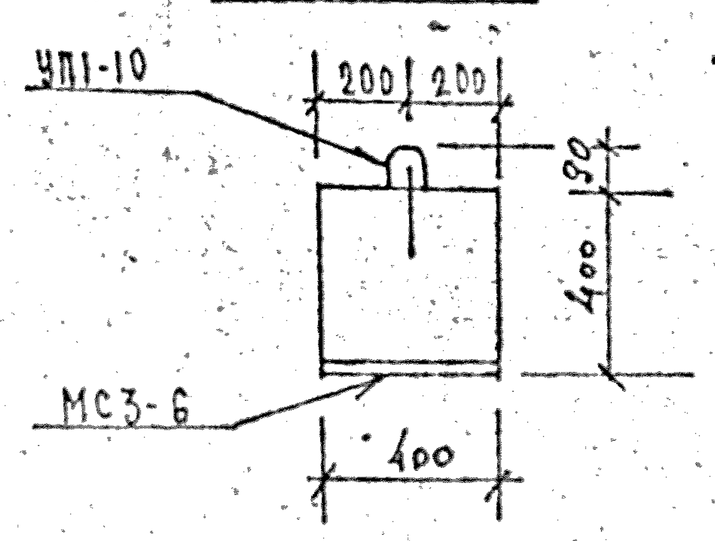

1 — 1

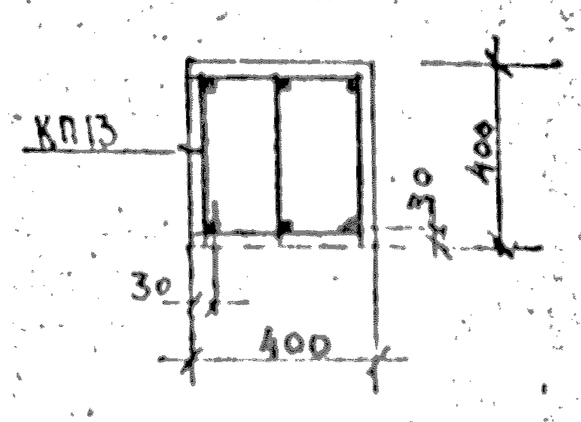

ХАРАКТЕРИСТИКА ИЗДЕЛИЯ

21

Марка	Бетон			Сталь			Масса т
	Марка	Объем нетто, м³	Объем брутто м³	Арматурная кг	Закладные детали кг	Расход армат. на 1м³ бетона	
Б32.4.4-52Т	200	0,91	—	32,87	9.80	64,5	1,28

РАСХОД И ВЫБОРКА СТАЛИ НА ИЗДЕЛИЕ, КГ

Марка	Расход стали					Выборка арматуры				
	всего	в т.ч. на закладные детали				5.1459-72*				
		под металлизацию		металлизованные		А-III				
		простые	для самофикс	простые	для самофикс					
Б32.4.4-52Т	42,67	9.80	—	—	—	Ф18				

ВЫБОРКА СТАЛИ, КГ (продолжение)

Выборка арматуры						На закладные детали				
5781-75						ГОСТ 380-71		5.1459-72*		
А-I						Ст3 кп2		А-III		Итого
	Ф6	Ф10	Итого			-8×160		Ф10		
	6,80	7,02	13,82			8,04		1.76		9.80

ТАБЛИЦА НАГРУЗОК

Марка изделия	Расчетная схема	Расчетная	Нормативная		Расчетный прогиб
		q кгс/м	полная q кгс/м	длительная q кгс/м	f см
Б32.4.4-52Т	q, 3,07 м	5640	4800	3900	0,65

РАСХОД КОМПЛЕКТУЮЩИХ ДЕТАЛЕЙ НА ИЗДЕЛИЕ, ШТ.

Марка	1.125 КЛ-3 в.2-1			1.031 КЛ-1		1.031 КЛ-2				
	л. 21			в.6-1.2		в. 1				
	КП13			УП1-10		МС3-6				
Б32.4.4-52Т	1			2		2				

ЦНИИ	Балки вкладного перекрытия армированные сталью класса А-III	серия 1.125 КЛ-3	
1982	Б32.4.4-52Т Опалубка и армирование	выпуск 1-3	лист 13

ЛЕННИПРОЕКТ

Гл. инж. проекта — Пенькова; Рук. группы — Кремнева; Проверил — Кремнева; Нормоконтролер — Есельсон; Согласовано — Кремнева; Есельсон

Разработал — Печерский; Рассчитал — Бунич; Исполнил — Есельсон

Нач. ОКУ — Гл. инженер ОКУ

Инв. № подл. | Подпись и дата | Взам. инв. №

Изм. | Кол.уч. | Лист | № док. | Подпись | Дата

Рег. №

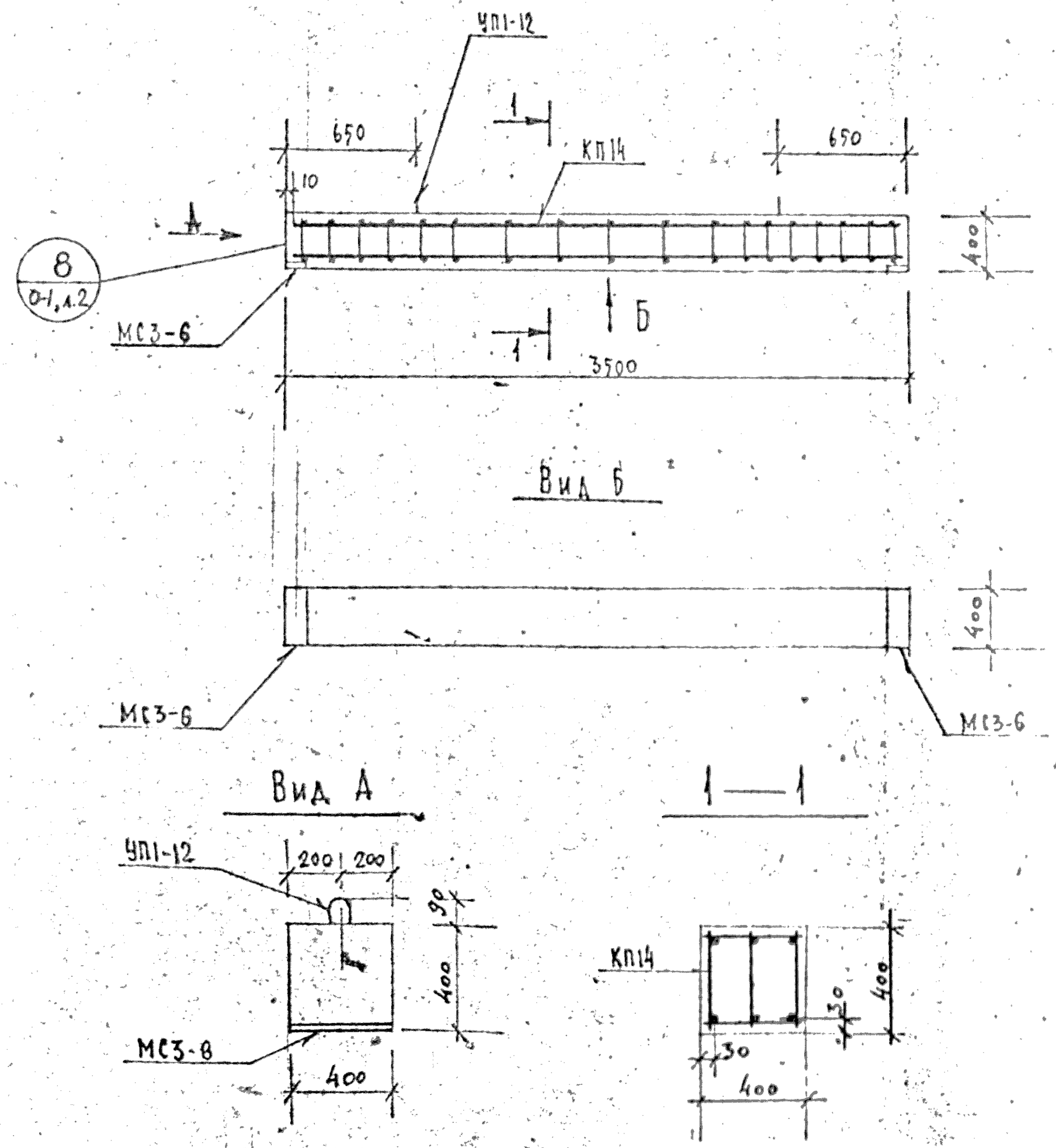

ХАРАКТЕРИСТИКА ИЗДЕЛИЯ

Марка	Бетон: Марка	Бетон: Объем нетто, м³	Бетон: Объем брутто, м³	Сталь: Арматурная, кг	Сталь: Закладные детали, кг	Сталь: Расход армат. на 1 м³ бетона	Масса, т
Б35.4.4-52Т	200	0,96	—	47,07	9.80	84,0	1,40

РАСХОД И ВЫБОРКА СТАЛИ НА ИЗДЕЛИЕ, кг

Марка	Расход стали: всего	в т.ч. на закладные детали: без металлизации: простые	без металлизации: для самофикс.	металлизованные: простые	металлизованные: для самофикс.	Выборка арматуры 5.1459-72 А-III: ф 22			
Б35.4.4-52Т	56,87	9.80	—	—	—	31,14			

ВЫБОРКА СТАЛИ, кг (продолжение)

Выборка арматуры: ГОСТ 8731-75 А-I: ф6	ф10	ф12	Итого			На закладные детали: ГОСТ 380-71 Вст3кп2: -8×160		5.1459-72* А-III: ф10		Итого
7,60	6,45	1,88	15,93			8,04		1,76		9,80

ТАБЛИЦА НАГРУЗОК

Марка изделия	Расчетная схема	Расчетная q кгс/м	Нормативная полная q кгс/м	Нормативная дл. действия q кгс/м	Расчетный прогиб f см
Б35.4.4-52Т	q, 3,37 м	5640	4800	3900	1,0

РАСХОД КОМПЛЕКТУЮЩИХ ДЕТАЛЕЙ НА ИЗДЕЛИЕ, шт.

Марка	1.125 КА-3 в 2-1 л. 21: КП14			1.031 КА-1 в. 6-1.2: УП1-12		1.031 КА-2 в. 1: МС3-6				
Б35.4.4-52Т	1			2		2				

КЭП 1982	Балки вкладного перекрытия армированные сталью класса А-III Б35.4.4-52Т Опалубка и армирование	серия 1.125 КА-3	
		Выпуск 1-3	Лист 14

ПЕННИПРОЕКТ

Гл. инж. пр-та: ПЕНЬКОВА; Рук. группы: КРЕМНЕВА; Разработал: ЕСЕЛЬСОН; Проверил: КРЕМНЕВА; Исполнил: ЕСЕЛЬСОН; ОКУ; Нач. ОКУ: ПЕЧЕРСКИЙ; Гл. конструктор ОКУ: БУНИЧ

Согласовано

Взам. инв. №

Подпись и дата

Инв. № подл.

Формат А4

А-54А

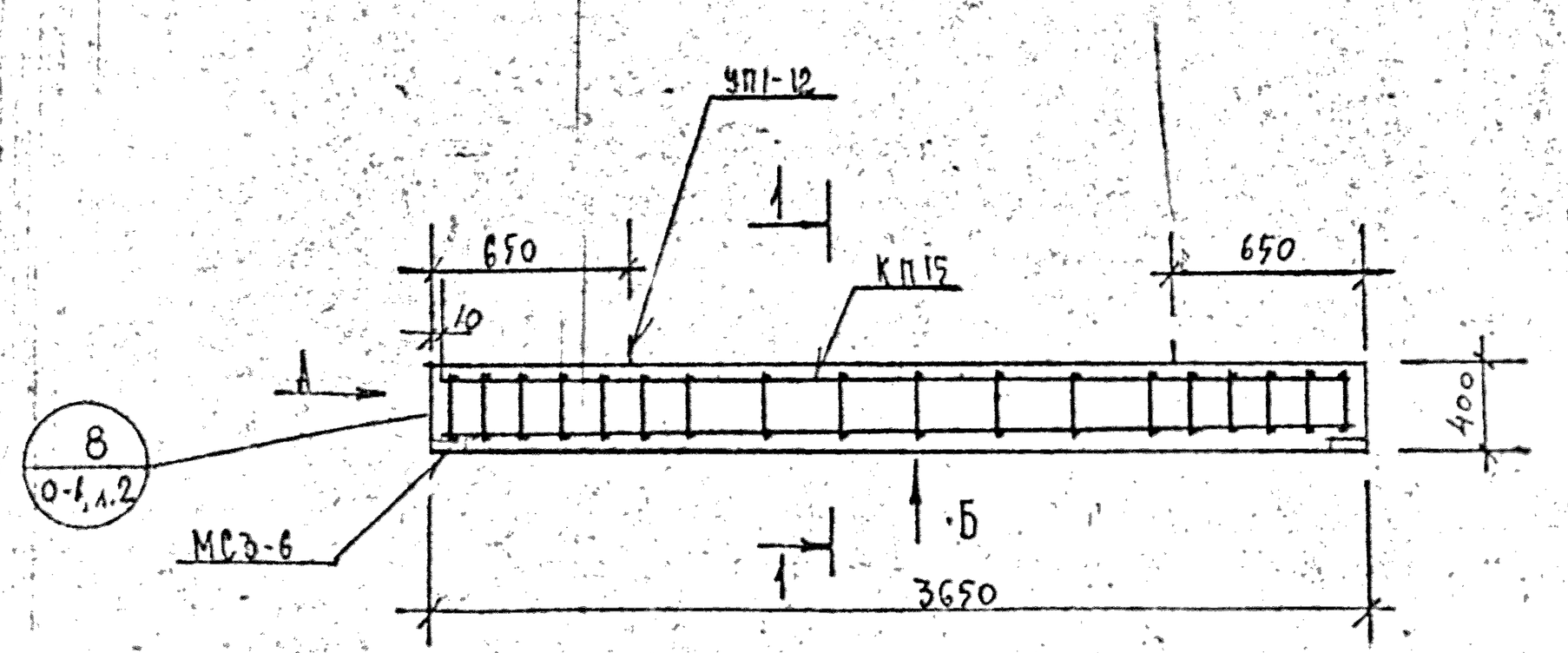

Вид Б

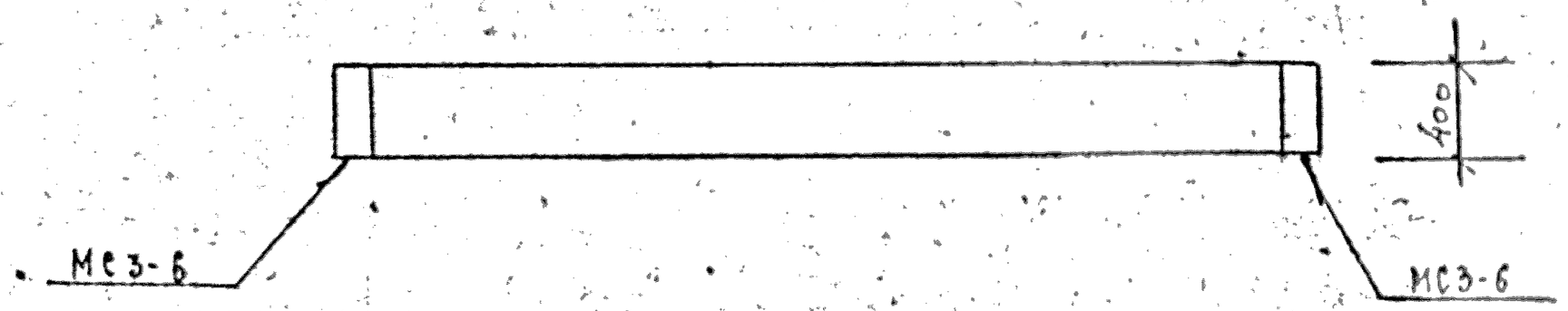

Вид А

1—1

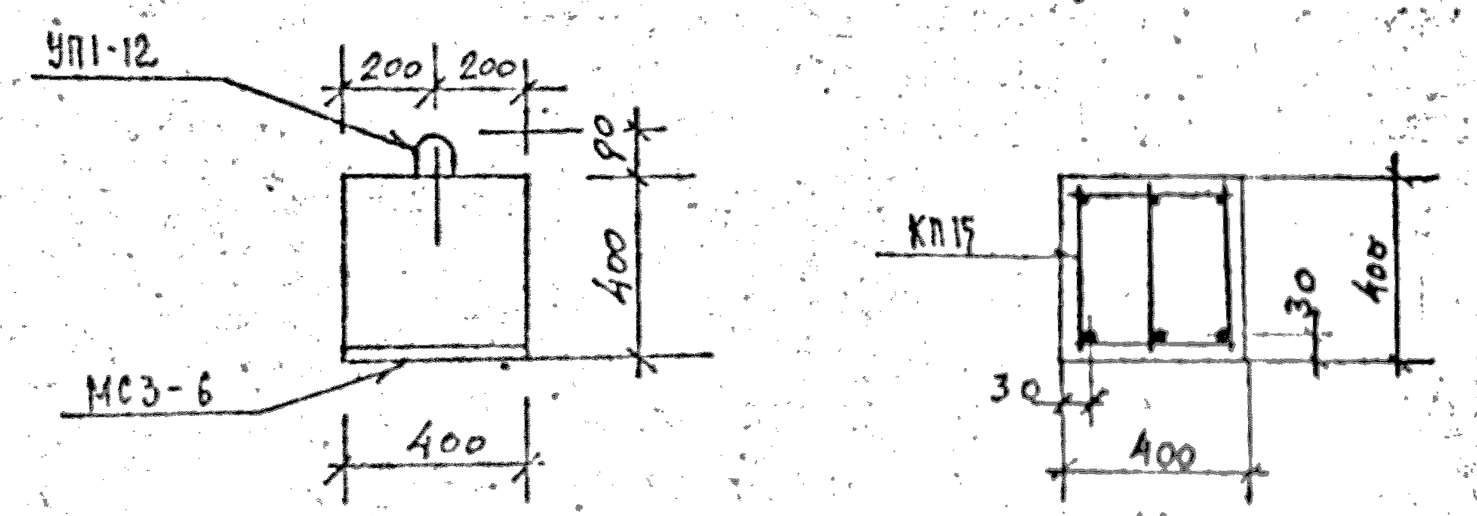

ХАРАКТЕРИСТИКА ИЗДЕЛИЯ

Марка	Бетон: Марка	Объем нетто, м³	Объем брутто, м³	Сталь: Арматурная кг	Закладные детали кг	Расход армат. на 1м3 бетона	Масса, т
Б36.4.4-52Т	200	0,58	—	48,69	9.80	84,0	1,45

РАСХОД И ВЫБОРКА СТАЛИ НА ИЗДЕЛИЕ, КГ

Марка	Расход стали: всего	в т.ч. на закладные детали: без металлизации: простые	для самофикс.	металлизованные: простые	для самофикс.	Выборка арматуры 5.1459-72* А-III			
Б36.4.4-52Т	58,49	9.80	—	—	—	32,49	Ф22		

ВЫБОРКА СТАЛИ, КГ (продолжение)

Выборка арматуры 5781-75 АI						На закладные детали ГОСТ 380-71 ВСТ3 кп2		5.1459-72* А-III		
Ф6	Ф10	Ф12	итого			-8×160		Ф10		итого
7,60	6,72	1,88	16,20			8,04		1,76		9.80

ТАБЛИЦА НАГРУЗОК

Марка изделия	Расчетная схема	Расчетная q кгс/м	Нормативные: полная q кгс/м	Нормативные: для действия q кгс/м	Расчетный прогиб f см
Б36.4.4-52Т	q, 3,52 м	5640	4800	3900	1,0

РАСХОД КОМПЛЕКТУЮЩИХ ДЕТАЛЕЙ НА ИЗДЕЛИЕ, ШТ.

Марка	1.125 КЛ-3 в.2-1 А.22			1.031 КЛ-1 в.6-1.2		1.031 КЛ-2 в.1				
	КП15			УП1-12		МС3-6				
Б36.4.4-52Т	1			2		2				

КЛ	Балки вкладного перекрытия, армированные сталью класса А-III	серия 1.125 КЛ-3	
1982	Б36.4.4-52Т Опалубка и армирование	Выпуск 1-3	Лист 15

ЛЕННИИПРОЕКТ

Согласовано: Проверил Кремнева; Нормоконтролер; Гл. инж. пр-та Пенкова; Рук. группы Крейнева; Разработал Есельсон; Рассчитал Кремнева; Исполнил Есельсон; Нач. ОКУ Печерский; Гл. констр. ОКУ Бунич

Внесены изменения: Рег. №; Дата; Должность; Подпись; Фамилия

Рег. №

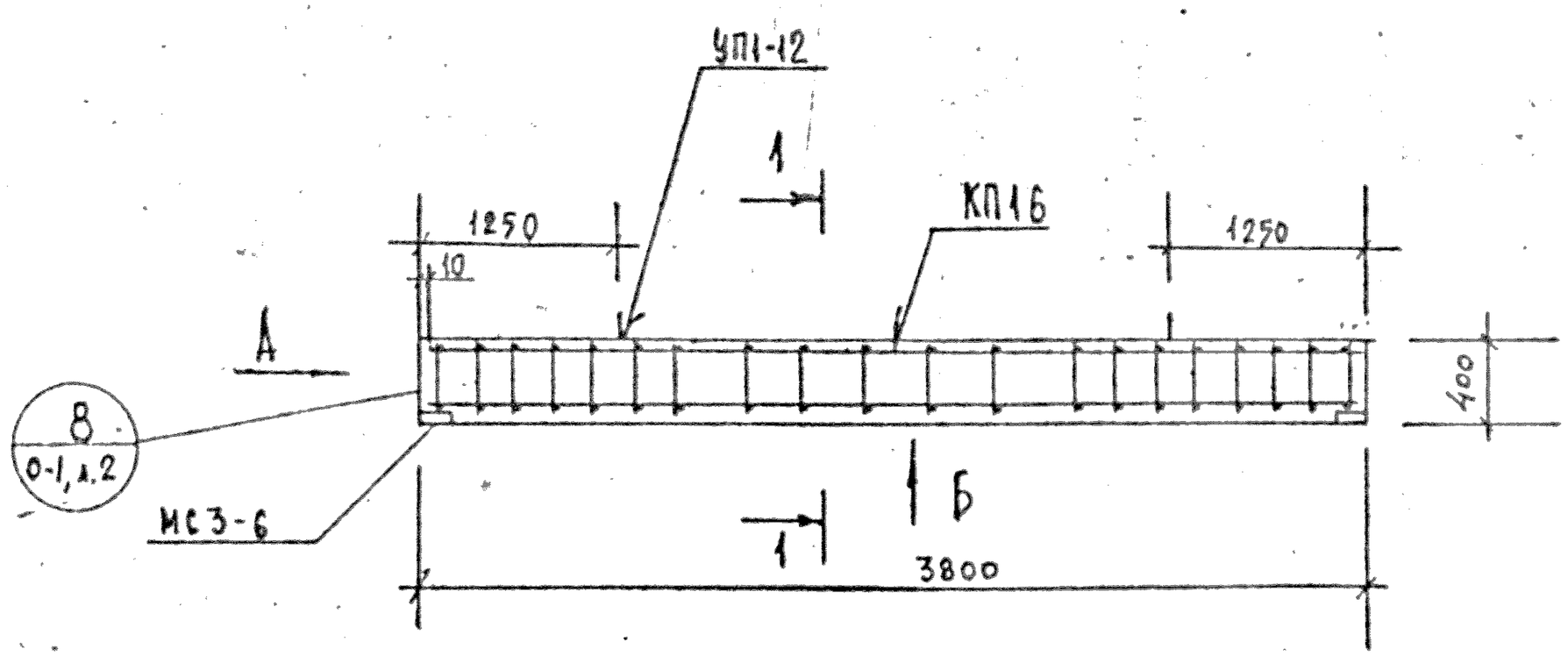

Вид Б

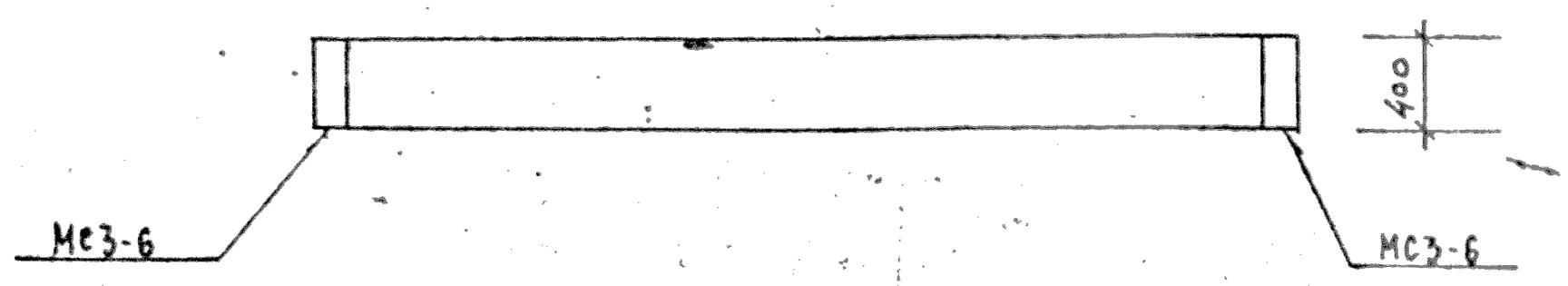

Вид А

1—1

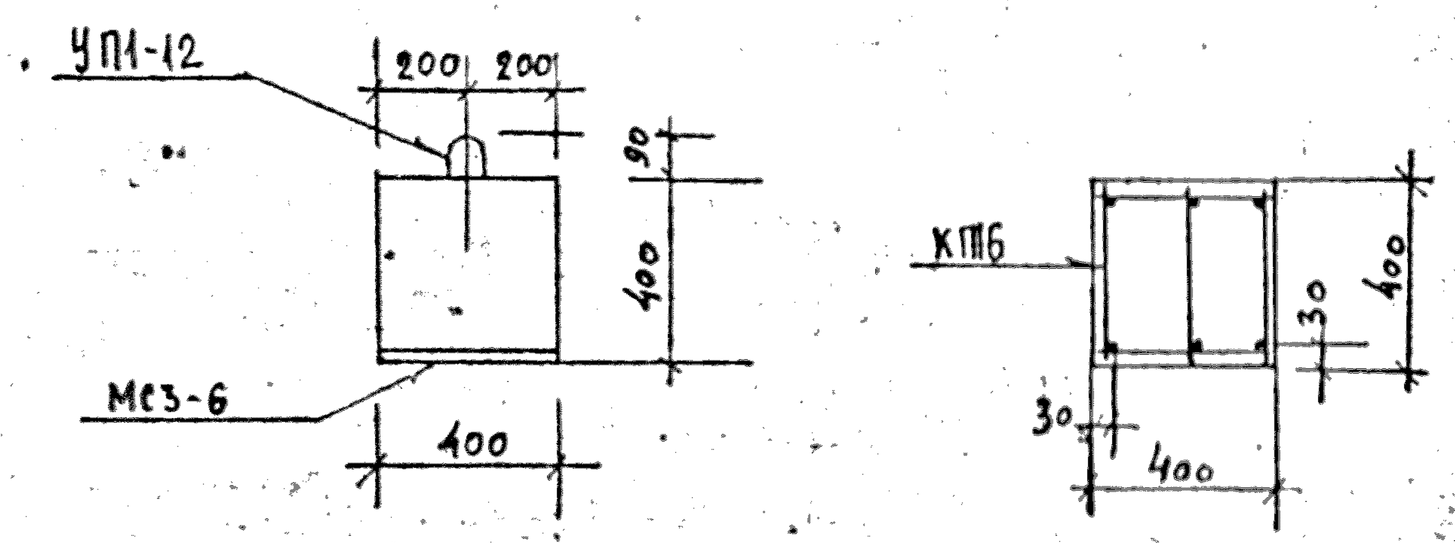

ХАРАКТЕРИСТИКА ИЗДЕЛИЯ

Марка	Бетон: Марка	Бетон: Объем нетто, м³	Бетон: Объем брутто, м³	Сталь: Арматурная кг	Сталь: Закладные детали кг	Сталь: Расход армат. на 1м3 бетона	Масса, т
Б38.4.4-52Т	300	0,61	—	50,71	9.80	83,1	1,53

РАСХОД И ВЫБОРКА СТАЛИ НА ИЗДЕЛИЕ, КГ

Марка	Расход стали: всего	в т.ч. на закладные детали: без металлизации: простые	без металлизации: для самофикс.	металлизованные: простые	металлизованные: для самофикс.	Выборка арматуры 5.1459-72*: А-III Ф22			
Б38.4.4-52Т	60,51	9.80	—	—	—	33,84			

ВЫБОРКА СТАЛИ, КГ (продолжение)

Выборка арматуры: 5781-75 А-I: Ф6	Ф10	Ф12	Итого	На закладные детали: ГОСТ 380-71 Вст3кп2 -8×160	5.1459-72* А-III Ф10	Итого
8,00	6,99	1,88	16,87	8.04	1.76	9.80

ТАБЛИЦА НАГРУЗОК

Марка изделия	Расчетная схема	Расчетная q кгс/м	Нормативные: полная q кгс/м	Нормативные: дл. действия q кгс/м	Расчетный прогиб, f см
Б38.4.4-52Т	q, 3,67 м	5640	4800	3900	1,00

РАСХОД КОМПЛЕКТУЮЩИХ ДЕТАЛЕЙ НА ИЗДЕЛИЕ, ШТ.

Марка	1.125КЛ-3в.2-1 л.22: КП16			1.031КЛ-1 в.6-1.2: УП1-12		1.031КЛ-2 в.1: МС3-6				
Б38.4.4-52Т	1			2		2				

КЛ	Балки вкладного перекрытия, армированные сталью класса А-III	Серия 1.125 КЛ-3	
1982	Б384.4-52Т Опалубка и армирование	Выпуск 1-3	Лист 16

ЛЕННИИПРОЕКТ

Гл. инж. пр-та	Пенькова	Согласовано	
Рук. группы	Кремнева		
Разработал	Есельсон		
Рассчитал	Кремнева		
Исполнил	Есельсон		
ОКУ			
Нач. ОКУ	Печерский		
Гл. констр. ОКУ	Бунич		

Внесены изменения: Проверил, Нормоконтролер, Рег.№, Дата, Должность, Подпись, Фамилия

Рег.№

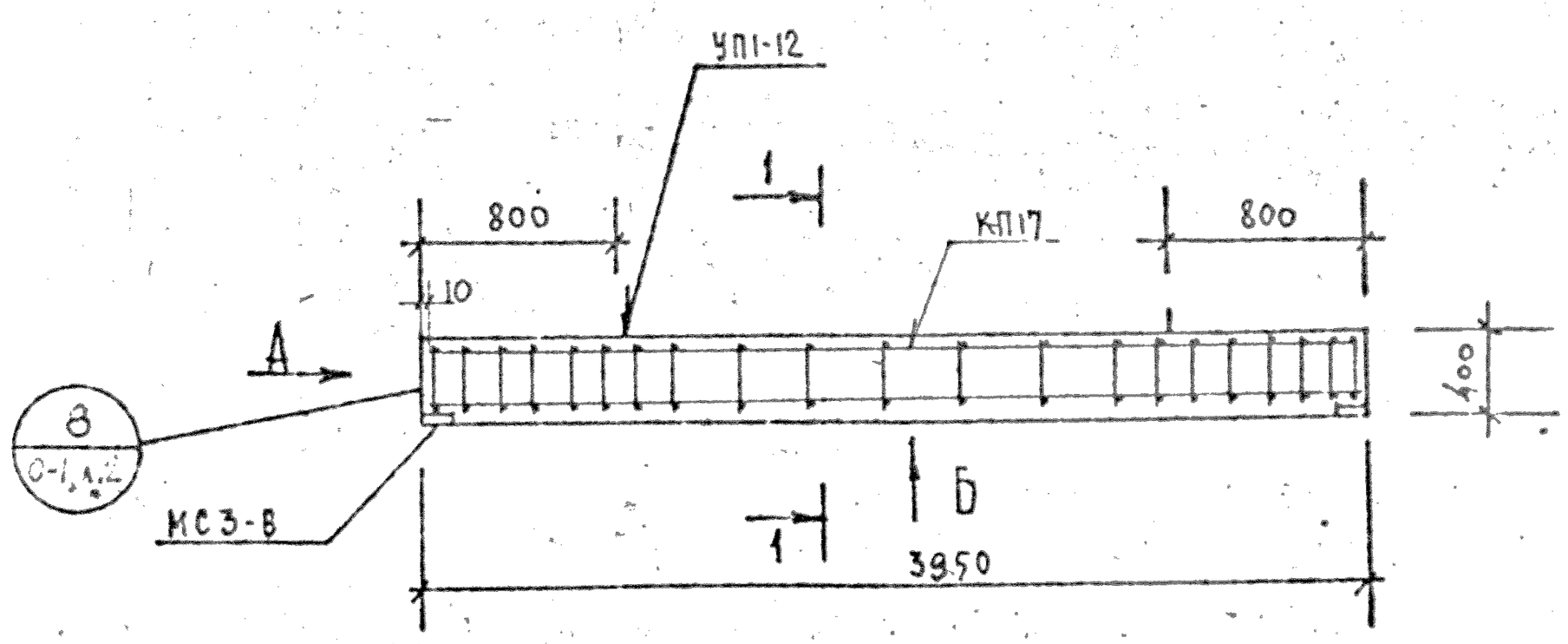

Вид Б

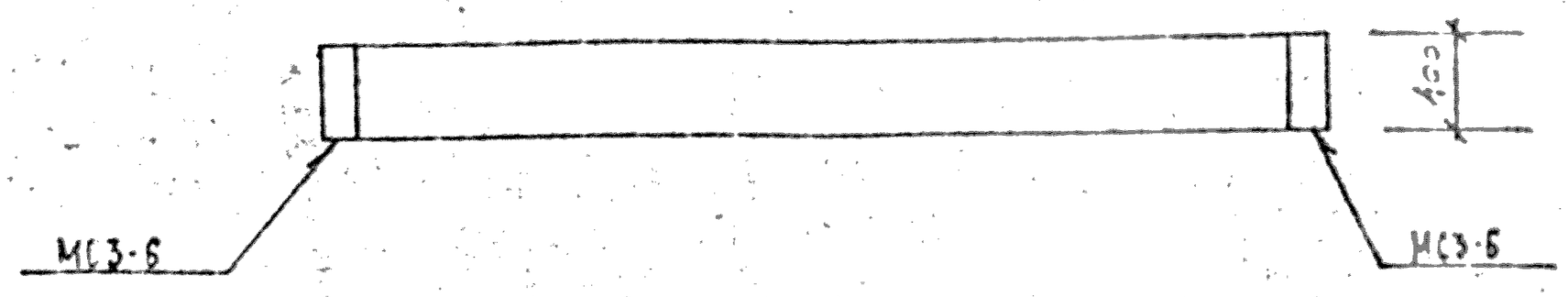

Вид А

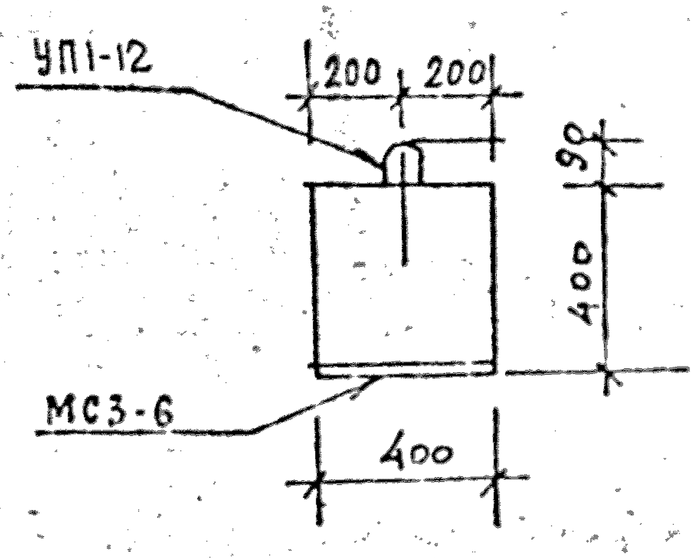

1—1

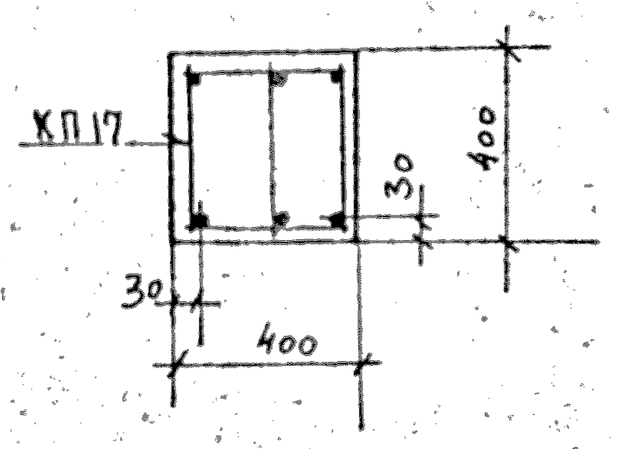

ХАРАКТЕРИСТИКА ИЗДЕЛИЯ

Марка	Бетон: Марка	Бетон: Объем нетто, м³	Бетон: Объем брутто, м³	Сталь: Арматурная, кг	Сталь: Закладные детали, кг	Сталь: Расход армат. на 1 м³ бетона	Масса, т
Б40.4.4-52Т	300	0,63	—	70,28	9.80	111,6	1,58

РАСХОД И ВЫБОРКА СТАЛИ НА ИЗДЕЛИЕ, КГ

Марка	Расход стали: всего	в т.ч. на закладные детали: без металлизации: простые	без металлизации: для самофикс.	металлизованные: простые	металлизованные: для самофикс.	Выборка арматуры 5.1459-72*: А-III: ф25			
Б40.4.4-52Т	80,08	9.80	—	—	—	45,39			

ВЫБОРКА СТАЛИ, КГ (продолжение)

Выборка арматуры 5781-75						На закладные детали: ГОСТ 380-71 Ст3 кп2		5.1459-72* А-II		
	А-I									
	ф10	ф12	ф8	Итого		-8×160		ф10		Итого
	7.26	1.88	15,75	24,89		8.04		1.76		9.80

ТАБЛИЦА НАГРУЗОК

Марка изделия	Расчетная схема	Расчетная: q кгс/м	Нормативная: полная q кгс/м	Нормативная: вл. действия q кгс/м	Расчетный прогиб, f см
Б40.4.4-52Т	q, 3.82 м	5640	4800	3900	1.20

РАСХОД КОМПЛЕКТУЮЩИХ ДЕТАЛЕЙ НА ИЗДЕЛИЕ, ШТ.

Марка	1.125 КЛ-3 в.2-1 А.23: КП17			1.031 КЛ-1 в.6-1.2: УП1-12		1.031 КЛ-1 в.1: МС3-6				
Б40.4.4-52Т	1			2		2				

КП	Балки вкладного перекрытия, армированные сталью класса А-III	серия 1.125 КЛ-3	
1982	Б40.4.4-52Т Опалубка и армирование	выпуск 1-3	лист 17

ЛЕННИПРОЕКТ

Гл. инж. пр-та	Пенкова	Согласовано	
Рук. группы	Кремнева		
Разработал	Бельсон		
Рассчитал	Кремнева		
Исполнил	Бельсон		
Нач. ОКУ	Печерский		
Гл. инженер ОКУ	Бунин		

Инв. № подл. | Подпись | Дата | Взам. инв. №

Изм. | Кол.уч. | Лист | № док. | Подпись | Дата

Согласовано: Нормоконтролер

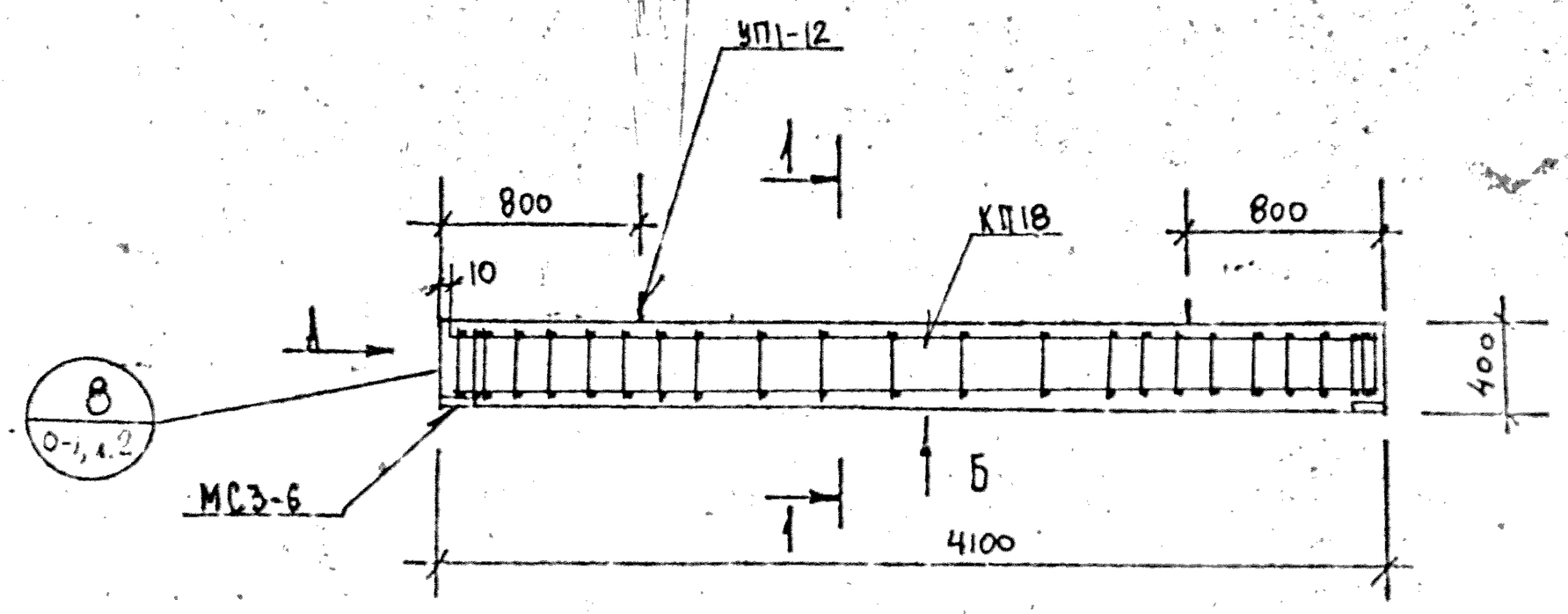

Вид Б

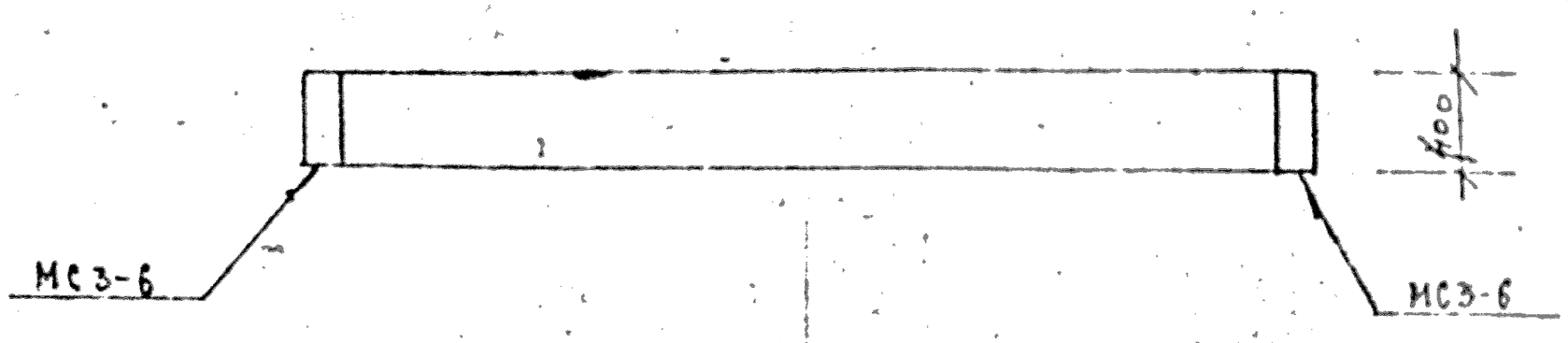

Вид А

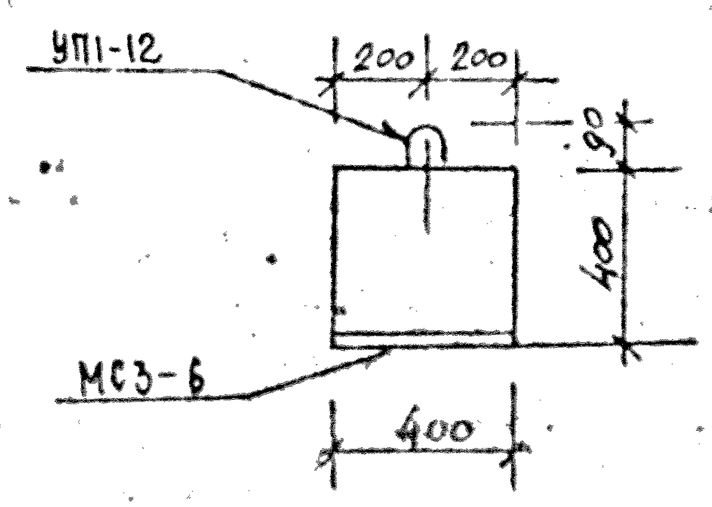

1 — 1

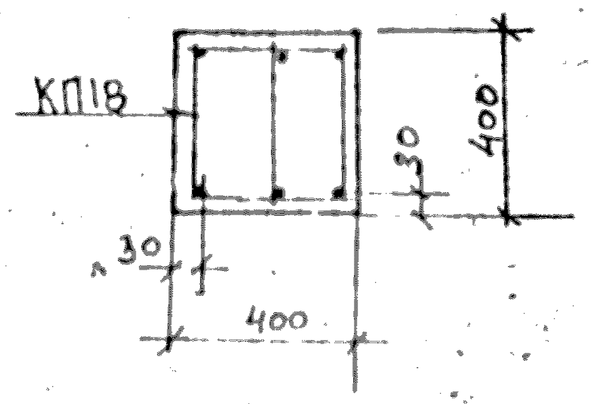

ХАРАКТЕРИСТИКА ИЗДЕЛИЯ

Марка	Бетон			Сталь			Масса т
	Марка	Объем нетто, $м^3$	Объем брутто $м^3$	Арматурная кг	Закладные детали кг	Расход армат. на 1м3 бетона	
Б41.4.4-52Т	300	0,66	—	77,54	9.80	117,5	1,65

РАСХОД И ВЫБОРКА СТАЛИ НА ИЗДЕЛИЕ, КГ

Марка	Расход стали					Выборка арматуры			
	всего	в т.ч. на закладные детали				5.1459-72*			
		без металлизации		металлизованные		А-III			
		простые	для самоф.	простые	для самоф.				
Б41.4.4-52Т	87,34	9.80	—	—	—	ф25			
	47,13								

ВЫБОРКА СТАЛИ, КГ (продолжение)

Выборка арматуры						На закладные детали				
5781-75						ГОСТ 380-71		5.1459-72*		
А-I						Вст3 кп2		А-III		Итого
ф14	ф10	ф12	ф8	Итого		-8×160		ф10		
5,52	7,56	7,88	15,45	30,41		8.04		1.76		9.80

ТАБЛИЦА НАГРУЗОК

Марка изделия	Расчетная схема	Расчетн	Нормативные		Расчетный прогиб
			полная	дл. действия	
		q кгс/м	q кгс/м	q кгс/м	f см
Б41.4.4-52Т	q, 3,97м	5640	4800	3900	1,20

РАСХОД КОМПЛЕКТУЮЩИХ ДЕТАЛЕЙ НА ИЗДЕЛИЕ, ШТ.

Марка	1.125 КЛ-3 в.2-1 л.23			1.031 КЛ-1 в.6-1.2		1.031 КЛ-2 в.1				
	КП18			УП1-12		МС3-6				
Б41.4.4-52Т	1			2		2				

КП	Балки вкладного перекрытия, армированные сталью класса А-III	Серия 1.125 КЛ-3	
1982	Б4144-52Т Опалубка и армирование	Выпуск 1-3	Лист 18

ЛЕННИПРОЕКТ

Согласовано: Проверил Кремчева; Нормоконтролер; Гл. инж. пр-та Пенькова; Рук. группы Кремчева; Разработал Есельсон; Рассчитал Кремнева; Исполнил Есельсон; Нач. ОКУ Печерский; Гл. конструктор ОКУ Бунич

Изм. | Кол.уч. | Лист | № док. | Подпись | Дата

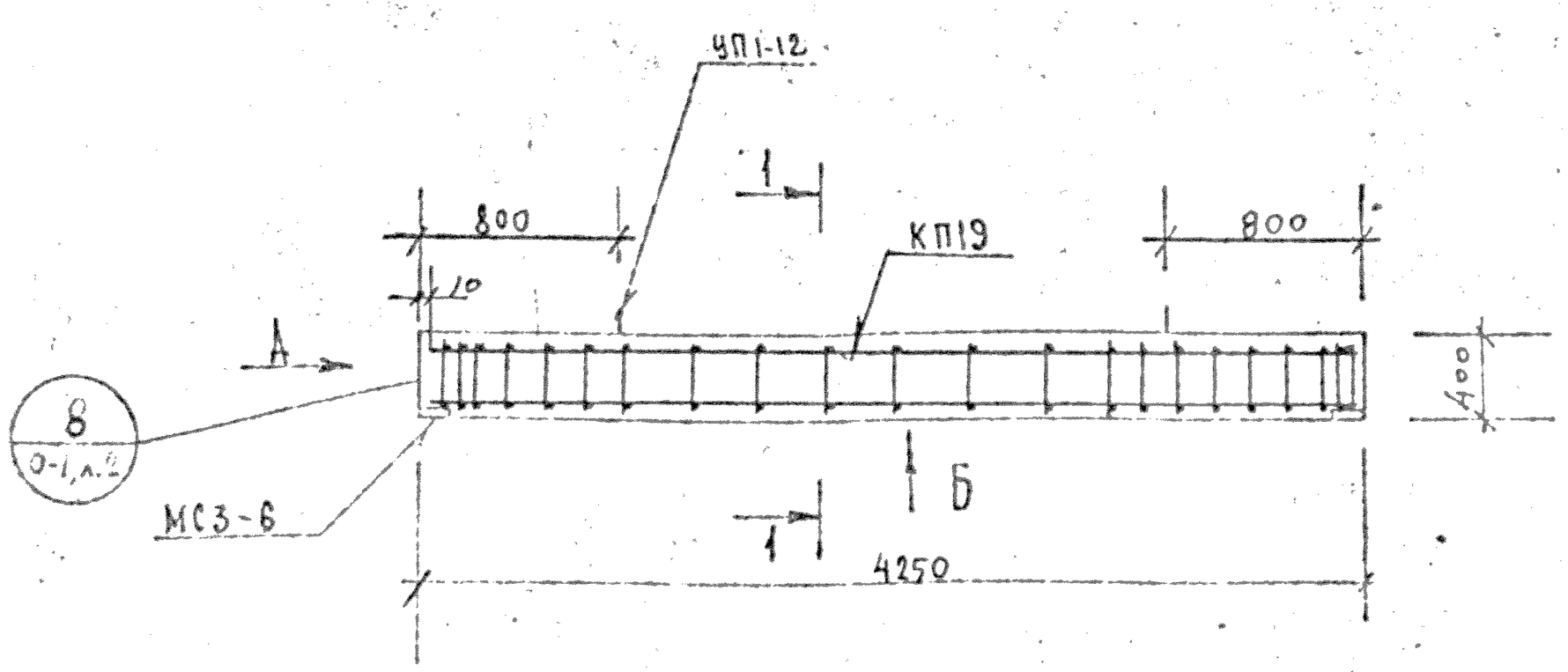

Вид Б

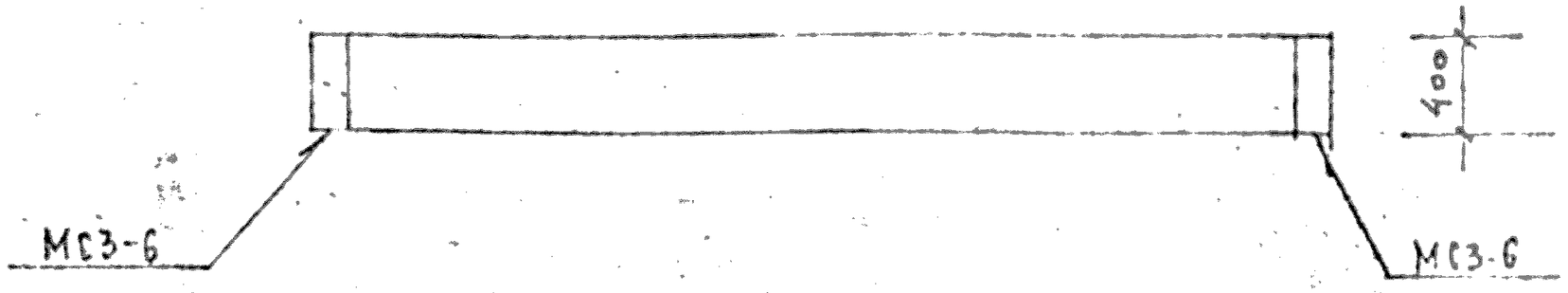

Вид А

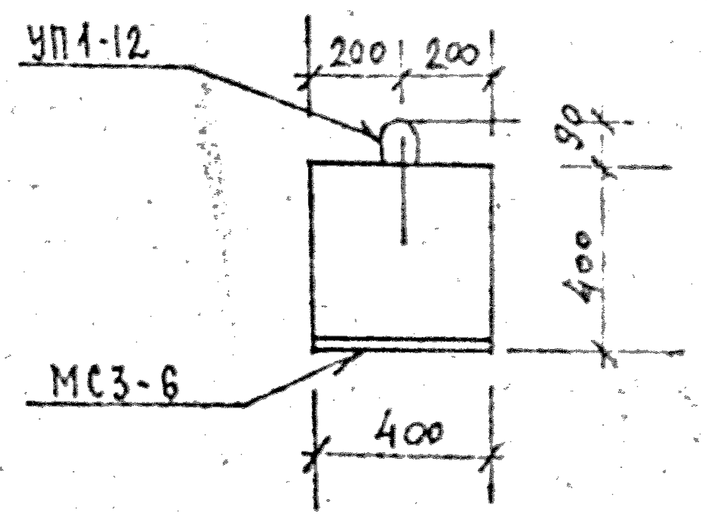

1—1

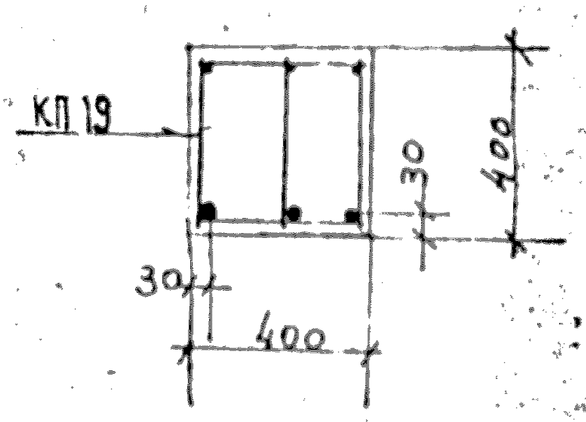

ХАРАКТЕРИСТИКА ИЗДЕЛИЯ

Марка	Бетон: Марка	Бетон: Объем нетто, м³	Бетон: Объем брутто, м³	Сталь: Арматурная, кг	Сталь: Закладные детали, кг	Сталь: Расход армат. на 1 м³ бетона	Масса, т
Б43.4.4-40Т	300	0,68	—	60,29	9.80	88,7	1,70

РАСХОД И ВЫБОРКА СТАЛИ НА ИЗДЕЛИЕ, КГ

Марка	Расход стали: всего	в т.ч. на закладные детали: без металлизации: простые	без металлизации: для самофикс.	металлизованные: простые	металлизованные: для самофикс.	Выборка арматуры 5.1459-72*: А-III Ф22			
Б43.4.4-40Т	70,09	9.80	—	—	—	37,86			

ВЫБОРКА СТАЛИ, КГ (продолжение)

Выборка арматуры: 5781-75 А-I: Ф6	Ф10	Ф12	Итого			На закладные детали: ГОСТ 380-71 Вст3кп2 -8×160		5.1459-72* А-III Ф10		Итого
8,64	7,83	5,96	22,43			8.04		1.76		9.80

ТАБЛИЦА НАГРУЗОК

Марка изделия	Расчетная схема	Расчетная q кгс/м	Нормативная полная q кгс/м	Нормативная дл. действия q кгс/м	Расчетный прогиб f см
Б43.4.4-40Т	q, 4,12 м	4440	3800	3350	1,30

РАСХОД КОМПЛЕКТУЮЩИХ ДЕТАЛЕЙ НА ИЗДЕЛИЕ, ШТ.

Марка	1.125 КЛ-3 в. 2-1, 1.24: КП19			1.031 КЛ-1, в.6-1.2: УП1-12		1.031 КЛ-2, в.1: МС3-6				
Б43.4.4-40Т	1			2		2				

КЛ	Балки вкладного перекрытия армированные сталью класса А-III	серия 1.125 КЛ-3	
1982	Б43.44-40Т Опалубка и армирование	выпуск 1-3	лист 19

ЦНИИЛИПРОЕКТ
Гл. инж. Рук. группы — Пенкова, Кремнева
Разработал — Есельсон
Рассчитал — Кремнева
Исполнил — Есельсон
Нач. ОКУ — Печерский
Гл. конструктор ОКУ — Бунич

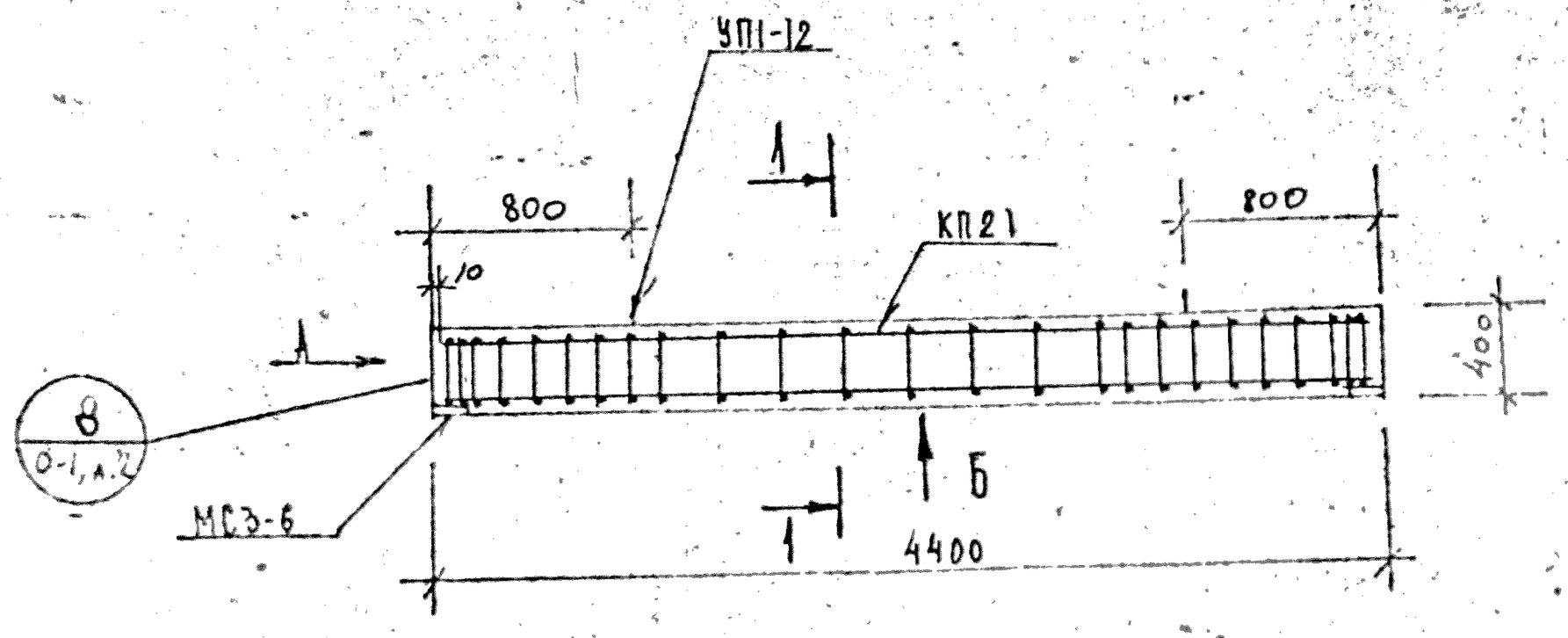

Вид Б

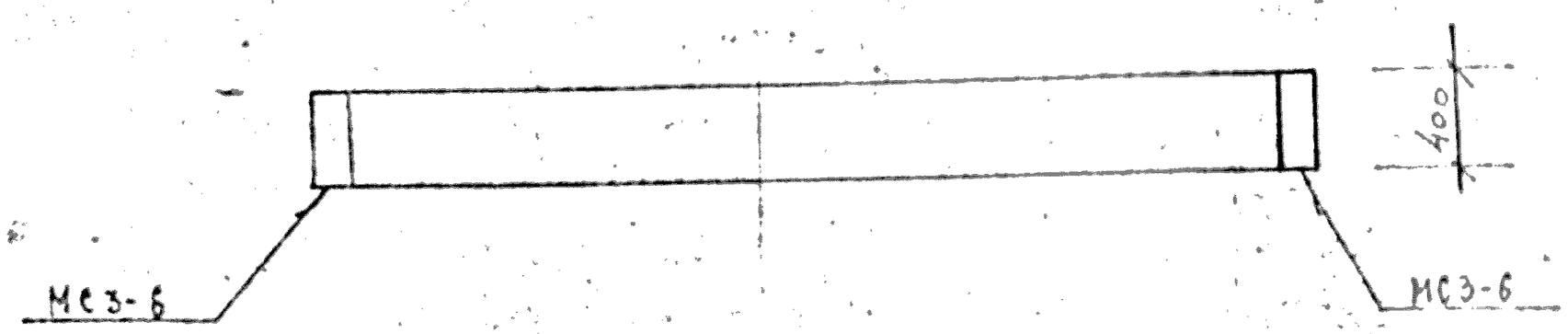

Вид А

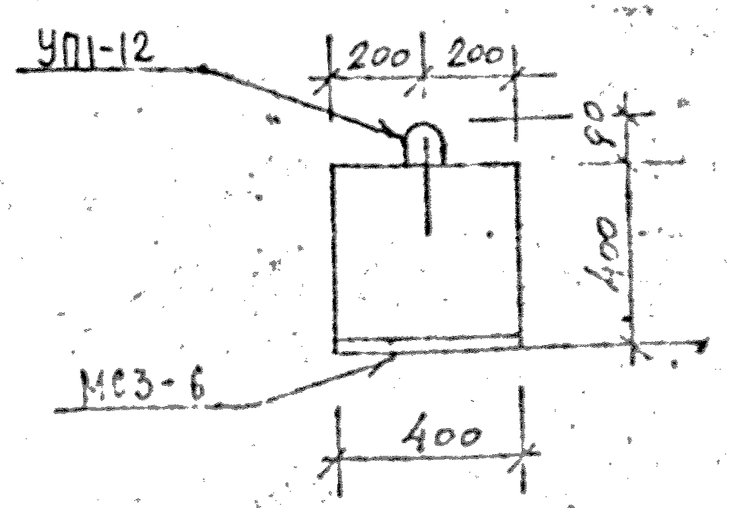

1 — 1

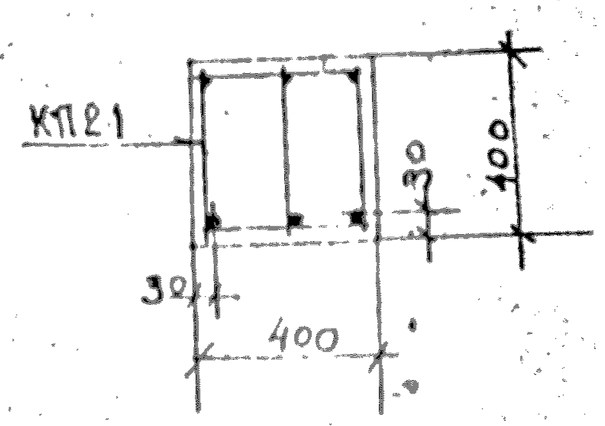

ХАРАКТЕРИСТИКА ИЗДЕЛИЯ

Марка	Бетон			Сталь			Масса т
	Марка	Объем нетто, м³	Объем брутто м³	Арматурная кг	Закладные детали кг	Расход армат. на 1м3 бетона	
Б44.4.4-40Т	300	0,70	—	62,31	9.80	89,0	1,75

РАСХОД И ВЫБОРКА СТАЛИ НА ИЗДЕЛИЕ, КГ

Марка	Расход стали					Выборка арматуры			
	всего	в т.ч. на закладные детали				5.1459-72*			
		без металлизации		металлизованные		А-III			
		простые	для самофикс.	простые	для самофикс.	ф22			
Б44.4.4-40Т	72,11	9.80	—	—	—	39,21			

ВЫБОРКА СТАЛИ, КГ (продолжение)

Выборка арматуры						На закладные детали				
5781-75						ГОСТ 380-71	5.1459-72*			
А-I						Вст3кп2	А-III			Итого
ф6	ф10	ф12	Итого			-8×150		ф10		
9,04	8,10	5,96	23,10			8.04		1.76		9.80

ТАБЛИЦА НАГРУЗОК

Марка изделия	Расчетная схема	Расчетная q кгс/м	Нормативные полная q кгс/м	Нормативные дл. действия q кгс/м	Расчетный прогиб f см
Б44.4.4-40Т	q, 4,27 м	4440	3800	3350	1,30

РАСХОД КОМПЛЕКТУЮЩИХ ДЕТАЛЕЙ НА ИЗДЕЛИЕ, ШТ.

Марка	1.125 КА-3вып 2-1			1.031 КА-1		1.031 КА-2				
	А.25			В.6-1.2		В.1				
	КП21			УП1-12		МС3-6				
Б44.4.4-40Т	1			2		2				

КП 1982	Балки вкладного перекрытия, армированные сталью класса А-III. Б44.4.4-40Т Опалубка и армирование	Серия 1.125 КА-3	Выпуск 1-3	Лист 20

ЛЕНПРИМПРОЕКТ

Гл. инж. пр-та	Пенькова		
Рук. группы	Кремнева		
Разработал	Еселькон		
Рассчитал	Кремнева		
Исполнил	Еселькон		
Нач. ОКУ	Печерский		
Гл. конструктор ОКУ	Бунич		

Согласовано

Примечания	Нормоконтролер	Кремнева
	Изм.	Кол.уч.	Лист	№ док.	Подпись	Дата
Рег. №						

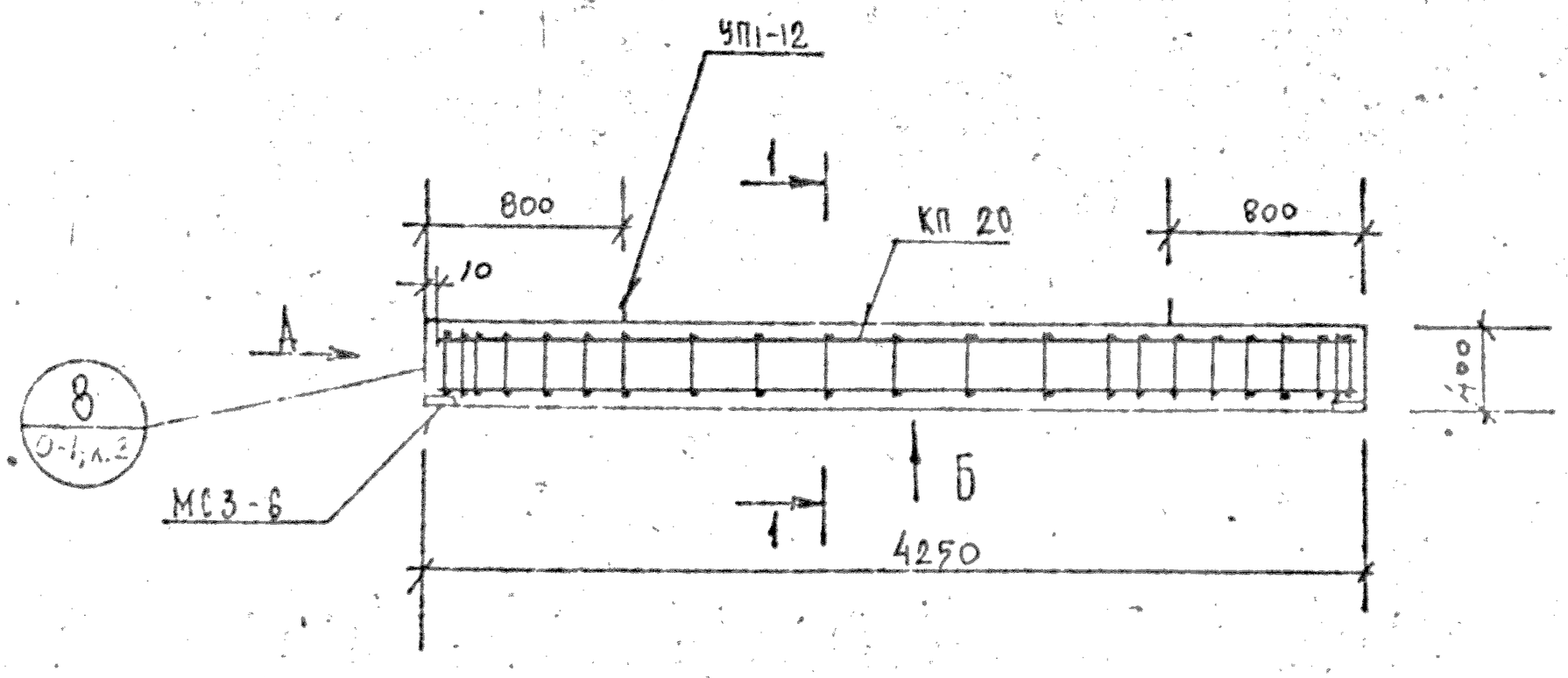

Вид Б

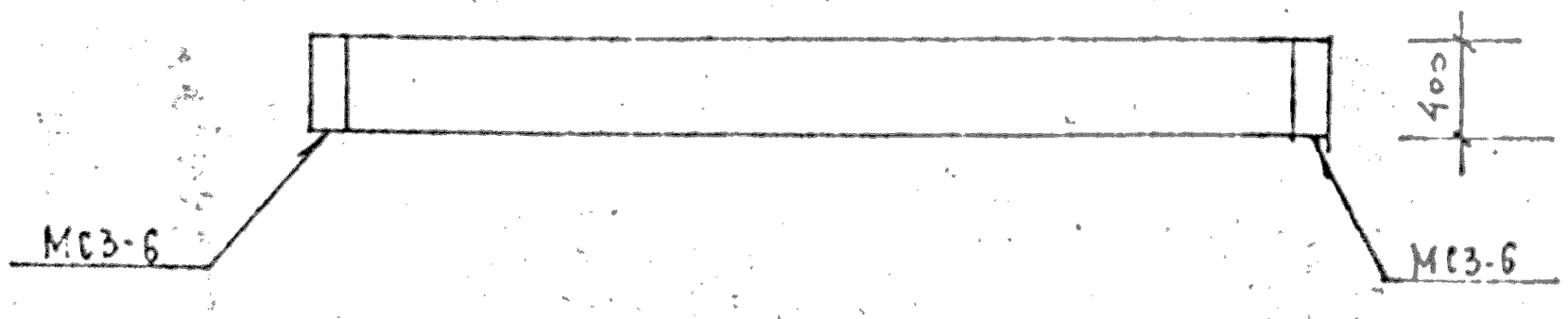

Вид А

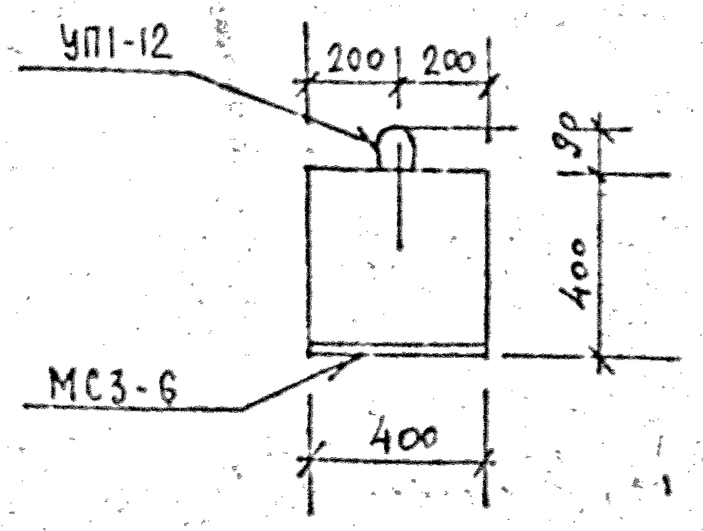

1—1

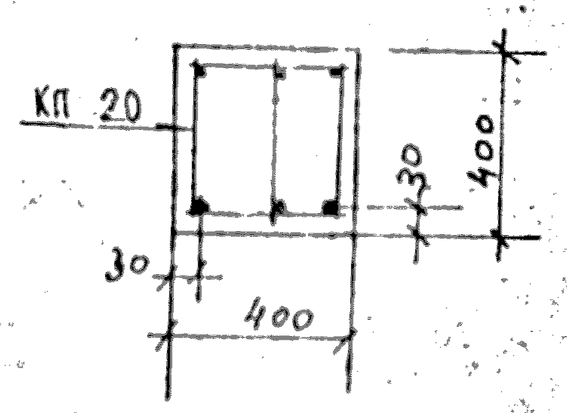

ХАРАКТЕРИСТИКА ИЗДЕЛИЯ

Марка	Бетон			Сталь			Масса, т
	Марка	Объем нетто, м³	Объем брутто м³	Арматурная кг	Закладные детали кг	Расход армат. на 1м³ бетона	
Б43.4.4-52Т	300	0,68	—	80,3	9.80	118.1	1,70

РАСХОД И ВЫБОРКА СТАЛИ НА ИЗДЕЛИЕ, КГ

Марка	Расход стали					Выборка арматуры			
	всего	в т.ч. на закладные детали				5.1459-72*			
		без металлизации		металлизованные		А-III			
		простые	для самофикс.	простые	для самофикс.	Ф25			
Б43.4.4-52Т	90,10	9.80	—	—	—	48,87			

ВЫБОРКА СТАЛИ, КГ (продолжение)

Выборка арматуры						На закладные детали				
5781-75						ГОСТ 380-71		5.1459-72*		
А-I						Ст 3 кп 2		А-III		Итого
Ф14	Ф10	Ф12	Ф8	Итого		8-160		Ф10		
5,52	7,83	1,88	16,20	31,43		8.04		1.76		9.80

ТАБЛИЦА НАГРУЗОК

Марка изделия	Расчетная схема	Расчетная	Нормативные		Расчетный прогиб
		q кгс/м	полная q кгс/м	для действия q кгс/м	f см
Б43.4.4-52Т	q, 4,12 м	5640	4800	3900	1,50

РАСХОД КОМПЛЕКТУЮЩИХ ДЕТАЛЕЙ НА ИЗДЕЛИЕ, ШТ.

Марка	1.125 КЛ-3 в.2-1			1.031 КЛ-1		1.031 КЛ-2				
	л.24			в.6-1.2		в.1				
	КП 20			УП1-12		МС3-6				
Б43.4.4-52Т	1			2		2				

КП 1982	Балки вкладного перекрытия, армированные сталью класса А-III. Б43.4.4-52Т Опалубка и армирование	Серия 1.125 КЛ-3	
		Выпуск 1-3	Лист 21

ЛЕНИНИПРОЕКТ

Гл. инж. пр-та Пенкова; Гук. группой Кремнева; Разработал Есельсон; Рассчитал Кремнева; Исполнил Есельсон; Нач. ОКУ Печерский; Гл. конструктор ОКУ Бычич

Согласовано: Проверил Кремнева; Нач. конструкторского отдела Кремнева

Рег. № ; Внесены изменения; Дата; Подпись; Фамилия

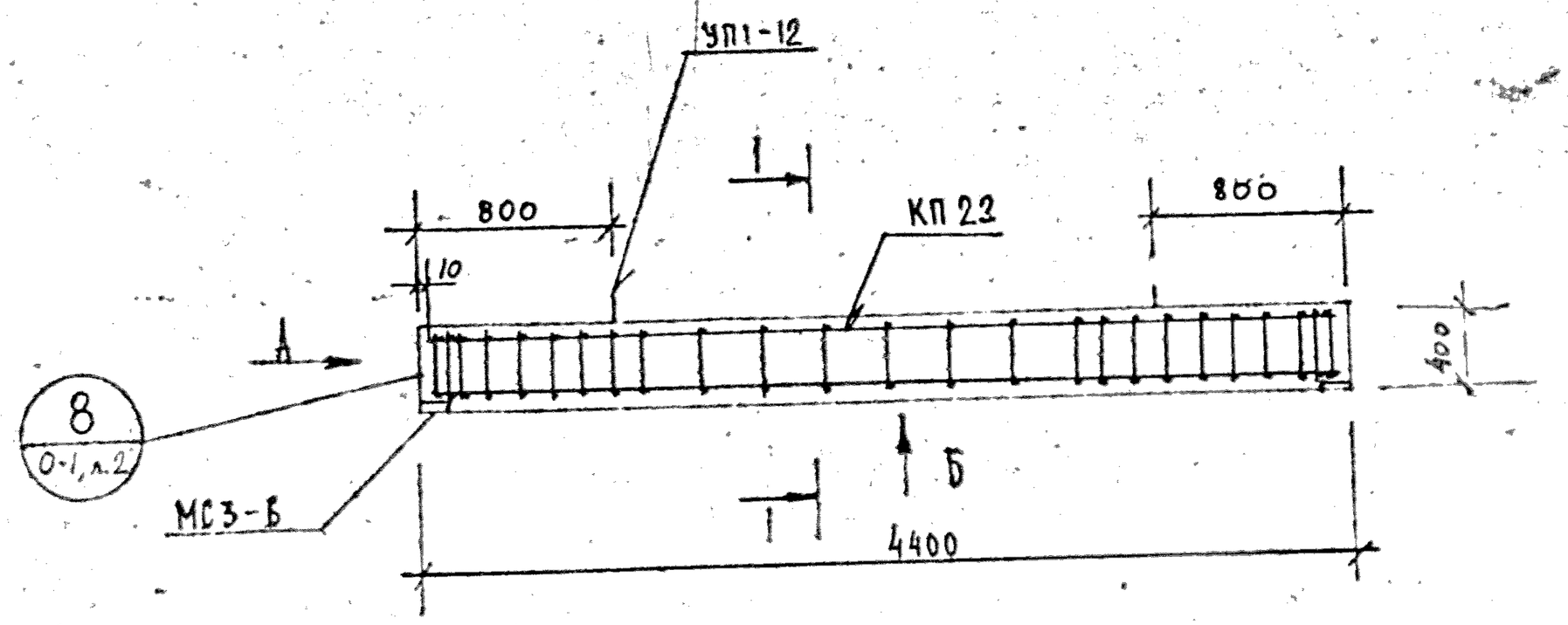

Вид Б

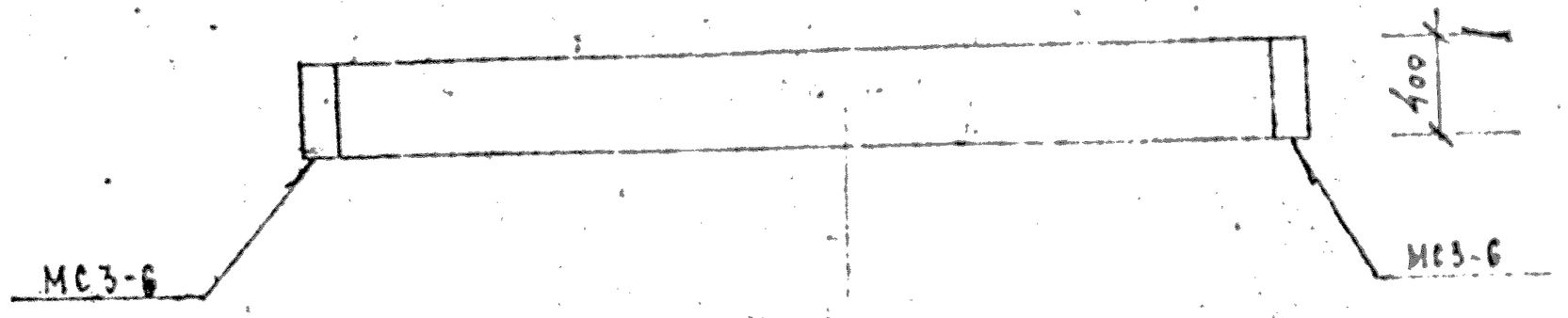

Вид А

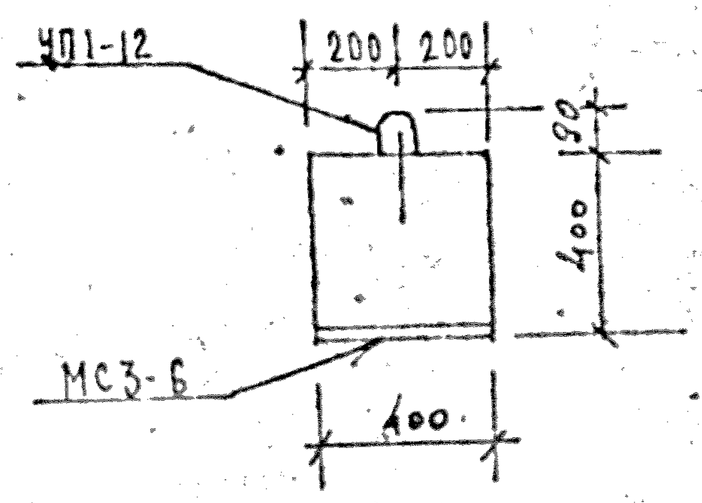

1 — 1

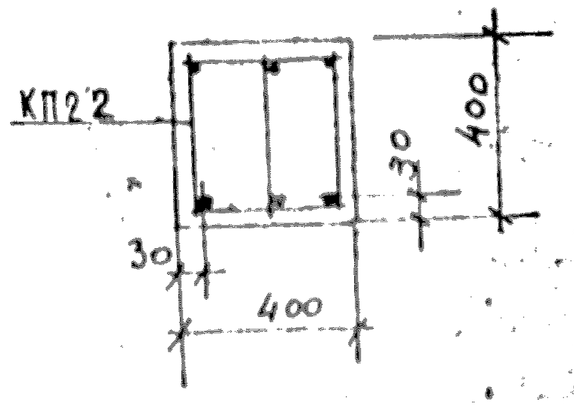

ХАРАКТЕРИСТИКА ИЗДЕЛИЯ

Марка	Бетон			Сталь			Масса, т
	Марка	Объем нетто $м^3$	Объем брутто $м^3$	Арматурная кг	Закладные детали кг	Расход армат. на 1 $м^3$ бетона	
Б44.4.4-52Т	300	0,70	—	83,03	9,80	118,6	1,75

РАСХОД И ВЫБОРКА СТАЛИ НА ИЗДЕЛИЕ, КГ

Марка	Расход стали					Выборка арматуры			
	всего	в т.ч. на закладные детали				5.1459-92*			
		без металлизации		металлизованные		А-III			
		простые	для самофикс.	простые	для самофикс.	ф25			
Б44.4.4-52Т	92,83	9,80	—	—	—	50,58			

ВЫБОРКА СТАЛИ КГ (продолжение)

Выборка арматуры						На закладные детали				
5781-75						ГОСТ 380-71		5.1459-92*		
А-I						Вст3кп2		А-III		Итого
ф14	ф10	ф12	ф8	Итого		-8х160		ф10		
5,52	8,10	1,88	16,95	32,45		8,04		1,76		9,80

ТАБЛИЦА НАГРУЗОК

Марка изделия	Расчетная схема	Расчет	Нормативные		Расчетный прогиб
		q кгс/м	полная	дл. дейст.	f см
			q кгс/м	q кгс/м	
Б44.4.4-52Т	q, 427	5640	4800	3900	1,50

РАСХОД КОМПЛЕКТУЮЩИХ ДЕТАЛЕЙ НА ИЗДЕЛИЕ, ШТ.

Марка	1.125 КЛ-3 в.2-1			1.031 КЛ-1		1.031 КЛ-2				
	А.25			В.6-1.2		В.1				
	КП22			УП1-12		МС3-6				
Б44.4.4-52Т	1			2		2				

КЛ	Балки вкладного перекрытия, армированные стали класса А-III	Серия 1.125 КЛ-3	
1982	Б44.4.4-52Т Опалубка и армирование	Выпуск 1-3	Лист 22

ЛЕНИНГРАДПРОЕКТ

Гл. инж. пр-та Пенькова; Рук. группы Кремнева; Разработал Есельсон; Проверил Кремнева; Рассчитал Есельсон; Нач. ОКУ Печерский; Гл. инж. ОКУ Бунич; Согласовано

Инв. № подл. | Подпись и дата | Взам. инв. №

КЛ-54-7

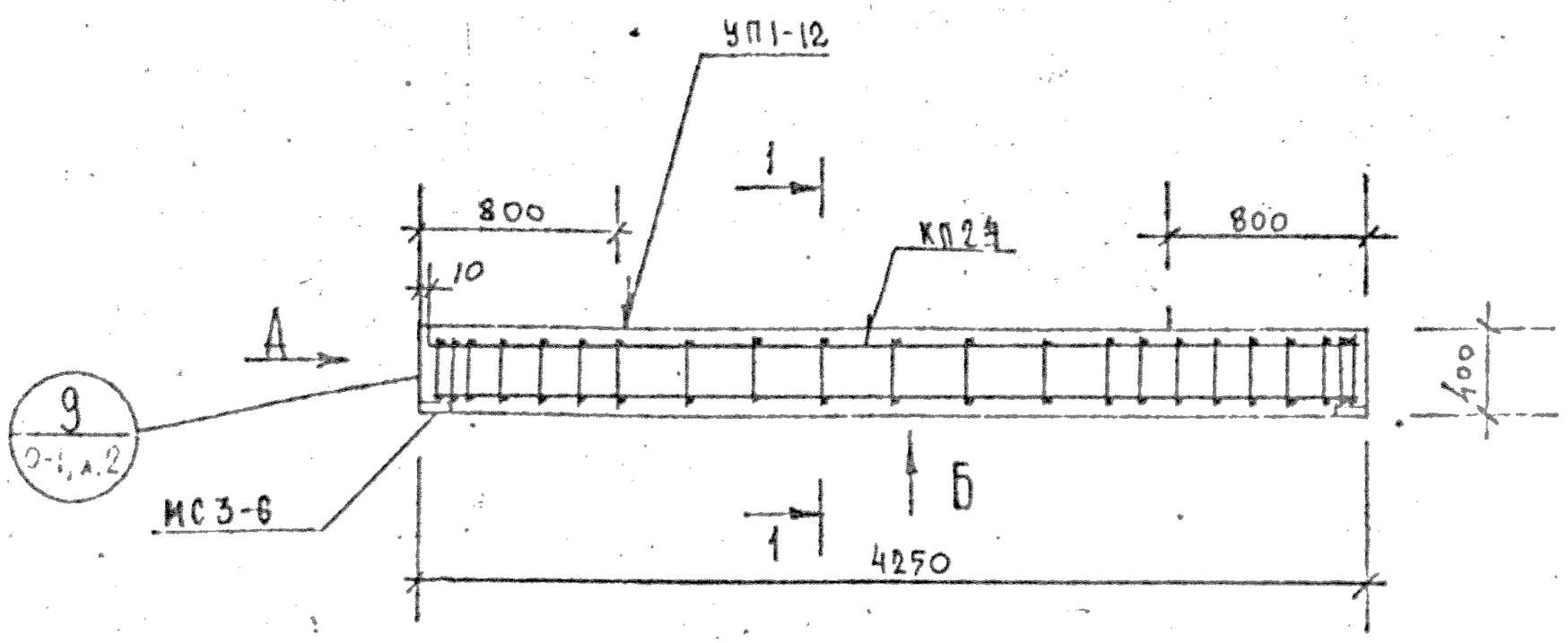

Вид Б

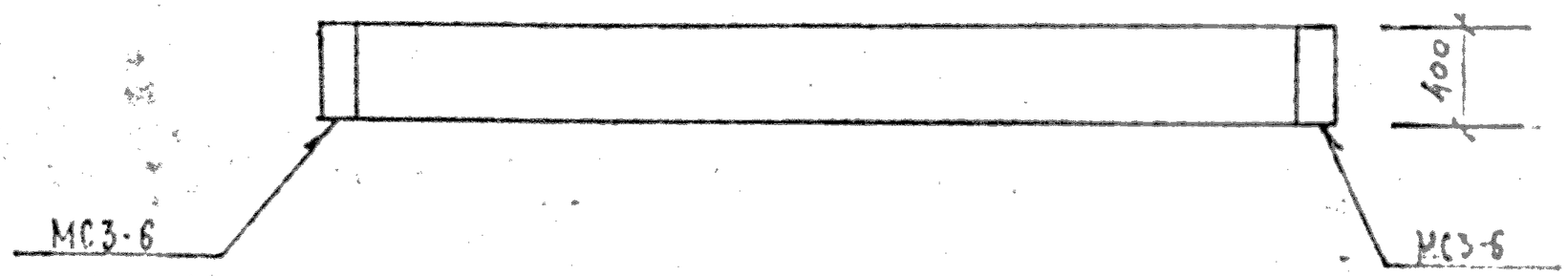

Вид А

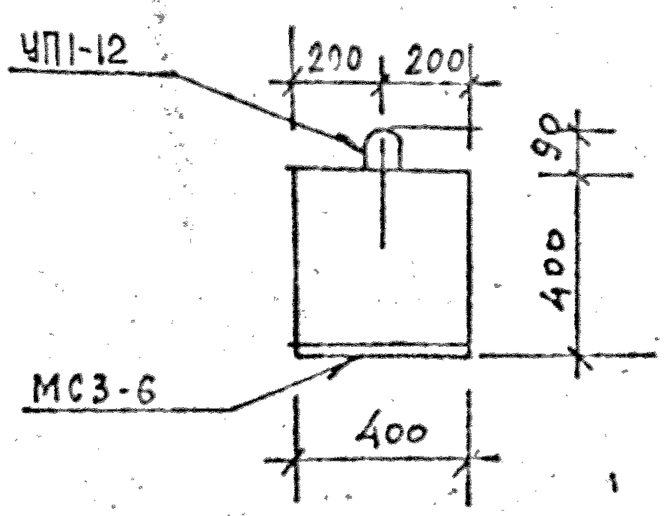

1—1

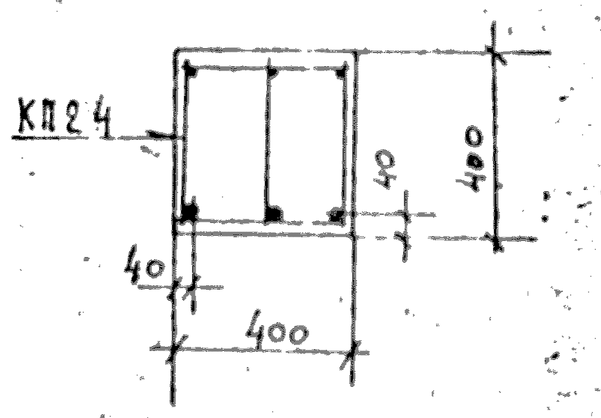

ХАРАКТЕРИСТИКА ИЗДЕЛИЯ

Марка	Бетон: Марка	Бетон: Объем нетто, м³	Бетон: Объем брутто, м³	Сталь: Арматура, кг	Сталь: Закладные детали, кг	Сталь: Расход арматуры на 1 м³ бетона	Масса, т
Б43.44-72Т	300	0,68	—	92,72	9.80	136,4	1,70

РАСХОД И ВЫБОРКА СТАЛИ НА ИЗДЕЛИЕ, КГ

Марка	Расход стали: всего	в т.ч. на закладные детали: безметаллизация: простые	безметаллизация: для самонапряж.	металлизованные: простые	металлизованные: для самонапряж.	Выборка арматуры 5.1459-72*, А-III: ф28			
Б43.44-72Т	102,52	9.80	—	—	—	61,29			

ВЫБОРКА СТАЛИ, КГ (продолжение)

Выборка арматуры: 5781-75, А-I: ф14	ф10	ф12	ф8	Итого		На закладные детали: ГОСТ 380-71, Вст3 кп2: ф8 А-I	5.1459-72*, А-III: ф10		Итого
5,52	7,83	1,88	16,20	31,43		8.04	1.76		9.80

ТАБЛИЦА НАГРУЗОК

Марка изделия	Расчетная схема	Расчетная q кгс/м	Нормативная полная q кгс/м	Нормативная длд. дой-ствия q кгс/м	Расчетный прогиб f см
Б43.44-72Т	q, 4,12	7640	6600	5700	2,0

РАСХОД КОМПЛЕКТУЮЩИХ ДЕТАЛЕЙ НА ИЗДЕЛИЕ, ШТ.

Марка	1.125 КЛ-3в.2-1, л.26: КП24			1.031 КЛ-1, в.6-1.2: УП1-12		1.031 КЛ-2, в.1: МС3-6				
Б43.44-72Т	1			2		2				

КЛ	Балки вкладного перекрытия, армированные сталью класса А-III	серия 1.125 КЛ-3	
1982	Б43.44-72Т Опалубка и армирование	выпуск 1-3	лист 23

ПЕНЗНИИПРОЕКТ

Согласовано: Пенькова, Кремнева, Есельсон, Кремнева, Есельсон

Гл. инж. пр-та: Пенькова; Рук. группы: Кремнева; Разработал: Есельсон; Рассчитал: Кремнева; Исполнил: Есельсон

Нач. ОКУ: Печерский; Гл. конструктор ОКУ: Бунин

Инв. № подл. | Подпись и дата | Взам. инв. №

КЛ-54А

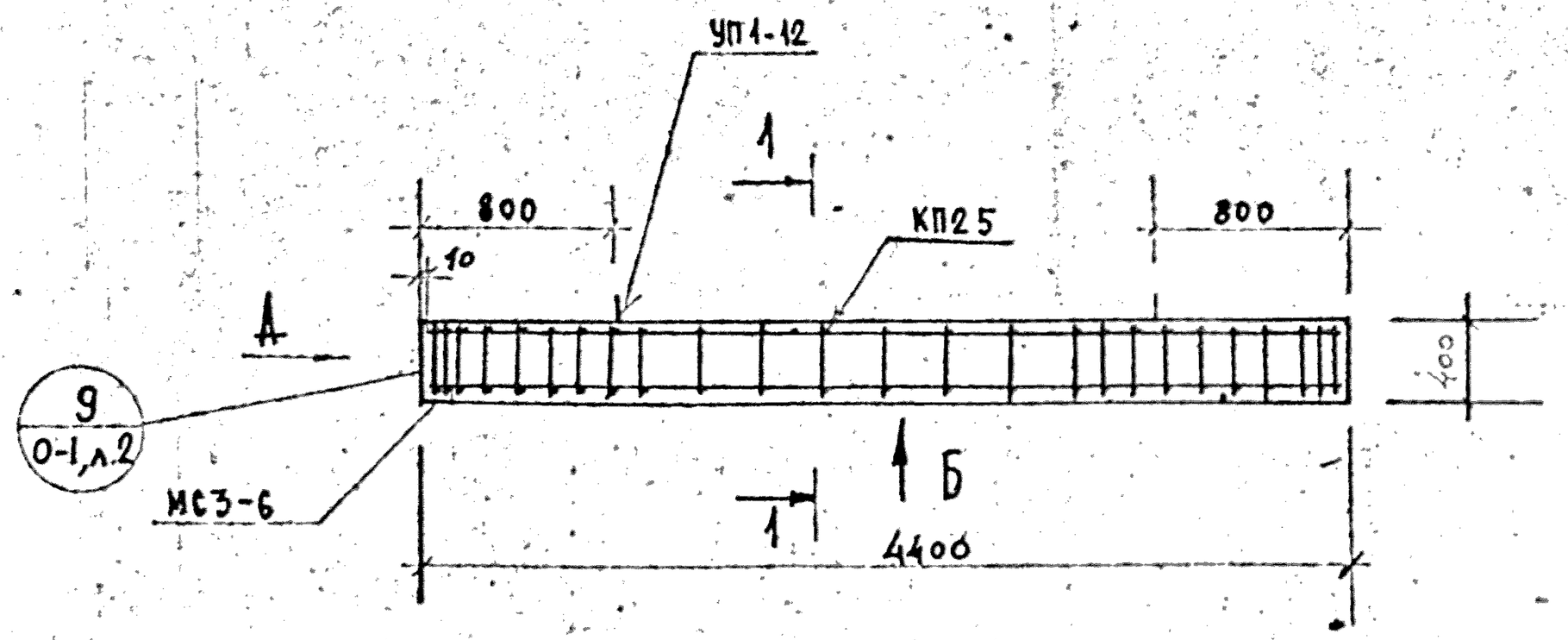

Вид Б

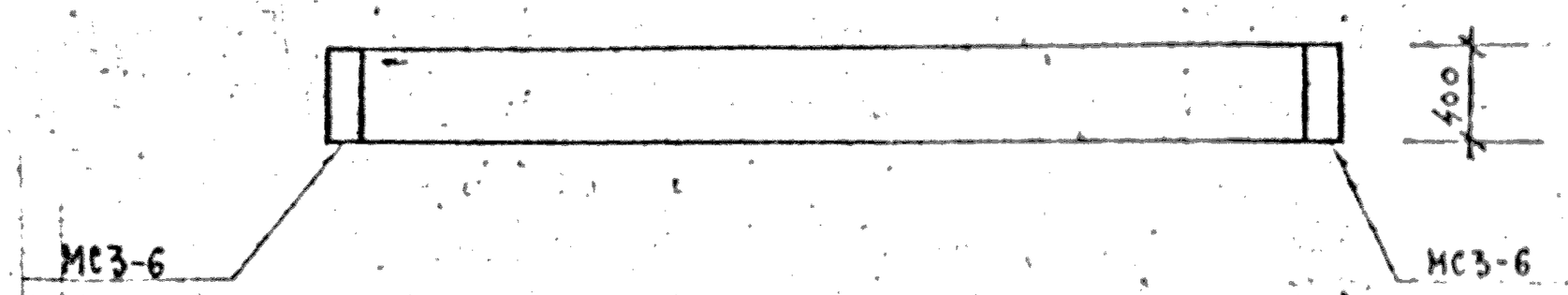

Вид А

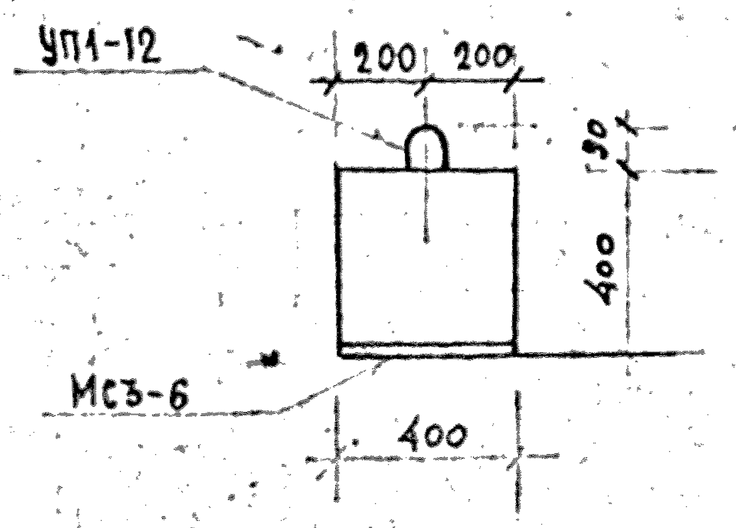

1—1

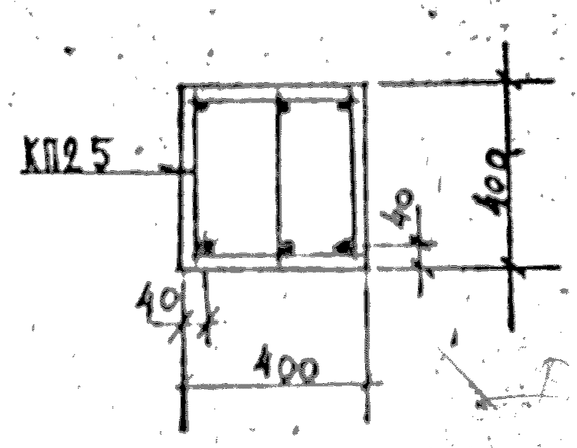

ХАРАКТЕРИСТИКА ИЗДЕЛИЯ

Марка	Бетон			Сталь			Масса т
	Марка	Объем нетто, м³	Объем брутто, м³	Арматурная кг	Закладные детали кг	Расход армат. на 1 м³ бетона	
Б44.4.4-72т	300	0,70	—	95,93	9.80	137,0	1,75

РАСХОД И ВЫБОРКА СТАЛИ НА ИЗДЕЛИЕ, кг

Марка	Расход стали					Выборка арматуры				
	всего	в т.ч. на закладные детали				5.1459-72*				
		безметаллизации		металлизованные		А-III				
		простые	для самофикс.	простые	для самофикс.	ф28				
Б44.4.4-72т	105,73	9.80	—	—	—	63,48				

ВЫБОРКА СТАЛИ, КГ (продолжение)

Выборка арматуры						На закладные детали				
5781-75						ГОСТ 380-71		5.1459-72*		
А-I						Вст.3кп2		А-III		ИТОГО
ф14	ф10	ф12	ф8	ИТОГО		-8×160		ф10		
5,52	8,10	1,88	16,95	32,45		8.04		1.76		9.80

ТАБЛИЦА НАГРУЗОК

Марка изделия	Расчетная схема	Расчетная q кгс/м	Нормативные: полная q кгс/м	Нормативные: дл. действия q кгс/м	Расчетные прогиб f см
Б44.4.4-72т	q, 4.27м	7640	6600	5700	2,0

РАСХОД КОМПЛЕКТУЮЩИХ ДЕТАЛЕЙ НА ИЗДЕЛИЕ, ШТ.

Марка	1.125 КЛ-3 в.2-1			1.031 КЛ-1		1.031 КЛ-2				
	л.27			в.6-1.2		в.1				
	КП25			УП1-12		МС3-6				
Б44.4.4-72т	1			2		2				

КЛ	Балки вкладного перекрытия, армированные сталью класса А-III	серия 1.125 КЛ-3	
1982	Б44.4.4-72т Опалубка и армирование	Выпуск 1-3	Лист 24

ЛЕННИПРОЕКТ

Гл. инж. пр-та Пенькова; Рук. группы Кремнева; Разработал Есельсон; Рассчитал Кремнева; Исполнил Есельсон; Нач. ОКУ Печерский; Гл. конст. ОКУ Бунич; Согласовано

Изм. | Кол.уч. | Лист | № док. | Подпись | Дата

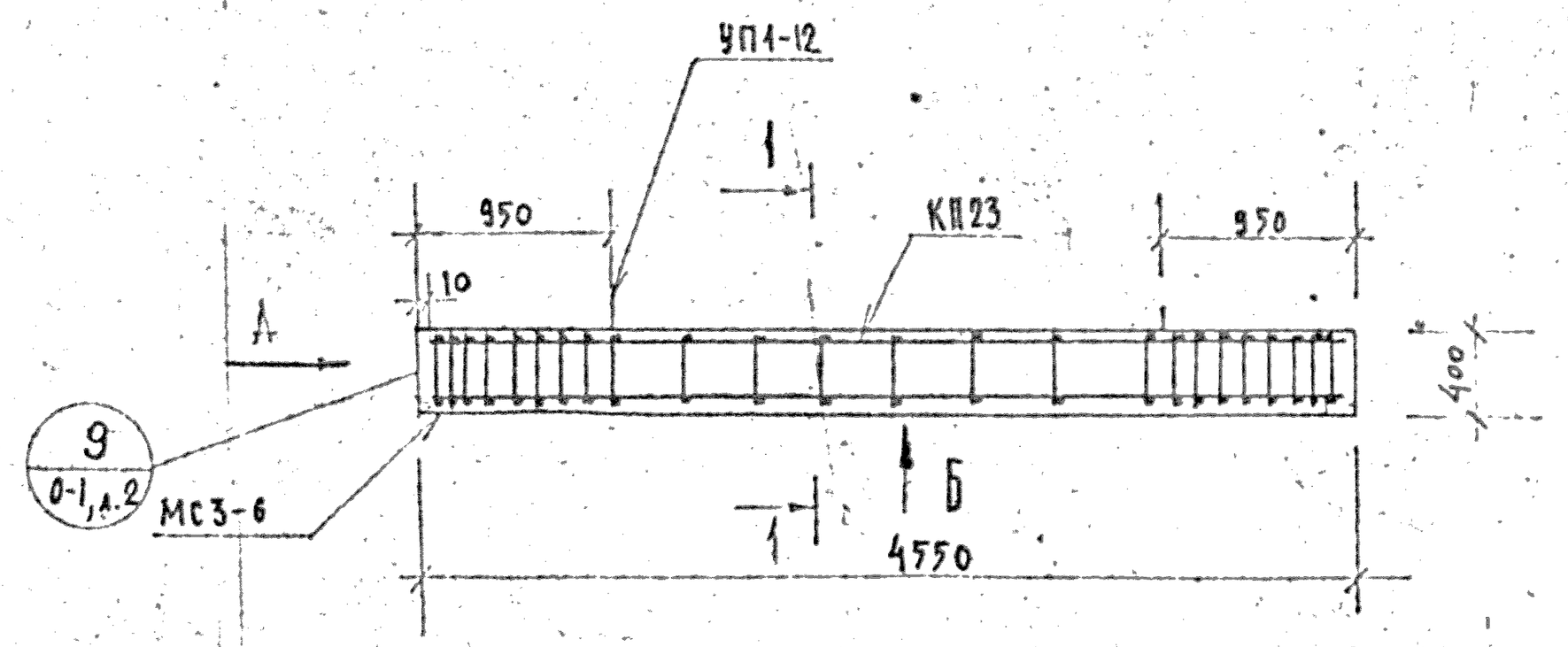

Вид Б

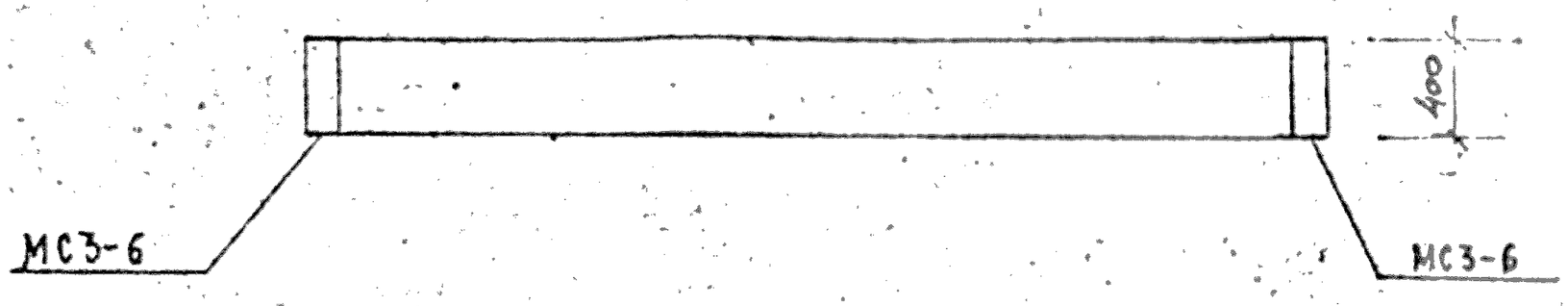

Вид А

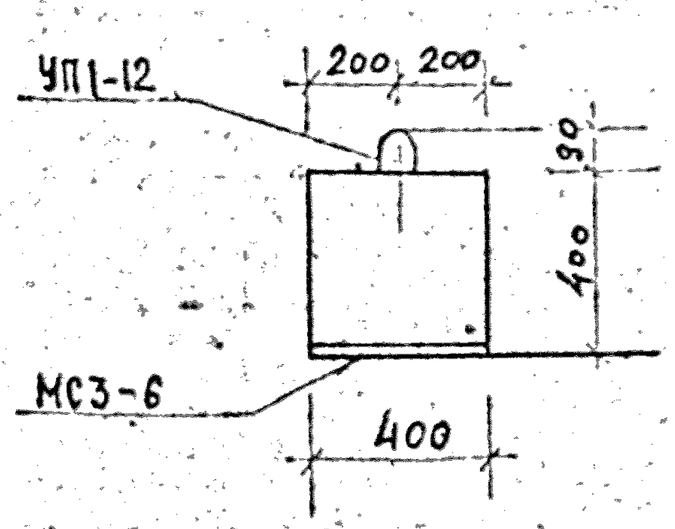

1—1

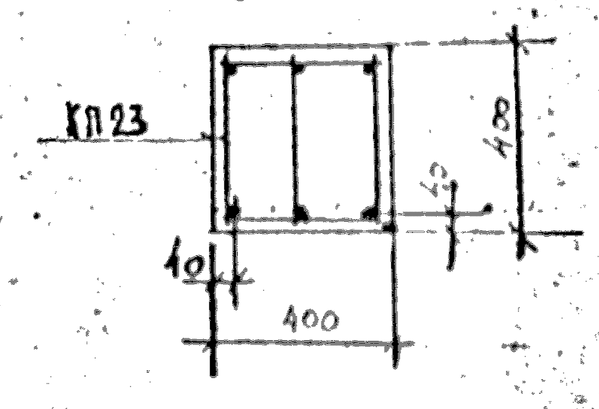

ХАРАКТЕРИСТИКА ИЗДЕЛИЯ

Марка	Бетон: Марка	Бетон: Объем нетто, м³	Бетон: Объем брутто м³	Сталь: Арматурная кг	Сталь: Закладные детали кг	Сталь: Расход армат. на 1 м³ бетона	Масса т
Б46.4.4-52Т	300	0,73	—	99,14	9.80	135,8	1,83

РАСХОД И ВЫБОРКА СТАЛИ НА ИЗДЕЛИЕ, КГ

Марка	Расход стали: всего	в т.ч. на закладные детали: без металлизации: простые	без металлизации: для самофикс.	металлизованные: простые	металлизованные: для самофикс.	Выборка арматуры 5.1459-72*, А-III: ф28			
Б46.4.4-52Т	108,94	9.80	—	—	—	65,64			

ВЫБОРКА СТАЛИ, КГ (продолжение)

Выборка арматуры: 5781-75, А-I: ф14	ф10	ф12	ф8	итого		На закладные детали: ГОСТ 380-71, Вст3кп2: -8×160		5.1459-72*, А-III: ф10		Итого
5,52	8,40	1,88	17,70	33,50		8.04		1.76		9.80

ТАБЛИЦА НАГРУЗОК

Марка изделия	Расчетная схема	Расчетная q кгс/м	Нормативные: полная q кгс/м	Нормативные: дл. действия q кгс/м	Расчетный прогиб f см
Б46.4.4-52Т	q, 4,42 м	5640	4800	3900	1,80

РАСХОД КОМПЛЕКТУЮЩИХ ДЕТАЛЕЙ НА ИЗДЕЛИЕ, ШТ

Марка	1.125 КЛ-3 в.2-1, Л.26: КП23			1.031 КЛ-1, В.6-1.2: УП1-12		1.031 КЛ-2, В.1: МС3-6				
Б46.4.4-52Т	1			2		2				

КЛ	Балки вкладного перекрытия армированные сталью класса А-III	серия 1.125 КЛ-3	
1982	Б46.4.4-52Т Опалубка и армирование	выпуск 1-3	лист 25

ЛЕННИИПРОЕКТ

Гл. инж-тр-та	Пескова		
Рук. группы	Кремнева		
Разработал	Есельсон		
Рассчитал	Кремнева		
Исполнил	Есельсон		
Нач. ОКУ	Печерский		
Гл. кон-ст ОКУ	Бунич		

КЛ-54

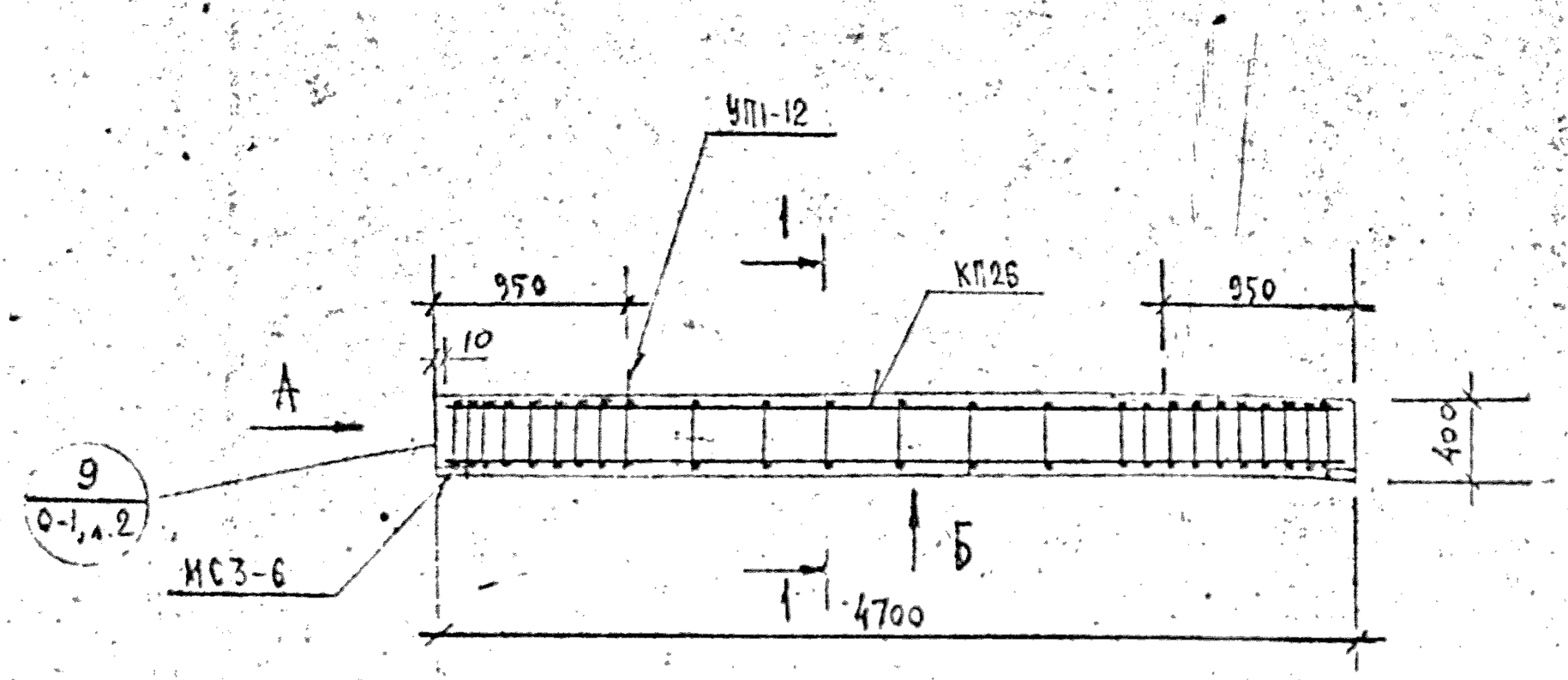

Вид Б

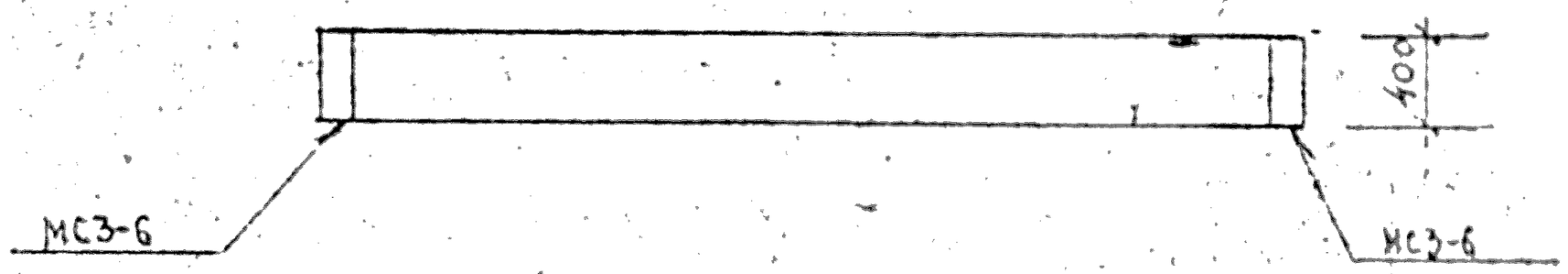

Вид А

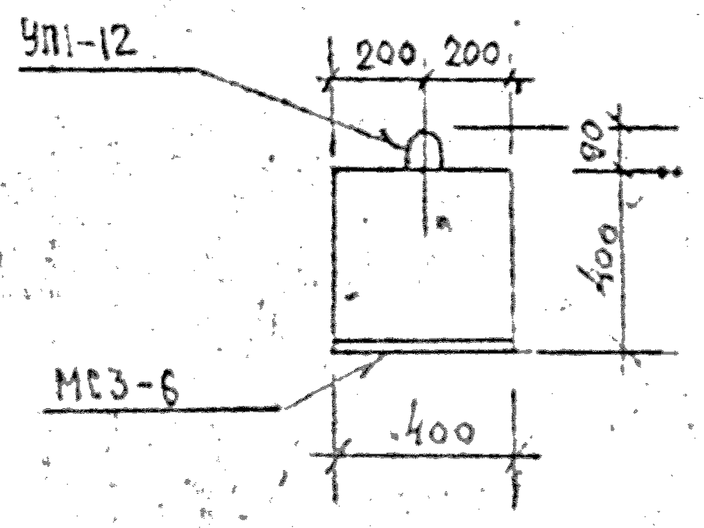

1—1

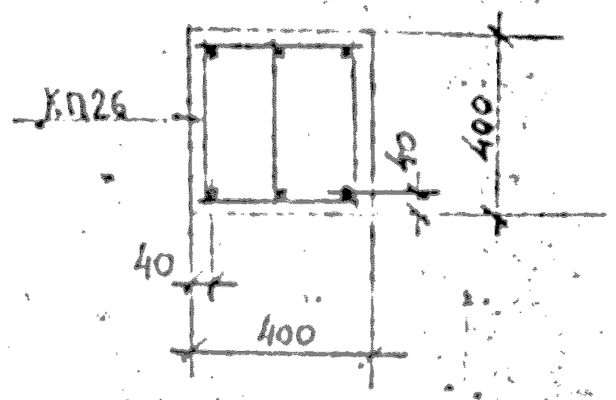

ХАРАКТЕРИСТИКА ИЗДЕЛИЯ

Марка	Бетон			Сталь			Масса т
	Марка	Объем нетто, м³	Объем брутто, м³	Арматурная кг	Закладные детали кг	Расход армат. на 1 м3 бетона	
Б47.4.4-52Т	300	0,75	—	102,32	9.80	136,4	1,88

РАСХОД И ВЫБОРКА СТАЛИ НА ИЗДЕЛИЕ, КГ

Марка	Расход стали					Выборка арматуры			
	всего	в т.ч. на закладные детали				5.1459-72*			
		без металлизации		металлизированные		А-III			
		простые	для самофикс.	простые	для самофикс.	ф28			
Б47.4.4-52Т	112,12	9,80	—	—	—	67,80			

ВЫБОРКА СТАЛИ, КГ (проволока)

Выборка арматуры						На закладные детали				
3781-75						ГОСТ 380-71		5.1459-72*		всего
А-I						ВСт3кп2		А-III		
ф14	ф10	ф12	ф8	итого		8460		ф10		
5,52	8,67	1,88	18,45	34,52		8,04		1,76		9,80

ТАБЛИЦА НАГРУЗОК

Марка изделия	Расчетная схема	Расчетная q кгс/м	Нормативные полная q кгс/м	Нормативные длит. часть q кгс/м	Расчетный прогиб f см
Б47.4.4-52Т	q, 4,57м	5640	4800	3900	1,80

РАСХОД КОМПЛЕКТУЮЩИХ ДЕТАЛЕЙ НА ИЗДЕЛИЕ, ШТ.

Марка	1.025 КА-3 в. 2-1			1.031 КА-1		1.031 КА-2				
	А.27			Б.6-1.2		Б.1				
	КП26			УП1-12		МС3-6				
Б47.4.4-52Т	1			2		2				

КП	Балки вкладного перекрытия, армированные сталью класса А-III	Серия 1.125 КА-3	
1982	Б47.4.4-52Т Опалубка и армирование	Выпуск 1-3	Лист 26

ЛЕННИПРОЕКТ

Гл. инж. пр-та Печкова; Рук. группы Кремнева; Рассчитал Еселсон; Разработал Кремнева; Исполнил Еселсон; Н. контр. Печерский; Гл. специалист Бунич; Гл. инженер ОКУ

Согласовано: Проверил Кремнева; Нач. отдела

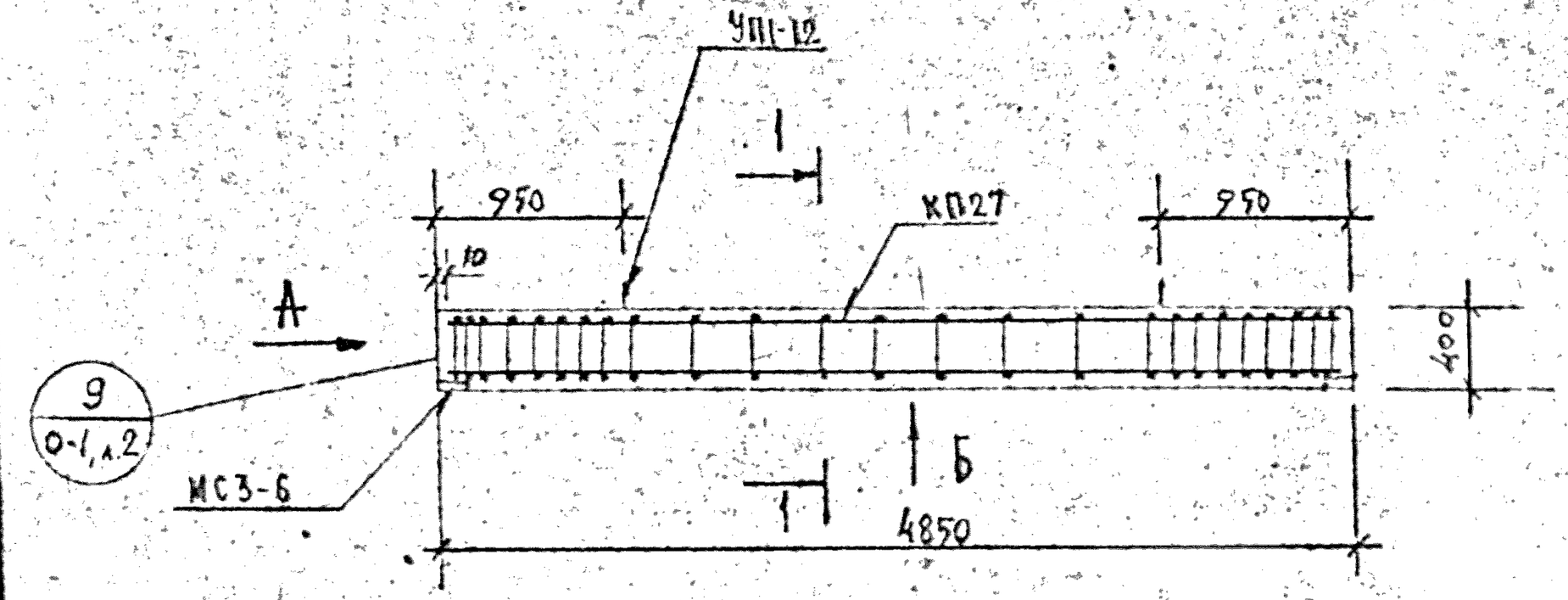

Вид Б

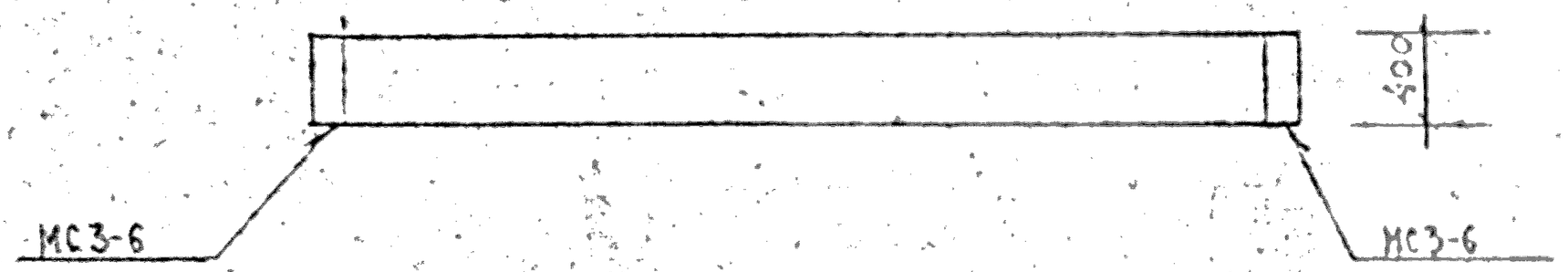

Вид А

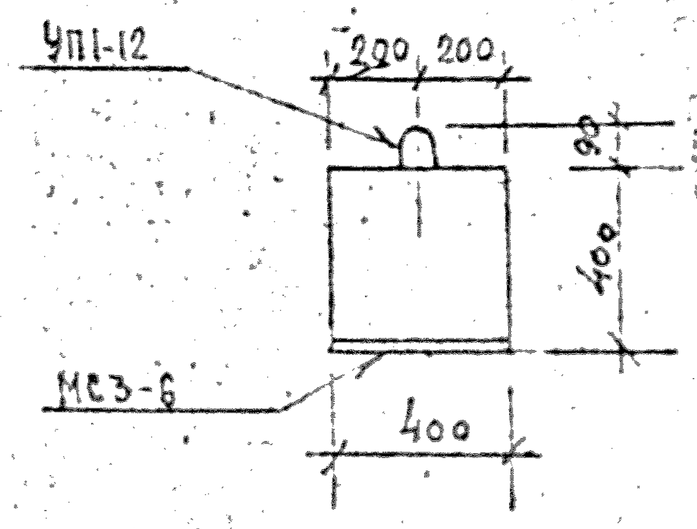

1 — 1

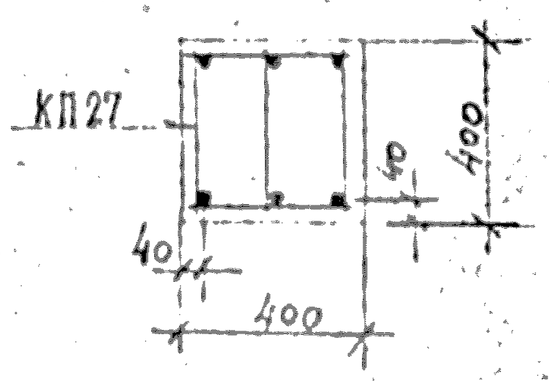

ХАРАКТЕРИСТИКА ИЗДЕЛИЯ

Марка	Бетон			Сталь			Масса, т
	Марка	Объем нетто, $м^3$	Объем брутто, $м^3$	Арматурная, кг	Закладные детали, кг	Расход армат. на 1 $м^3$ бетона	
Б49.4.4-40Т	300	0,78	—	104,78	9.80	134,3	1,95

РАСХОД И ВЫБОРКА СТАЛИ НА ИЗДЕЛИЕ, КГ

Марка	Расход стали					Выборка арматуры			
	всего	в т.ч. на закладные детали				5.1459-72*			
		без металлизации		металлизированные		А-III			
		простые	для самоф.	простые	для самоф.	ф28			
Б49.4.4-40Т	114,58	9.80	—	—	—	69,99			

ВЫБОРКА СТАЛИ, КГ (продолжение)

Выборка арматуры						На закладные детали				
5781-75						ГОСТ 380-71		5.1459-72*		Итого
А-I						ВСт3кп2		А-III		
ф14	ф10	ф12	ф8	Итого		8×60		ф10		
5,52	8,94	1,88	18,45	34,79		8,04		1,76		9.80

ТАБЛИЦА НАГРУЗОК

Марка изделия	Расчетная схема	Расчетная q кгс/м	Нормативные полная q кгс/м	Нормативные длительная q кгс/м	Расчетный прогиб f см
Б49.4.4-40Т	q, 4,72 м	4440	3800	3350	2,20

РАСХОД КОМПЛЕКТУЮЩИХ ДЕТАЛЕЙ НА ИЗДЕЛИЕ, ШТ.

Марка	1.025 КА-3 в.2-1 л.28			1.031 КА-1 в.6-1,2		1.031 КА-2 в.1				
	КП27			УП1-12		МС3-6				
Б49.4.4-40Т	1			2		2				

КП	Балки вкладного перекрытия, армированные сталью класса А-III	Серия 1.125 КА-3	
1782	Б49.44-40Т Опалубка и армирование	Выпуск 1-3	Лист 27

ЛЕННИПРОЕКТ

Гл. инж. пр-та Пицкова; Рук. группы Кремнева; Разработал Есельсон; Проверил Кремнева; Нормоконтр. Есельсон; Гл. специалист Бунин; Нач. ОКУ Печерский; Гл. конструктор ОКУ

Согласовано

Инв. № подл. | Подпись и дата | Взам. инв. №

Изм. | Кол.уч. | Лист | № док. | Подпись | Дата

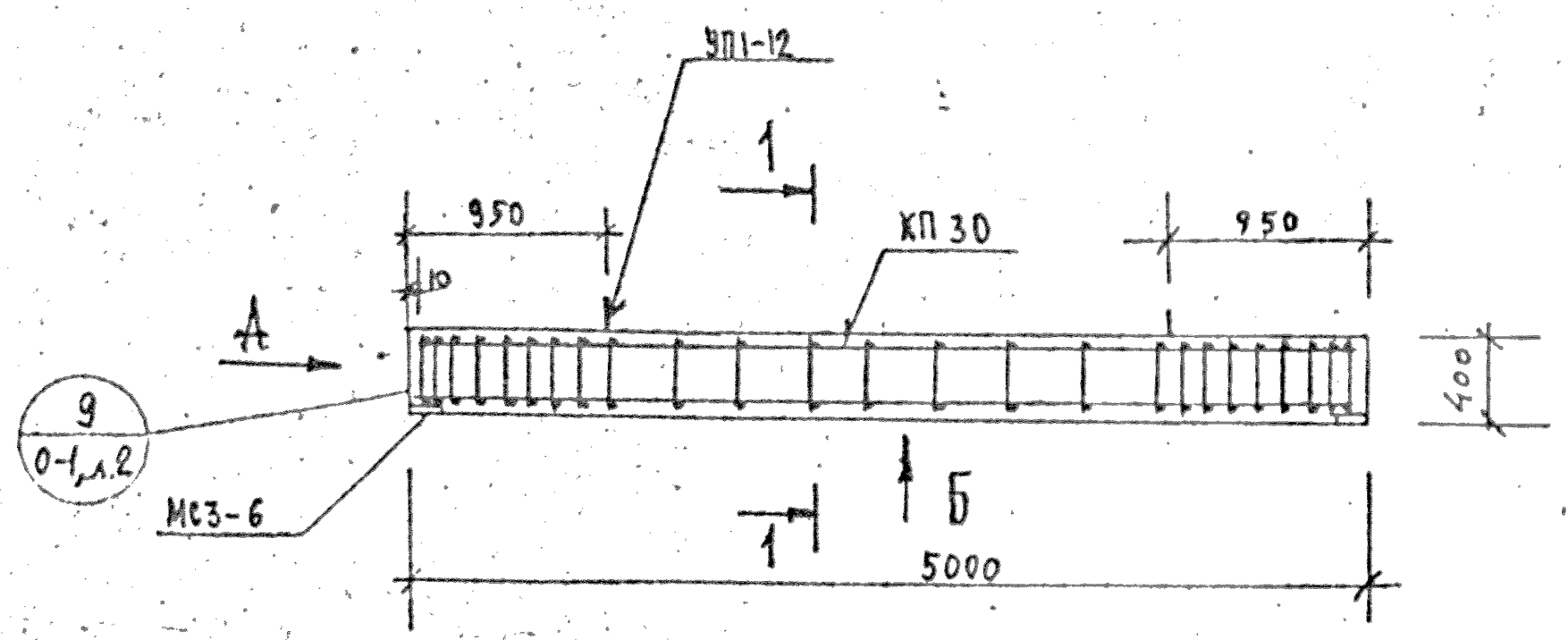

Вид Б

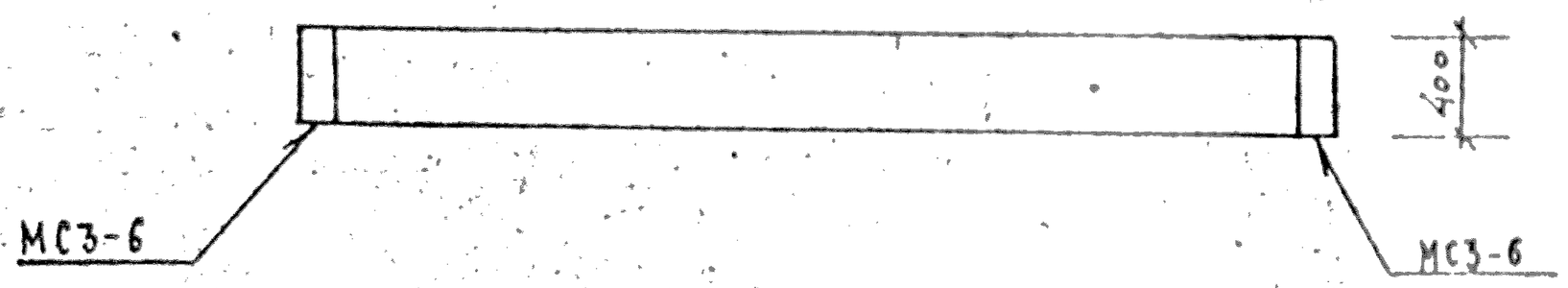

Вид А

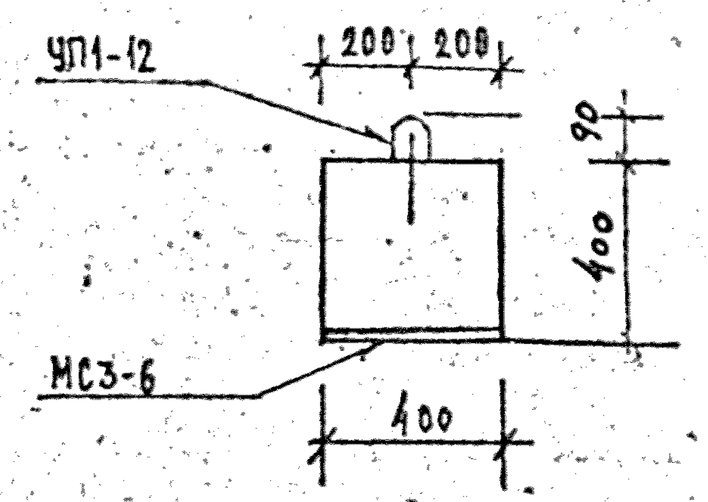

1 — 1

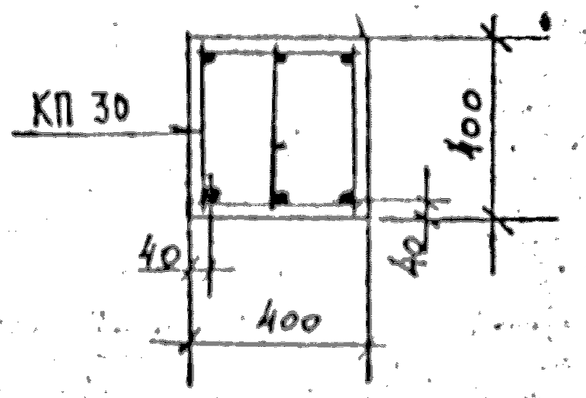

ХАРАКТЕРИСТИКА ИЗДЕЛИЯ

Марка	Бетон			Сталь			Масса, т
	Марка	Объем нетто $м^3$	Объем брутто $м^3$	Арматурная кг	Закладные детали кг	Расход армат. на 1 $м^3$ бетона	
Б50.4.4-40Т	300	0,80	—	107,96	9.80	135,0	2,0

РАСХОД И ВЫБОРКА СТАЛИ НА ИЗДЕЛИЕ, КГ

Марка	Расход стали					Выборка арматуры			
	всего	в т.ч. из закладные детали				5.1459-72			
		без металлизации		металлизованные		А-III			
		простые	для самофикс.	простые	для самофикс.	ф28			
Б50.4.4-40Т	117,76	9 80	—	—	—	72,15			

ВЫБОРКА СТАЛИ, КГ (продолжение)

Выборка арматуры						На закладные детали				
5781-72						ГОСТ 380-71		5.1459-72		
А-I						ВСт3 кп2		А-III		Итого
ф14	ф10	ф12	ф8	Итого		-8×160		ф10		
5,52	9,21	1,88	19,2	35,81		8.04		1.76		9.80

ТАВЛИЦА НАГРУЗОК

Марка изделия	Расчетная схема	Расчетная q кг/м	Нормативные полная q кг/м	Нормативные длительная q кг/м	Расчетный прогиб f см
Б50.4.4-40Т	q, 4.87 м	4440	3800	3350	2,20

РАСХОД КОМПЛЕКТУЮЩИХ ДЕТАЛЕЙ НА ИЗДЕЛИЕ, ШТ.

Марка	1.025 КЛ-3 в.2-1 л.29			1.031 КЛ-1 в.6-1.2		1.031 КЛ-2 в.1				
	КП30			УП1-12		МС3-6				
Б50.4.4-40Т	1			2		2				

КЛ	Балки вкладного перекрытия, армированные сталью класса А-III	Серия 1.125 КЛ-3	
1982	Б50.4.4-40Т Опалубка и армирование	Выпуск 1-3	Лист 28

ЛЕННИИПРОЕКТ

Гл. инж. пр-та		Разработал	Есельсон
Рук. группы		Рассчитал	Кремнева
ОКУ		Проверил	Печерский
Нач. ОКУ		Исполнил	Бунич
Гл. конструктор ОКУ			

Согласовано: Пенькова, Кремнева

Рег. №

Проверил — Норжокетрозар

Внесены изменения — Дата, Рег. № изм., Подпись, Фамилия

Кремнева

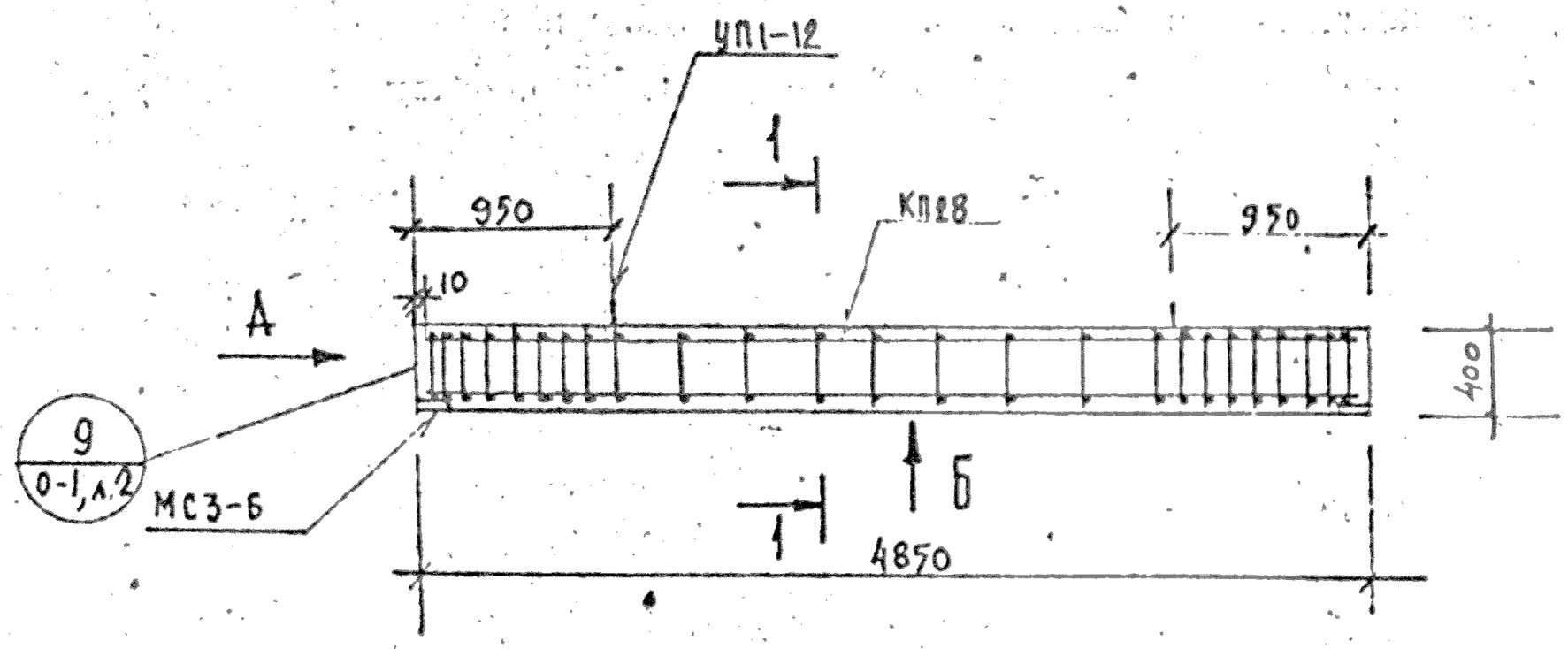

Вид Б

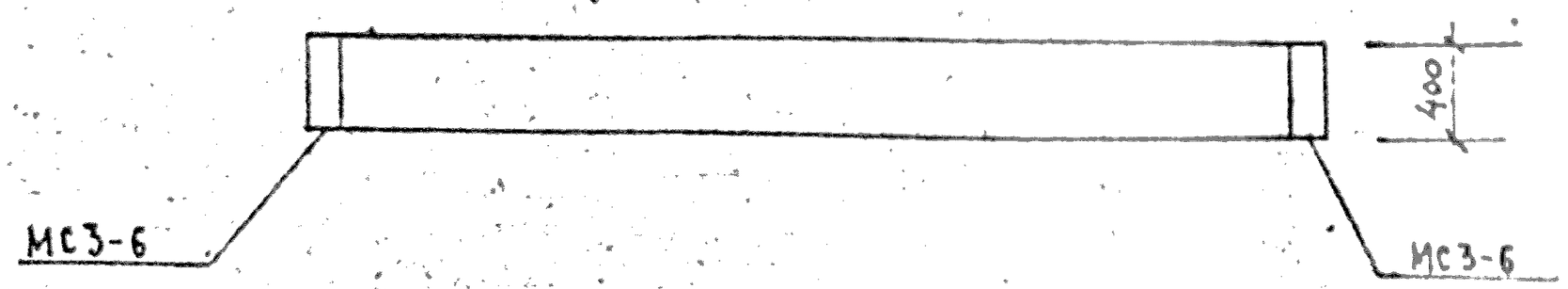

Вид А

1—1

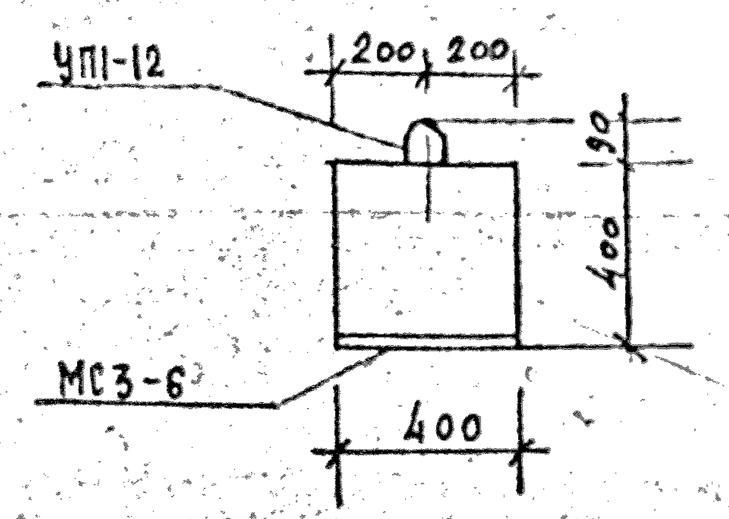

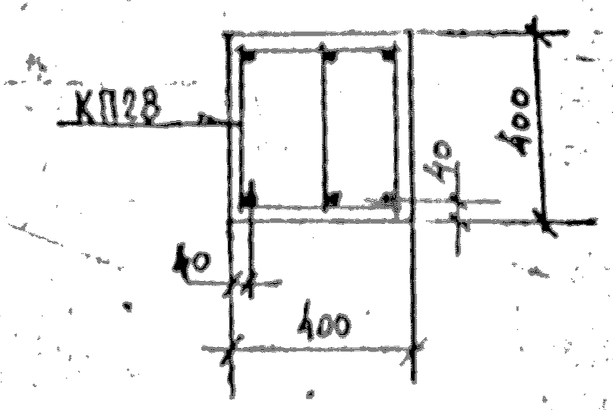

ХАРАКТЕРИСТИКА ИЗДЕЛИЯ

Марка	Бетон: Марка	Объем нетто, $м^3$	Объем брутто, $м^3$	Сталь: Арматурная, кг	Закладные детали, кг	Расход армат. на 1 $м^3$ бетона	Масса, т
Б49.4.4-52Т	300	0,78	—	131,84	9.80	169,0	1,95

РАСХОД И ВЫБОРКА СТАЛИ НА ИЗДЕЛИЕ, КГ

Марка	Расход стали: Всего	В т.ч. на закладные детали: без металлизации: простые	для самофикс.	металлизованные: простые	для самофикс.	Выборка арматуры 5.1459-72* А-III: ф32			
Б49.4.4-52Т	141,64	9 80	—	—	—	91,44			

ВЫБОРКА СТАЛИ, КГ (продолжение)

Выборка арматуры: 5781-75 А-I: ф8	ф12	ф16	итого			На закладные детали: ГОСТ 380-71 Вст3кп2: -8х160		5.1459-72* А-III: ф10		итого
18,45	14,75	7,20	40,4			8.04	"	1.76		9.80

ТАБЛИЦА НАГРУЗОК

Марка изделия	Расчетная схема	Расчетн. q кгс/м	Нормативные: полная q кгс/м	дл. действия q кгс/м	Расчетный прогиб f см
Б49.4.4-52Т	q, 4,72 м	5640	4800	3900	2,20

РАСХОД КОМПЛЕКТУЮЩИХ ДЕТАЛЕЙ НА ИЗДЕЛИЕ, ШТ.

Марка	1.125 КЛ-3 в.2-1.28: КП28			1.031 КЛ-1 в.6-1.2: УП12		1.031 КЛ-2 в.1: МС36				
Б49.4.4-52Т	1			2		2				

КЛ	Балки вкладного перекрытия, армированные сталью класса А-III	серия 1.125 КЛ-3	
1982	Б49.4.4-52Т Опалубка и армирование	Выпуск 1-3	Лист 29

ЛЕННИПРОЕКТ

Согласовано: ПЕНЬКОВА, КРЕМНЕВА

Гл. инж. пр-та; Рук. группы; Разработал: ВСЕЛСОН; Рассчитал: КРЕМНЕВА; Исполнил: ВСЕЛСОН

Нач. ОКУ; Гл. констр. ОКУ; ПЕЧЕРСКИЙ; БУНИЧ

Инв. № подл. | Подпись и дата | Взам. инв. №

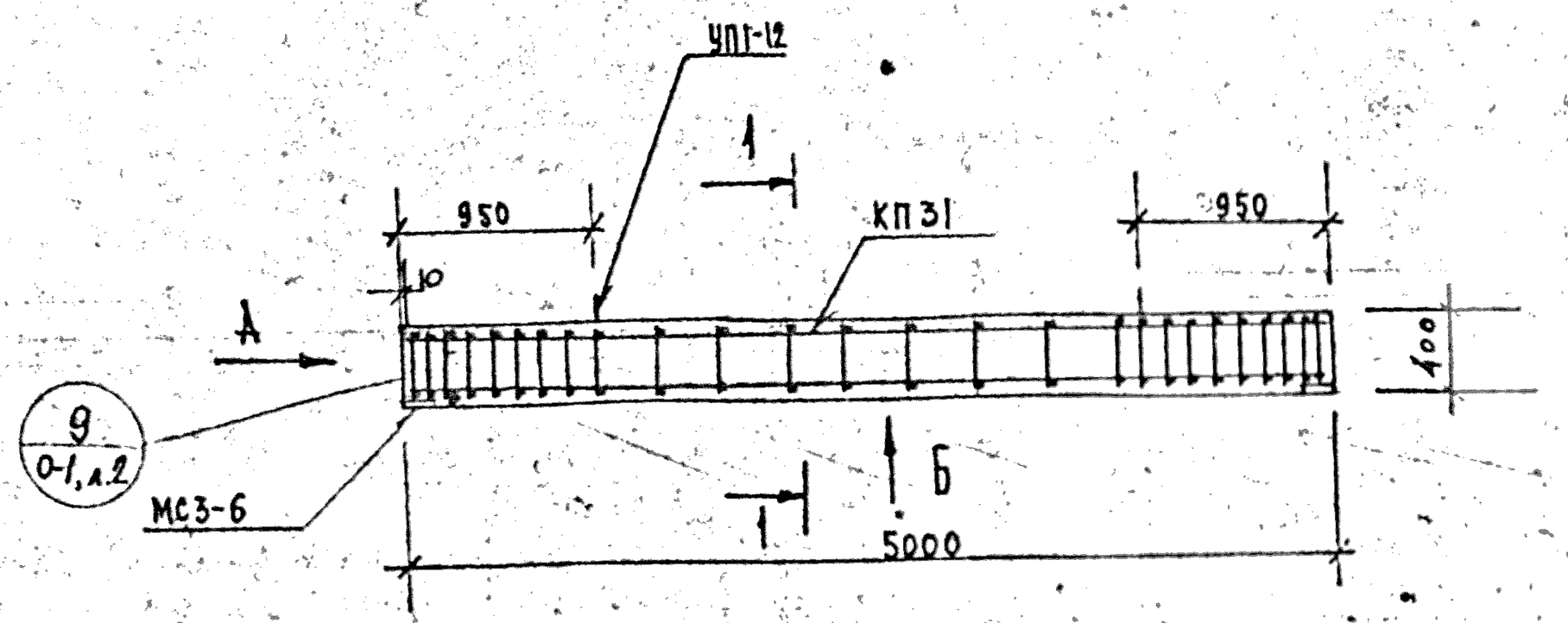

Вид Б

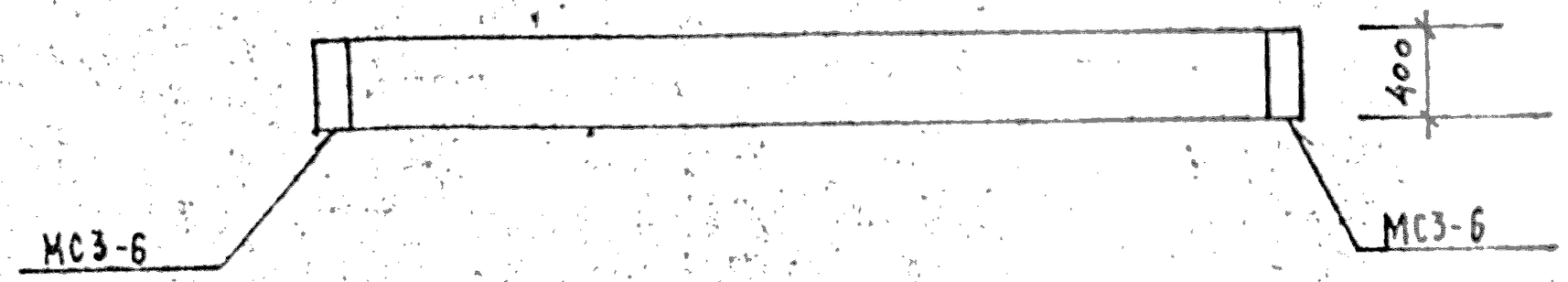

Вид А

1 — 1

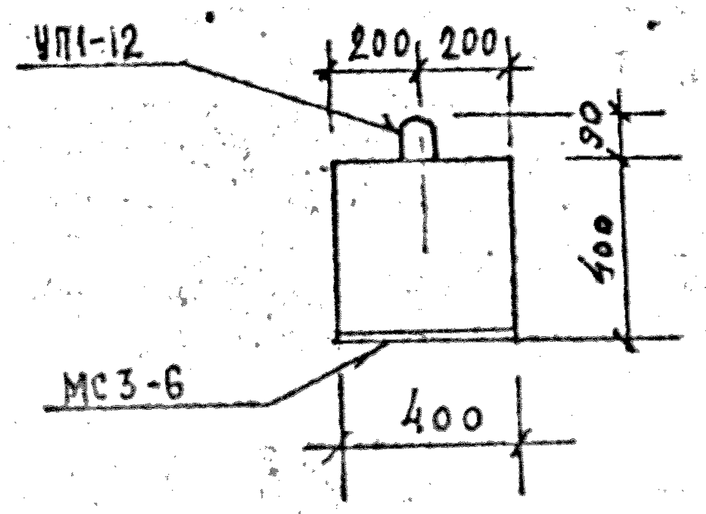

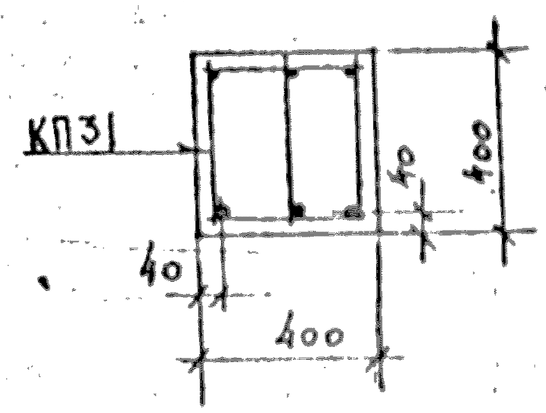

ХАРАКТЕРИСТИКА ИЗДЕЛИЯ

Марка	Бетон: Марка	Бетон: Объем нетто, м³	Бетон: Объем брутто м³	Сталь: Арматурная кг	Сталь: Закладные детали кг	Сталь: Расход армат. на 1 м3 бетона	Масса т
Б50.4.4-52Т	300	0,80	—	135,8	9.80	169,8	2,0

РАСХОД И ВЫБОРКА СТАЛИ НА ИЗДЕЛИЕ, КГ

Марка	Расход стали: всего	в т.ч. на закладные детали: без металлизации: простые	без металлизации: для самофикс.	металлизованные: простые	металлизованные: для самофикс.	Выборка арматуры 5.1459-72*: А-II ф32			
Б50.4.4-52Т	145,6	9.80	—	—	—	94,26			

ВЫБОРКА СТАЛИ, КГ (продолжение)

Выборка арматуры: 5781-75 А-I: ф 8	ф12	ф16	итого			На закладные детали: Гост 380-71 ВСт3кп2: 8×160		5.1454-72* А-III: ф10		итого
19.20	15,14	7,20	41,54			8.04		1.76		9.80

ТАБЛИЦА НАГРУЗОК

Марка изделия	Расчетная схема	Расчетная q кгс/м	Нормативная полная q кгс/м	Нормативная дл. действия q кгс/м	Расчетный прогиб f см
Б50.4.4-52Т	q, 4,87м	5640	4800	3900	2,20

РАСХОД КОМПЛЕКТУЮЩИХ ДЕТАЛЕЙ НА ИЗДЕЛИЕ, ШТ.

Марка	1.125 КЛ-3 в.2-1 л.30: КП31			1.031 КЛ-1 в.6-1.2: УП1-12		1.031 КЛ-2 в.1: МС3-6				
Б50.4.4-52Т	1			2		2				

КП	Балки вкладного перекрытия армированные сталью класса АII	Серия 1.125 КЛ-3	
1982	Б50.4.4-52Т Опалубка и армирование	Выпуск 1-3	Лист 30

ЛЕННИИПРОЕКТ

Гл.инж.пр.	Пенькова		
Рук.группы	Кремнева		
Разработал	Есельсон		
Рассчитал	Кремнева		
Исполнил	Есельсон		
Нач. ОКУ	Печерский		
Гл.конструктор ОКУ	Бунич		

Согласовано

Проверил Кремнева

Нормоконтролер

Изм.	Кол.уч.	Лист	№ док.	Подпись	Дата

Инв. № подл. | Подпись и дата | Взам. инв. №

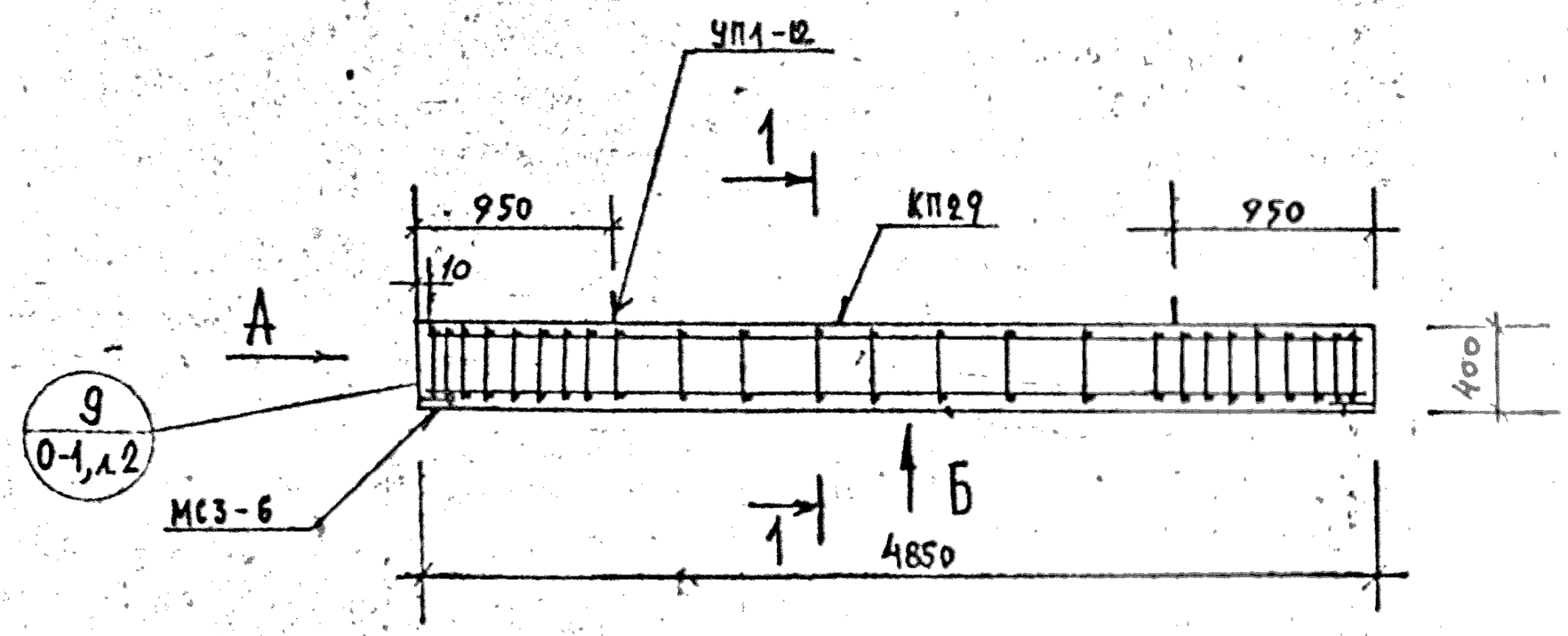

Вид Б

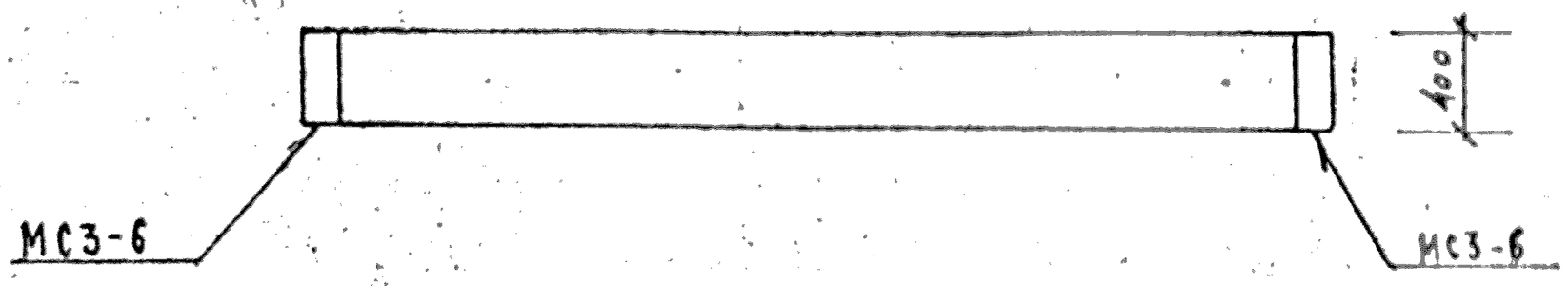

Вид А

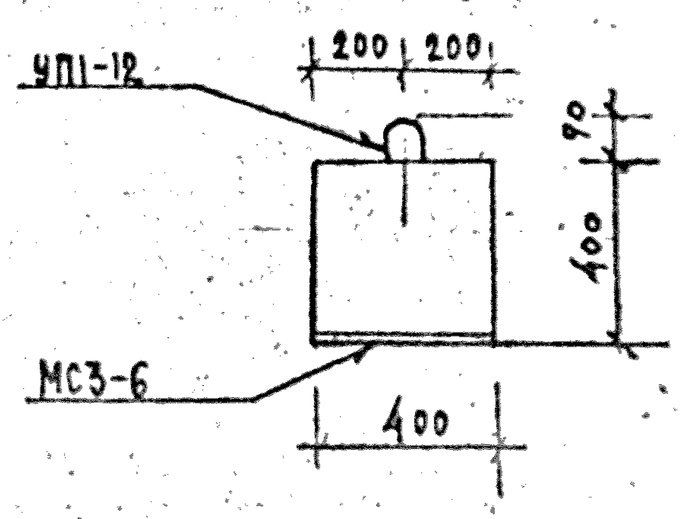

1 — 1

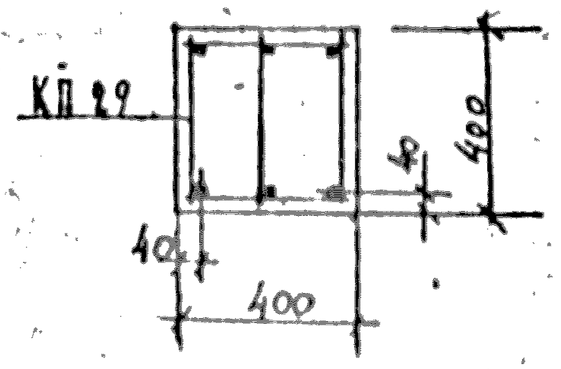

ХАРАКТЕРИСТИКА ИЗДЕЛИЯ

Марка	Бетон			Сталь			
	Марка	Объем нетто, $м^3$	Объем брутто, $м^3$	Арматурная кг	Закладные детали кг	Расход армат. на 1 $м^3$ бетона	Масса т
Б49.4.4-72Т	300	0,78	—	166,01	9.80	212,8	1,95

РАСХОД И ВЫБОРКА СТАЛИ НА ИЗДЕЛИЕ, КГ

Марка	Расход стали					Выборка арматуры			
	всего	в т.ч. на закладные детали				5.1459-72*			
		безметаллизация		металлизованные		А-III			
		простые	для самофикс.	простые	для самофикс.	ф36			
Б49.4.4-72Т	175,81	9.80	—	—	—	145,77			

ВЫБОРКА СТАЛИ, КГ (продолжение)

Выборка арматуры						На закладные детали				
5781-72						ГОСТ 380-71		5.1459-72*		
А-I						ВСт3кп2		А-III		Итого
ф10	ф12	ф16	Итого			6×160		ф10		
28,29	14,75	7,20	50,24			8,04		1,76		9.80

ТАБЛИЦА НАГРУЗОК

Марка изделия	Расчетная схема	Расчетная	Нормативные		Расчетный прогиб
			полная	дл. действия	
		q кгс/м	q кгс/м	q кгс/м	f см
Б49.4.4-72Т	q, 4,72 м	7640	6600	5700	2,60

РАСХОД КОМПЛЕКТУЮЩИХ ДЕТАЛЕЙ НА ИЗДЕЛИЕ, ШТ

Марка	1.125 КЛ-3 в.2-1 л. 29			1.031 КЛ-1 в.6-1.2		1.031 КЛ-2 в.1				
	КП29			УП1-12		МС3-6				
Б49.4.4-72Т	1			2		2				

КЛ	БАЛКИ ВКЛАДНОГО ПЕРЕКРЫТИЯ, АРМИРОВАННЫЕ СТАЛЬЮ КЛАССА А-III	СЕРИЯ 1.125 КЛ-3	
1982	Б49.4.4-72Т Опалубка и армирование	ВЫПУСК 1-3	ЛИСТ 31

ЛЕННИПРОЕКТ

Согласовано: ПЕНЬКОВА, КРЕМНЕВА

Внесены изменения: Рег.№, Дата, Подпись, Фамилия

Проверил: Нач.контрольной; Разработал: ЕСЕЛЬСОН; Рассчитал: КРЕМНЕВА; Исполнил: ЕСЕЛЬСОН

Гл. инж. пр-та; Рук. группы; Нач. ОКУ; Гл. конструктор ОКУ; ОКУ; ПЕЧЕРСКИЙ; БУНИЧ

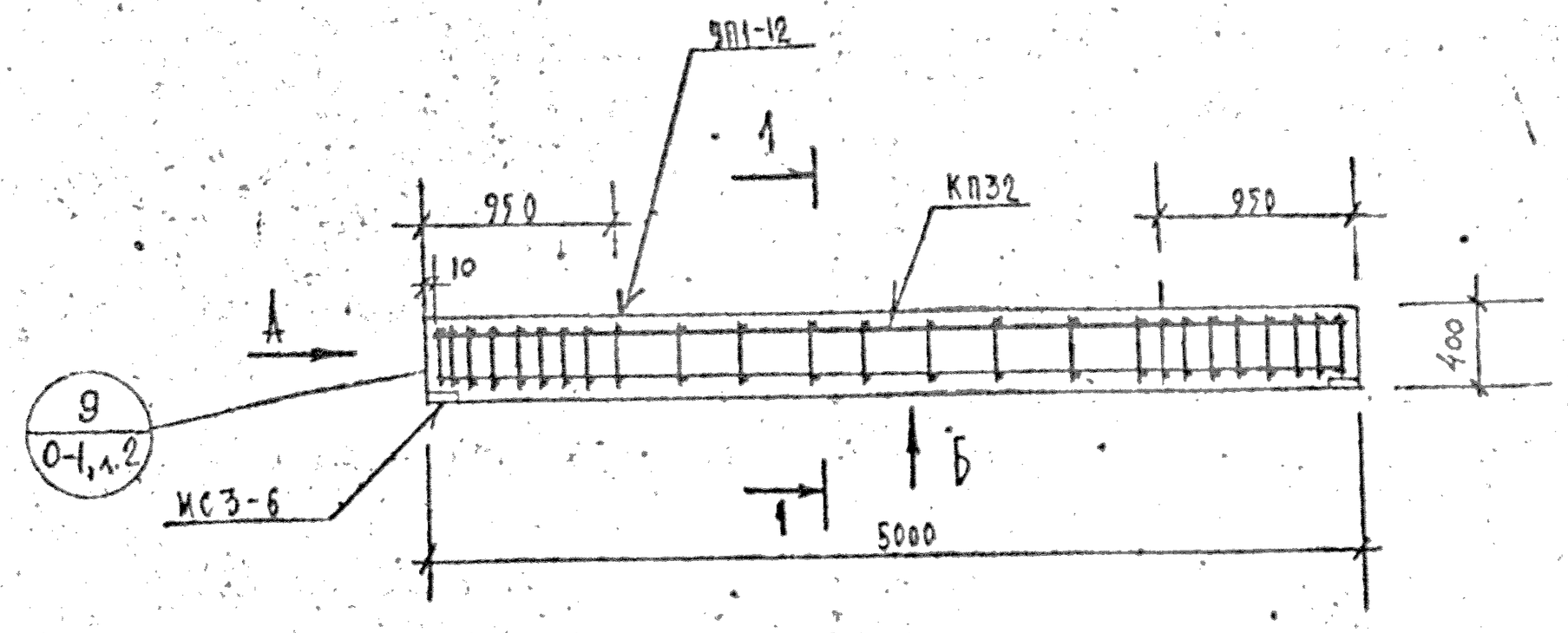

Вид Б

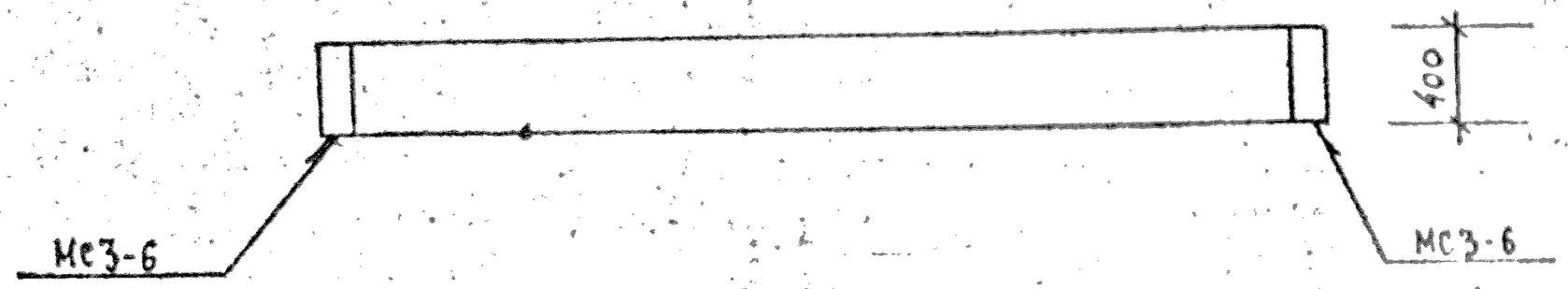

Вид А

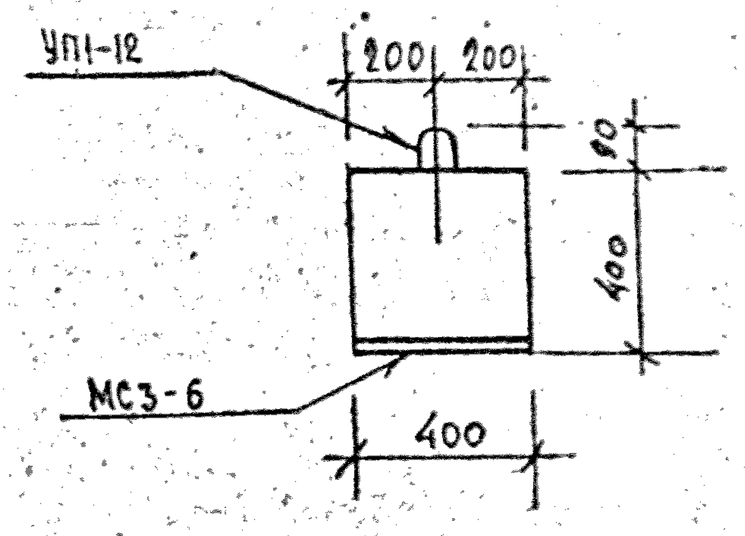

1—1

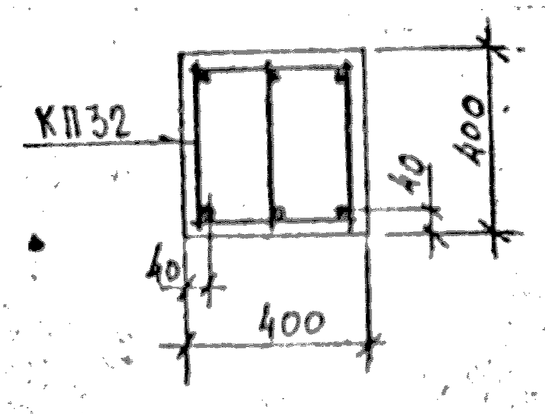

ХАРАКТЕРИСТИКА ИЗДЕЛИЯ

Марка	Бетон			Сталь			Масса, т
	Марка	Объем нетто, м³	Объем брутто м³	Арматурная кг	Закладные детали кг	Расход армат. на 1 м³ бетона	
Б50.4.4-72Т	300	0,80	—	171,15	9.80	213,9	2,0

РАСХОД И ВЫБОРКА СТАЛИ НА ИЗДЕЛИЕ, КГ

Марка	Расход стали					Выборка арматуры			
	всего	в т.ч. на закладные детали				5.1459-72*			
		безметаллизации		металлизированные		А-III			
		простые	для самофикс	простые	для самофикс	ф36			
Б50.4.4-72Т	180,95	9.80	—	—	—	119,37			

ВЫБОРКА СТАЛИ, КГ (продолжение)

Выборка арматуры					На закладные детали				
5781-75					ГОСТ 380-71		5.1459-72*		
А-I					Вст 3 кп 2		А-III		Итого
ф10	ф12	ф16	Итого		-8×60		ф10		
29,44	15,14	7,20	51,78		8.04		1.76		9.80

ТАБЛИЦА НАГРУЗОК

Марка изделия	Расчетная схема	Расчетн	Нормативные		Расчетный прогиб
			полная	дл. действия	
		q кгс/м	q кгс/м	q кгс/м	f см
Б50.4.4-72Т	q, 4,87 м	7640	6600	5700	2,60

РАСХОД КОМПЛЕКТУЮЩИХ ДЕТАЛЕЙ НА ИЗДЕЛИЕ, ШТ.

Марка	1.125 КА-3 в.2-1			1.031 КА-1		1.031 КА-2				
	А.30			В.6-1.2		В.1				
	КП32			УП1-12		МС3-6				
Б50.4.4-72Т	1			2		2				

КЛ	Балки вкладного перекрытия армированные сталью классов АIII	Серия 1.125 КА-3	
1982	Б50.4.4-72Т Опалубка и армирование	Выпуск 1-3	Лист 32

ЛЕНИНГРАДПРОЕКТ

Гл. инж. пр-та	Кремнева		
Рук. группы			
Согласовано	Проверил	Пенькова	
	Нормоконтроль	Кремнева	
	Разработал	Есельсон	
	Расчитал	Кремнева	
	Исполнил	Есельсон	
ОКУ			
Нач. ОКУ	Печерский		
Гл. конструктор	Бунич		

Внесены изменения

Дата	Рег. №	Должность	Подпись	Фамилия