ТИПОВЫЕ КОНСТРУКЦИИ, ИЗДЕЛИЯ И УЗЛЫ ЗДАНИЙ И СООРУЖЕНИЙ

СЕРИЯ 1.272.5-9

ВСТРОЕННЫЕ ШКАФЫ ПОЖАРНЫХ КРАНОВ ДЛЯ ОБЩЕСТВЕННЫХ ЗДАНИЙ

Выпуск 1

УКАЗАНИЯ ПО ПРИМЕНЕНИЮ

И РАБОЧИЕ ЧЕРТЕЖИ

23652

ЦЕНА 3-19

ТИПОВЫЕ КОНСТРУКЦИИ, ИЗДЕЛИЯ И УЗЛЫ ЗДАНИЙ И СООРУЖЕНИЙ

СЕРИЯ 1.272.5-9

ВСТРОЕННЫЕ ШКАФЫ ПОЖАРНЫХ КРАНОВ ДЛЯ ОБЩЕСТВЕННЫХ ЗДАНИЙ

ВЫПУСК 1

УКАЗАНИЯ ПО ПРИМЕНЕНИЮ

И РАБОЧИЕ ЧЕРТЕЖИ

РАЗРАБОТАНЫ ЦНИИЭП
ТОРГОВО-БЫТОВЫХ ЗДАНИЙ И
ТУРИСТСКИХ КОМПЛЕКСОВ
Главный инженер института В. И Носков
Главный инженер проекта Е. А. Коростелев

Утверждены Госкомархитектуры,
приказ от 16.01.89 N 12
Введены в действие с 20.02.89
ЦНИИП реконструкции городов,
приказ от 08.02.89 N 9

© ЦИТП Госстроя СССР 1989

ОБОЗНАЧЕНИЕ	НАИМЕНОВАНИЕ	СТР.
1.272.5-9.1 00.00.00 ПЗ	Пояснительная записка	3
1.272.5-9.1-00.00.00 НИ	Номенклатура	4
1.272.5-9.1-00.00.00 Д1	Указание по применению	8
1.272 5-9.1-01.00.00	Шкаф пожарного крана	
	навесной ШП-01... ШП-06	12
1.272.5-9.1-01.00.00 СБ	Шкаф пожарного крана	
	навесной ШП-01 ... ШП-06	
	Сборочный чертеж	13
1.272.5-9.1-01.01.00	Дверка	15
1.272.5-9.1-01.01.00 СБ	Дверка. Сборочный чертеж	16
1.272.5-9.1-01.02.00	Дверка	17
1.272.5-9.1-01.02.00 СБ	Дверка. Сборочный чертеж	18
1.272.5-9.1-02.00.00	Шкаф пожарного крана	
	встроенный ШП-07... ШП-12	19
1.272.5-9.1-02.00.00 СБ	Шкаф пожарного крана	
	встроенный ШП-07... ШП-12	
	Сборочный чертеж	20
1.272.5-9.1-02.01.00	Коробка	22
1.272.5-9.1-02.01.00	Коробка. Сборочный чертеж	
1.272.5-9.1-03.00.00	Шкаф пожарного крана	
	навесной ШП-13... ШП-18	23
1.272.5-9.1-03.00.00 СБ	Шкаф пожарного крана	
	навесной ШП-13... ШП-18	
	Сборочный чертеж	24
1.272.5-9.1-03.01.00	Дверка	26
1.272.5-9.1-03.03.01	Связь каркаса	
1.272.5-9.1-03.01.00 СБ	Дверка. Сборочный чертеж.	27
1.272.5-9.1-03.02.00	Дверка	28
1.272.5-9.1-03.02.00 СБ	Дверка, сборочный чертеж	29
1.272.5-9.1-03.03.00	Короб	30
1.272.5-9.1-03.03.00 СБ	Короб. Сборочный чертеж	31
1.272.5-9.1-04.00.00	Шкаф пожарного крана	
	встроенный. ШП-19... ШП-24.	33
1.272.5-9.1-04.00.00 СБ	Шкаф пожарного крана	
	Встроенный ШП-19... ШП-24	
	Сборочный чертеж.	34
1.272.5-9.1-04.01.00	Рама	36
1.272.5-9.1-04.01.00 СБ	Рама. Сборочный чертеж	
1.272.5-9.1-05.00.00	Кронштейн К-1	37
1.272.5-9.1-05.02.00	Лоток	
1.272.5-9.1-05.00.00 СБ	Кронштейн К-1	
	Сборочный чертеж	38
1.272.5-9.1-05.02.00 СБ	Лоток. Сборочный чертеж	39
1.272.5-9.1-05.01.00	Опора	40
1.272.5-9.1-05.01.00 СБ	Опора. Сборочный чертеж	

Н. контр.	Коростелев	
ГИП	Коростелев	
Рук. гр. арх	Астапова	

1.272.5-9.1

СОДЕРЖАНИЕ

СТАДИЯ	ЛИСТ	ЛИСТОВ
Р		1

ЦНИИЭП торгово-бытовых зданий и туристских комплексов

Взам. инв. N | Подпись и дата | Инв. N подл.

236 52 3

Формат А3

Рабочие чертежи предназначены для изготовления изделий на производственных базах строительных и монтажных организаций.

Номенклатура изделий включает шкафы навесные и встроенные, металлические и деревянные с глухими и с остекленными дверками

В комплект оборудования шкафов входят металлические кронштейны для размещения пожарного рукава, уложенного в двойную скатку или „гармошку".

Все материалы применяемые для изготовления шкафов, должны соответствовать указанным в чертежах маркам и удовлетворять требованиям стандартов и технических условий.

Надписи и окантовку на дверках сделать эмалью красного цвета ПФ-115 ГОСТ 6465-76*, в соответствии с ГОСТ 12.4.026-76* (цвета сигнальные и знаки безопасности)

Основными конструктивными материалами являются

плита древесностружечная ГОСТ 10632-77*

пластик бумажнослоистый ГОСТ 9590-76*

сталь тонколистовая ГОСТ 19904-74*

уголок гнутый ГОСТ 19772-74**

Условные обозначения:

—ж— клеевой шов ГОСТ 2.313-82

Н.контр.	Коростелев		1.272.5-910.00.00 ПЗ			
ГИП	Коростелев		Пояснительная записка	Стадия	Лист	Листов
Рук.гр.рх	Астапова			Р		1
				ЦНИИЭП торгово-бытовых зданий и туристских комплексов		

Инв.№ подл. | Подпись и дата | Взам. инв.№

23652 4

ОБОЗНАЧЕНИЕ	МАРКА	ЭСКИЗ	РАЗМЕРЫ, ММ		РАСХОД МАТЕРИАЛА		МАССА, КГ
			L	H	ДРЕВЕСНО-СТРУЖЕЧНАЯ ПЛИТА М3	ПЛАСТИК М2	
ШКАФ ПОЖАРНОГО КРАНА НАВЕСНОЙ							
1.272.5-9.1-01.00.00	ШП-01	Рис.1	1400	800	0,026	6,7	16,2
-01	ШП-02		1400	1600	0,064	8,1	38,4
-02	ШП-03		1000	1600	0,061	6,0	27,6
-03	ШП-04	Рис.2	1400	800	0,021	2,5	14,7
-04	ШП-05		1400	1600	0,051	3,7	35,7
-05	ШП-06		1000	1600	0,042	2,8	26,6

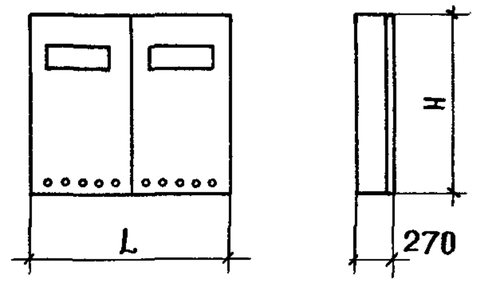

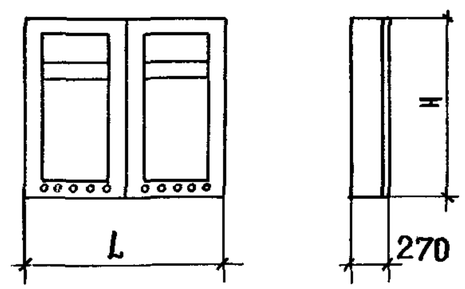

ИНВ.N ПОДЛ | ПОДПИСЬ И ДАТА | ВЗАМ. ИНВ.N

Н.КОНТР.	КОРОСТЕЛЕВ	
ГИП	КОРОСТЕЛЕВ	
РУК.ГРАРХ	АСТАПОВА	

1.272.5-9.1-00.00.00 НИ

НОМЕНКЛАТУРА

СТАДИЯ	ЛИСТ	ЛИСТОВ
Р	1	4

ЦНИИЭП ТОРГОВО-БЫТОВЫХ ЗДАНИЙ И ТУРИСТСКИХ КОМПЛЕКСОВ

ФОРМАТ А3

Обозначение	Марка	Эскиз	Размеры, мм L	Размеры, мм H	Расход материала: Древесностружечная плита, м³	Расход материала: Пластик м²	Масса, кг
Шкаф пожарного крана встроенный (перегородки условно не показаны)							
1.272.5-91-02.00.00	ШП-07	Рис.1	1400	800	0,051	2,5	9,7
-01	ШП-08		1400	1600	0,122	4,5	20,4
-02	ШП-09		1000	1600	0,076	3,2	12,6
-03	ШП-10	Рис.2	1400	800	0,046	1,2	8,2
-04	ШП-11		1400	1600	0,109	1,8	18,2
-05	ШП-12		1000	1600	0,058	1,6	11,6

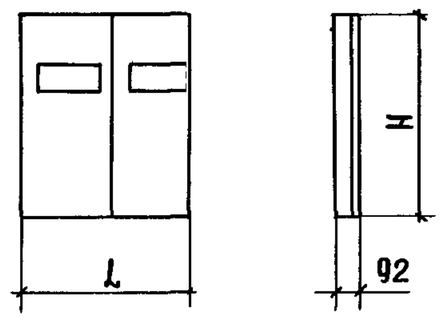

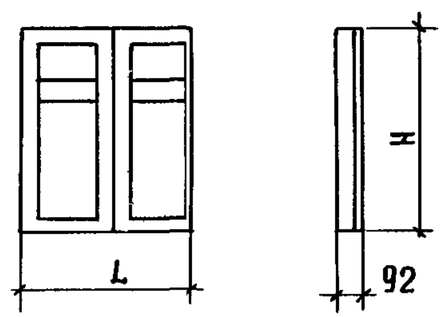

Инв. N подл. | Подп. и дата | Взам. инв. N

Обозначение	Марка	Эскиз	Размеры, мм L	Размеры, мм H	Расход материала: Древесностружечная плита м3	Расход материала: Сталь, кг	Масса, кг
Шкаф пожарного крана навесной							
1.272.5-91-03.00.00	ШП-13	Рис.1 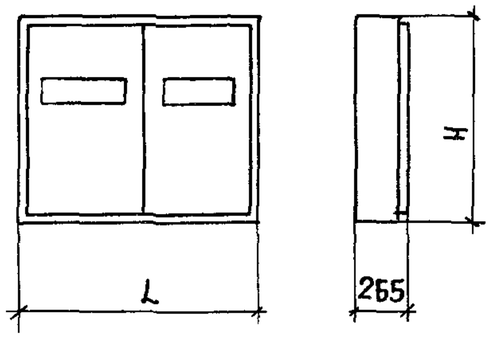	1400	800	0,048	33.0	37,7
-01	ШП-14		1400	1600	0,168	47.3	55,0
-02	ШП-15		1000	1600	0,060	39.7	44,3
-03	ШП-16	Рис.2 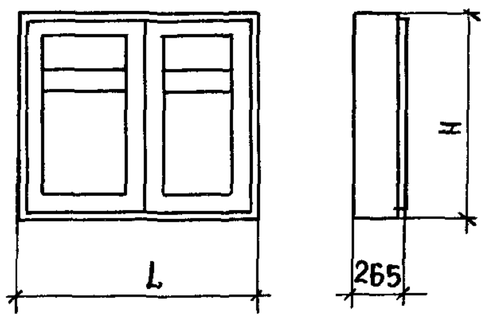	1400	800	0,048	31.6	36,3
-04	ШП-17		1400	1600	0,168	44.3	52,0
-05	ШП-18		1000	1600	0,060	37.6	39,2

Инв. N подл | Подп. и дата | Взам. инв. N

ОБОЗНАЧЕНИЕ	МАРКА	ЭСКИЗ	РАЗМЕРЫ, ММ		РАСХОД МАТЕРИАЛА		МАССА, КГ
			L	H	ДРЕВЕСНОСТРУЖЕЧНАЯ ПЛИТА, М3	СТАЛЬ, КГ	
ШКАФ ПОЖАРНОГО КРАНА ВСТРОЕННЫЙ ПЕРЕГОРОДКИ УСЛОВНО НЕ ПОКАЗАНЫ/							
1.272.5-9.1-04.00.00	ШП - 19	Рис.1 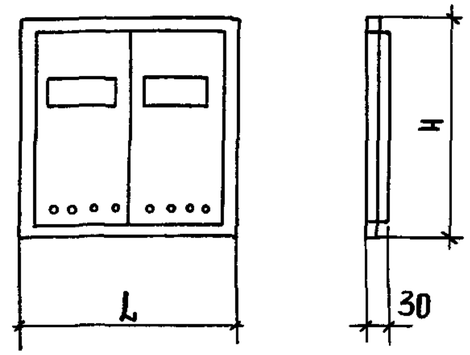	1570	970	0,048	15,2	17,4
-01	ШП - 20		1570	1770	0,168	25,3	28,1
-02	ШП - 21		1170	1770	0,060	20,0	22,2
-03	ШП - 22	Рис.2 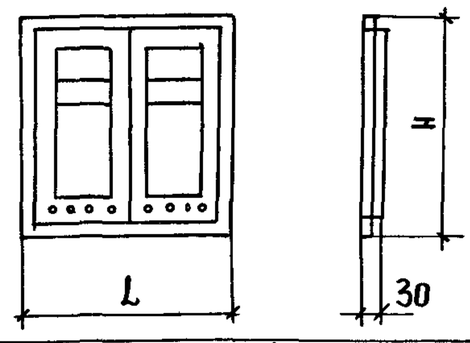	1570	970	0,048	14,4	16,0
-04	ШП - 23		1570	1770	0,168	22,2	25,0
-05	ШП - 24		1170	1770	0,060	17,8	20,2
КРОНШТЕЙН							
1.272.5-9.1-05.00.00	К-1	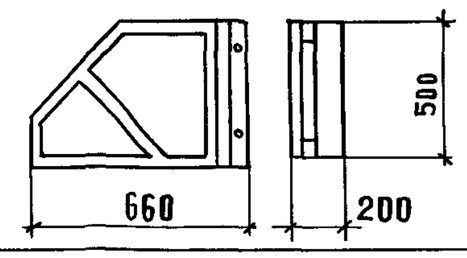			0,001	8,41	8,48

СХЕМА УСТАНОВКИ ПОЖАРНОГО ОБОРУДОВАНИЯ	МАРКА ШКАФА				ПРИМЕЧАНИЕ
	ШКАФ ДЕРЕВЯН.		ШКАФ МЕТАЛЛ.		
	НАВЕСНОЙ	ВСТРОЕННЫЙ	НАВЕСНОЙ	ВСТРОЕННЫЙ	
Рис. 1	ШП-03	ШП-09	ШП-15	ШП-21	ДВЕРКА ГЛУХАЯ
	ШП-06	ШП-12	ШП-18	ШП-2	ДВЕРКА СТЕКЛЯННАЯ
Рис. 2	ШП-01	ШП-07	ШП-13	ШП-1	ДВЕРКА ГЛУХАЯ
	ШП-04	ШП-10	ШП-16	ШП-2	ДВЕРКА СТЕКЛЯННАЯ
Рис. 3	ШП-02	ШП-08	ШП-14	ШП-20	ДВЕРКА ГЛУХАЯ
	ШП-05	ШП-11	ШП-17	ШП-23	ДВЕРКА СТЕКЛЯННАЯ

1. ПОЖАРНОЕ ОБОРУДОВАНИЕ.

1.1 Рис. 1 - Размещение пожарного рукава со стволом и 3х ручных огнетушителей в вертикальном положении
Рис. 2 - Размещение пожарного рукава со стволом и 2х ручных огнетушителей в горизонтальном положении
Рис 3 - Размещение 2х пожарных рукавов со стволами и 4х ручных огнетушителей в вертикальном положении.

1.2 Оборудование пожарных кранов, размещенных в шкафах выполняется по ГОСТ 12.4.009-83.

1.3 На рисунках показан поворотный кронштейн марки К 1 для укладки пожарного рукава в „гармошку." допускается укладка рукава в „двойную скатку."

2. Крепление шкафов и кронштейнов

2.1 До установки, в навесных шкафах делаются пазы под стояк водопровода.

2.2 Навесные шкафы и кронштейны крепятся к стене дюбелями по ГОСТ 503-81*

2.3 Дверные блоки и перегородки шкафов встроенных крепятся к проемам через пробки шурупами по ГОСТ 1145-80*

Н. контр.	Коростелев	
ГИП	Коростелев	
Рук. гр. арх	Астапова	

1.272.5-9.1-00.00.00 Д1

Указания по применению

Стадия	Лист	Листов
Р	1	4

ЦНИИЭП торгово-бытовых зданий и туристских комплексов

Инв. № подл. | Подпись и дата | Взам. инв. №

23652 9

Рис. 1

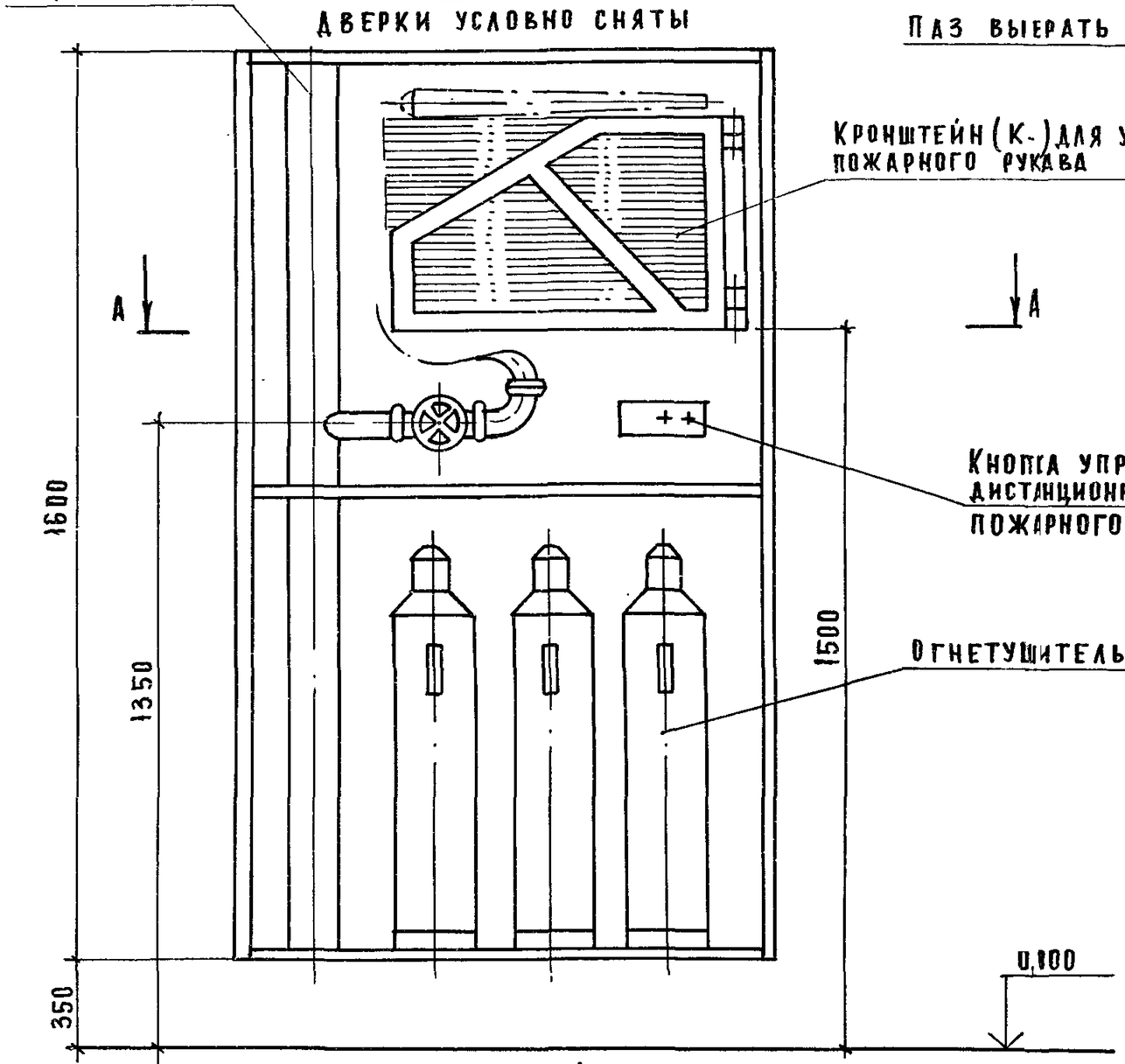

А-А вариант 1 (шкафы ШП-03; ШП-06)

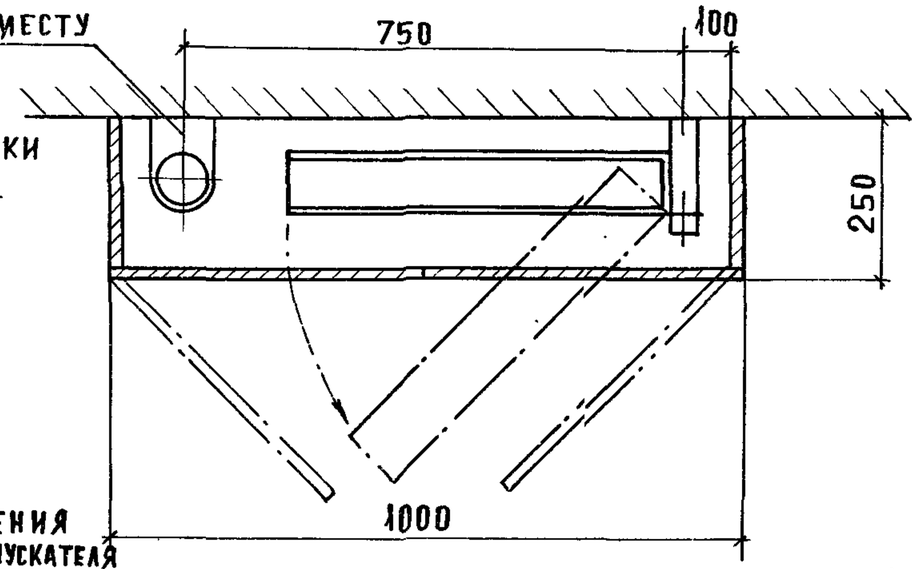

А-А вариант 2 (шкафы ШП-15; ШП-18)

Остальное см. Вариант 1

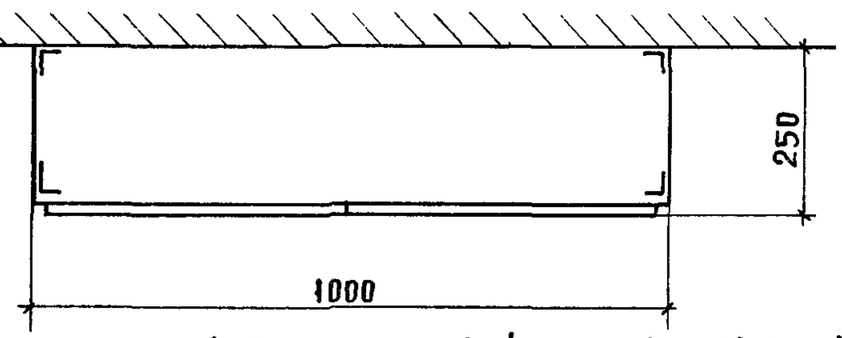

А-А вариант 3 (шкафы ШП-09; ШП-12)

Остальное см. вариант 1

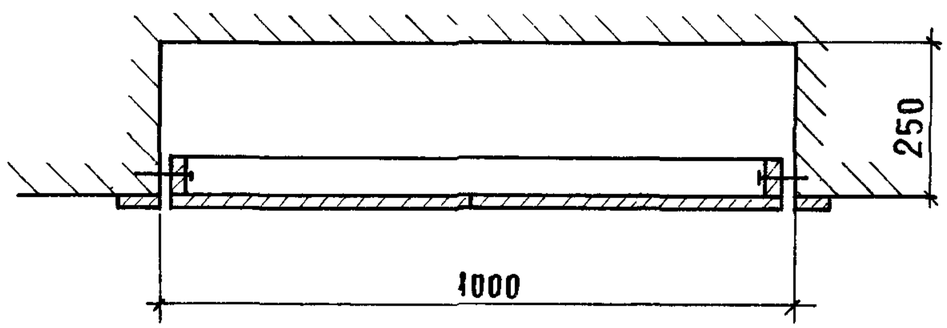

А-А вариант 4 (шкафы ШП-21; ШП-24)

Остальное см. Вариант 1

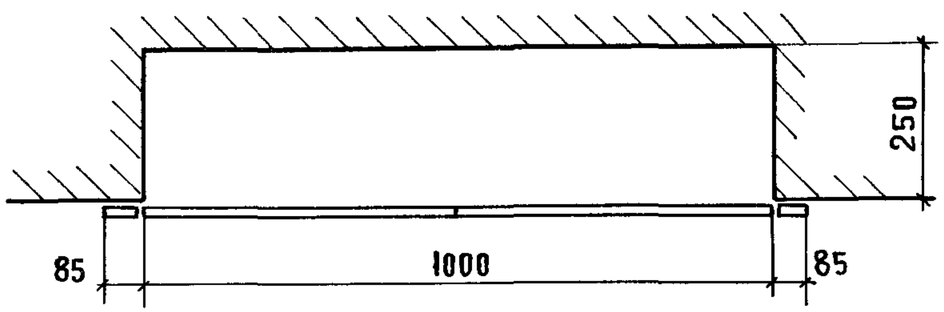

Инв. N подл.	Подпись и дата	Взам. инв. N

1.272.5-9.1-00.00.00 Д1

Лист 2

236 52 10

Рис. 2

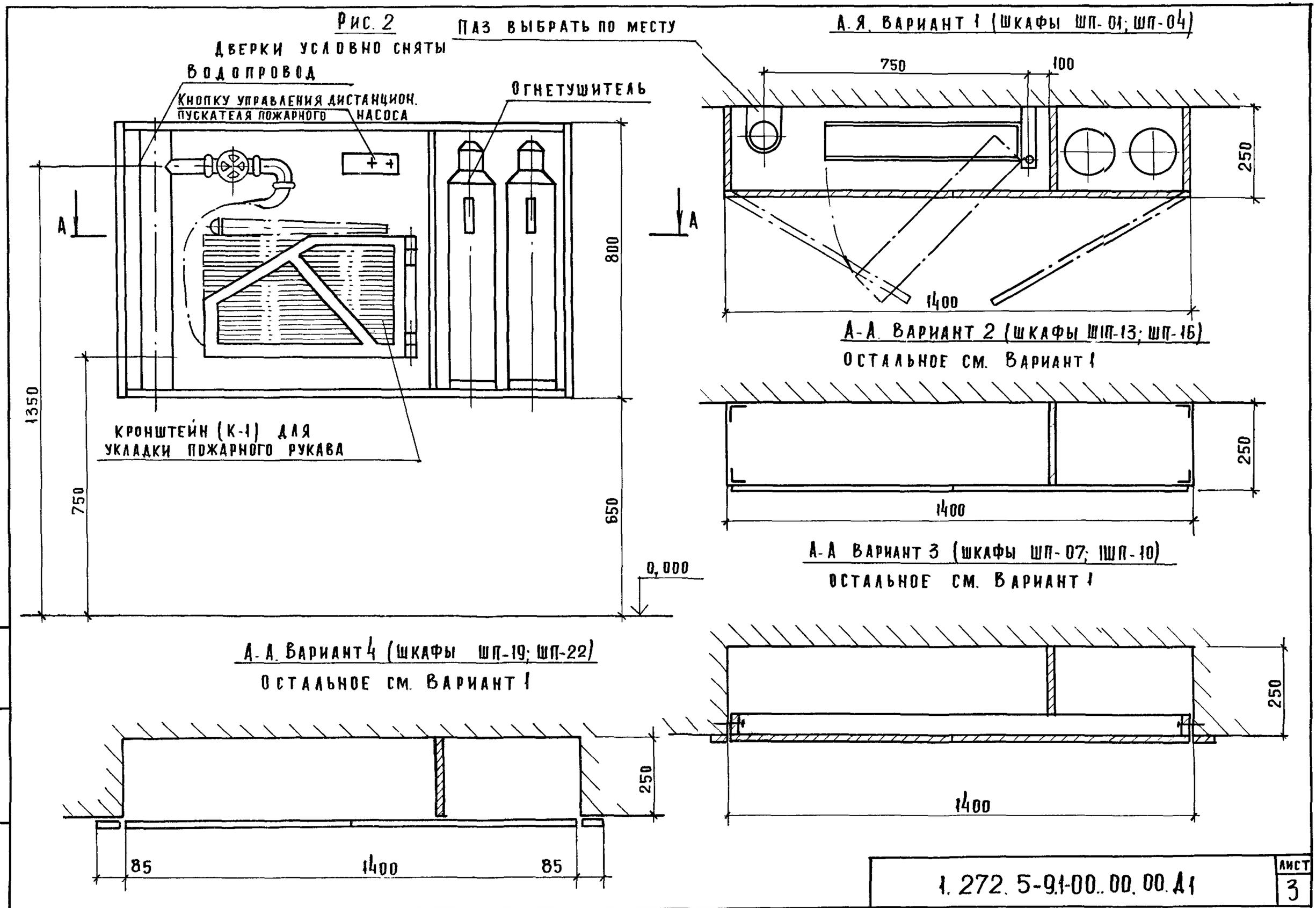

1.272.5-9.1-00..00.00.Д1	ЛИСТ 3

ИНВ. № ПОДЛ. | ПОДПИСЬ И ДАТА | ВЗАМ. ИНВ. №

Рис. 3

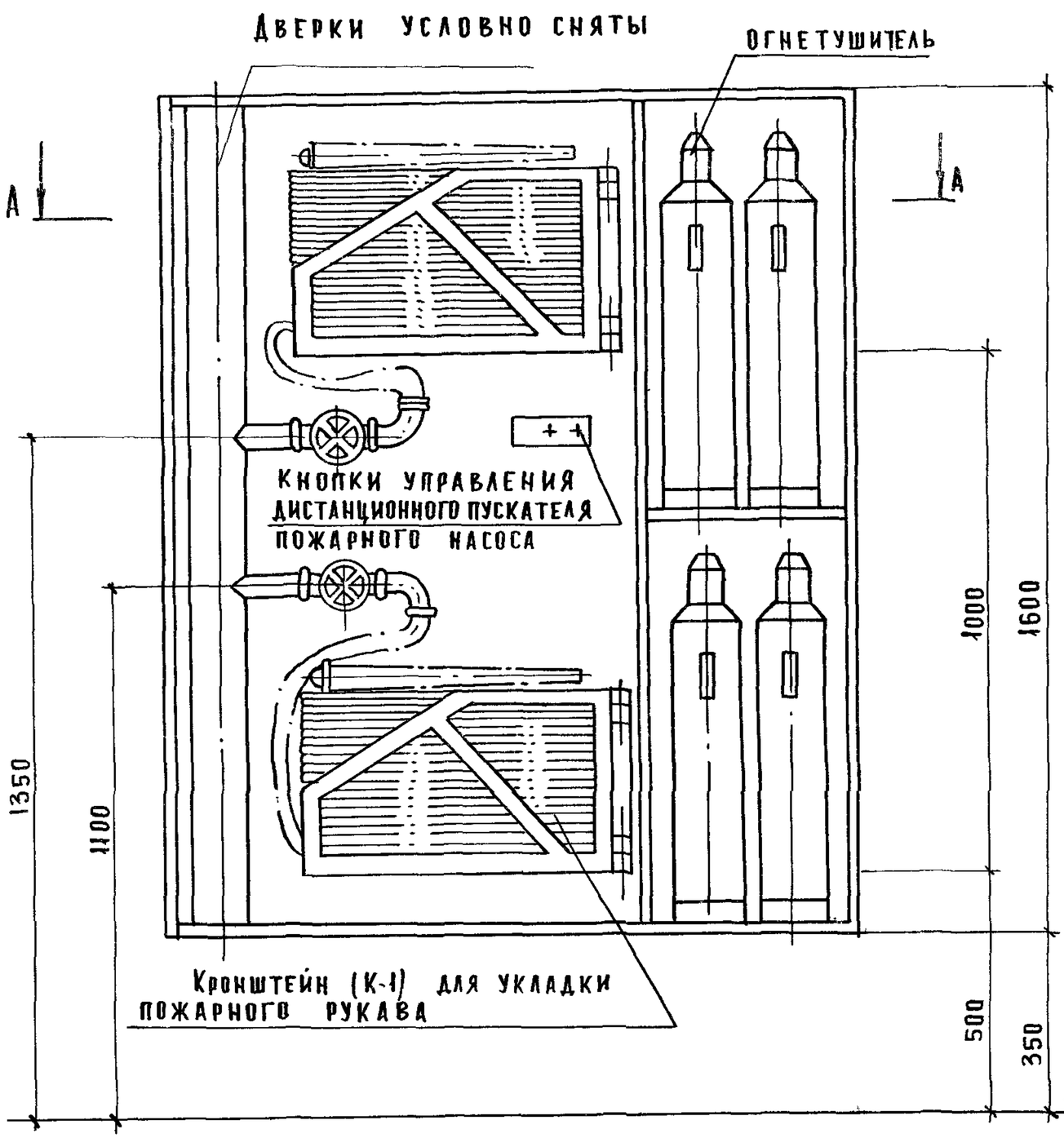

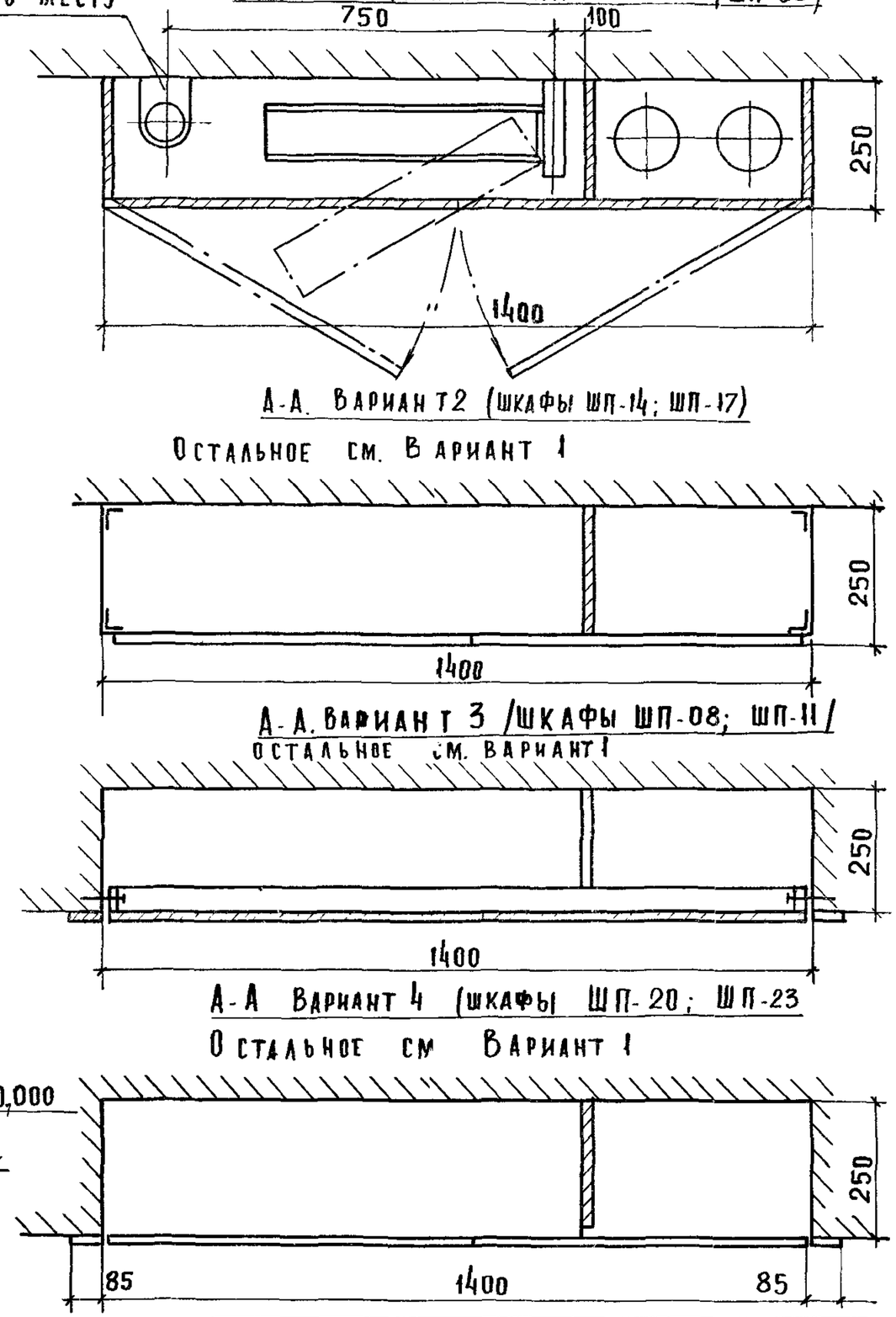

Инв. N подл.	Подпись и дата	Взам. инв.N

1.272.5-91-00.00.00.Д1

Лист 4

ИНВ.№ ПОДЛ	ПОДП. И ДАТА	ВЗАМ.ИНВ.№

ФОРМАТ	ЗОНА	ПОЗ.	ОБОЗНАЧЕНИЕ	НАИМЕНОВАНИЕ	КОЛ. НА ИСПОЛН. 1.272.5-9.1-01.00.00										ПРИМЕЧАНИЕ
					–	01	02	03	04	05					
				ДОКУМЕНТАЦИЯ											
А3			1.272.5-9.1-01.00.00 СБ	СБОРОЧНЫЙ ЧЕРТЕЖ											
				СБОРОЧНЫЕ ЕДИНИЦЫ											
А3		1	1.272.5-9.1-01.01.00	ДВЕРКА	2										
			-01			2									
			-02				2								
А3		2	1.272.5-9.1-01.02.00	ДВЕРКА				2							
			-01						2						
			-02							2					
				ДЕТАЛИ											
				ОСНОВА											
				ПЛИТА 16											
				ГОСТ 10632-77*											

Н.КОНТР	КОРОСТЕЛЕВ		
ГИП	КОРОСТЕЛЕВ		
РУК.ГРАР.	АСТАПОВА		

1.272.5-9.1-01.00.00

ШКАФ ПОЖАРНОГО КРАНА НАВЕСНОЙ
ШП-01... ШП-06

СТАДИЯ	ЛИСТ	ЛИСТОВ
Р	1	3

ЦНИИЭП ТОРГОВО-БЫТОВЫХ ЗДАНИЙ И ТУРИСТСКИХ КОМПЛЕКСОВ

ФОРМАТ А4

ИНВ.№ ПОДЛ	ПОДП. И ДАТА	ВЗАМ.ИНВ.№

ФОРМАТ	ЗОНА	ПОЗ.	ОБОЗНАЧЕНИЕ	НАИМЕНОВАНИЕ	КОЛ. НА ИСПОЛН. 1.272.5-9.1-01.00.00										ПРИМЕЧАНИЕ
					–	01	02	03	04	05					
БЧ		3	1.272.5-9.1-01.00.01	800 x 250	2			2							
БЧ		4	1.272.5-9.1-01.00.02	762 x 250	1			1							
БЧ		5	1.272.5-9.1-01.00.03	1364 x 250	2	2		2	2						
БЧ		6	1.272.5-9.1-01.00.04	1600 x 250		2	2		2	2					
БЧ		7	1.272.5-9.1-01.00.05	1562 x 250		1			1						
БЧ		8	1.272.5-9.1-01.00.06	400 x 250		1			1						
БЧ		9	1.272.5-9.1-01.00.07	964 x 250			3			3					
				ОБЛИЦОВКА											
				ПЛАСТИК 0.5											
				ГОСТ 9590-76*											
БЧ		10	1.272.5-9.1-01.00.08	800 x 250	4			4							
БЧ		11	1.272.5-9.1-01.00.09	762 x 250	2			2							
БЧ		12	1.272.5-9.1-01.00.10	1364 x 250	4	4		4	4						
БЧ		13	1.272.5-9.1-01.00.11	1600 x 250		4	4		4	4					
БЧ		14	1.272.5-9.1-01.00.12	1562 x 250		2			2						
БЧ		15	1.272.5-9.1-01.00.13	400 x 250		2			2						
БЧ		16	1.272.5-9.1-01.00.14	964 x 250			6			6					

Рис.1

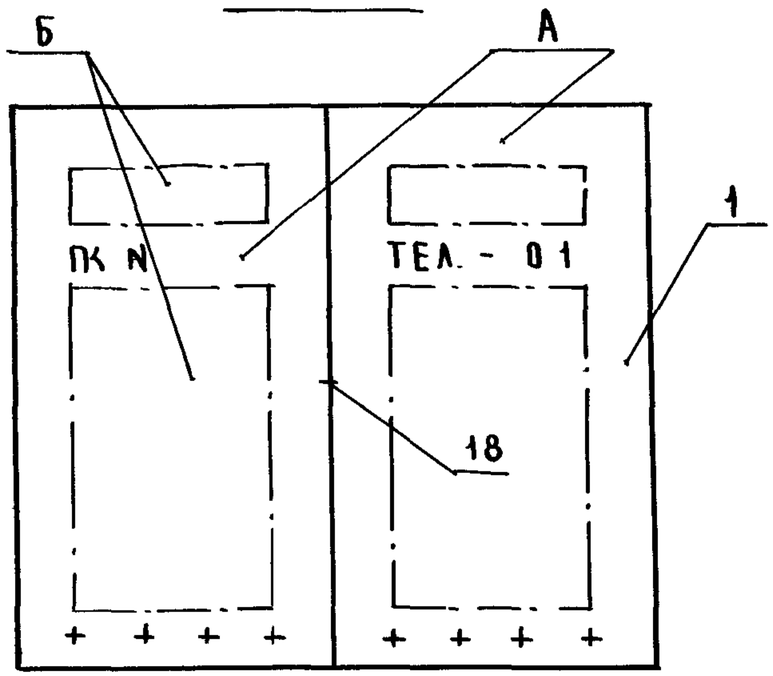

Рис.2

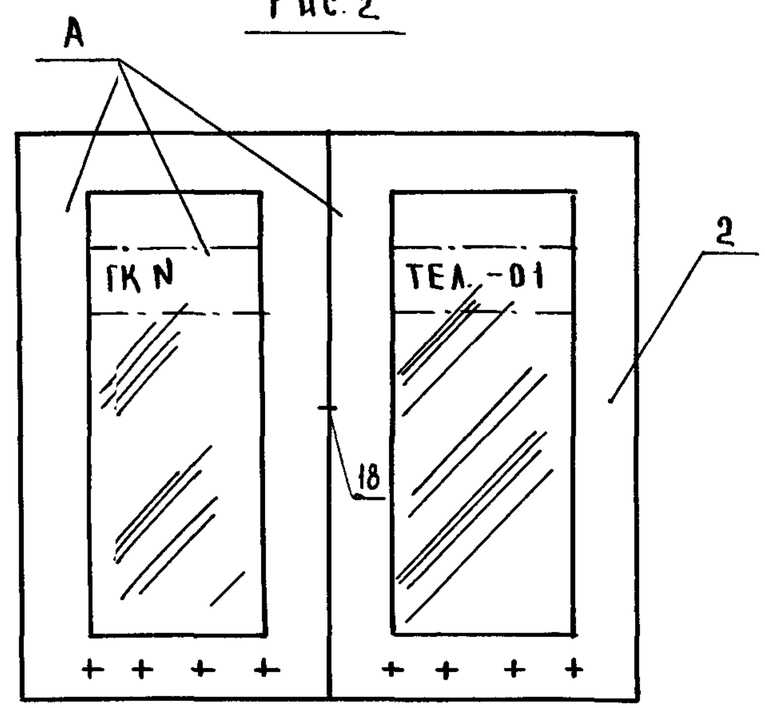

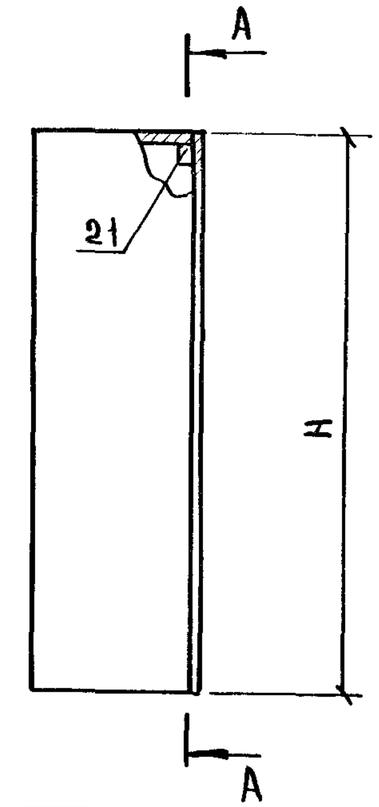

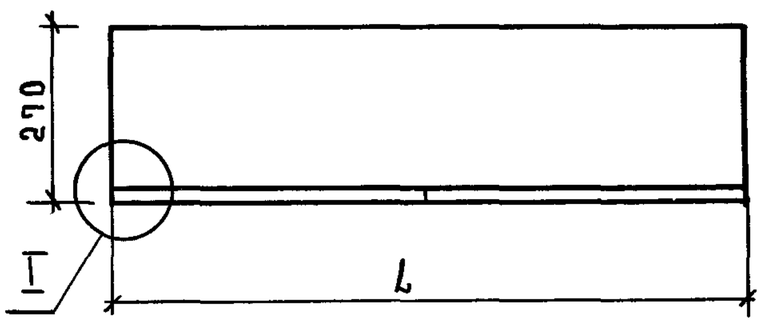

Обозначение	Рис.	Рис. для А-А	Марка	Размеры, мм				Масса, кг	Объем, м³
				П	L	H_1	L_1		
1.272.5-91-01.00.00	1	3	ШП-01	800	1400	762	1364	16,2	0,026
-01		4	ШП-02	1600	1400	1562	1364	38,4	0,064
-02		5	ШП-03	1600	1000	1562	964	27,6	0,061
-03	2	3	ШП-04	800	1400	762	1364	14,7	0,021
-04		4	ШП-05	1600	1400	1562	1364	35,7	0,051
-05		5	ШП-06	1600	1000	1562	964	26,6	0,042

В соответствии с ГОСТ 12.4.026-76 поверхность „А" окрасить эмалью красного цвета ПФ-115 ГОСТ 6465-76* поверхность „Б" и стенки шкафа облицовываются бумажнослоистым пластиком белого цвета.

Рук.маст	Губаревич	
Гл.инж.м	Станулевич	
Н.контр	Коростелев	
ГИП	Коростелев	
Рук.гр.арх	Астапова	

1.272.5-91-01.00.00 СБ

Шкаф пожарного крана навесной ШП-01...ШП-06
Сборочный чертеж

Стадия	Масса	Масшт
Р	см. табл.	
Лист 1	Листов 2	

ЦНИИЭП торгово-бытовых зданий и туристских комплексов

Инв.№ подл. | Подпись и дата | Взам.инв.№

236 52 14 Формат А3

А-А
Рис. 3

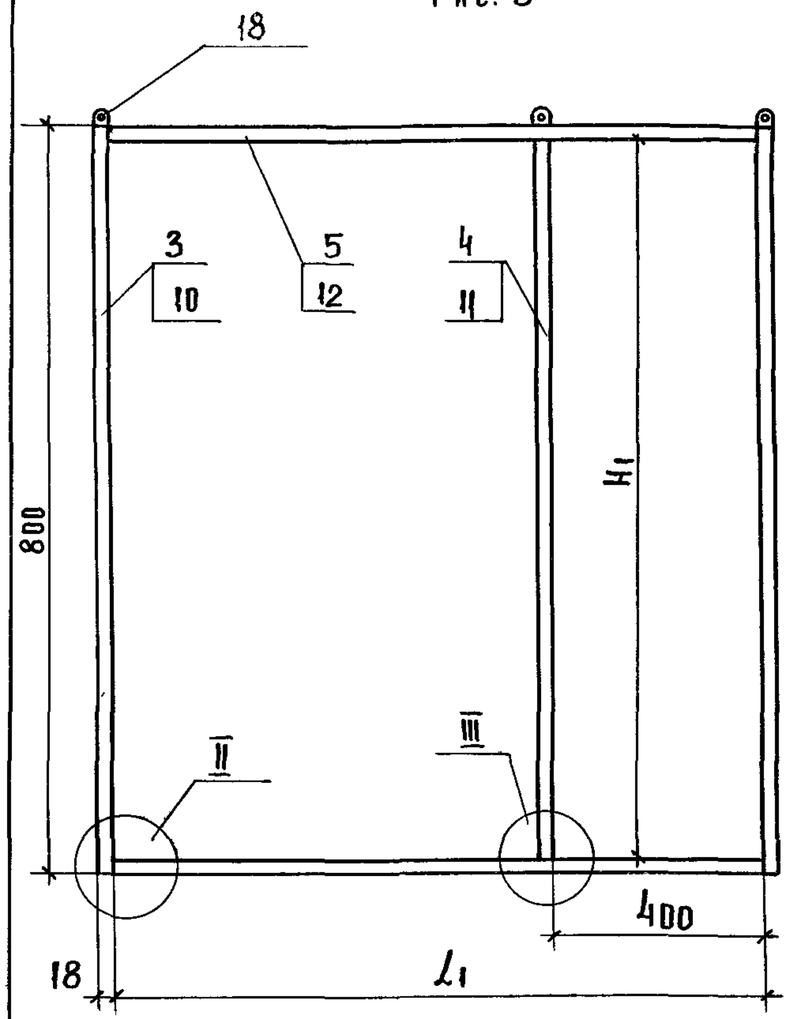

А-А
Рис. 4

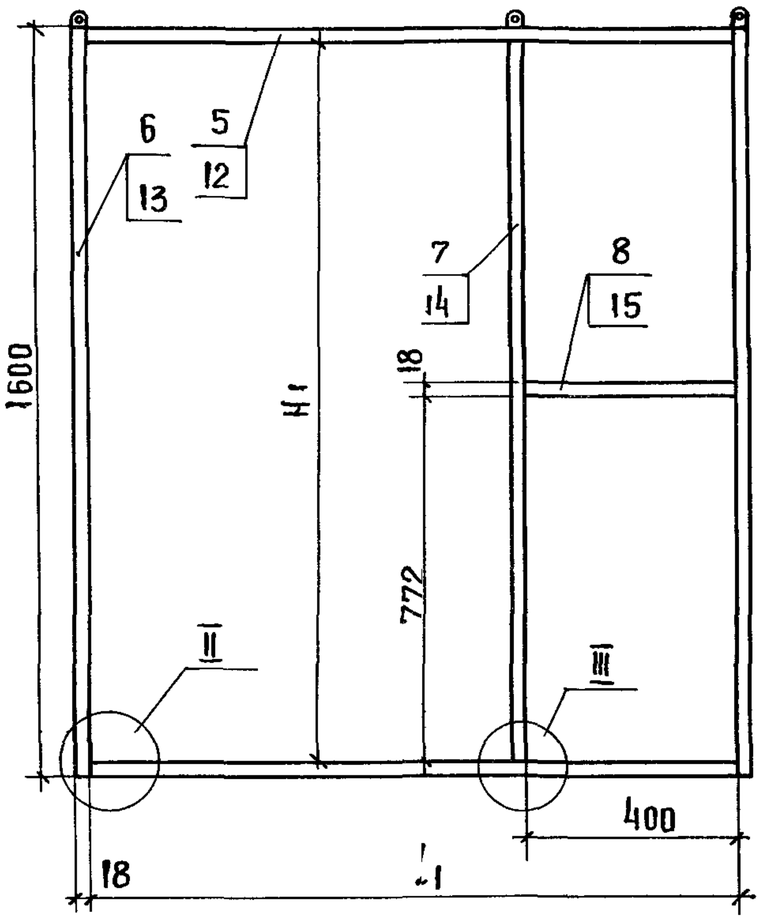

А-А
Рис. 5

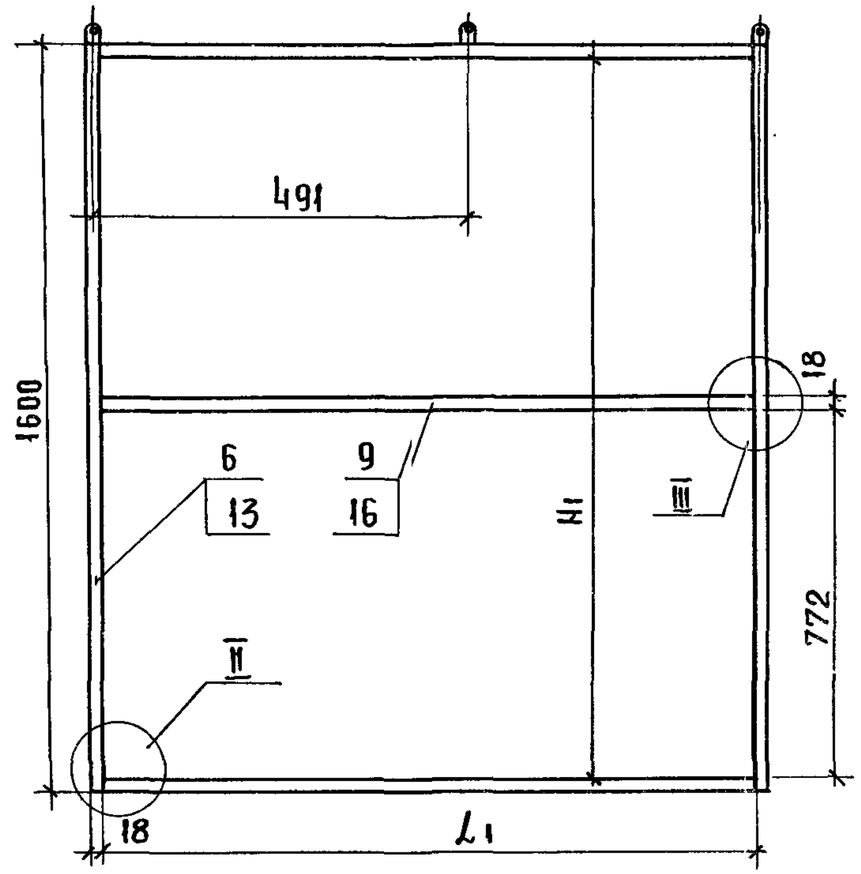

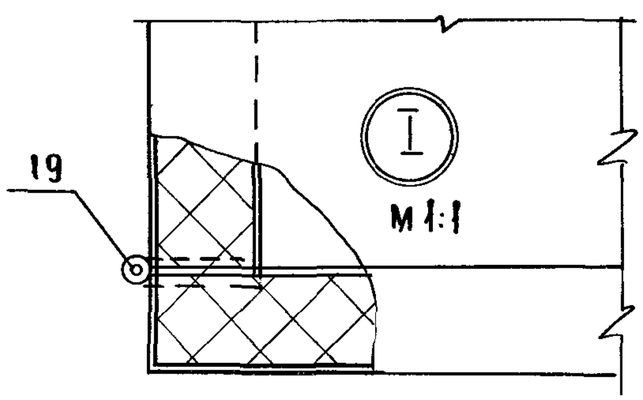

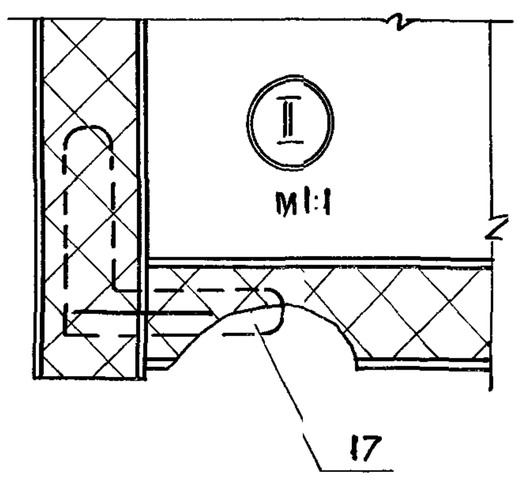

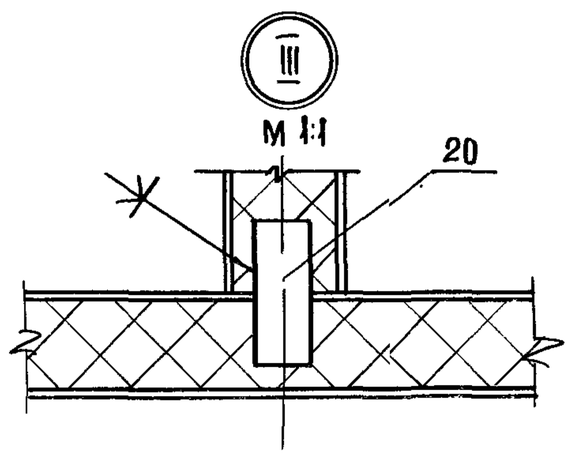

Инв. N подл.	Подпись и дата	Взам. инв. N

1.272.5 - 9.1-01.00.00 СБ

Лист 2

Инв.№ подл	Подп. и дата	Взам. инв.№

Формат	Зона	Поз.	Обозначение	Наименование	Кол. на исполн. 1.272.5-9.1-01.01.00 –	01	02								Примечание
				ДОКУМЕНТАЦИЯ											
А4			1.272.5-9.1-01.01.00 СБ	СБОРОЧНЫЙ ЧЕРТЕЖ											
				ДЕТАЛИ											
				ОСНОВА											
				ПЛИТА 16											
				ГОСТ 10632-77*											
Б4		1	1.272.5-9.1-01.01.01	800 x 700	1										
			-01	1600 x 700		1									
			-02	1600 x 500			1								

Н.контр	Коростелев		
ГИП	Коростелев		
Рук.грп	Астапова		

1.272.5-9.1-01.01.00

ДВЕРКА

Стадия	Лист	Листов
Р	1	2

ЦНИИЭП торгово-бытовых зданий и туристских комплексов

Формат А4

Инв.№ подл	Подпись и дата	Взам. инв.№

Формат	Зона	Поз.	Обозначение	Наименование	Кол. на исполн. 1.272.5-9.1-01.01.00 –	01	02								Примечание
				ОБЛИЦОВКА											
				ПЛАСТИК 1.0											
				ГОСТ 9590-76*											
Б4		2	1.272.5-9.1-01.01.02	800 x 700	2										
			-01	1600 x 700		2									
			-02	1600 x 500			2								
Б4		3	1.272.5-9.1-01.01.03	800 x 18	2										
			-01	1600 x 18		2	2								
Б4		4	1.272.5-9.1-01.01.04	700 x 18	2	2									
			-01	500 x 18			2								
				ПРОЧИЕ ИЗДЕЛИЯ											
				КАТАЛОГ ВПКТИМ											
				ВЫПУСК 5-99											
		5		ВТУЛКА А.3	6	6	4								

ИНВ.N ПОДЛ.	ПОДПИСЬ И ДАТА	ВЗАМ.ИНВ.N

ФОРМАТ	ЗОНА	ПОЗ.	ОБОЗНАЧЕНИЕ	НАИМЕНОВАНИЕ	Кол. на испол. 1.272.5-9.1-01.00.00 –	01	02	03	04	05					ПРИМЕЧАНИЕ
				СТАНДАРТНЫЕ ИЗДЕЛИЯ											
		17		УГОЛЬНИК УП											
				ГОСТ 5091-78*	6	6	4	6	6	4					
		18		НАВЕСКА Н											
				ГОСТ 5087-80	5	5	5	5	5	5					
				ПРОЧИЕ ИЗДЕЛИЯ											
				КАТАЛОГ ВПКТИМ											
				ВЫПУСК 5-79											
		19		ПЕТЛЯ РОЯЛЬНАЯ											
				ℓ = 800	2			2							
				ℓ = 1600		2	2		2	2					
		20		ШКАНТ 8×30											
				РТМ 13-6-85	12	16	12	12	16	12					
		21		ЗАЩЕЛКА 4.11	4	4	4	4	4	4					

1.272.5-9.1-01.00.00 Лист 3

Формат А4

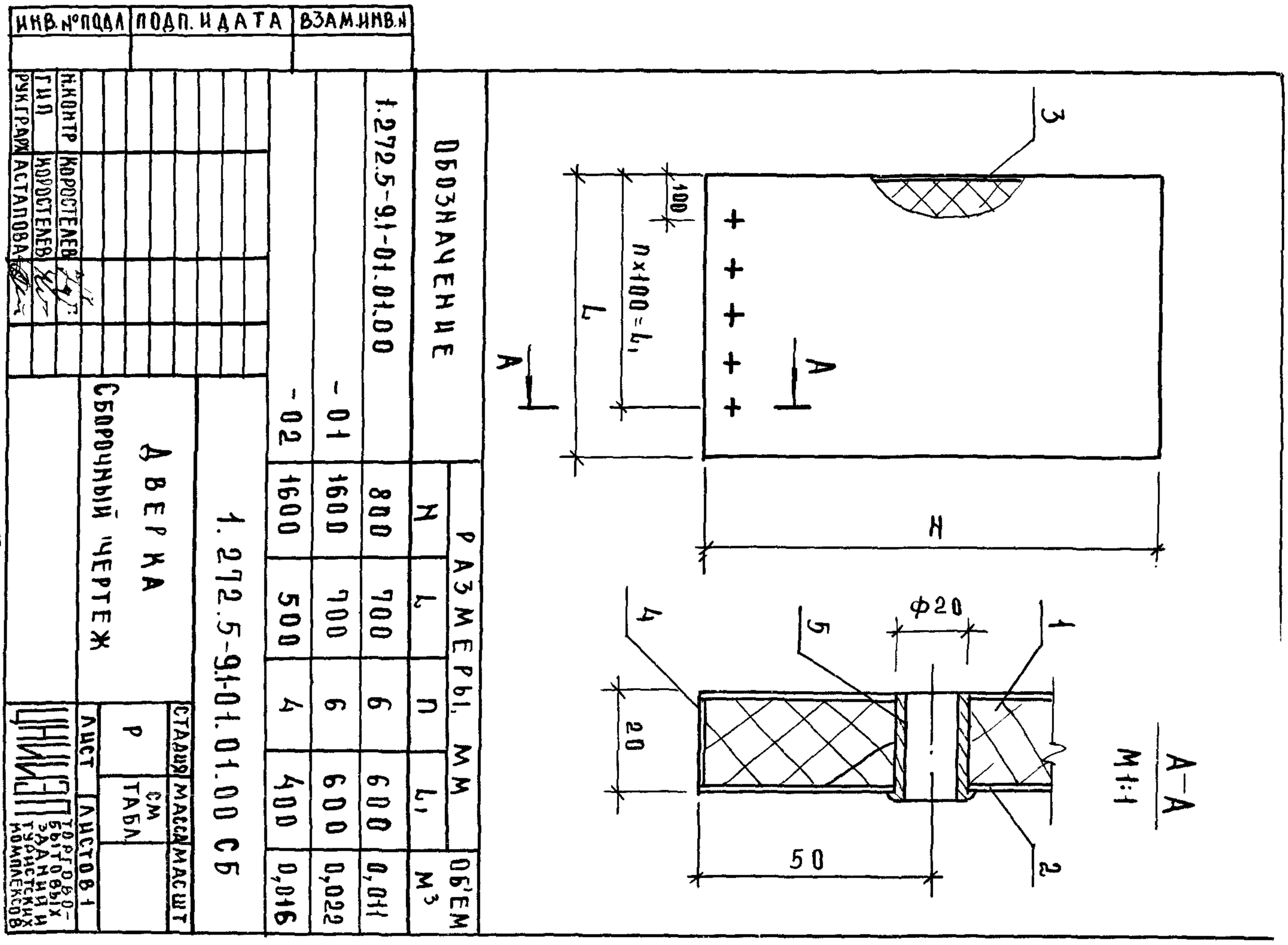

ИНВ.№ПОДЛ.	ПОДП. И ДАТА	ВЗАМ.ИНВ.N

Н.КОНТР.	КОРОСТЕЛЕВ		
ГИП	КОРОСТЕЛЕВ		
РУК.ГР.АРХ.	АСТАПОВА		

Обозначение: 1.272.5-9.1-01.01.00

– 01	1600	700	0,022
– 02	1600	500	0,016

Размеры, мм H	L	n	L1	Об'ем м³
800	700	6	600	0,011

1.272.5-9.1-01.01.00 СБ

Сборочный чертеж

Д ВЕРКА

Стадия	Масса	Масшт.
Р	см табл.	

Лист | Листов 1

ЦНИИЭП торгово-бытовых зданий и туристских комплексов

23652 17

Формат А4

ИНВ.N ПОДЛ.	ПОДПИСЬ И ДАТА	ВЗАМ.ИНВ.N

ФОРМАТ	ЗОНА	ПОЗ.	ОБОЗНАЧЕНИЕ	НАИМЕНОВАНИЕ	КОЛ.НА ИСПОЛН. 1.272.5-9.1-01.02.00										ПРИМЕЧАНИЕ
					–	01	02								
				ДОКУМЕНТАЦИЯ											
А3			1.272.5-9.1-01.02.00 СБ	Сборочный чертеж	X	X	X								
				ДЕТАЛИ											
				БРУСОК											
				ПИЛОМАТЕРИАЛЫ											
				ГОСТ 8486-86 Е											
БЧ		1	1.272.5-9.1-01.02.01	800×100×18	2										
			-01	1600×100×18		2	2								
БЧ		2	1.272.5-9.1-01.02.02	700×100×18	2	2									
			-01	500×100×18			2								
БЧ		3	01.02.03	520×10×10	2										
			-01	320×10×10		2	2								
БЧ		4	01.02.04	620×10×10	2	2									
			-01	1420×10×10			2								

Н.контр.	Коростелев		
ГИП	Коростелев		
Рук.гр.арх.	Астапова		

1.272.5-9.1-01.02.00

ДВЕРКА

СТАДИЯ	ЛИСТ	ЛИСТОВ
Р	1	2

ЦНИИЭП торгово-бытовых зданий и туристских комплексов

ФОРМАТ А4

ИНВ.N ПОДЛ.	ПОДПИСЬ И ДАТА	ВЗАМ.ИНВ.N

ФОРМАТ	ЗОНА	ПОЗ.	ОБОЗНАЧЕНИЕ	НАИМЕНОВАНИЕ	КОЛ.НА ИСПОЛН. 1.272.5-9.1-01.02.00										ПРИМЕЧАНИЕ
					–	01	02								
				ОБЛИЦОВКА											
				ПЛАСТИК 1.0											
				ГОСТ 9590-76*											
БЧ		5	1.272.5-9.1-01.02.05	800×100	4										
			-01	1600×100		4	4								
БЧ		6	1.272.5-9.1-01.02.06	700×100	4	4									
			-01	500×100			4								
				СТЕКЛО 3											
				ГОСТ 111-78*											
БЧ		7	1.272.5-9.1-01.02.07	520×620	1										
			-01	520×1420		1									
			-02	320×1420			1								
				ПРОЧИЕ ИЗДЕЛИЯ											
				КАТАЛОГ ВПКТИМ											
				ВЫПУСК 5-79											
		8		ВТУЛКА	6	6	4								

236152 18

1.272.5-9.1-01.02.00

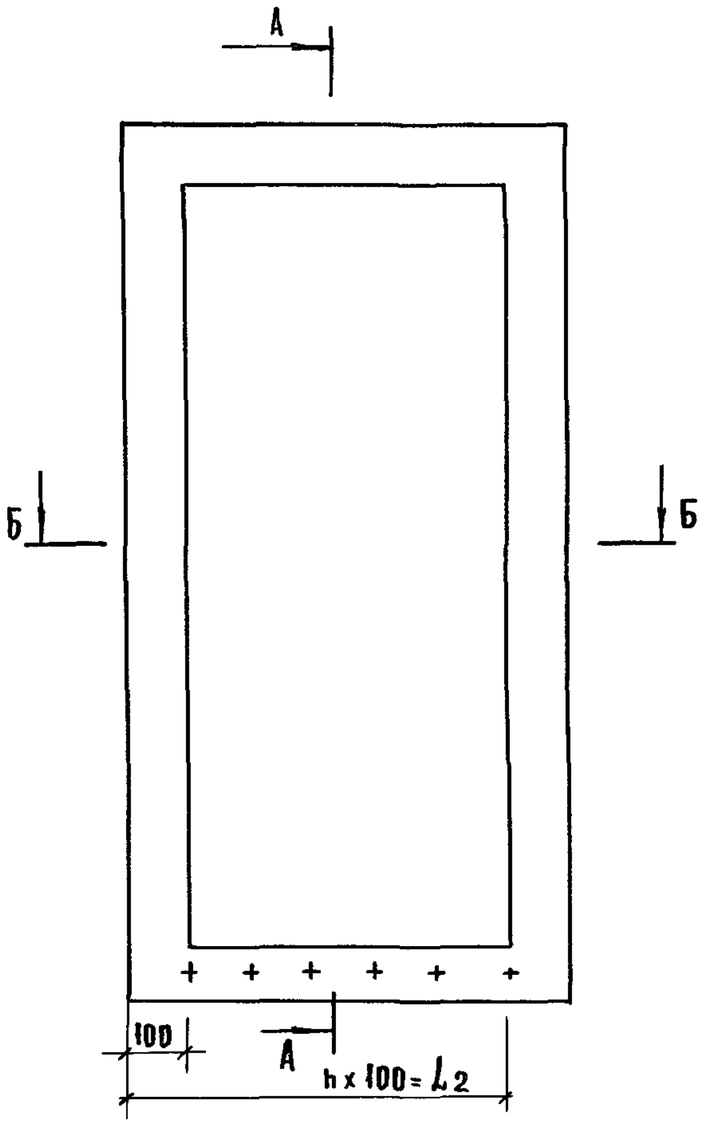

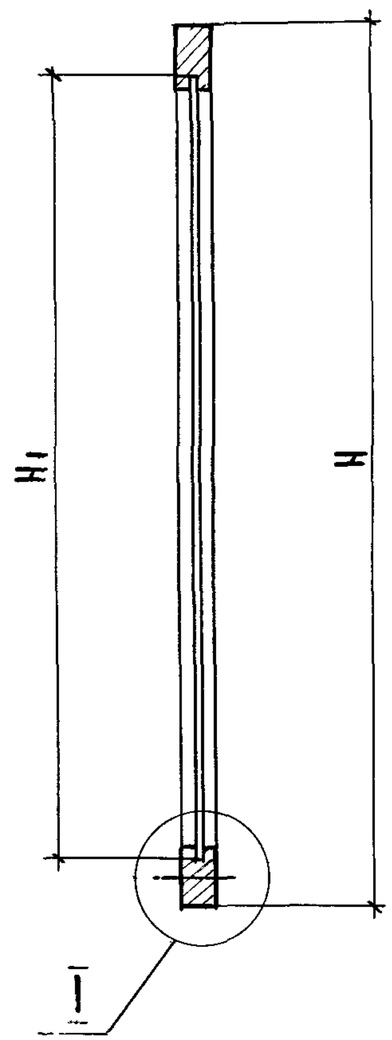

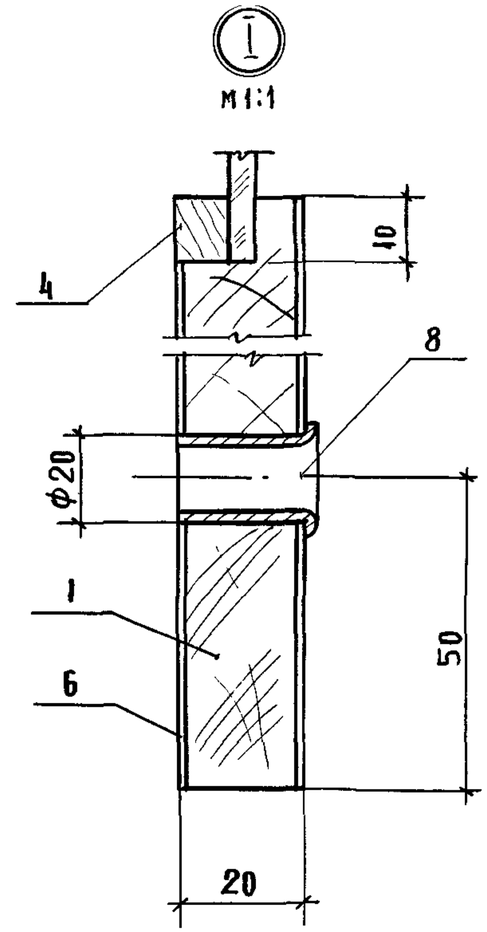

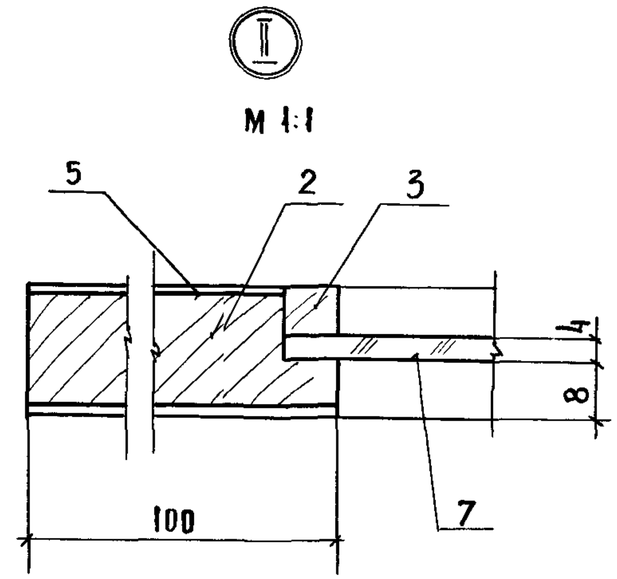

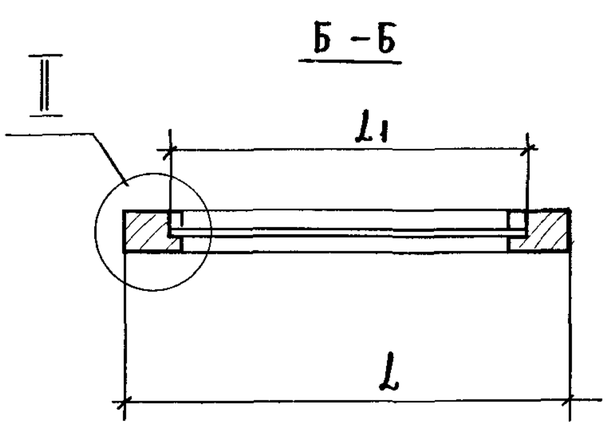

Обозначение	Размеры мм					Об'ем м³	Масса, кг
	L	L1	L2	H	H1		
1.272.5-9.1-01.02.00	700	520	600	8000	620	0,006	5,7
-01	700	520	600	16000	1420	0,009	11,7
-02	500	320	400	16000	1420	0,008	8,6

Рук.маст.	Губаревич	
Гл.инж.м.	Станулевич	
Н.контр.	Коростелев	
ГИП	Коростелев	
Рук.гр.арх	Астапова	

1.272.5-9.1-01.02.00 СБ

Дверка
Сборочный чертеж

Стадия	Масса	Масштаб
Р	см. табл.	
Лист	Листов 1	

ЦНИИЭП торгово-бытовых зданий и туристских комплексов

Инв. № подл. | Подпись и дата | Взам. инв. №

23652 19

Формат А3

ИНВ.N ПОДЛ	ПОДПИСЬ И ДАТА	ВЗАМ.ИНВ.N

ФОРМАТ	ЗОНА	ПОЗ.	ОБОЗНАЧЕНИЕ	НАИМЕНОВАНИЕ	КОЛ. НА ИСПОЛН. 1.272.5-9.1-02.00.00										ПРИМЕЧАНИЕ
					-	01	02	03	04	05					
				ДОКУМЕНТАЦИЯ											
А3			1.272.5-9.1-02.00.00 СБ	СБОРОЧНЫЙ ЧЕРТЕЖ	X	X	X	X	X	X					
				СБОРОЧНЫЕ ЕДИНИЦЫ											
А3		1	1.272.5-9.1-01.01.00	ДВЕРКА	2										
			-01			2									
			-02				2								
А3		2	1.272.5-9.1-01.02.00	ДВЕРКА				2							
			-01						2						
			-02							2					
А3		3	1.272.5-9.1-02.01.00	КОРОБКА	1			1							
			-01			1			1						
			-02				1			1					
				ДЕТАЛИ											
				ПЛИТА 16											
				ГОСТ 10632-77*											

Н.КОНТР	КОРОСТЕЛЕВ		
ГИП	КОРОСТЕЛЕВ		
РУК.ГР.АР.	АСТАПОВА		

1.272.5-9.1-02.00.00

ШКАФ ПОЖАРНОГО КРАНА ВСТРОЕННЫЙ ШП-07... ШП-12

СТАДИЯ	ЛИСТ	ЛИСТОВ
Р	1	2

ЦНИИЭП ТОРГОВО-БЫТОВЫХ ЗДАНИЙ И ТУРИСТСКИХ КОМПЛЕКСОВ

ИНВ.N ПОДЛ.	ПОДПИСЬ И ДАТА	ВЗАМ.ИНВ.N

ФОРМАТ	ЗОНА	ПОЗ.	ОБОЗНАЧЕНИЕ	НАИМЕНОВАНИЕ	КОЛ. НА ИСПОЛН. 1.272.5-9.1-02.00.00										ПРИМЕЧАНИЕ
					-	01	02	03	04	05					
БЧ		4	1.272.5-9.1-02.00.01	250×800	1			1							
БЧ		5	1.272.5-9.1-02.00.02	250×1600		1			1						
БЧ		6	1.272.5-9.1-02.00.03	250×420		1			1						
БЧ		7	1.272.5-9.1-02.00.04	250×1000			1			1					
				БРУСОК											
				ПИЛОМАТЕРИАЛЫ											
				ГОСТ 8486-86 Е											
БЧ		8	1.272.5-9.1-02.00.05	250×35×25	2	4	2	2	4	2					
				ПРОЧИЕ ИЗДЕЛИЯ											
				КАТАЛОГ ВПКТИМ											
				ВЫПУСК 5-79											
		9		ПЕТЛЯ 3.1											
				ℓ = 800	2			2							
				ℓ = 1600		2	2		2	2					
		10		ЗАЩЕЛКА 4.11 А	4	4	4	4	4	4					
		11		НАВЕСКА 4.06	2	2	2	2	2	2					

23552 20

1.272.5-9.1-02.00.00

Рис. 1

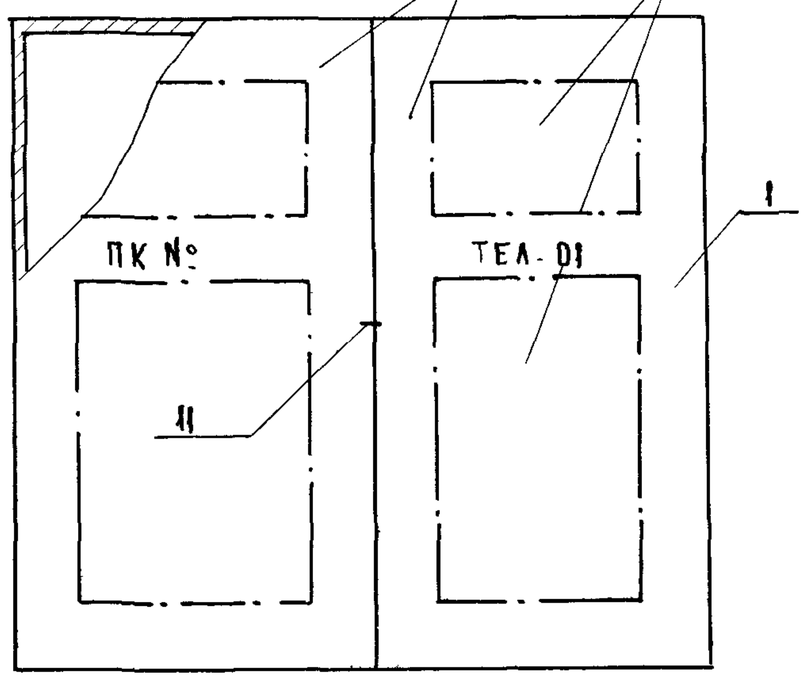

Рис. 2

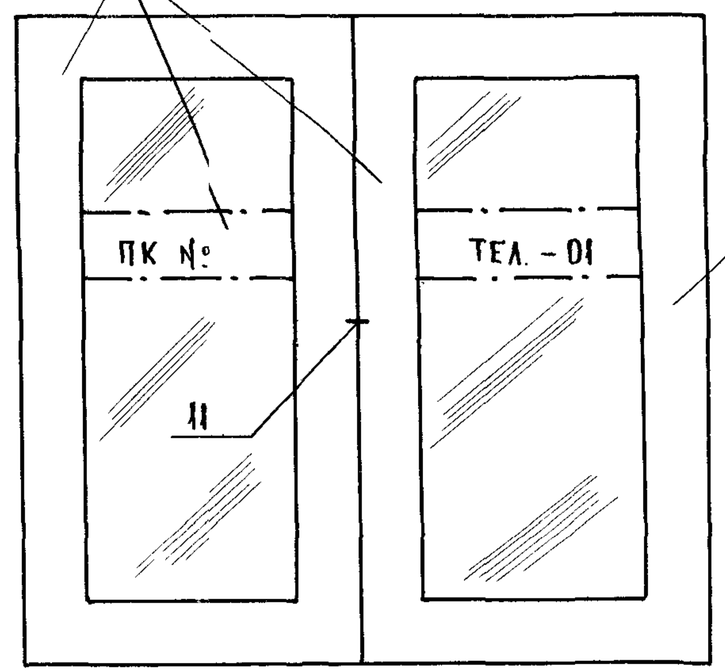

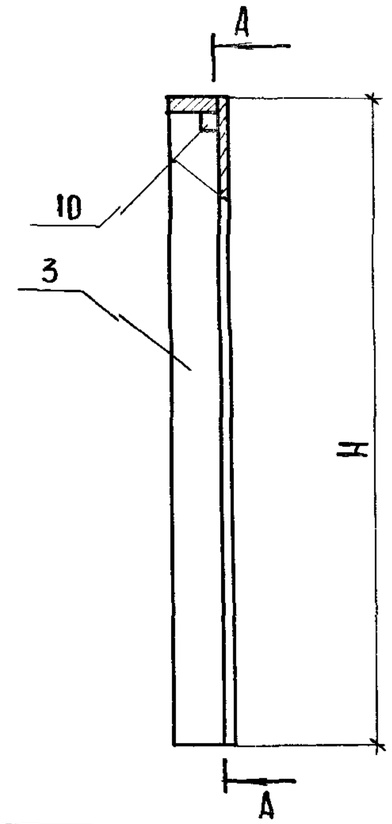

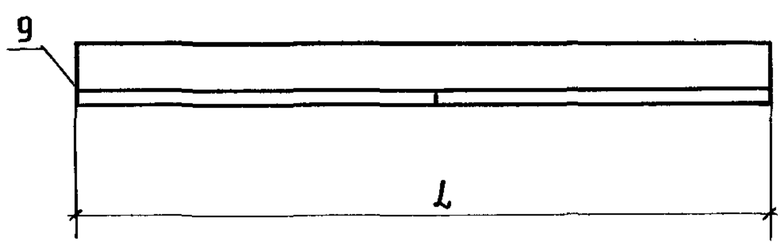

ОБОЗНАЧЕНИЕ	РИС.	РИС. ДЛЯ А-А	МАРКА	РАЗМЕРЫ, ММ		ОБ'ЕМ, $м^3$	МАССА, КГ
				L	H		
1.272.5-11-02.00.00	1	3	ШП-07	1400	800	0,051	9,7
-01		4	ШП-08	1400	1600	0,122	20,4
-02		5	ШП-09	1000	1600	0,076	12,6
-03	2	3	ШП-10	1400	800	0,046	8,2
-04		4	ШП-11	1400	1600	0,109	18,2
-05		5	ШП-12	1000	1600	0,058	11,6

ПЕРЕГОРОДКИ УСЛОВНО НЕ ПОКАЗАНЫ (ПОЗ. 4...7)
В СООТВЕТСТВИИ С ГОСТ 12.4.026-76 ПОВЕРХНОСТЬ „А"
ОКРАСИТЬ ЭМАЛЬЮ КРАСНОГО ЦВЕТА ПФ-115
ГОСТ 6465-76* ПОВЕРХНОСТЬ „Б" ОБЛИЦОВЫВАЕТСЯ
БУМАЖНЫМ ПЛАСТИКОМ БЕЛОГО ЦВЕТА.

Рук.маст.	Губаревич	
Гл.инж.м.	Станулевич	
Н.контр.	Коростелев	
ГИП	Коростелев	
Рук.гр.арх	Астапова	

1.272.5-9.1-02.00.00 СБ

ШКАФ ПОЖАРНОГО КРАНА ВСТРОЕННЫЙ ШП-07...ШП-12
СБОРОЧНЫЙ ЧЕРТЕЖ

СТАДИЯ	МАССА	МАСШТАБ
Р	СМ. ТАБЛ.1	
ЛИСТ 1	ЛИСТОВ 2	

ЦНИИЭП ТОРГОВО-БЫТОВЫХ ЗДАНИЙ И ТУРИСТСКИХ КОМПЛЕКСОВ

ВЗАМ. ИНВ. N | ПОДПИСЬ И ДАТА | ИНВ. N ПОДЛ.

А – А
Рис. 3

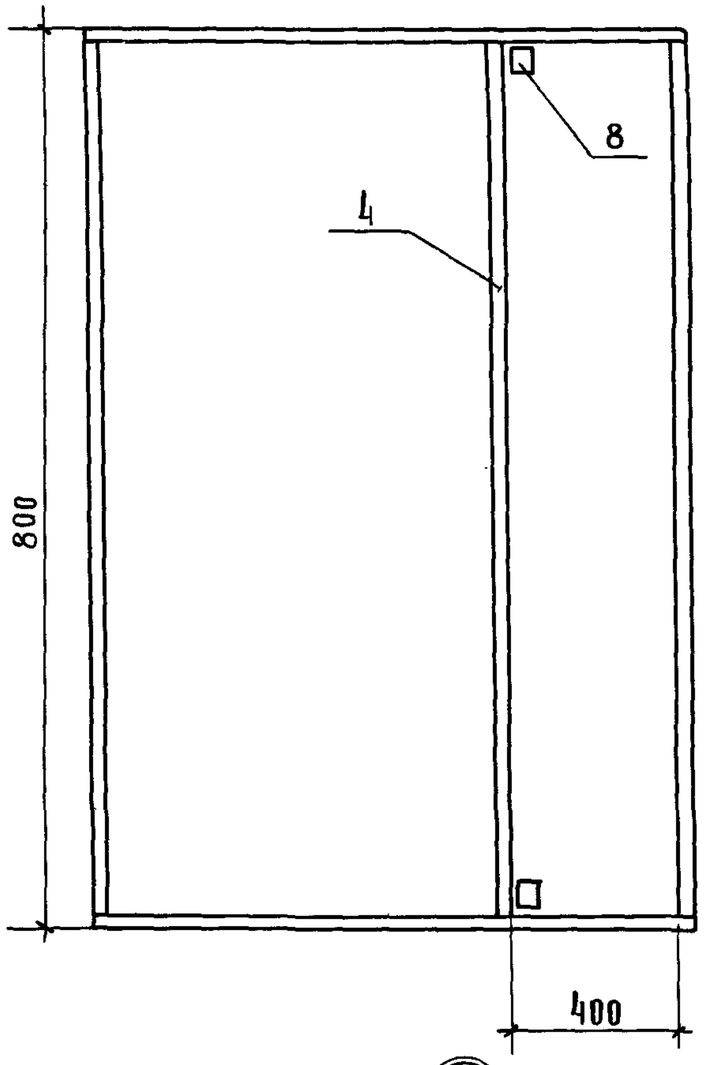

А – А
Рис. 4

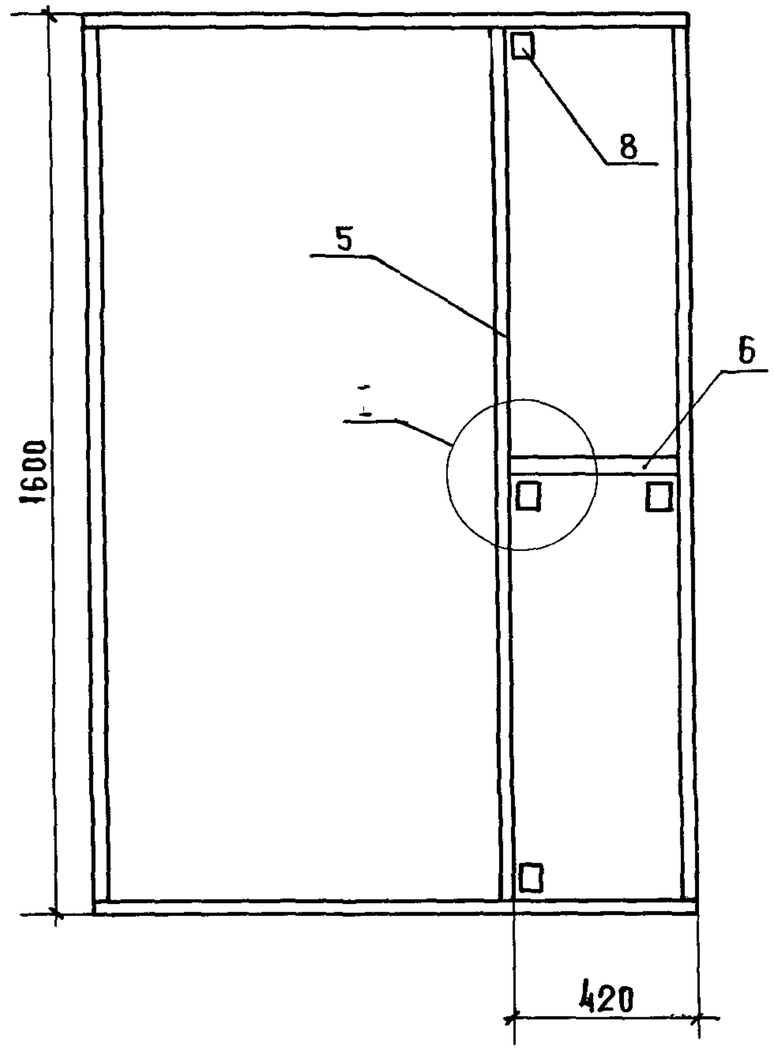

А – А
Рис. 5

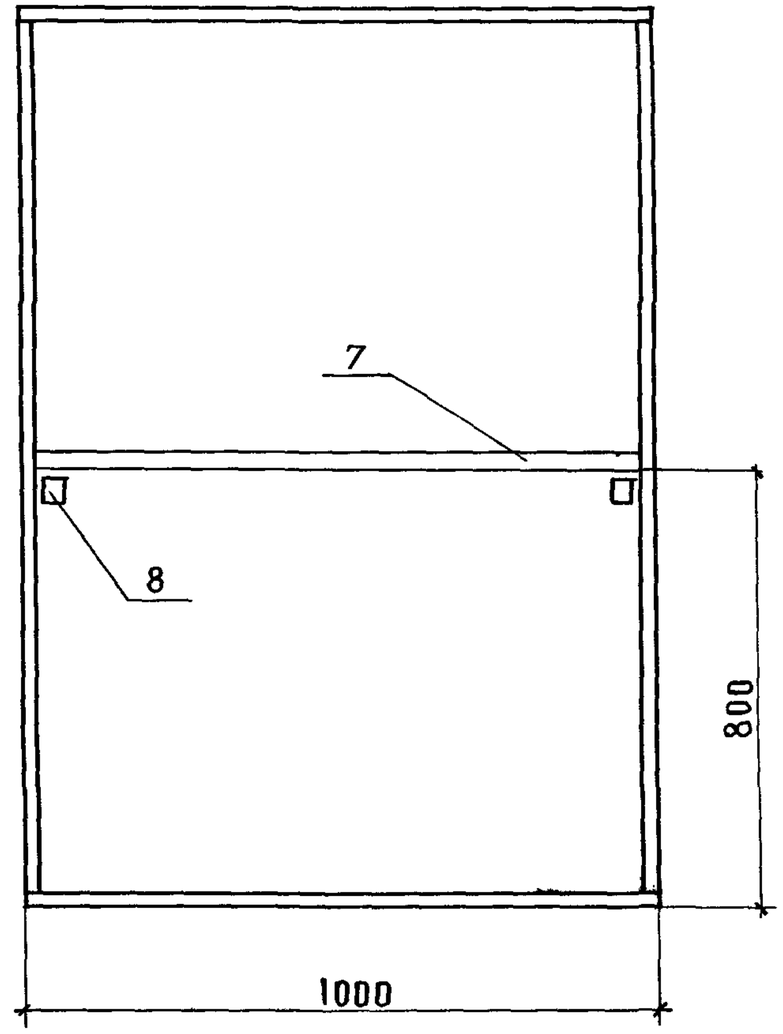

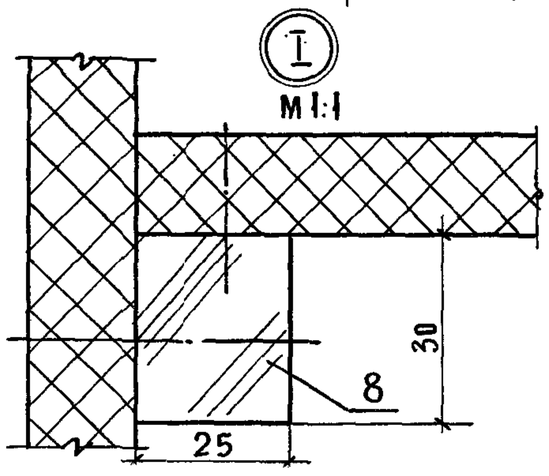

Инв. N подл.	Подпись и дата	Взам. инв. N

1.272.5 - 9.1-02.00.00 СБ

Лист 2

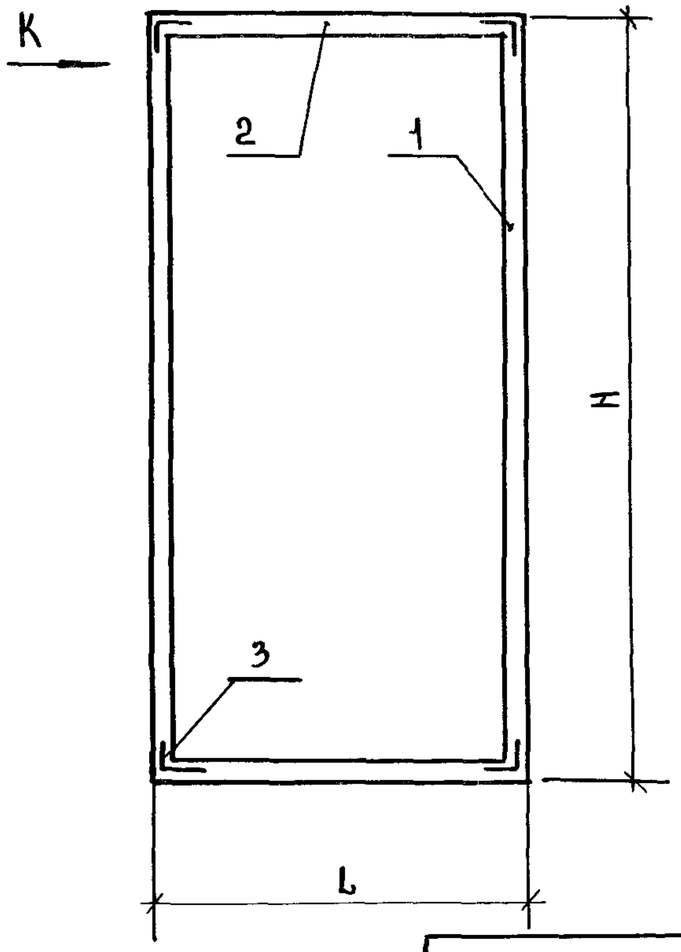

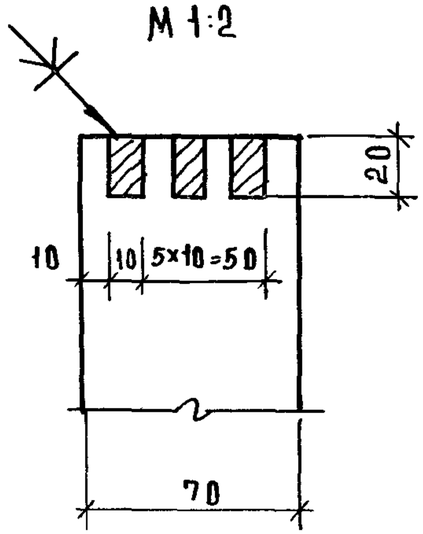

Обозначение	Размеры, мм	
	H	L
1.272.5-9.1-02.01.00	800	1400
-01	1600	1400
-02	1600	1000

1.272.5-9.1-02.01.00 СБ

Коробка сборочный чертеж

Стадия	Масса	Масшт.
Р	см. табл.	

Лист | Листов 1

ЦНИИЭП торгово-бытовых зданий и торгстенных комплексов

Н.контр.	Коростелев	
ГИП	Коростелев	
Рук.гр.арх.	Астапова	

Инв.№ подл. | Подпись и дата | Взам.инв.№

Кол. на исполн. 1.272.5-9.1-02.01.00				Наименование	Обозначение	Формат	Зона	Поз.	Примечание
-	01	02							
				Документация					
	X			Сборочный чертеж	1.272.5-9.1-02.01.00 СБ	А3			
	X			Детали					
	X			Брусок					
				Пиломатериалы					
				ГОСТ 8486-86Е					
2				800×70×20	1.272.5-9.1-02.01.01	БЧ		1	
	2	2		1600×70×20	-01				
2	2			1400×70×20	1.272.5-9.1-02.01.02	БЧ		2	
		2		1000×70×20	-02				
				Стандартные изделия					
				Уголь́ник УП				3	
4	4	4		ГОСТ 5091-78*					

Инв.№ подл. | Подпись и дата | Взам.инв.№

1.272.5-9.1-02.01.00

Коробка

Стадия	Лист	Листов
Р		1

ЦНИИЭП торгово-бытовых зданий и торгстенных комплексов

Н.контр.	Коростелев	
ГИП	Коростелев	
Рук.гр.арх.	Астапова	

ИНВ. N ПОДЛ.	ПОДПИСЬ И ДАТА	ВЗАМ. ИНВ. N

ФОРМАТ	ЗОНА	ПОЗ	ОБОЗНАЧЕНИЕ	НАИМЕНОВАНИЕ	КОЛ. НА ИСПОЛН. 1.272.5-9.1-03.00.00										ПРИМЕЧАНИЕ
					–	01	02	03	04	05					
				ДОКУМЕНТАЦИЯ											
А3			1.272.5-9.1-03.00.00 СБ	СБОРОЧНЫЙ ЧЕРТЕЖ											
				СБОРОЧНЫЕ ЕДИНИЦЫ											
А3		1	1.272.5-9.1-03.01.00	ДВЕРКА	2										
			-01			2									
			-02				2								
А3		2	1.272.5-9.1-03.02.00	ДВЕРКА				2							
			-01						2						
			-02							2					

Н. КОНТР	КОРОСТЕЛЕВ		
ГИП	КОРОСТЕЛЕВ		
РУК. ГР. АРХ	АСТАПОВА		

1.272.5-9.1-03.00.00

ШКАФ ПОЖАРНОГО КРАНА НАВЕСНОЙ ШП-13... ШП-18

СТАДИЯ	ЛИСТ	ЛИСТОВ
Р	1	2

ЦНИИЭП торгово-бытовых зданий и туристских комплексов

ФОРМАТ А4

ИНВ. N ПОДЛ.	ПОДПИСЬ И ДАТА	ВЗАМ. ИНВ. N

ФОРМАТ	ЗОНА	ПОЗ.	ОБОЗНАЧЕНИЕ	НАИМЕНОВАНИЕ	КОЛ. НА ИСПОЛН. 1.272.5-9.1-03.00.00										ПРИМЕЧАНИЕ
					–	01	02	03	04	05					
А3		3	1.272.5-9.1-03.03.00	КОРОБ	1			1							
		4	-01			1			1						
		5	-02				1			1					
				ДЕТАЛИ											
				ПЕРЕГОРОДКА											
				ПЛИТА 16											
				ГОСТ 10632-77*											
БЧ		6	1.272.5-9.1-03.00.01	785 x 245	1			1							
		7	-01	400 x 245	1	2		1	2						
		8	-02	1595 x 245		1			1						
		9	-03	995 x 245			2			2					
				СТАНДАРТНЫЕ ИЗДЕЛИЯ											
		10		ШУРУП А 4 x 16											
				ГОСТ 1145-80	6	12	6	6	12	6					
				ПРОЧИЕ ИЗДЕЛИЯ											
				КАТАЛОГ ВПКТИМ											
				ВЫПУСК 5-79											
		11		ЗАЩЕЛКА 4.11	4	4	4	4	4	4					

Рис. 1

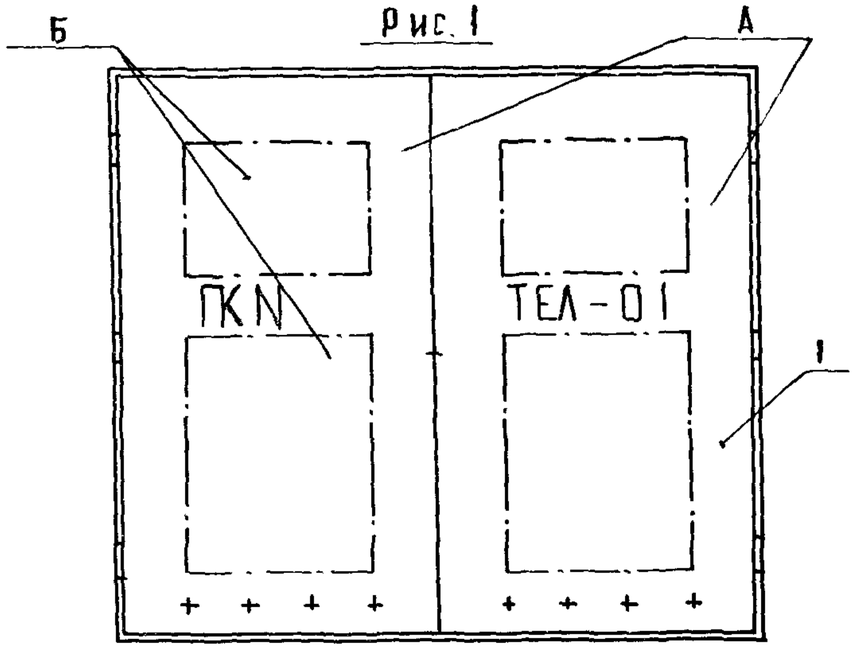

Рис. 1

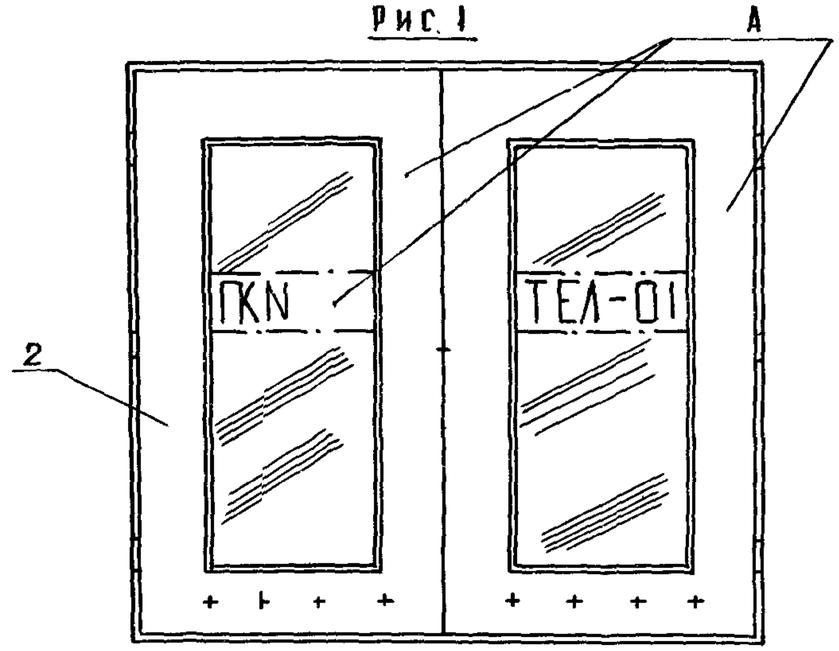

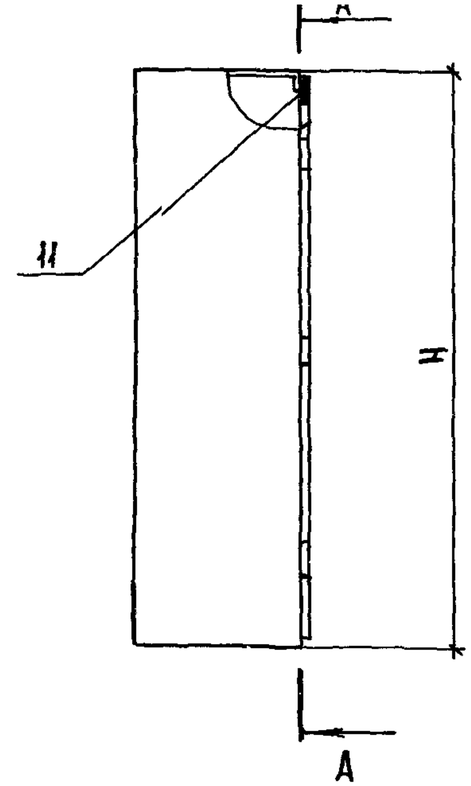

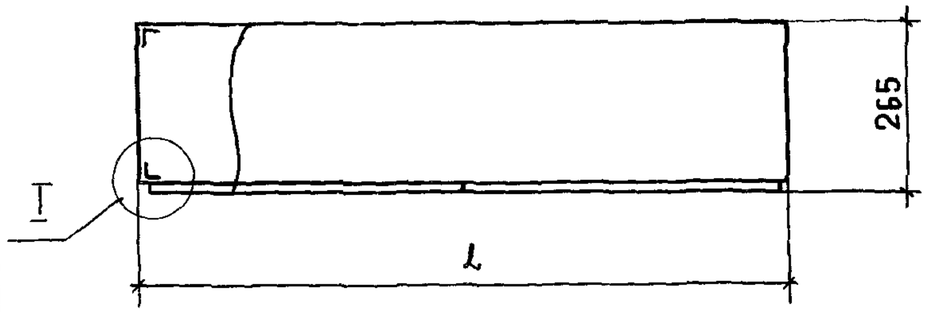

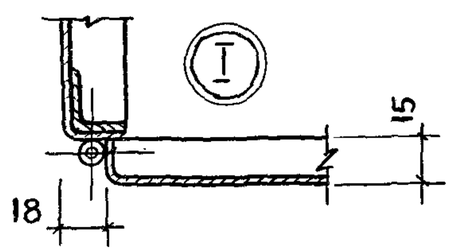

В соответствии с ГОСТ 12.4.026-76 поверхность „А" окрасить эмалью красного цвета ПФ-115 ГОСТ 6465-76. Поверхность „Б" окрасить эмалью белого цвета. Короб пожарного шкафа окрашиваются эмалью серебристого, серого цвета

Обозначение	Рис.	Рис. для А-А	Марка	Размеры, мм H	Размеры, мм L	Масса, кг
1.272.5-9.1-03.00.00	1	3	ШП-13	800	1400	37,7
-01		4	ШП-14	1600	1400	55,0
-02		5	ШП-15	1600	1000	44,3
-03	2	3	ШП-16	800	1400	36,3
-04		4	ШП-17	1600	1400	52,0
-05		5	ШП-18	1600	1000	39,2

Рук. маст.	Губаревич	
Гл. инж. м.	Станулевич	
Н. контр.	Коростелев	
ГИП	Коростелев	
Рук. гр. арх	Астапова	

1.272.5-9.1-03.00.00 СБ

Шкаф пожарного крана навесной ШП-13 ШП-118
Сборочный чертеж

Стадия	Масса	Масштаб
Р	см. табл.	

Лист 1 Листов 2

ЦНИИЭП торгово-бытовых зданий и туристских комплексов

Инв. N подл. | Подпись и дата | Взам. инв. N

23652 25

Формат А3

А-А Рис.3

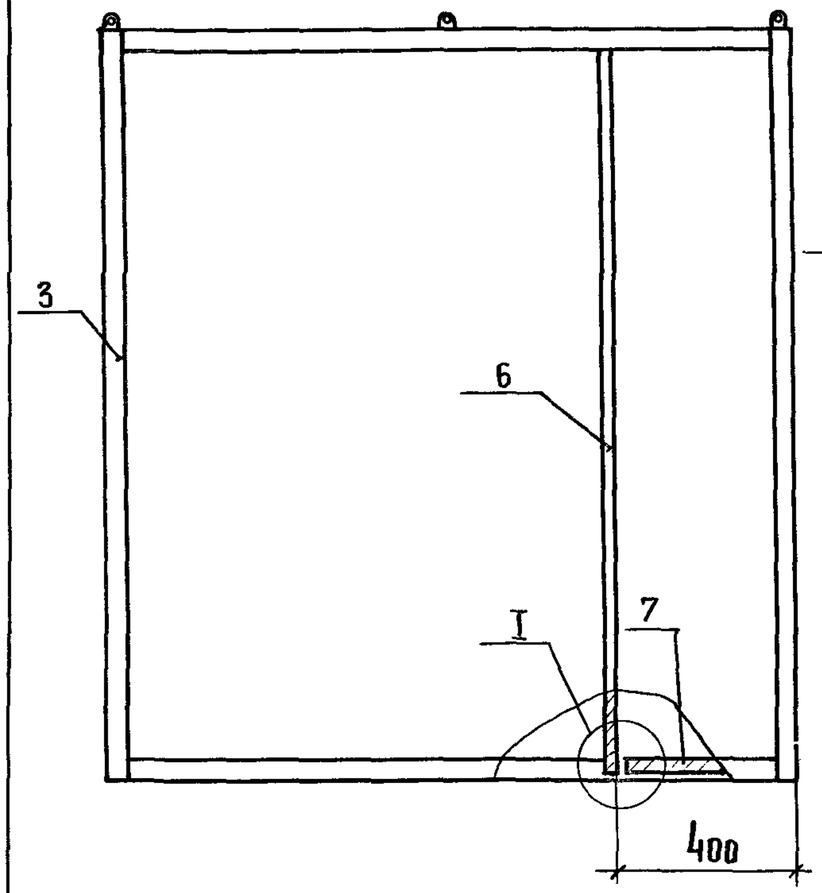

А-А Рис.4

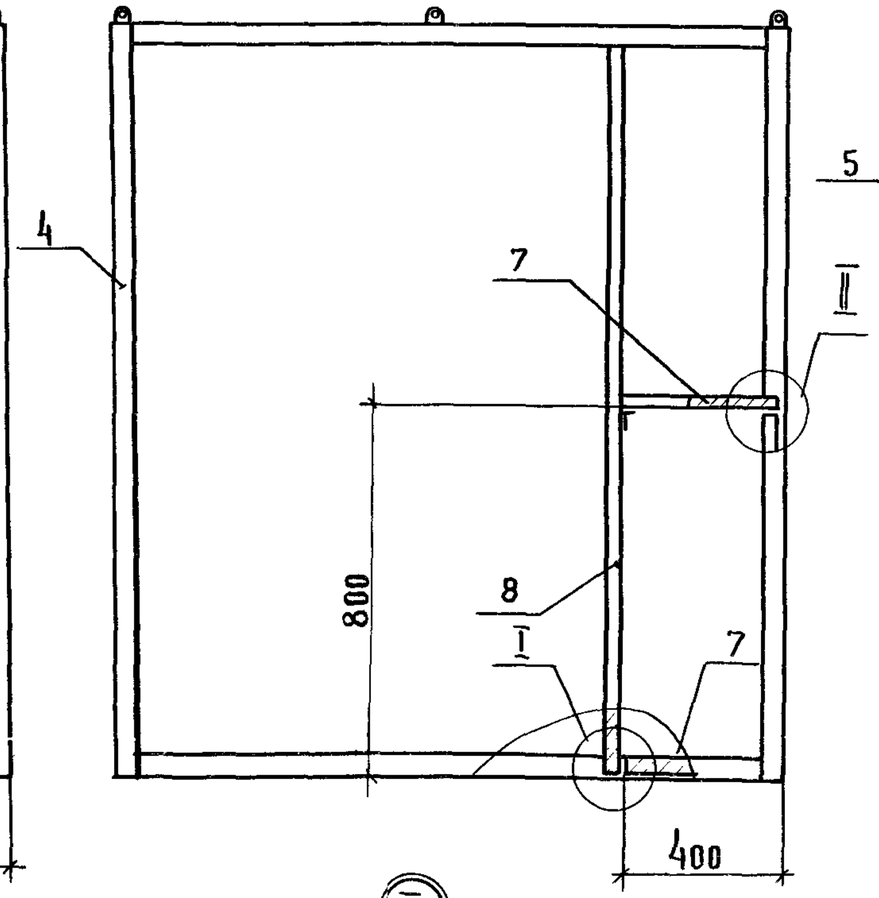

А-А Рис.5

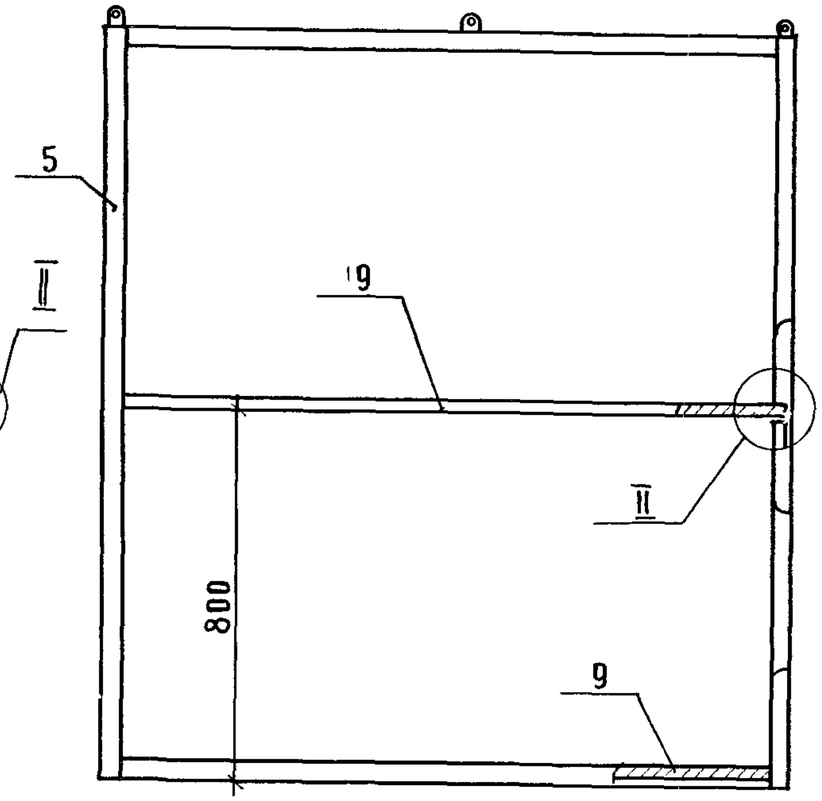

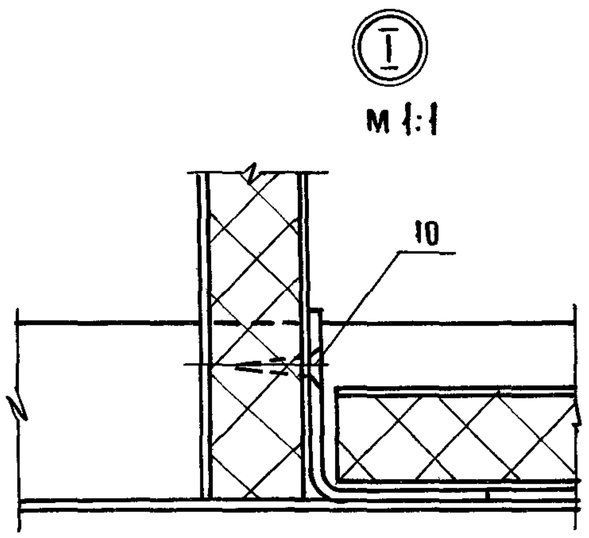

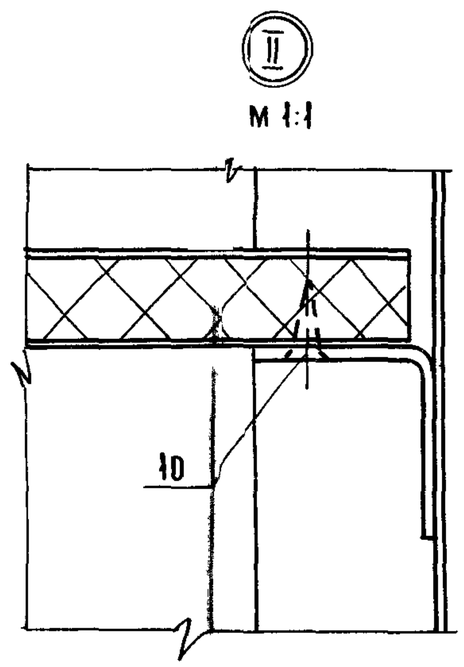

Инв. N подл.	Подпись и дата	Взам. инв. N

1.272.5-9.1-03.00.00 СБ

Лист 2

23652 26

Инв. N подл.	Подпись и дата	Взам. инв. N

			Обозначение	Наименование	Кол. на исполн. 1.272.5-9.1-03.01.00 —										Примечан.
					—	01									
				Документация											
А3			1.272.5-9.1-03.01.00СБ	Сборочный чертеж	X	X	X								
				Детали											
				Полотно											
				Лист 6,5 ГОСТ 19904-74* / Ст3 ГОСТ 16523-70											
Б4		1	1.272.5-9.1-03.01.01	810 x 720	1										6,7 кг
			— 01	1610 x 720		1									13,4 кг
			— 02	1610 x 520			1								9,6 кг
Б4		2		Ось											
				Круг 10 ГОСТ 2590-71* / Ст3 ГОСТ 535-79*											
				ℓ = 50	3	3	3								0,03 кг

Н. контр.	Коростелев		
ГИП	Коростелев		
Рук. гр. арх.	Астапова		

1.272.5-9.1-03.01.00

Дверка

Стадия	Лист	Листов
Р		1

ЦНИИЭП торгово-бытовых зданий и туристских комплексов

Инв. N подл.	Подпись и дата	Взам. инв. N

Н. контр.	Коростелев	
ГИП	Коростелев	
Рук. гр. арх.	Астапова	

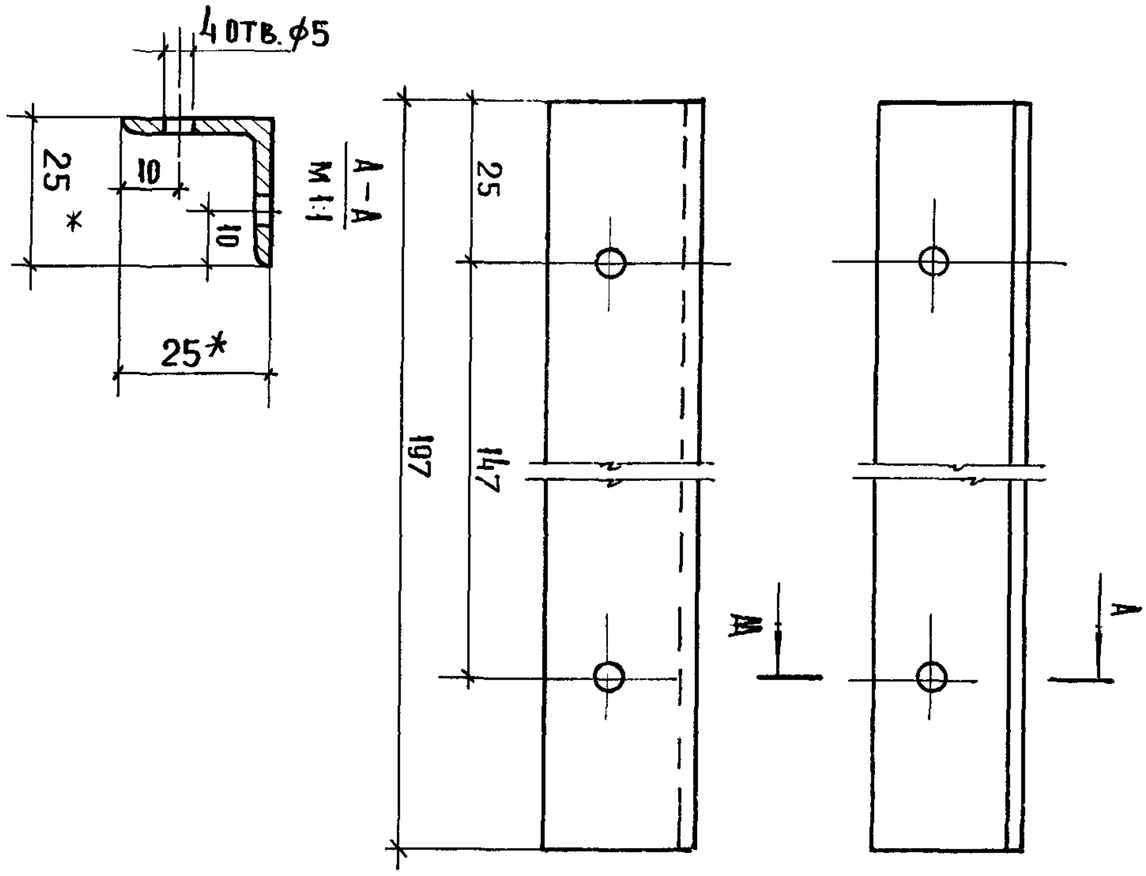

* Размеры для справок

Уголок 25x25x3 ГО ГОСТ 8509-86 / Ст3 ГОСТ 535-79*

Связь каркаса

1.272.5-9.1-03.03.01

Стадия	Масса	Масштаб
Р	0,2	1:1

Лист	Листов
	1

ЦНИИЭП торгово-бытовых зданий и туристских комплексов

23652 27

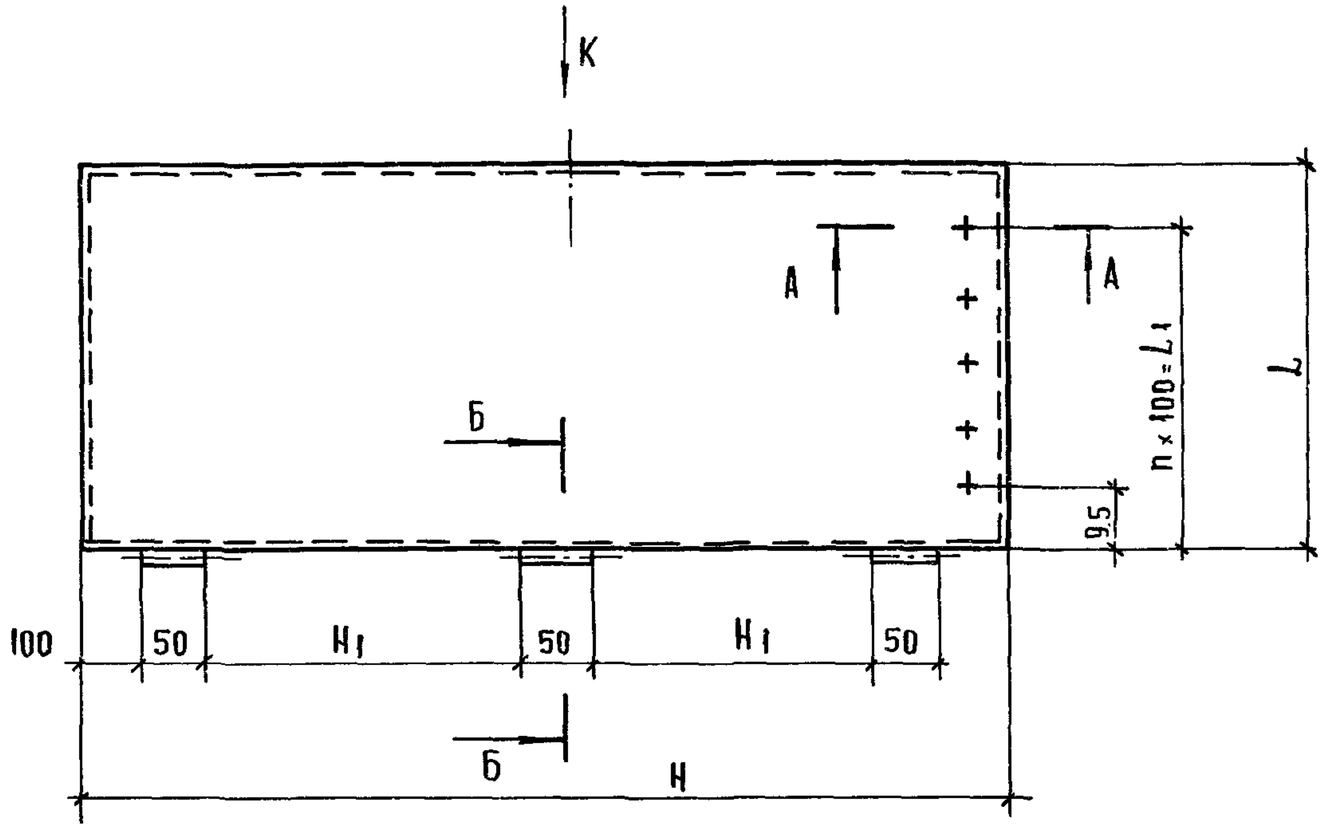

А — А
М 1:1

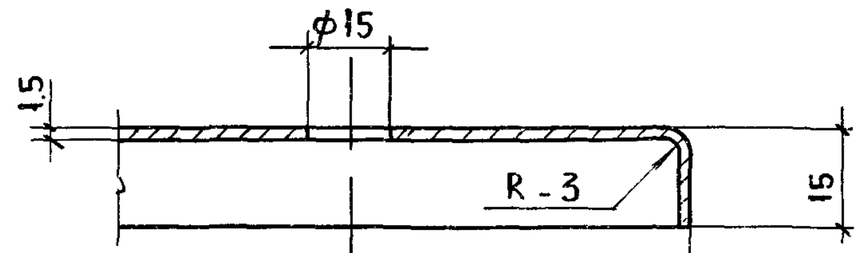

Вид К
М 1:1

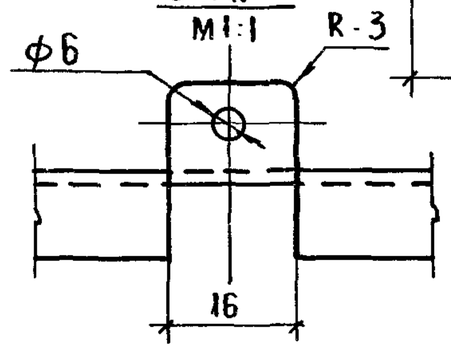

Б — Б
М 1:1

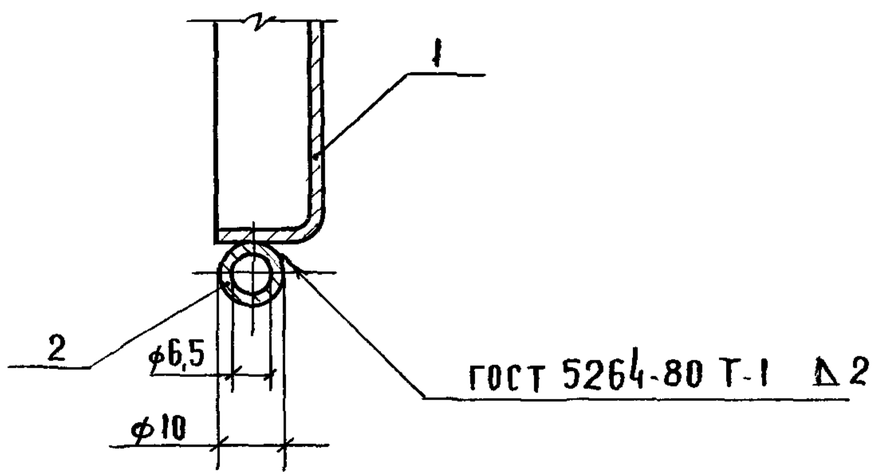

Обозначение	Размеры мм					Масса, кг
	H	H_1	L	L_1	n	
1.272.5-9.1-03.01.00	780	215	690	500	4	6,8
— 01	1580	615	690	500	4	13,5
— 02	1580	615	490	300	2	9,8

Рук.маст.	Губаревич	
Гл.инж. м.	Станулевич	
Н. контр.	Коростелев	
ГИП	Коростелев	
Рук.гр.арх.	Астапова	

1.272.5-9.1-03.01.00 СБ

Дверка
Сборочный чертеж

Стадия	Масса	Масштаб
Р	см. табл.	
Лист	Листов 1	

ЦНИИЭП торгово-бытовых зданий и туристских комплексов

Инв. № подл. | Подпись и дата | Взам. инв. №

23652 28

Формат А3

Инв. № подл.	Подпись и дата	Взам. инв. №

Формат	Зона	Поз.	Обозначение	Наименование	Кол. на испол 1.272.5-9.1-03.02.00 —	01									Примечание
				Документация											
А3			1.272.5-9.1-03.02.00 СБ	Сборочный чертеж	X	X	X								
				Детали											
				Полотно											
				Лист $\frac{Б1.5\ ГОСТ\ 19904-74^*}{Ст3\ ГОСТ\ 16523-70^*}$											
Б4		1	1.272.5-9.1-03.02.01	810 x 720	1										3,44 кг
			-01	1610 x 720		1									5,54 кг
			-02	1610 x 520			1								4,52 кг

Н.контр	Коростелев			1.272.5-9.1-03.02.00
ГИП	Коростелев			Дверка
Рук.грарх	Астапова			Стадия: Р · Лист: 1 · Листов: 2
				ЦНИИЭП торгово-бытовых зданий и туристских комплексов

Формат А4

Инв. № подл.	Подпись и дата	Взам. инв. №

Формат	Зона	Поз.	Обозначение	Наименование	Кол. на испол 1.272.5-9.1-03.02.00 —	01	02								Примечание
				Ось											
				Круг $\frac{10\ ГОСТ\ 2590-71^*}{Ст3\ ГОСТ\ 535-79^*}$											
Б4		2	1.272.5-9.1-03.00.01	ℓ = 50	3	3	3								0,03 кг
Б4		3	1.272.5-9.1-03.00.02	Стекло 4											
				ГОСТ 111-78*											
				570 x 480	1										
				1370 x 480		1									
				1370 x 280			1								
				Прочие изделия											
				Профиль резиновый											
				ТУ 38-5-204-65											
		4		НТ-9	2.1	3.7	3.3								м
		5		НТ-8	2.1	3.7	3.3								м

Формат А4

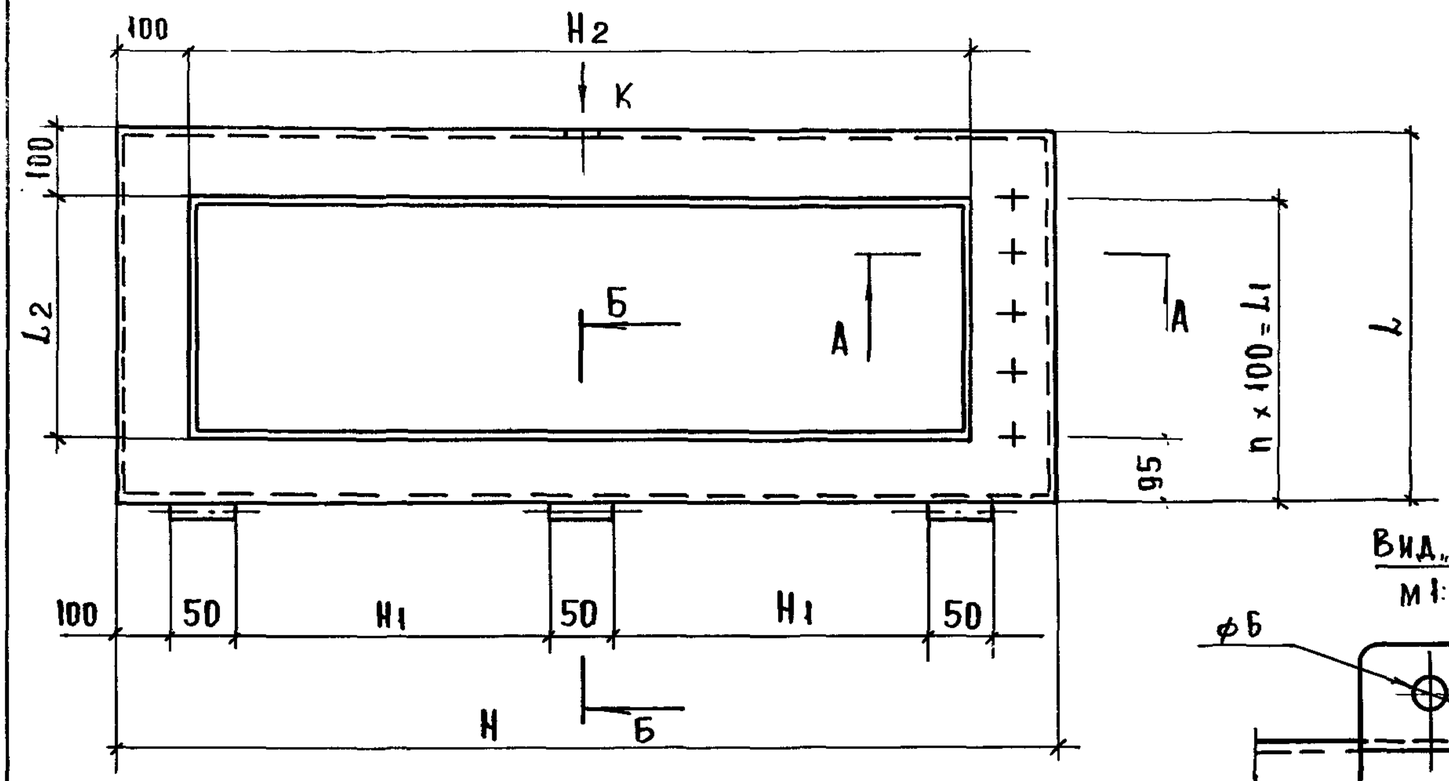

Б – Б
М 1:1

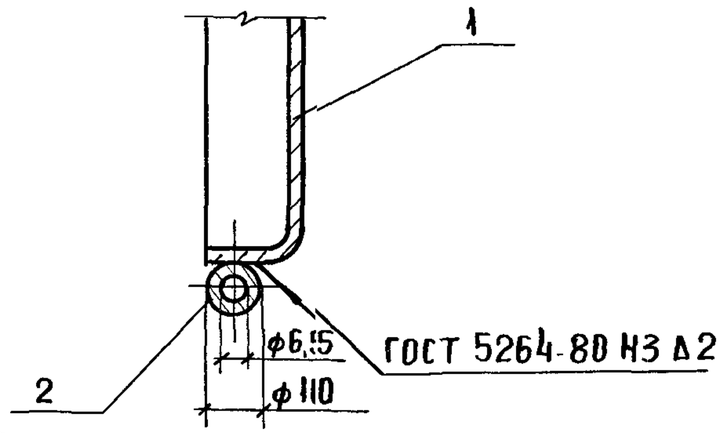

Вид „К"
М 1:1

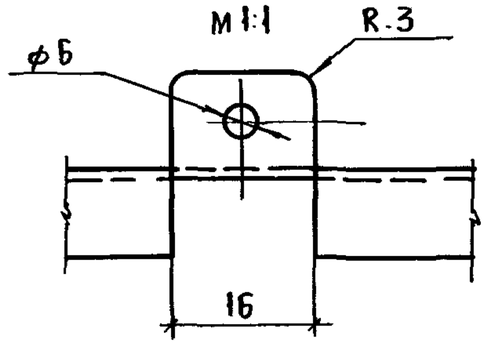

А - А
М 1:1

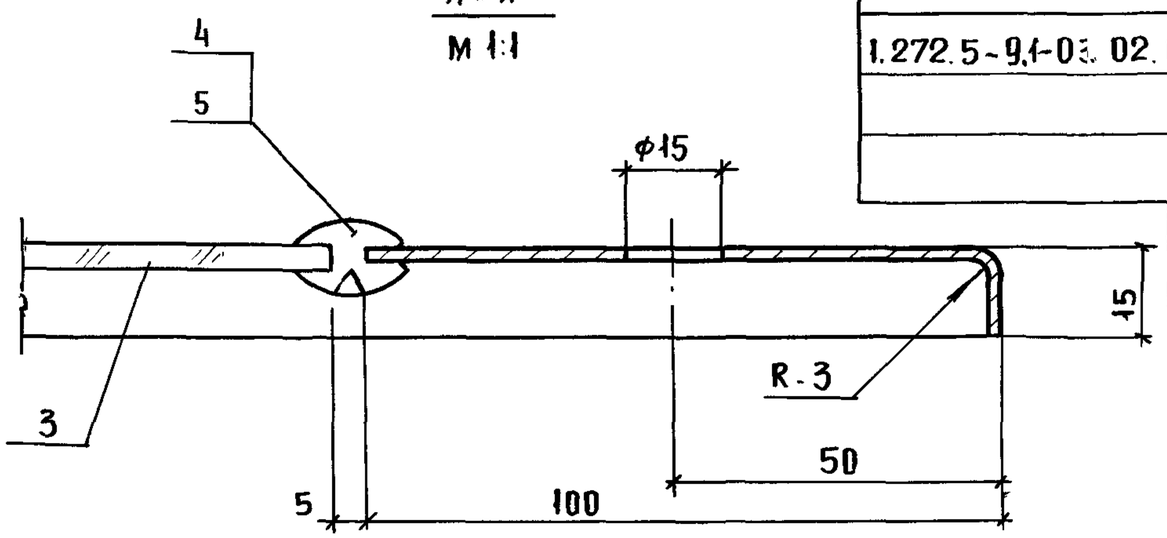

Обозначение	Размеры, мм							Масса, кг
	H	H1	L	L1	n	H2	L2	
1.272.5-9.1-03.02.00	780	215	690	500	4	580	490	5,3
– 01	1580	615	640	500	4	1380	490	10,4
– 02	1580	615	490	300	2	1380	290	7,6

Рук.маст.	Губаревич	
Гл.инж.м.	Станулевич	
Н.контр.	Коростелев	
ГИП	Коростелев	
Рук.гр.арх.	Астапова	

1.272.5 - 9.1-03.02.00СБ

Дверка
Сборочный чертеж

Стадия	Масса	Масштаб
Р	см. табл.	
Лист	Листов 1	

ЦНИИЭП торгово-бытовых зданий и туристских комплексов

Инв. N подл. | Подп. и дата | Взам. инв. N

Формат А2

ИНВ.N ПОДЛ.	ПОДП.И ДАТА	ВЗАМ.ИНВ.N

ФОРМАТ	ЗОНА	ПОЗ.	ОБОЗНАЧЕНИЕ	НАИМЕНОВАНИЕ	КОЛ. НА ИСПОЛН. 1.272.5-9.1-03.03.00										ПРИМЕЧАНИЕ
					–	01	02								
				ДОКУМЕНТАЦИЯ											
А3			1.272.5-9.1-03.03.00СБ	СБОРОЧНЫЙ ЧЕРТЕЖ											
				ДЕТАЛИ											
А4		1	1.272.5-9.1-03.03.01	СВЯЗЬ КАРКАСА	6	6	6								
				СВЯЗЬ КАРКАСА											
				УГОЛОК 25х25х3 ГОСТ 8509-76* / Ст3 ГОСТ 535-79*											
Б4		2	1.272.5-9.1-03.03.02	ℓ = 197	4	4	4								0,2 кг
Б4		3	1.272.5-9.1-03.03.03	ℓ = 797	4										0,8 кг
			–01	ℓ = 1597		4	4								1,6 кг
Б4		4	1.272.5-9.1-03.03.04	ℓ = 1397	4	4									1,4 кг
			–01	ℓ = 997			4								1,0 кг

Н.КОНТР	КОРОСТЕЛЕВ		
ГИП	КОРОСТЕЛЕВ		
РУК.ГРАФ	АСТАПОВА		

1.272.5-9.1-03.03.00

КОРОБ

СТАДИЯ	ЛИСТ	ЛИСТОВ
Р	1	2

ЦНИИЭП ТОРГОВО-БЫТОВЫХ ЗДАНИЙ И ТУРИСТСКИХ КОМПЛЕКСОВ

ФОРМАТ А4

ИНВ.N ПОДЛ.	ПОДПИСЬ И ДАТА	ВЗАМ.ИНВ.N

ФОРМАТ	ЗОНА	ПОЗ.	ОБОЗНАЧЕНИЕ	НАИМЕНОВАНИЕ	КОЛ. НА ИСПОЛН. 1.272.5-9.1-03.03.00										ПРИМЕЧАНИЕ
					–	01	02								
Б4		5	1.272.5-9.1-03.03.05	ОСЬ											
				КРУГ 10 ГОСТ 2590-71* / Ст3 ГОСТ 535-79*											
				ℓ = 80	6	6	6								0,03 кг
				ОБЛИЦОВКА											
				ЛИСТ Б1.5 ГОСТ 19904-74* / Ст3 ГОСТ 16523-70*											
Б4		6	1.272.5-9.1-03.03.06	275 х 850	2										3,0 кг
			–01	275 х 1650		2	2								5,7 кг
Б4		7	1.272.5-9.1-03.03.07	275 х 1350	2	2									4,8 кг
			–01	275 х 950			2								3,6 кг
				ПРОЧИЕ ИЗДЕЛИЯ											
				КАТАЛОГ ВПКТИМ											
				ВЫПУСК 5-79											
		8		НАВЕСКА У.06	3	3	3								

ФОРМАТ А4

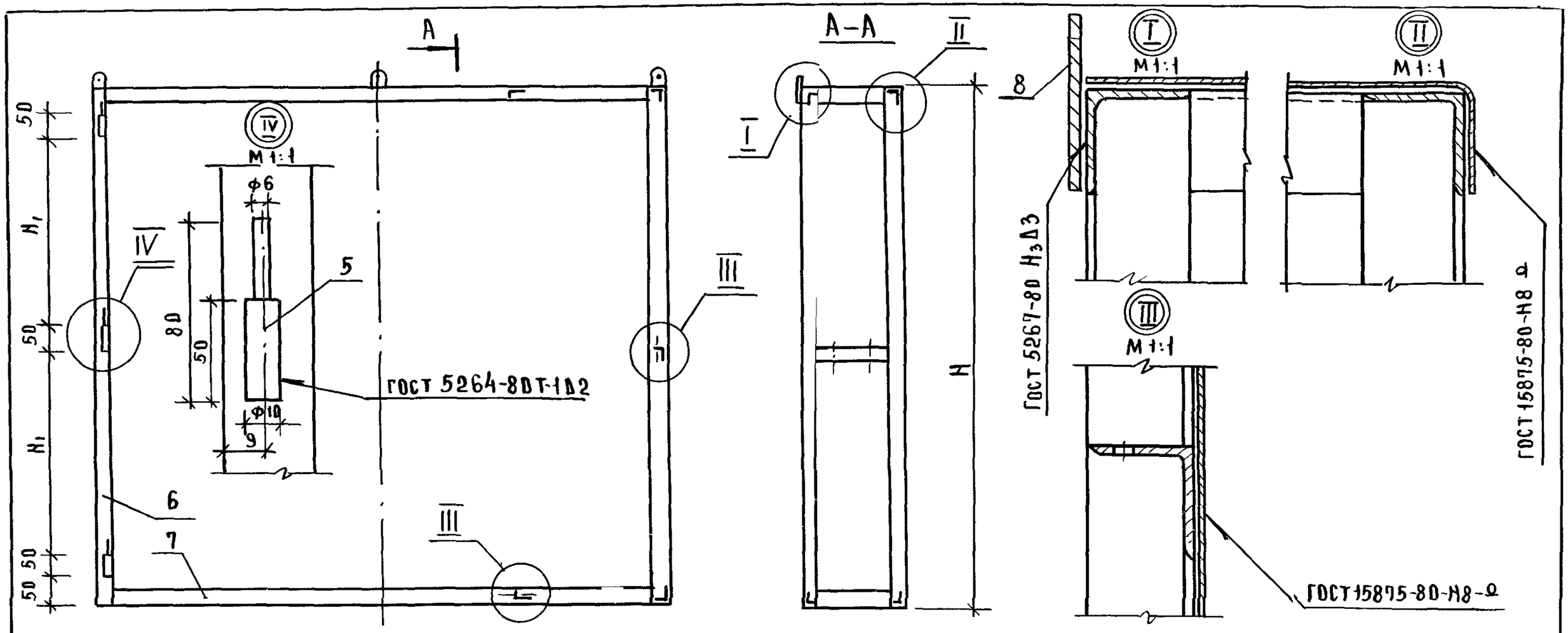

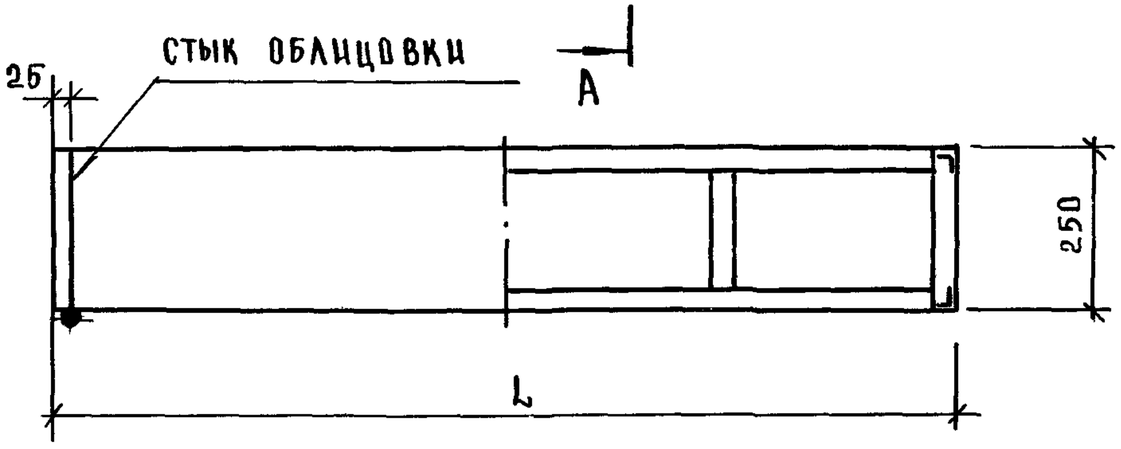

Обозначение	Размеры, мм			Масса, кг
	L	H	H,	
1.272.5-9.1-03.03.00	1400	800	215	26,2
-01	1400	1600	615	33,8
-02	1000	1600	615	30,0

Рук.маст	Губаревич	
Гл.инж.м	Станулевич	
Н.контр	Коростелев	
ГИП	Коростелев	
Рук.гр.арх	Астапова	

1.272.5-9.1-03.03.00 СБ

Короб
Сборочный чертеж

Стадия	Масса	Масш.
Р	см. табл.	
Лист 1	Листов 2	

ЦНИИЭП торгово-бытовых зданий и туристских комплексов

Инв.№ подл. | Подп. и дата | Взам.инв.№

КАРКАС КОРОБА

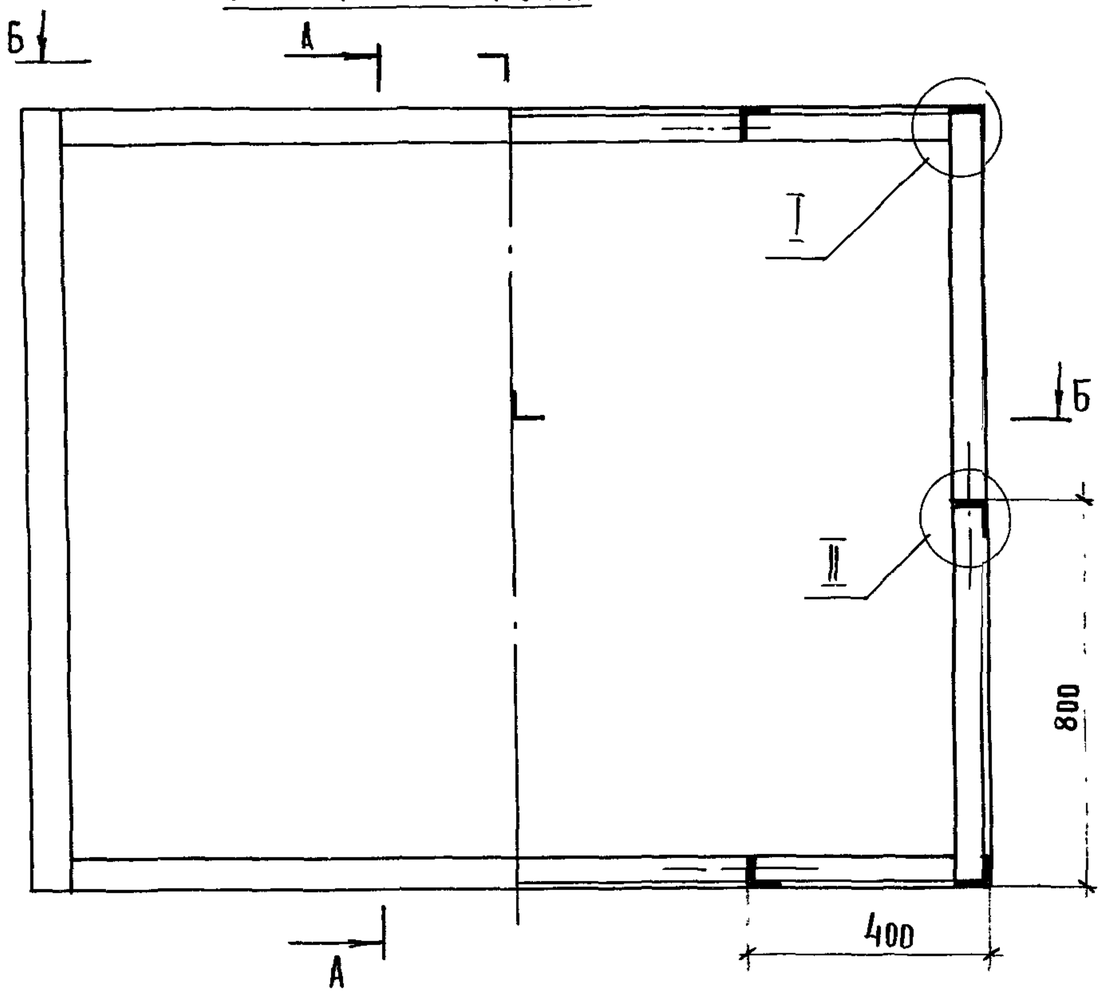

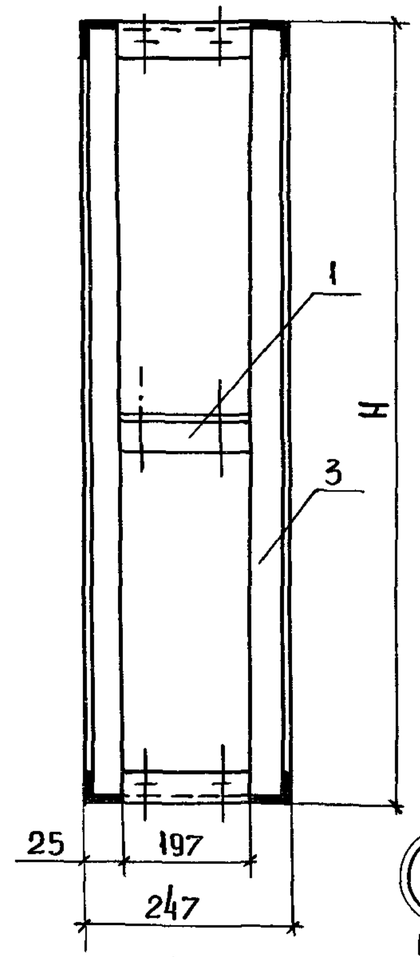

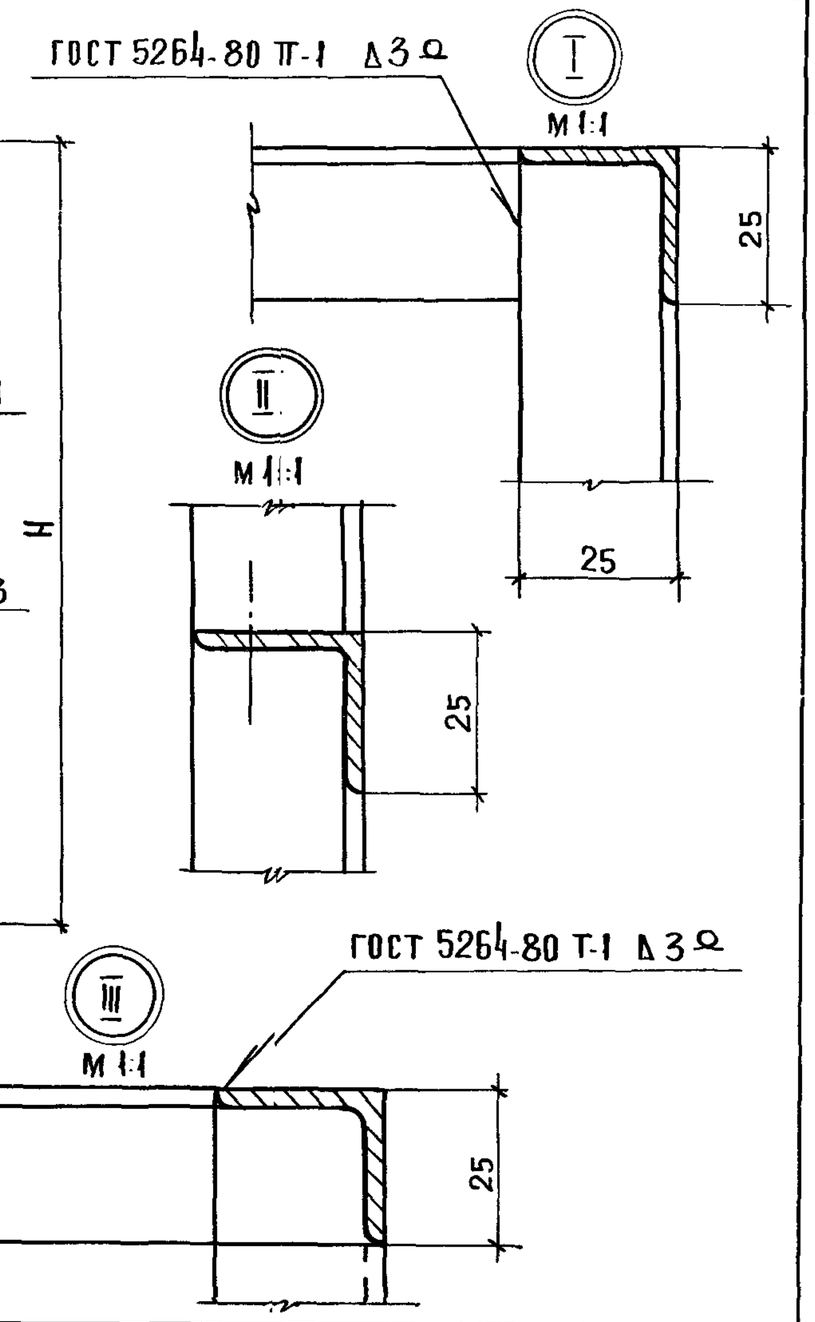

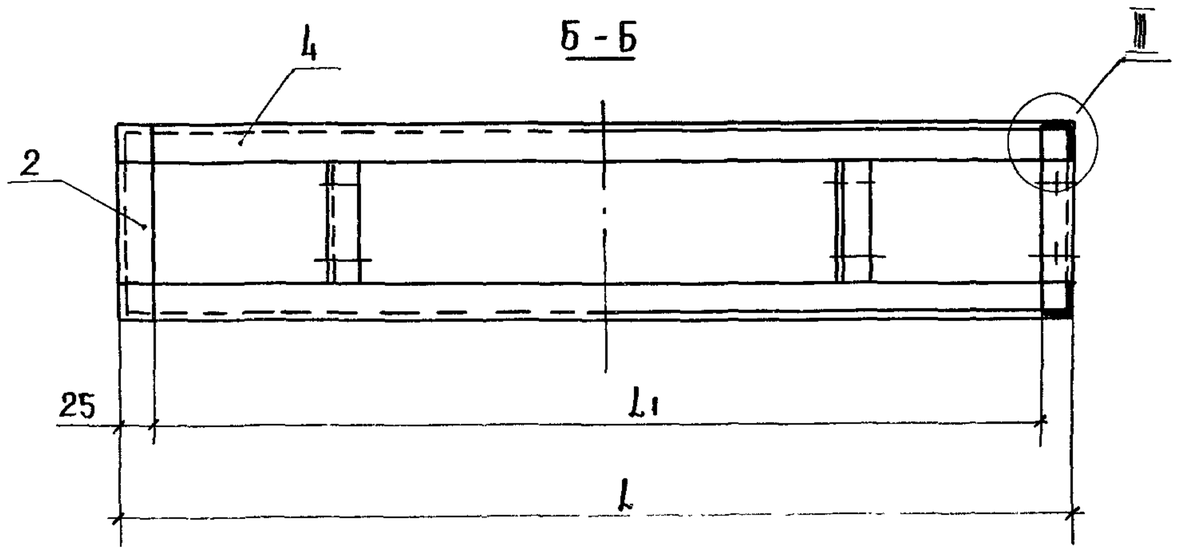

Обозначение	Размеры, мм		
	H	L	L1
1.272.5-9.1-03.03.00	797	1397	1347
-01	1597	1397	1347
-02	1597	997	947

1.272.5-9.1-03.03.00 СБ

Лист 2

Инв. N подл. | Подпись и дата | Взам. инв. N

23652 33

Формат А3

Инв. № подл	Подпись и дата	Взам. инв. №

Формат	Зона	Поз.	Обозначение	Наименование	Кол. на исполн. 1.272.5-9.1-04.00.00										Примечание
					–	01	02	03	04	05					
				Документация											
А3			1.272.5-9.1-04.00.00 СБ	Сборочный чертеж											
				Сборочные единицы											
А3		1	1.272.5-9.1-03.01.00	Дверка	2										
			-01			2									
			-02				2								
А3		2	1.272-5-9.1-03.02.00	Дверка				2							
			-01						2						
			-02							2					

Н. контр	Коростелев		
ГИП	Коростелев		
Рук. гр. арх	Астапова		

1.272.5-9.1-04.00.00

Шкаф пожарного крана встроенный ШП-19... ШП-27

Стадия	Лист	Листов
Р	1	2

ЦНИИЭП торгово-бытовых зданий и туристских комплексов

Формат А4

Инв. № подл	Подпись и дата	Взам. инв. №

Формат	Зона	Поз.	Обозначение	Наименование	Кол. на исполн. 1.272.5-9.1-04.00.00										Примечание
					–	01	02	03	04	05					
А3		3	1.272.5-9.1-04.01.00	Рама	1			1							
			-01			1			1						
			-02				1			1					
				Перегородка											
				Плита 16											
				ГОСТ 10632-77*											
Б4		4	1.272.5-9.1-04.00.01	800 x 250	1			1							
		5	-01	1600 x 250		1			1						
		6	-02	400 x 250		1			1						
		7	-03	1000 x 250			1			1					
А4		8	1.272.5-9.1-03.03.01	Связь каркаса	2	4	2	2	4	2					

Рис.1

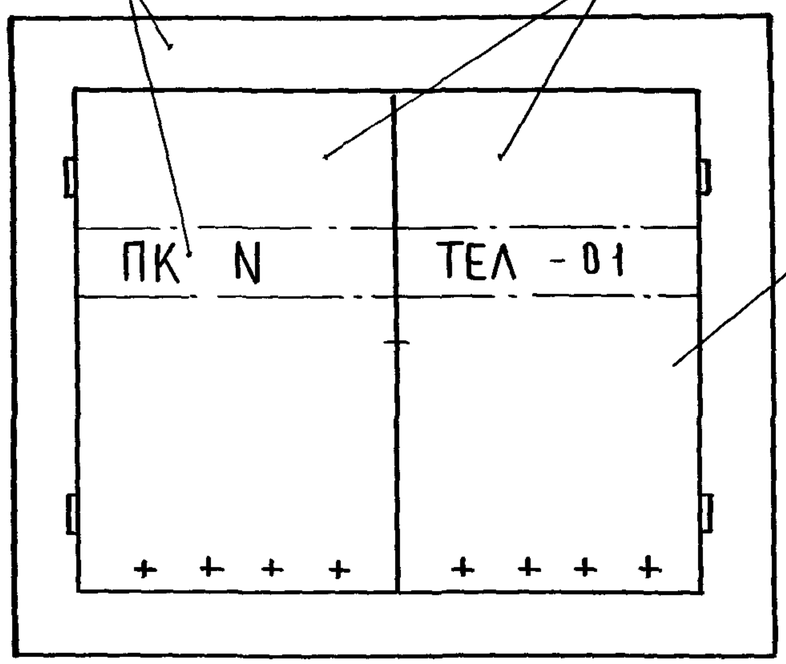

Рис.2

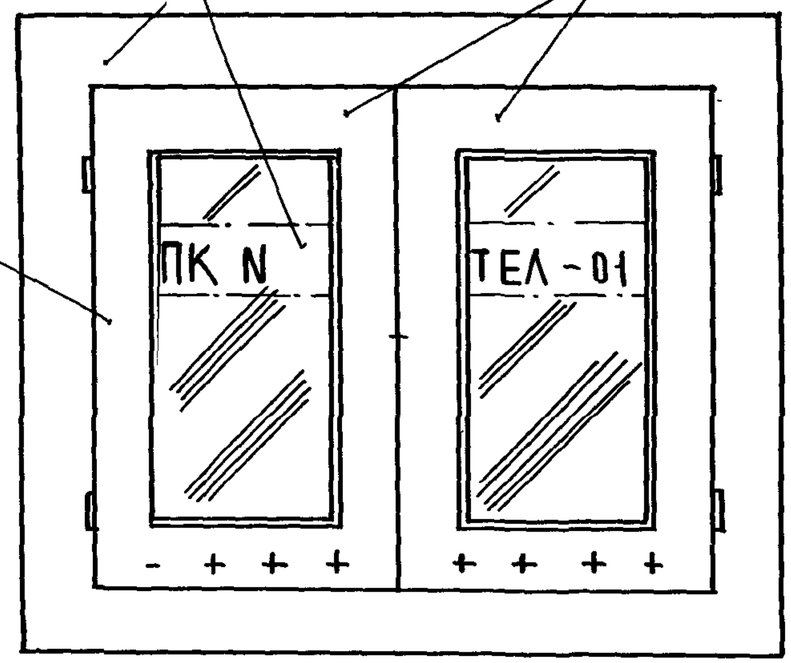

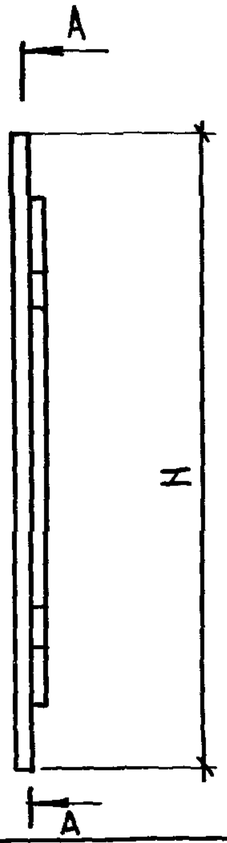

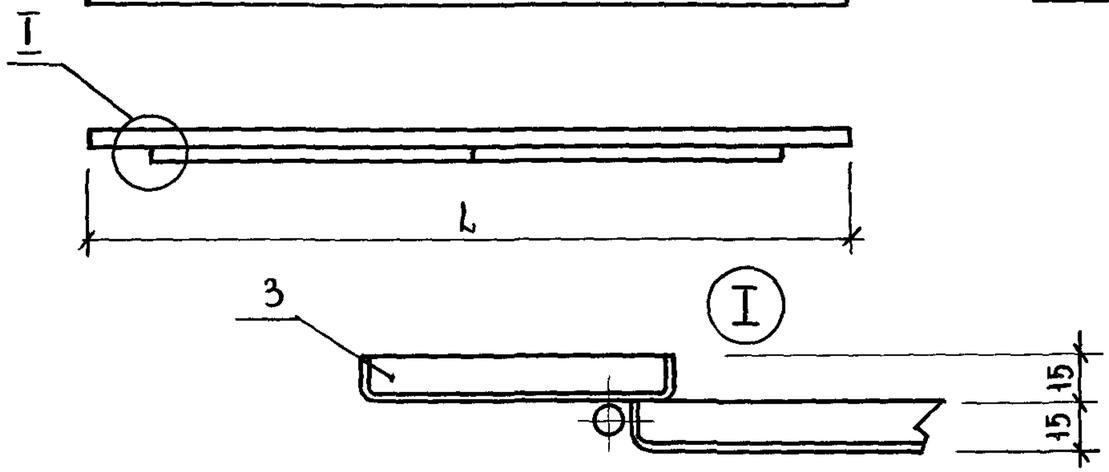

Обозначение	Рис.	Рис для А-А	Марка	Размеры, мм H	Размеры, мм L	Масса, кг
1.272.5-9.1-04.00.00	1	3	ШП-19	970	1570	17,4
-01		4	ШП-20	1770	1570	28,1
-02		5	ШП-21	1770	1170	22,2
-03	2	3	ШП-22	970	1570	16,0
-04		4	ШП-23	1770	1570	25,0
-05		5	ШП-24	1770	1170	20,2

Перегородки условно не показаны (поз. 4...7).
В соответствии с ГОСТ 12.4.026-76 поверхность „А" окрасить эмалью красного цвета ПФ-115 ГОСТ 6465-76.
Поверхность „Б" окрасить эмалью белого цвета

Рук.маст	Губаревич	
Гл.инж.м	Станулевич	
Н.контр	Коростелев	
ГИП	Коростелев	
Рук.грар	Астапова	

1.272.5-9.1-04.00.00 СБ

Шкаф пожарного крана встроенный ШП-19... ШП-24
Сборочный чертеж

Стадия	Масса	Масштаб
Р	см. табл.	
Лист 1	Листов 2	

ЦНИИЭП торгово-бытовых зданий и туристских комплексов

Формат А3

Инв.№ подл. | Подпись и дата | Взам.инв.№

А-А
Рис.3

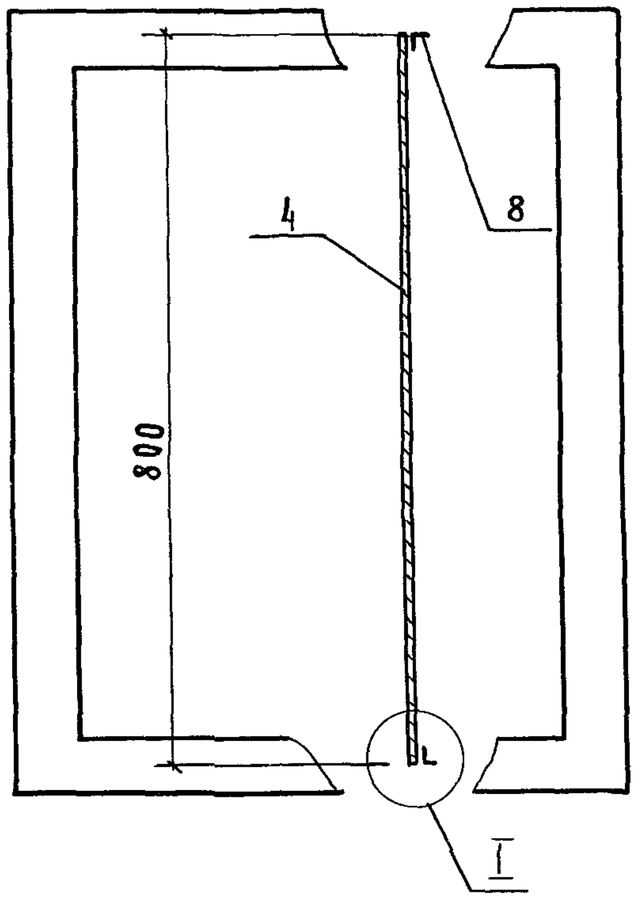

А-А
Рис.4

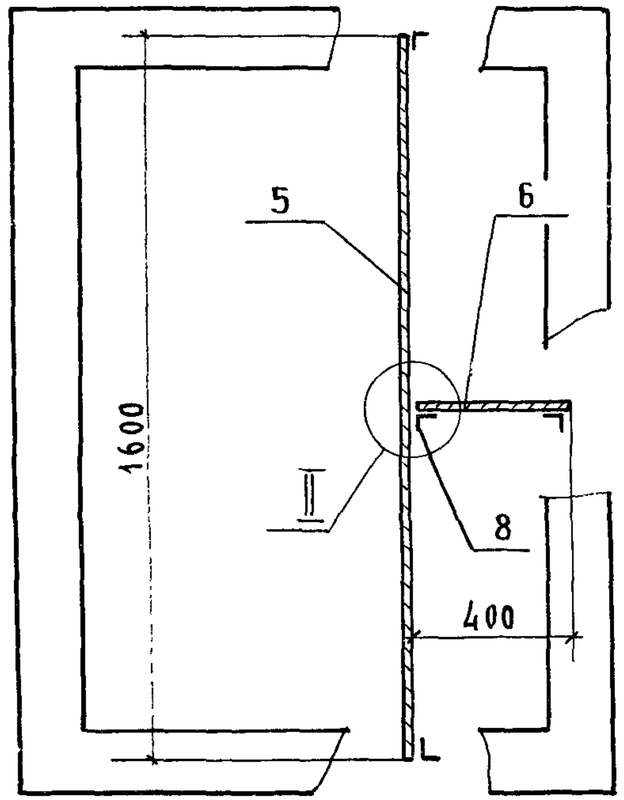

А-А
Рис.5

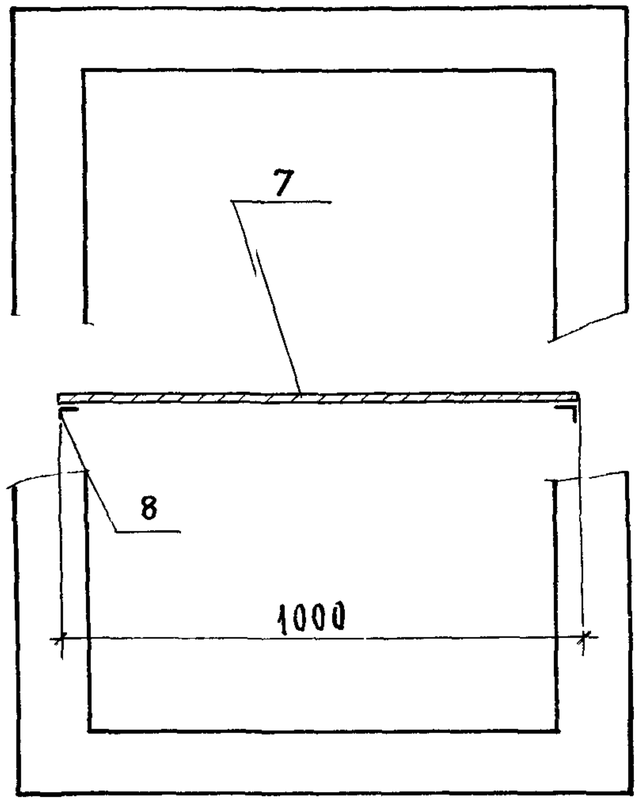

I
М 1:1

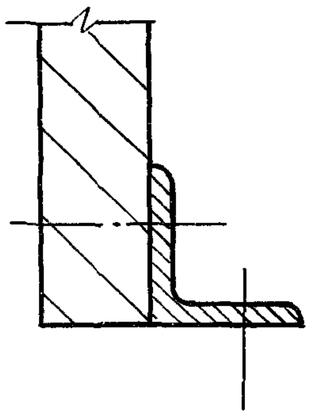

II
М 1:1

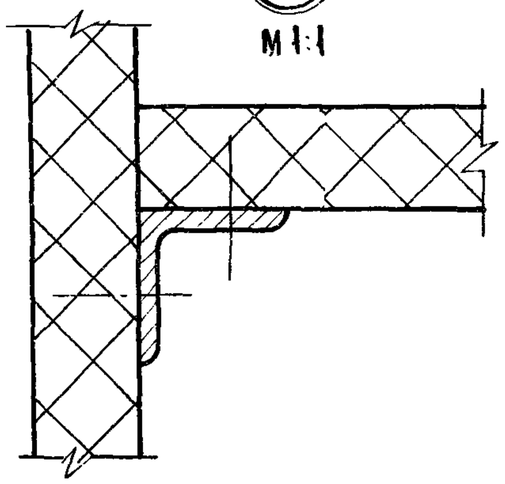

1.272.5-91-04.00.00 СБ	Лист 2

Инв. N подл. | Подпись и дата | Взам. инв. N

23652 36

Формат А3

Инв. N подл.	Подпись и дата	Взам. инв. N

			Обозначение	Наименование	Кол. на исполн. 1.272.5-9.1-04.01.00-				Примечан.
					-	01	02		
				Документация					
А4			1.272.5-9.1-04.01.00 СБ	Сборочный чертеж					
				Детали					
				Связь					
				Лист $\frac{Б1.5\ ГОСТ\ 19904-74*}{Ст3\ ГОСТ\ 16523-70*}$					
Б4		1	1.272.5-9.1-04.01.01	130 × 970	2				1,6 кг
			-01	130 × 1770		2	2		2,8 кг
Б4		2	1.272.5-9.1-04.01.02	130 × 1370	2	2			2,2 кг
			-01	130 × 970			2		1,6 кг
Б4		3	1.272.5-9.1-04.01.03	Ось					
				Круг $\frac{10\ ГОСТ\ 2590-71*}{Ст3\ ГОСТ\ 535-79*}$					
				ℓ = 80	6	6	6		0,04 кг

Н. контр.	Коростелев		1.272.5-9.1-04.01.00
ГИП	Коростелев		Рама
Рук. гр. арх	Астапова		

Стадия	Лист	Листов
Р		1

ЦНИИЭП торгово-бытовых зданий и туристских комплексов

Инв. N подл.	Подп. и дата	Взам. инв. N

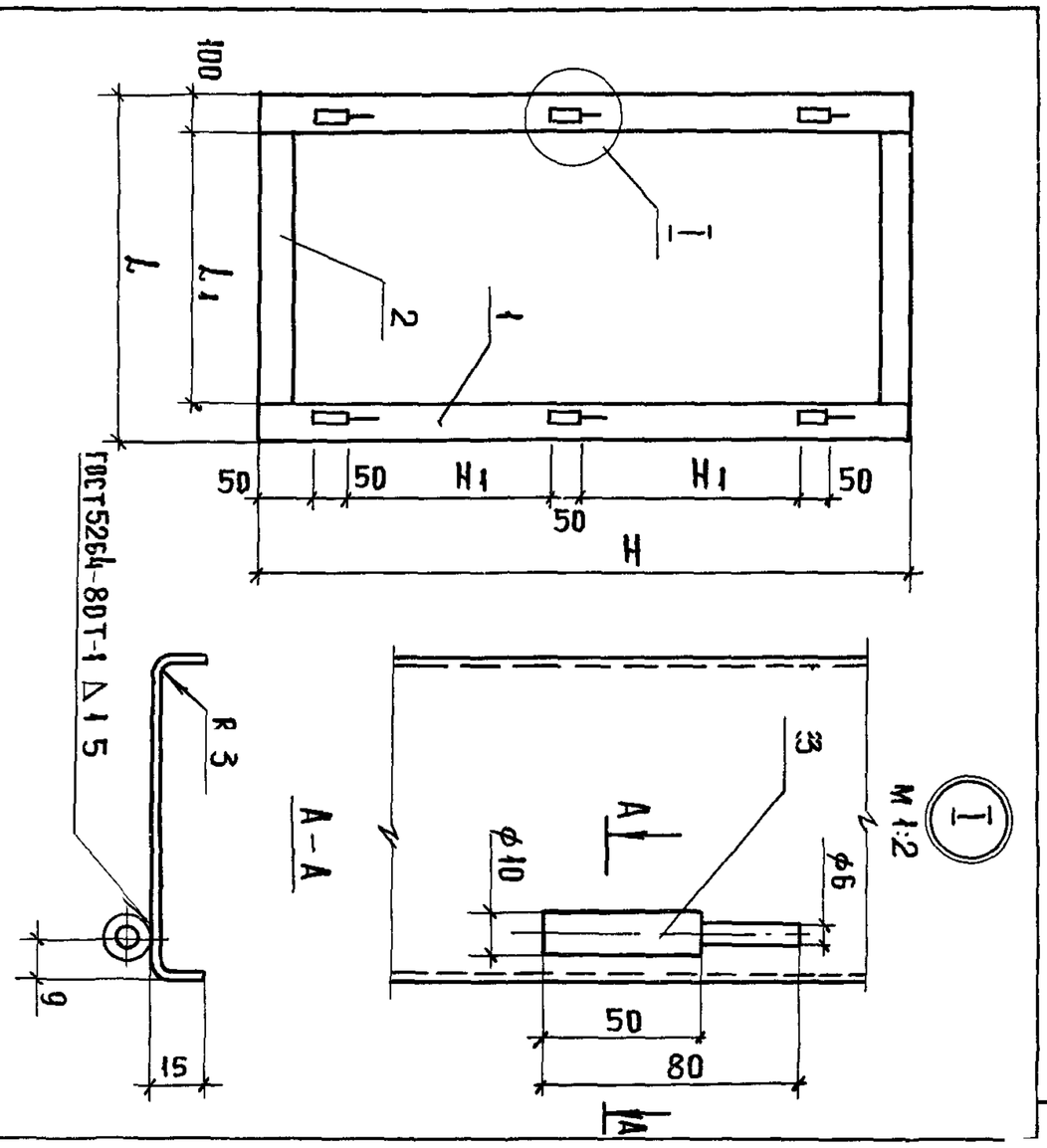

Обозначение	Размеры, мм H1	L	H	Масса, кг
1.272.5.9.1-04.01.00	215	1570	970	8,6
-01	615	1570	1770	11,0
-02	615	1170	1770	9,8

Н. контр.	Коростелев		1.272.5-9.1-04.01.00 СБ
ГИП	Коростелев		Рама Сборочный чертеж
Рук. гр. арх	Астапова		

Стадия	Масса	Масштаб
Р	см. табл.	

Лист	Листов

ЦНИИЭП торгово-бытовых зданий и туристских комплексов

Формат	Зона	Поз	Обозначение	Наименование	Кол.	Примечание
				Документация		
А3			1.272.5-9.1-05.00.00 СБ	Сборочный чертеж		
				Сборочные единицы		
А4		1	1.272.5-9.1-05.01.00	Опора	1	
А3		2	1.272.5-9.1-05.02.00	Лоток	1	
				Детали		
Б4		3	1.272.5-9.1-05.00.01	Полка		
				Плита 19		
				ГОСТ 10632-77*		
				600 × 110	1	
				Стандатные изделия		
		4		Шайба 6		
				ГОСТ 11860-85	2	
		5		Шуруп А3 × 15		
				ГОСТ 1145-80	4	

Подпись и дата | Взам. инв. № | Инв. № подл.

Н.контр.	Коростелев		
ГИП	Коростелев		
Рук.гр.арх	Астапова		

1.272.5-9.1-05.00.00

Кронштейн К-1

Стадия	Лист	Листов
Р		1

ЦНИИЭП торгово-бытовых зданий и туристских комплексов

Формат	Зона	Поз.	Обозначение	Наименование	Кол	Примечание
				Документация		
А3			1.272.5-9.1-05.02.00 СБ	Сборочный чертеж		
				Детали		
				Связь		
				Полоса $\frac{4 \times 40\ ГОСТ\ 103-76^*}{Ст\ 3кп\ 2\ ГОСТ\ 535-79^*}$		
Б4		1	1.272.5-9.1-05.02.01	ℓ = 500	2	0,57кг
Б4		2	1.272.5-9.1-05.02.02	ℓ = 200	4	0,23кг
Б4		3	1.272.5-9.1-05.02.03	ℓ = 375	2	0,43кг
Б4		4	1.272.5-9.1-05.02.04	ℓ = 420	2	0,48кг
Б4		5	1.272.5-9.1-05.02.05	ℓ = 520	2	0,60кг
Б4		6	1.272.5-9.1-05.02.06	ℓ = 200	4	0,23кг
Б4		7	1.272.5-9.1-05.02.07	ℓ = 98	2	0,11кг

Подпись и дата | Взам. инв. № | Инв. № подл.

Н.контр.	Коростелев		
ГИП	Коростелев		
Рук.гр.арх	Астапова		

1.272.5-9.1-05.02.00

Лоток

Стадия	Лист	Листов
Р		1

ЦНИИЭП торгово-бытовых зданий и туристских комплексов

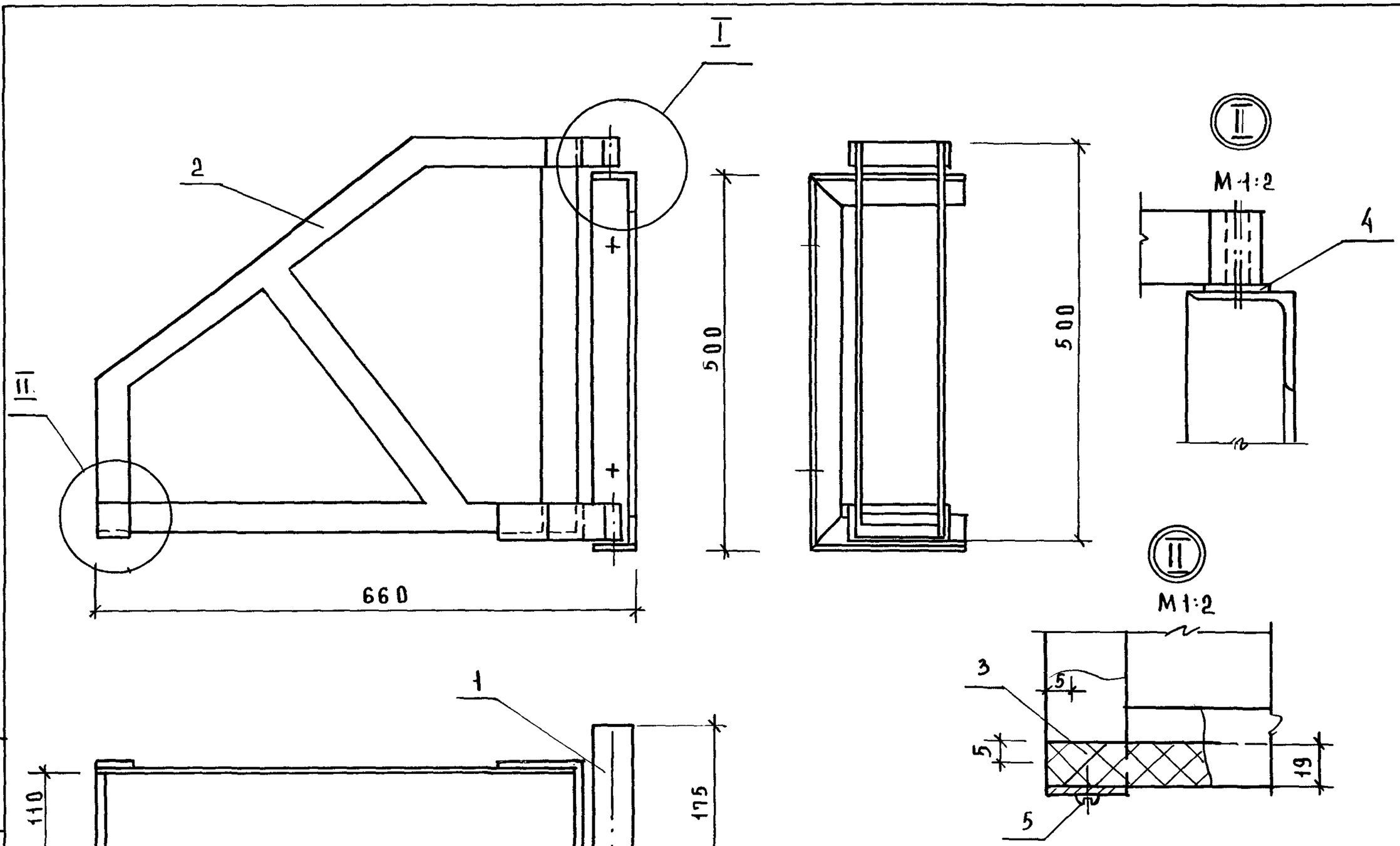

РУК.МАСТ	ГУБАРЕВИЧ		
ГЛ.ИНЖ.М	СТАНУЛЕВИЧ		
Н.КОНТР	КОРОСТЕЛЕВ		
ГИП	КОРОСТЕЛЕВ		
РУК.ГРАФ	АСТАПОВА		

11.272.-5-9.1-05 00.00 СБ

КРОНШТЕЙН К-1
СБОРОЧНЫЙ ЧЕРТЕЖ

СТАДИЯ	МАССА	МАСШТ
Р	8,48	1:5
ЛИСТ	ЛИСТОВ 1	

ЦНИИЭП ТОРГОВО-БЫТОВЫХ ЗДАНИЙ И ТУРИСТСКИХ КОМПЛЕКСОВ

ИНВ.№ ПОДЛ | ПОДП. И ДАТА | ВЗАМ.ИНВ.№

23652 39 ФОРМАТ А3

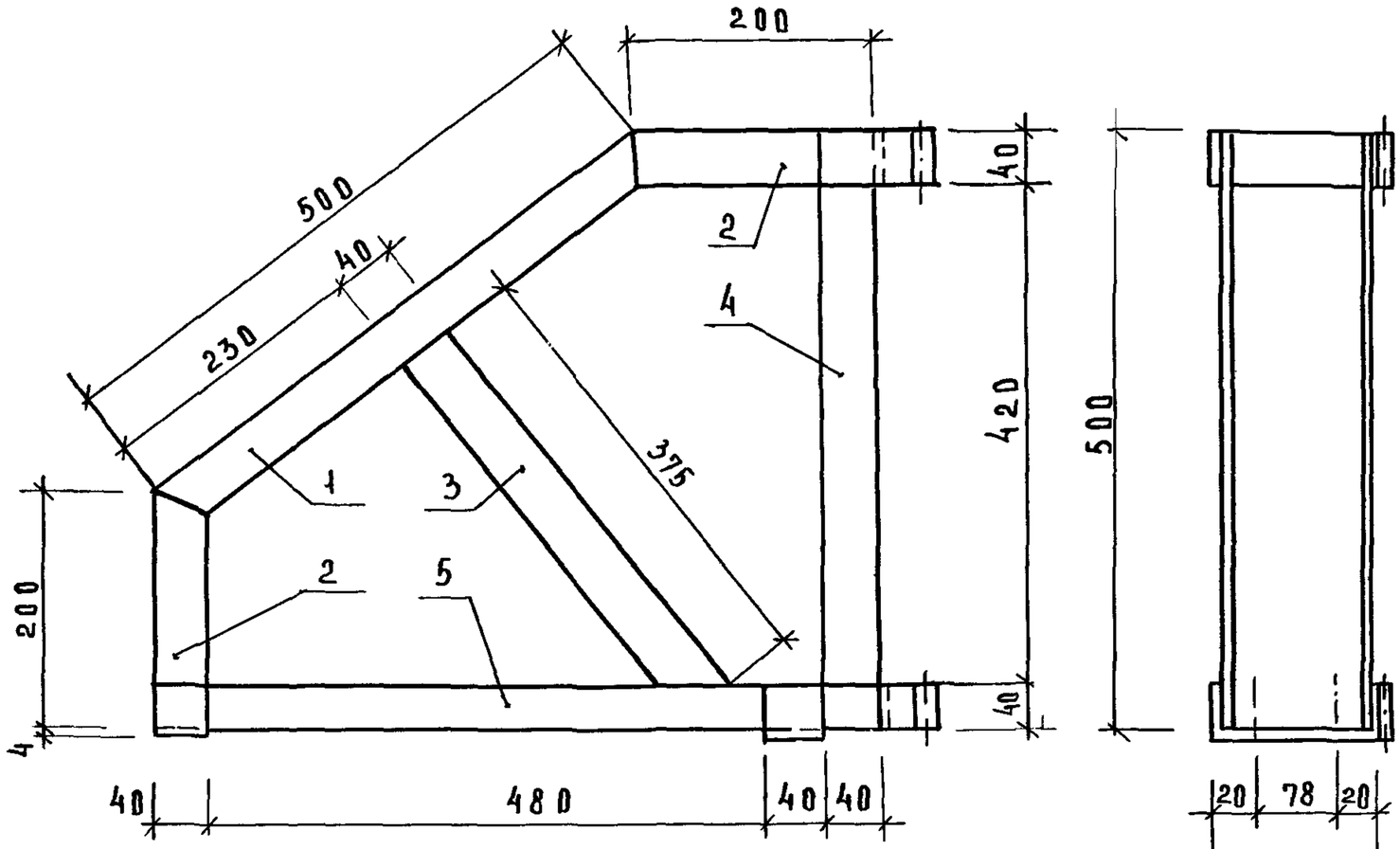

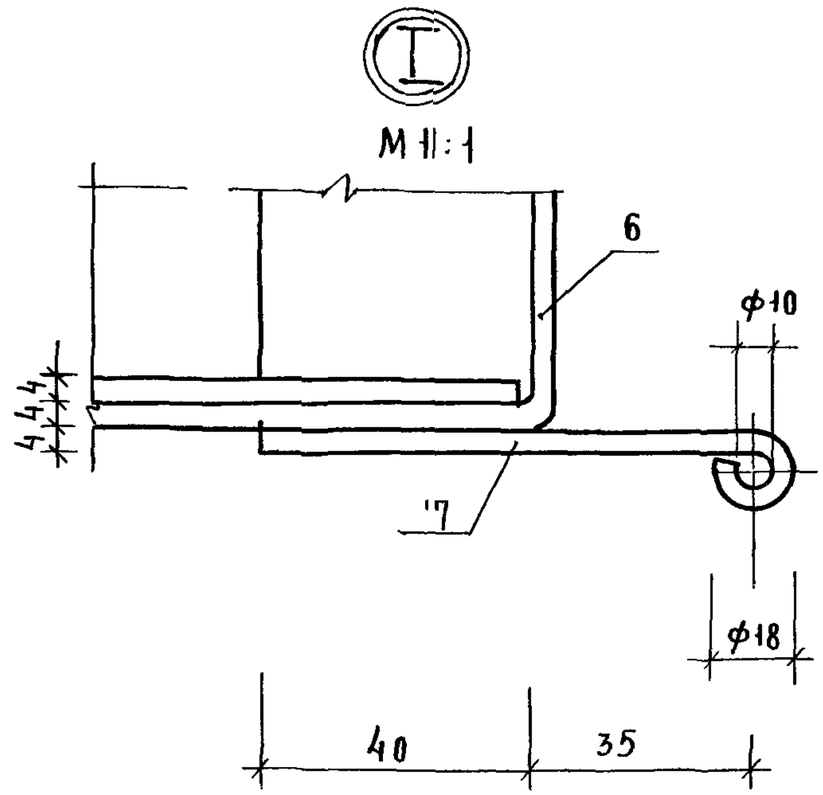

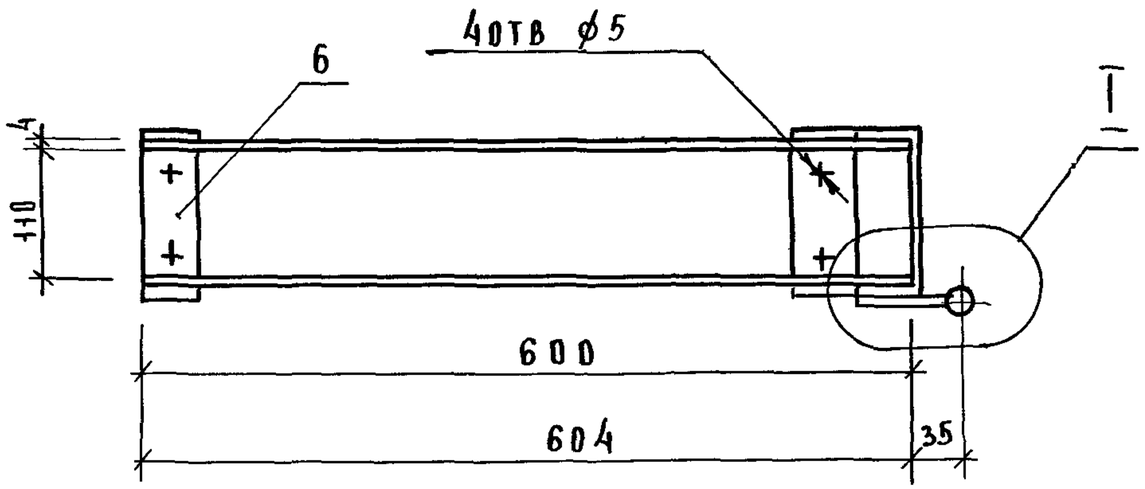

СВАРНЫЕ ШВЫ ВЫПОЛНЯТЬ ПО ГОСТ 5264-80

Н.контр	Коростелев		
ГИП	Коростелев		
Рук.гр.арх	Асталова		

1.272.5-91-05.02 00 СБ

Лоток
Сборочный чертеж

Стадия	Масса	Масштаб
Р	6,26	1:5
Лист	Листов 1	

ЦНИИЭП торгово-бытовых зданий и туристских комплексов

Инв.№ подл | Подп. и дата | Взам. инв.№

Формат	Зона	Поз.	Обозначение	Наименование	Кол.	Примечание
				Документация		
А4			1.272.5-9.1-05.01.00 СБ	Сборочный чертеж		
				Детали		
				Связь		
				Уголок $\frac{50\times50\times3\ ГОСТ\ 8509-76}{Ст.3\ ГОСТ\ 535-79*}$		
Б4		1	1.272.5-9.1-05.01.01	$\ell = 500$	1	1,15 кг
Б4		2	1.272.5-9.1-05.01.02	$\ell = 200$	2	0,46 кг
				Ось		
				Круг $\frac{8\ ГОСТ\ 2590-71*}{Ст.3\ ГОСТ\ 535-79*}$		
Б4		3	1.272.5-9.1-05.01.03	$\ell = 40$	2	0,04 кг

Инв.№ подл. | Подп. и дата | Взам. инв.№

Н.контр.	Коростелев		
ГИП	Коростелев		
Рук.гр.арх.	Астапова		

1.272.5-9.1-05.01.00

Опора

Стадия	Лист	Листов
Р		1

ЦНИИЭП торгово-бытовых зданий и туристских комплексов

Формат А4

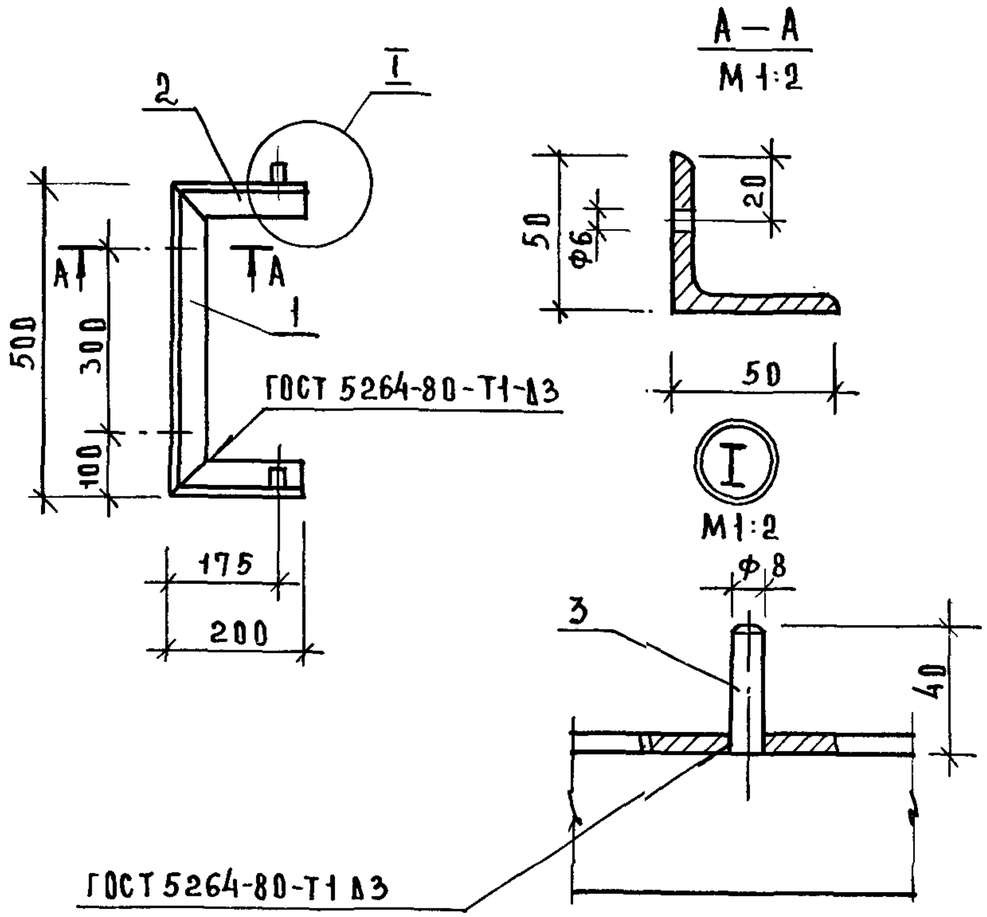

Окрасить эмалью НФ-1115 ГОСТ 6465-76

Инв.№ подл. | Подпись и дата | Взам. инв.№

Н.контр.	Коростелев	
ГИП	Коростелев	
Рук.гр.арх.	Астапова	

11.272.5-9.1-05.01.00 СБ

Опора

Сборочный чертеж

Стадия	Масса	Масшт.
Р	2,15	1:10
Лист	Листов 1	

ЦНИИЭП торгово-бытовых зданий и туристских комплексов

Формат А4