ТИПОВЫЕ СТРОИТЕЛЬНЫЕ КОНСТРУКЦИИ, ИЗДЕЛИЯ И УЗЛЫ

СЕРИЯ 1.272.5-12

ВСТРОЕННАЯ МЕБЕЛЬ ДЛЯ ПОМЕЩЕНИЙ ТРУДОВОГО ОБУЧЕНИЯ

ВЫПУСК 1

ИЗДЕЛИЯ
РАБОЧИЕ ЧЕРТЕЖИ

ТИПОВЫЕ СТРОИТЕЛЬНЫЕ КОНСТРУКЦИИ, ИЗДЕЛИЯ И УЗЛЫ

СЕРИЯ 1.272.5-12

ВСТРОЕННАЯ МЕБЕЛЬ ДЛЯ ПОМЕЩЕНИЙ ТРУДОВОГО ОБУЧЕНИЯ

ВЫПУСК 1

ИЗДЕЛИЯ
РАБОЧИЕ ЧЕРТЕЖИ

Разработаны
ЦНИИЭП учебных зданий
Главный инженер института А.К.Ляхович
Главный архитектор проекта В.В.Куликов

Утверждены Госкомархитектуры
письмом от 21.12.90. №ЮШ-2-1689
Введены в действие ЦНИИЭП учебных зданий
с 01.07.91. Приказ от 22.03.91. №7

Обозначение документа	Наименование	Стр.
1.272.5-12.1-ТТ	Технические требования	4
1.272.5-12.1-1.0.01.0	Рама	8
1.272.5-12.1-1.0.01.0 СБ	Рама Сборочный чертеж	9
1.272.5-12.1-1.0.02.0	Стенка горизонтальная	13
1.272.5-12.1-1.0.02.0СБ	Стенка горизонтальная Сборочный чертеж	14
1.272.5-12.1-1.0.03.0	Стенка боковая	15
1.272.5-12.1-8.0.01.0	Штанга	16
1.272.5-12.1-1.0.03.0СБ	Стенка боковая Сборочный чертеж	17
1.272.5-12.1-1.0.04.0	Стенка фасадная	18
1.272.5-12.1-1.0.04.0СБ	Стенка фасадная Сборочный чертеж	19
1.272.5-12.1-1.0.05.0	Дверь	20
1.272.5-12.1-1.0.05.0СБ	Дверь Сборочный чертеж	21
1.272.5-12.1-1.0.06.0	Полка	23
1.272.5-12.1-1.0.06.0 СБ	Полка Сборочный чертеж	24
1.272.5-12.1-1.0.07.0	Полка наклонная	25
1.272.5-12.1-1.0.07.0СБ	Полка наклонная Сборочный чертеж	26
1.272.5-12.1-1.0.08.0	Рамка	27
1.272.5-12.1-1.0.08.0СБ	Рамка Сборочный чертеж	
1.272.5-12.1-1.0.09.0	Плинтус	28
1.272.5-12.1-1.0.09.0СБ	Плинтус Сборочный чертеж	
1.272.5-12.1-1.0.10.0	Карниз	29
1.272.5-12.1-1.0.10.0СБ	Карниз Сборочный чертеж	30
1.272.5-12.1-1.0.11.0	Штанга	31
1.272.5-12.1-7.0.00.1	Перегородка	
1.272.5-12.1-1.0.00.1	Стенка задняя	32
1.272.5-12.1-6.0.00.1	Штанга	34
1.272.5-12.1-1.0.00.2	Брусок	
1.272.5-12.1-2.0.01.0	Перекладина	35

Разраб.	Куликов	
Исполн.	Нурдина	
Пров.	Реактистов	
Н. контр.	Давыдов	

1.272.5-12.1

Содержание выпуска 1

Стадия	Лист	Листов
Р	1	4

ЦНИИЭП учебных зданий

1.272.5-12.1

Лист 2

Взам. инв. № | Подпись и дата | Инв. № подл.

Формат А3

Обозначение документа	Наименование	Стр.
1.272.5-12.1-2.0.01.2	Фланец	35
1.272.5-12.1-2.0.02.0	Короб	36
1.272.5-12.1-2.0.03.0	Гребенка	
1.272.5-12.1-2.0.02.0СБ	Короб Сборочный чертеж	37
1.272.5-12.1-2.0.03.0СБ	Гребенка Сборочный чертеж	38
1.272.5-12.1-1.0.00.3	Угольник	39
1.272.5-12.1-2.0.00.2	Кронштейн	
1.272.5-12.1-2.0.00.3	Фиксатор	40
1.272.5-12.1-1.0.01.4	Планка	
1.272.5-12.1-3.0.01.0	Лоток	41.
1.272.5-12.1-3.0.01.0СБ	Лоток Сборочный чертеж	42
1.272.5-12.1-7.0.01.0	Полка стационарная	43
1.272.5-12.1-7.0.01.0 СБ	Полка стационарная Сборочный чертеж	
1.272.5-12.1-8.0.02.0	Борт упорный	44
1.272.5-12.1-8.0.02.0СБ	Борт упорный Сборочный чертеж	

Взам. инв. №

Подпись и дата

Инв. № подл.

Обозначение документа	Наименование	Стр.
1.272.5-12.1-9.1.00.0	Основание	45
1.272.5-12.1-9.1.01.0	Стенка	46
1.272.5-12.1-9.1.01.0 СБ	Стенка Сборочный чертеж	47
1.272.5-12.1-9.2.00.0	Полка	48
1.272.5-12.1-9.2.00.0 СБ	Полка Сборочный чертеж	49
1.272.5-12.1-9.2.00.1	Угольник	50
1.272.5-12.1-9.0.01.0	Рама	51
1.272.5-12.1-7.0.00.2	Скоба	
1.272.5-12.1-9.0.01.0СБ	Рама Сборочный чертеж	52
1.272.5-12.1-9.0.02.0	Стенка горизонтальная	53
1.272.5-12.1-9.0.02.0 СБ	Стенка горизонтальная Сборочный чертеж	
1.272.5-12.1-9.0.03.0	Заглушина	54
1.272.5-12.1-9.0.03.0 СБ	Заглушина Сборочный чертеж	

Взам. инв. №

Подпись и дата

Инв. № подл.

Настоящая серия "Встроенная мебель для помещений трудового обучения"
состоит из 2 выпусков:

вып.0 "Указания по применению и монтажно-сборочным работам";
вып.I "Изделия. Рабочие чертежи".

Разработка рабочих чертежей серии выполнена с усовершенствованием конструкции рамного каркаса по результатам изготовления и годичной эксплуатации опытных образцов в условиях школы взамен ранее действующей серии I.272.5-7.

Настоящий выпуск предназначен для изготовления изделий в условиях специализированных предприятий деревообрабатывающей промышленности (ДОКов, ДОЗов, фабрик). Комплектацию готовых изделий, поставляемых потребителю в разобранном виде, производит завод-изготовитель по спецификациям к схемам расположения, приведенным в выпуске 0.

Все изделия встроенной мебели выполнены в едином архитектурно-художественном и конструктивно-технологическом решении, в строгом соответствии с рабочими чертежами и настоящими техническими требованиями.

На период до установления стандарта на общие технические условия к встроенной мебели для общественных зданий, технический уровень качества набора должен отвечать показателям ГОСТ 26138-84.
Двухлицевые секции должны изготовляться из трудногорючих материалов, в соответствии с требованиями СНиП 2.01.02-85 к ненесущим перегородкам с пределами огнестойкости и распространения огня $\frac{0.5ч}{0см}$...$\frac{0.25ч}{0см}$ в зданиях I-II степени огнестойкости.

I. ТЕХНИЧЕСКИЕ ТРЕБОВАНИЯ

I.I. Изделия встроенной мебели для помещений трудового обучения(в ПТУ, общеобразовательных школах) должны соответствовать образцам, выполненным заводом-изготовителем, согласованным и утвержденным в установленном порядке.

Разраб.	Куликов		I.272.5-I2.I- ТТ
Пров.	Семенова		
Н.контр.	Давыдов		

ТЕХНИЧЕСКИЕ ТРЕБОВАНИЯ

Стадия	Лист	Листов
Р	I	8

ЦНИИЭП учебных зданий

Взам. инв. № | Подпись и дата | Инв. № подл.

Формат А4

Функциональные размеры изделий должны соответствовать параметрам исходных функционально-технических требований и проектной документации с учетом ГОСТ I8666-86 и РТМ.

I.2. Применяемые основные и отделочные материалы должны соответствовать "Перечню материалов", утвержденному Министерством здравоохранения СССР. Основными материалами для изготовления служат:

- пиломатериалы ГОСТ 8486-86Е;
- плита I6,0 ГОСТ I0632-89, ДБСП-I,6 ГОСТ 9590-76,
- материал кромочный ТУ I3-77I-84;
- плита 6,0 ГОСТ 4598-86, материал рулонный ТУI3-8I7-82;
- детали мебельные I6,0 ТУI3-4I7-80;
- плита 6,0 ТУ ОПI3-04-07-87 } в порядке замены (только
- плита I6,0 ЦСП-I ГОСТ 268I6-86 } для секций-перегородок);
- стеклоизделие 4,0 ГОСТ 6799-80;
- фанера клееная I0,0 и 8,0 ГОСТ 39I6.2-90;
- ДВПО 4,0 ГОСТ 8904-8I;
- круг I0,0 и 5,0 ГОСТ II33-7I;
- труба 28х25хI,5 ТУI4-3-870-79, труба 40х20х3 ГОСТ 8645-68.

I.3. Влажность деталей из древесины и древесных материалов должна быть 8 ±2%, вставных шипов (шкантов) - не более 6%. Параметр шероховатости отделываемых видимых поверхностей до покрытия, должен быть не более I6 МКМ, а для невидимых поверхностей с которыми соприкасается человек в процессе эксплуатации, не более 63 МКМ.

Предел прочности при скалывании по клеевому слою фанеры не должен быть менее I0 кгс/см2, массивной клеевой древесины - менее 20 кгс/см2 по ГОСТ I637I-84.

I.4. Фасадные и рабочие поверхности изделий блокируемых по ширине и высоте, должны быть подобраны по породе, текстуре (рисунку) и цвету, а остальные лицевые - по породе, цвету и виду среза (тангенциальный, радиальный, полурадиальный).

I.5. Не допускается применять в мебели щиты из древесностружечных и цементностружечных плит с необлицованными кромками, кроме невидимых поверхностей в сопрягаемых соединениях.

I.6. Элементы сборочных единиц и деталей должны быть изготовлены с качеством и точностью, обеспечивающими многократное проведение монтажа и демонтажа сборно-разборных конструкций, крепящихся между собой на шкантах, стяжках 2.2-Т, 2.2-Ф и шурупах, без дополнительной подгонки изделий.

Взам. инв. № | Подпись и дата | Инв. № подл.

Формат А4

I.7. Передвижные (выдвижные, раздвижные) элементы должны иметь свободный ход без заеданий и перекосов. Заусенцы на поверхности изделий не допускаются, углы и ребра должны быть притуплены. Покрытия на поверхностях изделий должны способствовать гигиеническому содержанию встроенной мебели, а пользование ею должно быть безопасным.

I.8. Прочность крепления дверей высотой до I200 мм должна быть не менее I5 дА Н (I5 кгс), а для дверей свыше I200 мм - не менее 20 дА Н (20 кгс).

I.9. Лакокрасочные и пленочные защитно-декоративные покрытия на изделиях из древесины и древесных материалов должны соответствовать ОСТ I3-27-82, на изделиях из металла ГОСТ 9.032-74.

Набор должен быть выполнен из однотипных материалов и иметь единообразную отделку и цветовое решение.

I.I0. Прозрачные лаковые и непрозрачные эмалевые покрытия на лицевых поверхностях (в т.ч. фасадных и рабочих) выполняют по I-ой категории (тоже по Ш классу ГОСТ), на остальных поверхностях - по 2-ой категории.

I.II. Фурнитура и дополнительный тон в отделке изделий должны быть одинакового цвета с основными поверхностями, или гармонировать, в сочетании с ними. Рисунок облицовки и цвет покрытий принимать по эталонам I...7 ГОСТ 22046-86 (приложение 2).

I.I2. Варианты облицовки и защитно-декоративных покрытий приведены в табл.I.

Таблица I

Вариант	Отделываемые поверхности	Вид облицовочного материала	Группа покрытия по ОСТ I3-27-82 (ГОСТ 9.032-74), № колера
I	Все лицевые	Материал облицовочный на основе бумаг, пропитанных термореактивными полимерами	ТР.А(Б)I.ШГ.9 ТР.А(Б)2.ШГ.9 ТР.ВI.ШГ.9
	а.Остальные пласти щитовых деталей	Декоративный бумажно-слоистый пластик	-
	б.Необлицовываемые подложки /в рамах, рамных дверях, перегородках, коробах, гребенках, лотках/	(в секциях-перегородках с глубокой пропиткой антипиренами)	Органосиликат.композиц. ОС-9I-09.Ш.Л4 или краска ОСМ-5 ТУ 84-I33-75. Ш.Л4
	в.Металлические элементы	-	Эмаль МЦ-I2 темно-кремовая ГОСТ 9754-76.Ш.Л4
2	Фасадные	Декоративный бумажно-слоистый пластик	-
	Прочие лицевые	Шпон березовый, или материал облицовочный на основе пропитанных бумаг с глубокой степенью отверждения смолы, или по слою шпатлевки	Эмаль НЦ-II. БI.Н.ШГ.3 № колера 20, 30 либо 52, II5 (отдельно)
3	Фасадные	Декоративный бумажно-слоистый пластик	-
	Прочие лицевые	Шпон древесины I группы /бук, береза, сосна/ или материал облицовочный на основе пропитанных бумаг с глубокой степенью отверждения смолы	Лак НЦ-243. А(Б)I.П.М.3, или Лак ПЭ-250М. А2.П.М.9
4	Все лицевые	Декоративный бумажно-слоистый пластик	-
5	Фасадные	Шпон березовый, или материал облицовочный на основе пропитанных бумаг с глубокой степенью отверждения смолы	Эмаль НЦ-II. БI.Н.ШГ.3 № колера 20, 30 либо 52, II5 (отдельно)
	Прочие лицевые	Шпон древесины I группы, или материал облицовочный на основе пропитанных бумаг с глубокой степенью отверждения смолы или	Лак НЦ-243. А(Б)I.П.М.3, или Лак ПЭ-250М. А2.П.М.9

Вариант	Отделываемые поверхности	Вид облицовочного материала	Группа покрытия по ОСТ I3-27-82 (ГОСТ 9.032-74), № колера
		материал облицовочный на основе бумаг, пропитанных термореактивными полимерами	ТР.А(Б)I.ШГ.9 ТР.А(Б)2.ШГ.9 ТР.ВI.ШГ.9
6	Фасадные	Шпон строганый древесины дуба, ясеня, карагача и т.п. из 2 группы или материал облицовочный на основе пропитанных бумаг с глубокой степенью отверждения смолы	Лак ПЭ-250М. А(Б)I.П.М.9, или Лак УР-277М. АI.П.М.9 или Лак МЛ-2III. АI.П.М.9
	Прочие лицевые	Шпон березовый, или материал облицовочный на основе пропитанных бумаг с глубокой степенью отверждения смолы	Эмаль НЦ-II. БI.Н.ШГ.3 № колера 20,30 либо 52, II5 (отдельно)

Примечание: I. Варианты 2...6 соответствуют номерам XI,XII,X,IX,XIII типовых вариантов прейскуранта № 56-0I-0I, в последовательности их записи.

2. Покрытия необлицовываемых поверхностей по п.б вар.I распространяются на все варианты в исполнении "перегородок".

3. В вариантах 2...5 прозрачные покрытия на шпоне древесины I группы, наносятся с предварительным тонированием древесины слабонасыщенным раствором морилки.

4. Номера колеров указаны по "Альбому колеров. Стройиздат. I983".

5. Облицовка и покрытие для изделий одной партии могут быть приняты только по одному варианту.

2. ПРАВИЛА ПРИЕМКИ

2.I. Готовые изделия предъявляют к приемке партиями. Партией считают количество изделий одного наименования, оформленное одним документом.

2.2. В состав изделий встроенной мебели, подвергаемых внешнему осмотру при приемке партиями групповых марок, входит 9 наименований, согласно таблицы I "Номенклатура изделий" выпуска 0.

2.3. Для проверки соответствия изделий настоящим техническим требованиям, изготовитель должен проводить периодические (в согласованные сроки) и типовые испытания, а протоколы испытаний предъявлять потребителю по его требованию.

3. МЕТОДЫ КОНТРОЛЯ

3.I. Внешний осмотр изделий проводят без применения увеличительных приборов. Размеры изделий проверяют универсальными измерительными инструментами с ценой деления, равной I мм, шаблонами, предельными калибрами.

3.2. Шероховатость поверхностей деталей из древесины и древесных материалов определяют по ГОСТ I56I2-85, блеск прозрачного лакового покрытия - по ГОСТ I6I43-8I.

3.3. Допускается определять шероховатость поверхностей и блеск покрытий сравнением с образцом (эталоном).

4. МАРКИРОВКА, УПАКОВКА, ТРАНСПОРТИРОВАНИЕ И ХРАНЕНИЕ

4.I. Каждое изделие и его исполнение должны иметь маркировку (штамп, нанесенный несмываемой краской или этикетку, изготовленную типографским способом) предприятия-изготовителя по установленной форме.

Маркировка должна включать марку изделия на конкретное исполнение (например, СI.2) и располагаться на поверхностях, невидимых при нормальной эксплуатации.

4.2. Встроенная мебель, поставляемая потребителю в разобранном виде - комплектами составных частей, должна сопровождаться инструкцией по монтажу (сборке), схемой монтажа (сборки) и перечнем комплектующих и крепежных изделий.

4.3. Комплекты изделий должны перевозиться в упаковке из картона всеми видами транспортных средств, или в других видах упаковки и другими способами, обеспечивающими сохранность перевозки.

4.4. Изделия, перевозимые с перегрузкой на другие виды транспорта, должны иметь тару жесткой конструкции. Влажность древесины тары не должна превышать 22%.

4.5. Транспортироваться и храниться упакованные комплекты встроенной мебели, должны в положении, указанном предупредительными надписями.

4.6. Упаковывание, транспортирование и хранение стекол должно соответствовать требованиям ГОСТ 6799-80 и ГОСТ I5469-82.

4.7. На упаковку элементов мебели и тару для остекленных дверей секции С4, должна быть нанесена транспортная маркировка и манипуляционные знаки, имеющие значения: "Боится сырости", "Осторожно хрупкое", "Верх, не кантовать" по ГОСТ I4I92-77.

4.8. Демонтированные изделия должны храниться в разобранном виде, в сухих закрытых помещениях.

5. УКАЗАНИЯ ПО ЭКСПЛУАТАЦИИ (ПРИМЕНЕНИЮ)

5.I. Встроенная мебель монтируется на месте эксплуатации (в здании) по указаниям выпуска 0, в точном соответствии со схемами расположения элементов сборных конструкций, согласно технологии и архитектурно-планировочным параметрам помещений трудового обучения.

5.2. Встроенной мебелью для помещений трудового обучения (школьников в общеобразовательных школах) оборудуются мастерские для мальчиков и мастерские обслуживающего вида труда для девочек У-УП классов, комбинированные мастерские и для практикумов для УШ-XI классов, инструментальные, лаборантские (комнаты мастера), специализированные кабинеты и заготовительные помещения.

5.3. Область применения распространяется на общеобразовательные и специализированные школы и школы-интернаты, межшкольные учебно-производственные комбинаты, профессионально-технические училища, учебные заведения для подготовки и переподготовки рабочих кадров и внешкольные учреждения.

5.4. Секции, блокируемые в шкафы, согласно примерам компоновки, должны крепиться между собой по месту, по центру корпуса на 4 стяжки 2.2-Ф (97), аналогично узлу I. вып.0.

5.5. Все секции набора должны эксплуатироваться закрепленными к строительным конструкциям: пристенные - к стене; секции-перегородки - к полу и потолку, либо к полу и ригелю, соответственно узлам.

6. ГАРАНТИИ ПОСТАВЩИКА

6.I. Изготовитель должен гарантировать соответствие изделий рабочим чертежам серии и техническим требованиям при соблюдении правил транспортирования и хранения по ГОСТ 26I38-84 (п.6.6).

6.2. Гарантийный срок эксплуатации изделий, со дня получения их потребителем и установки - 24 месяца.

6.3. Для обозначения документов в данном выпуске принята следующая система:

I.272.5-I2.I -X. X.XX. X

Группа встроенной мебели

Деталь

Базовое обозначение (обозначение серии и выпуска)

Сборочная единица, подсборка

Формат	Зона	Позиц.	Обозначение	Наименование	Кол. на исполн. 1.272.5-12.1-1.0.01.0-																								Примечание
					–	01	02	03	04	05	06	07	08	09	10	11	12	13	14	15	16	17	18	19	20	21	22	23	24	25	
				Документация																											
А3			1.272.5-12.1-1.0.01.00.СБ	Сборочный чертеж	×	×	×	×	×	×	×	×	×	×	×	×	×	×	×	×	×	×	×	×	×	×	×	×	×	×	
				Детали																											
				Пиломатериалы ГОСТ 8486-86Е																											
В1		1	1.272.5-12.1-1.0.01.1	Связь 595×56×19	2	2																									
			-01	906×56×19			2	2	2	2					2	2	2	2	2	2	2	2						2	2		
			-02	1173×56×19							2	2	2	2									2	2	2	2	2			2	
Б4		2	1.272.5-12.1-1.0.01.2	Связь 416×56×19	2		3		3		2		2		3	3			3	3			2	2				3	3	2	
			-01	560×56×19		2		3		3		2		2			3	3			3	3			2	2	3				
Б4		3	1.272.5-12.1-1.0.01.3	Полозок 396×36×25											6	6			6	6			7	7							
			-01	540×36×25													6	6			6	6			7	7					
Л4		4	1.272.5-12.1-1.0.01.4	Пластина									1	1																	
				Стандартные изд. ГОСТ 1145-80																											
		5		Шуруп 2-4×16.2.019									3	3																	
		6		Шуруп 2-4×30.2.019											12	12	12	12	12	12	12	12	14	14	14	14					
				Прочие изделия																											
		7		Гайка 90.4-Л-07							4	4	4	4									4	4	4	4	4			4	Каталог ВПКТИМа

Разраб.	Фектистов		1.272.5-12.1-1.0.01.0
Пров.	Куликов		
Н. контр.	Давыдов		Рама

Стадия	Лист	Листов
Р		1

ЦНИИЭП учебных зданий

Инв. № подл. | Подпись и дата | Взам. инв. №

Формат А3

Рис.1

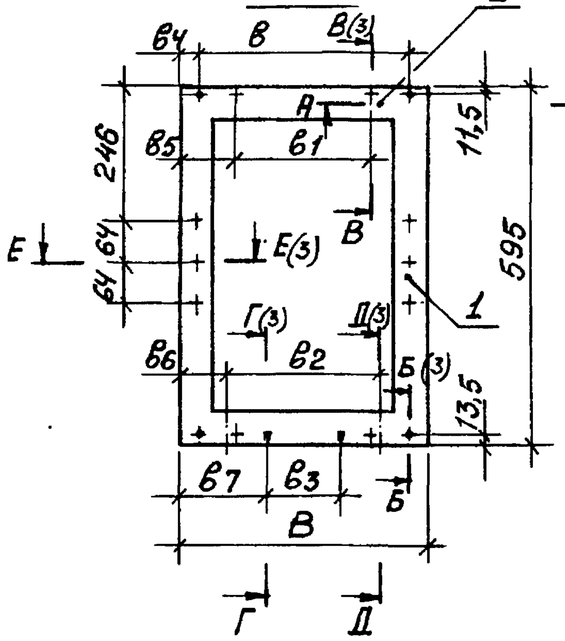

Рис.2
Остальн. ст.рис.1

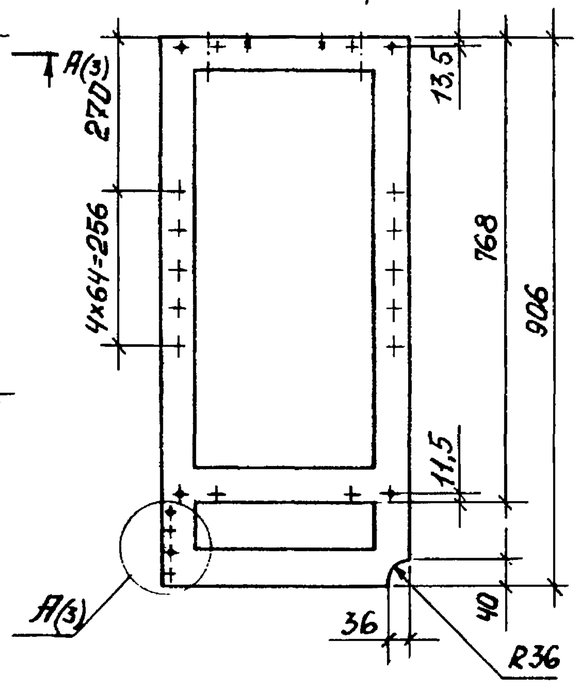

Рис.3
Остальн. ст. рис.1

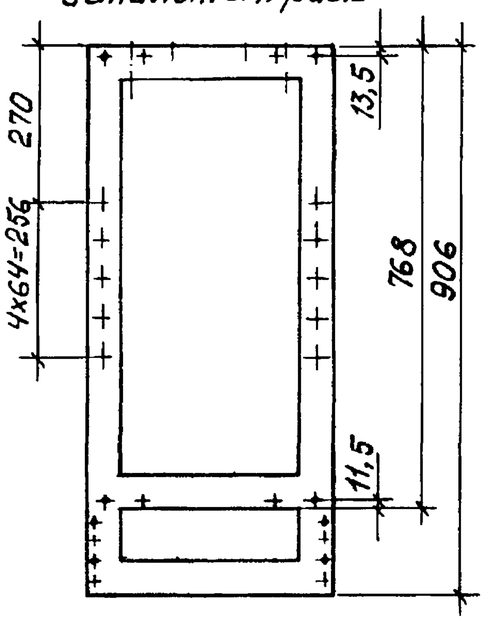

Рис.4
Остальн. ст.рис.1

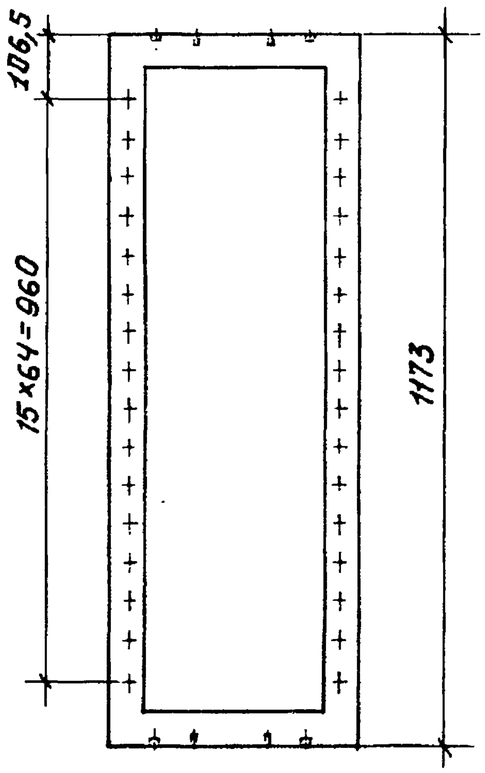

Рис.5
Остальн.ст.рис.1

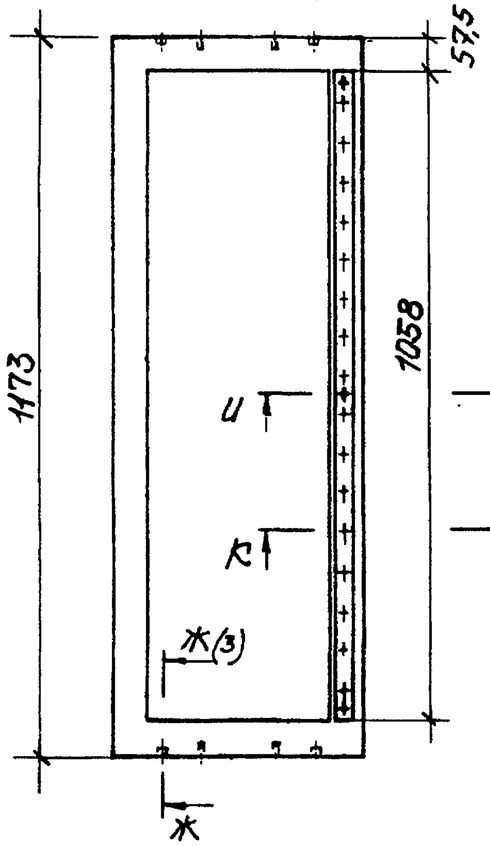

Рис.6
Остальн. ст.рис.1;2

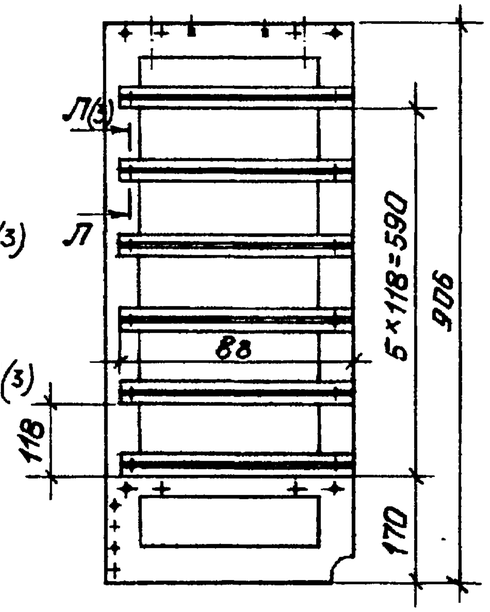

1.* Размеры для справок. Табл. исполнений см. лист 4.
2. Неуказанные допуски формы и расположения поверхностей - по ГОСТ 6449.3-82.
3. Клей согласно „Типовым технологическим режимам изготовления мебели".
4. Н12, s12 шиповые соединения, остальные размеры: Н14, h14, $\pm\frac{t2}{2}$.
5. Древесину рам подвергнуть глубокой пропитке антипиренами.
6. Покрытие: органосиликатная композиция ОС-91-09. [или краска ОСМ-5] ТУ 84-133-75. III.Л4.

Изготовитель Гос. з-д им. Морозова г. Всеволожск.

Разраб.	Феоктистов		1.272.5-12.1-1.0.01.ОСБ
Пров.	Куликов		
Н.контр.	Давыдов		

Рама
Сборочный чертеж

Стадия	Масса	Масштаб
		1:10
Лист 1	Листов 4	

ЦНИИЭП учебных зданий

Взам. инв. № | Подпись и дата | Инв. № подл.

Рис.7
Остальн. ст. рис.1

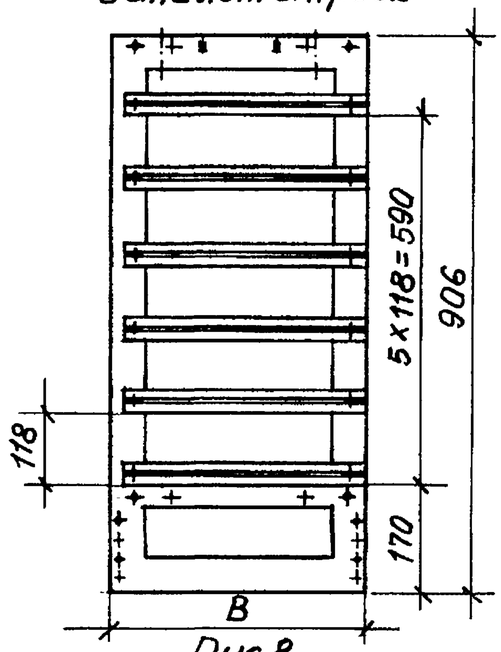

Рис.10
Остальн. ст. рис.1

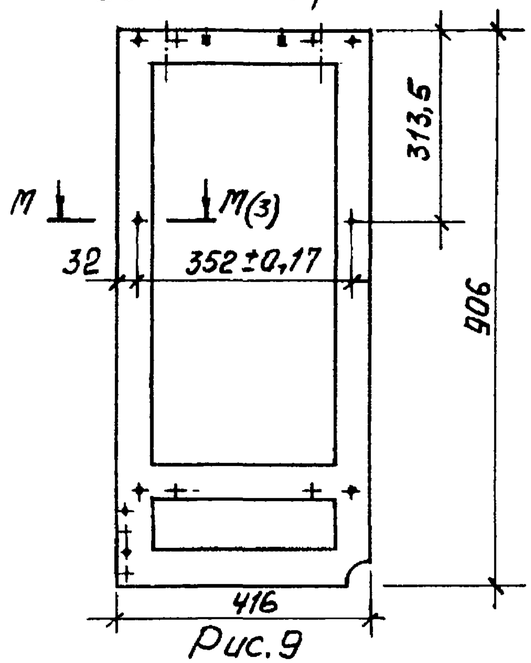

Рис.11
Остальн. ст. рис.1

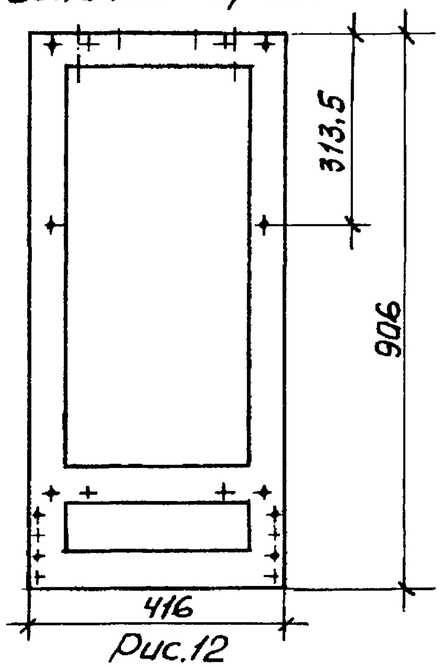

Рис.8
Остальн. ст. рис.1

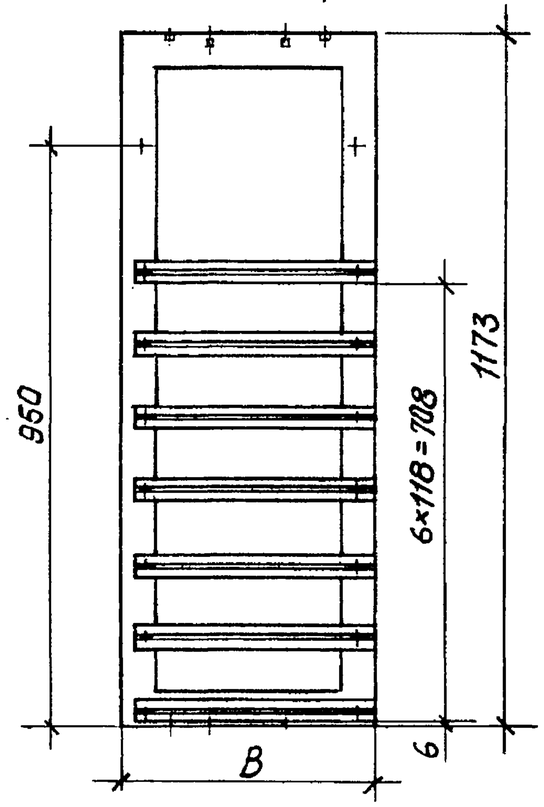

Рис.9
Остальн. ст. рис.1

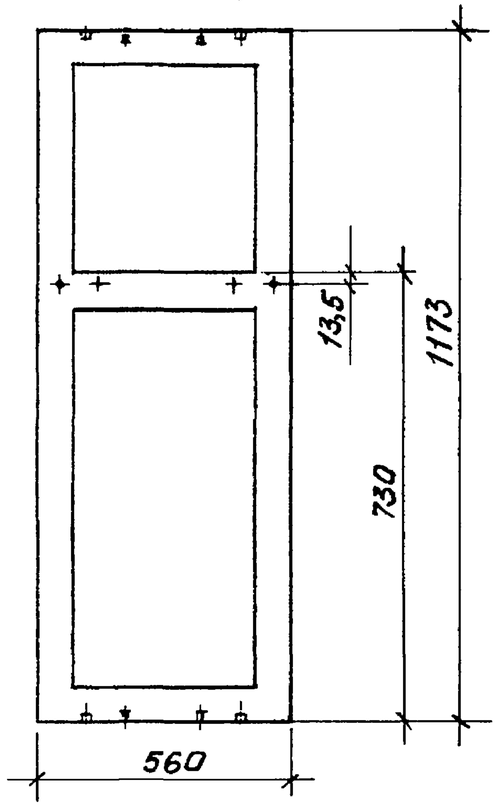

Рис.12
Остальн. ст. рис.1

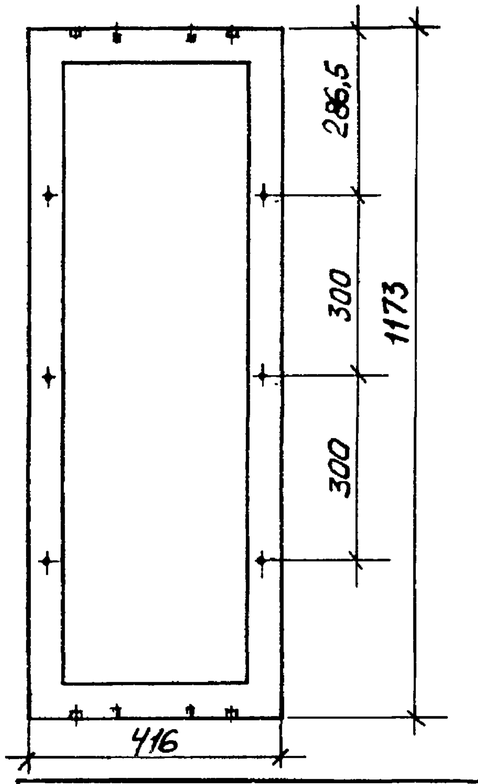

Взам. инв. №	
Подпись и дата	
Инв. № подл.	

Формат А3

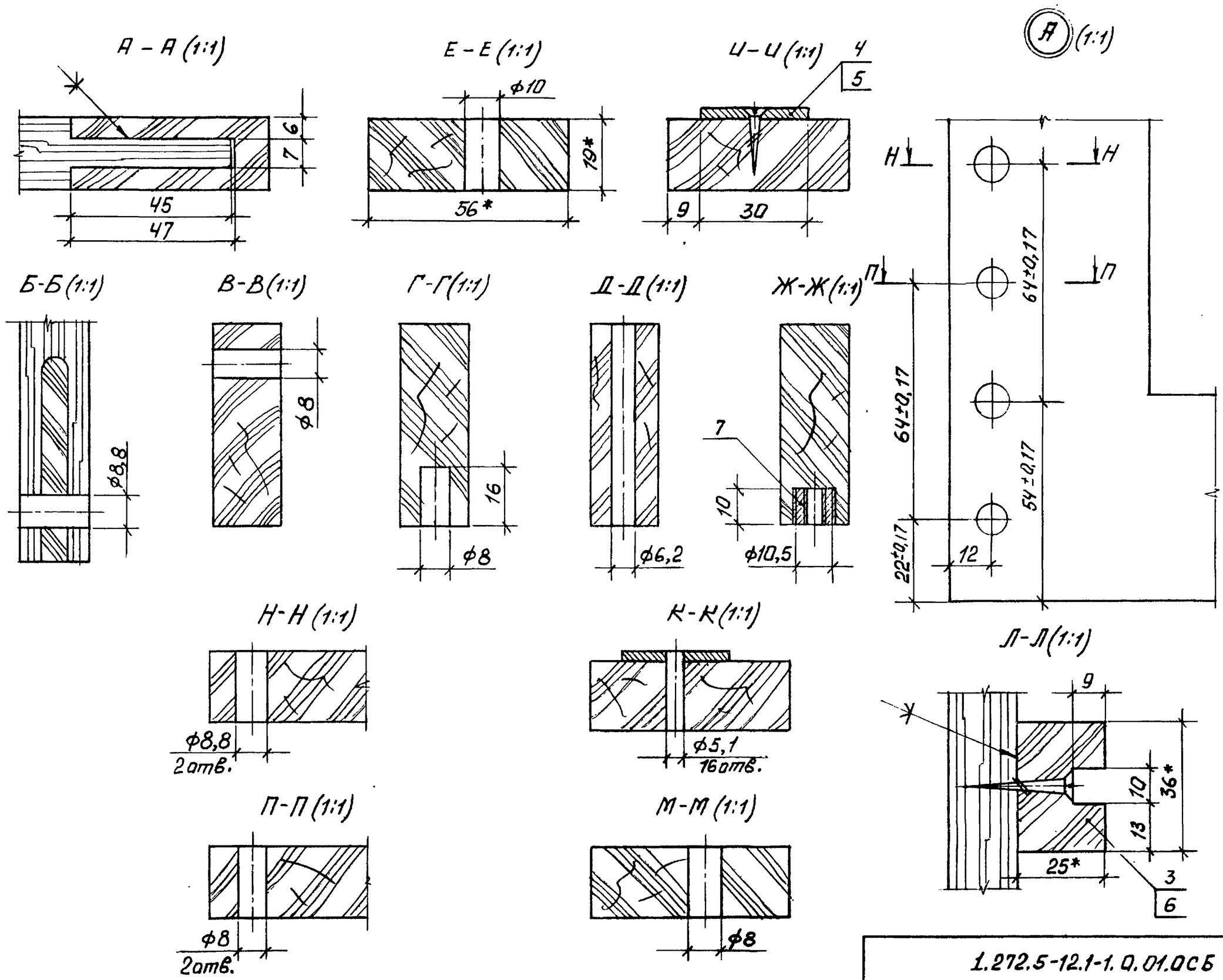

1.272.5-12.1-1.0.01.ОСБ	Лист 3

Инв. № подл. | Подпись и дата | Взам. инв. №

Формат А3

Обозначение	B, мм	b, мм	b_1, мм	b_2, мм	b_3, мм	b_4, мм	b_5, мм	b_6, мм	b_7, мм	b_8, мм	Рис.	Применение	Исполнение	Масса, кг
1.272.5-12.1-1.0.01.0	416	352	224	256	128	32	96	80	144		1	С1; С2; С3; С7; С8		0,9
-01	560	480	352	288	224	40	104	136	168			С2 ÷ С6		1,1
-02	416										2	С1		1,5
-03	560											С2; С4; С5		1,7
-04	416										3	С1		1,5
-05	560											С2; С4; С5		1,7
-06	416										4	С1		1,6
-07	560											С4; С5		1.7
-08	416										5	С2		2,4
-09	560													2,5
-10	416									396	6	С3	Изображено	2,5
-11													Зеркальное отражение	
-12	560									540			Изображено	3,2
-13													Зеркальное отражение	
-14	416									396	7		Изображено	2,5
-15													зеркальное отражение	
-16	560									540			Изображено	3,2
-17													зеркальное отражение	
-18	416									396	8		Изображено	2,8
-19													зеркальное отражение	
-20	560									540			Изображено	3,4
-21													зеркальное отражение	
-22											9	С6		1,9
-23	416										10	С7; С8		1,5
-24											11			1,5
-25											12			1,6

Инв. № подл. | Подпись и дата | Взам. инв. №

Инв. № подл.	Подпись и дата	Взам. инв. №

Форм.	Зона	Поз.	Обозначение	Наименование	Кол. на исполн. 1.272.5-12.1-1.0.02.0-										Примечание
					–	01	02	03	04	05					
				Документация											
А3			1.272.5-12.1-1.0.02.0СБ	Сборочный чертеж	X	X	X	X	X	X					
				Детали											
				Плита 16,0											
				ГОСТ 10632-89											
64		1	1.272.5-12.1-1.0.02.1	Щит 850×416	1		1								
			-01	850×560		1		1							
			-02	408×416					1	1					

Разраб.	Феоктистов		1.272.5-12.1-1.0.02.0
Пров.	Куликов		
Н.контр.	Давыдов		

Стенка горизонтальная

Стадия	Лист	Листов
Р	1	2

ЦНИИЭП учебных зданий

Формат А4

Инв. № подл.	Подпись и дата	Взам. инв. №

Форм.	Зона	Поз.	Обозначение	Наименование	Кол. на исполн. 1.272.5-12.1-1.0.02.0-										Примечание
					–	01	02	03	04	05					
				ПБСП-1,6 ГОСТ 9590-76											
				Облицовка											
64		2	1.272.5-12.1-1.0.02.2	850×416	2		2								
			-01	850×560		2		2							
			-02	408×416					2	2					
				Материал кромочн.											
				ТУ 13-771-84											
				Облицовка											
64		3	1.272.5-12.1-1.0.02.3	850×19	2	2	2	2							
				408×19					2	2					
64		4		Плита 16,0											Взамен поз. 1 для секций перегор.
				ЦСП-1 ГОСТ 26816-86											

1.272.5-12.1-1.0.02.0

Лист 2

Формат А4

Rz 200 (√)

Рис.1

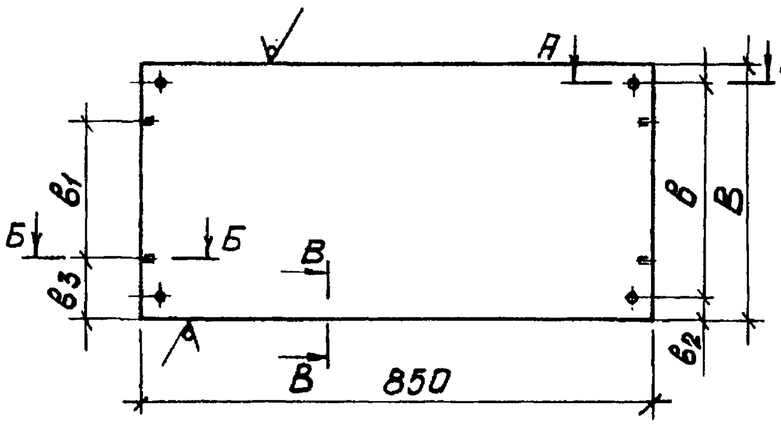

Рис.2
Остальн. см. рис.1

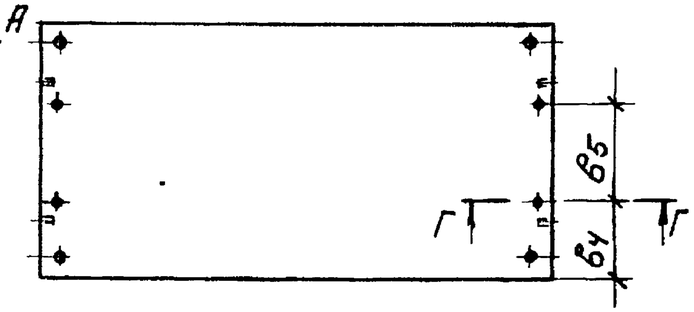

Рис.3
Остальн. см. рис.1

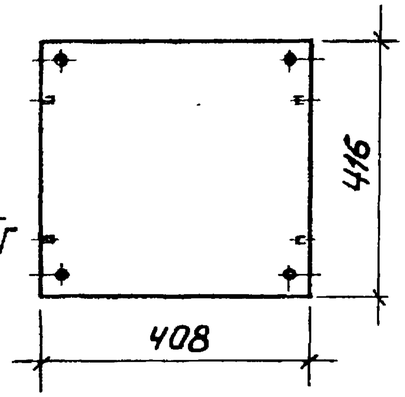

Рис.4
Остальн. см. рис.1

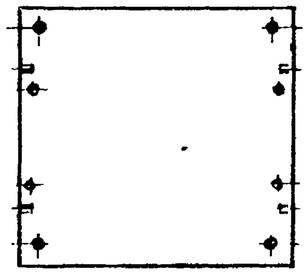

А-А(1:1)

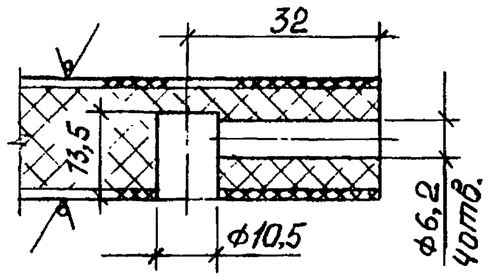

Б-Б(1:1)

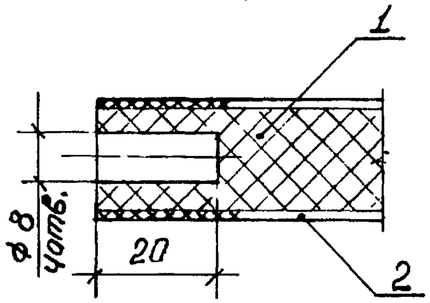

В-В(1:1)

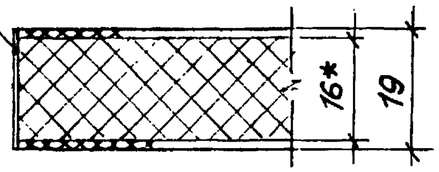

Г-Г(1:1)

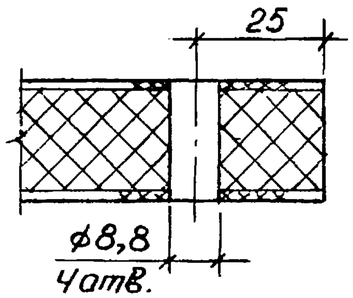

1* Размеры для справок.
2. Неуказанные допуски формы и расположения поверхностей - по ГОСТ 6449.3-82.
3. Клей согласно „Типовым технологическим режимам изготовления мебели".
4. $\pm\frac{t2}{2}$.

Обозначение	В, мм	Б, мм	В1, мм	В2, мм	В3, мм	В4, мм	В5, мм	Рис.	Масса, кг
1.272.5-12.1-1.0.02.0	416	352	224	32	96			1	5,4
-01	560	480	352	40	104				7,4
-02	416	352	224	32	96	128	160	2	5,4
-03	560	480	352	40	104	136	288		7,4
-04	416	352	224	32	96			3	2,6
-05						128	160	4	

Разраб.	Феоктистов		1.272.5-12.1-1.0.02.0СБ
Пров.	Куликов		
Н. контр.	Давыдов		

Стенка горизонтальная
Сборочный чертеж

Стадия	Масса	Масштаб
Р	см. табл	1:10
Лист	Листов 1	

ЦНИИЭП учебных зданий

Взам. инв. №
Подпись и дата
Инв. № подл.

Формат А3

Инв. № подл.	Подпись и дата	Взам. инв. №

Форм.	Зона	Позиц.	Обозначение	Наименование	Кол. на исполн. 1.272.5-12.1-1.0.03.0 –												Примечание
					–	01	02	03	04	05	06	07	08	09	10	11	
				Документация													
А3			1.272.5-12.1-1.0.03.0СБ	Сборочный чертеж	×	×	×	×	×	×	×	×	×	×	×	×	
				Детали													
				Плита 6,0 ГОСТ 4598-86													
Б4		1	1.272.5-12.1-1.0.03.1	Щит 915×416	1												
			-01	915×560		1											
			-02	655×416			1										
			-03	655×560				1									
			-04	906×416					1	1			1				
			-05	906×560							1	1		1			

Разраб.	Реактистов		1.272.5-12.1-1.0.03.0
Пров.	Куликов		
Н. контр.	Давыдов		

Стенка боковая	Стадия	Лист	Листов
	Р	1	3
	ЦНИИЭП учебных зданий		

Формат А4

Инв. № подл.	Подпись и дата	Взам. инв. №

			Обозначение	Наименование	Кол. на исполн. 1.272.5-12.1-1.0.03.0 –												Примечание
					–	01	02	03	04	05	06	07	08	09	10	11	
Б4		1	1.272.5-12.1-1.0.03.1														
			-06	Щит 1173×416											1		
			-07	1173×560												1	
				Материал облицов. рулонный 0,3 ТУ 13-817-82													
Б4		2	1.272.5-12.1-1.0.03.2	Облицовка 915×416	2												
			-01	915×560		2											
			-02	655×416			2										
			-03	655×560				2									
			-04	906×416					2	2			2				
			-05	906×560							2	2		2			
			-06	1173×416											2		
			-07	1173×560												2	

1.272.5-12.1-1.0.03.00

Лист 2

Формат А4

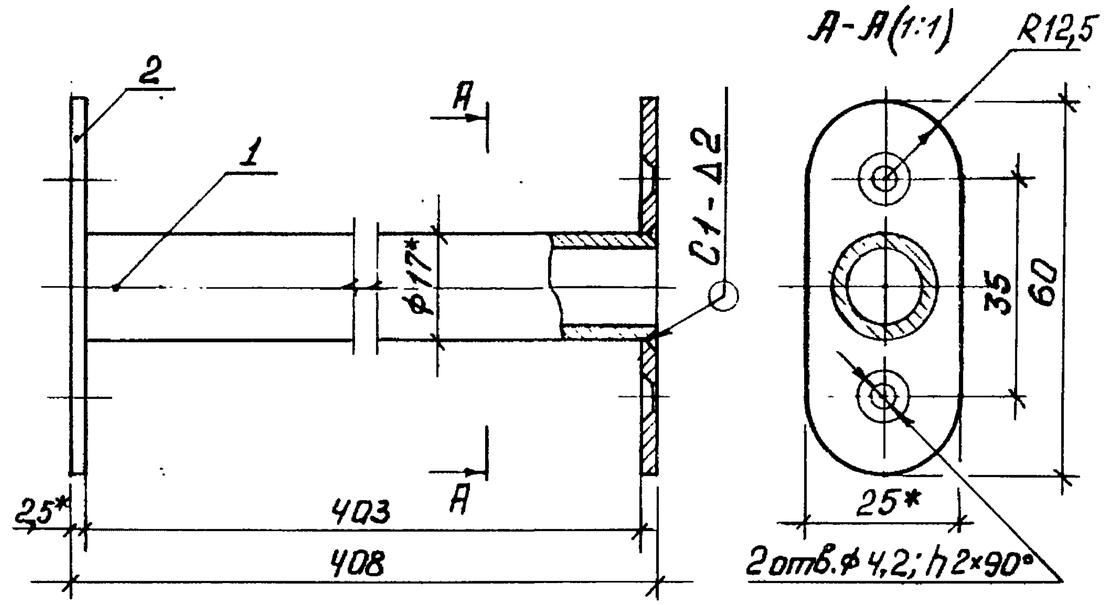

1. * Размеры для справок.
2. Сварные швы по ГОСТ 5264-80.
3. Покрытие: Эмаль ХСЭ или МЛ-12 темно-кремовая ГОСТ 9754-76. III.Л4.
4. $\pm\frac{t2}{2}$.

Форм.	Зона	Позиц.	Обозначение	Наименование	Кол.	Примечание
				Детали		
Б4		1	1.272.5-12.1-8.0.01.1	Связь L=408 мм		
				Труба 10 ГОСТ 3262-75	1	0,32
Б4		2	1.272.5-12.1-8.0.01.2	Фланец L=60 мм		
				Лента 2,5×25 Б Ст.2пс		
				ГОСТ 6009-74	2	0,03

Разраб.	Фоктистов		1.272.5-12.1-8.0.01.0
Пров.	Куликов		
Н.контр.	Давыдов		Штанга

Стадия	Масса	Масшт.
Р	0,4	1:10
Лист	Листов 1	

ЦНИИЭП учебных зданий

Инв.№ подл. | Подпись и дата | Взам. инв.№

Формат А4

Обозначение	Наименование	Кол. на исполн. 1.272.5-12.1-1.0.03.0-											Примечание
		–	01	02	03	04	05	06	07	08	09	10	11	
	Материал краточн.													
ТУ 13-771-84														
1.272.5-12.1-1.0.03.3	Облицовка 975×6		2											
-01	655×6			2	2									
-02	906×6					2	2	2	2	2	2			
-03	1173×6											2	2	
														Взамен поз.1 для переходов
	Плита 6,0													
ТУ 0П13-04-07-87														

Инв.№ подл.	Подпись и дата	Взам. инв.№
Б4	3	4
Форм.	Зона	Позиц.

1.272.5-12.1-1.0.03.0

Лист 3

Формат А4

Rm100 (√)

Рис.1

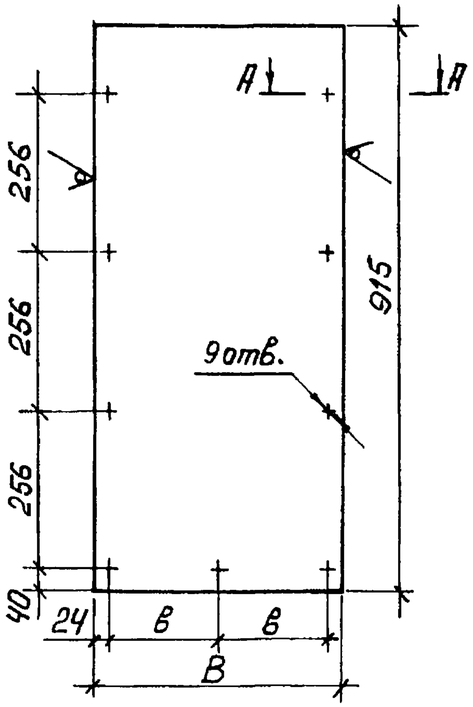

Рис. 2
Остальн. ст. рис.1

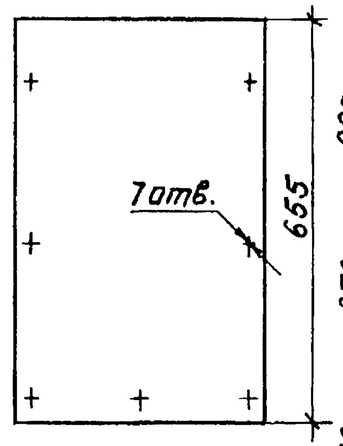

Рис.3
Остальн. ст. рис.1

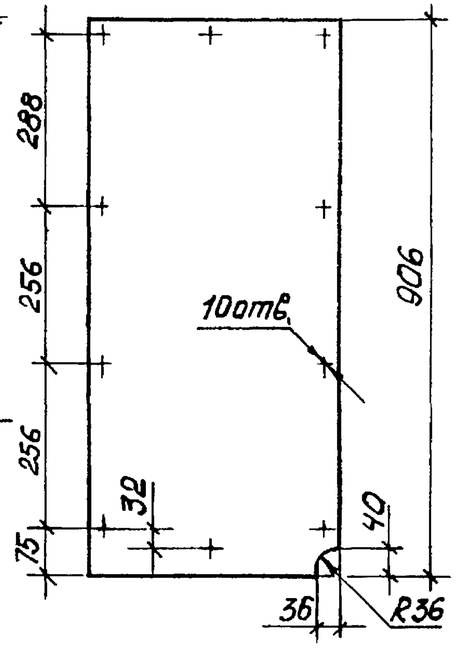

Рис.4
Остальн. ст. рис.1

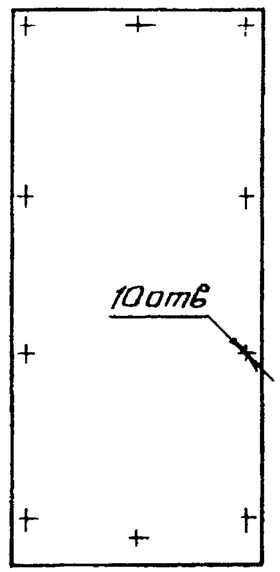

Рис.5
Остальн. ст. рис.1

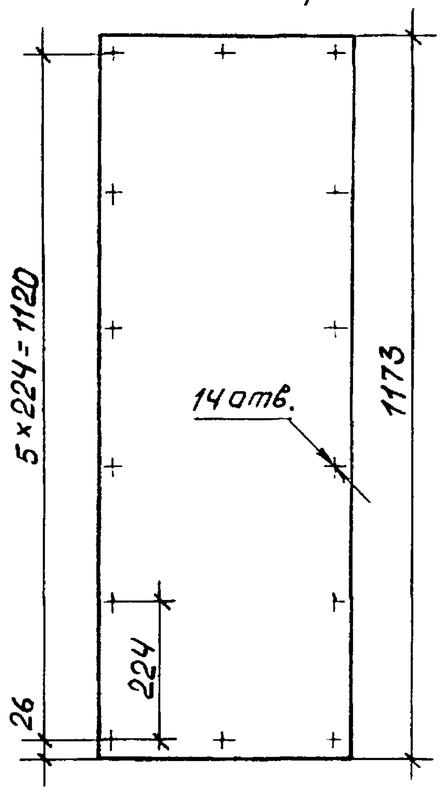

А-А (1:1)

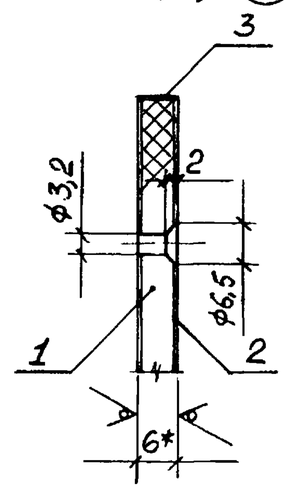

Обозначение	В, мм	в, мм	Рис.	Масса, кг	Исполнение
1.272.5-12.1-1.0.03.0	416	184	1	2,3	
-01	560	256		3,0	
-02	416	184	2	1,6	
-03	560	256		2,2	
-04	416	184	3	2,3	Изображено
-05					Зерк. отражение
-06	560	256		3,0	Изображено
-07					Зерк. отражение
-08	416	184	4	2,3	
-09	560	256		3,0	
-10	416	184	5	2,9	
-11	560	256		3,9	

1.* Размеры для справок.
2. Неуказанные допуски формы и расположения поверхностей-по ГОСТ 6449.3-82.
3. Клей согласно „Типовым технологическим режимам изготовления мебели".
4. $\pm \frac{t2}{2}$.

Разраб.	Феоктистов		1.272.5-12.1-1.0.03.0СБ
Пров.	Куликов		
Н. контр.	Давыдов		

Стенка боковая
Сборочный чертеж

Стадия	Масса	Масштаб
Р	ст. табл.	1:10
Лист	Листов 1	

ЦНИИЭП учебных зданий

Взам. инв. № | Подпись и дата | Инв. № подл.

Формат А3

Инв. № подл.	Подпись и дата	Взам. инв. №

Форм.	Зона	Поз.	Обозначение	Наименование	Кол. на исполн. 1.272.5-12.1-1.0.04.0-										Примечание
					–	01	02	03	04	05					
				Документация											
А3			1.272.5-12.1-1.0.04.0СБ	Сборочный чертеж	×	×	×	×	×	×					
				Детали											
				Плита 16,0											
				ЦСП-1 ГОСТ 26816-86											
Б4		1	1.272.5-12.1-1.0.04.1	Щит 589×882	1										
			-01	762×882		1									
			-02	1181×882			1								
			-03	589×440				1							
			-04	762×440					1						
			-05	1181×440						1					
				Материал облицовочн. ТУ 13-817-82											

Разраб.	Фоктистов		1.272.5-12.1-1.0.04.0
Пров.	Куликов		
Н.контр.	Давыдов		Стенка фасадная

Стадия	Лист	Листов
Р	1	2

ЦНИИЭП учебных зданий

Формат А4

Инв. № подл.	Подпись и дата	Взам. инв. №

Форм.	Зона	Поз.	Обозначение	Наименование	Кол. на исполн. 1.272.5-12.1-1.0.04.0-										Примечание
					–	01	02	03	04	05					
Б4		2	1.272.5-12.1-1.0.04.2	Облицовка 589×882	2										
			-01	762×882		2									
			-02	1181×882			2								
			-03	589×440				2							
			-04	762×440					2						
			-05	1181×440						2					
				Материал крепочн. ТУ 13-771-84											
Б4		3	1.272.5-12.1-1.0.04.3	Облицовка 589×19	2										
			-01	762×19		2									
			-02	1181×19			2								
			-03	882×19	2	2	2								
			-04	589×19				2							
			-05	762×19					2						
			-06	1181×19						2					
			-07	440×19				2	2	2					

Рис.1

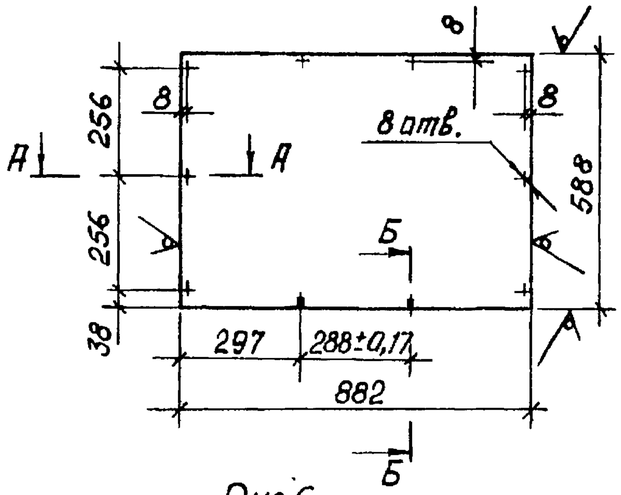

Рис.2
Остальн. ст. рис.1

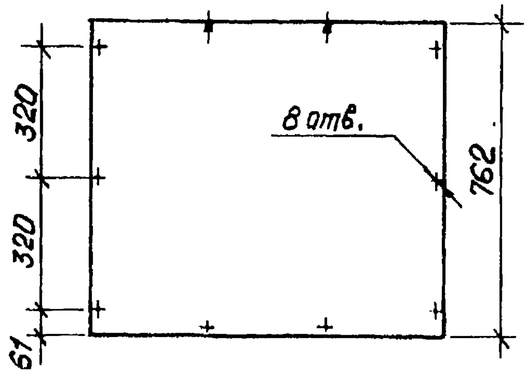

Рис.3
Остальн. ст. рис.1

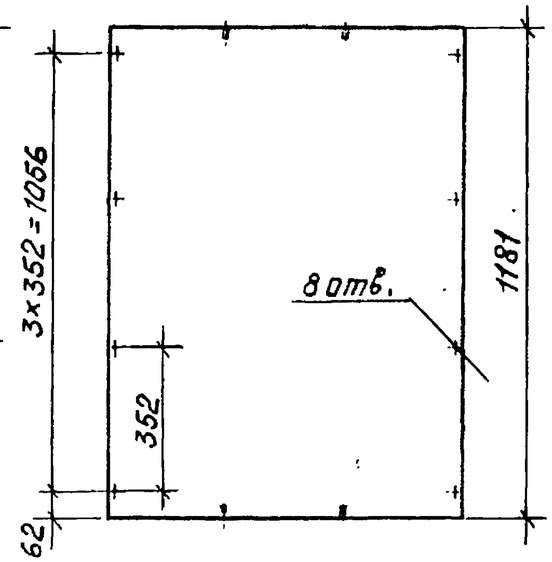

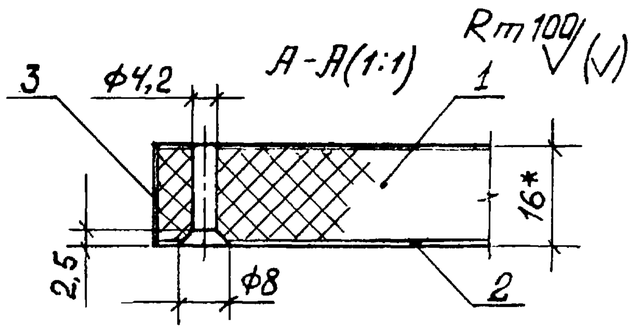

Б-Б(1:1)

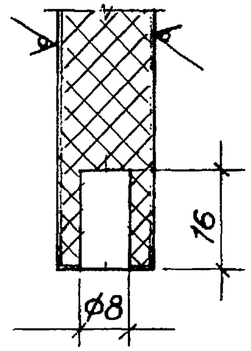

Рис.6
Остальн. ст. рис.1

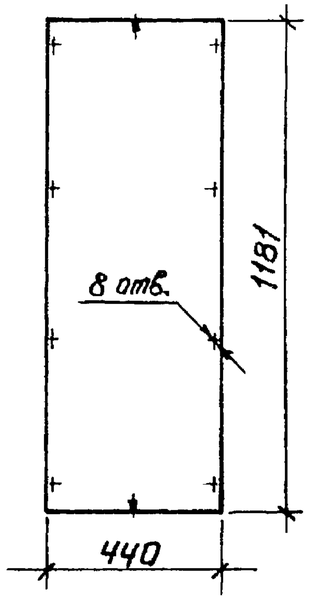

Рис.5
Остальн. ст. рис.1

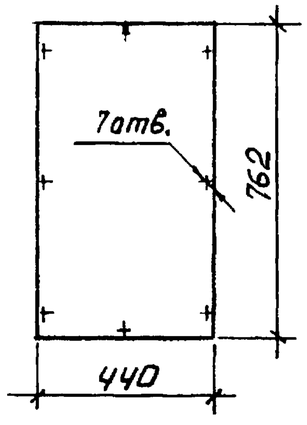

Рис.4
Остальн. ст. рис.1

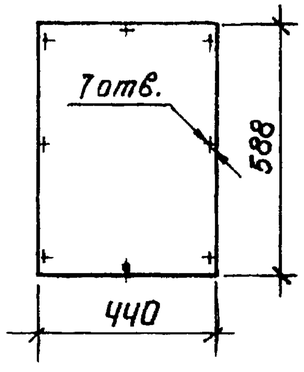

Обозначение	Рис.	Масса, кг
1.272.5-12.1-1.0.04.0	1	5,8
-01	2	7,6
-02	3	11,6
-03	4	2,9
-04	5	3,7
-05	6	5,8

1.* Размеры для справок.
2. Неуказанные допуски формы и расположения поверхностей-по ГОСТ 6449.3-82.
3. $\pm\frac{t2}{2}$.

Разраб.	Реактистов		1.272.5-12.1-1.0.04.0СБ
Пров.	Куликов		
Н.контр.	Давыдов		

Стадия	Масса	Масштаб
Р	ст. табл.	1:15

Стенка фасадная
Сборочный чертеж

Лист | Листов 1

ЦНИИЭП учебных зданий

Взам. инв. № | Подпись и дата | Инв. № подл.

Формат А3

Инв. № подл.	Подпись и дата	Взам. инв. №

Форм.	Зона	Позиц.	Обозначение	Наименование	Кол. на исполн. 1.272.5-12.1-1.0.05.0 –												Прим.
					–	01	02	03	04	05	06	07	08	09	10	11	
				Документация													
А3			1.272.5-12.1-1.0.05.0 СБ	Сборочный чертеж													
				Детали													
				Детали мебельные 16,0													
				ТУ 13-417-80													
Бч		1	1.272.5-12.1-1.0.05.1	Щит 572×440	1	1											
			-01	754×440			1	1									
			-02	1196×440					1	1							
			-03	1042×440									1	1			
			-04	1484×440											1	1	
				Облицовка. Материал													
				хром. 0,3 ТУ 13-771-84													
Бч		2	1.272.5-12.1-1.0.05.2	572×16	2	2											
			-01	754×16			2	2									Для
			-02	1196×16					2	2							поз.
			-03	1042×16									2	2			1,3
			-04	1484×16											2	2	

Разраб.	Курдина	Курд	1.272.5-12.1-1.0.5.00
Разраб.	Феактистов		
Пров.	Куликов		
Н.контр.	Давыдов		Дверь

Стадия	Лист	Листов
Р	1	2

ЦНИИЭП учебных зданий

Инв. № подл.	Подпись и дата	Взам. инв. №

Форм.	Зона	Позиц.	Обозначение	Наименование	Кол. на исполн. 1.272.5-12.1-1.0.05.0 –												Прим.
					–	01	02	03	04	05	06	07	08	09	10	11	
			-05	440×16	2	2	2	2	2	2			2	2	2	2	
Бч		3	1.272.5-12.1-1.0.05.3	Плита 16,0 ЦСП-1													Взамен
				ГОСТ 26816-86													поз. 1
				Облицовка 0,3 Материал													для
				облицов. ТУ 13-817-82													перегор
Бч		4	1.272.5-12.1-1.0.05.4	572×440	2	2											
			-01	754×440			2	2									
			-02	1196×440					2	2							
			-03	1042×440									2	2			
			-04	1484×440											2	2	
				Пиломатериалы													
				ГОСТ 8486-86Е													
Бч		5	1.272.5-12.1-1.0.05.5	Брусок 1196×56×19							2	2					
			-01	440×56×19							2	2					
Бч		6	1.272.5-12.1-1.0.05.6	Рассадка 1104×8×8							2	2					
			-01	348×8×8							2	2					
				Стеклоизделие 4,0 ГОСТ 6799-80													
Бч		7	1.272.5-12.1-1.0.05.7	1100×344							1	1					
				Стандартные изд.													
		8		Гвозди 1×20 ГОСТ 4028-63							12	12					

1.272.5-12.1-1.0.05.0

Лист 2

24928-02 21

02

Рис.1

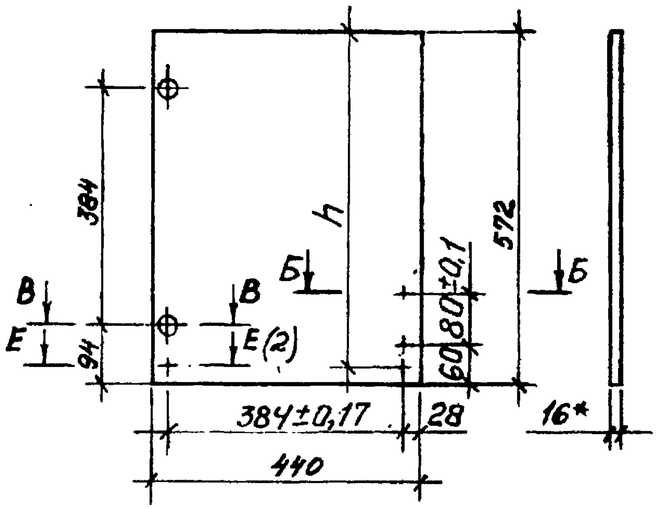

Рис.2
Остальное см.рис.1

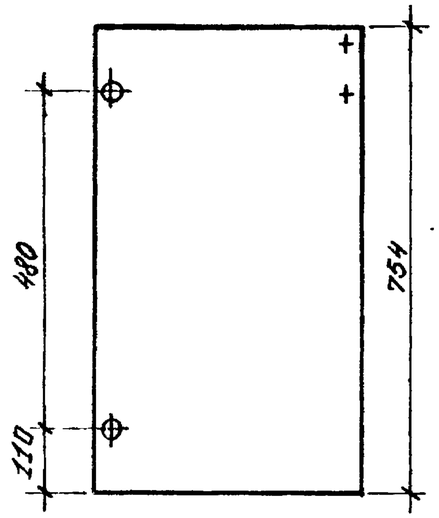

Рис.3
Остальное см.рис.1

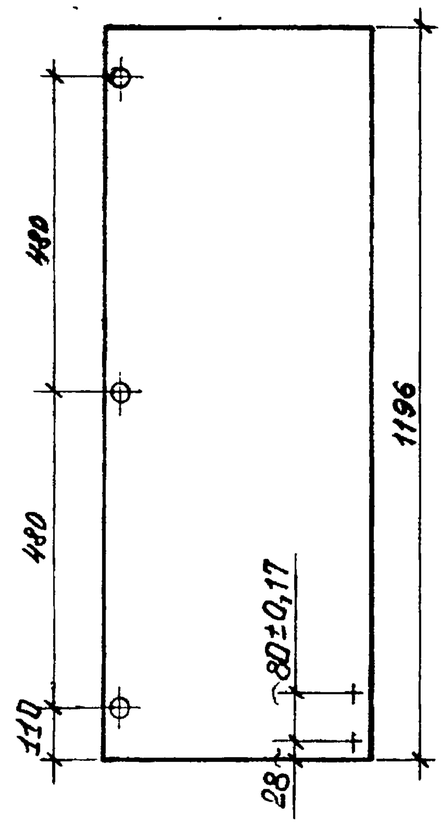

Рис.4
Остальное см.рис.1

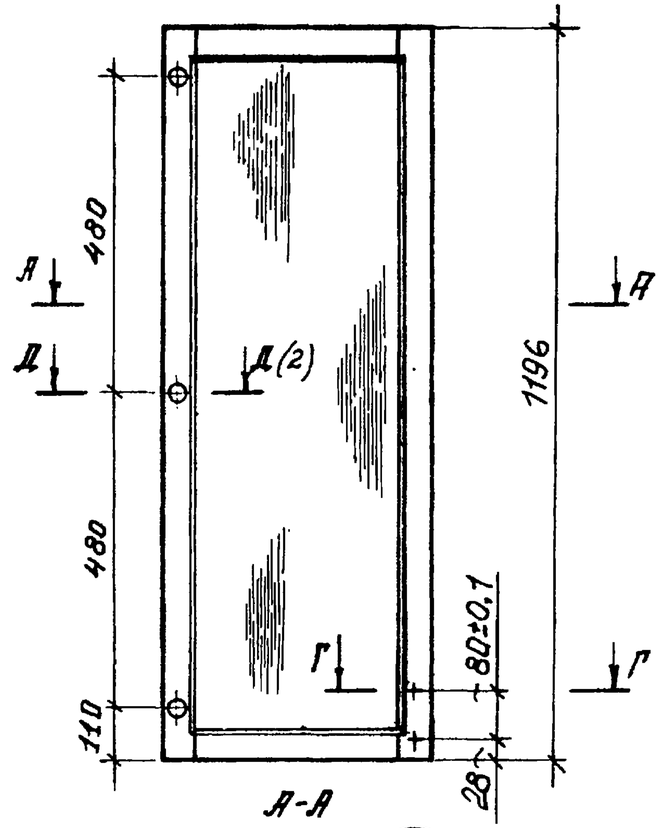

Г-Г(1:1)

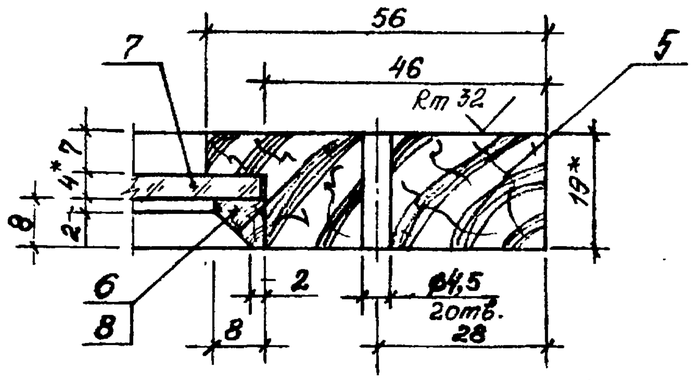

А-А

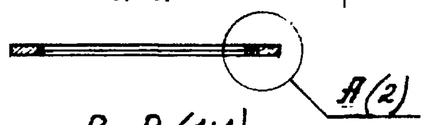

Б-Б(1:1)

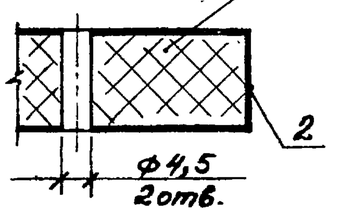

В-В(1:1)

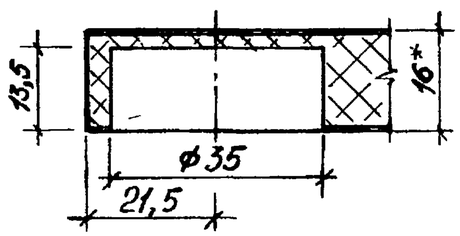

1.* Размеры для справок. Табл. исполнений см.лист 2.

2. Неуказанные допуски формы и расположения поверхностей по ГОСТ 6449.3-82.

3. Клей согласно „Типовым технологическим режимам изготовления мебели"

4. Н12, s12 шиповые соединения, остальные размеры: Н14, h14, $\pm\frac{t2}{2}$.

5. Для секций перегородок древесину (исполн. 06,07) подвергнуть глубокой пропитке антипиренами. Покрытие: органосиликатная композиция ОС-91-09 [или краска ОСТ-5] ТУ 84-133-75. III. Л4.

Разраб.	Курдина		1.272.5-12.1-1.0.05.0СБ
Разраб.	Реактистов		
Пров.	Куликов		Дверь Сборочный чертеж
Н.контр.	Давыдов		ЦНИИЭП учебных зданий

Стадия	Масса	Масштаб
Р	см. табл.	1:10
Лист 1	Листов 2	

Взам. инв. №

Подпись и дата

Инв. № подл.

Рис.5

Остальное см.рис.1

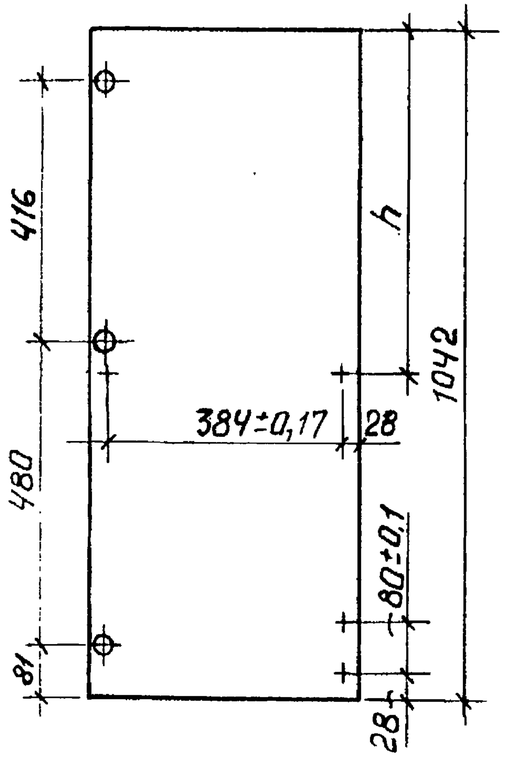

Рис.6

Остальное см.рис.1

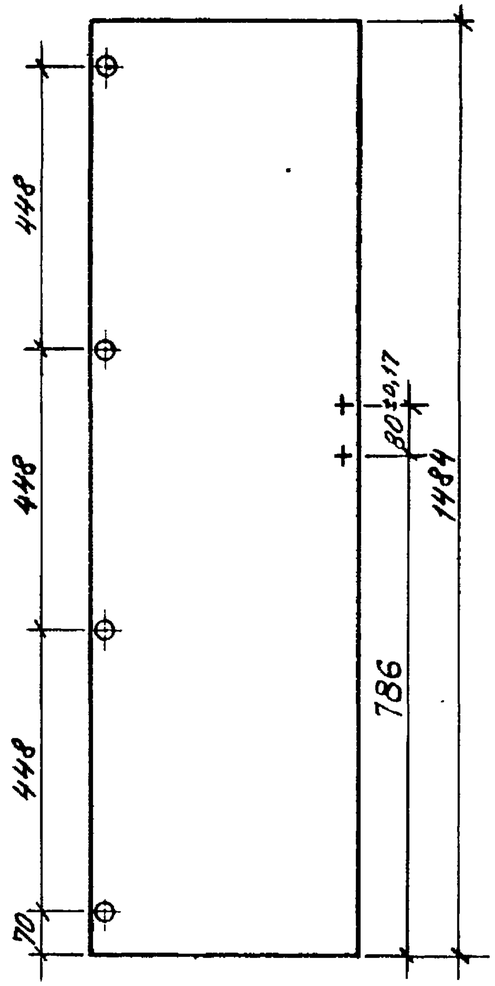

Обозначение	h,мм	Рис.	Исполнение	Масса ед. кг
1.272.5-12.1-1.0.05.0	544	1	Изображено	2,8
-01	528		Зеркальное отражение	2,8
-02		2	Изображено	3,7
-03			Зеркальное отражение	3,7
-04		3	Изображено	5,9
-05			Зеркальное отражение	5,9
-06		4	Изображено	5,5
-07			Зеркальное отражение	5,5
-08	544	5	Изображено	5,1
-09	528		Зеркальное отражение	5,1
-10		6	Изображено	7,3
-11			Зеркальное отражение	7,3

Д-Д (1:1)

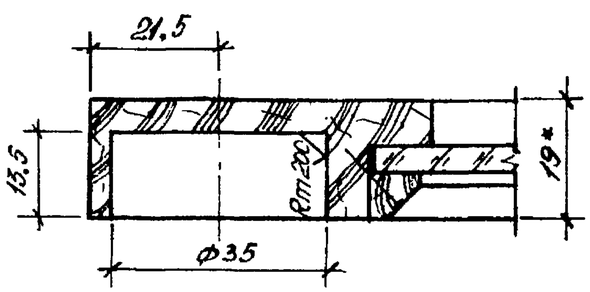

Е-Е (1:1)

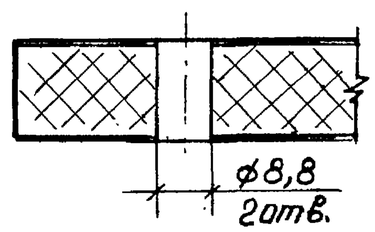

А (1:1)

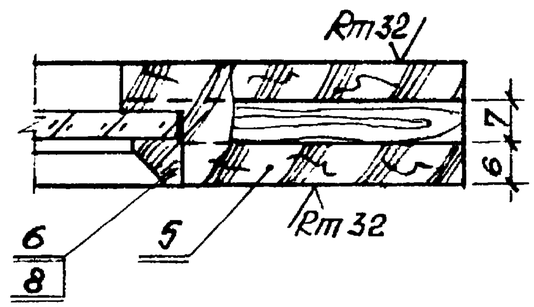

Взам. инв. №

Подпись и дата

Инв. № подл.

Инв. № подл.	Подпись и дата	Взам. инв. №

Форм.	Зона	Поз.	Обозначение	Наименование	Кол. на исполн. 1.272.5-12.1-1.0.06.0-										Примечание
					–	01	02								
				Документация											
А3			1.272.5-12.1-1.0.06.0 СБ	Сборочный чертеж											
				Детали											
				Щит. Плита 16,0											
				ГОСТ 10632-89											
Б4		1	1.272.5-12.1-1.0.06.1	846×396	1										
Б4			-01	846×540		1									
Б4			-02	404×396			1								
				Облицовка ДБСП-1,6											
				ГОСТ 9590-76											
Б4		2	1.272.5-12.1-1.0.06.2	846×396	2										
Б4			-01	846×540		2									
Б4			-02	404×396			2								

Разраб.	Сокольский		1.272.5-12.1-1.0.06.0
Разрабб.	Фоктистов		
Пров.	Куликов		
Н. контр.	Давыдов		Полка

Стадия	Лист	Листов
Р	1	2

ЦНИИЭП учебных зданий

Формат А4

Инв. № подл.	Подпись и дата	Взам. инв. №

Форм.	Зона	Поз.	Обозначение	Наименование	Кол. на исполн. 1.272.5-12.1-1.0.06.0-										Примечание
				Облицовка											
				Материал кромочн. 0,3											
				ТУ 13-771-84											
Б4		3	1.272.5-12.1-1.0.06.3	846×19	2	2									
Б4			-01	404×19			2								
				Пиломатериалы											
				ГОСТ 8486-86Е											
Б4		4	1.272.5-12.1-1.0.06.4	Наклейка 300×19×19	2		2								
			-01	Наклейка 444×19×19		2									
Б4		5		Плита 16,0											Взамен поз. 1 для секций перегородок
				ЦСП-1 ГОСТ 26816-86											
				Стандартные изделия											
		6		Шуруп 1-4×35.2.019											
				ГОСТ 1145-80	4	4	4								

1.272.5-12.1-1.0.06.0

Лист 2

Rm max 200 (√)

Рис.1

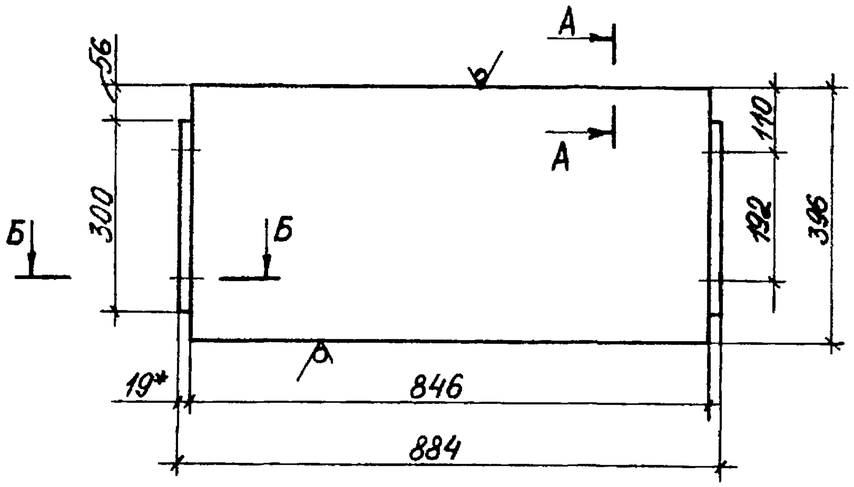

Рис.2

Остальное - см.рис.1

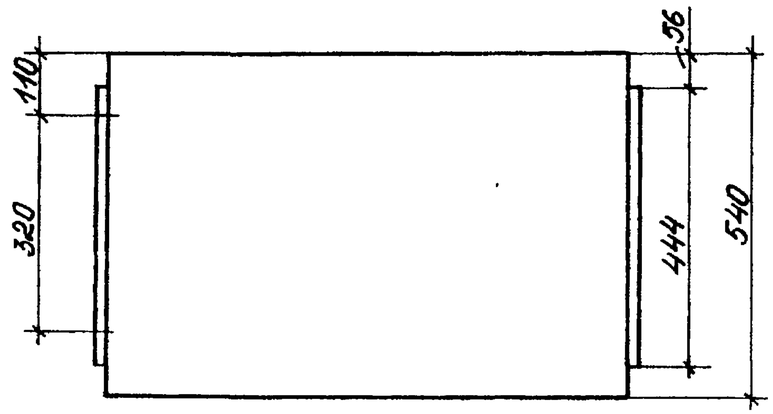

А-А(1:1)

Рис.3

Остальное - см.рис.1

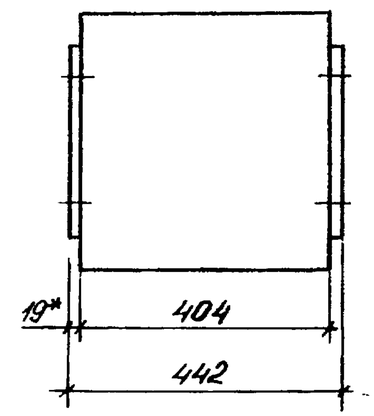

Б-Б(1:1)

Обозначение	Рис.	Масса, кг
1.272.5-12.1-1.0.06.0	1	5,5
-01	2	7,3
-02	3	2,6

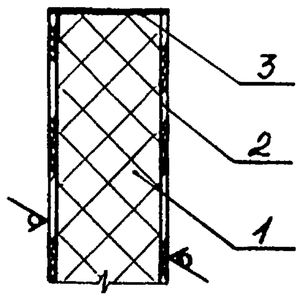

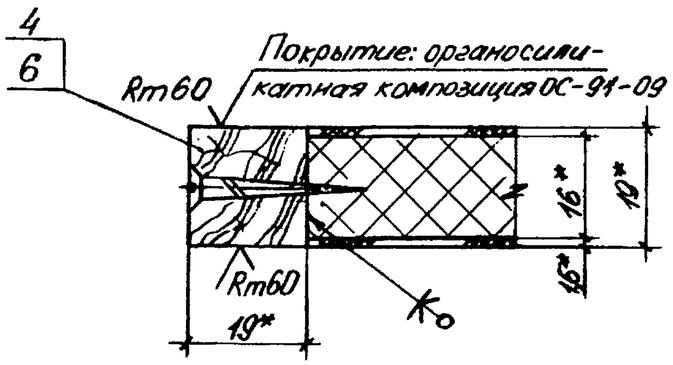

1. *Размеры для справок.
2. Неуказанные допуски формы и расположения поверхностей - по ГОСТ 6449.3-82.
3. Клей согласно „Типовым технологическим режимам изготовления мебели."
4. $\pm\frac{t2}{2}$.

Разраб.	Сокольская		1.272.5-12.1-1.0. 06.0 СБ
Разраб.	Фоктистов		
Пров.	Куликов		Полка Сборочный чертеж
Н.контр.	Давыдов		

Стадия	Масса	Масштаб
Р	см. табл.	1:10
Лист	Листов 1	

ЦНИИЭП учебных зданий

Взам. инв. № | Подпись и дата | Инв. № подл.

Формат А3

Инв. № подл.	Подпись и дата	Взам. инв. №

Форм.	Зона	Поз.	Обозначение	Наименование	Кол. на исполн. 1.272.5-12.1-1.0.07.0- —	01	Примечание
				Документация			
А3			1.272.5-12.1-1.0.07.0СБ	Сборочный чертеж	X	X	
				Детали			
				Плита 16,0 ГОСТ 10632-89			
Б4		1	1.272.5-12.1-1.0.07.1	Щит 846×416	1	1	
				ДБСП-1,6 ГОСТ 9590-76			
Б4		2	1.272.5-12.1-1.0.07.2	Облицовка 846×416	2	2	
				Пиломатериалы			
				ГОСТ 8486-86Е			
Б4		3	1.272.5-12.1-1.0.07.3	Борт 846×56×19	1	1	

Разраб.	Фаектистов		1.272.5-12.1-1.0.07.0
Пров.	Куликов		
Н.контр.	Давыдов		

Полка наклонная

Стадия	Лист	Листов
Р	1	2

ЦНИИЭП учебных зданий

Формат А4

Инв. № подл.	Подпись и дата	Взам. инв. №

Форм.	Зона	Поз.	Обозначение	Наименование	Кол. на исполн. 1.272.5-12.1-1.0.07.0- —	01	Примечание
Б4		4	1.272.5-12.1-1.0.07.4	Наклейка			
				330×19×19	2	2	
Б4		5	1.272.5-12.1-1.0.07.5	Планка 846×19×12	2		
Б4		6	1.272.5-12.1-1.0.07.6	Шкант L=30; ф8			
				Пиломатериалы			
				ГОСТ 2695-83	5	5	
				Стандартные изд.			
				ГОСТ 1145-80			
		7		Шуруп 1-4×25.2.019	10		
		8		Шуруп 1-4×40.2.019	6	6	
		9		Плита 16,0			Взамен поз.1 для перегород
				ЦСП 1 ГОСТ 26816-86	1	1	

1.272.5-12.1-1.0.07.0

Лист 2

Формат А4

Рис.1

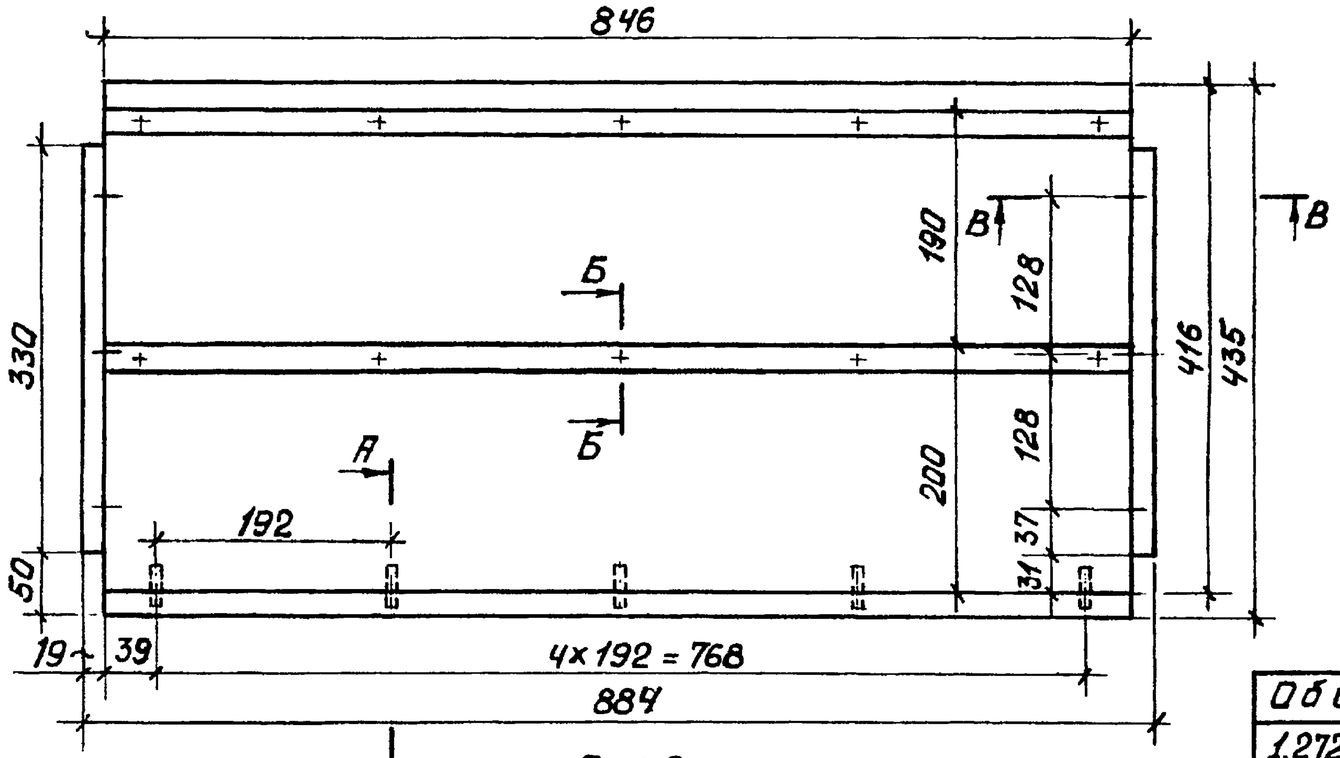

Рис.2
Остальн. см. рис.1

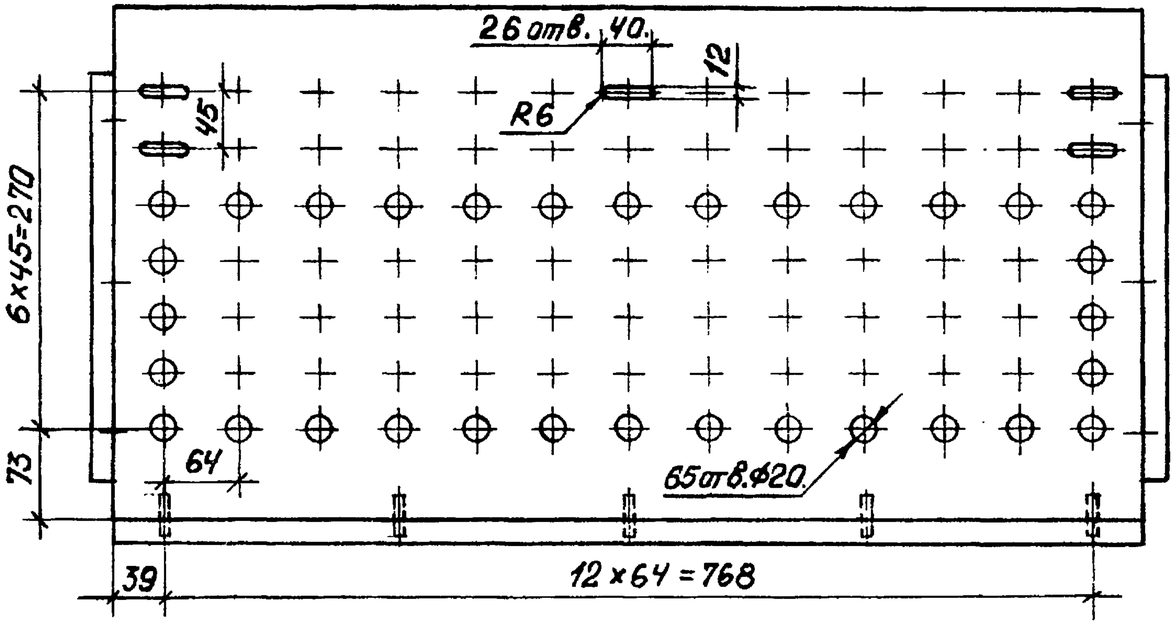

А-А(1:1)

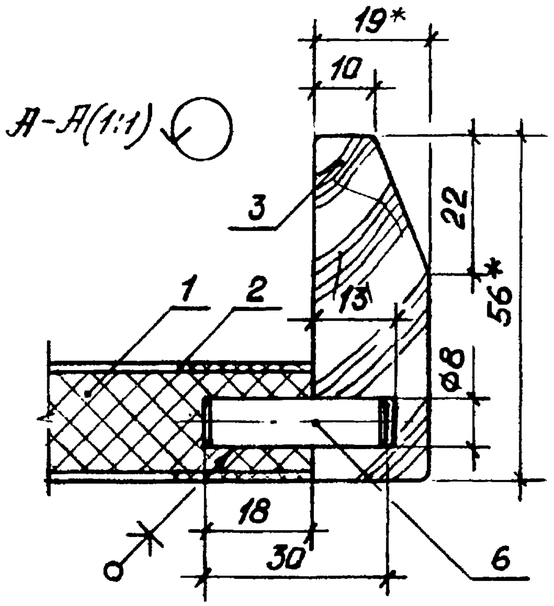

Б-Б(1:1)

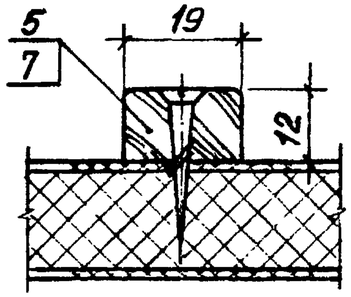

В-В(1:1)

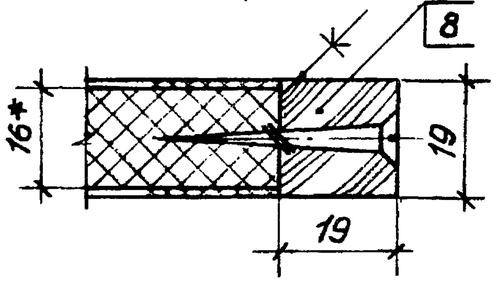

Обозначение	Рис.	Масса, кг
1.272.5-12.1-1.0.07.0	1	6,3
-01	2	6,1

1.* Размеры для справок.
2. Неуказанные допуски формы и расположения поверхностей - по ГОСТ 6449.3-82.
3. Клей согласно „Типовым технологическим режимам изготовления мебели".
4. $\pm\frac{t2}{2}$.

Разраб.	Нежмиченко		1.272.5-12.1-1.0.07.0СБ
Разраб.	Давыдов		
Пров.	Куликов		Полка наклонная. Сборочный чертеж
Н. контр.	Давыдов		

Стадия	Масса	Масштаб
Р	см. табл.	1:5
Лист	Листов 1	

ЦНИИЭП учебных зданий

Взам. инв. № | Подпись и дата | Инв. № подл.

Формат А3

Обозначение	Наименование	Кол. на испол.	Примечание
	Документация		
1.272.5-12.1-1.0.08.0СБ	Сборочный чертеж		
	Детали		
	Пиломатериалы		
	ГОСТ8486-86Е		
1.272.5-12.1-1.0.08.0	Брусок 388×56×19	2	
-01	Брусок 532×56×19	2	
-02	Брусок 250×56×19	2	

Формат	Зона	Поз.
А4		
Б4		1
Б4		
Б4		2

Инв. № подл. | Подпись и дата | Взам. инв. №

Разраб.	Сокольская		
Разраб.	Фектистов		
Пров.	Куликов		
Н.контр.	Давыдов		

1.272.5-12.1-1.0.08.0

Рамка

Стадия	Лист	Листов
Р		1

ЦНИИЭП учебных зданий

Формат А4

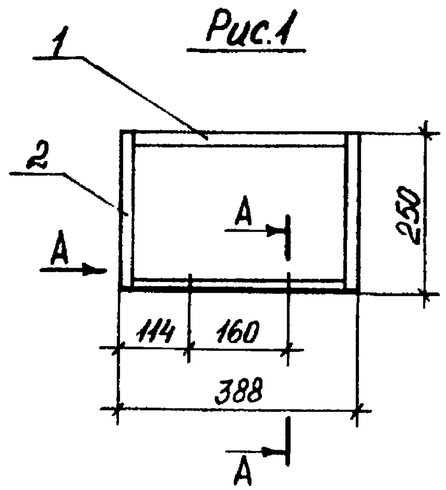

А-А(1:1)

Рис.2

Остальное - см. рис.1

Rm63 (√)

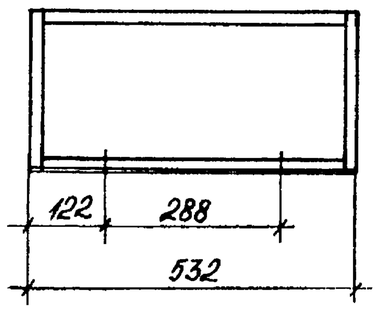

А(1:1)

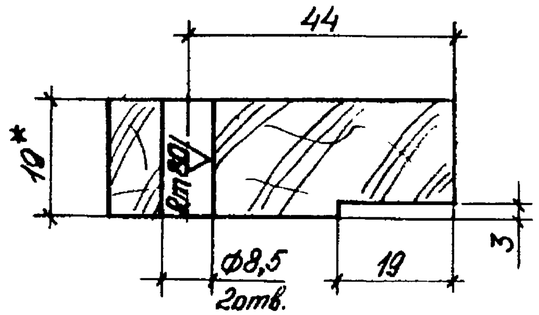

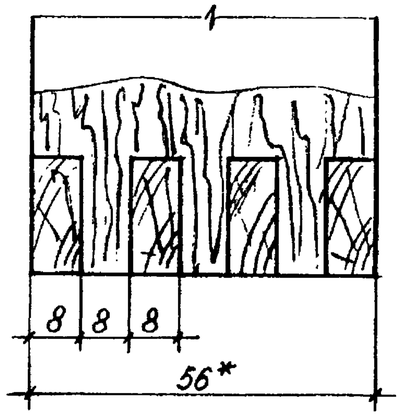

1. *Размеры для справок.
2. Неуказанные допуски формы и расположения поверхностей по ГОСТ6449.3-82.
3. Клей согласно „Типовым технологическим режимам изготовления мебели."
4. H12, S12 шиповые соединения, остальные размеры - H14, h14, $\pm\frac{t2}{2}$.
5. Для перегородок древесину подвергнуть глубокой пропитке антипиренами.

Обозначение	Рис.	Масса, кг
1.272.5-12.1-1.0.08.0	1	0,6
-01	2	0,8

Взам. инв. № | Подпись и дата | Инв. № подл.

Разраб.	Сокольская	
Разраб.	Фектистов	
Пров.	Куликов	
Н.контр.	Давыдов	

1.272.5-12.1-1.0.08.0 СБ

Рамка
Сборочный чертеж

Стадия	Масса	Масштаб
Р	см. табл.	1:10
Лист	Листов 1	

ЦНИИЭП учебных зданий

Формат А4

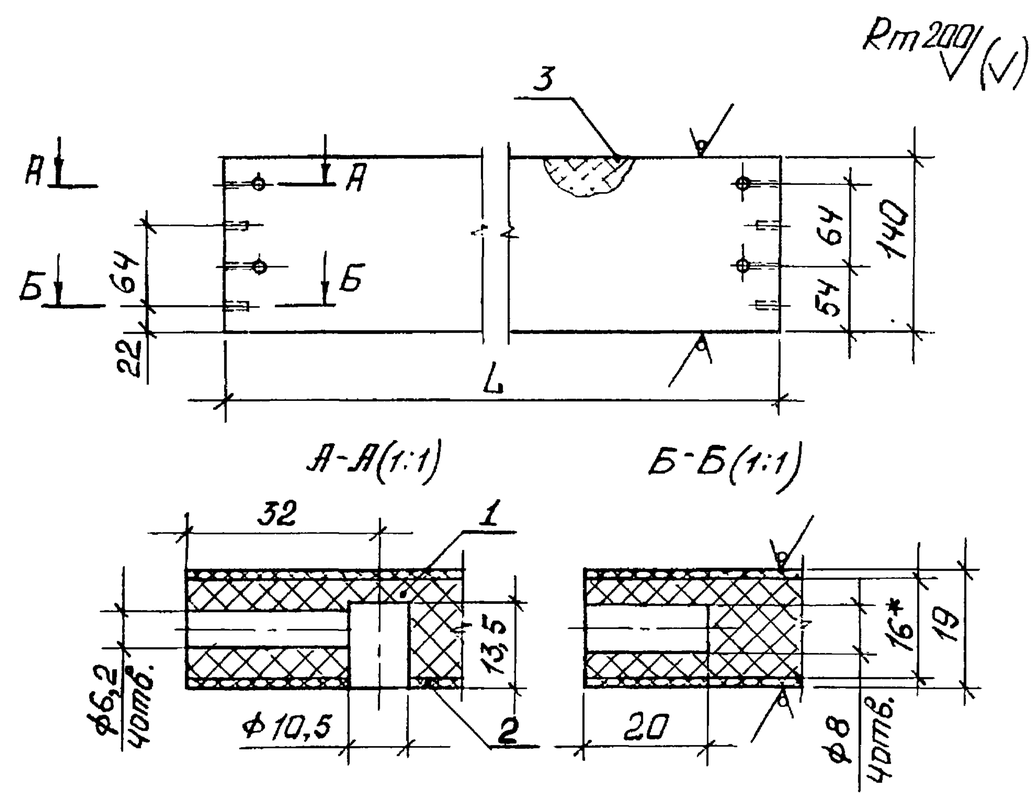

Обозначение	L, мм	Масса, кг
1.272.5-12.1-1.0.09.0	850	1,8
-01	408	0,9

1.* Размеры для справок.
2. Неуказанные допуски формы и расположения поверхностей - по ГОСТ 6449.3-82.
3. Клей согласно „Типовым технологическим режимам изготовления мебели".
4. $\pm\frac{t2}{2}$.

Разраб.	Феоктистов		
Пров.	Куликов		
Н.контр.	Давыдов		

1.272.5-12.1-1.0.09.0СБ

Плинтус сборочный чертеж

Стадия	Масса	Масштаб
Р	см. табл.	1:5

Лист | Листов 1

ЦНИИЭП учебных зданий

Инв. № подл. | Подпись и дата | Взам. инв. №

24928-02 29

Формат А3

Обозначение	Наименование	Кол. на исполн. 1.272.5-12.1-1.0.09.0-																		Примечание
	Документация																			
1.272.5-12.1-1.0.09.0СБ	Сборочный чертеж		X																	
	Детали																			
	Плита 16,0 ГОСТ 10632-89	–	X																	
1.272.5-12.1-1.0.09.1	Щит 850×140	1																		
-01	408×140			1																
	ДБСП-1,6 ГОСТ 9590-76																			
1.272.5-12.1-1.0.09.2	Облицовка 850×140			2																
-01	408×140				2															
	Материал кромочн. ТУ 13-771-84																			
1.272.5-12.1-1.0.09.3	Облицовка 850×19																			
-01	408×19																			
	Плита 16,0 ЦСП-1 ГОСТ 26816-86																			
	Формат		А3				Б4				Б4						Б4			
	Зона																			
	Позиц.						1				2						3			
	Кол.																4			

Впесто поз. 1 для переговорных

1.272.5-12.1-1.0.09.0

Плинтус

Стадия	Лист	Листов
Р		1

ЦНИИЭП учебных зданий

Разраб.	Феоктистов	
Пров.	Куликов	
Н.контр.	Давыдов	

Формат А4

Инв. № подл. | Подпись и дата | Взам. инв. №

Инв. № подл.	Подпись и дата	Взам. инв. №

Форм.	Зона	Поз.	Обозначение	Наименование	Кол. на исполн. 1.272.5-12.1-1.0.10.0-										Примечание
					–	01	02	03							
				Документация											
А3			1.272.5-12.1-1.0.10.0 СБ	Сборочный чертеж	×	×	×	×							
				Детали											
				Дет. мебельные 16,0											
				ТУ 13-417-80											
Б4		1	1.272.5-12.1-1.0.10.1	Щит 888×320	1										
			-01	446×320		1									
			-02	888×60			1								
			-03	446×60				1							
				Материал кромочн.											
				ТУ 13-771-84											
Б4		2	1.272.5-12.1-1.0.10.2	Облицовка 888×16	2		2								для поз.1,3
			-01	446×16		2		2							
			-02	320×16	2	2									
			-03	60×16			2	2							

Разраб.	Фоктистов		1.272.5-12.1-1.0.10.0
Пров.	Куликов		
Н.контр.	Давыдов		

Карниз

Стадия	Лист	Листов
Р	1	2

ЦНИИЭП учебных зданий

Формат А4

Инв. № подл.	Подпись и дата	Взам. инв. №

Форм.	Зона	Поз.	Обозначение	Наименование	Кол. на исполн. 1.272.5-12.1-1.0.10.0-										Примечание
					–	01	02	03							
				Плита 16,0											
				ЦСП-1 ГОСТ 26816-86											
Б4		3	1.272.5-12.1-1.0.10.3.	Щит 888×320	1										
			-01	446×320		1									
			-02	888×60			1								
			-03	446×60				1							Взамен поз.1 для перегородок
				Материал облицов.											
				ТУ 13-817-82											
Б4		4	1.272.5-12.1-1.0.10.4	Облицовка 888×320	2										
			-01	446×320		2									
			-02	888×60			2								
			-03	446×60				2							

1.272.5-12.1-1.0.10.0

Лист 2

Формат А4

Рис.1

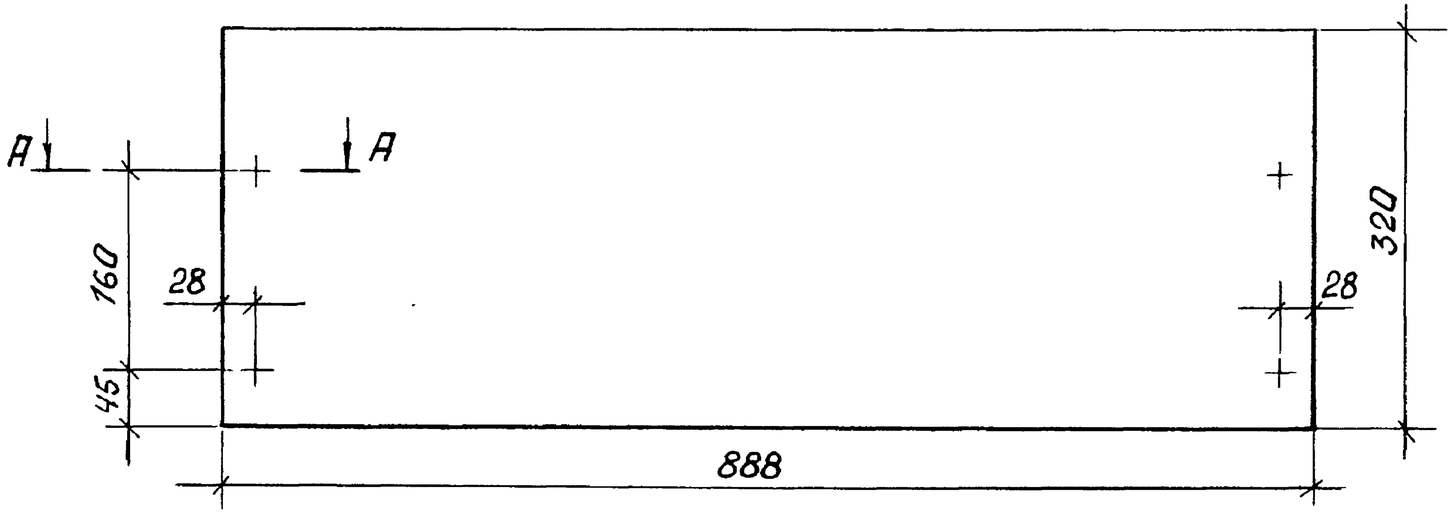

Рис. 2
Остальн. ст. рис.1

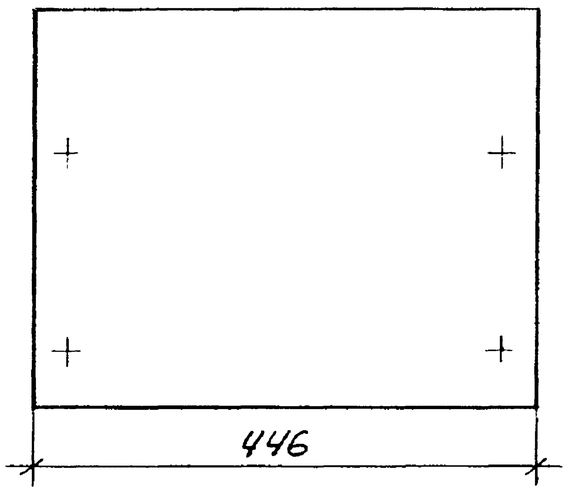

Рис.3
Остальн.ст. рис.1

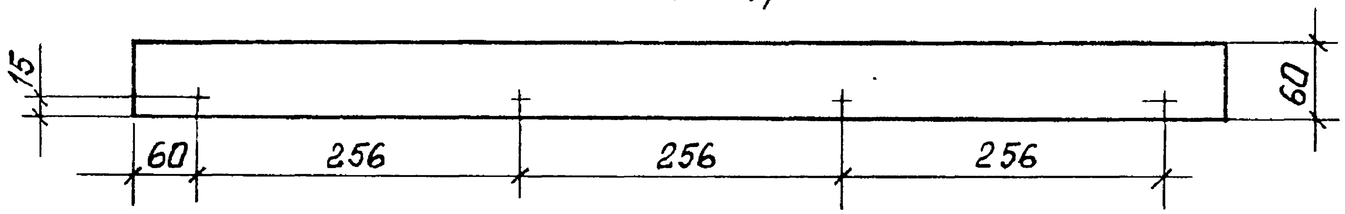

Рис.4
Остальн. ст. рис.1

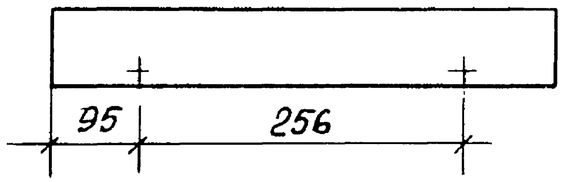

А-А (1:1)

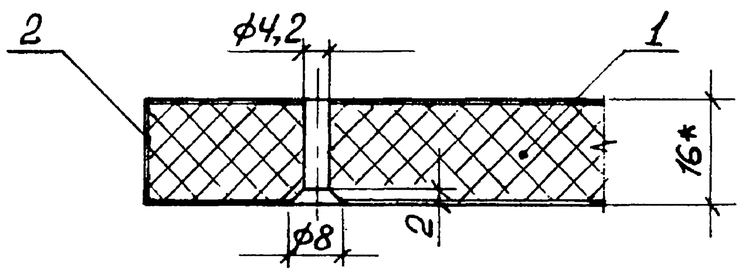

Обозначение	Рис.	Масса, кг
1.272.5-12.1-1.0.10.0	1	3,2
-01	2	1,6
-02	3	0,6
-03	4	0,3

1.* Размеры для справок.
2. Неуказанные допуски формы и расположения поверхностей - по ГОСТ 6449.3-82.
3. Клей согласно „Типовым технологическим режимам изготовления мебели".
4. $\pm\frac{t2}{2}$.

Разраб.	Феоктистов		1.272.5-12.1-1.0.10.0 СБ
Пров.	Куликов		
Н.контр.	Давыдов		

Карниз Сборочный чертеж	Стадия	Масса	Масштаб
	Р	ст. табл.	1:5
	Лист	Листов 1	

ЦНИИЭП учебных зданий

Взам. инв. № | Подпись и дата | Инв. № подл.

Формат А3

Rz 80 (√)

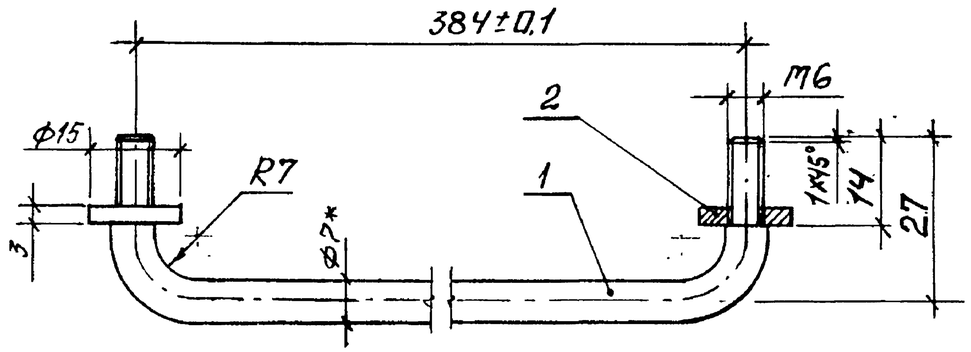

1. *Размер для справок.
2. $\pm\frac{t2}{2}$.
3. Покрытие: Эмаль ХСЭ или МЛ-12 темно-вишневая ГОСТ 9754-76. III. П4.

Форм.	Зона	Позиц.	Обозначение	Наименование	Кол.	Прим.
				Детали		
Б4		1	1.272.5-12.1-1.0.11.1	Скоба/развертка L=430мм/		
				Круг $\frac{7\ ГОСТ\ 1133-71}{У10\ ГОСТ\ 1435-90}$	1	
Б4		2	1.272.5-12.1-1.0.11.2	Шайба		
				Круг $\frac{15\ ГОСТ\ 1133-71}{У10\ ГОСТ\ 1435-90}$	2	

Взам. инв. № | Подпись и дата | Инв. № подл.

Разраб.	Курдина	
Разраб.	Феоктистов	
Пров.	Куликов	
Н.контр.	Давыдов	

1.272.5-12.1-1.0.11.0

Штанга

Стадия	Масса	Масштаб
Р	0,13	1:1

Лист | Листов 1

ЦНИИЭП учебных зданий

Формат А4

Rzmax 200 (√)

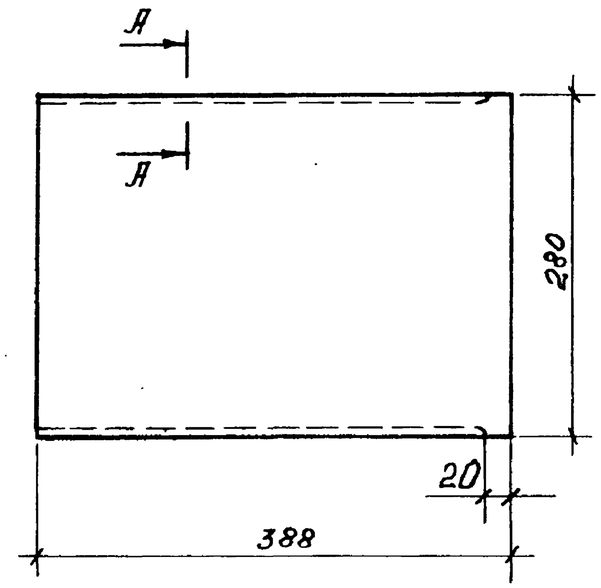

А-А(1:1)

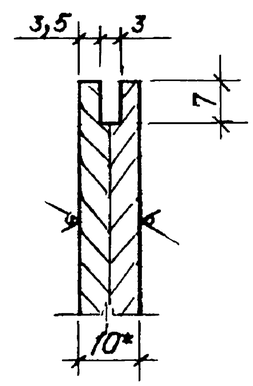

1. *Размер для справок.
2. Неуказанные допуски формы и расположения поверхностей по ГОСТ 6449.3-82.
3. $\pm\frac{t2}{2}$.
4. Покрытие: Органосиликатная композиция ОС-91-09 [или краска ОСМ-5] ТУ 84-133-75. III. П4.

Взам. инв. № | Подпись и дата | Инв. № подл.

Разраб.	Курдина	
Разраб.	Феоктистов	
Пров.	Куликов	
Н.контр.	Давыдов	

1.272.5-12.1-7.0.00.1

Перегородка

Стадия	Масса	Масштаб
Р	0,9	1:5

Лист | Листов 1

Фанера клееная 10,0 ГОСТ 3916.2-90

ЦНИИЭП учебных зданий

Формат А4

Rm100/(√)

Рис.1

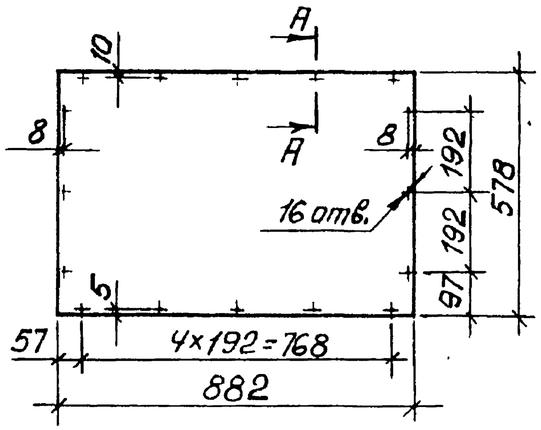

Рис.2
Остальн. см. рис.1

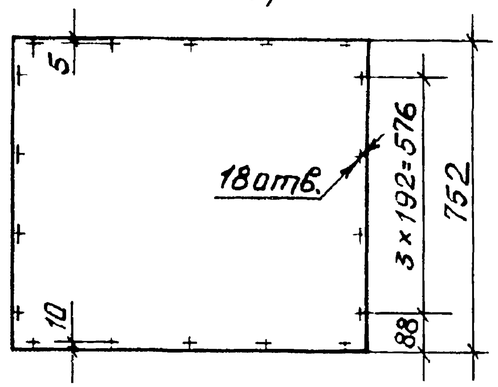

Рис.3
Остальн. см. рис.1

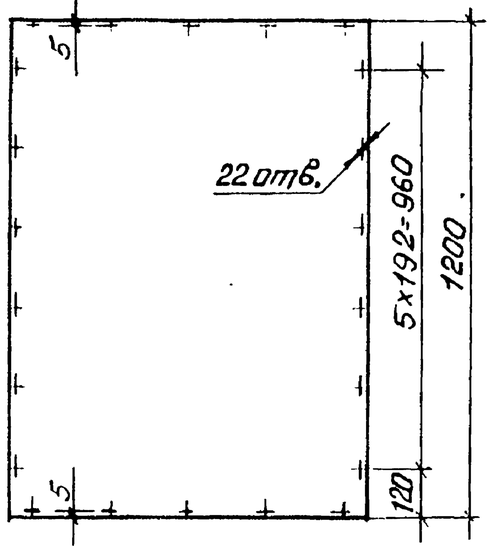

А-А (1:1)

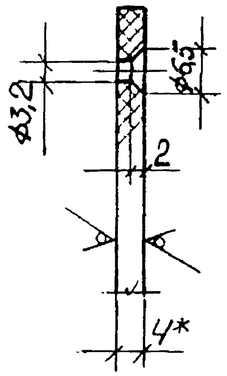

Рис.5
Остальн. см. рис.1

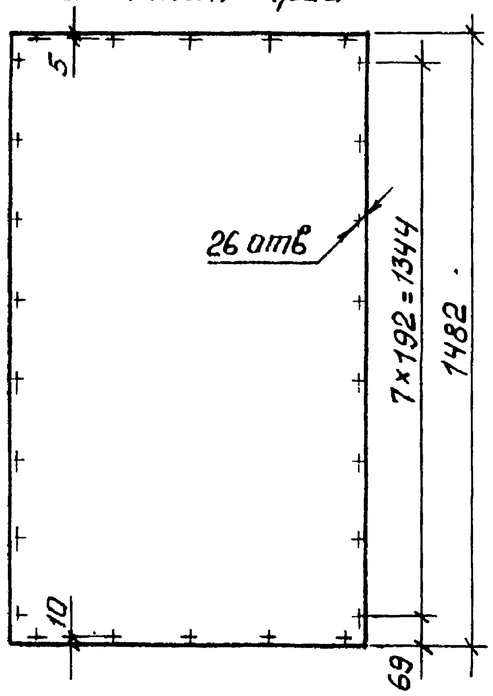

Рис.4
Остальн. см. рис.1

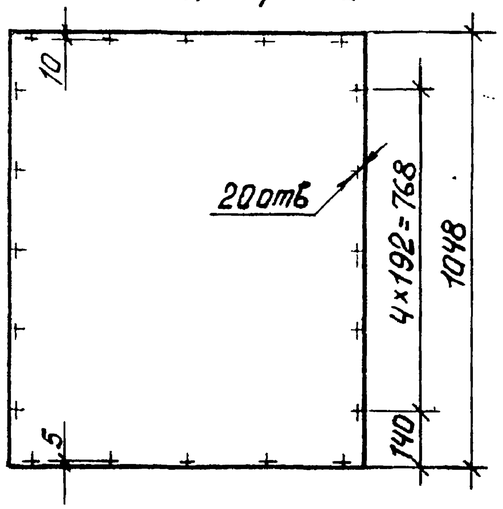

Обозначение	Рис.	Масса, кг
1.272.5-12.1-1.0.00.1	1	2,0
-01	2	2,7
-02	3	4,2
-03	4	3,7
-04	5	5,2
-05	6	1,0
-06	7	3,4
-07	8	8,9

1.* Размеры для справок.
2. Неуказанные допуски формы и расположения поверхностей - по ГОСТ 6449.3-82
3. $\pm\frac{IT2}{2}$.

Разраб.	Фоктистов		1.272.5-12.1-1.0.00.1
Пров.	Куликов		
Н.контр.	Давыдов		

Стенка задняя	Стадия	Масса	Масштаб
	Р	см. стадии	1:15
	Лист 1	Листов 2	

ДВПО-4,0
ГОСТ 8904-81

ЦНИИЭП учебных зданий

Взам. инв. № | Подпись и дата | Инв. № подл.

Формат А3

Рис.6

Остальн. см. рис.1

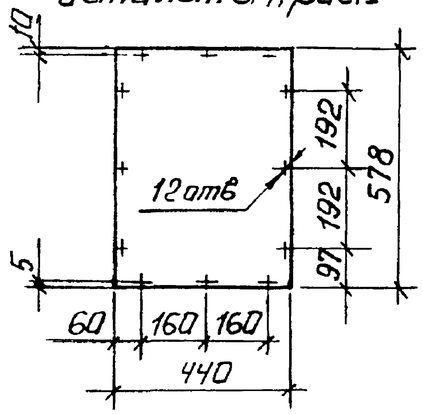

Рис.7

Остальн. см. рис.1

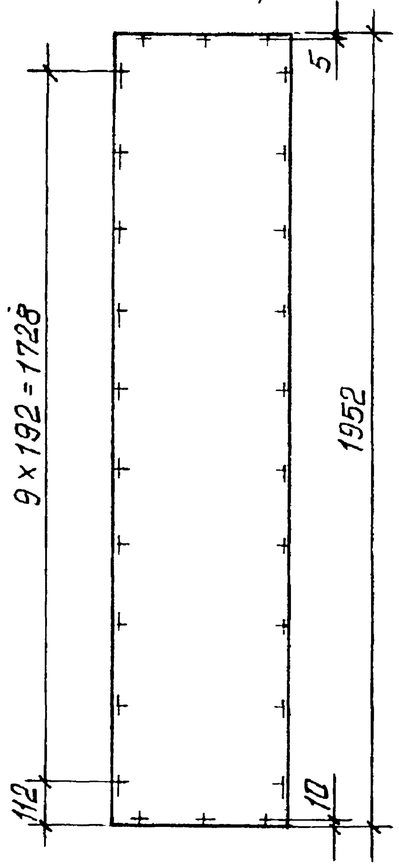

Рис.8

Остальн. см. рис.1

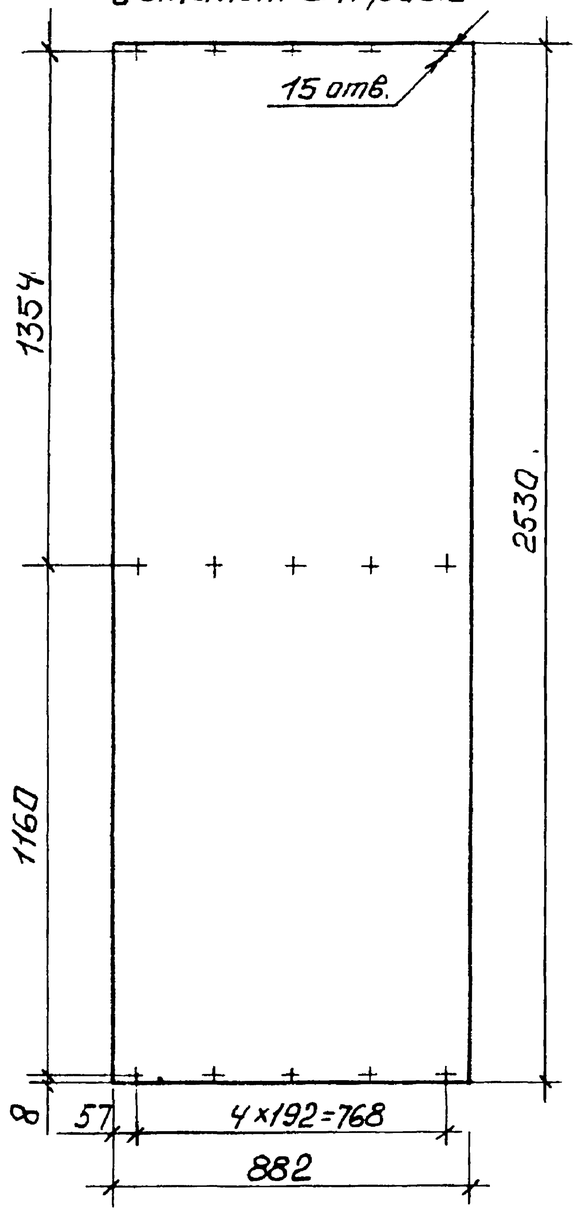

Инв.№ подл. | Подпись и дата | Взам. инв.№

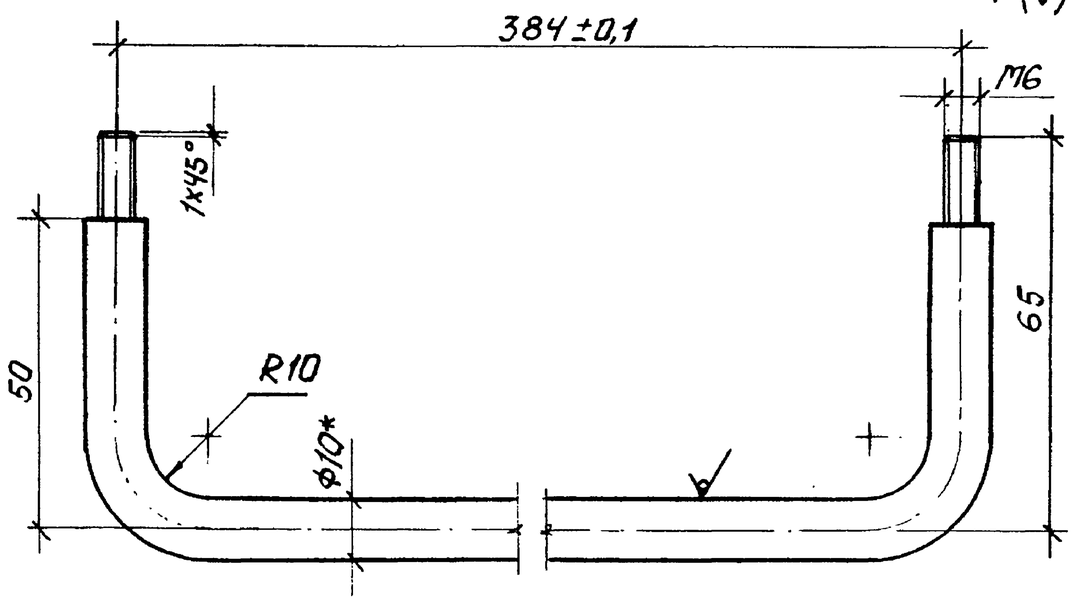

1.* Размеры для справок.
2. Неуказанные предельные отклонения размеров $\pm\frac{t2}{2}$.
3. Покрытие: эталь ХСЭ или МЛ-12 темно-вишневая ГОСТ 9754-76. III.Л4.
4. Длина развернутой дет. ≈ 502мм.

Разраб.	Феоктистов		1.272.5-12.1-6.0.00.1			
Пров.	Куликов					
			Штанга	Стадия	Масса	Масштаб
				Р	0,3	1:1
				Лист	Листов 1	
Н.контр.	Давыдов		Круг $\frac{10\ ГОСТ\ 1133-71}{У10\ ГОСТ\ 1435-90}$	ЦНИИЭП учебных зданий		

Взам. инв. № | Подпись и дата | Инв. № подл.

Формат А4

Рис.1

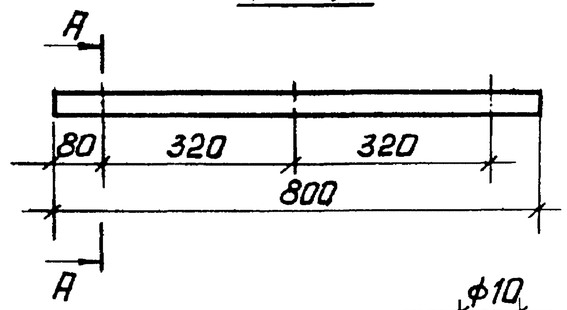

Рис.2
Остальное см.рис.1

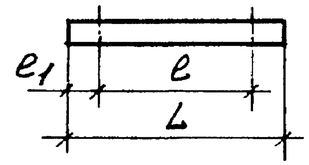

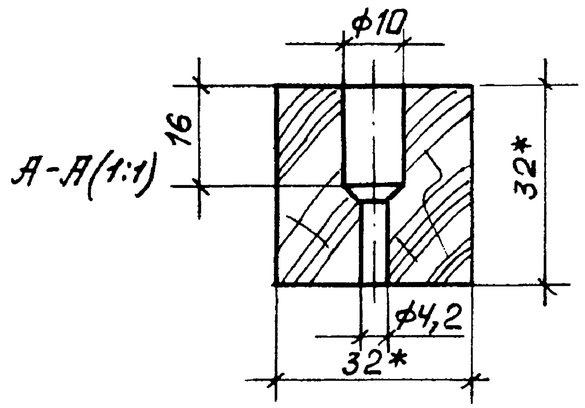

Обозначение	L,мм	ℓ,мм	ℓ1,мм	Рис.	Масса кг
1.272.5-12.1-1.0.00.2				1	0,4
-01	360	256	52	2	0,2
-02	374		59		0,2
-03	388		66		0,2
-04	518	384	67		0,3
-05	532		74		0,3

1.* Размеры для справок.
2. Неуказанные допуски формы и расположения поверхностей – по ГОСТ 6449.3-82.
3. $\pm\frac{t2}{2}$.

Разраб.	Феоктистов		1.272.5-12.1-1.0.00.2			
Пров.	Куликов					
			Брусок	Стадия	Масса	Масштаб
				Р	см. табл.	1:10
				Лист	Листов 1	
Н.контр.	Давыдов		Пиломатериалы ГОСТ 8486-86Е	ЦНИИЭП учебных зданий		

Взам. инв. № | Подпись и дата | Инв. № подл.

Формат А4

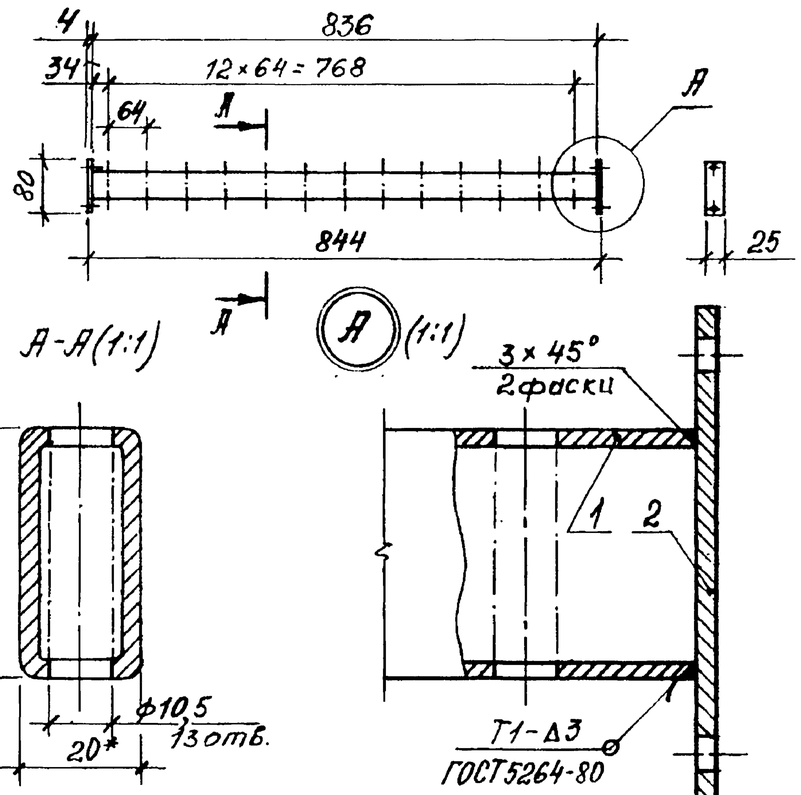

1. * Размеры для справок.
2. $\pm\frac{\pm 2}{2}$.
3. Покрытие: эмаль ХСЭ или МЛ-12 темно-кремовая ГОСТ 9754-76. III. Пч.

Форм.	Зона	Поз.	Обозначение	Наименование	Кол.	Прим.
				Детали		
Бч		1	1.272.5-12.1-2.0.01.1	Прогон L = 836 мм		
				труба 40×20×3-10 ГОСТ 8645-68	1	2,0
Пч		2	1.272.5-12.1-2.0.01.2	Фланец	2	0,06

Разраб.	Курдина		1.272.5-12.1-2.0.01.0
Разраб.	Феоктистов		
Пров.	Куликов		Перекладина
Н.контр.	Давыдов		

Стадия	Масса	Масштаб
Р	2,12	1:10
Лист	Листов 1	

ЦНИИЭП учебных зданий

Взам. инв. № | Подпись и дата | Инв. № подл.

Формат А4

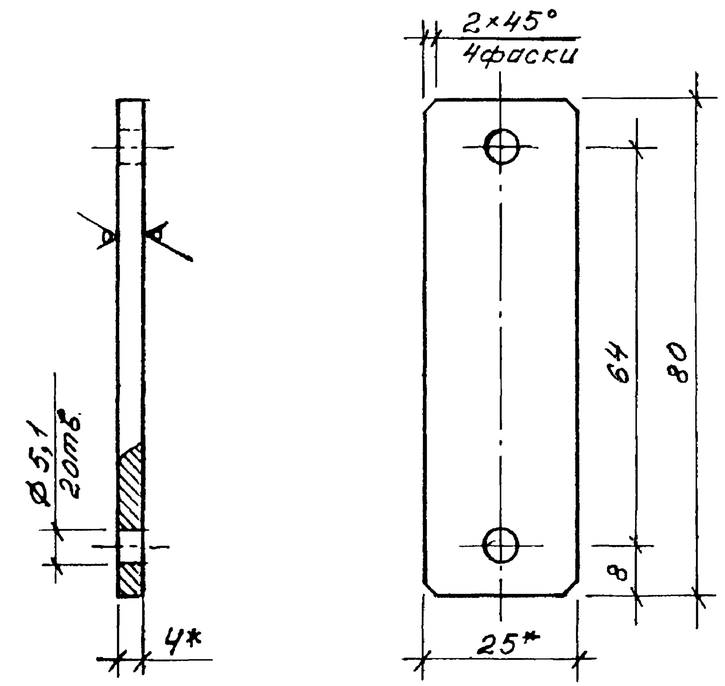

1. * Размеры для справок.
2. $\pm\frac{\pm 2}{2}$.

Разраб.	Курдина		1.272.5-12.1-2.0.01.2
Разраб.	Феоктистов		
Пров.	Куликов		Фланец
Н.контр.	Давыдов		Полоса $\frac{А-1\ 4\times25\ ГОСТ\ 103-76}{09Г2\ ГОСТ\ 535-88}$

Стадия	Масса	Масштаб
Р	0,06	1:1
Лист	Листов 1	

ЦНИИЭП учебных зданий

Взам. инв. № | Подпись и дата | Инв. № подл.

Формат А4

Инв. № подл.	Подпись и дата	Взам. инв. №

Форм.	Зона	Позиц.	Обозначение	Наименование	Кол. на исполн. 1.272.5-12.1-2.0.02.0-		Прим.
					-	01	
				Документация			
А3			1.272.5-12.1-2.0.02.0СБ	Сборочный чертеж	X	X	
				Детали			
				Фанера 6,0 ГОСТ 3916.2-90			
Бч		1	1.272.5-12.1-2.0.02.1	Боковина 336×70	2		
			-01	Боковина 480×70		2	
				Фанера 10,0 ГОСТ 3916.2-90			
Бч		2	1.272.5-12.1-2.0.02.2	Перегородка 58×40	3	3	
				Пиломатериалы			
				ГОСТ 8486-86Е			
Бч		3	1.272.5-12.1-2.0.02.3	Борт 336×12×12	2		
			-01	Борт 480×12×12		2	
				Стандартные изделия			
		4		Шуруп 2-3×15.2.019			
				ГОСТ 1145-80	22	22	

Разраб.	Курдина	
Разраб.	Феоктистов	
Пров.	Куликов	
Н.контр.	Давыдов	

1.272.5-12.1-2.0.02.0

Короб

Стадия	Лист	Листов
Р		1

ЦНИИЭП учебных зданий

Инв. № подл.	Подпись и дата	Взам. инв. №

Форм.	Зона	Позиц.	Обозначение	Наименование	Кол. на исполн. 1.272.5-12.1-2.0.03.0-		Прим.
					-	01	
				Документация			
А3			1.272.5-12.1-2.0.03.0 СБ	Сборочный чертеж	X	X	
				Детали			
				Пиломатериалы			
				ГОСТ 8486-86Е			
Бч		1	1.272.5-12.1-2.0.03.1	Брусок 304×56×19	1		
			-01	Брусок 448×56×19		1	
				Фанера 10,0 ГОСТ 3916.2-90			
Бч		2	1.272.5-12.1-2.0.03.2	Щека 304×70	1		
			-01	Щека 448×70		1	
Бч		3	1.272.5-12.1-1.0.00.3	Угольник	4	4	
				Стандартные изделия			
				ГОСТ 1145-80			
		4		Шуруп 2-4×20.2.019	8	8	
		5		Шуруп 1-4×30.2.019	4	6	

Разраб.	Курдина	
Разраб.	Феоктистов	
Пров.	Куликов	
Н.контр.	Давыдов	

1.272.5-12.1-2.0.03.0

Гребенка

Стадия	Лист	Листов
Р		1

ЦНИИЭП учебных зданий

Рис. 2
Остальное ст. рис. 1

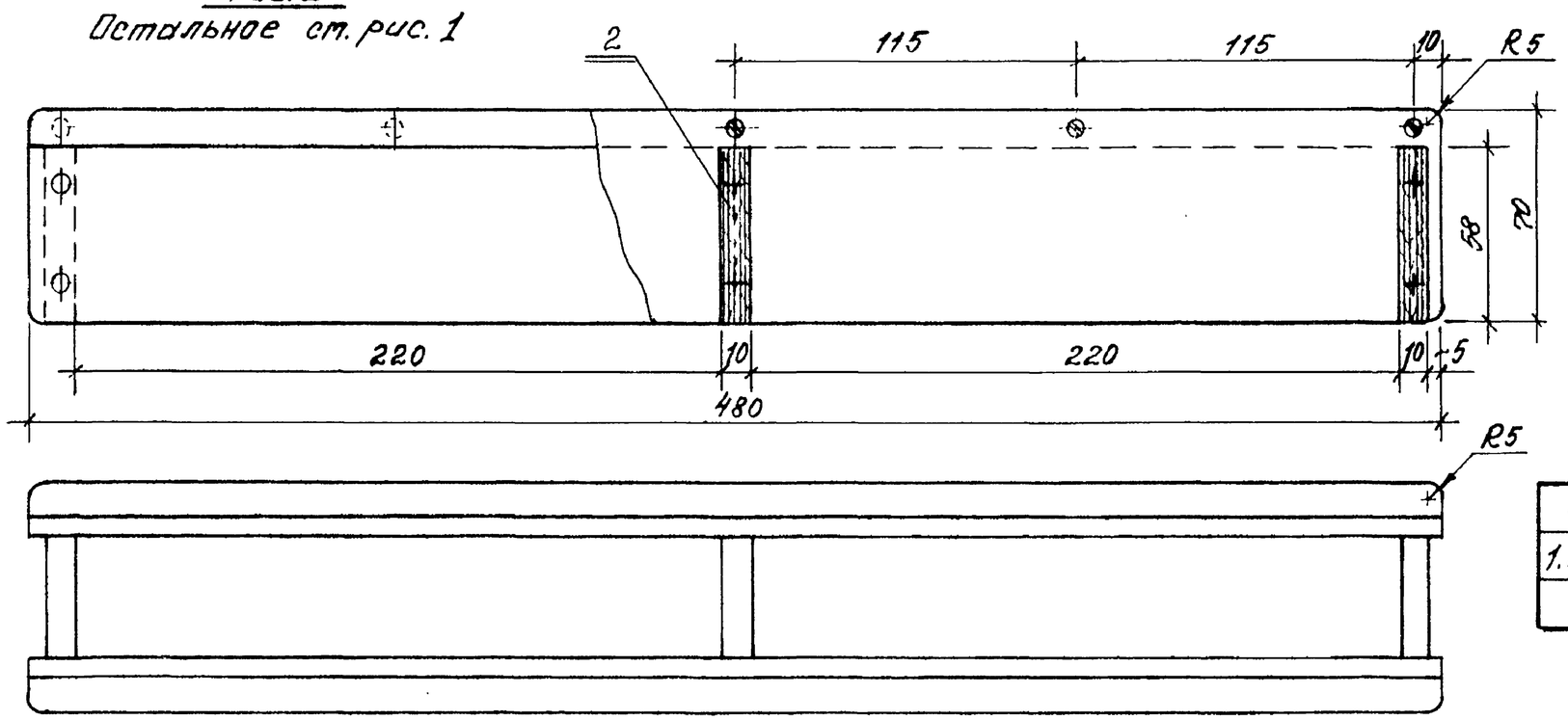

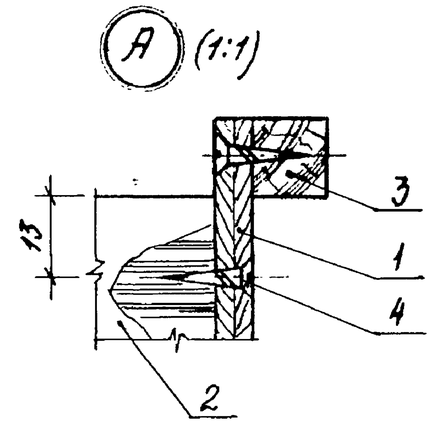

Обозначение	Рис.	Масса, ед. кг
1.272.5-12.1-2.0.020	1	0,3
-01	2	0,5

Рис. 1

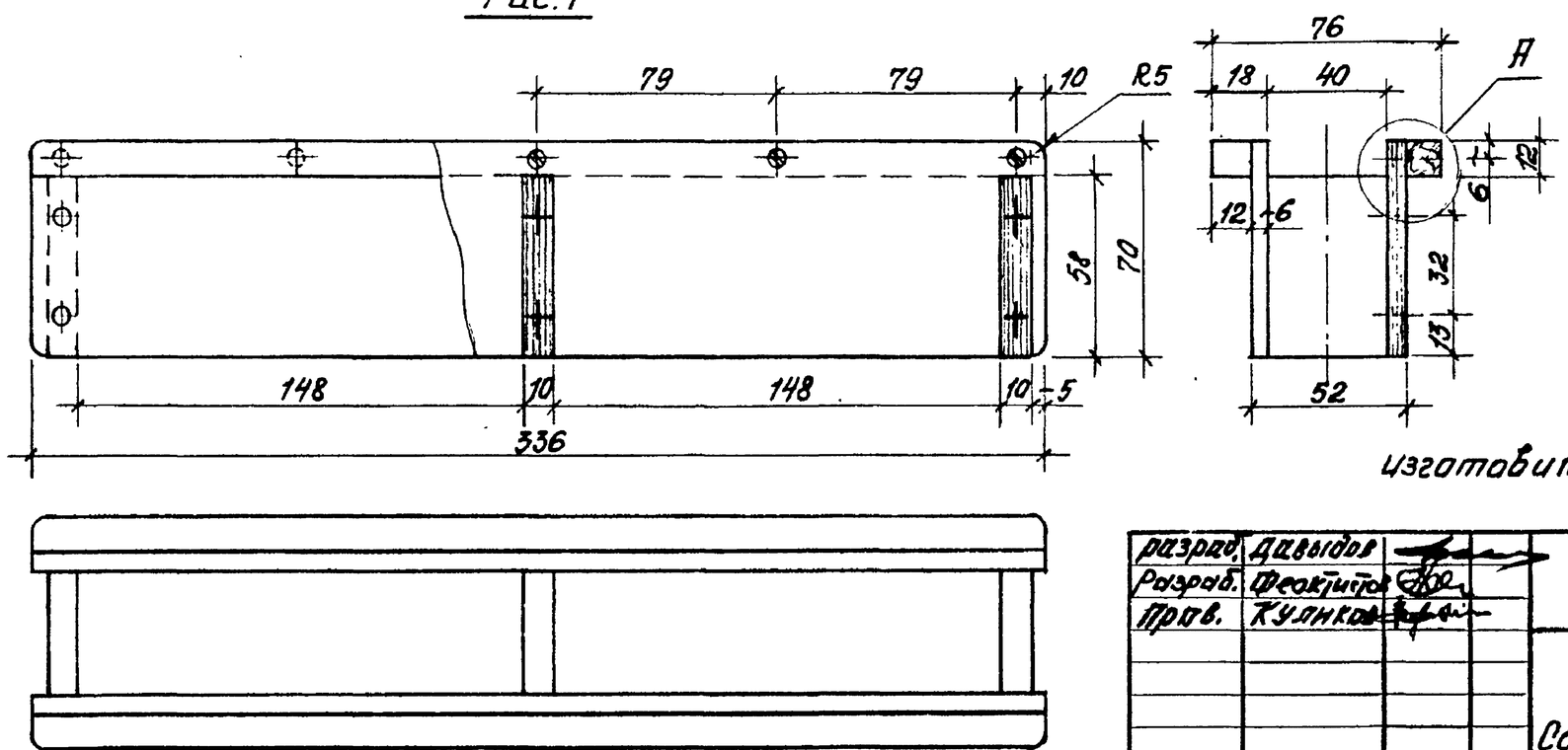

1. Размеры для справок.
2. Неуказанные допуски формы и расположения поверхностей по ГОСТ 6449.3-82.
3. Древесину подвергнуть глубокой пропитке антипиренами. *)1
4. Покрытие: Органосиликатная композиция ОС-91-09 (или краска ОСМ-5) ТУ 84-133-75. III. Л4.

Изготовитель: Гос. з-д им. Морозова г. Всеволожск.

*)1 -требование применительно к секциям перегородок.

Разраб.	Давыдов		1.272.5-12.1-2.0.02.0 СБ
Разраб.	Феоктистов		Короб. Сборочный чертеж
Пров.	Кулинков		Стадия: Р; Масса: ст. табл.; Масштаб: 1:2
			Лист; Листов 1
Н.контр.	Давыдов		ЦНИИЭП учебных зданий

Взам. инв. №
Подпись и дата
Инв. № подл.

Рис.1

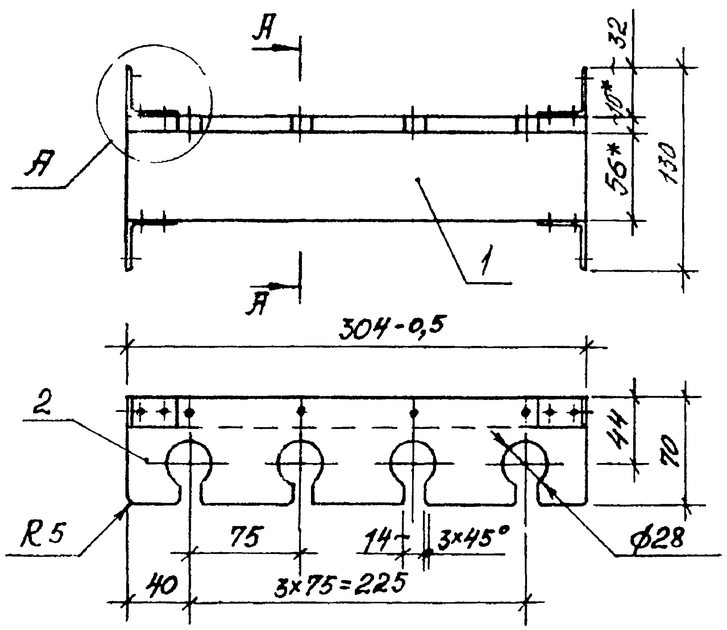

А - А

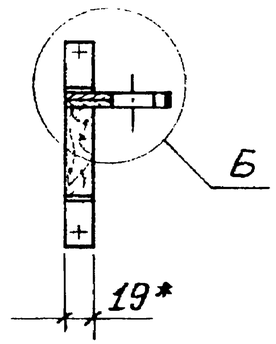

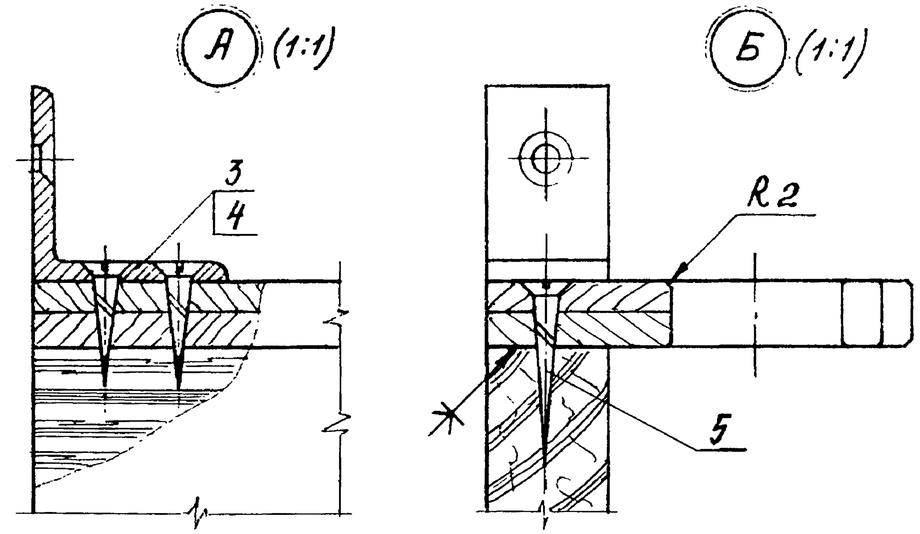

Обозначение	Рис.	Масса, ед. кг
1.272.5-12.1-2.0.03.0	1	0,3
-01	2	0,5

Рис.2

Остальное см.рис.1

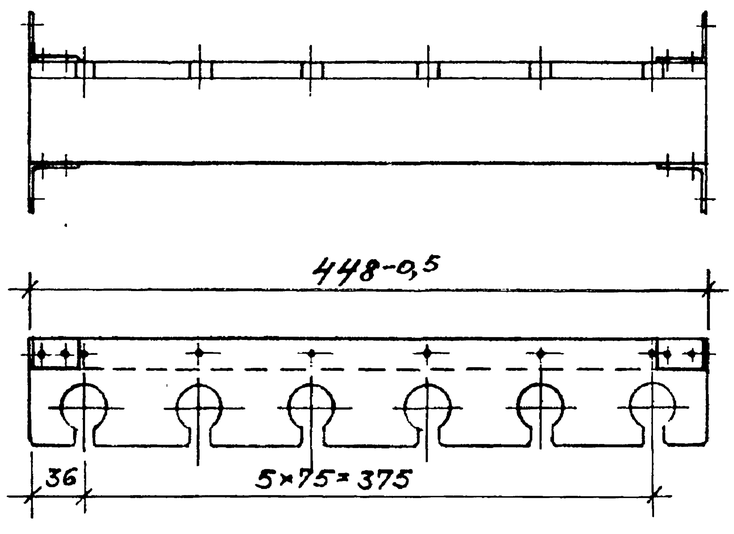

1. *Размер для справок.
2. Неуказанные допуски формы и расположения поверхностей по ГОСТ 6449.3-82.
3. Древесину подвергнуть глубокой пропитке антипиренами *)1.
4. Покрытие: Органосиликатная композиция ОС-91-09 [или краска ОСМ-5] ТУ 84-133-75. III. Л4

Изготовитель: Гос. з-д им. Морозова г. Всеволожск.

*)1 требование применительно к секциям перегородок. Допускается изготовление дет.2 из ударопрочной пластмассы.

Разраб.	Давыдов		1.272.5-12.1-2.0.03.0 СБ
Разраб.	Фоктистов		Гребенка. Сборочный чертеж
Пров.	Куликов		Стадия: Р; Масса: ст. табл.; Масштаб: 1:4
			Лист; Листов 1
Н.контр.	Давыдов		ЦНИИЭП учебных зданий

Взам. инв. №

Подпись и дата

Инв. № подл.

Формат А3

Rz80 (√)

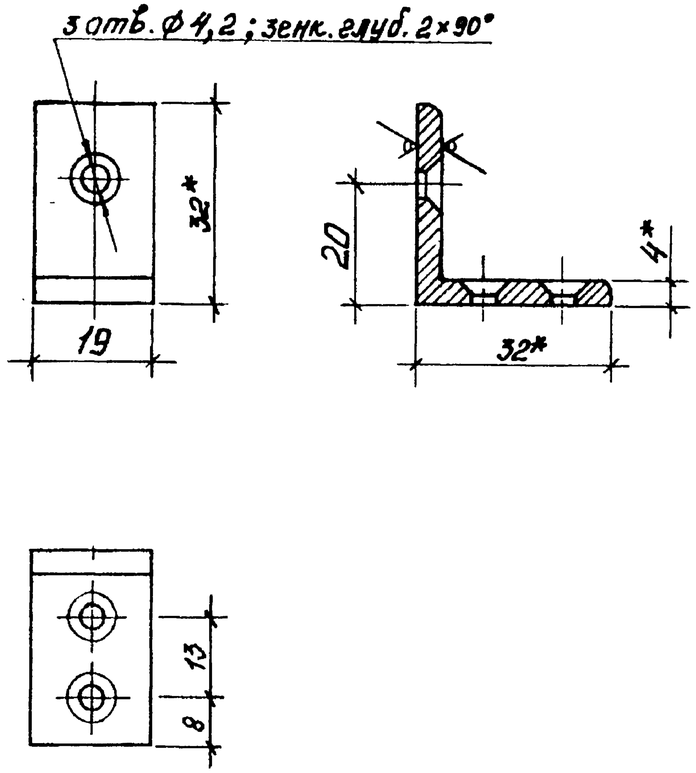

1. *Размеры для справок.
2. $\pm\frac{t2}{2}$.
3. Покрытие: эмаль ХСЭ или МЛ-12 темно-кремовая ГОСТ 9754-76. III.П4.

Разраб.	Курдина		1.272.5-12.1-1.0.00.3		
Разраб.	Феоктистов				
Пров.	Куликов		Угольник	Стадия	Масса	Масштаб
				Р	0,04	1:1
				Лист	Листов 1
Н.контр.	Давыдов		Уголок $\frac{Б\text{-}32\times32\times4\ ГОСТ\ 8509\text{-}86}{ст.3\ сп\ ГОСТ\ 535\text{-}88}$	ЦНИИЭП учебных зданий	

Взам. инв. № | Подпись и дата | Инв. № подл.

Rz80 (√)

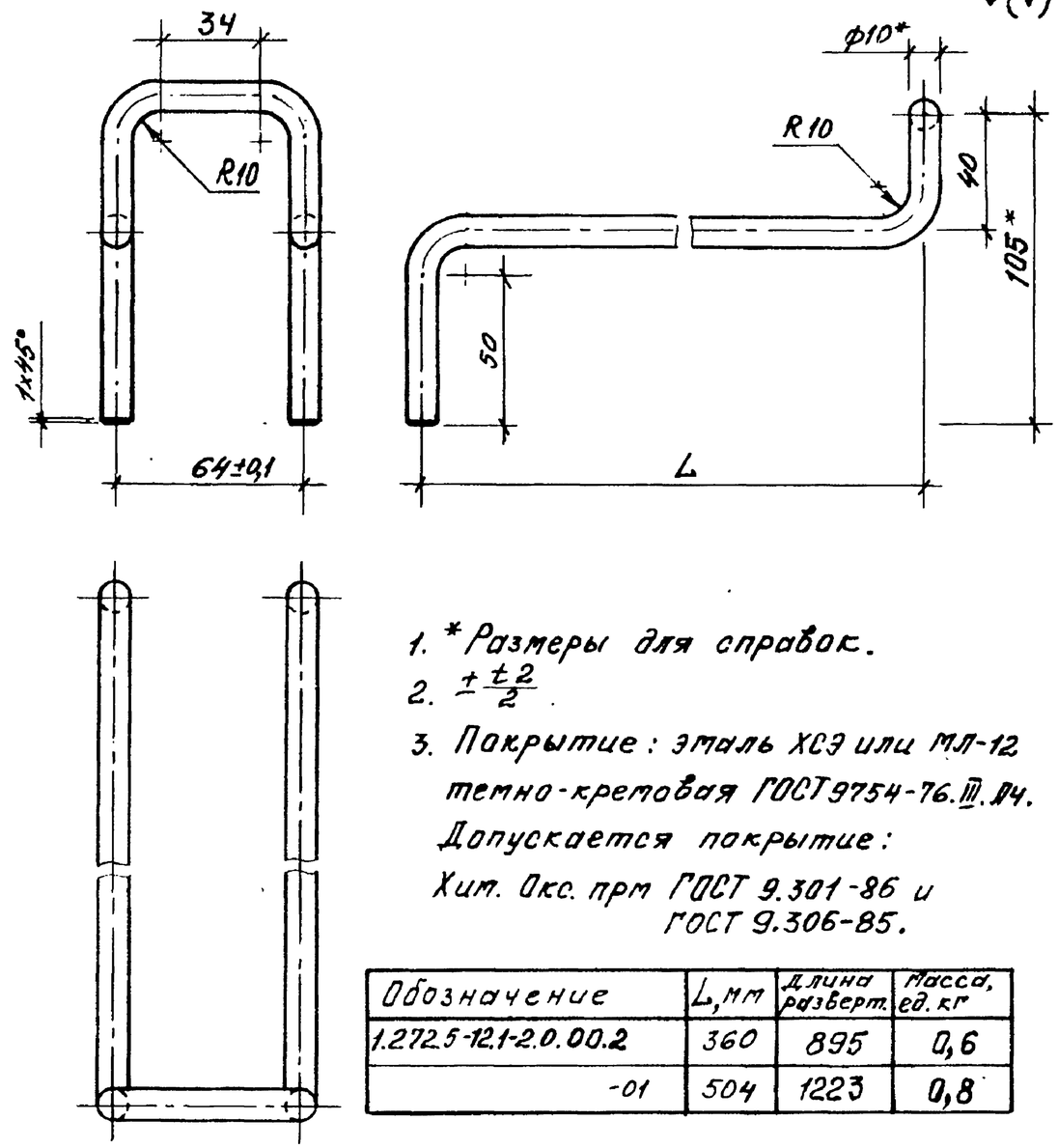

1. *Размеры для справок.
2. $\pm\frac{t2}{2}$.
3. Покрытие: эмаль ХСЭ или МЛ-12 темно-кремовая ГОСТ 9754-76. III.П4.
Допускается покрытие:
Хим. Окс. прм ГОСТ 9.301-86 и ГОСТ 9.306-85.

Обозначение	L, мм	Длина развертки	Масса, ед. кг
1.272.5-12.1-2.0.00.2	360	895	0,6
-01	504	1223	0,8

Разраб.	Курдина		1.272.5-12.1-2.0.00.2		
Разраб.	Давыдов				
Пров.	Куликов		Кронштейн	Стадия	Масса	Масштаб
				Р	ст. табл.	1:2
				Лист	Листов 1
Н.контр.	Давыдов		Круг $\frac{10\ ГОСТ\ 1133\text{-}71}{У\ 10\ ГОСТ\ 1435\text{-}90}$	ЦНИИЭП учебных зданий	

Взам. инв. № | Подпись и дата | Инв. № подл.

Rz 80/(√)

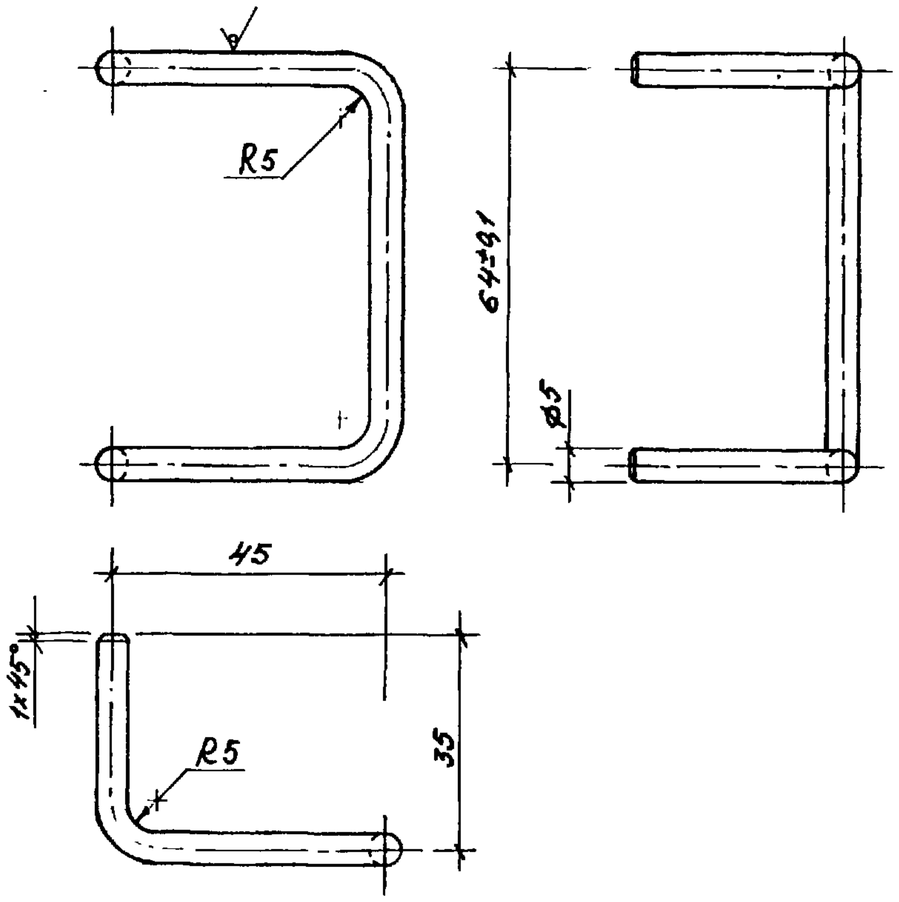

1. * Размеры для справок.
2. $\pm\frac{\pm 2}{2}$.
3. Длина развернутой детали 211 мм.
4. Покрытие : эмаль ХСЭ или МЛ-12 темно-кремовая ГОСТ 9754-76. III. Л4.
Допускается покрытие: Хим. окс. прм ГОСТ 9.301-86.

Разраб.	Курдина		1.272.5-12.1-2.0.003			
Разраб.	Давыдов					
Пров.	Куликов		Фиксатор	Стадия	Масса	Масштаб
				Р	0,03	1:1
				Лист	Листов 1	
Н. контр.	Давыдов		Круг $\frac{5\ ГОСТ\ 1133-71}{У10\ ГОСТ\ 1435-90}$	ЦНИИЭП учебных зданий		

Взам. инв. № | Подпись и дата | Инв. № подл.

Формат А4

Rz 80/(√)

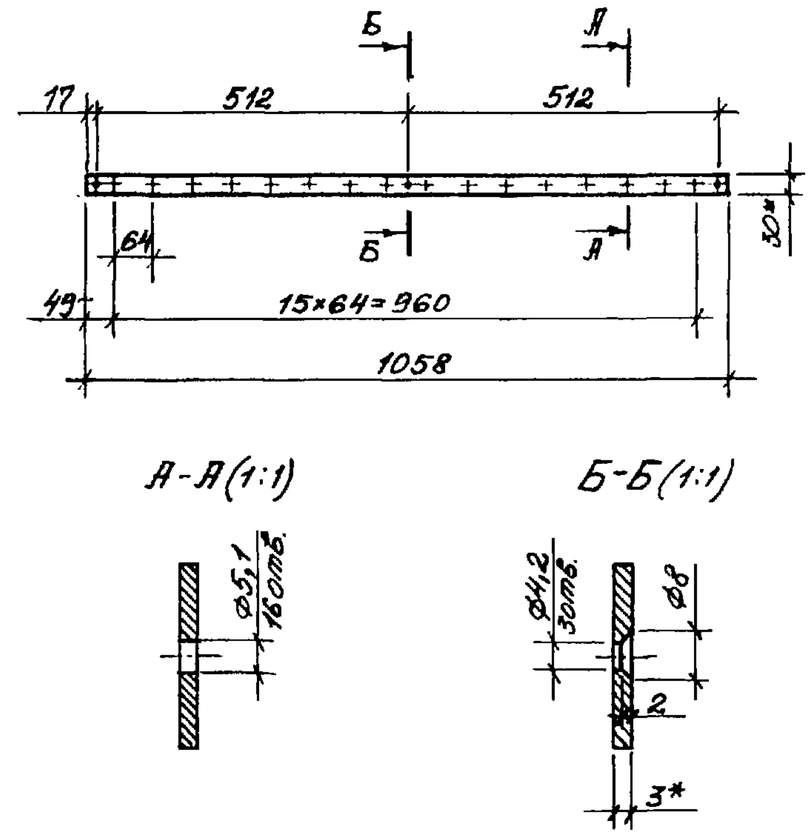

1. * Размеры для справок.
2. $\pm\frac{\pm 2}{2}$.
3. Покрытие : эмаль ХСЭ или МЛ-12 темно-кремовая ГОСТ 9754-76. III. Л4.
Допускается покрытие : Хим. окс. прм ГОСТ 9.301-86.

Разраб.	Курдина		1.272.5-12.1-1.0.014			
Разраб.	Феоктистов					
Пров.	Куликов		Планка	Стадия	Масса	Масштаб
				Р	0,8	1:10
				Лист	Листов 1	
Н. контр.	Давыдов		Лента 3×30 Б Ст 2пс ГОСТ 6009-74	ЦНИИЭП учебных зданий		

Взам. инв. № | Подпись и дата | Инв. № подл.

Формат А4

Инв. № подл.	Подпись и дата	Взам. инв. №

Форм.	Зона	Поз.	Обозначение	Наименование	Кол. на исполн. 1.272.5-12.1-3.0.01.0-										Примечание
					–	01									
				Документация											
А3			1.272.5-12.1-3.0.01.0СБ	Сборочный чертеж	X	X									
				Детали											
				фанера 8,0 ГОСТ 3916.2-90											
Б4		1	1.272.5-12.1-3.0.01.1	Стенка горизонт. 814×384	1										
				814×528		1									

Разраб.	Курдина		1.272.5-12.1-3.0.01.0
Разраб.	Феоктистов		
Пров.	Куликов		Лоток
Н.контр.	Давыдов		

Стадия	Лист	Листов
Р	1	2

ЦНИИЭП учебных зданий

Формат А4

Инв. № подл.	Подпись и дата	Взам. инв. №

Форм.	Зона	Поз.	Обозначение	Наименование	Кол. на исполн. 1.272.5-12.1-3.0.01.0-										Примечание
					–	01									
				Пиломатериалы ГОСТ 8486-86Е											
				Борт											
Б4		2	1.272.5-12.1-3.0.01.2	824×56×16	1	1									
			-01	794×56×16	1	1									
Б4		3	1.272.5-12.1-3.0.01.3	330×36×16	1										
			-01	474×36×16		1									
				Стандартные изд.											
		4		Шуруп 2-4×25.2.019 ГОСТ 1145-80	6	6									

1.272.5-12.1-3.0.01.0	Лист 2

Формат А4

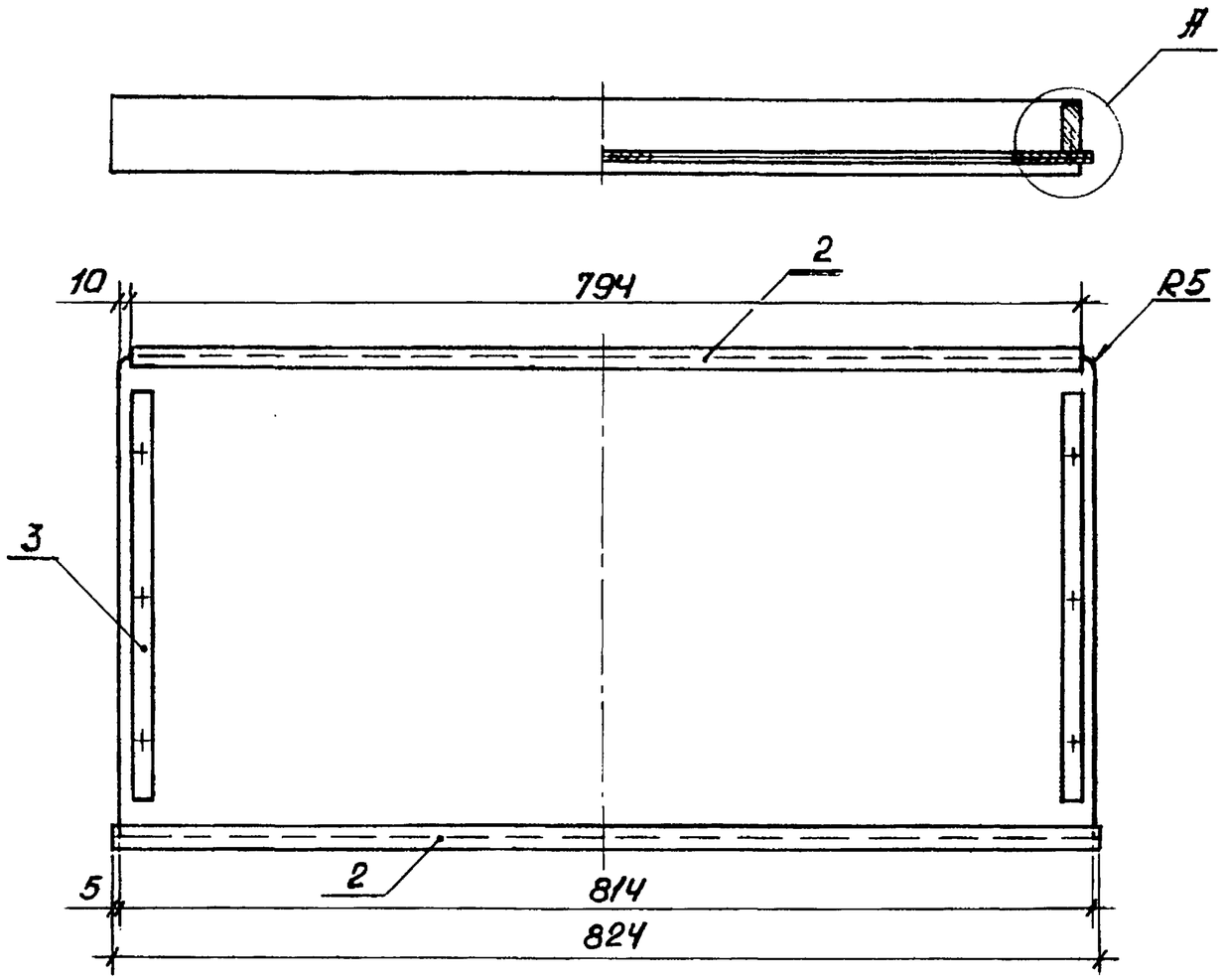

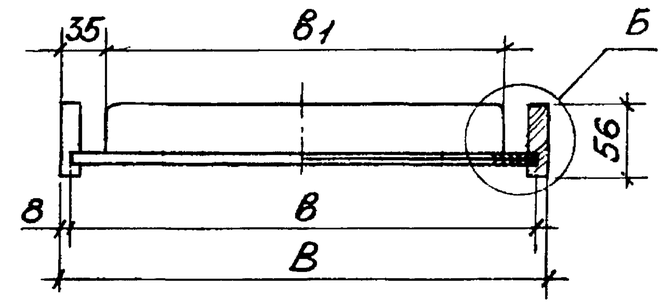

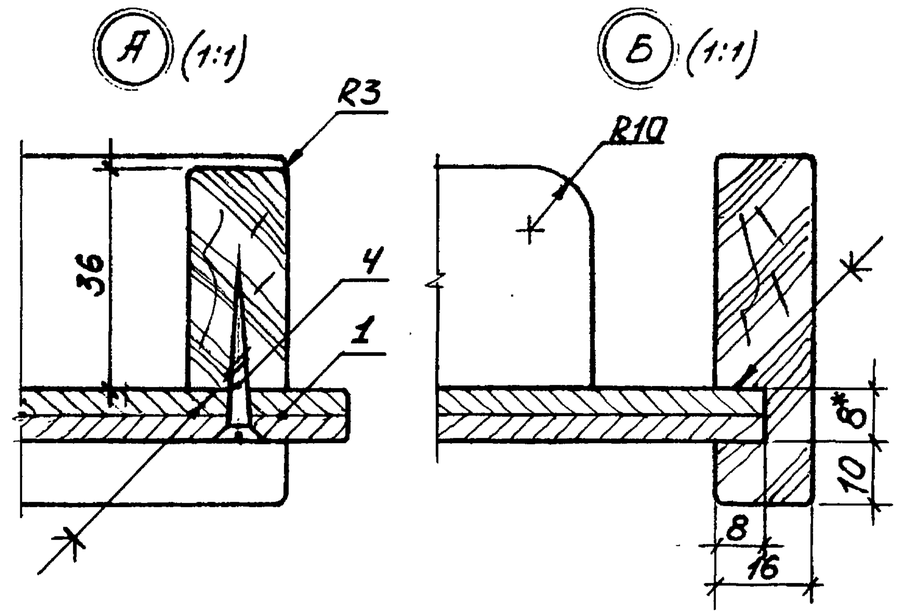

Обозначение	B, мм	b, мм	b_1, мм	Масса, кг
1.272.5-12.1-3.0.01.0	400	384	330	3,1
-01	544	528	474	4,0

1.* Размеры для справок.
2. Неуказанные допуски формы и расположения поверхностей – по ГОСТ 6449.3 – 82.
3. Клей согласно „Типовым технологическим режимам изготовления мебели".
4. Подвергнуть глубокой пропитке антипиренами.*)1
5. Покрытие: органосиликатная композиция ОС-91-09 [или окраска ОСМ-5]*)2 ТУ84-133-75. III.Л4. Изготовитель Гос. з-д им. Морозова г. Всеволожск.

*)1 – требования для секций перегородок,
*)2 – для древесины I группы.

Разраб.	Фокистов		1.272.5-12.1-3.0.01.0 СБ
Пров.	Куликов		
Н.контр.	Давыдов		

Лоток Сборочный чертеж	Стадия	Масса	Масштаб
	Р	см. табл.	1:5
	Лист	Листов 1	
	ЦНИИЭП учебных зданий		

Взам. инв. № | Подпись и дата | Инв. № подл.

Формат А3

Форм.	Зона	Поз.	Обозначение	Наименование	Кол	Примечание
				Документация		
А4			1.272.5-12.1-7.0.01.0СБ	Сборочный чертеж		
				Детали		
				Щит. Плита 16,0		
				ГОСТ 10632-77		
Бч		1	1.272.5-12.1-7.0.01.1	882×416	1	
				Облицовка		
				ДБСП-1,6		
				ГОСТ 9590-76		
Бч		2	1.272.5-12.1-7.0.01.2	882×416	2	
				Облицовка		
				Матер. кромочн. 0,3		
				ТУ 13-771-84		
Бч		3	1.272.5-12.1-7.0.01.3	882×19	2	
				Пиломатериалы		
				ГОСТ 8486-86Е		
Бч		4	1.272.5-12.1-7.0.01.4	Брусок 304×19×19	2	
Бч		5	-01	Брусок 802×36×16	1	
Бч		6		Плита 16,0		Взамен поз.1 для перегор.
				ЦСП-1 ГОСТ 26816-86		
				Стандартные изделия		
		7		Шуруп 1-4×40.2.019		
				ГОСТ 1146-80	7	

Разраб.	Курдина		1.272.5-12.1-7.0.01.0
Разраб.	Феоктистов		
Пров.	Куликов		Полка стационарная
Н.контр.	Давыдов		

Стадия	Лист	Листов
Р		1

ЦНИИЭП учебных зданий

Взам. инв. № | Подпись и дата | Инв. № подл.

Формат А4

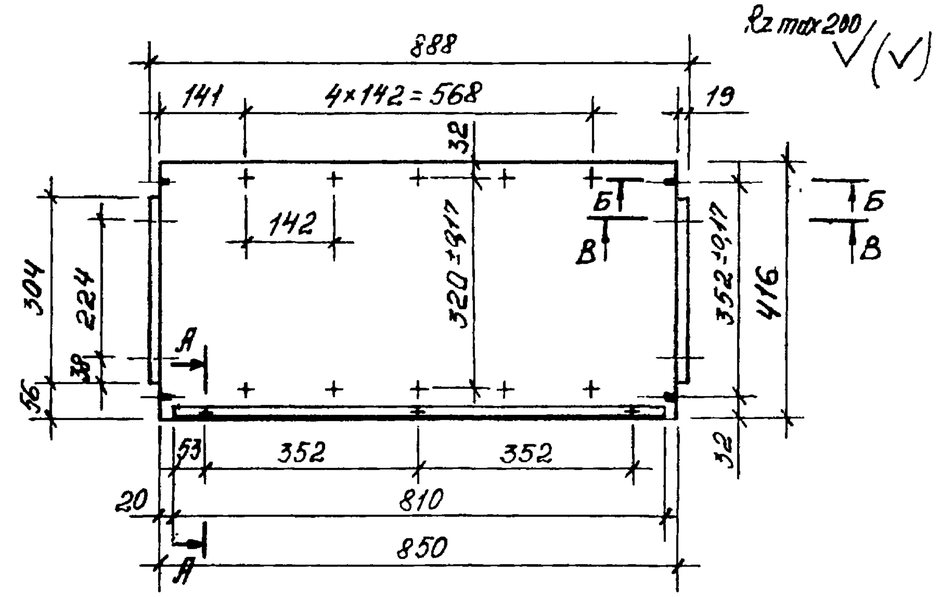

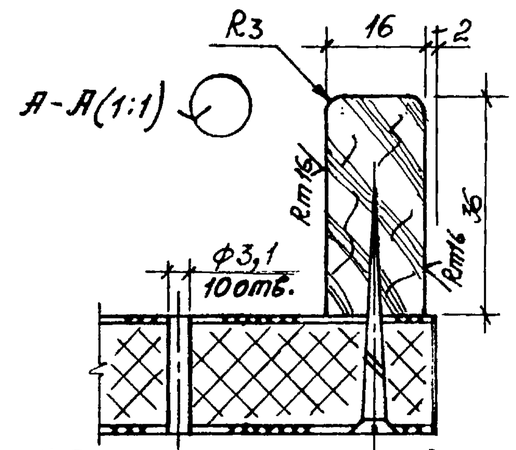

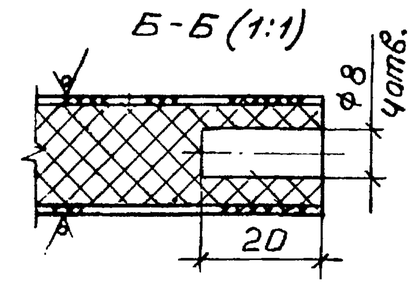

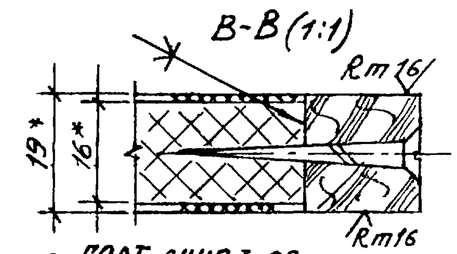

1. *Размеры для справок.
2. Неуказанные допуски формы и расположения поверхностей по ГОСТ 6449.3-82.
3. Клей согласно „Типовым технологическим" режимам изготовления мебели".
4. $\pm\frac{\pm 2}{2}$.

Разраб.	Курдина		1.272.5-12.1-7.0.01.0 СБ
Разраб.	Феоктистов		
Пров.	Куликов		Полка стационарная Сборочный чертеж
Н.контр.	Давыдов		

Стадия	Масса	Масштаб
Р	6,0	1:10

Лист | Листов 1

ЦНИИЭП учебных зданий

Взам. инв. № | Подпись и дата | Инв. № подл.

Формат А4

Форм.	Зона	Поз.	Обозначение	Наименование	Кол.	Примечание
				Документация		
А4			1.272.5-12.1-8.0.02.ОСБ	Сборочный чертеж		
				Детали		
Б4		1	1.272.5-12.1-8.0.02.1	Брусок 406×56×19		
				Пиломатериалы		
				ГОСТ 8486-86Е	1	
А4		2	1.272.5-12.1-1.0.00.3	Угольник	2	
				Стандартные изделия		
				Шуруп 2-4×14.2.019		
				ГОСТ 1145-80	4	

Разраб.	Феоктистов		1.272.5-12.1-8.0.02.0
Пров.	Куликов		
Н.контр.	Давыдов		

Борт упорный

Стадия	Лист	Листов
Р		1

ЦНИИЭП учебных зданий

Взам. инв. № | Подпись и дата | Инв. № подл.

Формат А4

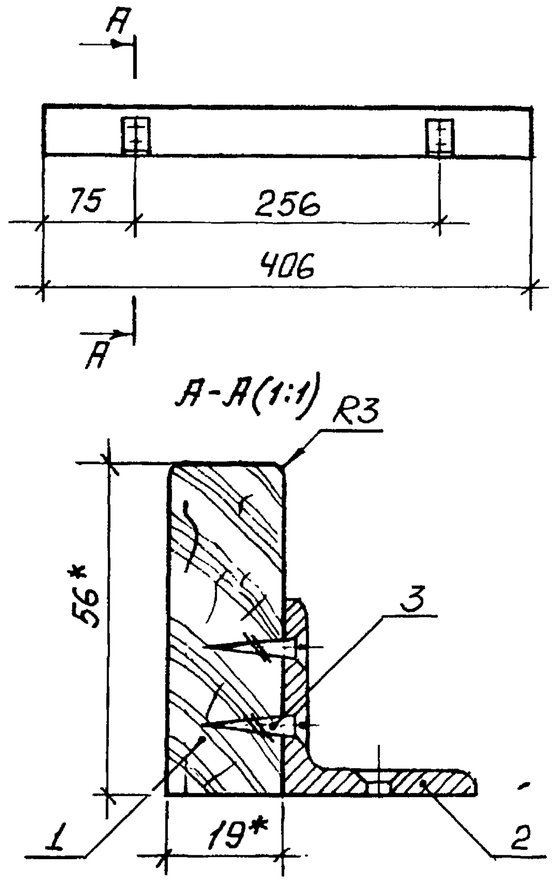

1.* Размеры для справок.
2. Неуказанные допуски формы и расположения поверхностей – по ГОСТ 6449.3-82.
3. $\pm\frac{t2}{2}$.

Разраб.	Феоктистов		1.272.5-12.1-8.0.02.ОСБ
Пров.	Куликов		
Н.контр.	Давыдов		

Борт упорный
Сборочный чертеж

Стадия	Масса	Масштаб
Р	0,5	1:5

Лист | Листов 1

ЦНИИЭП учебных зданий

Взам. инв. № | Подпись и дата | Инв. № подл.

Формат А4

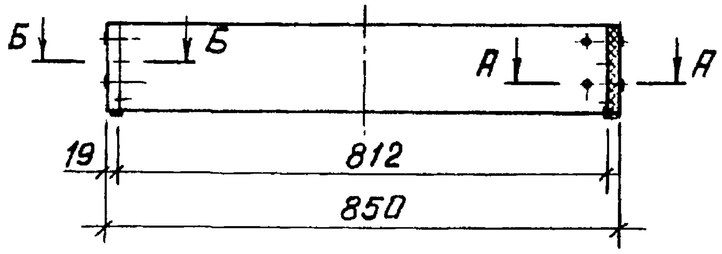

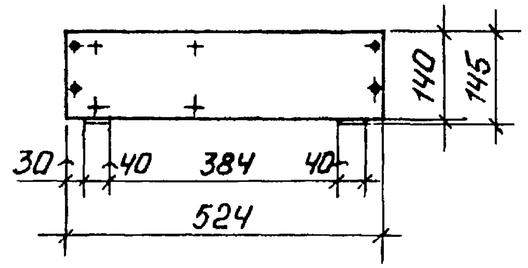

В-В (1:1)

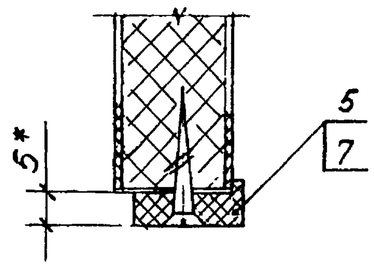

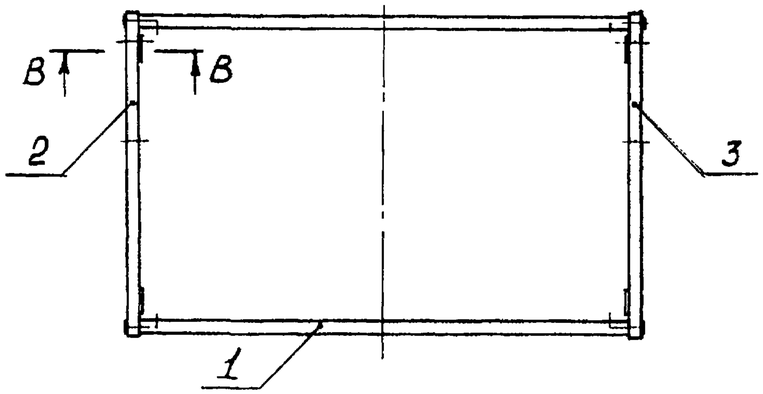

А-А (1:1)

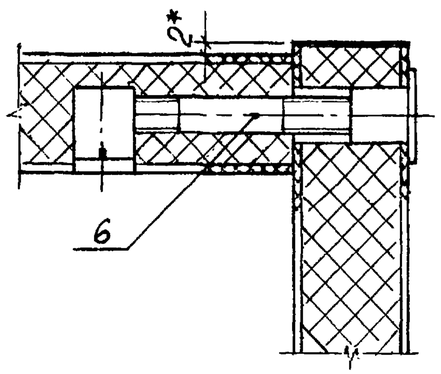

Б-Б (1:1)

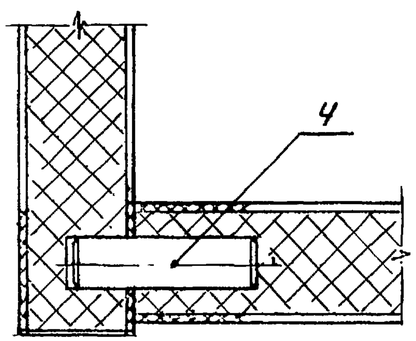

1. * Размеры для справок.
2. Неуказанные допуски формы и расположения поверхностей - по ГОСТ 6449.3-82.
3. $\pm\frac{t2}{2}$.

Форм.	Зона	Позиц.	Обозначение	Наименование	Кол.	Примечание
				Сборочные единицы		
А4		1	1.272.5-12.1-9.1.01.0	Стенка	2	
А4		2	-01	Стенка	1	
А4		3	-02	Стенка	1	
				Детали		
Б4		4	1.272.5-12.1-9.1.00.1	Шкант L=30; ф8		
				Пиломатериалы ГОСТ 2695-83	8	
				Стандартные изделия		
		5		Шуруп 2-3×16.2.019 ГОСТ 1145-80	8	
				Прочие изделия		
		6		Стяжка типа 2.2-Т	8	
		7		Наконечник 9.3-и-02	4	

Разраб.	Феоктистов	
Пров.	Куликов	
Н.контр.	Давыдов	

1.272.5-12.1-9.1.00.0

Основание

Стадия	Масса	Масштаб
Р	5,8	1:10

Лист | Листов 1

ЦНИИЭП учебных зданий

Взам. инв. № | Подпись и дата | Инв. № подл.

Формат А3

Инв. № подл.	Подпись и дата	Взам. инв. №

Форм.	Зона	Поз.	Обозначение	Наименование	Кол. на исполн. 1.272.5-12.1-9.1.01.0- —	01	02								Примечание
				Документация											
А3			1.272.5-12.1-9.1.01.0СБ	Сборочный чертеж	×	×	×								
				Детали											
				Плита 16,0											
				ГОСТ 10632-89											
Б4		1	1.272.5-12.1-9.1.01.1	Щит 812×140	1										
			-01	524×140		1	1								

Разраб.	Феоктистов		1.272.5-12.1-9.1.01.0
Пров.	Куликов		
Н.контр.	Давыдов		

Стенка	Стадия	Лист	Листов
	Р	1	2
	ЦНИИЭП учебных зданий		

Формат А4

Инв. № подл.	Подпись и дата	Взам. инв. №

Форм.	Зона	Поз.	Обозначение	Наименование	Кол. на исполн. 1.272.5-12.1-9.1.01.0- —	01	02								Примечание
				ДБСП-1,6											
				ГОСТ 9590-76											
Б4		2	1.272.5-12.1-9.1.01.2	Облицовка 812×140	2										
			-01	524×140		2	2								
				Материал кромочн.											
				ТУ 13-771-84											
Б4		3	1.272.5-12.1-9.1.01.3	Облицовка 812×19	2										
			-01	524×19		2	2								
			-02	140×19		2	2								

1.272.5-12.1-9.1.01.0	Лист 2

Формат А4

46

Rm200 (√)

Рис.1

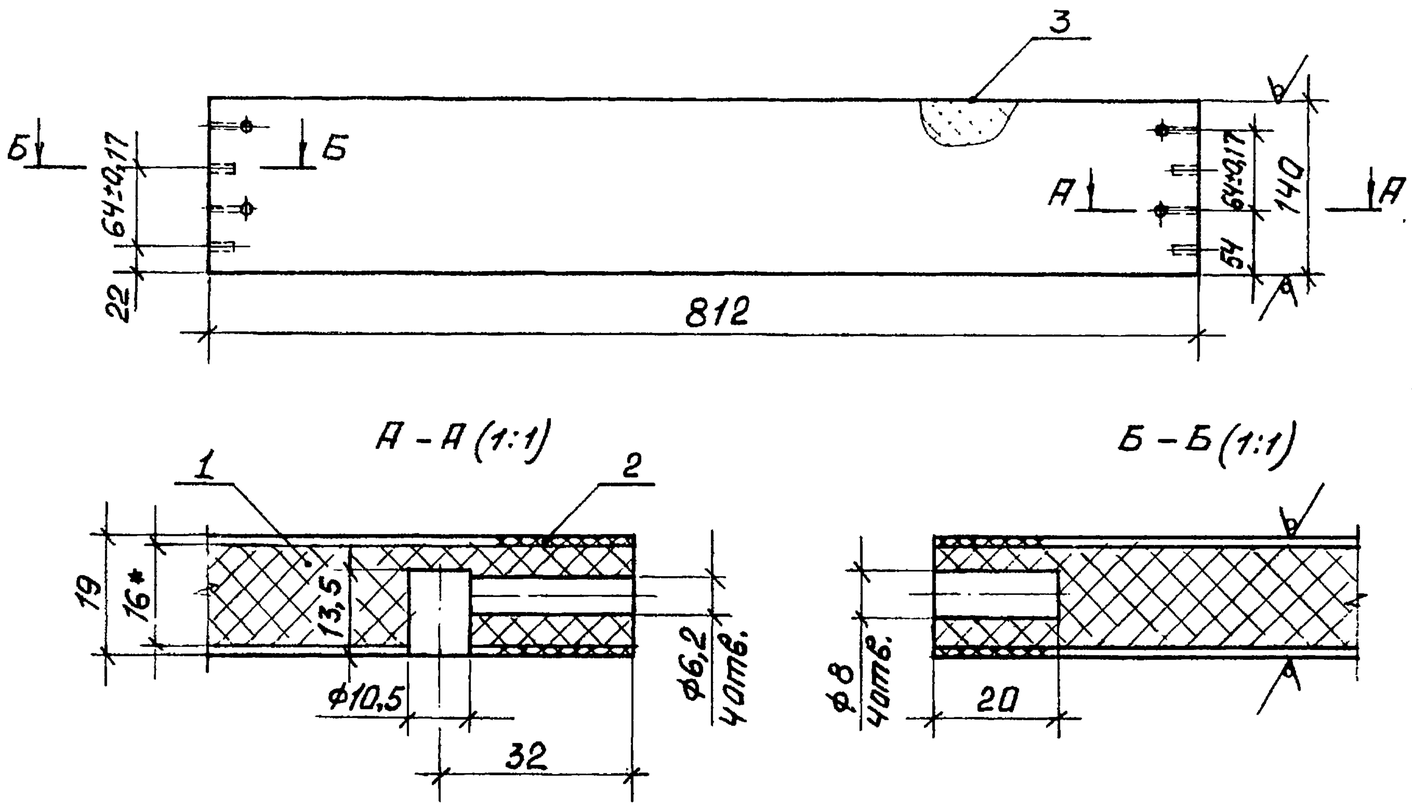

Рис.2
Остальн. см. рис.1

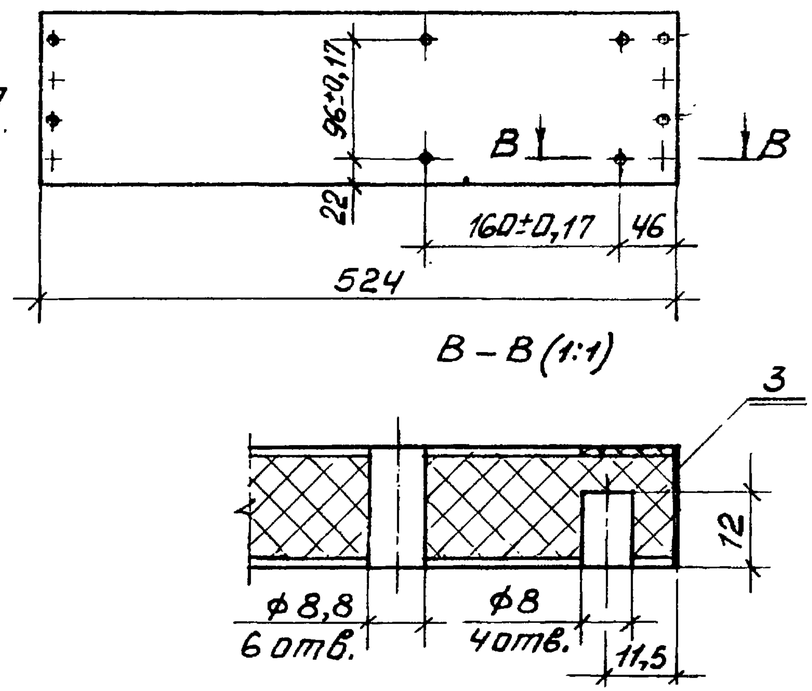

Обозначение	Рис.	Масса, кг	Исполнение
1.272.5-12.1-9.1.01.0	1	1,8	
-01	2	1,1	изображено
-02			зеркальное отражение

1. * Размеры для справок.
2. Неуказанные допуски формы и расположения поверхностей – по ГОСТ 6449.3-82.
3. Клей согласно „Типовым технологическим режимам изготовления мебели".
4. $\pm\frac{t2}{2}$.

Разраб.	Феоктистов		
Пров.	Куликов		
Н.контр.	Давыдов		

1.272.5-12.1-9.1.01.0СБ

Стенка
Сборочный чертеж

Стадия	Масса	Масштаб
Р	ст. табл.	1:5

Лист | Листов 1

ЦНИИЭП учебных зданий

Взам. инв. № | Подпись и дата | Инв. № подл.

Формат А3

Инв. № подл.	Подпись и дата	Взам. инв. №

Форм.	Зона	Поз.	Обозначение	Наименование	Кол. на исполн. 1.272.5-12.1-9.2.00.0-										Примечание
					–	01									
				Документация											
А3			1.272.5-12.1-9.2.00.0СБ	Сборочный чертеж											
				Сборочные единицы											
Б4		1	1.272.5-12.1-9.2.01.0	Стенка 850×560×19	1	1									
Б4		2	1.272.5-12.1-9.2.02.0	Бортик 850×140×16	1										
Б4		3	-01	Бортик 850×108×16		1									
				Детали											
				Плита 16,0 ГОСТ 10632-89											
Б4		4	1.272.5-12.1-9.2.01.1	Щит 850×560	1	1									
				Облицовка ДБСП-1,6											
				ГОСТ 9590-76											
Б4		5	1.272.5-12.1-9.2.01.2	850×560	2	2									
				Материал кромочн. 0,3											
				ТУ 13-771-84											
Б4		6	1.272.5-12.1-9.2.01.3	Облицовка 850×19	1	1									

Разраб.	Сокольская		1.272.5-12.1-9.2.00.0
Разраб.	Феактистов		
Пров.	Куликов		
Н. контр.	Давыдов		Полка

Стадия	Лист	Листов
Р	1	2

ЦНИИЭП учебных зданий

Формат А4

Инв. № подл.	Подпись и дата	Взам. инв. №

Форм.	Зона	Поз.	Обозначение	Наименование	Кол. на исполн. 1.272.5-12.1-9.2.00.0-										Примечание
					–	01									
Б4		7	-01	Облицовка 560×19	2	2									
				Детали мебельные 16,0											
				ТУ 13-417-80											
Б4		8	1.272.5-12.1-9.2.02.1	Щит 850×140	1										
Б4		9	-01	Щит 850×108		1									
				Материал кромочн. 0,3											
				ТУ 13-771-84											
Б4		10	1.272.5-12,1-9.2.02.2	Облицовка 140×16	2										
Б4		11	-01	Облицовка 108×16		2									
Б4		12	-02	Облицовка 850×16	2	2									
А3		13	1.272.5-12.1-9.2.00.1	Угольник	1										
А3		14	-01	Угольник	1										
А3		15	-02	Угольник	1	1									
				Стандартные изделия											
		16		Шкант ф8×30											
				РТМ 13-0273250-6-85	4	4									
		17		Шуруп 2-4×16.2.019											
				ГОСТ 1145-80	16	10									

1.272.5-12.1-9.2.00.0

Лист 2

Формат А4

24928-02 49

48

Рис.1

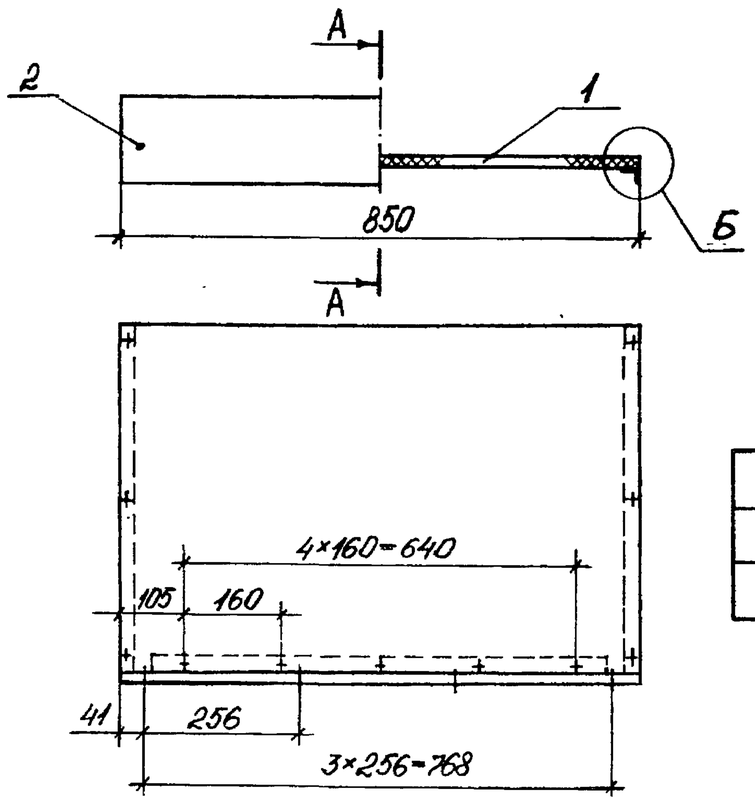

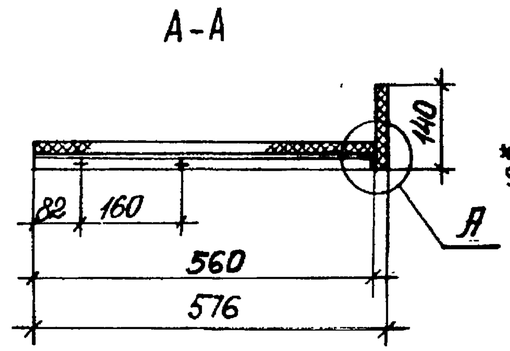

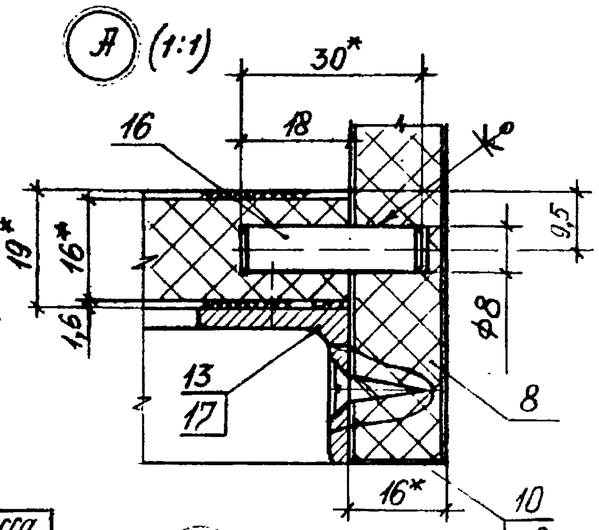

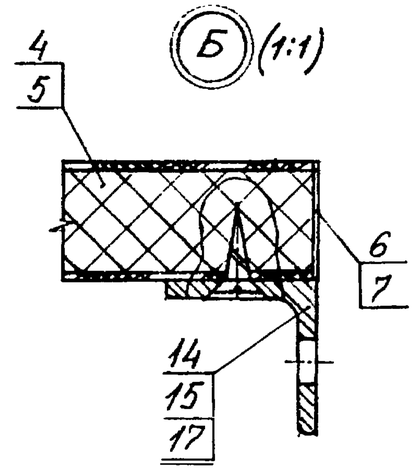

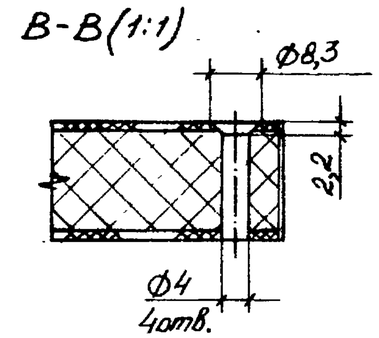

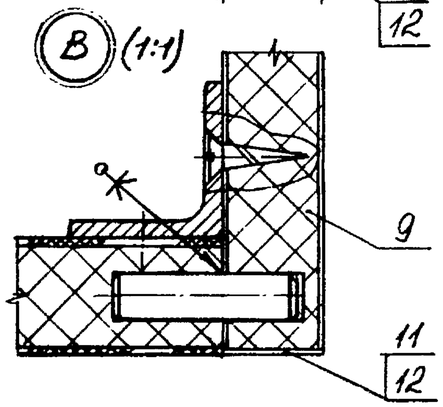

Обозначение	Рис.	Масса, кг
1.272.5-12.1-9.2.00.0	1	10,6
-01	2	9,1

Рис.2

Остальное-см.рис.1

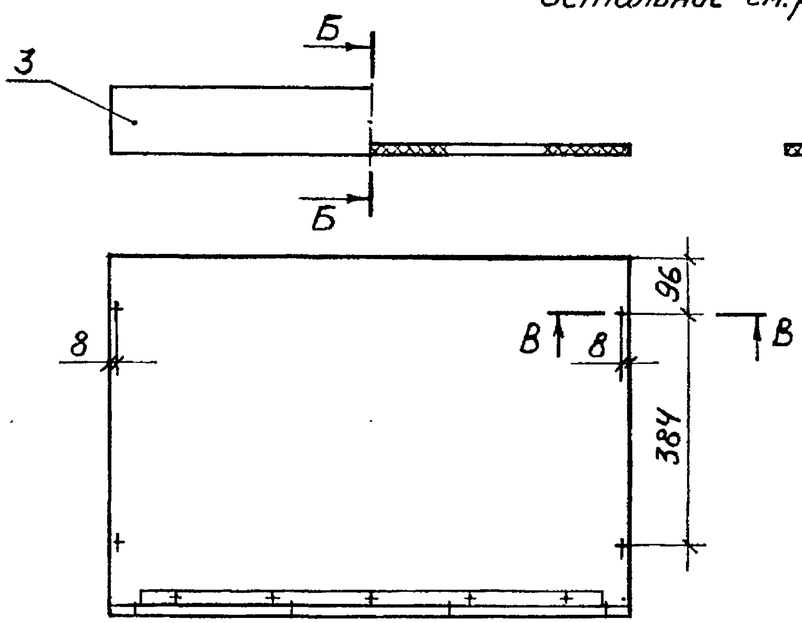

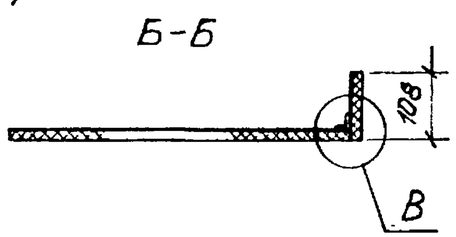

1. *Размеры для справок.
2. Неуказанные допуски формы и расположения поверхностей - по ГОСТ 6449.3-82.
3. Клей согласно „Типовым технологическим режимам изготовления мебели".
4. $\pm \frac{t2}{2}$.

Разраб.	Сокольская		
Разраб.	Феоктистов		
Пров.	Куликов		
Н.контр.	Давыдов		

1.272.5-12.1-9.2.00.0 СБ

Полка
Сборочный чертеж

Стадия	Масса	Масштаб
Р	ст. табл.	1:10
Лист	Листов 1	

ЦНИИЭП учебных зданий

Взам. инв. № | Подпись и дата | Инв. № подл.

Формат А3

Рис.1

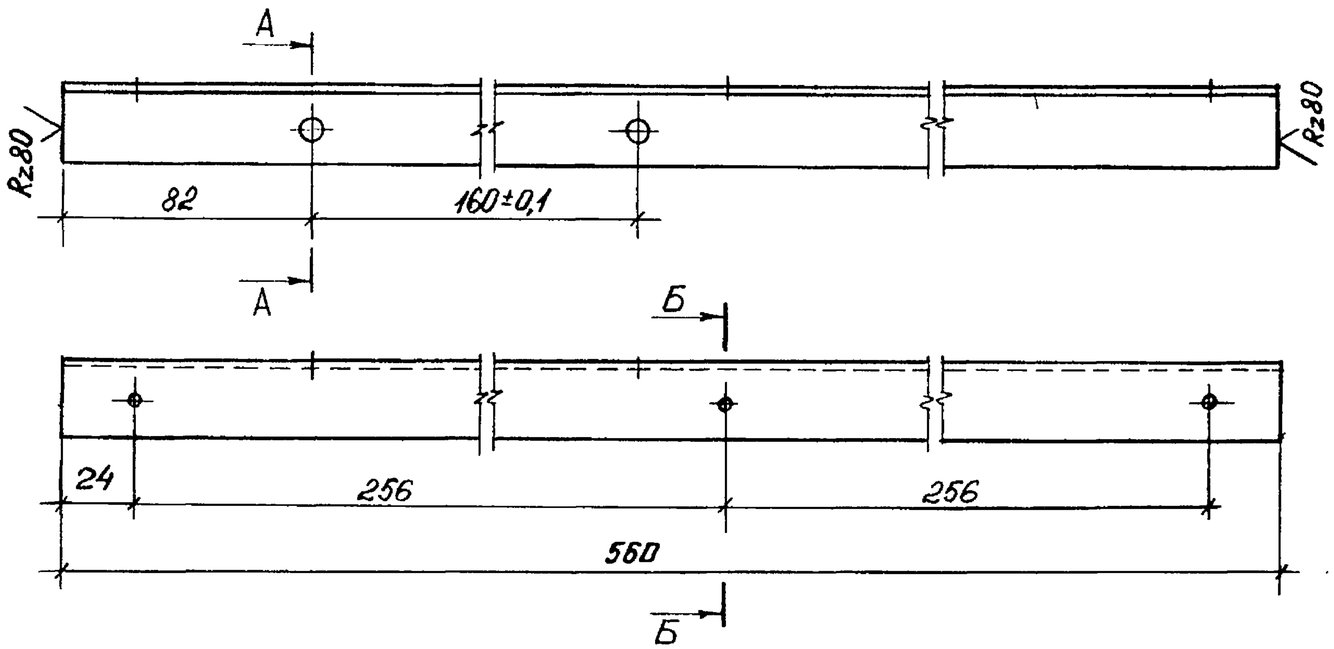

А-А(1:1)

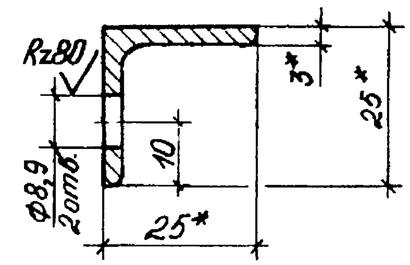

Б-Б(1:1)

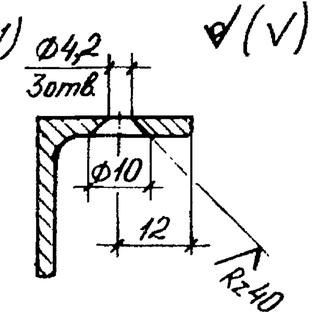

Обозначение	Рис.	Исполнение	Масса, кг
1.272.5-12.1-9.2.00.1	1	Изображено	0,6
-01	1	Зеркальное отражение	0,6
-02	2	—	0,8

Рис.2

Остальное-см.рис.1

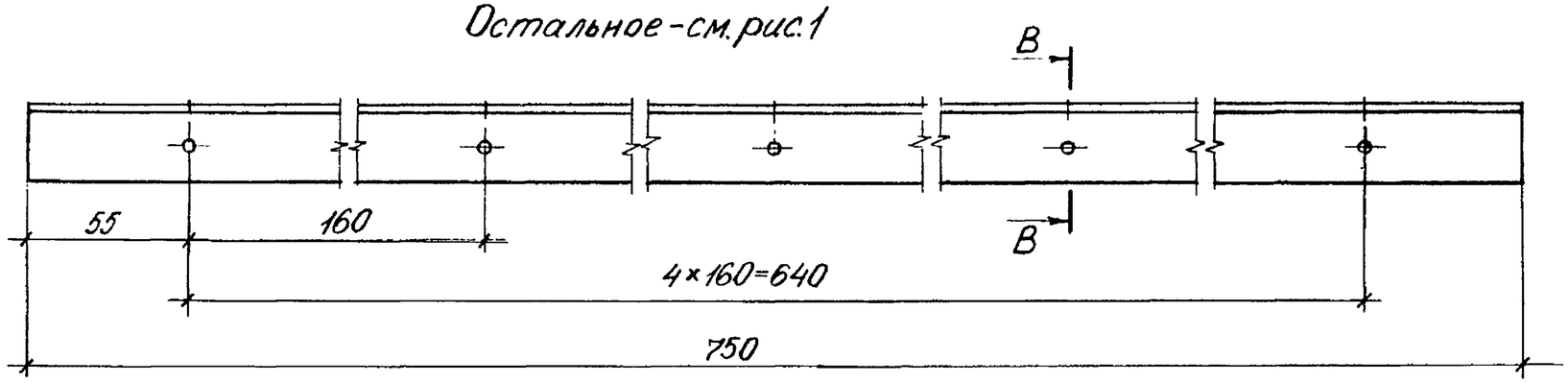

В-В(1:1)

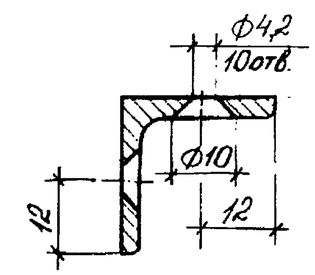

1.* Размеры для справок.

2. Острые кромки притупить.

3. $\pm\frac{t2}{2}$.

4. Покрытие: эмаль ХСЭ или МЛ-12 темно-кремовая ГОСТ 9754-76. III. Л4.

Разраб.	Сокольская		1.272.5-12.1-9.2.00.1
Разраб.	Феоктистов		Уголник
Пров.	Куликов		
Н.контр.	Давыдов		Уголок Б 25×25×3 ГОСТ 8509-86 / Ст3сп ГОСТ 535-88

Стадия	Масса	Масштаб
Р	см. табл.	1:2
Лист	Листов 1	

ЦНИИЭП учебных зданий

Взам. инв. № | Подпись и дата | Инв. № подл.

Формат А3

Обозначение	Наименование	Кол. на исполн. 1.272.5-12.1-9.0.01.0-		Примечание
	Документация			
1.272.5-12.1-9.0.01.0СБ	Сборочный чертеж			
	Детали			
	Труба 28×25×1,5-10 ТУ 14-3-870-79			
1.272.5-12.1-9.0.01.1	Связь L = 1340 мм	2	2	
-01	Связь L = 132 мм	2	2	

Инв. № подл. | Подпись и дата | Взам. инв. №

Поз. | Зона | Формат: А3 | БЧ | БЧ

Разраб. Сокольская | Разраб. Феоктистов | Пров. Куликов | Н.контр. Давыдов

1.272.5-12.1-9.0.01.0

Рама

Стадия: Р | Лист | Листов: 1

ЦНИИЭП учебных зданий

Формат А4

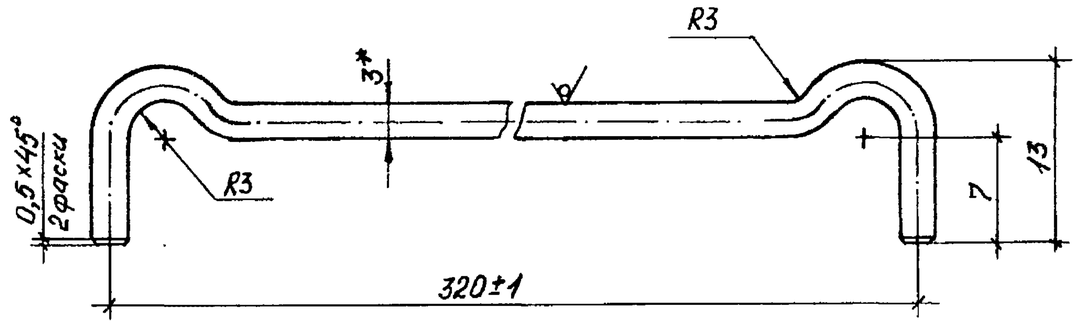

1. *Размер для справок.
2. $\pm\frac{t2}{2}$.
3. Длина развернутой детали ≈ 341 мм.
4. Покрытие: эмаль ПХВ или МЛ-12 ГОСТ 9754-76. III. Л14.

Взам. инв. № | Подпись и дата | Инв. № подл.

Разраб. Сокольская | Разраб. Феоктистов | Пров. Куликов | Н.контр. Давыдов

1.272.5-12.1-7.0.00.2

Скоба

Стадия	Масса	Масштаб
Р	0,02	2:1

Лист | Листов 1

Проволока 3-40 ГОСТ 17305-71

ЦНИИЭП учебных зданий

Формат А4

Рис.1

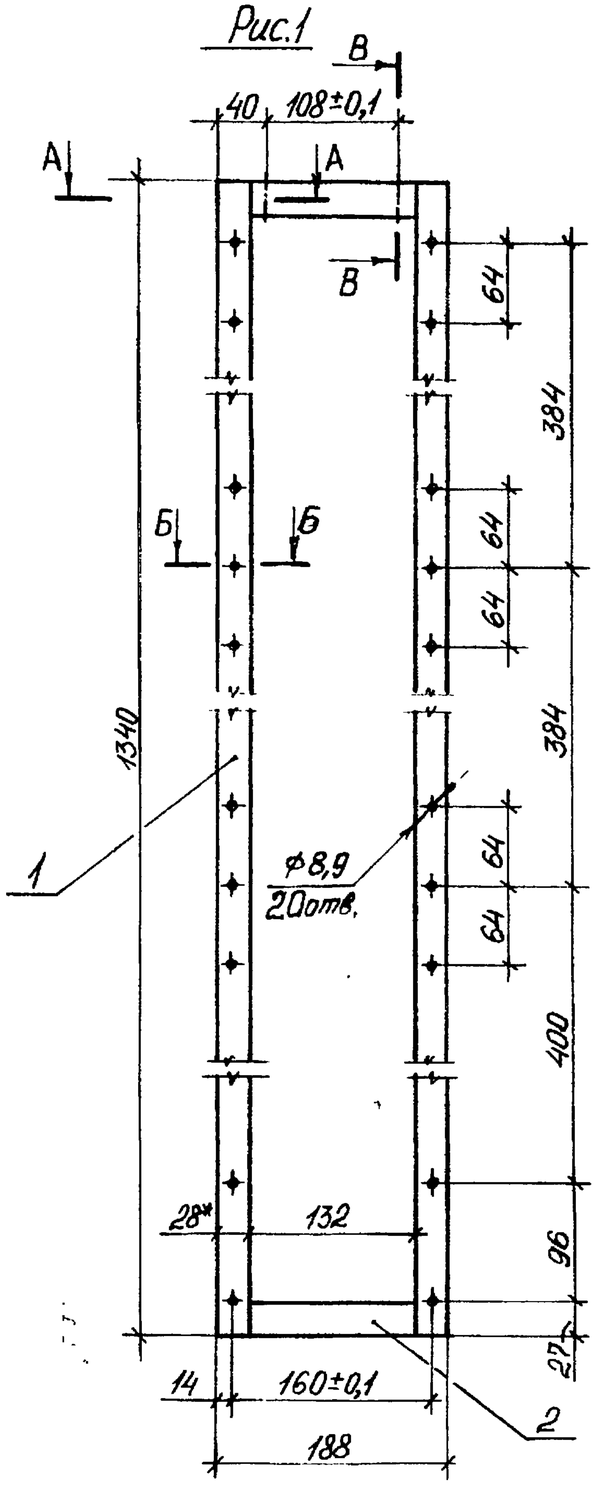

Рис.2

Остальное - см.рис.1

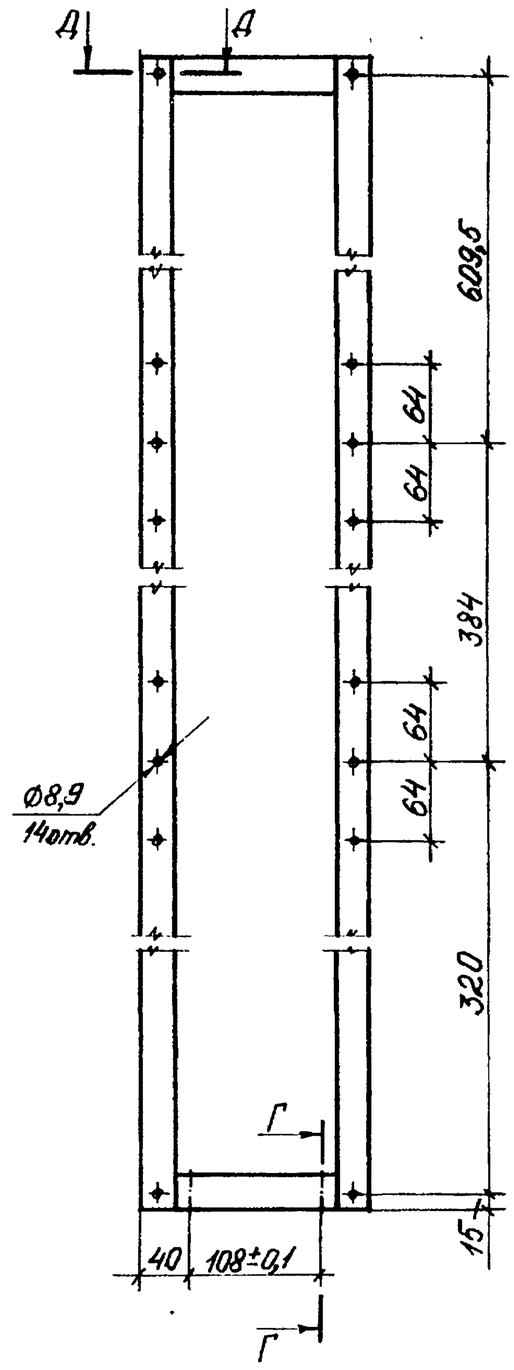

А-А(1:1)

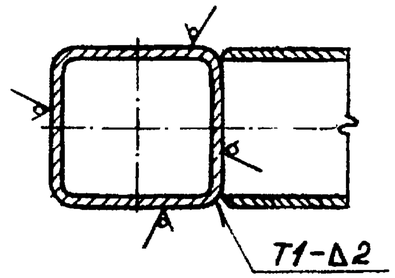

Б-Б(1:1)

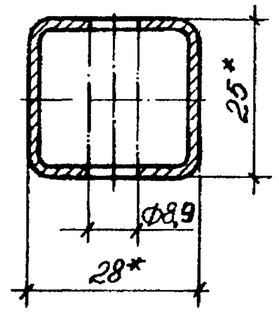

В-В(1:1) Rz80 √(√)

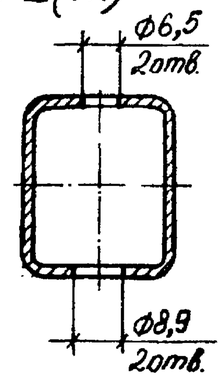

Г-Г(1:1)

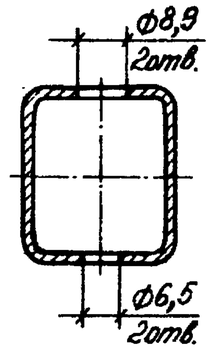

Д-Д(1:1)

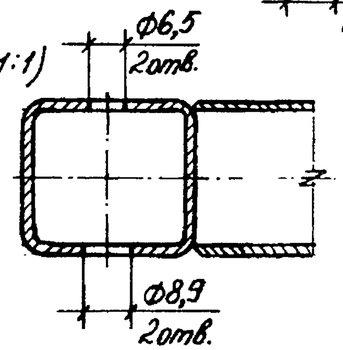

Обозначение	Рис.	Масса, кг
1.272.5-12.1-9.0.01.0	1	3,6
-01	2	3,6

1. *Размеры для справок.
2. Сварные соединения - по ГОСТ 5264-80, швы зачистить Rz40 √.
3. Покрытие: эмаль ХСЭ или МЛ-12 темно-кремовая ГОСТ 9754-76. III. Л4.
4. $\pm\frac{t2}{2}$.

Разраб.	Давыдов		1.272.5-12.1-9.0.01.0 СБ
Разраб.	Феоктистов		
Исполн.	Сокольский		
Пров.	Куликов		Рама. Сборочный чертеж
Н.контр.	Давыдов		

Стадия	Масса	Масштаб
Р	см. табл.	1:5
Лист	Листов 1	

ЦНИИЭП учебных зданий

Взам. инв. № | Подпись и дата | Инв. № подл.

Формат А3

Форм.	Зона	Поз.	Обозначение	Наименование	Кол.	Примечание
				Документация		
А4			1.272.5-12.1-9.0.02.0СБ	Сборочный чертеж		
				Детали		
				Щит. Плита 16,0 ГОСТ 10632-89		
Б4		1	1.272.5-12.1-9.0.02.1	850×416	1	
				Облицовка ДБСП-1,6 ГОСТ 9590-76		
Б4		2	1.272.5-12.1-9.0.02.2	850×416	2	
				Облицовка Материал кромочн. 0,3 ТУ 13-771-84		
Б4		3	1.272.5-12.1-9.0.02.3	850×19	2	
			-01	416×19	2	

Взам. инв. № | Подпись и дата | Инв. № подл.

Разраб.	Сокольская	Сокол	1.272.5-12.1-9.0.02.0
Разраб.	Феоктистов		
Пров.	Куликов		
Н.контр.	Давыдов		

Стенка горизонтальная

Стадия	Лист	Листов
Р		1

ЦНИИЭП учебных зданий

Формат А4

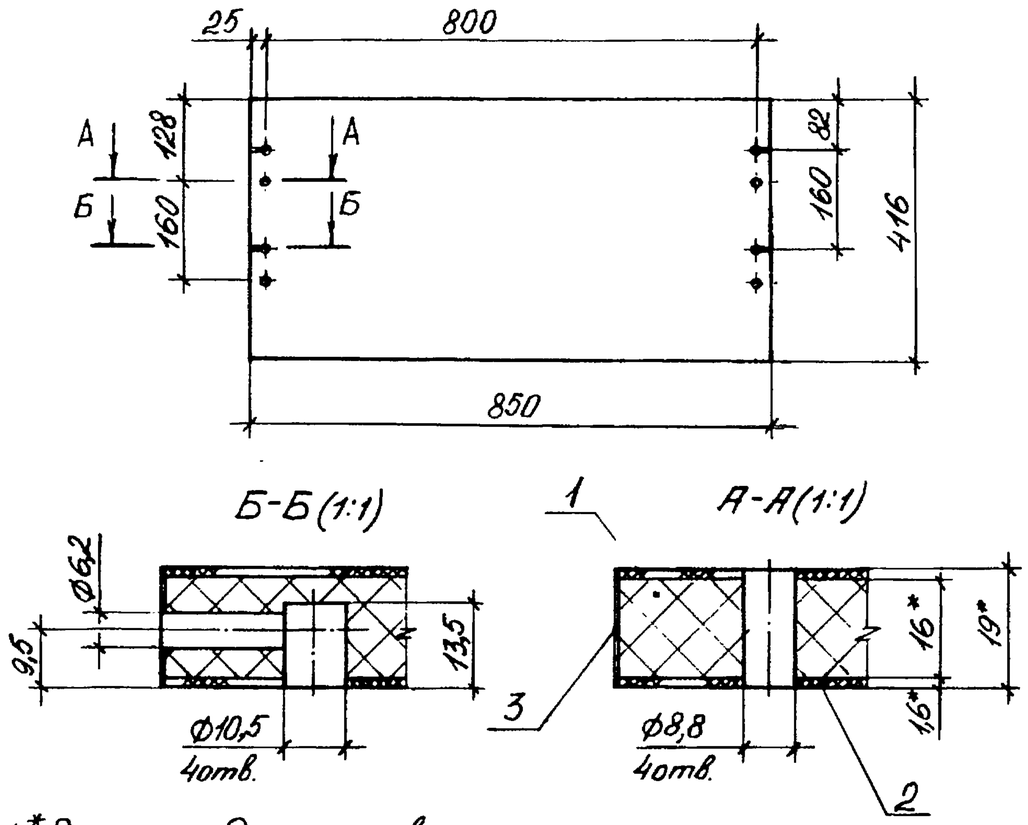

1. *Размеры для справок.
2. Неуказанные допуски формы и расположения поверхностей по ГОСТ 6449.3-82.
3. Клей согласно „Типовым технологическим режимам изготовления мебели".
4. $\pm\frac{t2}{2}$.

Взам. инв. № | Подпись и дата | Инв. № подл.

Разраб.	Сокольская	Сокол	1.272.5-12.1-9.0.02.0 СБ
Разраб.	Феоктистов		
Пров.	Куликов		
Н.контр.	Давыдов		

Стенка горизонтальная Сборочный чертеж

Стадия	Масса	Масштаб
Р	5,6	1:10

Лист | Листов 1

ЦНИИЭП учебных зданий

Формат А4

Рис.1

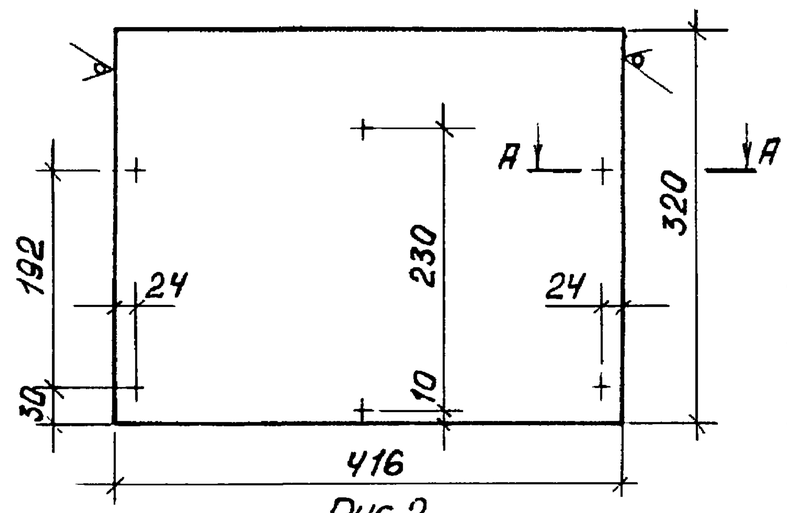

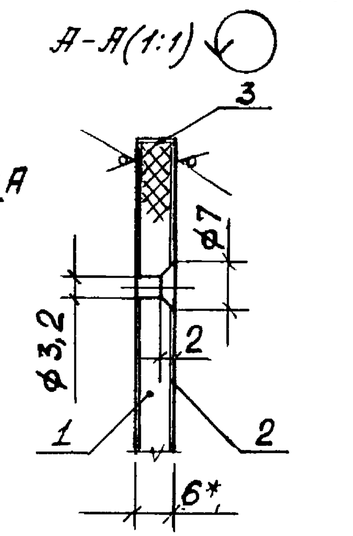

Рис.2
Остальн. см. рис.1

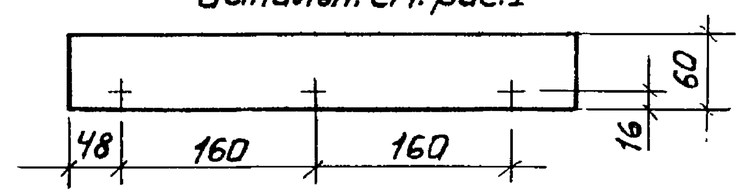

Обозначение	Рис.	Масса, кг
1.272.5-12.1-9.0.03.0	1	0,8
-01	2	0,2

1.* Размеры для справок.
2. Неуказанные допуски форты и расположения поверхностей - по ГОСТ 6449.3-82.
3. Клей согласно „Типовым технологическим режимам изготовления мебели".
4. $\pm\frac{t2}{2}$.

Разраб.	Фоктистов		1.272.5-12.1-9.0.03.0СБ
Пров.	Куликов		
Н.контр.	Давыдов		

Заглушина
Сборочный чертеж

Стадия	Масса	Масшт.
Р	см. табл.	1:5
Лист	Листов 1	

ЦНИИЭП учебных зданий

Инв.№ подл. | Подпись и дата | Взам.инв.№

Формат А4

| Обозначение | Наименование | Кол. на исполн. 1.272.5-12.1-9.0.03.0- | | |