ТИПОВЫЕ КОНСТРУКЦИИ, ИЗДЕЛИЯ И УЗЛЫ ЗДАНИЙ И СООРУЖЕНИЙ

СЕРИЯ 1.172.5-5

ВСТРОЕННЫЕ И АНТРЕСОЛЬНЫЕ ШКАФЫ, ШКАФЫ-ПЕРЕГОРОДКИ ЩИТОВОЙ КОНСТРУКЦИИ ДЛЯ ЖИЛЫХ ЗДАНИЙ

РАБОЧИЕ ЧЕРТЕЖИ

ЦЕНТРАЛЬНЫЙ ИНСТИТУТ ТИПОВОГО ПРОЕКТИРОВАНИЯ
ГОССТРОЯ СССР

Москва А-445, Смольная ул 22

Сдано в печать XII 1985 года

Заказ № 12938 Тираж 2.500 экз

ТИПОВЫЕ КОНСТРУКЦИИ, ИЗДЕЛИЯ И УЗЛЫ ЗДАНИЙ И СООРУЖЕНИЙ

СЕРИЯ 1.172.5-5

ВСТРОЕННЫЕ И АНТРЕСОЛЬНЫЕ ШКАФЫ, ШКАФЫ-ПЕРЕГОРОДКИ ЩИТОВОЙ КОНСТРУКЦИИ ДЛЯ ЖИЛЫХ ЗДАНИЙ

РАБОЧИЕ ЧЕРТЕЖИ

РАЗРАБОТАНЫ ЦНИИЭП жилища

РУК. ОТДЕЛЕНИЯ ПРОЕКТНЫХ РАБОТ — А. КРИППА

ГЛ. ИНЖЕНЕР ОТД. ПРОЕКТНЫХ РАБОТ — Н. ДЫХОВИЧНАЯ

ГЛ. КОНСТРУКТОР ОТД. ПРОЕКТНЫХ РАБОТ — Б. СМИРНОВ

ГЛ. АРХИТЕКТОР ПРОЕКТА — Б. ЗИНГЕР

СОГЛАСОВАНО

РУК. ОТДЕЛА ИНТЕРЬЕРА — Б. МЕРЖАНОВ

ГЛ. ИНЖЕНЕР ВПКТИМ — В. ДУРИН

УТВЕРЖДЕН И ВВЕДЕН В ДЕЙСТВИЕ ГОСКОМИТЕТОМ ПО ГРАЖДАНСКОМУ СТРОИТЕЛЬСТВУ И АРХИТЕКТУРЕ ПРИ ГОССТРОЕ СССР

С 01.05.1985 ГОДА

ПРИКАЗ ОТ 12.04.1985 г. №108

ОБОЗНАЧЕНИЕ	НАИМЕНОВАНИЕ	СТР.
1.172.5-5-00.000	СОДЕРЖАНИЕ	2-3
1.172.5-5-00.000ТО	ТЕХНИЧЕСКОЕ ОПИСАНИЕ	4-5
1.172.5-5-01.000	СТЕНКА БОКОВАЯ	6-7
1.172.5-5-01.000СБ	СТЕНКА БОКОВАЯ	
	СБОРОЧНЫЙ ЧЕРТЕЖ	8
1.172.5-5-02.000	СТЕНКА ЗАДНЯЯ	9-12
1.172.5-5-02.000СБ	СТЕНКА ЗАДНЯЯ.	
	СБОРОЧНЫЙ ЧЕРТЕЖ	13
1.172.5-5-03.000	СТЕНКА ЗАДНЯЯ	14-18
1.172.5-5-03.000СБ	СТЕНКА ЗАДНЯЯ.	
	СБОРОЧНЫЙ ЧЕРТЕЖ	19
1.172.5-5-04.000	БЛОК ДВЕРКИ АНТРЕСОЛИ	20-23
1.172.5-5-04.000СБ	БЛОК ДВЕРКИ АНТРЕСОЛИ.	
	СБОРОЧНЫЙ ЧЕРТЕЖ	24
1.172.5-5-04.100	РАМКА БЛОКА АНТРЕСОЛИ	25-26
1.172.5-5-04.100СБ	РАМКА БЛОКА АНТРЕСОЛИ.	
	СБОРОЧНЫЙ ЧЕРТЕЖ	27
1.172.5-5-04.200	ПОЛОТНО ДВЕРКИ	28-29
1.172.5-5-04.200СБ	ПОЛОТНО ДВЕРКИ	
	СБОРОЧНЫЙ ЧЕРТЕЖ	30

ОБОЗНАЧЕНИЕ	НАИМЕНОВАНИЕ	СТР.
1.172.5-5-05.000	ПОЛКА КОНСТРУКТИВНАЯ	31-32
1.172.5-5-05.000СБ	ПОЛКА КОНСТРУКТИВНАЯ	
	СБОРОЧНЫЙ ЧЕРТЕЖ	33
1.172.5-5-06.000	ПОЛКА ПЕРЕСТАВНАЯ	34
1.172.5-5-06.000СБ	ПОЛКА ПЕРЕСТАВНАЯ.	
	СБОРОЧНЫЙ ЧЕРТЕЖ	35
1.172.5-5-07.000	ПОЛКА АНТРЕСОЛЬНАЯ	36
1.172.5-5-07.000СБ	ПОЛКА АНТРЕСОЛЬНАЯ.	
	СБОРОЧНЫЙ ЧЕРТЕЖ	37
1.172.5-5-08.000	ЯЩИК	38-39
1.172.5-5-08.000СБ	ЯЩИК	
	СБОРОЧНЫЙ ЧЕРТЕЖ	40
1.172.5-5-00.001	НАЛИЧНИК	41
1.172.5-5-00.002	ЦОКОЛЬ	41
1.172.5-5-00.003	ШТАНГА	42
1.172.5-5-00.004	ШТАНГОДЕРЖАТЕЛЬ	42
1.172.5-5-00.005	ДЕРЖАТЕЛЬ ЯЩИКА	43
1.172.5-5-00.006	ЩИТ ПОД ВЫКЛЮЧАТЕЛЬ	43
1.172.5-5-00.007	УГОЛЬНИК УМ-1	44

Н. КОНТР.	БУШИН		1.172.5-5-00.000
НАЧ. МАСТ.	СТАНИШЕВСКИЙ		СОДЕРЖАНИЕ
ГЛ. ИНЖ. ПР.	ПАНКОВ		
ГЛ. АРХ. ПР.	ЗИНГЕР		
ПРОВЕР.	ЗИНГЕР		
РАЗРАБ.	АНДРУШЕНКО		

СТАДИЯ	ЛИСТ	ЛИСТОВ
Р	1	2

ЦНИИЭП жилища

ОБОЗНАЧЕНИЕ	НАИМЕНОВАНИЕ	СТР.
1.172.5-5-00.000Д1	ШКАФ ВСТРОЕННЫЙ Ш.	
	(ПРИМЕР ПРИМЕНЕНИЯ)	45
1.172.5-5-00.000Д2	ШКАФ ВСТРОЕННЫЙ Ш.	
	(ПРИМЕР ПРИМЕНЕНИЯ)	46
1.172.5-5-00.000Д3	ШКАФ ВСТРОЕННЫЙ Ш.	
	(ПРИМЕР ПРИМЕНЕНИЯ)	47
1.172.5-5-00.000Д4	ШКАФ ВСТРОЕННЫЙ Ш.	
	ПРИМЕР ПРИМЕНЕНИЯ)	48
1.172.5-5-00.000Д5	ШКАФ ВСТРОЕННЫЙ Ш.	
	(ПРИМЕР ПРИМЕНЕНИЯ)	49
1.172.5-5-00.000Д6	ШКАФ ВСТРОЕННЫЙ Ш.	
	(ПРИМЕР ПРИМЕНЕНИЯ)	50
1.172.5-5-00.000Д7	ШКАФ-ПЕРЕГОРОДКА ШП.	
	(ПРИМЕР ПРИМЕНЕНИЯ)	51
1.172.5-5-00.000Д8	АНТРЕСОЛЬ А	
	(ПРИМЕР ПРИМЕНЕНИЯ)	52
1.172.5-5-00.000Д9	АНТРЕСОЛЬ А.	
	(ПРИМЕР ПРИМЕНЕНИЯ)	53
1.172.5-5-00.000Д10	УЗЛЫ 1÷8; 1А÷2А; 5А÷6А	54
1.172.5-5-00.000Д11	УЗЛЫ 9÷16	55
1.172.5-5-00.000Д12	УЗЛЫ 17÷27	56
1.172.5-5-00.000Д13	УЗЛЫ 28÷29	57
1.172.5-5-00.000Д14	УЗЛЫ 30÷37	58
1.172.5-5-00.000Д15	УЗЛЫ 38÷43	59

ПОДПИСЬ И ДАТА | ВЗАМ. ИНВ. №

КОПИРОВАЛ 1968г. 4 ФОРМАТ А2

Выпуск рабочих чертежей серии 1.172.5-5 встроенных и антресольных шкафов, шкафов-перегородок щитовой конструкции из унифицированных сборных единиц и деталей для жилых зданий разработан по заданию Госгражданстроя от 01.10.1981 г. на основе "Отраслевой системы унификации. Мебель корпусная" ВПКТИМ, утвержденной Минлесбумом СССР 21 ноября 1980 г., для применения в типовом и экспериментальном строительстве жилых зданий, по согласованию с Госгражданстроем.

Унифицированные сборочные единицы и детали встроенных шкафов решаются в виде стандартных базовых элементов, из которых возможно собирать неограниченное количество вариантов шкафов и шкафов-перегородок.

Корпуса встроенных шкафов собираются из сборочных единиц полной заводской готовности на накладные стяжки 2.16, а дверки на 4-е шарнирные петли, и другой фурнитуры по каталогу "Мебельная фурнитура 5-79" ВПКТИМ Минлесбума СССР.

Конструкция корпусов образуется проходными опорными вертикальными стенками из древесностружечной плиты, облицованной строганым шпоном, декоративной пленкой, текстурной бумагой, бумажно-слоистым пластиком.

Размеры дверей по ширине приняты: 416; 440; 560 мм. Эти размеры полотен соответствуют размерам однопольных дверок и дают три типоразмера по ширине двупольных дверок 834; 882; 1122 мм.

По глубине корпуса принято 2 размера 416 и 560 мм.

По высоте дверки принято для основного шкафа 1724 мм, а для антресолей 620; 720 и 820 мм, которые в зависимости от сочетаний с дверками шкафа дают возможность устройства встроенных шкафов в жилых домах с высотой помещений в чистоте 2500, 2600 и 2700 мм.

Для антресолей, располагаемых над внутриквартирными проходами, дверки приняты по высоте 332; 428 и 540 мм.

Проектом предусматривается вариантное устройство встроенных шкафов, когда основной шкаф всегда выполняется щитовой конструкции на проходных стенках и отвечает всем требованиям комфортабельности для хранения одежды, белья и других предметов быта.

Верхняя часть - антресоль в 2-х вариантах: вариант с боковыми и задней стенками и вариант, образуемый рамками из древесностружечной плиты, собираемые на шкантах, и угловыми стяжками в соответствии с технологией мебельной промышленности.

Антресоли, располагаемые над внутриквартирными проходами, выполняются антресольными блоками (1.172.5-5 00.04.000 СБ) и антресольными полками в соответствии с конкретными планировочными решениями, которые крепятся к ограждающим конструкциям угольниками УМ-1 или деревянными рейками.

Шкафы из сборочных единиц и деталей монтируются в помещении на чистом полу после грунтовки стен и окраски потолка или после окончательной отделки в соответствии с монтажными чертежами встроенного шкафа по проекту жилого здания, при этом должны быть приняты меры по предотвращению повреждения и загрязнения поверхностей шкафа.

При монтаже шкафа, устанавливаемого к стене с дверным проемом, расстояние от выключателя до боковой стенки шкафа должно быть не менее 50 мм.

				1.172.5-5 — 00.000 ТО		
Н.контр	Бушин			ТЕХНИЧЕСКОЕ ОПИСАНИЕ	СТАДИЯ	ЛИСТ	ЛИСТОВ
Нач.маст	Станишевский				Р	1	2
Гл.инж.мас	Панков				ЦНИИЭП жилища		
Гл.арх.пр	Зингер						

Копировал 1962 г.

Зазоры между шкафом и ограждающей конструкцией стены и потолка должны закрываться наличником, не препятствуя свободному открыванию и закрыванию дверок шкафа и антресолей. Простенок у выключателя закрывается щитком в цвет и тон шкафа. Нижняя часть шкафа у пола закрывается цокольной доской.

Задняя стенка шкафа при устройстве шкафа-перегородки полотно выполняется из конструкционного материала - древесностружечной плиты с соответствующей отделкой лицевой поверхности на угловых стяжках.

Сборочные единицы и детали должны изготовляться по данным рабочим чертежам в соответствии с требованиями ТУ.13.438-78 "Встроенная мебель" и ОСТ 13-26-74 "Покрытия защитно-декоративные на мебель из древесины и древесных материалов, классификация и обозначения".

Соединение сборочных единиц и деталей при монтаже шкафа должно производиться плотной посадкой по уровню и отвесу. Лицевые поверхности полотен дверок шкафов и антресолей должны быть подобраны по текстуре и цвету.

Внутренние поверхности стен в пределах антресолей (при рамочной конструкции) должны окрашиваться водоэмульсионными или масляными красками по предварительной грунтовке или оклеивается обоями.

В зависимости от планировки и расположения встроенных шкафов в жилом помещении возможны различные компоновки шкафов (см. примеры применения шкафов и монтажные узлы к ним).

Принятые обозначения:

Сборочные единицы и детали обозначены марками:

Марка состоит из буквенного индекса с двумя числами, обозначающими размер элемента.

Первая - по ширине; вторая - по высоте в дециметрах.

При проектировании встроенных шкафов в составе чертежей типовых проектов жилых зданий следует сохранять порядковый номер шкафа, пристенного: Ш-1; Ш-2; Ш-3 и т.д., а для шкафов-перегородок: ШП-1; ШП-2; ШП-3 и т.д.

При составлении смет к проектам, привязанным к местным условиям, стоимость встроенных шкафов и антресолей определяется по розничным ценам прейскуранта на мебель № 113 (01-15)-1979/1 раздел У с учетом принятой в проекте отделки поверхностей.

Формат	Зона	Поз.	Обозначение	Наименование	Количество на исполнение: 1.172.5-5-01.000 —	01	02	03	04	05	06	07	08	09	10	11	12	13	14	15						Примечание
				Документация																						
А3			1.172.5-5-01.000 СБ. Рис.1	Сборочный чертеж	×	×																				
			Рис.3				×	×	×	×	×	×	×	×	×	×	×	×	×	×						
А3			1.172.5-5-00.000 ТО	Техническое описание	×	×	×	×	×	×	×	×	×	×	×	×	×	×	×	×						
				Детали																						
Б.Ч		1		Щит. Плита древесно-																						
				стружечная облицо-																						
				ванная толщ. 16 мм.																						
				ТУ 13.417-78																						
			5-01.001	1824×416	1																					0.76 м²
			-01	1824×560		1																				1.02 м²
			-02	336 × 416			1																			0.14 м²
			-03	336 × 560				1																		0.19 м²
			-04	432 × 416					1																	0.18 м²
			-05	432 × 560						1																0.24 м²
			-06	544 × 416							1															0.23 м²
			-07	544 × 560								1														0.30 м²
			-08	624 × 416									1													0.26 м²
			-09	624 × 560										1												0.35 м²
			-10	724 × 416											1											0.30 м²
			-11	724 × 560												1										0.41 м²
			-12	824 × 416													1									0.34 м²
			-13	824 × 560														1								0.46 м²
			-14	302 × 416															1							0.13 м²
			-15	302 × 560																1						0.17 м²

Н. контр.	Бушин		
Нач. маст.	Станишевский		
Гл. инж. мас.	Панков		
Гл. арх. пр.	Зингер		
Провер.	Зингер		
Разраб.	Егоркина		

1.172.5-5-01.000

Стенка боковая

Стадия	Лист	Листов
Р	1	2

ЦНИИЭП жилища

Инв. № подл. | Подпись и дата | Взам. инв. №

Копировал Мар. 1989 г Формат А3

Формат	Зона	Поз.	Обозначение	Наименование	Количество на исполнение: 1.172.5-5— 01.000																				Примечание
					—	01	02	03	04	05	06	07	08	09	10	11	12	13	14	15					
				Облицовка кромки																					
Б4		2		Шпон строганый																					
				ГОСТ 2977-82																					
			1.172.5-5 — 01.002	1820 × 16 × 08	1	1																			
			-01	336 × 16 × 08			1	1																	
			-02	432 × 16 × 08					1	1															
			-03	544 × 16 × 08							1	1													
			-04	624 × 16 × 08									1	1											
			-05	724 × 16 × 08											1	1									
			-06	824 × 16 × 08													1	1							
			-07	302 × 16 × 08															1	1					
				Прочие изделия																					
		3		Гайка стяжки 2.16	7	7	6	6	6	6	6	6	6	6	6	6	6	6	6	6					
				90.4-А-05																					

Прочие изделия поз.3 изготавливаются по каталогу мебельной фурнитуры „Выпуск 5-79" ВПКТИМ Минлесбумпрома СССР

Инв.№ подл. | Подпись и дата | Взам. инв.№

Напечатана на ЭВМ Формат А3

Рис. 1

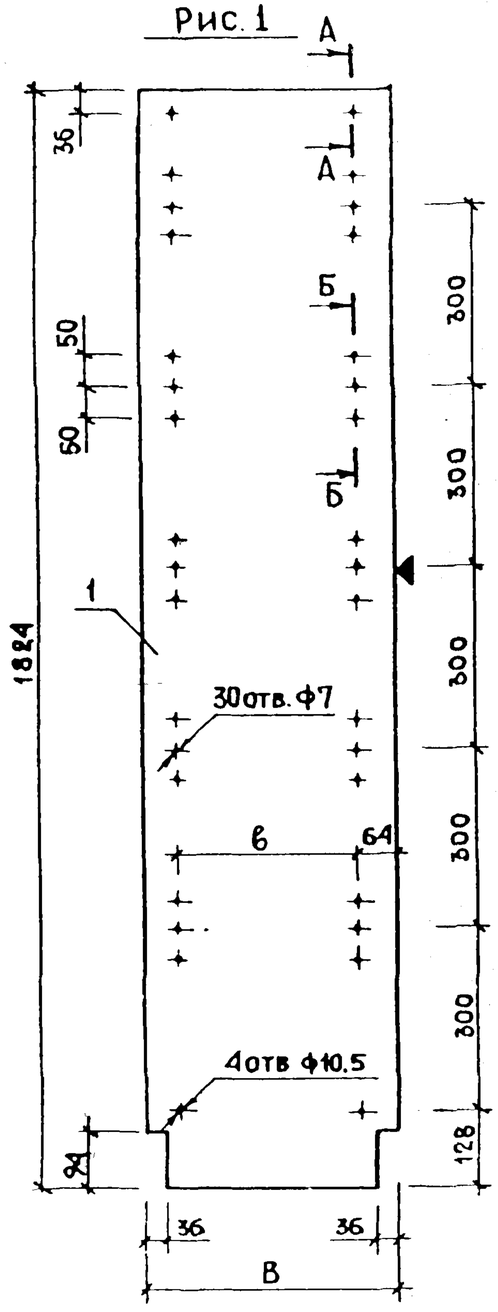

Рис. 2

остальное см. рис. 1

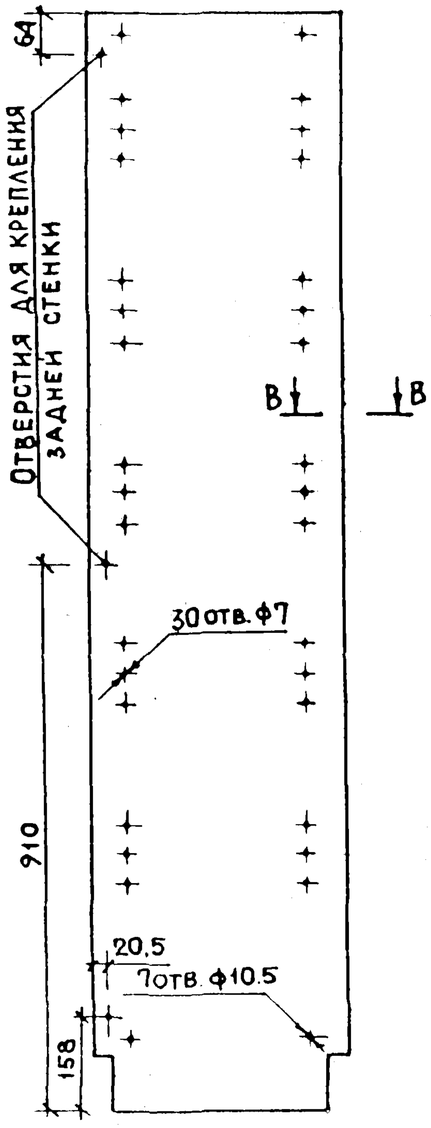

Рис. 3

остальное см. рис. 1

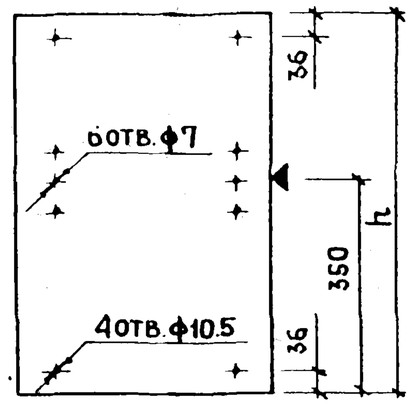

Рис. 4

остальное см. рис. 1

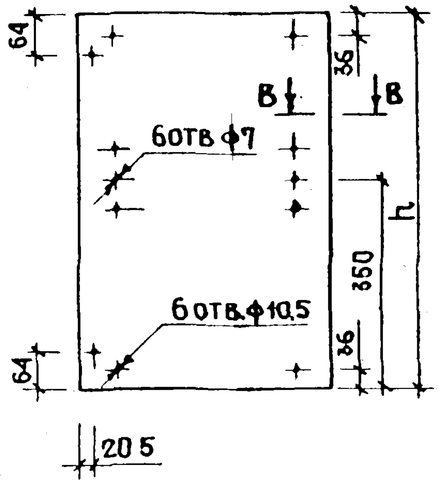

Обозначение	Марка	Рис	Размеры, мм		
			в	б	h
1.172.5-5 — 01.000	СБ4-18	1	416	288	1824
-01	СБ5-18		560	448	
-02	СБ4-3	3	416	288	336
-03	СБ5-3		560	448	
-04	СБ4-4		416	288	432
-05	СБ5-4		560	448	
-06	СБ4-5		416	288	544
-07	СБ5-5		560	448	
-08	СБ4-6		416	288	624
-09	СБ5-6		560	448	
-10	СБ4-7		416	288	724
-11	СБ5-7		560	448	
-12	СБ4-8		416	288	824
-13	СБ5-8		560	448	
-14	СБ4-3-1		416	288	302
-15	СБ5-3-1		560	448	

А-А

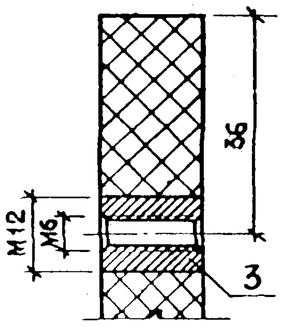

Б-Б

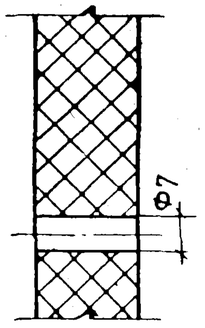

В-В

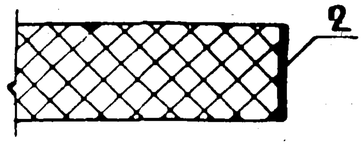

1. В тех случаях, когда шкаф по планировке имеет открытую боковую стенку, отверстия для полкодержателей делаются на глубину 10мм.
2. Отверстия для крепления задней стенки (1.172.5-5-02.000СБ) делаются только в том случае, когда формируется шкаф-перегородка.

Н. контр.	Бушин	
Нач. маст.	Станишевский	
Гл. инж. мас	Панков	
Гл. арх. пр.	Зингер	
Провер.	Зингер	
Разраб.	Егоркина	

1.172.5-5 — 01. 000 СБ

Стенка боковая

Сборочный чертеж

Стадия	Масса	Масштаб
Р	—	1:1 1:10
Лист	Листов 1	

ЦНИИЭП жилища

Инв. № подл. | Подпись и дата | Взам. инв. №

Копировал 19683 9

Формат	Зона	Поз.	Обозначение	Наименование	Количество на исполнение: 1.172.5-5 — 02.000																					Примечание
					–	01	02	03	04	05	06	07	08	09	10	11	12	13	14	15	16	17	18	19	20	
				Документация																						
А3			1.172.5-5 — 02.000 СБ РИС.1	Сборочный чертеж	X	X	X				X	X	X				X	X	X				X	X	X	
			РИС.2					X	X	X				X	X	X				X	X	X				
А3			1.172.5-5 — 00.000 ТО	Техническое описание	X	X	X	X	X	X	X	X	X	X	X	X	X	X	X	X	X	X	X	X	X	
				Детали																						
Б4		1		Щит. плита древесностру-																						
				жечная облицованная																						
				толщ. 16мм ТУ13 417-78																						
			1.172.5-5 — 02.001	332×416	1			2																		0.14 м²
			– 01	332×440		1			2																	0.15 м²
			– 02	332×560			1			2																0.19 м²
			– 03	428×416							1			2												0.18 м²
			– 04	428×440								1			2											0.19 м²
			– 05	428×560									1			2										0.24 м²
			– 06	540×416													1			2						0.22 м²
			– 07	540×440														1			2					0.24 м²
			– 08	540×560															1			2				0.30 м²
			– 09	620×416																			1			0.26 м²
			– 10	620×440																				1		0.27 м²
			– 11	620×560																					1	0.35 м²
				Облицовка кромки																						
Б4		2		Шпон строганый																						
				ГОСТ 2977-82																						
			1.172.5-5 — 02.002	416×16×0.8	2			4			2			4			2			4			2			
			– 01	440×16×0.8		2			4			2			4			2			4			2		

Н. контр.	Бушин	
Нач. маст.	Станишевский	
Гл. инж. пр.	Панков	
Гл. арх. пр.	Зингер	
Провер.	Зингер	
Разраб.	Егоркина	

1.172.5-5 — 02.000

Стенка задняя

Стадия	Лист	Листов
Р	1	4

ЦНИИЭП жилища

Формат	Зона	Поз.	Обозначение	Наименование	Количество на исполнение: 1.172.5-5 — 02.000																					Примечание
					—	01	02	03	04	05	06	07	08	09	10	11	12	13	14	15	16	17	18	19	20	
Б4		2	1.172.5-5-02.002-02	560×16×0,8			2			4			2			4			2			4			2	
				Стандартные изделия																						
		3		Шуруп А3×18	—	—	—	6	6	6	—	—	—	8	8	8	—	—	—	8	8	8	—	—	—	
				ГОСТ 1145-80																						
				Прочие изделия																						
		4		Гайка стяжки 2.16																						
				90.4-А-02	6	6	6	8	8	8	6	6	6	8	8	8	6	6	6	8	8	8	6	6	6	
				Материалы																						
		5		Соединительная рейка																						
				Клееная фанера δ=6мм																						
				ГОСТ 3916-69																						
				312×45				1	1	1																0.015 м²
				408×45										1	1	1										0.019 м²
				520×45																1	1	1				0.024 м²

Прочие изделия поз.4 изготавливаются по каталогу мебельной фурнитуры „Выпуск 5-79" ВПКТИМ Минлесбумпрома СССР.

Подпись и дата | Взам. инв. №

Копировал 19683 Н Формат А3

Формат	Зона	Поз.	Обозначение	Наименование	Количество на исполнение: 1.172.5-5 — 02.000																					Примечание
					21	22	23	24	25	26	27	28	29	30	31	32	33	34	35	36	37	38	39	40	41	
				Документация																						
А3			1.172.5-5 — 02.000 СБ Рис.1	Сборочный чертеж				X	X	X				X	X	X										
			Рис.2		X	X	X				X	X	X				X	X	X							
			Рис.3																	X	X	X				
			Рис.4																				X	X	X	
А3			1.172.5-5 — 00.000 ТО	Техническое описание	X	X	X	X	X	X	X	X	X	X	X	X	X	X	X	X	X	X	X	X	X	
				Детали																						
Б4		1		Щит плита древесностру																						
				жечная облицованная																						
				толщ. 16мм ТУ13.417-78																						
			1.172.5-5 — 02.001-12	620×416	2																					0.26м²
			-13	620×440		2																				0.27м²
			-14	620×560			2																			0.35м²
			-15	720×416				1			2															0.30м²
			-16	720×440					1			2														0.32м²
			-17	720×560						1			2													0.40м²
			-18	820×416										1			2									0.34м²
			-19	820×440											1			2								0.36м²
			-20	820×560												1			2							0.46м²
			-21	1724×416																1			2			0.72м²
			-22	1724×440																	1			2		0.76м²
			-23	1724×560																		1			2	0.97м²
				Облицовка кромки																						
Б4		2		Шпон строганый																						
				ГОСТ 2977-82																						
			1.172.5-5 — 02.002-03	416×16×0.8	4			2			4			2			4			2			4			
			-04	440×16×0.8		4			2			4			2			4			2			4		

Инв. № подл. | Подпись и дата | Взам. инв. №

Копировал 19683 12 Формат А3

Формат	Зона	Поз	Обозначение	Наименование	Количество на исполнение: 1.172.5-5 — 02.000																					Примечание
					21	22	23	24	25	26	27	28	29	30	31	32	33	34	35	36	37	38	39	40	41	
Б4		2	1.172.5-5 -02.002-05	560×16×0.8			4			2			4			2			4			2			4	
		3		Стандартные изделия																						
				Шуруп А3×18																						
				ГОСТ 1145-80	8	8	8	–	–	–	10	10	10	–	–	–	12	12	12	–	–	–	18	18	18	
				Прочие изделия																						
		4		Гайка стяжки 2.16																						
				90.4-А-02	8	8	8	6	6	6	8	8	8	6	6	6	8	8	8	8	8	8	10	10	10	
				Материалы																						
		5		Соединительная рейка																						
				Клееная фанера δ=6мм																						
				ГОСТ 3916-69																						
				600×45	1	1	1																			0.028 м²
				700×45							1	1	1													0.032 м²
				800×45													1	1	1							0.037 м²
				1704×45																			1	1	1	0.077 м²
				Прочие изделия поз.4 изготавливаются по каталогу мебельной фурнитуры „Выпуск 5-79" ВПКТИМ Минлесбумпрома СССР.																						–

Инв. № подл. | Подпись и дата | Взам. инв. №

Копировал 19682 13 Формат А3

Рис.1

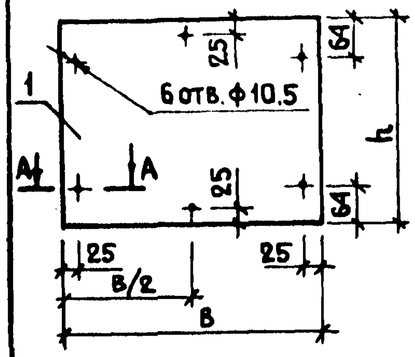

Рис.2
ОСТАЛЬНОЕ СМ. РИС.1

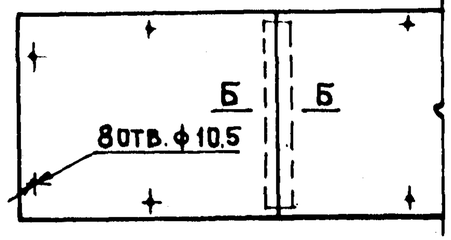

Рис.3
ОСТАЛЬНОЕ СМ. РИС.1

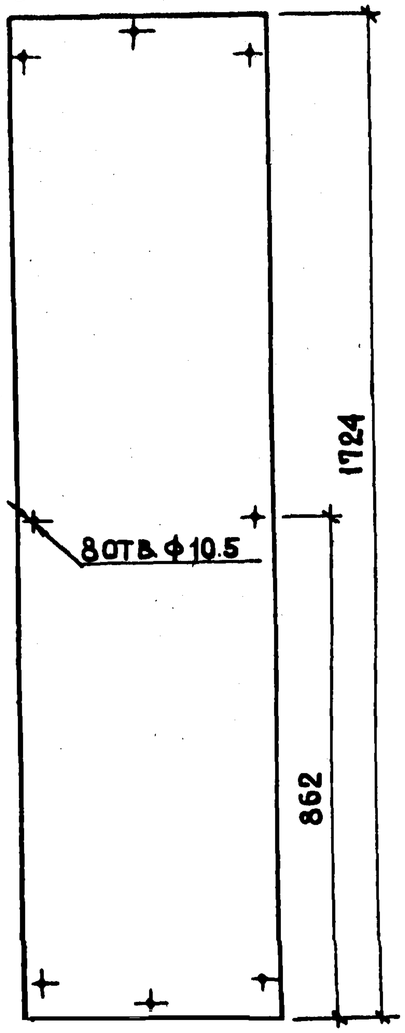

Рис.4
ОСТАЛЬНОЕ СМ. РИС.1

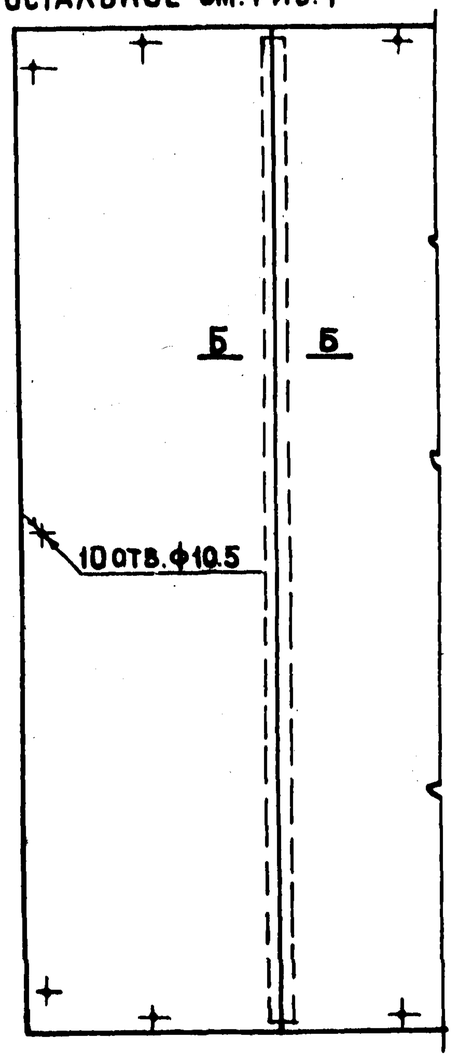

Обозначение	Марка	Рис	Размеры, мм в	Размеры, мм h
1.172.5-5-02.000	СД4-3	1	416	332
-01	СД4.4-3		440	
-02	СД5-3		560	
-03	СД8-3	2	834	
-04	СД8.8-3		882	
-05	СД11-3		1122	
-06	СД4-4	1	416	428
-07	СД4.4-4		440	
-08	СД5-4		560	
-09	СД8-4	2	834	
-10	СД8.8-4		882	
-11	СД11-4		1122	
-12	СД4-5	1	416	540
-13	СД4.4-5		440	
-14	СД5-5		560	
-15	СД8-5	2	834	
-16	СД8.8-5		882	
-17	СД11-5		1122	
-18	СД4-6	1	416	620
-19	СД4.4-6		440	
-20	СД5-6		560	
-21	СД8-6	2	834	
-22	СД8.8-6		882	
-23	СД11-6		1122	

Обозначение	Марка	Рис.	Размеры, мм в	Размеры, мм h
-24	СД4-7	1	416	720
-25	СД4.4-7		440	
-26	СД5-7		560	
-27	СД8-7	2	834	
-28	СД8.8-7		882	
-29	СД11-7		1122	
-30	СД4-8	1	416	820
-31	СД4.4-8		440	
-32	СД5-8		560	
-33	СД8-8	2	834	
-34	СД8.8-8		882	
-35	СД11-8		1122	
-36	СД4-17	3	416	1724
-37	СД4.4-17		440	
-38	СД5-17		560	
-39	СД8-17	4	834	
-40	СД8.8-17		882	
-41	СД11-17		1122	

А-А

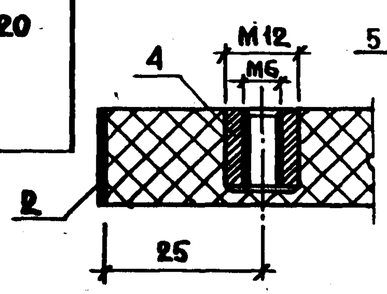

Сечение по Б-Б

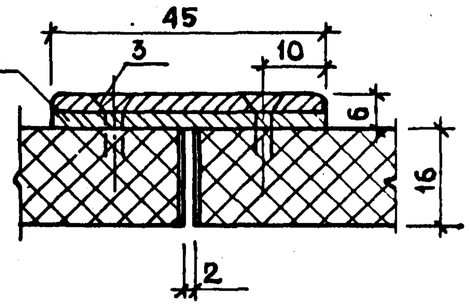

Н.контр.	Бушин	
Нач.маст.	Станцевский	
Гл.инж.	Панков	
Гл.арх.пр.	Зингер	
Провер.	Зингер	
Разраб.	Егоркина	

1.172.5-5 — 02.000 СБ

СТЕНКА ЗАДНЯЯ
СБОРОЧНЫЙ ЧЕРТЕЖ

Стадия	Масса	Масштаб
Р	—	1:1 1:10
Лист	Листов 1	

ЦНИИЭП жилища

Копировал 19683 14 Формат А3

Формат	Зона	Поз.	Обозначение	Наименование	Количество на исполнение: 1.172.5-5 — 03.000																				Примечание
					—	01	02	03	04	05	06	07	08	09	10	11	12	13	14	15	16	17			
				Документация																					
А3			1.172.5-5 — 03.000СБ рис.1	Сборочный чертеж	×	×	×	×	×	×															
			рис.2								×	×	×	×	×	×	×	×	×	×	×	×			
А3			1.172.5-5 — 00.000ТО	Техническое описание	×	×	×	×	×	×	×	×	×	×	×	×	×	×	×	×	×	×			
				Детали																					
Б.ч		1		Щит. плита древесно-																					
				волокнистая толщ.4мм																					
				ГОСТ 4598-74*																					
			1.172.5-5 — 03.001	1724 × 416	1																				0.72 м²
			-01	1724 × 440		1																			0.76 м²
			-02	1724 × 560			1																		0.97 м²
			-03	1724 × 834				1																	1.44 м²
			-04	1724 × 882					1																1.52 м²
			-05	1724 × 1122						1															1.93 м²
			-06	332 × 416							1														0.14 м²
			-07	332 × 440								1													0.15 м²
			-08	332 × 560									1												0.19 м²
			-09	332 × 834										1											0.28 м²
			-10	332 × 882											1										0.29 м²
			-11	332 × 1122												1									0.37 м²
			-12	428 × 416													1								0.18 м²
			-13	428 × 440														1							0.19 м²
			-14	428 × 560															1						0.24 м²
			-15	428 × 834																1					0.36 м²
			-16	428 × 882																	1				0.38 м²
			-17	428 × 1122																		1			0.48 м²

Н.контр.	Бушин	
Нач.маст.	Станишевский	
Гл.инж.мас	Панков	
Гл.арх.пр.	Зингер	
Провер.	Зингер	
Разраб.	Андрушенко	

1.172.5-5 — 03.000

Стенка задняя

Стадия	Лист	Листов
Р	1	5

ЦНИИЭП жилища

Инв. № подл. | Подпись и дата | Взам. инв. №

Формат	Зона	Поз.	Обозначение	Наименование	Количество на исполнение: 1.172.5-5 — 03.000																				Примечание
					—	01	02	03	04	05	06	07	08	09	10	11	12	13	14	15	16	17			
				Стандартные изделия																					
		2		Шуруп А3х25.09.1	18	18	18	18	18	24	8	8	8	12	12	14	8	8	8	12	12	14			
				ГОСТ 1145-80																					
				Прочие изделия																					
		3		Скрепка 2.12	7	7	7	7	7	7	2	2	2	2	2	2	2	2	2	2	2	2			
				Прочие изделия поз.3 изготавливаются по каталогу мебельной фурнитуры, „выпуск 5-79" ВПКТИМ МИНЛЕСБУМПРОМ АССР																					

Формат	Зона	Поз.	Обозначение	Наименование	Количество на исполнение: 1.172.5-5 — 03.000																					Примечание
					18	19	20	21	22	23	24	25	26	27	28	29	30	31	32	33	34	35				
				Документация																						
А3			1.172.5-5 — 03.000СБ РИС.2	Сборочный чертеж	×	×	×	×	×	×	×	×	×	×	×	×	×	×	×	×	×	×				
А3			1.172.5-5 — 00.000ТО	Техническое описание	×	×	×	×	×	×	×	×	×	×	×	×	×	×	×	×	×	×				
				Детали																						
				Щит плита древесно-																						
				волокнистая толщ 4мм																						
				ГОСТ 4598-74*																						
БЧ		1	1.172.5-5 — 03.001-18	540×416	1																					0.22м²
			-19	540×440		1																				0.24м²
			-20	540×560			1																			0.30м²
			-21	540×834				1																		0.45м²
			-22	540×882					1																	0.48м²
			-23	540×1122						1																0.61м²
			-24	620×416							1															0.26м²
			-25	620×440								1														0.27м²
			-26	620×560									1													0.35м²
			-27	620×834										1												0.52м²
			-28	620×882											1											0.55м²
			-29	620×1122												1										0.70м²
			-30	720×416													1									0.30м²
			-31	720×440														1								0.32м²
			-32	720×560															1							0.40м²
			-33	720×834																1						0.60м²
			-34	720×882																	1					0.64м²
			-35	720×1122																		1				0.81м²

Копировал 18683 17 Формат А3

Формат	Зона	Поз	Обозначение	Наименование	Количество на исполнение 1.172.5-5 — 03.000																				Примечание
					18	19	20	21	22	23	24	25	26	27	28	29	30	31	32	33	34	35			
				Стандартные изделия																					
		2		Шуруп А3х25.09.1	8	8	8	12	12	14	10	10	10	14	14	16	10	10	10	14	14	16			
				ГОСТ 1145-80																					
				Прочие изделия																					
		3		Скрепка 2.12	2	2	2	2	2	2	3	3	3	3	3	3	3	3	3	3	3	3			
				Прочие изделия поз.3 из готавливаются по каталогу мебельной фурнитуры „выпуск 5-79"																					
				ВПКТИМ Минлесбумпрома СССР																					

Формат	Зона	Поз.	Обозначение	Наименование	Количество на исполнение: 1.172.5-5 — 03.000																				Примечание
					36	37	38	39	40	41															
				Документация																					
А3			1.172.5-5 — 03.000СБ рис.1	Сборочный чертеж	×	×	×	×	×	×															
А3			1.172.5-5 — 00.000ТО	Техническое описание	×	×	×	×	×	×															
				Детали																					
Б.Ч		1		Щит. Плита древесно-																					
				волокнистая толщ. 4мм																					
				ГОСТ 4598-74*																					
			1.172.5-5 — 03.001 — 36	820×416	1																				0.34м²
			— 37	820×440		1																			0.36м²
			— 38	820×560			1																		0.46м²
			— 39	820×834				1																	0.68м²
			— 40	820×882					1																0.72м²
			— 41	820×1122						1															0.92м²
				Стандартные изделия																					
		2		Шуруп А3×25.09.1	12	12	12	16	16	18															
				ГОСТ 1145-80																					
				Прочие изделия																					
		3		Скрепка 2.12	4	4	4	4	4	4															
				Прочие изделия поз.3 изготавливаются по каталогу мебельной фурнитуры „Выпуск 5-79"																					
				ВПКТИМ Минлесбумпрома СССР																					

Инв. № подл. | Подпись и дата | Взам. инв. №

Копировал 19683 19 Формат А3

Рис. 1

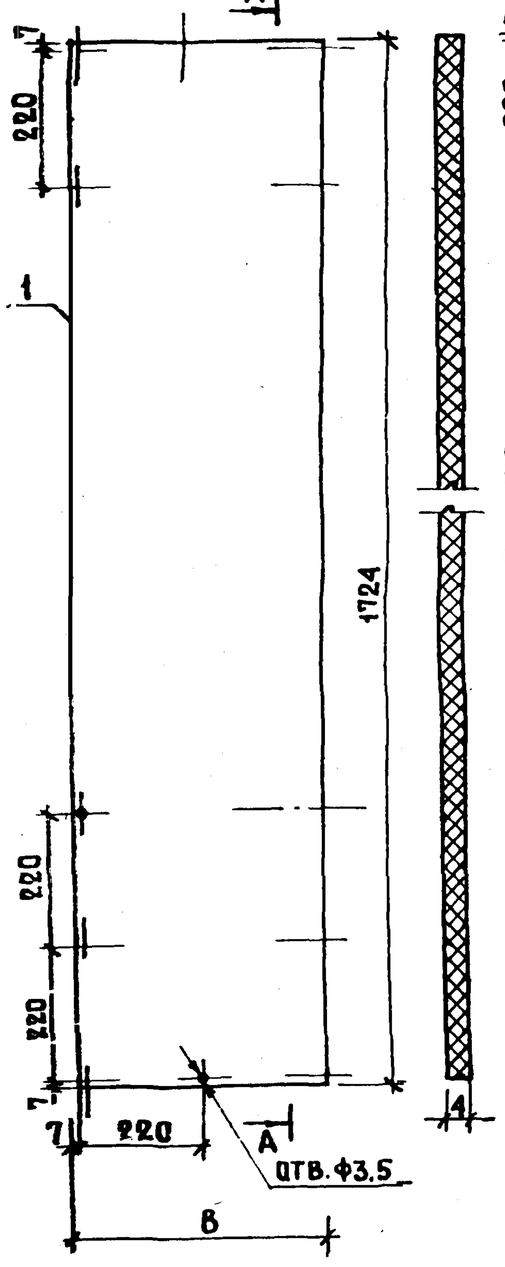

А-А

Рис. 2

ОСТАЛЬНОЕ СМ. РИС. 1

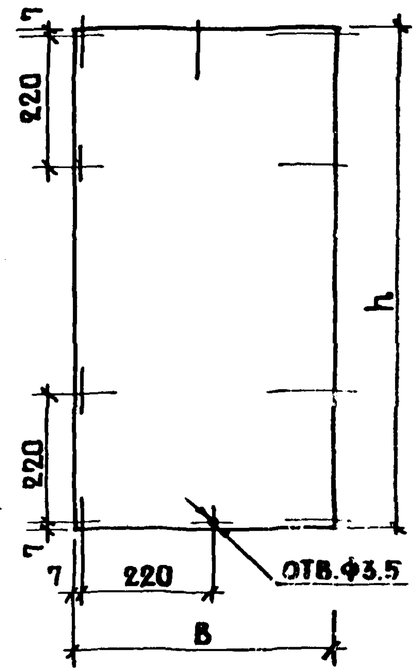

Обозначение	Марка	Рис.	Размеры, мм	
			В	h
1.172.5-5 — 03.000	СВ4-17	1	416	1724
-01	СВ4.4-17		440	
-02	СВ5-17		560	
-03	СВ8-17		834	
-04	СВ8.8-17		882	
-05	СВ11-17		1122	
-06	СВ4-3	2	416	332
-07	СВ4.4-3		440	
-08	СВ5-3		560	
-09	СВ8-3		834	
-10	СВ8.8-3		882	
-11	СВ11-3		1122	
-12	СВ4-4		416	428
-13	СВ4.4-4		440	
-14	СВ5-4		560	
-15	СВ8-4		834	
-16	СВ8.8-4		882	
-17	СВ11-4		1122	
-18	СВ4-5		416	540
-19	СВ4.4-5		440	
-20	СВ5-5		560	
-21	СВ8-5		834	
-22	СВ8.8-5		882	
-23	СВ11-5		1122	

Обозначение	Марка	Рис	Размеры, мм	
			В	h
-24	СВ4-6	2	416	620
-25	СВ4.4-6		440	
-26	СВ5-6		560	
-27	СВ8-6		834	
-28	СВ8.8-6		882	
-29	СВ11-6		1122	
-30	СВ4-7		416	720
-31	СВ4.4-7		440	
-32	СВ5-7		560	
-33	СВ8-7		834	
-34	СВ8.8-7		882	
-35	СВ11-7		1122	
-36	СВ4-8		416	820
-37	СВ4.4-8		440	
-38	СВ5-8		560	
-39	СВ8-8		834	
-40	СВ8.8-8		882	
-41	СВ11-8		1122	

Н. контр.	Бушин	
Нач. маст.	Станишевский	
Гл. инж. мас	Панков	
Гл. арх. пр.	Зингер	
Рук. гр.	Зингер	
Разраб.	Егоркина	

1.172.5-5 — 03.000СБ

Стенка задняя
сборочный чертеж

Стадия	Масса	Масштаб
Р	—	1:1 1:10

Лист | Листов 1

ЦНИИЭП жилища

Инв. № подл. | Подпись и дата | Взам. инв. №

Формат	Зона	Поз.	Обозначение	Наименование	Количество на исполнение: 1.172.5-5 — 04.000																				Примечание
					—	01	02	03	04	05	06	07	08	09	10	11	12	13	14	15	16	17			
				Документация																					
А3			1.172.5-5 — 04.000СБ РИС.1	Сборочный чертеж	×	×	×	×	×	×	×	×	×	×	×	×	×	×	×	×	×	×			
А3			1.172.5-5 — 00.000 ТО	Техническое описание	×	×	×	×	×	×	×	×	×	×	×	×	×	×	×	×	×	×			
				Сборочные единицы																					
А3		1	1.172.5-5 — 04.100	Рамка РА4-3	1																				
			-01	Рамка РА4.4-3		1																			
			-02	Рамка РА5-3			1																		
			-03	Рамка РА4-4				1																	
			-04	Рамка РА4.4-4					1																
			-05	Рамка РА5-4						1															
			-06	Рамка РА4-5							1														
			-07	Рамка РА4.4-5								1													
			-08	Рамка РА5-5									1												
			-09	Рамка РА4-6										1											
			-10	Рамка РА4.4-6											1										
			-11	Рамка РА5-6												1									
			-12	Рамка РА4-7													1								
			-13	Рамка РА4.4-7														1							
			-14	Рамка РА5-7															1						
			-15	Рамка РА4-8																1					
			-16	Рамка РА4.4-8																	1				
			-17	Рамка РА5-8																		1			
А3		2	1.172.5-5 — 04.200	Полотно дверки ПД4-3	1																				
			-01	Полотно дверки ПД4.4-3		1																			
			-02	Полотно дверки ПД5-3			1																		

Н.контр	Бушин		
Нач.маст	Станкевский		
Гл.инж.пр	Панков		
Гл.арх.пр	Зингер		
Провер.	Зингер		
Разраб.	Егоркина		

1.172.5-5 — 04.000

Блок дверки антресоли.

Стадия	Лист	Листов
Р	1	4

ЦНИИЭП жилища

Формат	Зона	Поз.	Обозначение	Наименование	Количество на исполнение: 1.172.5-5 — 04.000																					Примечание
					–	01	02	03	04	05	06	07	08	09	10	11	12	13	14	15	16	17				
А3		2	1.172.5-5 - 04.200- 03	Полотно дверки ПД4-4				1																		
			- 04	Полотно дверки ПД4.4-4					1																	
			- 05	Полотно дверки ПД5-4						1																
			- 06	Полотно дверки ПД4-5							1															
			- 07	Полотно дверки ПД4.4-5								1														
			- 08	Полотно дверки ПД5-5									1													
			- 09	Полотно дверки ПД4-6										1												
			- 10	Полотно дверки ПД4.4-6											1											
			- 11	Полотно дверки ПД5-6												1										
			- 12	Полотно дверки ПД4-7													1									
			- 13	Полотно дверки ПД4.4-7														1								
			- 14	Полотно дверки ПД5-7															1							
			- 15	Полотно дверки ПД4-8																1						
			- 16	Полотно дверки ПД4.4-8																	1					
			- 17	Полотно дверки ПД5-8																		1				

Формат	Зона	Поз.	Обозначение	Наименование	Количество на исполнение: 1.172.5-5 — 04.000																				Примечание
					18	19	20	21	22	23	24	25	26	27	28	29	30	31	32	33	34	35			
				Документация																					
А3			1.172.5-5 — 04.000 СБ РИС.2	Сборочный чертеж																					
А3			1.172.5-5 — 04.000 ТО	Техническое описание																					
				Сборочные единицы																					
А3		1	1.172.5-5 — 04.100-18	Рамка РА8-3	1																				
			-19	Рамка РА8,8-3		1																			
			-20	Рамка РА11-3			1																		
			-21	Рамка РА8-4				1																	
			-22	Рамка РА8,8-4					1																
			-23	Рамка РА11-4						1															
			-24	Рамка РА8-5							1														
			-25	Рамка РА8,8-5								1													
			-26	Рамка РА11-5									1												
			-27	Рамка РА8-6										1											
			-28	Рамка РА8.8-6											1										
			-29	Рамка РА11-6												1									
			-30	Рамка РА8-7													1								
			-31	Рамка РА8.8-7														1							
			-32	Рамка РА11-7															1						
			-33	Рамка РА8-8																1					
			-34	Рамка РА8.8-8																	1				
			-35	Рамка РА11-8																		1			
А3		2	1.172.5-5 — 04.200-18	Полотно дверки ПД4-3	2																				
			-19	Полотно дверки ПД44-3		2																			
			-20	Полотно дверки ПД5-3			2																		

Взам. инв. № | Подпись и дата

Формат	Зона	Поз.	Обозначение	Наименование	Количество на исполнение: 18	19	20	21	22	23	24	25	26	27	1.172.5-5 — 04.000 28	29	30	31	32	33	34	35				Примечание
А3		2	1.172.5-5-04.200-21	Полотно дверки ПД4-4				2																		
			-22	Полотно дверки ПД4.4-4					2																	
			-23	Полотно дверки ПД5-4						2																
			-24	Полотно дверки ПД4-5							2															
			-25	Полотно дверки ПД4.4-5								2														
			-26	Полотно дверки ПД5-5									2													
			-27	Полотно дверки ПД4-6										2												
			-28	Полотно дверки ПД4.4-6											2											
			-29	Полотно дверки ПД5-6												2										
			-30	Полотно дверки ПД4-7													2									
			-31	Полотно дверки ПД4.4-7														2								
			-32	Полотно дверки ПД5-7															2							
			-33	Полотно дверки ПД4-8																2						
			-34	Полотно дверки ПД4.4-8																	2					
			-35	Полотно дверки ПД5-8																		2				

Инв. № подл. | Подпись и дата | Взам. инв. №

19683 21

Рис. 1

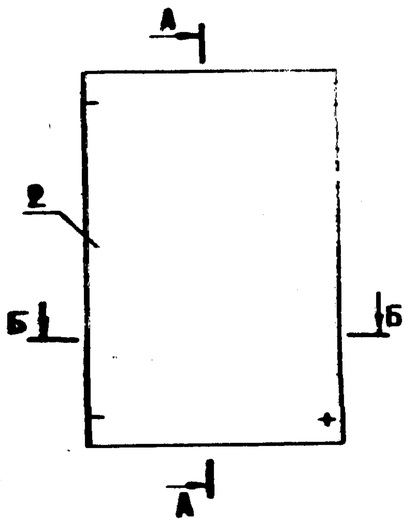

Рис. 2

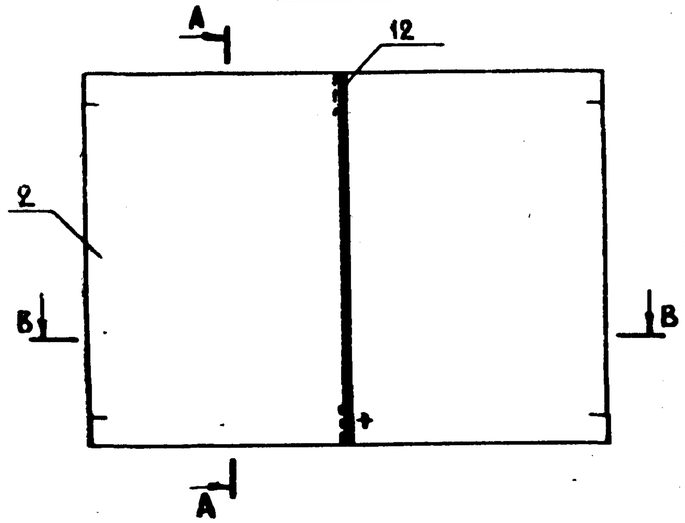

А-А

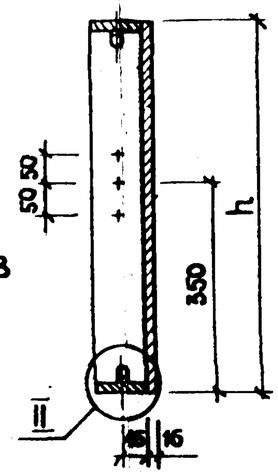

Б-Б

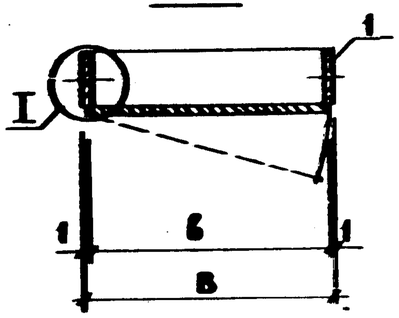

В-В

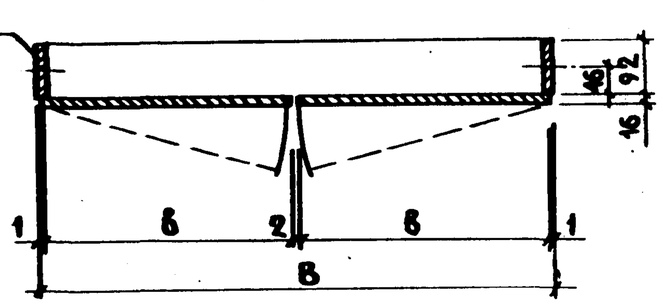

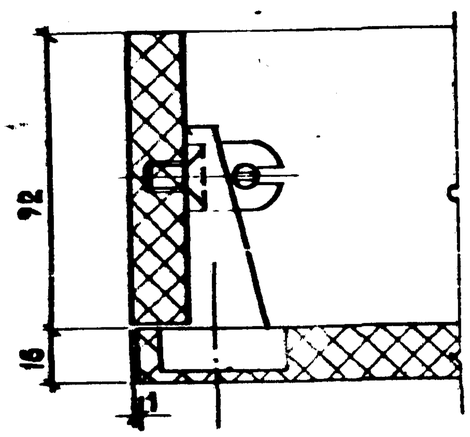

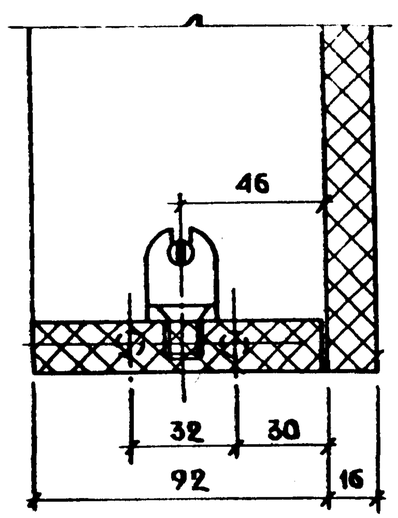

Обозначение	Марка	Рис	Размеры, мм		
			B	b	h
1.172.5-5 — 04.000	БДА4-3	1	418	416	332
— 01	БДА4.4-3		442	440	
— 02	БДА5-3		562	560	
— 03	БДА4-4		418	416	428
— 04	БДА4.4-4		442	440	
— 05	БДА5-4		562	560	
— 06	БДА4-5		418	416	540
— 07	БДА4.4-5		442	440	
— 08	БДА5-5		562	560	
— 09	БДА4-6		418	416	620
— 10	БДА4.4-6		442	440	
— 11	БДА5-5		562	560	
— 12	БДА4-7		418	416	720
— 13	БДА4.4-7		442	440	
— 14	БДА5-7		562	560	
— 15	БДА4-8		418	416	820
— 16	БДА4.4-8		442	440	
— 17	БДА5-8		562	560	
— 18	БДА8-3	2	836	416	332
— 19	БДА8.8-3		884	440	
— 20	БДА11-3		1124	560	
— 21	БДА8-4		836	416	428
— 22	БДА8.8-4		884	440	
— 23	БДА11-4		1124	560	
— 24	БДА8-5		836	416	540
— 25	БДА8.8-5		884	440	
— 26	БДА11-5		1124	560	
— 27	БДА8-6		836	416	620
— 28	БДА8.8-6		884	440	
— 29	БДА11-6		1124	560	
— 30	БДА8-7		836	416	720
— 31	БДА8.8-7		884	440	
— 32	БДА11-7		1124	560	
— 33	БДА8-8		836	416	820
— 34	БДА8.8-8		884	440	
— 35	БДА11-8		1124	560	

Н. контр.	Бушин		1.172.5-5 — 04.000 СБ
Нач. маст.	Станишевский		Блок дверки антресоли сборочный чертеж
Гл. инж. мас	Панков		Стадия: Р; Масса: —; Масштаб: 1:2, 1:10
Гл. арх. пр.	Зингер		Лист; Листов 1
Провер.	Зингер		ЦНИИЭП жилища
Разраб.	Егоркина		

Копировал 19682

Инв. № подл. | Подпись и дата | Взам. инв. №

Формат	Зона	Поз.	Обозначение	Наименование	Количество на исполнение: 1.172.5-5 — 04.100																					Примечание
					—	01	02	03	04	05	06	07	08	09	10	11	12	13	14	15	16	17				
				Документация																						
А3			1.172.5-5 — 04-100 СБ	Сборочный чертеж	×	×	×	×	×	×	×	×	×	×	×	×	×	×	×	×	×	×				
А3			1.172.5-5 — 00.000 ТО	Техническое описание	×	×	×	×	×	×	×	×	×	×	×	×	×	×	×	×	×	×				
				Детали																						
Б.Ч		1		Рейка горизонтальная																						
				Плита древесностружечная облицованная толщ 16мм																						
				ТУ 13.417-78																						
			1.172.5-5 — 04.101	92×386	2			2			2			2			2			2						0.036м²
			-01	92×410		2			2			2			2			2			2					0.038м²
			-02	92×530			2			2			2			2			2			2				0.049м²
Б.Ч		2		Рейка вертикальная																						
				Плита древесностружечная облицованная толщ 16мм																						
				ТУ 13.417-78																						
			1.172.5-5 — 04.102	92×332	2	2	2																			0.031м²
			-01	92×428				2	2	2																0.040м²
			-02	92×540							2	2	2													0.050м²
			-03	92×620										2	2	2										0.057м²
			-04	92×720													2	2	2							0.066м²
			-05	92×820																2	2	2				0.075м²
				Стандартные изделия																						
		3		Винт М6×10																						
				ГОСТ 17475-80	8	8	8	8	8	8	8	8	8	8	8	8	8	8	8	8	8	8				
				Прочие изделия																						
		4		Стяжка 2.16	4	4	4	4	4	4	4	4	4	4	4	4	4	4	4	4	4	4				
		5		Гайка стяжки 2.16																						
				90.4-А-02	8	8	8	8	8	8	8	8	8	8	8	8	8	8	8	8	8	8				

Прочие изделия поз. 4,5 изготавливаются по каталогу мебельной фурнитуры „Выпуск 5-79" ВПКТИМ Минлесбумпрома СССР

Н. контр.	Бушин	
Нач. маст.	Станишевский	
Гл. инж. мас	Панков	
Гл. арх. пр.	Зингер	
Провер.	Зингер	
Разраб.	Егоркина	

1.172.5-5 — 04.100

Рамка блока антресоли

Стадия	Лист	Листов
Р	1	2

ЦНИИЭП жилища

Формат	Зона	Поз.	Обозначение	Наименование	Количество на исполнение: 1.172.5-5 — 04.100																					Примечание
					18	19	20	21	22	23	24	25	26	27	28	29	30	31	32	33	34	35				
				Документация																						
А3			1.172.5-5 — 04.100СБ	Сборочный чертеж	×	×	×	×	×	×	×	×	×	×	×	×	×	×	×	×	×	×				
А3			1.172.5-5 — 00.000ТО	Техническое описание	×	×	×	×	×	×	×	×	×	×	×	×	×	×	×	×	×	×				
				Детали																						
Б4		1		Рейка горизонтальная																						
				плита древесностру-																						
				жечная облицованная																						
				толщ. 16мм ТУ 13.417-78																						
			1.172.5-5 — 04.101-03	92×804	2			2			2			2			2			2						0.074м²
			-04	92×852		2			2			2			2			2			2					0.078м²
			-05	92×1092			2			2			2			2			2			2				0.10м²
Б4		2		Рейка вертикальная																						
				Плита древесностру-																						
				жечная облицованная																						
				толщ. 16мм ТУ 13.417-78																						
			1.172.5-5 — 04.102-06	92×332	2	2	2																			0.031м²
			-07	92×428				2	2	2																0.039м²
			-08	92×540							2	2	2													0.050м²
			-09	92×620										2	2	2										0.057м²
			-10	92×720													2	2	2							0.066м²
			-11	92×820																2	2	2				0.075м²
				Стандартные изделия																						
		3		Винт М6×10 ГОСТ17475-80	8	8	8	8	8	8	8	8	8	8	8	8	8	8	8	8	8	8				
				Прочие изделия																						
		4		Стяжка 2.16	4	4	4	4	4	4	4	4	4	4	4	4	4	4	4	4	4	4				
		5		Гайка стяжки 2.16	8	8	8	8	8	8	8	8	8	8	8	8	8	8	8	8	8	8				
				90.4-А-02																						

Прочие изделия поз. 4,5 изготавливаются по каталогу мебельной фурнитуры „Выпуск 5-79" ВПКТИМ МинлесбумпромаСССР

Перв. примен. | Подпись и дата | Взам. инв. №

Копировал: Формат А3

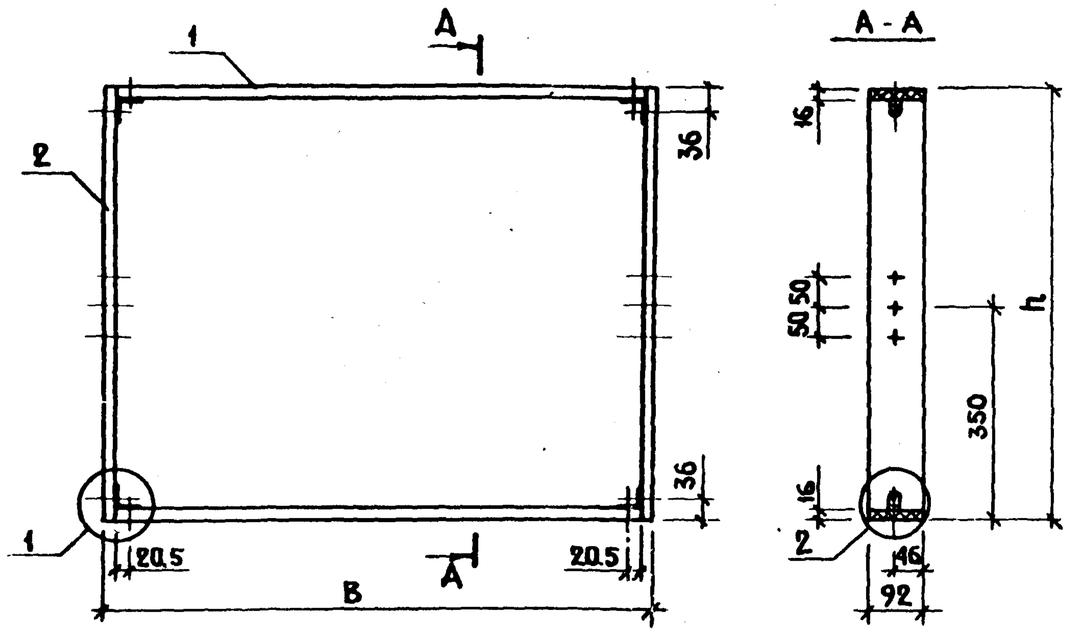

ВАРИАНТ 1

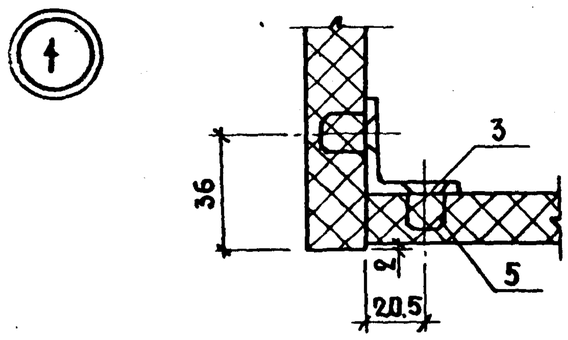

ВАРИАНТ 1

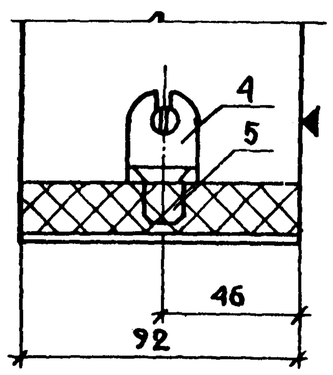

ВАРИАНТ 2

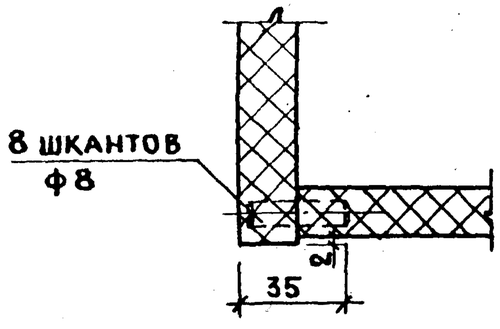

ВАРИАНТ 2

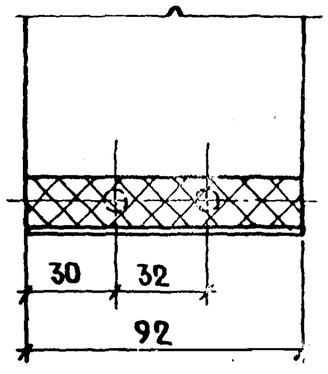

Обозначение	Марка	Размеры, мм	
		B	h
1.172.5-5 — 04.100	РА4-3	418	332
-01	РА4.4-3	442	
-02	РА5-3	562	
-03	РА4-4	418	428
-04	РА4.4-4	442	
-05	РА5-4	562	
-06	РА4-5	418	540
-07	РА4.4-5	442	
-08	РА5-5	562	
-09	РА4-6	418	620
-10	РА4.4-6	442	
-11	РА5-6	562	
-12	РА4-7	418	720
-13	РА4.4-7	442	
-14	РА5-7	562	
-15	РА4-8	418	820
-16	РА4.4-8	442	
-17	РА5-8	562	
-18	РА8-3	836	332
-19	РА8.8-3	884	
-20	РА11-3	1124	
-21	РА8-4	836	428
-22	РА8.8-4	884	
-23	РА11-4	1124	
-24	РА8-5	836	540
-25	РА8.8-5	884	
-26	РА11-5	1124	
-27	РА8-6	836	620
-28	РА8.8-6	884	
-29	РА11-6	1124	
-30	РА8-7	836	720
-31	РА8.8-7	884	
-32	РА11-7	1124	
-33	РА8-8	836	820
-34	РА8.8-8	884	
-35	РА11-8	1124	

Н.контр.	Бушин	
Нач.маст.	Станишевский	
Гл.инж.пр.	Панков	
Гл.арх.пр.	Зингер	
Провер.	Зингер	
Разраб.	Егоркина	

1.172.5-5 — 04.100.С6

РАМКА БЛОКА АНТРЕСОЛИ
СБОРОЧНЫЙ ЧЕРТЕЖ

Стадия	Масса	Масштаб
Р	—	1:5 1:10
Лист	Листов 1	

ЦНИИЭП жилища

Копировал 1962г. Формат А3

Инв.№ подл. | Подпись и дата | Взам.инв.№

Формат	Зона	Поз.	Обозначение	Наименование	Количество на исполнение: 1.172.5-5 — 04.200																					Примечание
					—	01	02	03	04	05	06	07	08	09	10	11	12	13	14	15	16	17	18	19	20	
				Документация																						
А3			1.172.5-5 — 04.200 СБ Рис.1	Сборочный чертеж	×	×	×	×	×	×	×	×	×	×	×	×	×	×	×	×	×	×				
			Рис.2																				×	×	×	
А3			1.172.5-5 — 00.000 ТО	Техническое описание	×	×	×	×	×	×	×	×	×	×	×	×	×	×	×	×	×	×	×	×	×	
				Детали																						
Б4		1		Щит. Плита древесностру-																						
				жечная облицованная																						
				толщ. 16 мм ТУ 13.417-78																						
			1.172.5-5 — 04.201	332×416	1																					0.14 м²
			-01	332×440		1																				0.15 м²
			-02	332×560			1																			0.19 м²
			-03	428×416				1																		0.18 м²
			-04	428×440					1																	0.19 м²
			-05	428×560						1																0.24 м²
			-06	540×416							1															0.22 м²
			-07	540×440								1														0.24 м²
			-08	540×560									1													0.30 м²
			-09	620×416										1												0.26 м²
			-10	620×440											1											0.27 м²
			-11	620×560												1										0.35 м²
			-12	720×416													1									0.30 м²
			-13	720×440														1								0.32 м²
			-14	720×560															1							0.40 м²
			-15	820×416																1						0.34 м²
			-16	820×440																	1					0.36 м²
			-17	820×560																		1				0.46 м²
			-18	1724×416																			1			0.72 м²
			-19	1724×440																				1		0.76 м²
			-20	1724×560																					1	0.97 м²

Инв. № подл. | Подпись и дата | Взам. инв. №

Н. контр.	Бушин	
Нач. маст.	Станишевский	
Гл. инж. мас	Панков	
Гл. арх. пр.	Зингер	
Провер	Зингер	
Разраб.	Егоркина	

1.172.5-5 — 04.200

Полотно дверки

Стадия	Лист	Листов
Р	1	2

ЦНИИЭП жилища

Формат	Зона	Поз.	Обозначение	Наименование	Количество на исполнение: 1.172.5-5 — 04.200																					Примечание
					—	01	02	03	04	05	06	07	08	09	10	11	12	13	14	15	16	17	18	19	20	
				Облицовка кромки																						
				Шпон строганый																						
Б.Ч.		2		ГОСТ 2977-																						
			1.172.5-5 — 04.202	416×16×0,8	2			2			2			2			2			2			2			
			-01	440×16×0,8		2			2			2			2			2			2			2		
			-02	560×16×0,8			2			2			2			2			2			2			2	
			-03	332×16×0,8	2	2	2																			
			-04	428×16×0,8				2	2	2																
			-05	540×16×0,8							2	2	2													
			-06	620×16×0,8										2	2	2										
			-07	720×16×0,8													2	2	2							
			-08	820×16×0,8																2	2	2				
			-09	1724×16×0,8																			2	2	2	
				Стандартные изделия																						
		3		Шуруп 5А×13 ГОСТ1146-80	4	4	4	4	4	4	4	4	4	4	4	4	4	4	4	4	4	4	6	6	6	
		4		Шуруп 5В×13 ГОСТ 1145-80	4	4	4	4	4	4	4	4	4	4	4	4	4	4	4	4	4	4	6	6	6	
		5		Шуруп А3×25 ГОСТ 1144-80	2	2	2	2	2	2	2	2	2	2	2	2	2	2	2	2	2	2	3	3	3	
				Прочие изделия																						
		6		Петля 3.12-В	2	2	2	2	2	2	2	2	2	2	2	2	2	2	2	2	2	2	3	3	3	
		7		Ручка 1.15-Г	1	1	1	1	1	1	1	1	1	1	1	1	1	1	1	1	1	1	1	1	1	
		8		Замок накладной 4.3	1	1	1	1	1	1	1	1	1	1	1	1	1	1	1	1	1	1	1	1	1	
		9		Задвижка накладная 4.7	2	2	2	2	2	2	2	2	2	2	2	2	2	2	2	2	2	2	2	2	2	
		10		Футорка 8.3	1	1	1	1	1	1	1	1	1	1	1	1	1	1	1	1	1	1	1	1	1	

При исполнении двупольных дверок, предусматривается в левой дверке 2 задвижки, в правой дверке замок и футорка. В однопольной дверке предусматриваются замок и футорка.

Прочие изделия поз. 6-10 изготавливаются по каталогу мебельной фурнитуры „ выпуск 5-79" ВПКТИМ Минлесбумпрома СССР

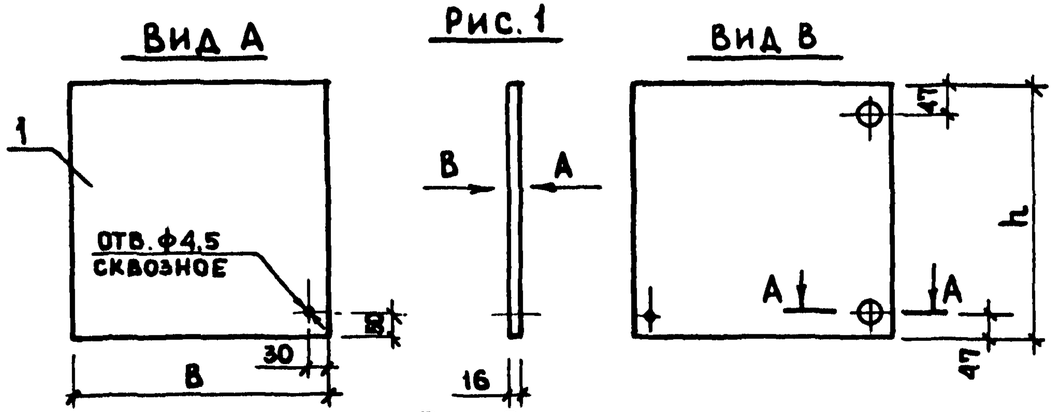

Рис. 2
ОСТАЛЬНОЕ-СМ. РИС. 1

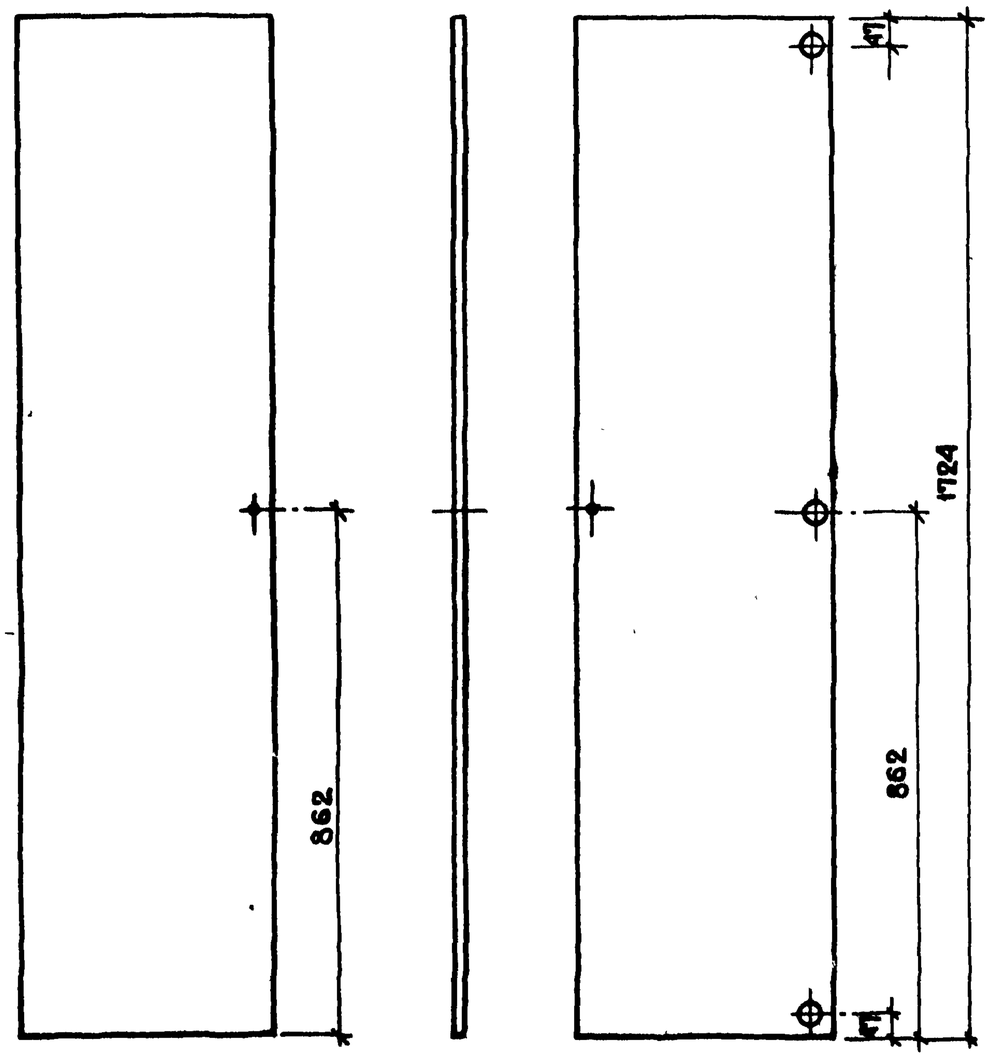

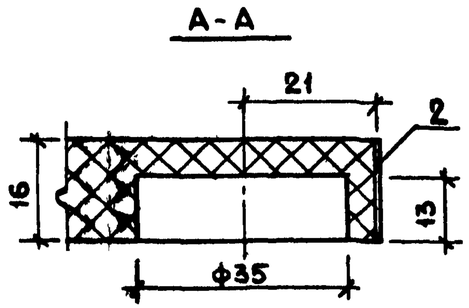

Обозначение	Марка	Рис	Размеры, мм B	Размеры, мм h
1.172.5-5 — 04.200	ПД4-3	1	416	332
-01	ПД4.4-3		440	
-02	ПД5-3		560	
-03	ПД4-4		416	428
-04	ПД4.4-4		440	
-05	ПД5-4		560	
-06	ПД4-5		416	540
-07	ПД4.4-5		440	
-08	ПД5-5		560	
-09	ПД4-6		416	620
-10	ПД4.4-6		440	
-11	ПД5-6		560	
-12	ПД4-7		416	720
-13	ПД4.4-7		440	
-14	ПД5-7		560	
-15	ПД4-8		416	820
-16	ПД4.4-8		440	
-17	ПД5-8		560	
-18	ПД4-17	2	416	1724
-19	ПД4.4-17		440	
-20	ПД5-17		560	

1. Полотна дверок изготавливаются левыми и правыми. На чертеже изображено полотно левое, правое полотно зеркального изображения.
2. На чертеже условно не показана фурнитура, учтенная в спецификации.

Н. контр.	Бушин	
Нач. мас.	Станишевский	
Гл. инж. мас.	Панков	
Гл. арх. пр.	Зингер	
Провер.	Зингер	
Разраб.	Егоркина	

1.172.5-5 — 04.200 СБ

Полотно дверки
Сборочный чертеж

Стадия	Масса	Масштаб
Р	—	1:1 1:10
Лист	Листов 1	

ЦНИИЭП жилища

Копировал 19683 31 Формат А3

Инв. № подл. | Подпись и дата | Взам. инв. №

Формат	Зона	Поз.	Обозначение	Наименование	Количество на исполнение: 1.172.5-5 — 05.000 —	01	02	03	04	05	06	07	08	09	10	11	Примечание
				Документация													
А3			1.172.5-5 — 05.000СБ	Сборочный чертеж	X	X	X	X	X	X	X	X	X	X	X	X	
А3			1.172.5-5 — 00.000ТО	Техническое описание	X	X	X	X	X	X	X	X	X	X	X	X	
				Детали													
Б4		1		Щит. плита древесно-													
				стружечная облицован-													
				ная толщ.16мм ТУ 13.417-78													
			1.172.5-5 — 05.001	402×416	1												0.17 м²
			-01	426×416		1											0.18 м²
			-02	546×416			1										0.23 м²
			-03	820×416				1									0.34 м²
			-04	868×416					1								0.36 м²
			-05	1108×416						1							0.46 м²
			-06	402×560							1						0.23 м²
			-07	426×560								1					0.24 м²
			-08	546×560									1				0.31 м²
			-09	820×560										1			0.46 м²
			-10	868×560											1		0.49 м²
			-11	1108×560												1	0.62 м²
				Облицовка кромки													
				шпон строганый													
				ГОСТ 2977 - 82													
[illegible]		2	1.172.5-5 — 05.002	402×16×0.8	1						1						
			-01	426×16×0.8		1						1					

Инв. № подл. | Подпись и дата | Взам. инв. №

Н. контр.	Бушин		1.172.5-5 — 05.000
Нач. маст.	Станишевский		Полка конструктивная
Гл. инж. пр.	Панков		Стадия: Р · Лист: 1 · Листов: 2
Гл. арх. пр.	Зингер		ЦНИИЭП жилища
Пров.	Зингер		
Разраб.	Егоркина		

Копировал 19.08.92 Формат А3

Формат	Зона	Поз.	Обозначение	Наименование	Количество на исполнение: 1.172.5-5 — 05.000												Примечание
					—	01	02	03	04	05	06	07	08	09	10	11	
Б4		2	1.172.5-5.-05.032-02	546×16×0.8			1						1				
			-03	820×16×0.8				1						1			
			-04	868×16×0.8					1						1		
			-05	1108×16×0.8						1						1	
				Прочие изделия													
		3		Гайка стяжки 2.16													
				90.4-Д-05	4	4	4	5	5	5	4	4	4	5	5	5	
				Прочие изделия поз.3 изготавливаются по каталогу мебельной фурнитуры „Выпуск 5-79"													
				ВПКТИМ Минлесбумпрома СССР													

В конструктивных полках для шкафов-перегородок размерами 820, 868 и 1108 предусмотреть дополнительно гайку для крепления задней стенки.

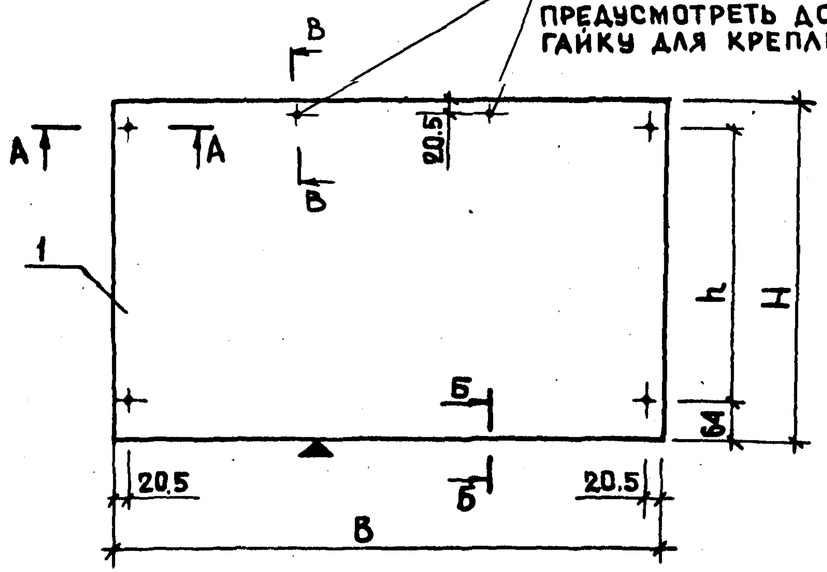

Обозначение	Марка	Размеры, мм		
		В	h	Н
1.172.5-5 — 05.000	ПК4-4	402	288	416
-01	ПК4.2-4	426		
-02	ПК5-4	546		
-03	ПК8-4	820		
-04	ПК8.6-4	868		
-05	ПК11-4	1108		
-06	ПК4-5	402	448	560
-07	ПК4.2-5	426		
-08	ПК5-5	546		
-09	ПК8-5	820		
-10	ПК8.6-5	868		
-11	ПК11-5	1108		

А-А

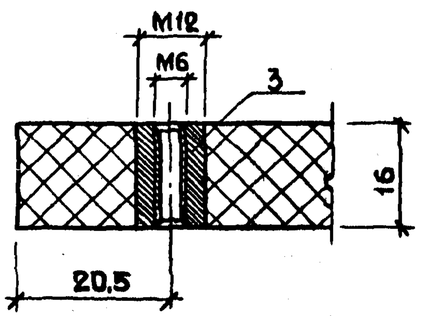

Б-Б

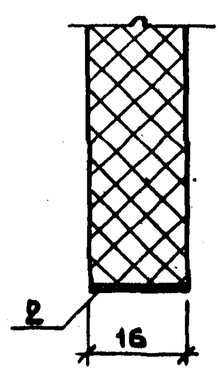

В-В

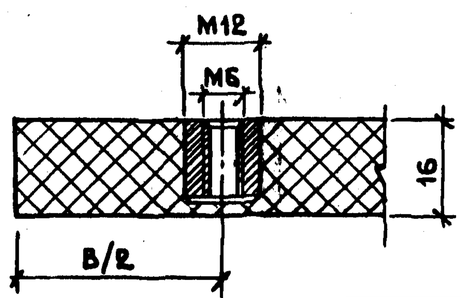

Н. контр.	Бушин		
Нач. маст.	Станишевский		
Гл. инж. мас.	Панков		
Гл. арх. пр.	Зингер		
Провер.	Зингер		
Разраб.	Егоркина		

1.172.5-5 — 05.000СБ

Полка конструктивная сборочный чертеж

Стадия	Масса	Масштаб
Р	—	1:1 1:10
Лист	Листов 1	

ЦНИИЭП жилища

Копировал 1968г. 31 Формат А2

Инв. № подл. | Подпись и дата | Взам. инв. №

Формат	Зона	Поз.	Обозначение	Наименование	Количество на исполнение: 1.172.5-5 — 06.000												Примечание
					–	01	02	03	04	05	06	07	08	09	10	11	
				Документация													
А3			1.172.5-5 — 06.000СБ	Сборочный чертеж	×	×	×	×	×	×	×	×	×	×	×	×	
А3			1.172.5-5 — 00.000ТО	Техническое описание	×	×	×	×	×	×	×	×	×	×	×	×	
				Детали													
Б.Ч		1		Щит. Плита древесно-													
				стружечная облицованная													
				толщ. 16мм ТУ 13.417-78													
			1.172.5-5 — 06.001	398×401	1												0.16м²
			– 01	422×401		1											0.17м²
			– 02	542×401			1										0.22м²
			– 03	816×401				1									0.33м²
			– 04	864×401					1								0.35м²
			– 05	1104×401						1							0.44м²
			– 06	398×545							1						0.22м²
			– 07	422×545								1					0.23м²
			– 08	542×545									1				0.30м²
			– 09	816×545										1			0.44м²
			– 10	864×545											1		0.47м²
			– 11	1104×545												1	0.60м²
				Облицовка кромки													
Б.Ч.		2		Шпон строганый ГОСТ 2977-82													
			1.172.5-5 — 06.002	398×16×0.8	1						1						
			– 01	422×16×0,8		1						1					
			– 02	542×16×0,8			1						1				
			– 03	816×16×0,8				1						1			
			– 04	864×16×0,8					1						1		
			– 05	1104×16×0,8						1						1	

Н. контр.	Бушин	
Нач. маст.	Станишевский	
Гл. инж. мас.	Панков	
Гл. арх. пр.	Зингер	
Провер.	Зингер	
Разраб.	Егоркина	

1.172.5-5 — 06.000

Полка переставная

Стадия	Лист	Листов
Р		1

ЦНИИЭП жилища

Копировал 19683 35 Формат А3

Подпись и дата | Взам. инв. №

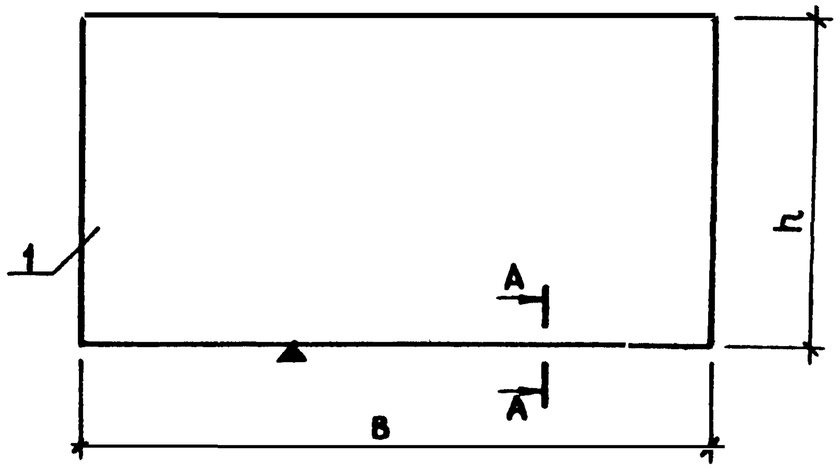

Обозначение	Марка	Размеры, мм	
		B	h
1.172.5-5 — 06.000	ПП3-4	398	401
-01	ПП4-4	422	
-02	ПП5-4	542	
-03	ПП8-4	816	
-04	ПП8.6-4	864	
-05	ПП11-4	1104	
-06	ПП3-5	398	545
-07	ПП4-5	422	
-08	ПП5-5	542	
-09	ПП8-5	816	
-10	ПП8.6-5	864	
-11	ПП11-5	1104	

А-А

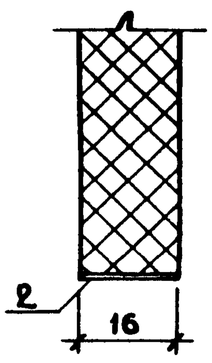

Н.контр.	Бушин		
Нач.маст	Станишевский		
Гл.инж.м	Панков		
Гл.арх.п	Зингер		
Провер.	Зингер		
Разраб.	Егоркина		

1.172.5-5 — 06.000СБ

Полка переставная
Сборочный чертеж

Стадия	Масса	Масштаб
Р	—	1:1 1:10
Лист	Листов 1	

ЦНИИЭП жилища

Копировал 1982 Формат А3

Формат	Зона	Поз.	Обозначение	Наименование	Количество на исполнение: 1.172.5-5 — 07.000						Примечание
					–	01	02	03	04	05	
				Документация							
А3			1.172.5-5 — 07.000СБ	Сборочный чертеж	X	X	X	X	X	X	
А3			1.172.5-5 — 07.000ТО	Техническое описание	X	X	X	X	X	X	
				Детали							
Б4		1		Щит. Плита древесно-							
				стружечная облицо-							
				ванная толщ.16мм							
				ТУ 13.417-78							
			1.172.5-5 — 07.001	900×416	1						0.37м²
			-01	1200×416		1					0.50м²
			-02	900×560			1				0.50м²
			-03	1200×560				1			0.67м²
			-04	1350×1700					1		2.30м²
			-05	1500×2000						1	3.00м²
				Облицовка кромки							
Б4		2		Шпон строганый							
				ГОСТ 2977-82							
			1.172.5-5 — 07.002	900×16×0.8	1		1				
			-01	1200×16×0.8		1		1			
			-02	1350×16×0.8			1				
			-03	1500×16×0.8				1			

Н. контр.	Бушин	
Нач. маст.	Станишевский	
Гл. инж. мас	Панков	
Гл. арх. пр.	Зингер	
Провер.	Зингер	
Разраб.	Андрушенко	

1.172.5-5 — 07.000

Полка антресольная

Стадия	Лист	Листов
Р		1

ЦНИИЭП жилища

Инв. № подл. | Подпись и дата | Взам. инв. №

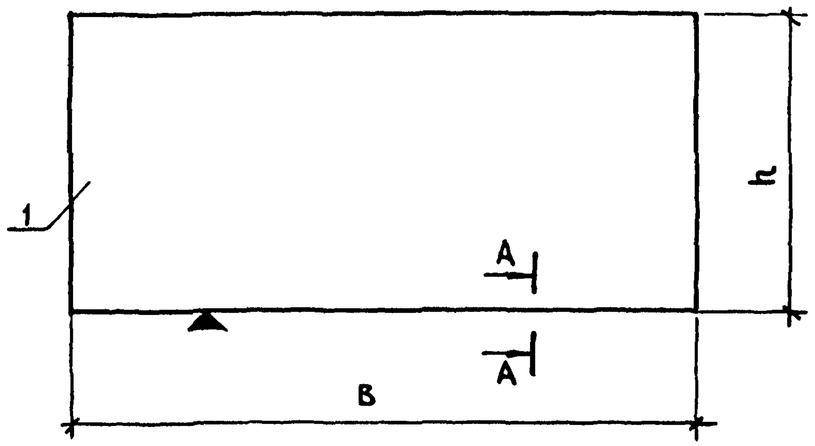

Обозначение	Марка	Размеры, мм.	
		B	h
1.172.5-5 — 07.000	ПА9-4	900	416
-01	ПА12-4	1200	
-02	ПА9-5	900	560
-03	ПА12-5	1200	
-04	ПА13-17	1350	1700
-05	ПА15-20	1500	2000

Размеры полок антресолей над внутриквартирными проходами принимаются по рабочим чертежам.

А-А

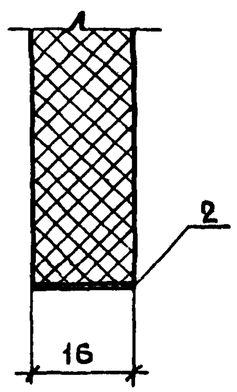

Н.контр	Бушин		
Нач.маст	Станишевский		
Гл.инж.мас	Панков		
Гл.арх.пр	Зингер		
Провер	Зингер		
Разраб.	Андрушенко		

1.172.5-5 — 07.000СБ

Полка антресольная
Сборочный чертеж

Стадия	Масса	Масштаб
Р	—	1:1 1:10
Лист	Листов 1	

ЦНИИЭП жилища

Инв.№ подл. | Подпись и дата | Взам. инв.№

Формат	Зона	Поз.	Обозначение	Наименование	Количество на исполнение: 1.172.5-5 — 08.000 —	01	02	03	04	05	Примечание
				Документация							
А3			1.172.5-5 — 08.000 СБ	Сборочный чертеж	X	X	X	X	X	X	
А3			1.172.5-5 — 00.000 ТО	Техническое описание	X	X	X	X	X	X	
				Детали							
Б.Ч		1		Стенка передняя							
				Плита древесностру-							
				жечная облицованная							
				толщ. 16мм ТУ13.417-78							
			1.172.5-5 — 08.001	422×100	1			1			0.042м²
			-01	542×100		1			1		0.054м²
			-02	864×100			1			1	0.086м²
Б.Ч		2		Стенка боковая							
				Пиломатериалы хвой-							
				ные ГОСТ 8486×66**							
			1.172.5-5 — 08.002	410×160×12	2	2	2				
			-01	550×160×12				2	2	2	
Б.Ч		3		Стенка задняя							
				Пиломатериалы хвой-							
				ные ГОСТ 8486×66**							
			1.172.5-5 — 08.003	422×160×12	1			1			
				542×160×12		1			1		
				864×160×12			1			1	
Б.Ч		4		Дно							
				Фанера ГОСТ 3916-69							
			1.172.5-5 — 08.004	410×400×5	1						

Н. контр.	Бушин		1.172.5-5 — 08.000
Нач. маст.	Станишевский		Ящик
Гл. инж. мас	Панков		Стадия: Р; Лист: 1; Листов: 2
Гл. арх. пр.	Зингер		ЦНИИЭП жилища
Провер.	Зингер		
Разраб.	Кадрушенко		

Подпись и дата | Взам. инв. №

Формат	Зона	Поз.	Обозначение	Наименование	Количество на исполнение: 1.172.5-5 — 08.000						Примечание
					—	01	02	03	04	05	
			1.172.5-5 - 08.004	530 × 400 × 5		1					
				852 × 400 × 5			1				
				410 × 540 × 5				1			
				530 × 540 × 5					1		
				852 × 540 × 5						1	
БЧ		5		Облицовка кромки							
				шпон строганый							
				ГОСТ 2977-82							
			1.172.5-5 — 08.005	422 × 16 × 08	1			1			
			- 01	542 × 16 × 08		1			1		
			- 02	864 × 16 × 08			1			1	
				Стандартные изделия							
		6		Гвозди 2 × 25	3	3	4	3	3	4	
				ГОСТ 4029-63							

Инв. № подл. | Подпись и дата | Взам. инв. №

Копировал 19683 40 Формат А3

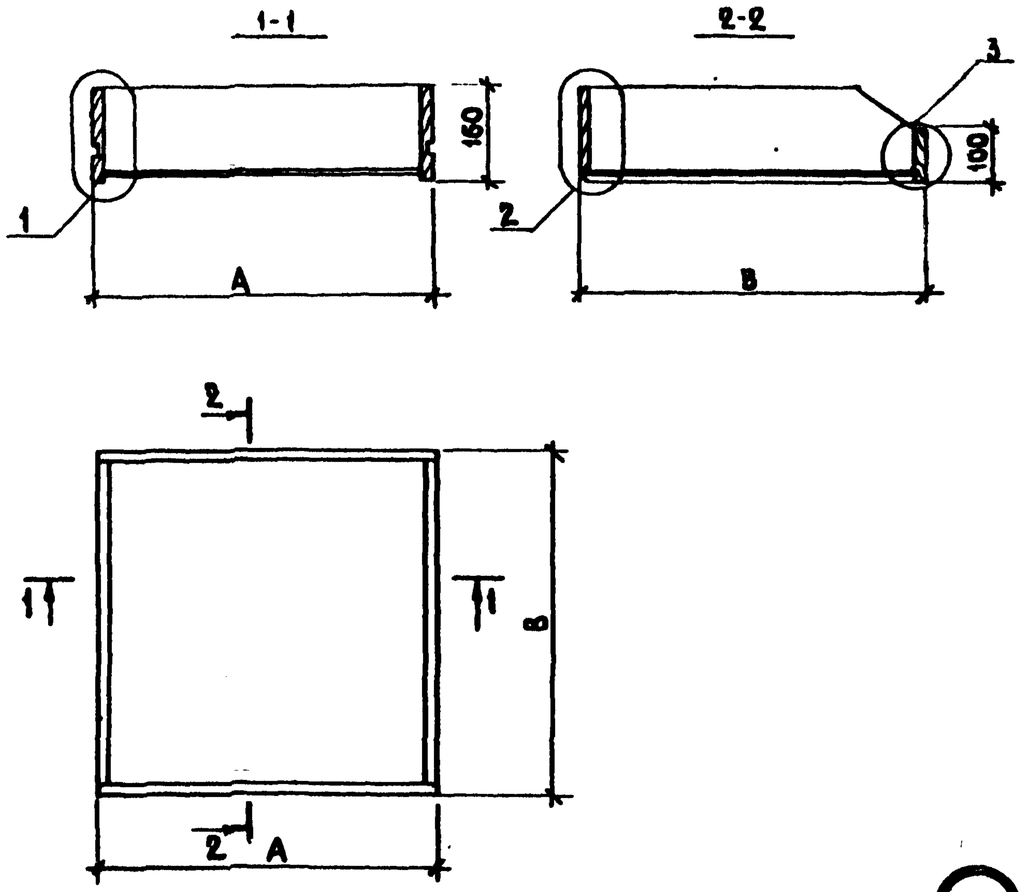

Обозначение	Марка	Размеры, мм	
		А	В
1.172.5-5 — 08.000	Я4-4	422	410
-01	Я5-4	542	
-02	Я8-4	864	
-03	Я4-5	422	550
-04	Я5-5	542	
-05	Я8-5	864	

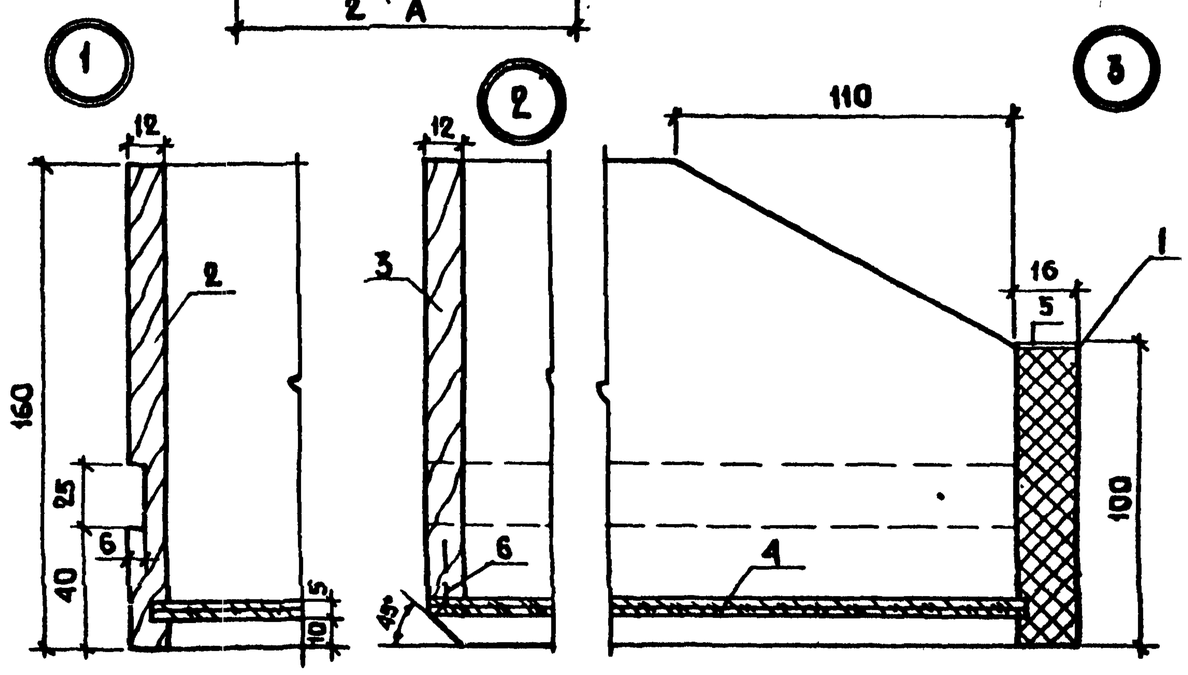

Н. контр.	Бушин		
Нач. маст.	Станиевский		
Гл. инж. мон.	Панков		
Гл. арх. пр.	Зингер		
Провер.	Зингер		
Разраб.	Андрущенко		

1.172.5-5 — 08.000СБ

Ящик
Сборочный чертеж

Стадия	Масса	Масштаб
Р	—	1:10 1:2
Лист	Листов 1	

ЦНИИЭП жилища

Инв. № подл. | Подпись и дата | Взам. инв. №

Копировал 1968-2 41 Формат А2

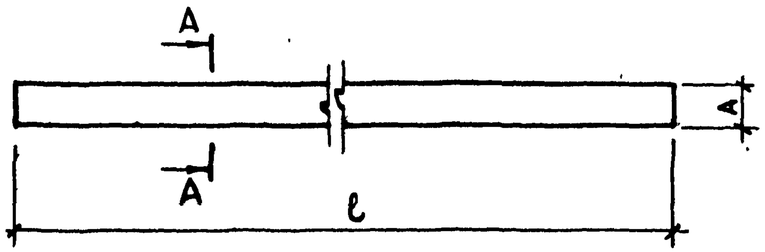

А-А

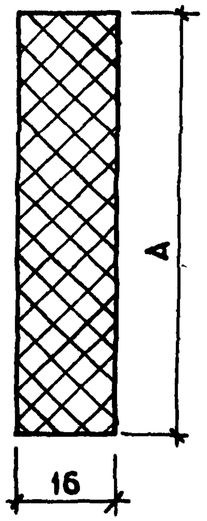

Обозначение	Марка	А,мм
1.172.5-5 — 00.001	Н-1	44
-01	Н-2	54
-02	Н-3	74

Длина наличника „ℓ" подается в размер изделия

Н.контр.	Бушин		
Нач.маст.	Станишевский		
Гл.инж.м.	Панков		
Гл.арх.пр.	Зингер		
Провер.	Зингер		
Разраб.	Егоркина		

1.172.5-5 — 00.001

Наличник

Стадия	Масса	Масштаб
Р	—	1:1 1:10
Лист	Листов 1	

Плита древесностружечная облицованная ТУ 13.417-78

ЦНИИЭП жилища

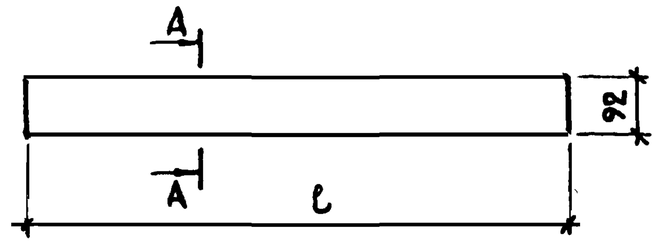

А-А

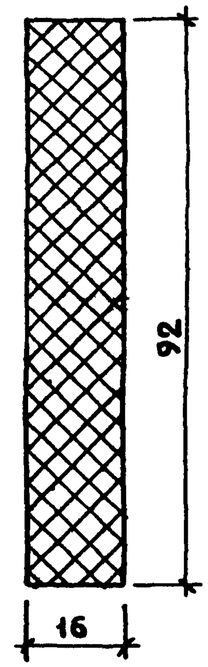

Длина цоколя „ℓ" подается в размер изделия.

Инв.№ подл. | Подпись и дата | Взам. инв.№

Н.контр.	Бушин		
Нач.маст.	Станишевский		
Гл.инж.м.	Панков		
Гл.арх.пр.	Зингер		
Провер.	Зингер		
Разраб.	Егоркина		

1.172.5-5 — 00.002

Цоколь

Стадия	Масса	Масштаб
Р	—	1:1 1:10
Лист	Листов 1	

Плита древесностружечная облицованная. ТУ 13.417-78

ЦНИИЭП жилища

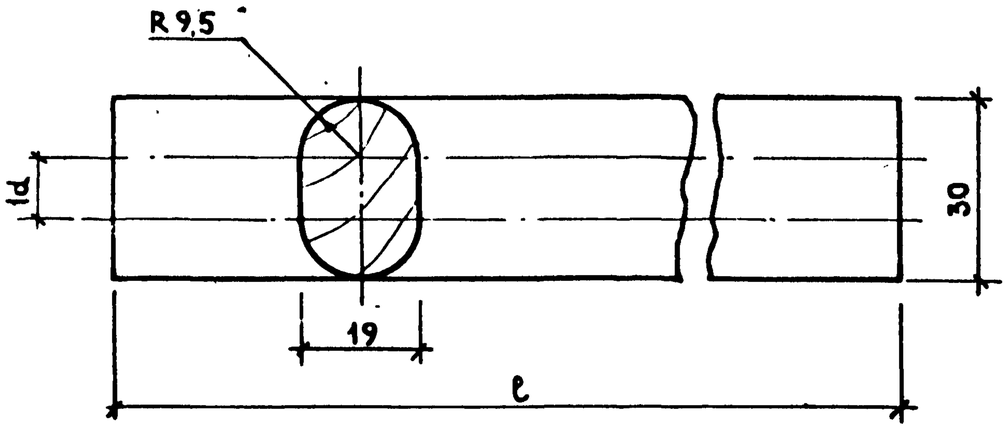

Обозначение	Марка	ℓ, мм
1.172.5-5 — 00.003	ШТ-1	800
-01	ШТ-2	848
-02	ШТ-3	1088

Н.контр.	Бушин		
Нач.маст	Станишевский		
Гл.инж.м.	Панков		
Гл.арх.пр.	Зингер		
Провер.	Зингер		
Разраб.	Егоркина		

1.172.5-5 — 00.003

Штанга

Стадия	Масса	Масштаб
Р	—	1:1
Лист	Листов 1	

Заготовка лиственная ГОСТ 7897-71*

ЦНИИЭП жилища

Копировал Формат А4

Взамен инв.№ | Подпись и дата | Инв.№ подл.

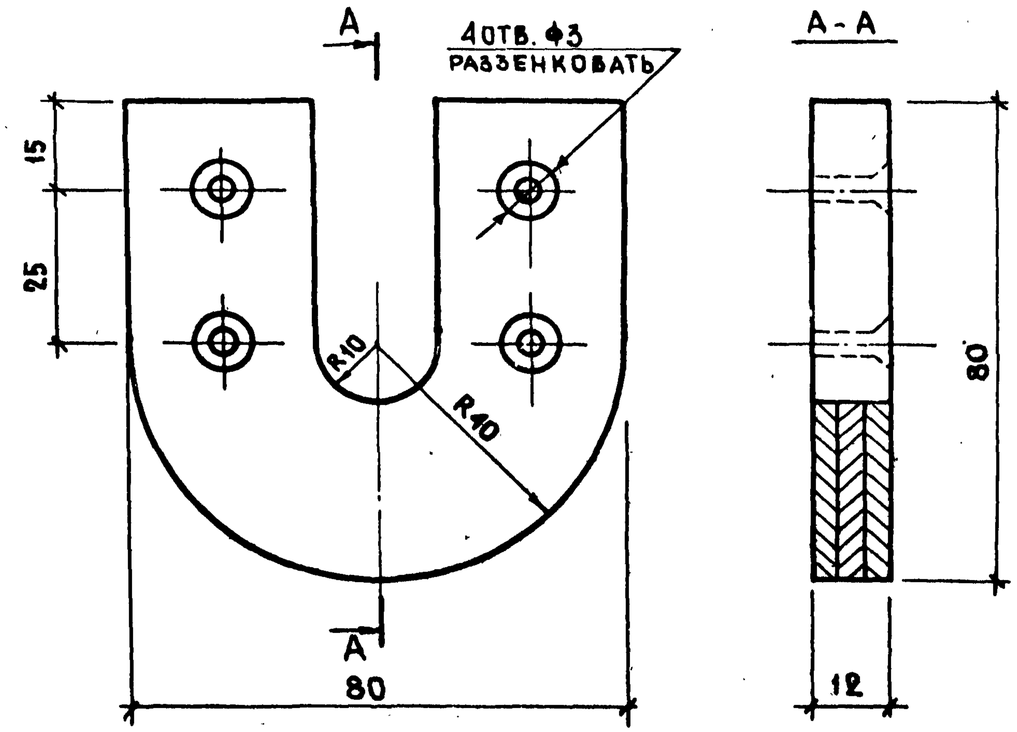

Допускается использовать штангодержатели (пластмассовые) по каталогу мебельной фурнитуры ВПКТИМ „Выпуск 5-79"

Н.контр.	Бушин		
Нач.маст.	Станишевский		
Гл.инж.м.	Панков		
Гл.арх.пр	Зингер		
Провер.	Зингер		
Разраб	Егоркина		

1.172.5-5 — 00.004

Штангодержатель

Стадия	Масса	Масштаб
Р	—	1:1
Лист	Листов 1	

Клееная фанера ГОСТ 3916-69

ЦНИИЭП жилища

Копировал 19683 43 Формат А4

Взамен инв.№ | Подпись и дата | Инв.№ подл.

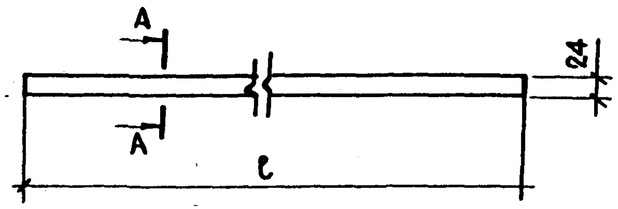

A-A

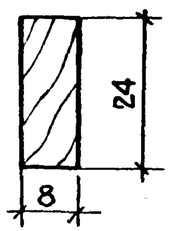

ОБОЗНАЧЕНИЕ	МАРКА	ℓ,мм
1.172.5-5 — 00.005	Д-1	416
-01	Д-2	560

Н. контр.	Бушин		
Нач.мас.	Станишевский		
Гл.инж.м.	Панков		
Гл.арх.пр.	Зингер		
Провер.	Зингер		
Разраб.	Андрушенко		

1.172.5-5 — 00.005

Держатель ящика	Стадия	Масса	Масштаб
	Р	—	1:1 1:10
	Лист	Листов 1	
Пиломатериалы хвойные ГОСТ 8486-66**	ЦНИИЭП жилища		

Инв.№ подл. | Подпись и дата | Взам.инв.№

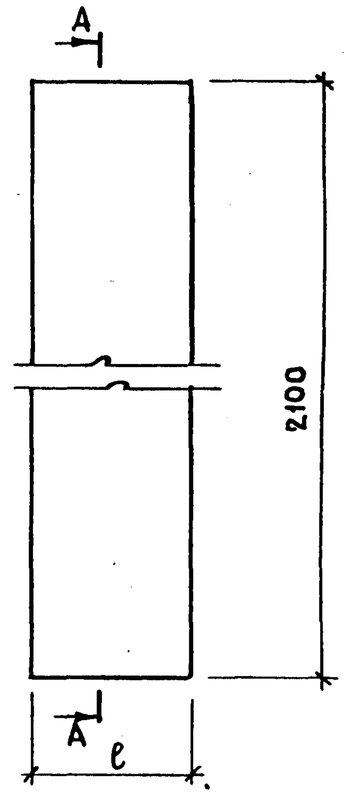

A-A

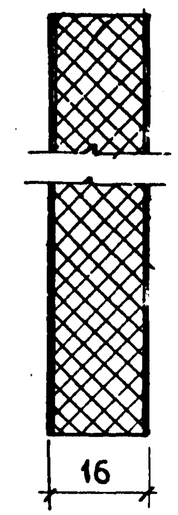

ОБОЗНАЧЕНИЕ	МАРКА	ℓ,мм
1.172.5-5 — 00.006	Щ-1	200
-01	Щ-2	250

Н.контр.	Бушин		
Нач.маст.	Станишевский		
Гл.инж.м.	Панков		
Гл.арх.пр.	Зингер		
Провер.	Зингер		
Разраб.	Андрушенко		

1.172.5-5 — 00.006

Щит под выключатель	Стадия	Масса	Масштаб
	Р	—	1:1 1:10
	Лист	Листов 1	
Плита древесностружечная облицованная ТУ 13.417-78	ЦНИИЭП жилища		

Инв.№ подл. | Подпись и дата | Взам.инв.№

Копировал 1968 г.

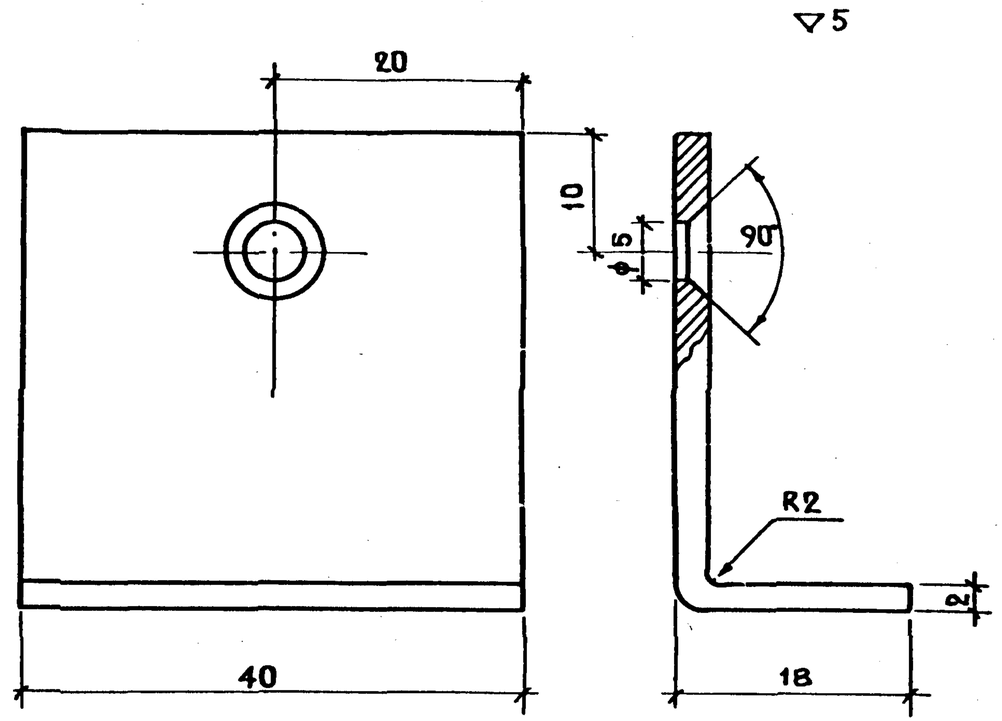

ПОКРЫТИЕ: ЦИНКОВАТЬ

Н. КОНТР.			
НАЧ. МАСТ.	СТАНИШЕВСКИЙ		
ГЛ. ИНЖ. М.	ПАНКОВ		
ГЛ. АРХ. ПР.	ЗИНГЕР		
ПРОВЕР.	ЗИНГЕР		
РАЗРАБ.	АНДРУШЕНКО		

СТАДИЯ	МАССА	МАСШТАБ
ЛИСТ	ЛИСТОВ 1	

ЦНИИЭП жилища

ИНВ. № ПОДЛ. | ПОДПИСЬ И ДАТА | ВЗАМ. ИНВ. №

Н. КОНТР.	БУШИН	
НАЧ. МАСТ.	СТАНИШЕВСКИЙ	
ГЛ. ИНЖ. М.	ПАНКОВ	
ГЛ. АРХ. ПР.	ЗИНГЕР	
ПРОВЕР.	ЗИНГЕР	
РАЗРАБ.	АНДРУШЕНКО	

1.172.5-5 — 00.007

УГОЛЬНИК УМ-1

СТАДИЯ	МАССА	МАСШТАБ
Р	–	2:1
ЛИСТ	ЛИСТОВ 1	

ЛИСТ $\frac{\text{В2 ГОСТ 19903-74*}}{\text{СТ.3 ГОСТ 16523-70*}}$

ЦНИИЭП жилища

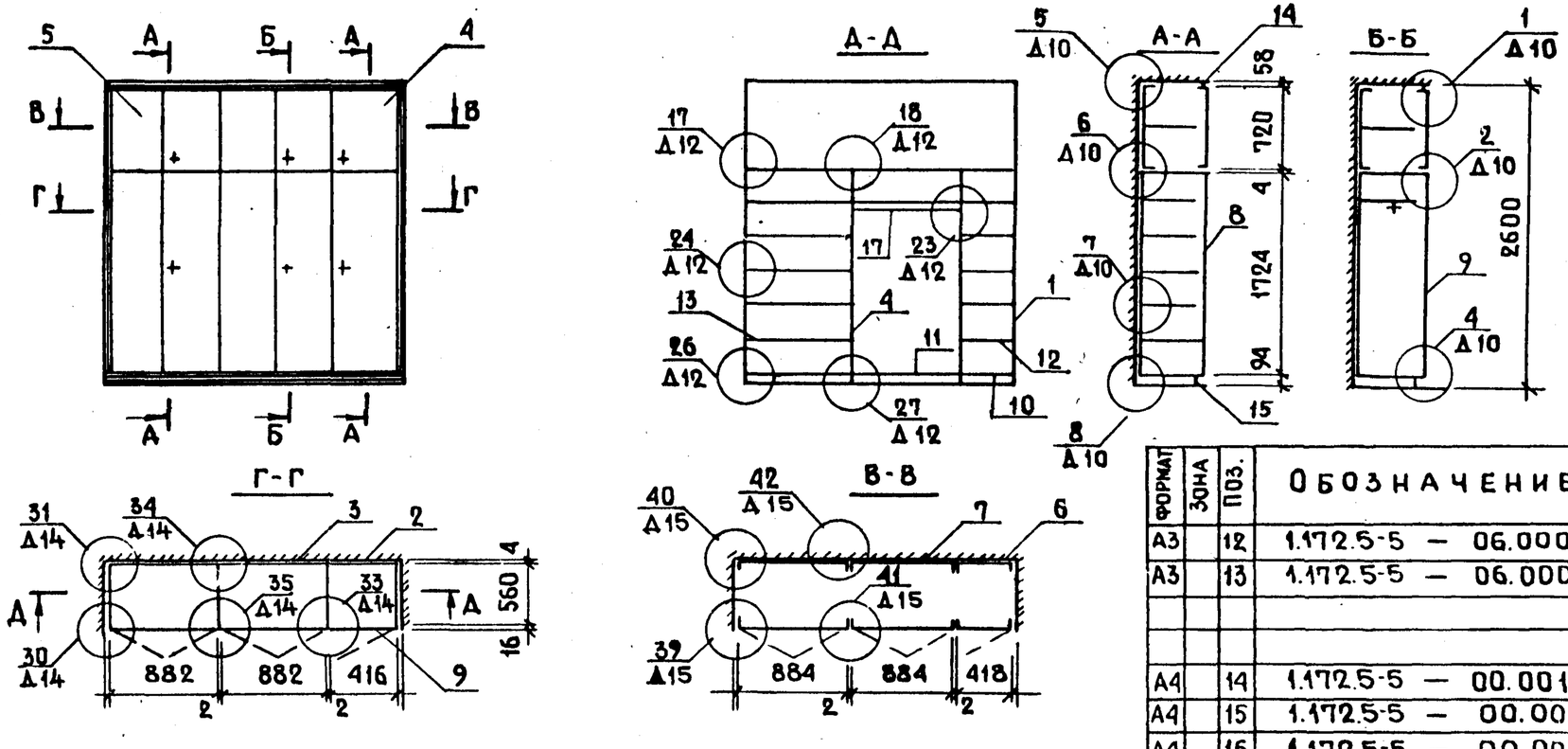

1. В ссылке на документацию, где изображены узлы, условно опущены цифровые обозначения документа 1.172.5-5 - 00.000
2. Рамка блока антресоли в разрезе А-А, условно не показана.

Формат	Зона	Поз.	Обозначение	Наименование	Кол.	Примеч.
				Документация		
А3			1.172.5-5 — 00.000ТО	Техническое описание		
А3			1.172.5-5 — 00.000Д10	Узлы 1÷8		
А3			1.172.5-5 — 00.000Д12	Узлы 17÷27		
А3			1.172.5-5 — 00.000Д14	Узлы 30÷35		
А3			1.172.5-5 — 00.000Д15	Узлы 39÷42		
				Сборочные единицы		
А3		1	1.172.5-5 — 01.000-01	Стенка боковая	4	
А3		2	1.172.5-5 — 03.000	Стенка задняя	1	
А3		3	1.172.5-5 — 03.000-04	Стенка задняя	2	
А3		4	1.172.5-5 — 04.000-12	Блок дверки антресоли	1	
А3		5	1.172.5-5 — 04.000-31	Блок дверки антресоли	2	
А3		6	1.172.5-5 — 04.100-12	Рамка блока антресоли	1	
А3		7	1.172.5-5 — 04.100-31	Рамка блока антресоли	2	
А3		8	1.172.5-5 — 04.200-18	Полотно дверки	1	
А3		9	1.172.5-5 — 04.200-19	Полотно дверки	4	
А3		10	1.172.5-5 — 05.000-06	Полка конструктивная	2	
А3		11	1.172.5-5 — 05.000-10	Полка конструктивная	4	
А3		12	1.172.5-5 — 06.000-06	Полка переставная	6	
А3		13	1.172.5-5 — 06.000-10	Полка переставная	8	
				Детали		
А4		14	1.172.5-5 — 00.001-02	Наличник	7.5	П.М
А4		15	1.172.5-5 — 00.002	Цоколь	2.2	П.М.
А4		16	1.172.5-5 — 00.003-01	Штанга	1	
А4		17	1.172.5-5 — 00.004	Штангодержатель	2	
БЧ		18	1.172.5-5 — 00.008	Брус 30×30 L2600	3	
				Заготовки хвойные		
				ГОСТ 9685-61*		
				Стандартные изделия		
		19		Винт М6×10	48	
				ГОСТ 17475-80		
				Прочие изделия		
		20		Стяжка 2.16	24	
		21		Полкодержатель 5.4-Б	56	

И.контр.	Бушин	
Нач.маст.	Станишевский	
Гл.инж.м.	Панков	
Гл.арх.пр.	Зингер	
Провер.	Зингер	
Разраб.	Андрушенко	

1.172.5-5 — 00.000Д1

Шкаф встроенный Ш (пример применения)

Стадия	Масса	Масштаб
Р	—	1:50

Лист | Листов 1

ЦНИИЭП жилища

Копировал 19683 46 Формат А3

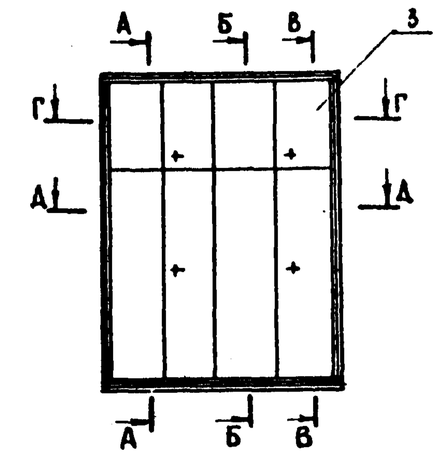

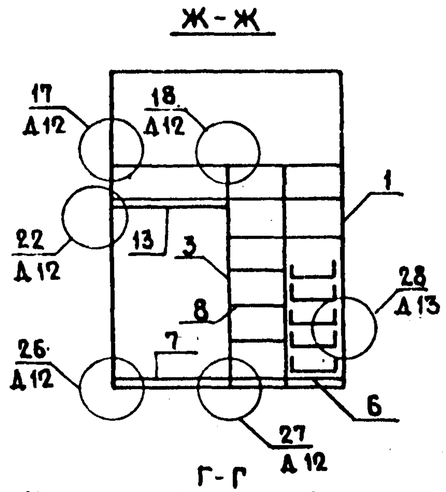

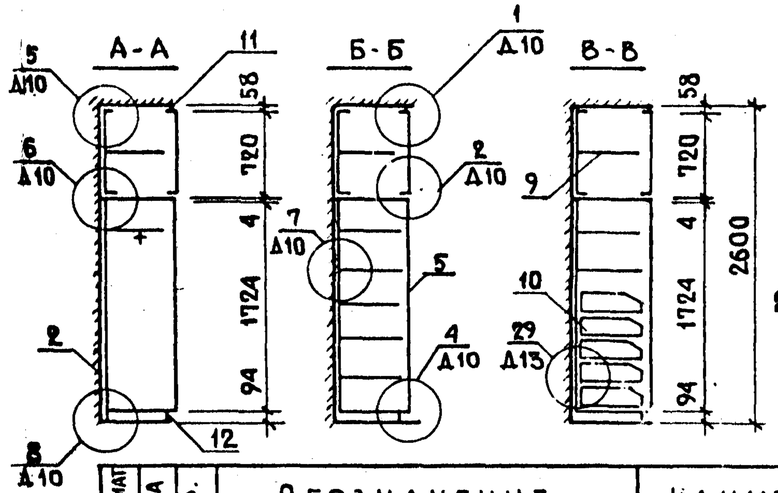

1. ПРИМЕЧАНИЕ 1 СМОТРИ НА СТР. 45
2. РАМКА БЛОКА АНТРЕСОЛИ В РАЗРЕЗЕ Ж-Ж, УСЛОВНО НЕ ПОКАЗАНА.

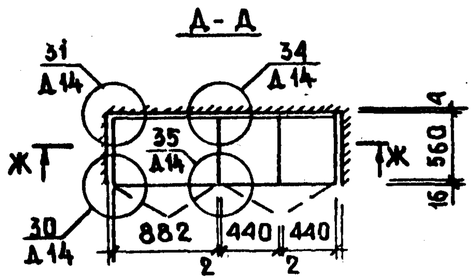

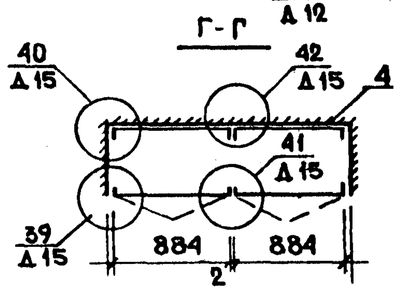

ФОРМАТ	ЗОНА	ПОЗ.	ОБОЗНАЧЕНИЕ	НАИМЕНОВАНИЕ	К-ВО	ПРИМЕЧ.
				ДОКУМЕНТАЦИЯ		
А3			1.172.5-5 — 00.000ТО	ТЕХНИЧЕСКОЕ ОПИСАНИЕ		
А3			1.172.5-5 — 00.000Д 10	Узлы 1÷8		
А3			1.172.5-5 — 00.000Д 12	Узлы 17÷27		
А3			1.172.5-5 — 00.000Д 13	Узлы 28		
А3			1.172.5-5 — 00.000Д 14	Узлы 30÷35		
А3			1.172.5-5 — 00.000Д 15	Узлы 39÷42		
				СБОРОЧНЫЕ ЕДИНИЦЫ		
А3		1	1.172.5-5 — 01.000-01	СТЕНКА БОКОВАЯ	4	
А3		2	1.172.5-5 — 03.000-04	СТЕНКА ЗАДНЯЯ	2	
А3		3	1.172.5-5 — 04.000-31	БЛОК ДВЕРКИ АНТРЕСОЛИ	2	
А3		4	1.172.5-5 — 04.100-31	РАМКА БЛОКА АНТРЕСОЛИ	2	
А3		5	1.172.5-5 — 04.200-19	ПОЛОТНО ДВЕРКИ	4	
А3		6	1.172.5-5 — 05.000-07	Полка конструктивная	4	
А3		7	1.172.5-5 — 05.000-10	Полка конструктивная	2	
А3		8	1.172.5-5 — 06.000-07	Полка переставная	7	
А3		9	1.172.5-5 — 06.000-10	Полка переставная	3	

ФОРМАТ	ЗОНА	ПОЗ.	ОБОЗНАЧЕНИЕ	НАИМЕНОВАНИЕ	К-ВО	ПРИМЕЧ.
А3		10	1.172.5-5 — 08.000-03	Ящик	5	
				ДЕТАЛИ		
А4		11	1.172.5-5 — 00.001-02	НАЛИЧНИК	7,0	П.М
А4		12	1.172.5-5 — 00.002	ЦОКОЛЬ	1,8	П.М.
А4		13	1.172.5-5 — 00.003-01	ШТАНГА	1	
А4		14	1.172.5-5 — 00.004	ШТАНГОДЕРЖАТЕЛЬ	2	
		15	1.172.5-5 — 00.005	ДЕРЖАТЕЛЬ ЯЩИКА	10	
Б.Ч		16	1.172.5-5 — 00.008	БРУС 30×30 L2600	3	
				ЗАГОТОВКИ ХВОЙНЫЕ		
				ГОСТ 9685-61*		
				СТАНДАРТНЫЕ ИЗДЕЛИЯ		
		17		Винт М6×10	48	
				ГОСТ 17475-80		
				ПРОЧИЕ ИЗДЕЛИЯ		
		18		Стяжка 2.16	24	
		19		ПОЛКОДЕРЖАТЕЛЬ 5.4-8	40	

Н.контр.	Бушин	
Нач.маст	Станишевски	
Гл.инж.мас	Панков	
Гл.арх.пр.	Зингер	
Провер.	Зингер	
Разраб.	Андрушенко	

1.172.5-5 — 00.000Д2

ШКАФ ВСТРОЕННЫЙ Ш (ПРИМЕР ПРИМЕНЕНИЯ)

Стадия	Масса	Масштаб
Р	—	1:50
Лист	Листов 1	

ЦНИИЭП жилища

Взам. инв. № | Подпись и дата | Инв. № подл.

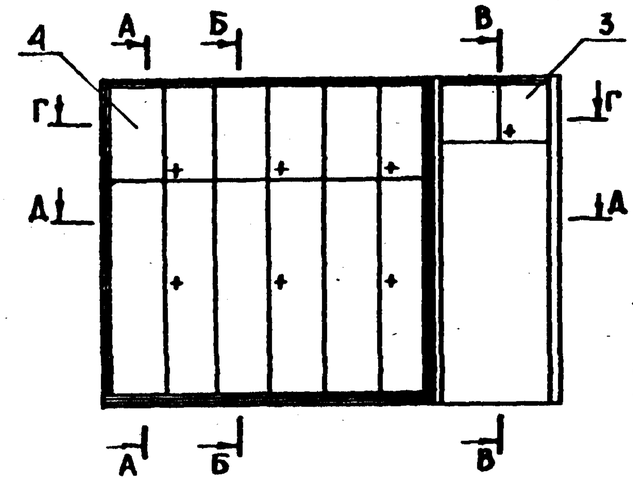

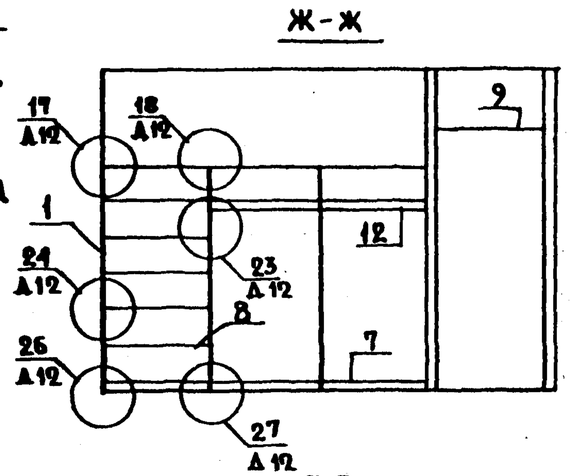

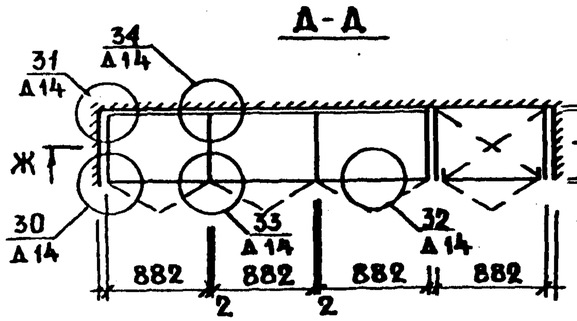

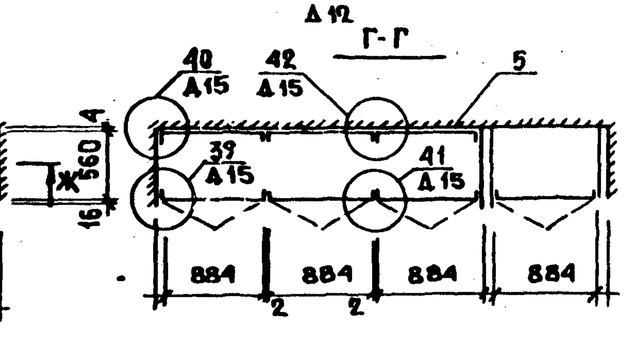

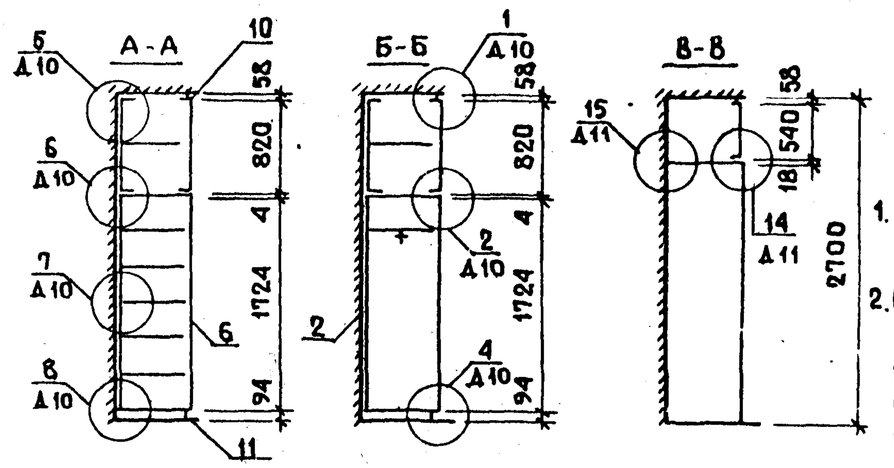

1. ПРИМЕЧАНИЕ 1 СМОТРИ НА СТР. 45
2. РАМКА БЛОКА АНТРЕСОЛИ В РАЗРЕЗЕ Ж-Ж, УСЛОВНО НЕПОКАЗАНА.

ФОРМАТ	ЗОНА	ПОЗ.	ОБОЗНАЧЕНИЕ	НАИМЕНОВАНИЕ	КОЛ	ПРИМЕЧ.
				ДОКУМЕНТАЦИЯ		
А3			1.172.5-5 – 00.000 ТО	ТЕХНИЧЕСКОЕ ОПИСАНИЕ		
А3			1.172.5-5 – 00.000Д 10	УЗЛЫ 1÷8		
А3			1.172.5-5 – 00.000Д 12	УЗЛЫ 17÷27		
А3			1.172.5-5 – 00.000Д 14	УЗЛЫ 30÷34		
А3			1.172.5-5 – 00.000Д 15	УЗЛЫ 39÷42		
				СБОРОЧНЫЕ ЕДИНИЦЫ		
А3		1	1.172.5-5 – 01.000-01	СТЕНКА БОКОВАЯ	4	
А3		2	1.172.5-5 – 03.000-04	СТЕНКА ЗАДНЯЯ	3	
А3		3	1.172.5-5 – 04.000-25	БЛОК ДВЕРКИ АНТРЕСОЛИ	1	
А3		4	1.172.5-5 – 04.000-34	БЛОК ДВЕРКИ АНТРЕСОЛИ	3	
А3		5	1.172.5-5 – 04.100-34	РАМКА БЛОКА АНТРЕСОЛИ	3	
А3		6	1.172.5-5 – 04.200-19	ПОЛОТНО ДВЕРКИ	6	
А3		7	1.172.5-5 – 05.000-10	ПОЛКА КОНСТРУКТИВНАЯ	6	
А3		8	1.172.5-5 – 06.000-10	ПОЛКА ПЕРЕСТАВНАЯ	10	
А3		9	1.172.5-5 – 07.000-02	ПОЛКА АНТРЕСОЛЬНАЯ	1	
				ДЕТАЛИ		

ФОРМАТ	ЗОНА	ПОЗ.	ОБОЗНАЧЕНИЕ	НАИМЕНОВАНИЕ	К-ВО	ПРИМЕЧ
А4		10	1.172.5-5 – 00.001-02	НАЛИЧНИК	10.0	П.М.
А4		11	1.172.5-5 – 00.002	ЦОКОЛЬ	27	П.М
А4		12	1.172.5-5 – 00.003-01	ШТАНГА	2	
А4		13	1.172.5-5 – 00.004	ШТАНГОДЕРЖАТЕЛЬ	4	
Б.Ч		14	1.172.5-5 – 00.008	БРУС 30×30 L 3600	3	
				ЗАГОТОВКИ ХВОЙНЫЕ		
				ГОСТ 9685-61*		
А4		15	1.172.5-5 – 00.007	УГОЛЬНИК УМ-1	2	
				СТАНДАРТНЫЕ ИЗДЕЛИЯ		
		16		ВИНТ М6×10	48	
				ГОСТ 17475-80		
				ПРОЧИЕ ИЗДЕЛИЯ		
		17		СТЯЖКА 2.16	24	
		18		ПОЛКОДЕРЖАТЕЛЬ 5.4-6	40	

1.172.5-5 – 00.000Д3

Н.контр.	Бушин	
Нач.маст.	Станишевский	
Гл.инж.пр.	Панков	
Гл.арх.пр.	Зингер	
Провер.	Зингер	
Разраб.	Андрушенко	

ШКАФ ВСТРОЕННЫЙ (ПРИМЕР ПРИМЕНЕНИЯ)

СТАДИЯ	МАССА	МАСШТАБ
Р	—	1:50
ЛИСТ	ЛИСТОВ 1	

ЦНИИЭП жилища

Инв. № подл. | Подпись и дата | Взам. инв. №

Копировал 19482 48

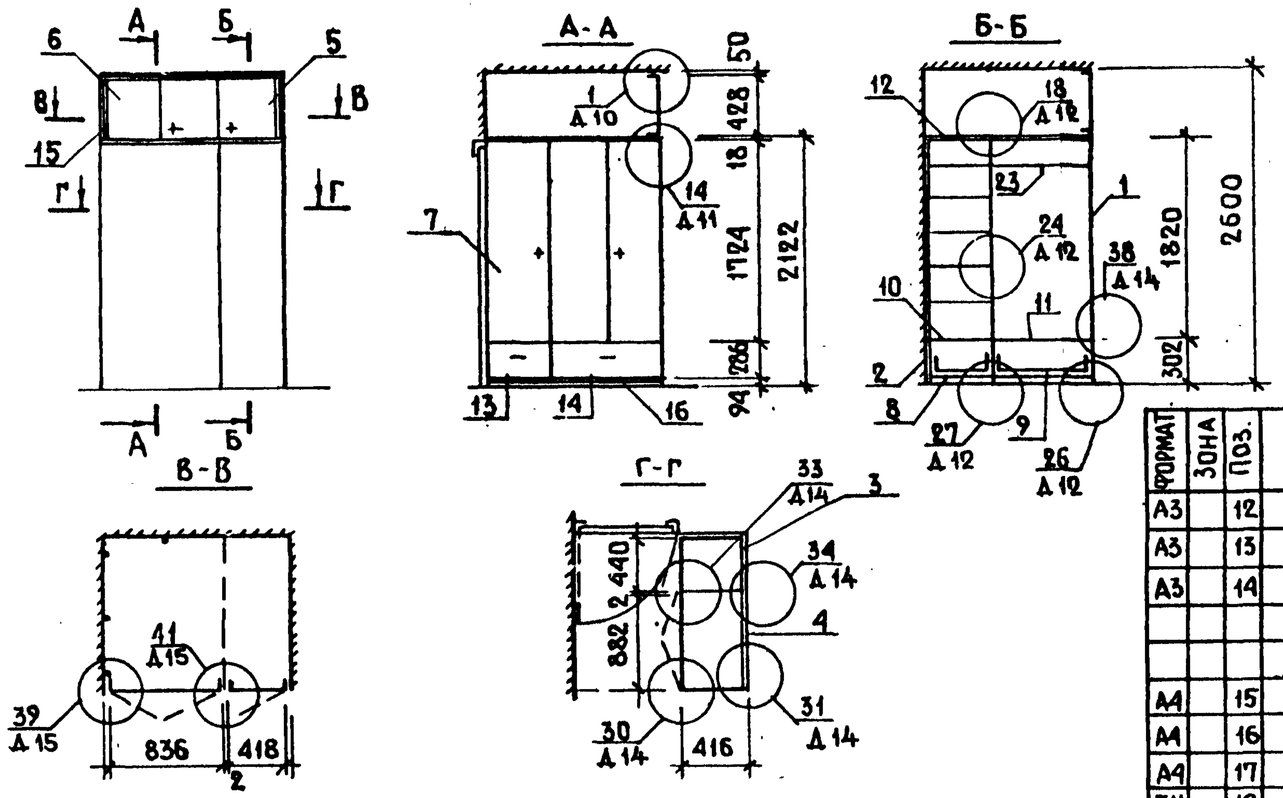

ПРИМЕЧАНИЕ 1. СМОТРИ НА СТР. 45

ФОРМАТ	ЗОНА	ПОЗ.	ОБОЗНАЧЕНИЕ	НАИМЕНОВАНИЕ	К-ВО	ПРИМЕЧ.
А3		12	1.172.5-5 — 07.000-04	ПОЛКА АНТРЕСОЛЬНАЯ	1	
А3		13	1.172.5-5 — 08.000	Ящик	1	
А3		14	1.172.5-5 — 03.000-02	Ящик	1	
				ДЕТАЛИ		
А4		15	1.172.5-5 — 00.001-01	НАЛИЧНИК	6,0	П.М
А4		16	1.172.5-5 — 00.002	ЦОКОЛЬ	1,3	П.М
А4		17	1.172.5-5 — 00.005	ДЕРЖАТЕЛЬ ЯЩИКА	4	
Б.Ч		18	1.172.5-5 — 00.008	БРУС 30×30 L2100	3	
				ЗАГОТОВКИ ХВОЙНЫЕ		
				ГОСТ 9685-61*		
А4		19	1.172.5-5 — 00.007	УГОЛЬНИК УМ-1	3	
				СТАНДАРТНЫЕ ИЗДЕЛИЯ		
		20		ВИНТ М6×10	32	
				ГОСТ 17475-80		
				ПРОЧИЕ ИЗДЕЛИЯ		
		21		СТЯЖКА 2.16	16	
		22		ПОЛКОДЕРЖАТЕЛЬ 5.4-Б	32	
		23		ШТАНГА ВЫДВИЖНАЯ 7.5-У	1	

ФОРМАТ	ЗОНА	ПОЗ.	ОБОЗНАЧЕНИЕ	НАИМЕНОВАНИЕ	К-ВО	ПРИМЕЧ.
				ДОКУМЕНТАЦИЯ		
А3			1.172.5-5 — 00.000ТО	ТЕХНИЧЕСКОЕ ОПИСАНИЕ		
А3			1.172.5-5 — 00.000Д 10	УЗЛЫ 1		
А3			1.172.5-5 — 00.000Д 11	УЗЛЫ 14		
А3			1.172.5-5 — 00.000Д 12	УЗЛЫ 18÷27		
А3			1.172.5-5 — 00.000Д 14	УЗЛЫ 30÷34; 38		
А3			1.172.5-5 — 00.000Д 15	УЗЛЫ 39÷41		
				СБОРОЧНЫЕ ЕДИНИЦЫ		
А3		1	1.172.5-5 — 01.000	СТЕНКА БОКОВАЯ	3	
А3		2	1.172.5-5 — 01.000-14	СТЕНКА БОКОВАЯ	2	
А3		3	1.172.5-5 — 03.000-01	СТЕНКА ЗАДНЯЯ	1	
А3		4	1.172.5-5 — 03.000-04	СТЕНКА ЗАДНЯЯ	1	
А3		5	1.172.5-5 — 04.000-03	БЛОК ДВЕРКИ АНТРЕСОЛИ	1	
А3		6	1.172.5-5 — 04.000-21	БЛОК ДВЕРКИ АНТРЕСОЛИ	1	
А3		7	1.172.5-5 — 04.200-19	ПОЛОТНО ДВЕРКИ	3	
А3		8	1.172.5-5 — 05.000-01	ПОЛКА КОНСТРУКТИВНАЯ	2	
А3		9	1.172.5-5 — 05.000-04	ПОЛКА КОНСТРУКТИВНАЯ	2	
А3		10	1.172.5-5 — 06.000-01	ПОЛКА ПЕРЕСТАВНАЯ	6	
А3		11	1.172.5-5 — 06.000-04	ПОЛКА ПЕРЕСТАВНАЯ	2	

Н. Контр	Бушин	
Нач.маст.	Станищевский	
Гл.инж.м.	Панков	
Гл.арх.пр.	Зингер	
Провер.	Зингер	
Разраб.	Андрушенко	

1.172.5-5 — 00.000Д 4

ШКАФ ВСТРОЕННЫЙ Ш (ПРИМЕР ПРИМЕНЕНИЯ)

СТАДИЯ	МАССА	МАСШТАБ
Р	—	1:50
ЛИСТ	ЛИСТОВ 1	

ЦНИИЭП жилища

Инв. № подл. | Подпись и дата | Взам. инв. №

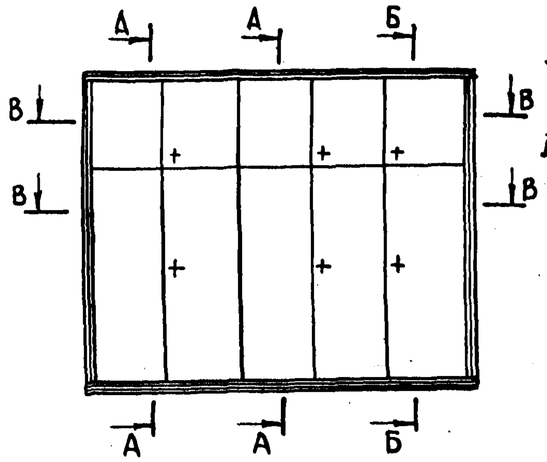

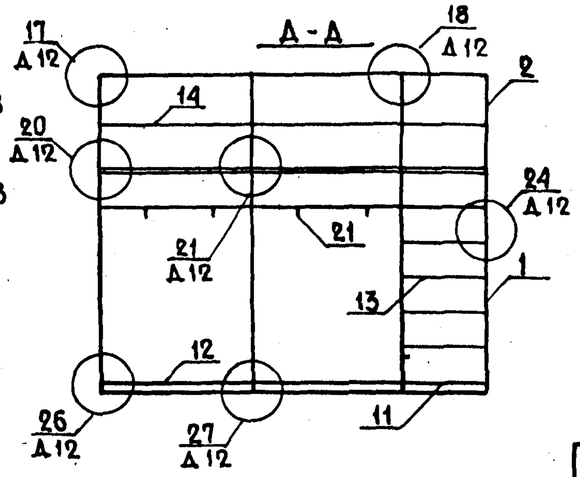

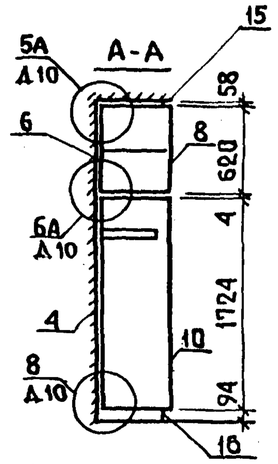

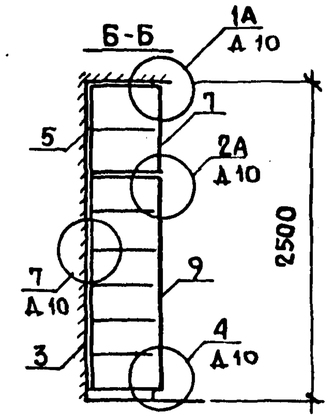

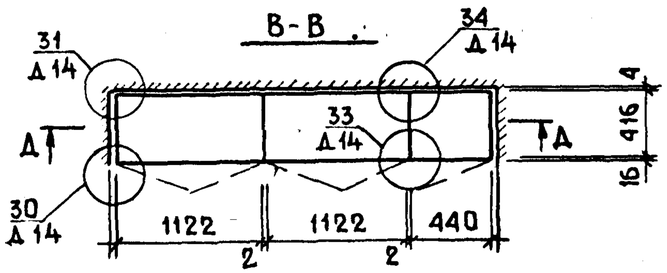

ПРИМЕЧАНИЕ 1 СМОТРИ НА СТР. 45

ФОРМАТ	ЗОНА	ПОЗ.	ОБОЗНАЧЕНИЕ	НАИМЕНОВАНИЕ	К-ВО	ПРИМЕЧ.
				ДОКУМЕНТАЦИЯ		
А3			1.172.5-5 — 00.000ТО	ТЕХНИЧЕСКОЕ ОПИСАНИЕ		
А3			1.172.5-5 — 00.000Д10	УЗЛЫ 1А÷6А; 4÷8		
А3			1.172.5-5 — 00.000Д12	УЗЛЫ 17÷27		
А3			1.172.5-5 — 00.000Д14	УЗЛЫ 30÷34		
				СБОРОЧНЫЕ ЕДИНИЦЫ		
А3		1	1.172.5-5 — 01.000	СТЕНКА БОКОВАЯ	4	
А3		2	1.172.5-5 — 01.000-08	СТЕНКА БОКОВАЯ	4	
А3		3	1.172.5-5 — 03.000-01	СТЕНКА ЗАДНЯЯ	1	
А3		4	1.172.5-5 — 03.000-05	СТЕНКА ЗАДНЯЯ	2	
А3		5	1.172.5-5 — 03.000-25	СТЕНКА ЗАДНЯЯ	1	
А3		6	1.172.5-5 — 03.000-29	СТЕНКА ЗАДНЯЯ	2	
А3		7	1.172.5-5 — 04.200-10	ПОЛОТНО ДВЕРКИ	1	
А3		8	1.172.5-5 — 04.200-11	ПОЛОТНО ДВЕРКИ	4	
А3		9	1.172.5-5 — 04.200-19	ПОЛОТНО ДВЕРКИ	1	
А3		10	1.172.5-5 — 04.200-20	ПОЛОТНО ДВЕРКИ	4	
А3		11	1.172.5-5 — 05.000-01	ПОЛКА КОНСТРУКТИВНАЯ	4	
А3		12	1.172.5-5 — 05.000-05	ПОЛКА КОНСТРУКТИВНАЯ	8	
А3		13	1.172.5-5 — 06.000-01	ПОЛКА ПЕРЕСТАВНАЯ	6	
А3		14	1.172.5-5 — 06.000-05	ПОЛКА ПЕРЕСТАВНАЯ	4	
				ДЕТАЛИ		
А4		15	1.172.5-5 — 00.001-02	НАЛИЧНИК	7.8	П.М.
А4		16	1.172.5-5 — 00.002	ЦОКОЛЬ	2.8	П.М.
Б.Ч		17	1.172.5-5 — 00.008	БРУС 30×30 L3000	3	
				ЗАГОТОВКИ ХВОЙНЫЕ		
				ГОСТ 9685-61*		
				СТАНДАРТНЫЕ ИЗДЕЛИЯ		
		18		ВИНТ М6×10	112	
				ГОСТ 17475-80		
				ПРОЧИЕ ИЗДЕЛИЯ		
		19		СТЯЖКА 2.16	56	
		20		ПОЛКОДЕРЖАТЕЛЬ 5.4-Б	40	
		21		ШТАНГА ВЫДВИЖНАЯ 7.5-У	4	

Н.КОНТР.	БУШИН	
НАЧ.МАСТ.	СТАНИШЕВСКИЙ	
ГЛ.ИНЖ.М.	ПАНКОВ	
ГЛ.АРХ.ПР.	ЗИНГЕР	
ПРОВЕР.	ЗИНГЕР	
РАЗРАБ.	АНДРУШЕНКО	

1.172.5-5 — 00.000Д5

ШКАФ ВСТРОЕННЫЙ Ш (ПРИМЕР ПРИМЕНЕНИЯ)

СТАДИЯ	МАССА	МАСШТАБ
Р	—	1:50
ЛИСТ	ЛИСТОВ 1	

ЦНИИЭП жилища

ПИРОВАЛ 19683 БС ФОРМАТ А3

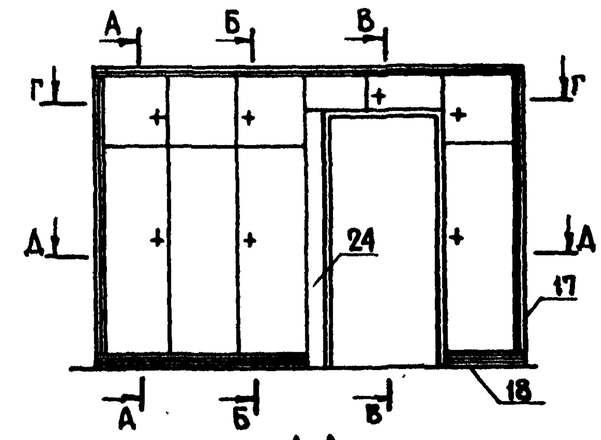

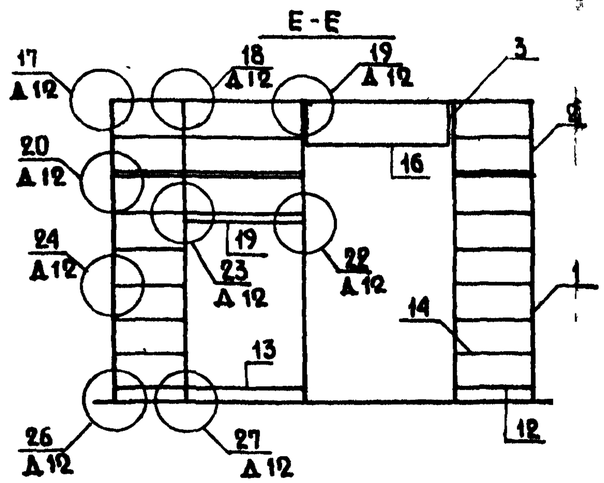

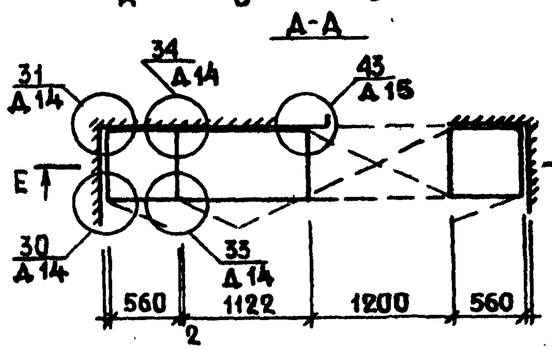

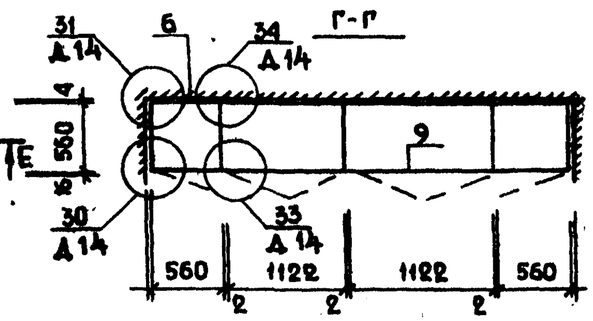

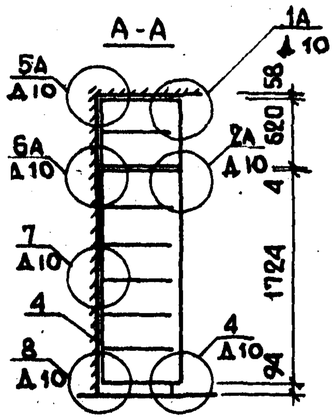

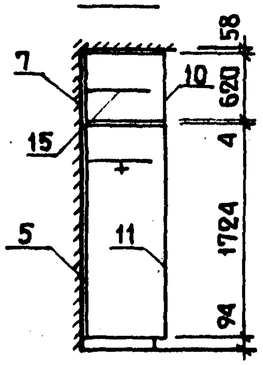

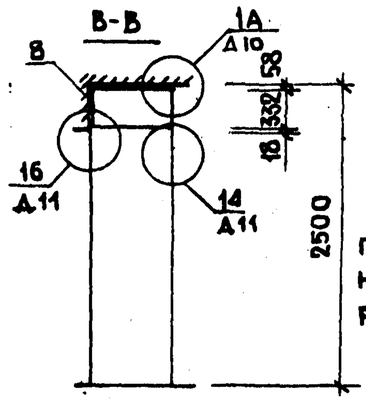

ПРИМЕЧАНИЕ 1 СМОТРИ НА СТР. 45

ФОРМАТ	ЗОНА	ПОЗ.	ОБОЗНАЧЕНИЕ	НАИМЕНОВАНИЕ	К-ВО	ПРИМЕЧ.
				ДОКУМЕНТАЦИЯ		
А3			1.172.5-5 — 00.000ТО	ТЕХНИЧЕСКОЕ ОПИСАНИЕ		
А3			1.172.5-5 — 00.000Д10	Узлы 1А÷6А; 4÷8		
А3			1.172.5-5 — 00.000Д11	Узлы 14÷16		
А3			1.172.5-5 — 00.000Д12	Узлы 17÷27		
А3			1.172.5-5 — 00.000Д14	Узлы 30÷34		
А3			1.172.5-5 — 00.000Д15	Узлы 43		
				СБОРОЧНЫЕ ЕДИНИЦЫ		
А3		1	1.172.5-5 — 01.000-01	СТЕНКА БОКОВАЯ	5	
А3		2	1.172.5-5 — 01.000-09	СТЕНКА БОКОВАЯ	5	
А3		3	1.172.5-5 — 01.000-03	СТЕНКА БОКОВАЯ	2	
А3		4	1.172.5-5 — 03.000-02	СТЕНКА ЗАДНЯЯ	2	
А3		5	1.172.5-5 — 03.000-05	СТЕНКА ЗАДНЯЯ	1	
А3		6	1.172.5-5 — 03.000-26	СТЕНКА ЗАДНЯЯ	2	
А3		7	1.172.5-5 — 03.000-29	СТЕНКА ЗАДНЯЯ	1	
А3		8	1.172.5-5 — 03.000-11	СТЕНКА ЗАДНЯЯ	1	
А3		9	1.172.5-5 — 04.200-02	ПОЛОТНО ДВЕРКИ	2	
А3		10	1.172.5-5 — 04.200-11	ПОЛОТНО ДВЕРКИ	4	
А3		11	1.172.5-5 — 04.200-20	ПОЛОТНО ДВЕРКИ	4	

ФОРМАТ	ЗОНА	ПОЗ.	ОБОЗНАЧЕНИЕ	НАИМЕНОВАНИЕ	К-ВО	ПРИМЕЧАН
А3		12	1.172.5-5 — 05.000-08	ПОЛКА КОНСТРУКТИВНАЯ	8	
А3		13	1.172.5-5 — 05.000-11	ПОЛКА КОНСТРУКТИВНАЯ	4	
А3		14	1.172.5-5 — 06.000-08	ПОЛКА ПЕРЕСТАВНАЯ	12	
А3		15	1.172.5-5 — 06.000-11	ПОЛКА ПЕРЕСТАВНАЯ	2	
А3		16	1.172.5-5 — 07.000-03	ПОЛКА АНТРЕСОЛЬНАЯ	1	
				ДЕТАЛИ		
А4		17	1.172.5-5 — 00.001-02	НАЛИЧНИК	8,5	П.М
А4		18	1.172.5-5 — 00.002	ЦОКОЛЬ	23	П.М.
А4		19	1.172.5-5 — 00.003-02	ШТАНГА	1	
А4		20	1.172.5-5 — 00.004	ШТАНГОДЕРЖАТЕЛЬ	2	
Б4		21	1.172.5-5 — 00.008	БРУС 30×30 L3500	3	
				ЗАГОТОВКИ ХВОЙНЫЕ		
				ГОСТ 9685-61*		
А4		22	1.172.5-5 — 00.006	ЩИТ ПОД ВЫКЛЮЧАТЕЛЬ	1	
А4		23	1.172.5-5 — 00.007	УГОЛЬНИК УМ-1	3	
				СТАНДАРТНЫЕ ИЗДЕЛИЯ		
		24		ВИНТ М6×10	136	
				ГОСТ 17475-80		
				ПРОЧИЕ ИЗДЕЛИЯ		
		25		СТЯЖКА 2.16	68	
		26		ПОЛКОДЕРЖАТЕЛЬ 5.4-Б	56	

1.172.5-5 — 00.000Д6

Н.КОНТР.	БУШИН	
НАЧ.МАСТ.	СТАНИШЕВСКИЙ	
ГЛ.ИНЖ.М.	ПАНКОВ	
ГЛ.АРХ.ПР.	ЗИНГЕР	
ПРОВЕР.	ЗИНГЕР	
РАЗРАБ.	АНДРИЩЕНКО	

ШКАФ ВСТРОЕННЫЙ Ш (ПРИМЕР ПРИМЕНЕНИЯ)

СТАДИЯ	МАССА	МАСШТАБ
Р	—	1:50
ЛИСТ	ЛИСТОВ 1	

ЦНИИЭП жилища

ПОДПИСЬ И ДАТА | ВЗАМ. ИНВ. №

КОПИРОВАЛ 19205 51

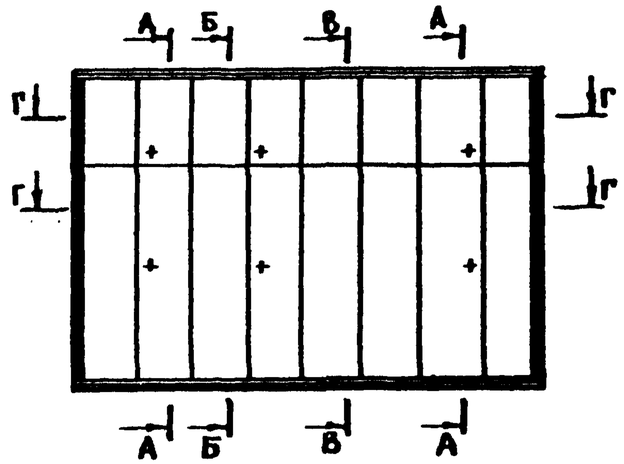

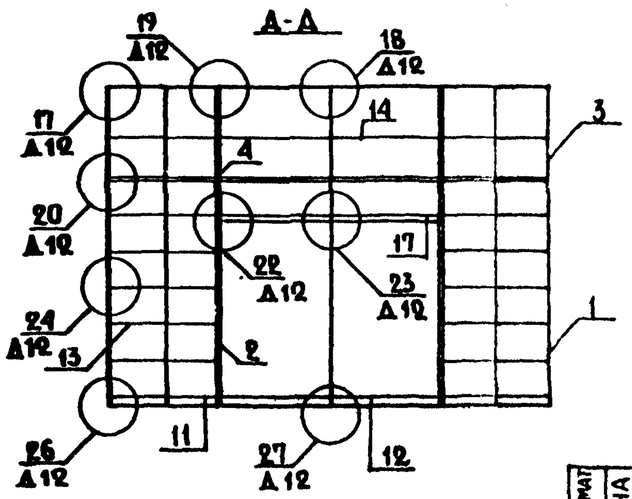

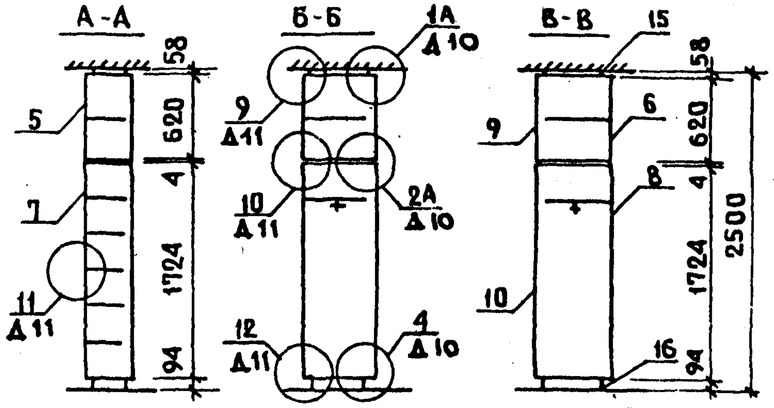

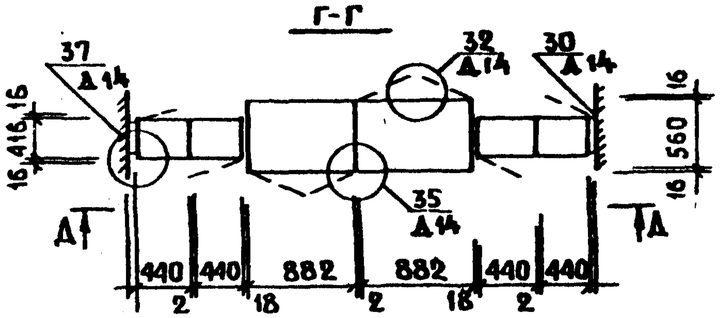

ПРИМЕЧАНИЕ 1 СМОТРИ НА СТР. 45

ФОРМАТ	ЗОНА	ПОЗ.	ОБОЗНАЧЕНИЕ	НАИМЕНОВАНИЕ	К-ВО	ПРИМЕЧ.
А3		11	1.172.5-5 — 05.000-01	ПОЛКА КОНСТРУКТИВНАЯ	16	
А3		12	1.172.5-5 — 05.000-10	ПОЛКА КОНСТРУКТИВНАЯ	8	
А3		13	1.172.5-5 — 06.000-01	ПОЛКА ПЕРЕСТАВНАЯ	24	
А3		14	1.172.5-5 — 06.000-10	ПОЛКА ПЕРЕСТАВНАЯ	4	
				ДЕТАЛИ		
А4		15	1.172.5-5 — 00.001-02	НАЛИЧНИК	17.2	П.М.
А4		16	1.172.5-5 — 00.002	ЦОКОЛЬ	7.2	П.М.
А4		17	1.172.5-5 — 00.003-01	ШТАНГА	2	
А4		18	1.172.5-5 — 00.004	ШТАНГОДЕРЖАТЕЛЬ	4	
Бч		19	1.172.5-5 — 00.008	БРУС 30×30 L3600	6	
				ЗАГОТОВКИ ХВОЙНЫЕ		
				ГОСТ 9685-61*		
				СТАНДАРТНЫЕ ИЗДЕЛИЯ		
		20		ВИНТ М6×10	208	
				ГОСТ 17475-80		
				ПРОЧИЕ ИЗДЕЛИЯ		
		21		СТЯЖКА 2.16	104	
		22		ПОЛКОДЕРЖАТЕЛЬ 5.4-Б	112	

ФОРМАТ	ЗОНА	1103.	ОБОЗНАЧЕНИЕ	НАИМЕНОВАНИЕ	К-ВО	ПРИМЕЧ
				ДОКУМЕНТАЦИЯ		
А3			1.172.5-5 — 00.000 ТО	ТЕХНИЧЕСКОЕ ОПИСАНИЕ		
А3			1.172.5-5 — 00.000 Д10	УЗЛЫ 1А, 2А; 4		
А3			1.172.5-5 — 00.000 Д11	УЗЛЫ 9÷12		
А3			1.172.5-5 — 00.000 Д12	УЗЛЫ 17÷27		
А3			1.172.5-5 — 00.000 Д14	УЗЛЫ 30÷37		
				СБОРОЧНЫЕ ЕДИНИЦЫ		
А3		1	1.172.5-5 — 01.000	СТЕНКА БОКОВАЯ	6	
А3		2	1.172.5-5 — 01.000-01	СТЕНКА БОКОВАЯ	3	
А3		3	1.172.5-5 — 01.000-08	СТЕНКА БОКОВАЯ	6	
А3		4	1.172.5-5 — 01.000-09	СТЕНКА БОКОВАЯ	3	
А3		5	1.172.5-5 — 02.000-19	СТЕНКА ЗАДНЯЯ	4	
А3		6	1.172.5-5 — 02.000-22	СТЕНКА ЗАДНЯЯ	2	
А3		7	1.172.5-5 — 02.000-37	СТЕНКА ЗАДНЯЯ	4	
А3		8	1.172.5-5 — 02.000-40	СТЕНКА ЗАДНЯЯ	2	
А3		9	1.172.5-5 — 04.200-10	ПОЛОТНО ДВЕРКИ	8	
А3		10	1.172.5-5 — 04.200-19	ПОЛОТНО ДВЕРКИ	8	

1.172.5-5 — 00.000Д7

Н. контр.	Бушин	
Нач. маст.	Станишевский	
Гл. инж. пр.	Панков	
Гл. арх. пр.	Зингер	
Провер.	Зингер	
Разраб.	Андрушенко	

ШКАФ-ПЕРЕГОРОДКА ШП (ПРИМЕР ПРИМЕНЕНИЯ)

СТАДИЯ	МАССА	МАСШТАБ
Р	—	1:50
ЛИСТ	ЛИСТОВ 1	

ЦНИИЭП жилища

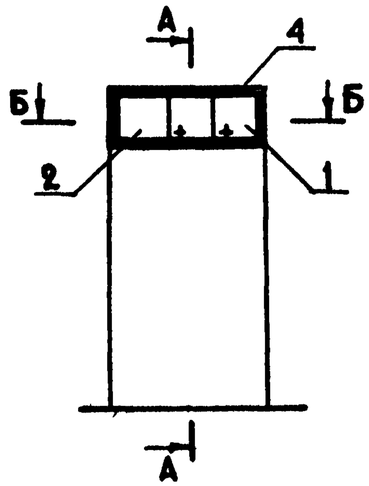

Б-Б

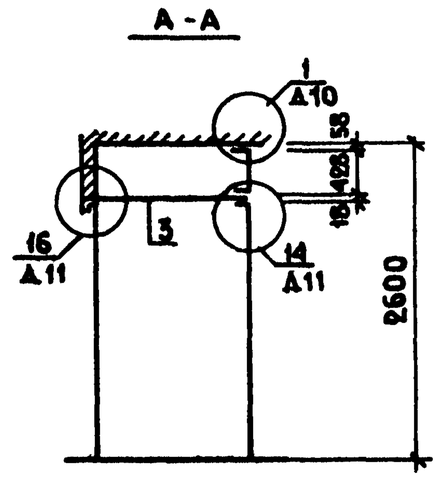

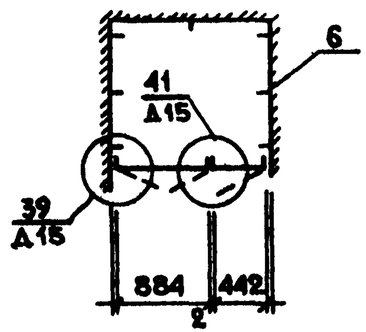

ПРИМЕЧАНИЕ 1 СМОТРИ СТР. 45

ФОРМАТ	ЗОНА	ПОЗ.	ОБОЗНАЧЕНИЕ	НАИМЕНОВАНИЕ	К-ВО	ПРИМЕЧ
				ДОКУМЕНТАЦИЯ		
А3			1.172.5-5 — 00.000ТО	ТЕХНИЧЕСКОЕ ОПИСАНИЕ		
А3			1.172.5-5 — 00.000 Д10	УЗЛЫ 1		
А3			1.172.5-5 — 00.000 Д11	УЗЛЫ 14÷16		
А3			1.172.5-5 — 00.000 Д15	УЗЛЫ 39÷41		
				СБОРОЧНЫЕ ЕДИНИЦЫ		
А3		1	1.172.5-5 — 04.000-04	БЛОК ДВЕРКИ АНТРЕСОЛИ	1	
А3		2	1.172.5-5 — 04.000-22	БЛОК ДВЕРКИ АНТРЕСОЛИ	1	
А3		3	1.172.5-5 — 07.000-04	ПОЛКА АНТРЕСОЛЬНАЯ	1	
				ДЕТАЛИ		
А4		4	1.172.5-5 — 00.001-02	НАЛИЧНИК	3,5	П.М
Б4		5	1.172.5-5 — 00.008	БРУС 30×30 L 1300	2	
				ЗАГОТОВКИ ХВОЙНЫЕ		
				ГОСТ 9685-61*		
А4		6	1.172.5-5 — 00.007	УГОЛЬНИК УМ-1	7	

Н.КОНТР.	БУШИН	
НАЧ.МАСТ.	СТАНИШЕВСКИЙ	
ГЛ.ИНЖ.М.	ПАНКОВ	
ГЛ.АРХ.ПР.	ЗИНГЕР	
ПРОВЕР	ЗИНГЕР	
РАЗРАБ.	АНДРУШЕНКО	

1.172.5-5 — 00.000 Д8

АНТРЕСОЛЬ
А
(ПРИМЕР ПРИМЕНЕНИЯ)

СТАДИЯ	МАССА	МАСШТАБ
Р	—	1:50
ЛИСТ	ЛИСТОВ 1	

ЦНИИЭП жилища

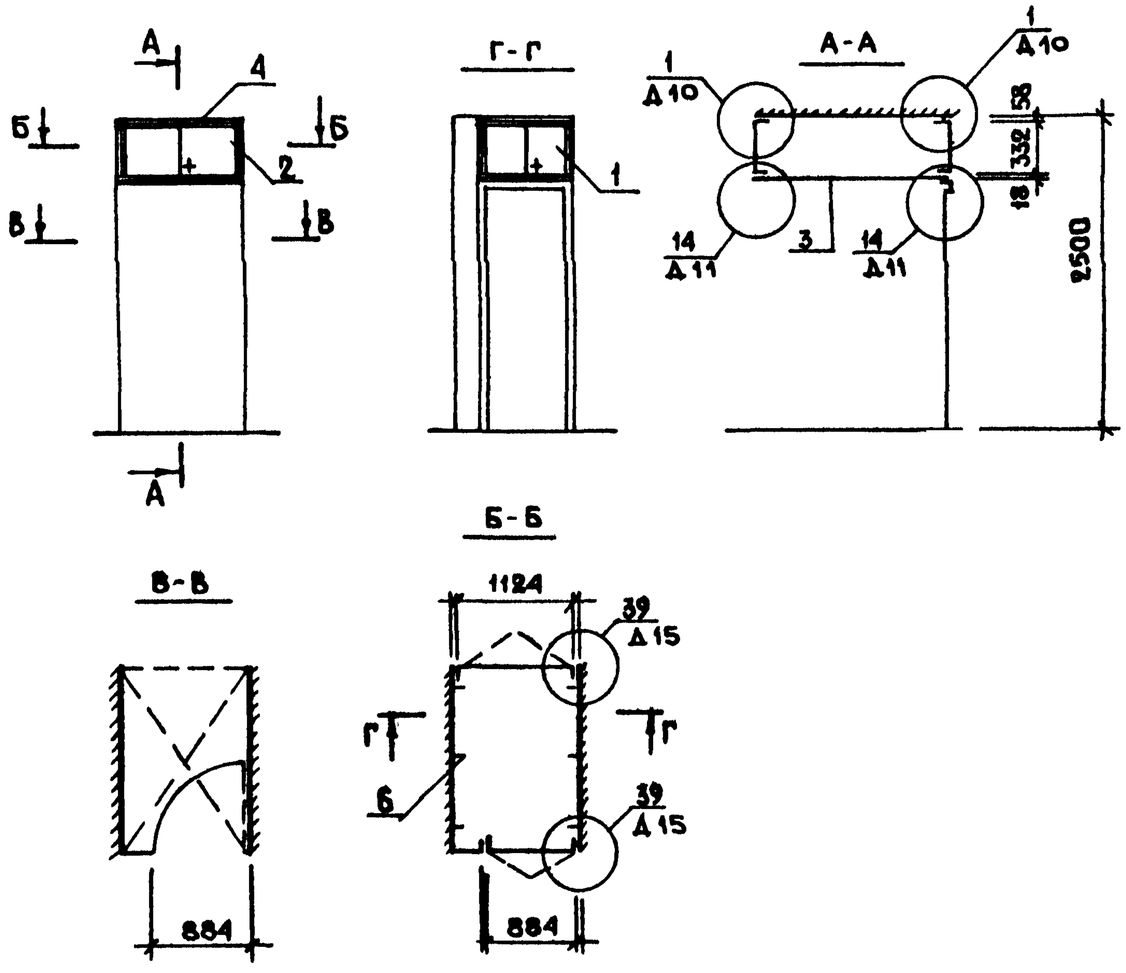

ПРИМЕЧАНИЕ 1 СМОТРИ СТР. 45

ФОРМАТ	ЗОНА	ПОЗ.	ОБОЗНАЧЕНИЕ	НАИМЕНОВАНИЕ	К-ВО	ПРИМЕЧ.
				ДОКУМЕНТАЦИЯ		
А3			1.172.5-5 — 00.000ТО	ТЕХНИЧЕСКОЕ ОПИСАНИЕ		
А3			1.172.5-5 — 00 000Д10	Узлы 1		
А3			1.172.5-5 — 00.000Д11	Узлы 14		
А3			1.172.5-5 — 00.000Д15	Узлы 39		
				СБОРОЧНЫЕ ЕДИНИЦЫ		
А3		1	1.172.5-5 — 04.000-19	БЛОК ДВЕРКИ АНТРЕСОЛИ	1	
А3		2	1.172.5-5 — 04.000-20	БЛОК ДВЕРКИ АНТРЕСОЛИ	1	
А3		3	1.172.5-5 — 07.000-04	Полка антресольная	1	
				ДЕТАЛИ		
А4		4	1.172.5-5 — 00.001-02	Наличник	2,7	П.М.
Б4		5	1.172.5-5 — 00.008	Брус 30×30 L1200	3	
				ЗАГОТОВКИ ХВОЙНЫЕ		
				ГОСТ 9685-61*		
А4		6	1.172.5-5 — 00.007	Угольник УМ-1	6	

Н.контр.	Бушин	
Нач.маст.	Станишевский	
Гл.инж.м.	Панков	
Гл.арх.пр	Зингер	
Провер.	Зингер	
Разраб	Андрушенко	

1.172.5-5 — 00.000Д9

АНТРЕСОЛЬ
А
(ПРИМЕР ПРИМЕНЕНИЯ)

СТАДИЯ	МАССА	МАСШТАБ
Р	—	1:50
ЛИСТ	ЛИСТОВ 1	

ЦНИИЭП жилища

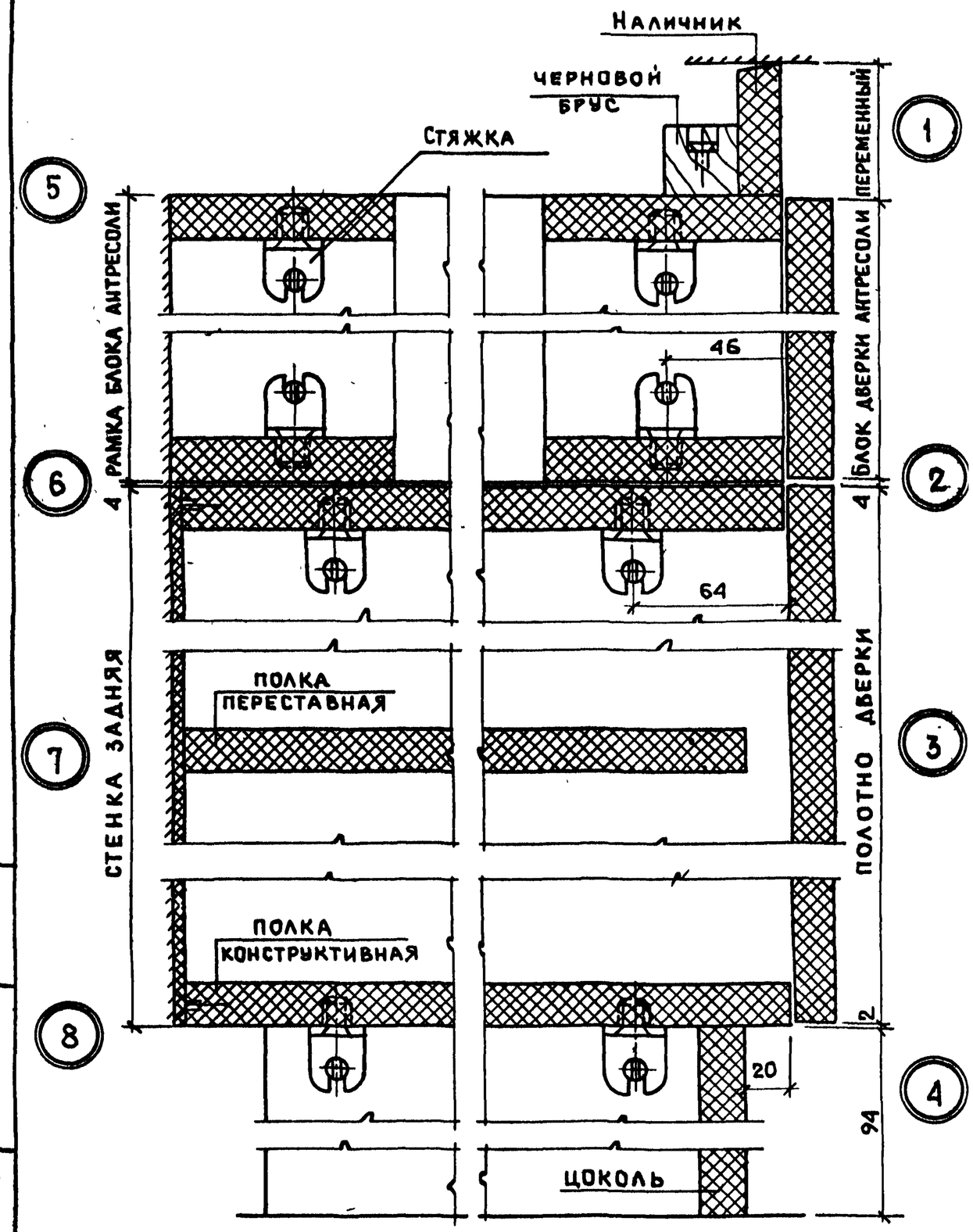

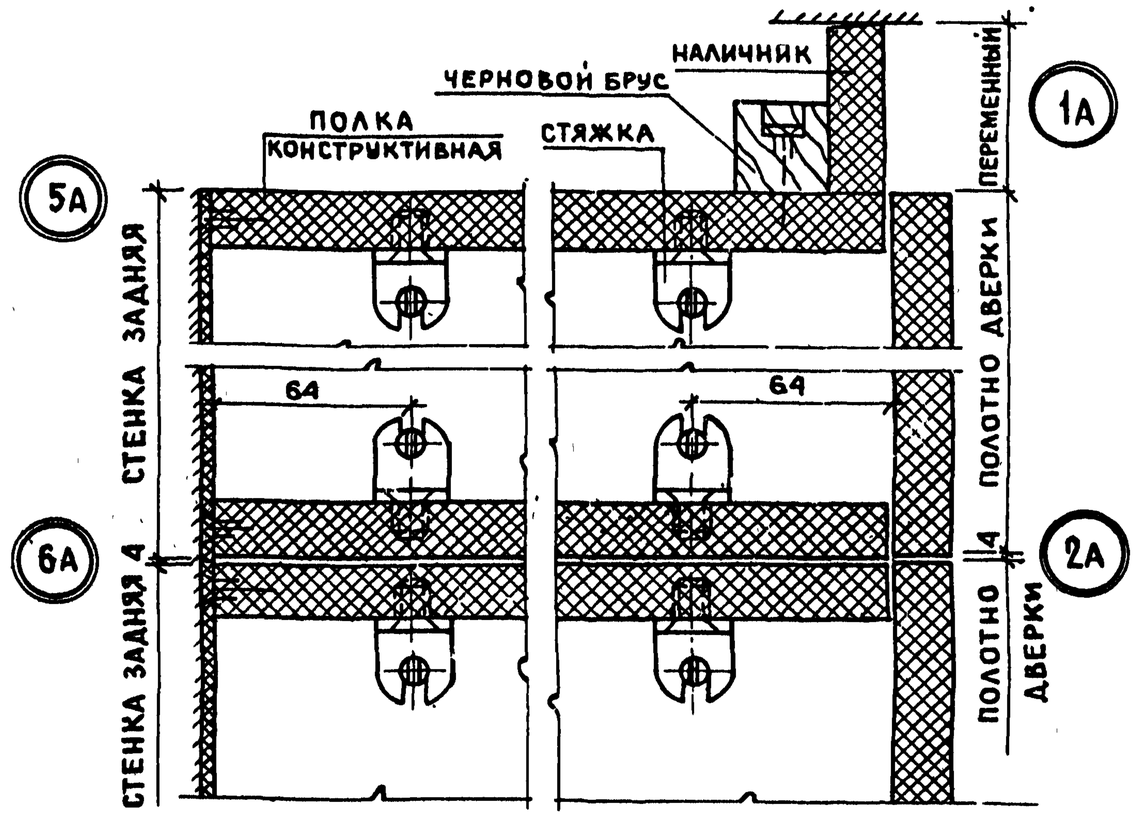

Н.контр.	Бушин		1.172.5-5 — 00.000Д10
Нач.мас.	Станишевский		
Гл.инж.м.	Панков		Узлы 1÷8; 1А; 2А; 5А; 6А
Гл.арх.пр.	Зингер		
Провер.	Зингер		
Разраб.	Андрушенко		

Стадия	Лист	Листов
Р		1

ЦНИИЭП жилища

Копировал 19683 55 Формат А3

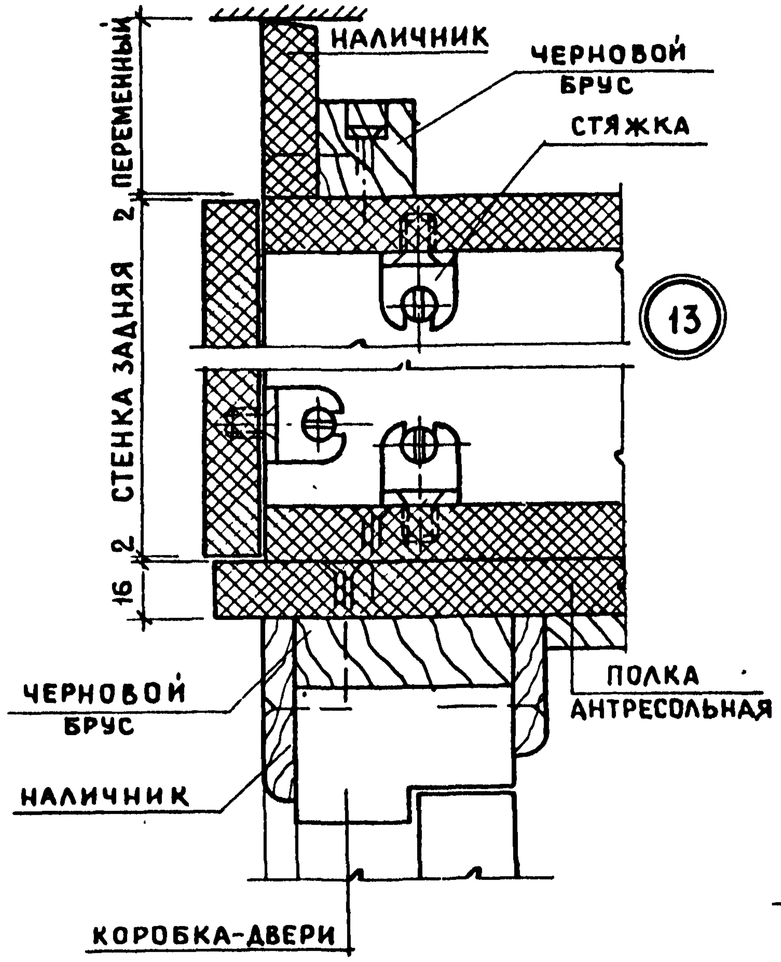

13

16

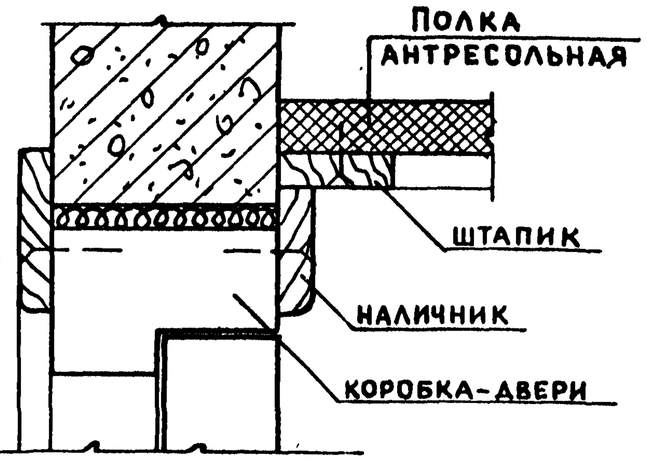

9

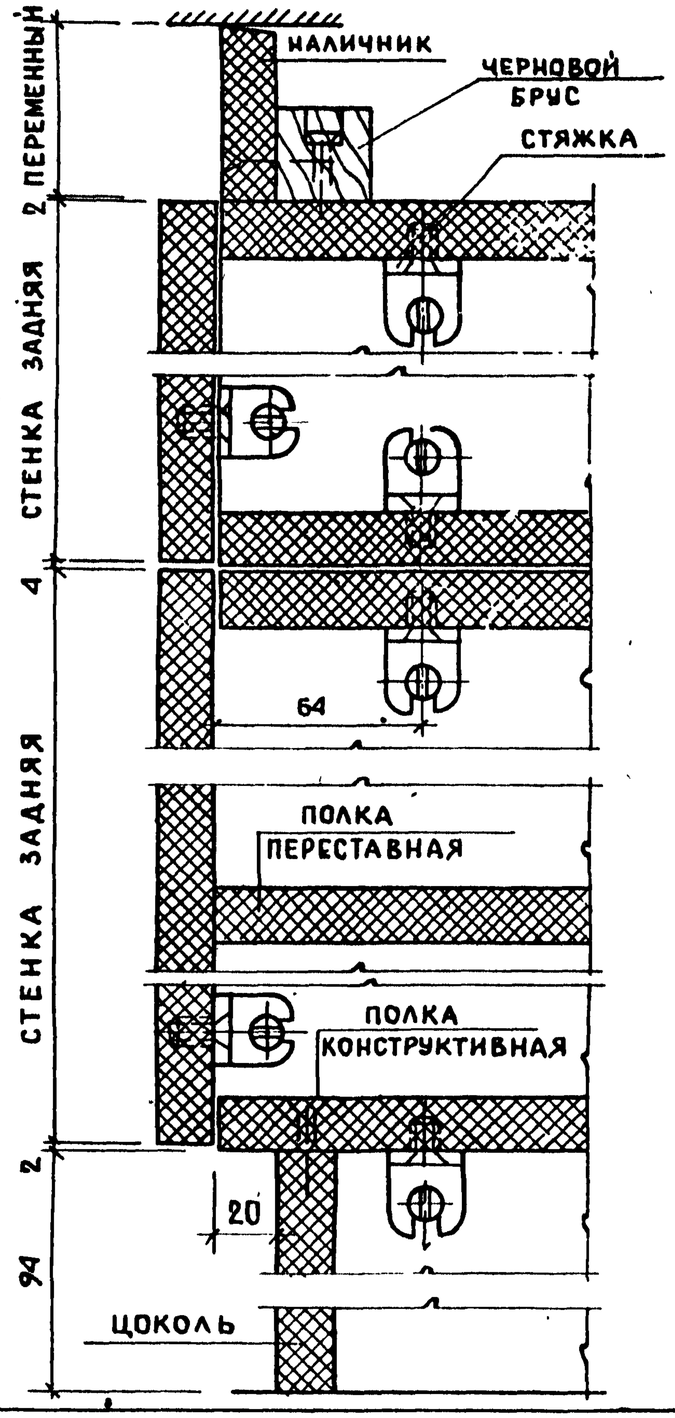

10

11

12

15

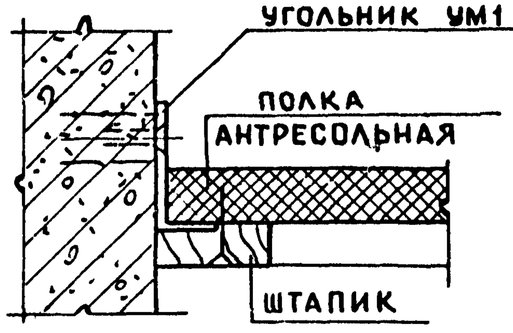

14

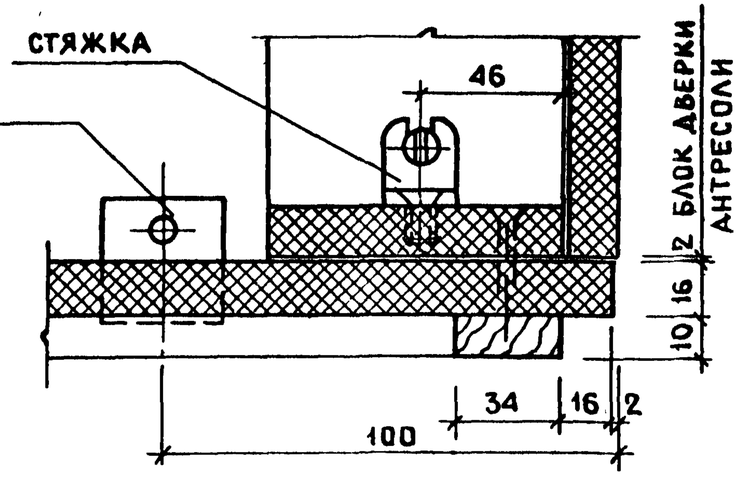

Н. КОНТР.	БУШИН		
НАЧ. МАСТ.	СТАНИШЕВСКИЙ		
ГЛ. ИНЖ. М.	ПАНКОВ		
ГЛ. АРХ. ПР.	ЗИНГЕР		
ПРОВЕР.	ЗИНГЕР		
РАЗРАБ.	АНДРУШЕНКО		

1.172.5-5 — 00.000 А 11

УЗЛЫ 9÷16

СТАДИЯ	ЛИСТ	ЛИСТОВ
Р		1

ЦНИИЭП жилища

Копировал 19683 56 Формат А3

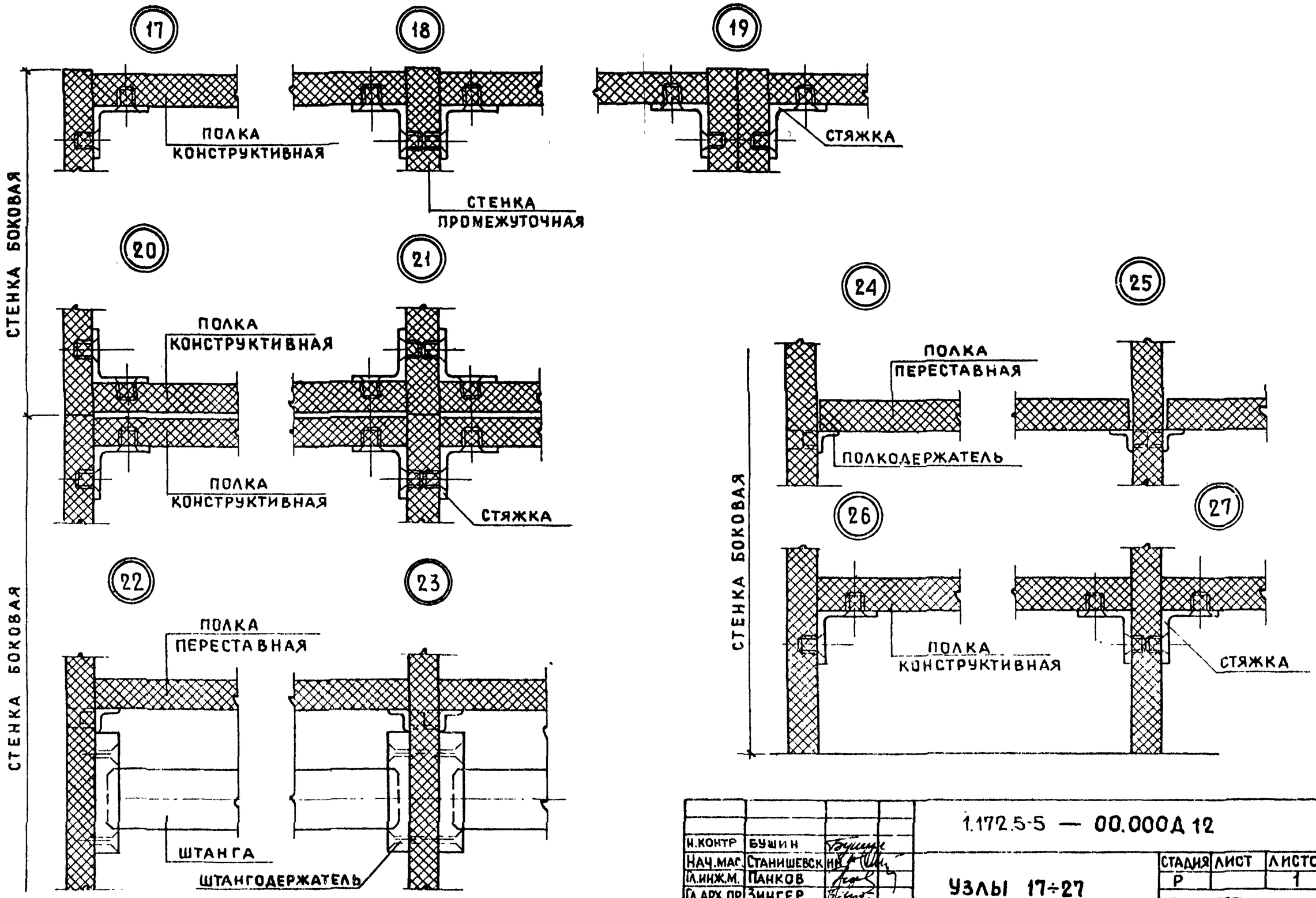

Н.КОНТР	БУШИН		
НАЧ.МАС	СТАНИШЕВСКИЙ		
ГЛ.ИНЖ.М.	ПАНКОВ		
ГЛ.АРХ.ПР.	ЗИНГЕР		
ПРОВЕР.	ЗИНГЕР		
РАЗРАБ.	АНДРУЩЕНКО		

1.172.5-5 — 00.000Д 12

УЗЛЫ 17÷27

СТАДИЯ	ЛИСТ	ЛИСТОВ
Р		1

ЦНИИЭП жилища

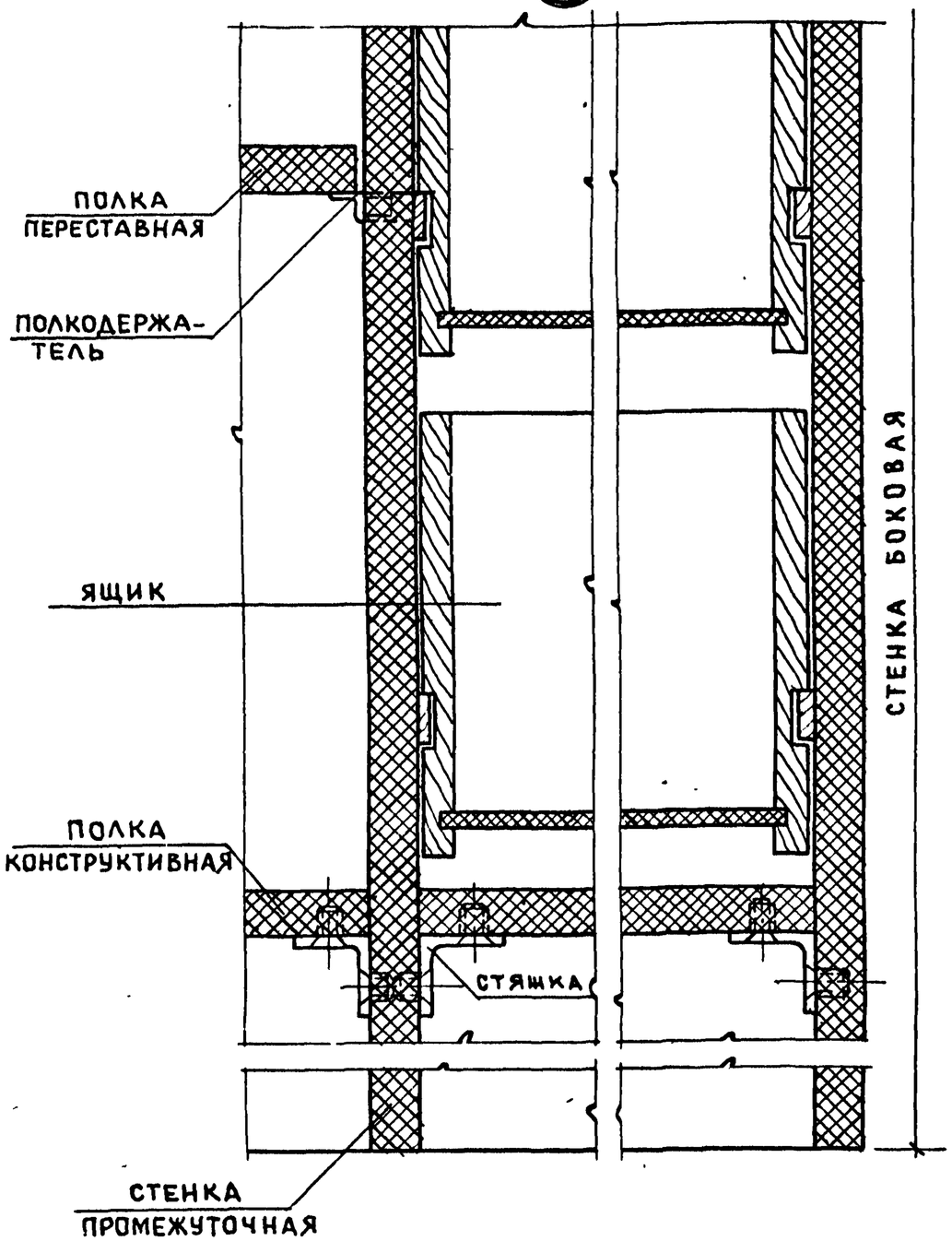

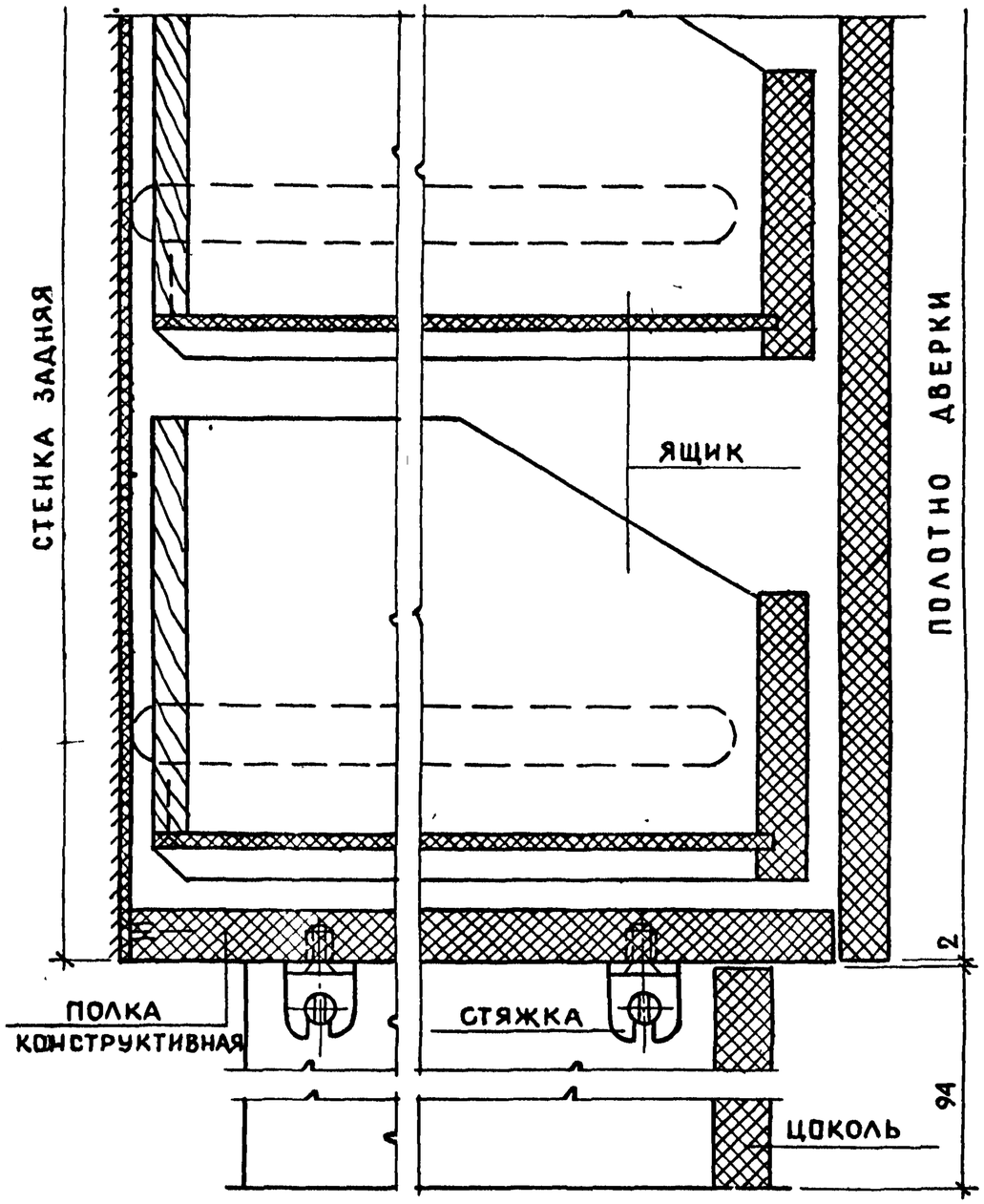

Н.контр.	Бушин		1.172.5-5 — 00.000Д13	
Нач.маст.	Станишевский		Узлы 28÷29	Стадия: Р; Лист: ; Листов: 1
Гл.инж.м	Панков			ЦНИИЭП жилища
Гл.арх.пр	Зингер			
Провер.	Зингер			
Разраб.	Андрушенко			

Копировал 19683 5р Формат А3

31

34

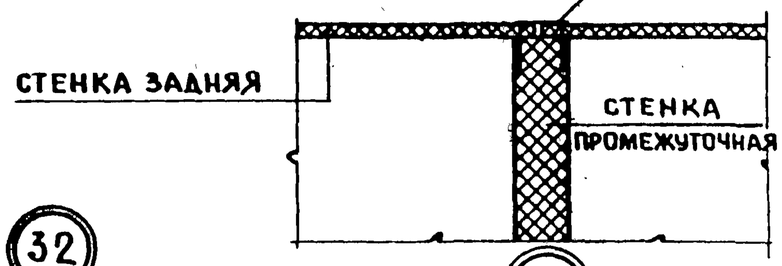

36

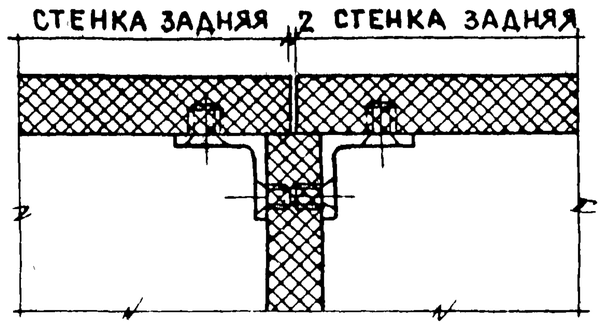

30

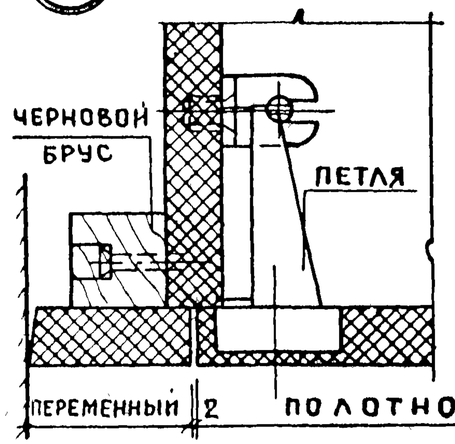

32

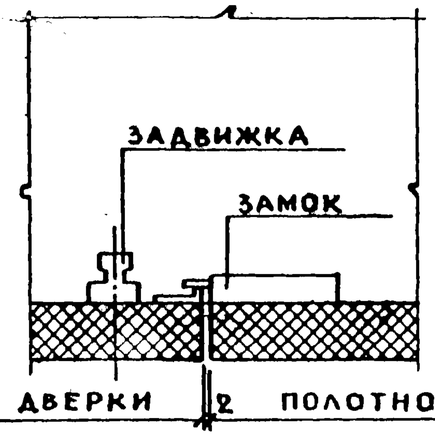

33

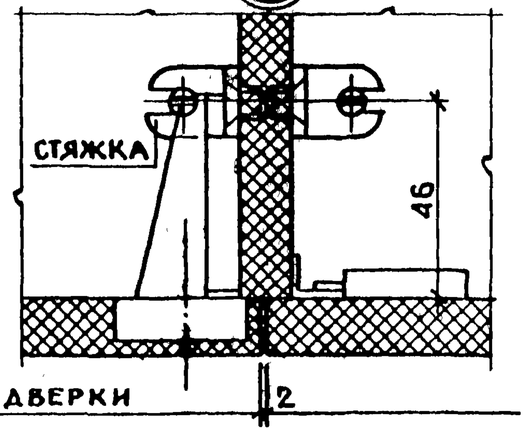

35

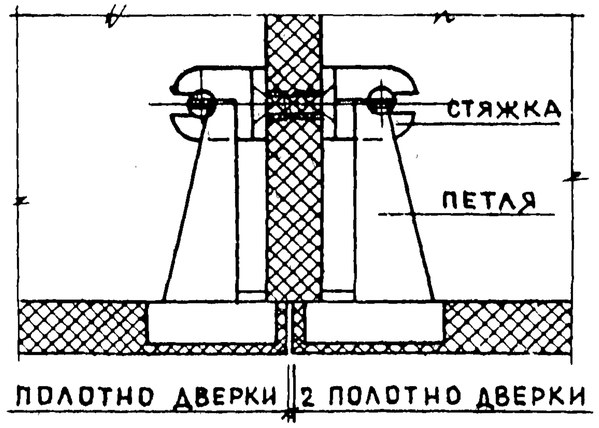

37

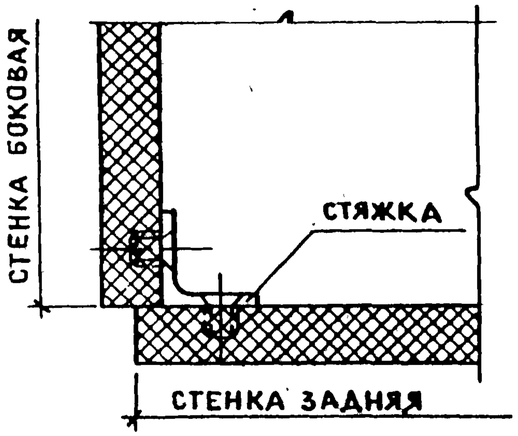

38

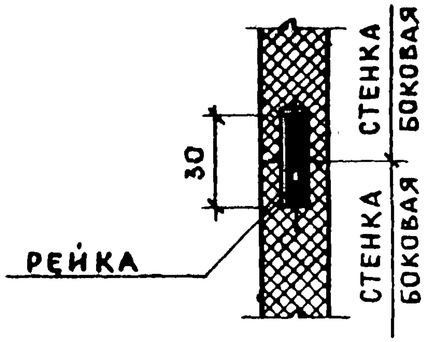

Н.контр.	Бушин		
Нач.маст.	Станишевский		
Гл.инж.мас	Панков		
Гл.арх.пр.	Зингер		
Провер.	Зингер		
Разраб	Андрушенко		

1.172.5-5 — 00.000Д14

Узлы 30÷38

Стадия	Лист	Листов
Р		1

ЦНИИЭП жилища

Инв. № подл. | Подпись и дата | Взам. инв. №

40

42

РАМКА БЛОКА АНТРЕСОЛИ

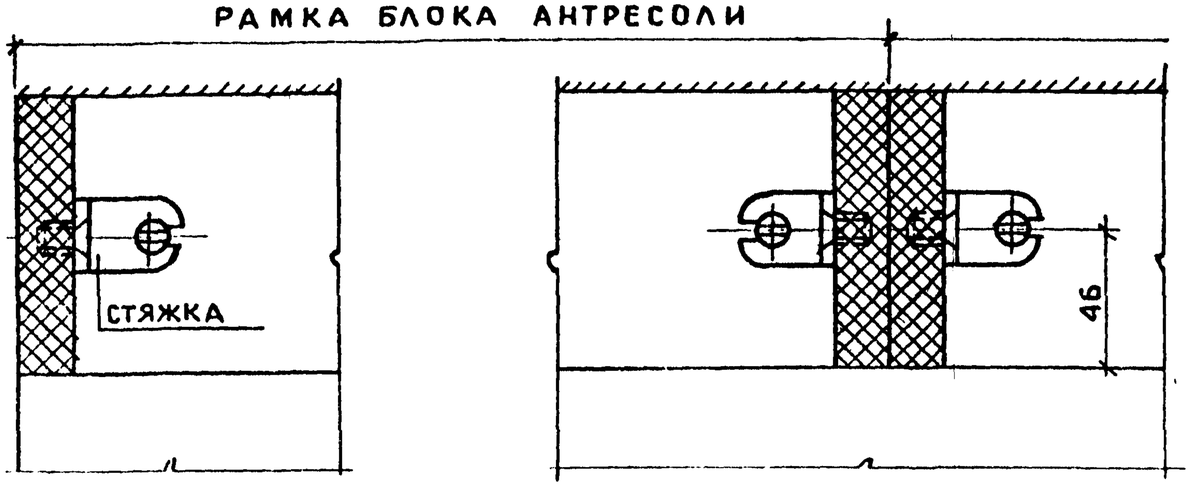

39

41

43

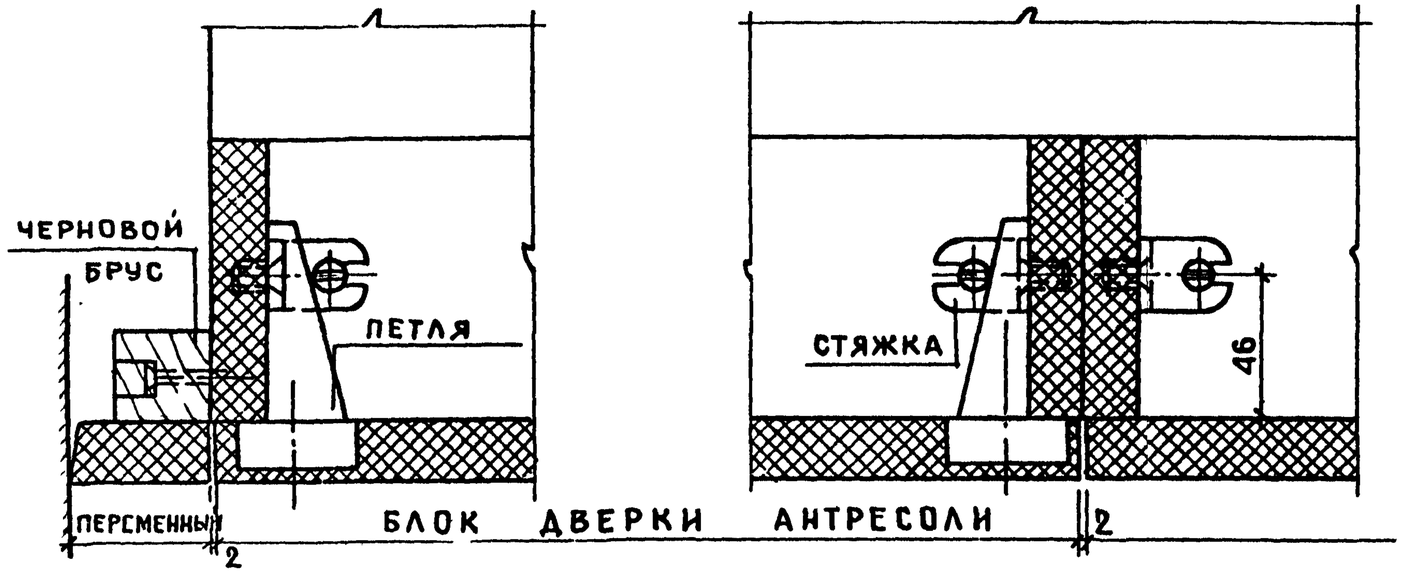

БЛОК ДВЕРКИ АНТРЕСОЛИ

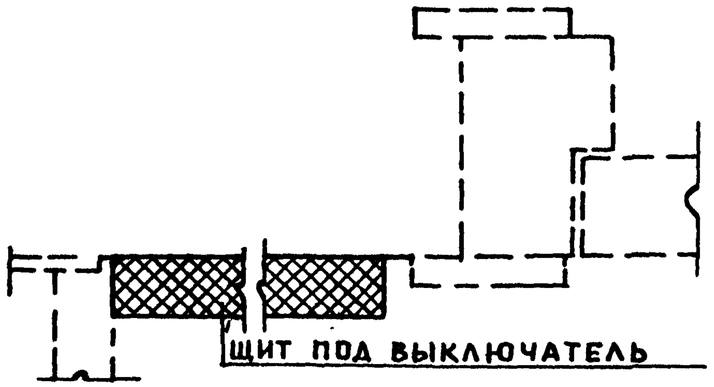

Н.контр.	Бушин		
Нач.мас.	Станишевский		
Гл.инж.м.	Панков		
Гл.арх.пр	Зингер		
Провер.	Зингер		
Разраб.	Дидрушенко		

1.172.5-5 — 00.000Д.15

Узлы 38÷43

Стадия	Лист	Листов
Р		1

ЦНИИЭПжилища