ГОСУДАРСТВЕННЫЙ КОМИТЕТ СОВЕТА МИНИСТРОВ СССР
ПО ДЕЛАМ СТРОИТЕЛЬСТВА
/ГОССТРОЙ СССР/

ТИПОВЫЕ КОНСТРУКЦИИ И ДЕТАЛИ ЗДАНИЙ И СООРУЖЕНИЙ

СЕРИЯ 1.494-30

УСТАНОВКА И КРЕПЛЕНИЕ ВЕНТИЛЯТОРОВ К СТРОИТЕЛЬНЫМ КОНСТРУКЦИЯМ

ВЫПУСК 1

УСТАНОВКА И КРЕПЛЕНИЕ ОСЕВЫХ ВЕНТИЛЯТОРОВ ОБ-300

РАБОЧИЕ ЧЕРТЕЖИ

инв. N-14890-01
цена: ~~0-83~~ 1-18

ГОСУДАРСТВЕННЫЙ КОМИТЕТ СОВЕТА МИНИСТРОВ СССР
ПО ДЕЛАМ СТРОИТЕЛЬСТВА
/ГОССТРОЙ СССР/

ТИПОВЫЕ КОНСТРУКЦИИ И ДЕТАЛИ ЗДАНИЙ И СООРУЖЕНИЙ

СЕРИЯ 1.494-30

УСТАНОВКА И КРЕПЛЕНИЕ ВЕНТИЛЯТОРОВ К СТРОИТЕЛЬНЫМ КОНСТРУКЦИЯМ

ВЫПУСК 1

УСТАНОВКА И КРЕПЛЕНИЕ ОСЕВЫХ ВЕНТИЛЯТОРОВ ОБ-300

РАБОЧИЕ ЧЕРТЕЖИ

Главный инженер института Слюсарев В.Я.
Главный инженер проекта Надточий Ю.Г.

РАЗРАБОТАНЫ
ГПИ ХАРЬКОВСКИЙ САНТЕХПРОЕКТ

УТВЕРЖДЕНЫ
И ВВЕДЕНЫ В ДЕЙСТВИЕ
С 1 СЕНТЯБРЯ 1977г.
ГЛАВПРОМСТРОЙПРОЕКТОМ
ГОССТРОЯ СССР
ПРИКАЗ N 34 ОТ 16 АВГУСТА 1977г.

Содержание

Обозначение	Наименование	Страница
	Содержание	2
Б14М003.000Д	Рекомендации по применению и изготовлению	3
Б14М003.000	Кронштейн для установки осевых вентиляторов	4
	ОВ-300 №№4;5 и 6,3 на кирпичной стене	
Б14М003.000СБ	Кронштейн для установки осевых вентиля-	5
	торов ОВ-300 №№4;5 и 6,3 на кирпичной	
	стене. Сборочный чертеж	
Б14М004.000	Кронштейн для установки осевых вентиля-	6
	торов ОВ-300 №№8;10 и 12,5 на кирпичной стене	
Б14М0014.000	Шпилька	6
Б14М004.000СБ	Кронштейн для установки осевых вентиля-	7
	торов ОВ-300 №№8;10 и 12,5 на кирпичной	
	стене. Сборочный чертеж	
Б14М005.000	Кронштейн для установки осевых венти-	8
	ляторов ОВ-300 №4,5 и 6,3 на панельной стене	
Б14М005.000СБ	Кронштейн для установки осевых вентиляторов	9
	ОВ-300 №4,5 и 6,3 на панельной стене	
	Сборочный чертеж	
Б14М006.000	Кронштейн для установки осевых вентиляторов	10
	ОВ-300 №№8;10 и 12,5 на панельной стене	
Б14М006.000СБ	Кронштейн для установки осевых вентиляторов	11
	ОВ-300 №№8;10 и 12,5 на панельной стене	
	Сборочный чертеж	
Б14М007.000	Кронштейн для установки осевых вентилято-	12
	ров ОВ-300 №№4,5 и 6,3 на колоннах	
Б14М007.000СБ	Кронштейн для установки осевых вентиля-	13
	торов ОВ-300 №№4,5 и 6,3 на колоннах	
	Сборочный чертеж	
Б14М008.000	Кронштейн для установки осевых вентиля-	14
	торов ОВ-300 №№8;10 и 12,5 на колоннах	
Б14М008.000СБ	Кронштейн для установки	15
	осевых вентиляторов ОВ-300	

Обозначение	Наименование	Страница
	№№8;10 и 12,5 на колоннах	
	Сборочный чертеж	
Б14М009.000	Кронштейн для установки осевых венти-	16
	ляторов ОВ-300 №№4;5 и 6,3 на колоннах	
Б14М009.000СБ	Кронштейн для установки осевых венти-	17
	ляторов ОВ-300 №№4,5 и 6,3 на колоннах	
	Сборочный чертеж	
Б14М010.000	Кронштейн для установки осевых венти-	18
	ляторов ОВ-300 №№8,10 и 12,5 на колоннах	
Б14М010.000СБ	Кронштейн для установки осевых венти-	19
	ляторов ОВ-300 №№8;10 и 12,5 на колоннах	
	Сборочный чертеж	
Б14М011.000СБ	Рама. Сборочный чертеж	20
Б14М011.000	Рама	20
Б14М012.000	Рама закладная	21,22
Б14М013.000	Рама закладная	22,23
Б14М012.000СБ	Рама закладная. Сборочный чертеж	24
Б14М013.000СБ	Рама закладная. Сборочный чертеж	24
Б14М015.000	Крепление вентиляторов ОВ-300 №№4,5 и	25
	6,3 в проёме кирпичной стены	
Б14М015.000СБ	Крепление вентиляторов ОВ-300 №№4,5	26
	и 6,3 в проем кирпичной стены	
	Сборочный чертеж	
Б14М015.001	Заливка	27
Б14М015.002	Щит	27
Б14М016.000	Крепление вентиляторов ОВ-300	28,4
	№№8;10 и 12,5 в проеме кирпичной	
	стены	
Б14М016.000СБ	Крепление вентиляторов ОВ-300 №№8;10	29
	и 12,5 в проеме кирпичной стены	
	Сборочный чертёж	

1. В настоящей серии приведены рабочие чертежи крепления осевых вентиляторов, предназначенных для вытяжных вентиляционных систем

а) на кирпичной стене;
б) на панельной стене;
в) на железобетонных колоннах
г) в проемах кирпичной стены;

Разработаны крепления для осевых вентиляторов типа ОВ-300 №№4; 5; 6,3; 8; 10 и 12,5, приведенные в строительном каталоге часть 10, раздел 1, подраздел 40 „Вентиляторы осевые"

2. При установке вентиляторов на кирпичных стенах надлежит учитывать следующее: толщина стены должна быть проверена расчетом на прочность; для свободно стоящих стен, высота кладки над кронштейном, необходимая для обеспечения устойчивости, должна быть проверена расчетом. Массу вентиляторов см строительный каталог часть 10 раздел 1, подраздел 40

После установки и выверки кронштейнов проем в стене следует тщательно заделать бетонным раствором марки „100". Отметка уровня установки кронштейнов принимается по проекту.

3. Установка вентиляторов на панельных стенах дана для типовых панелей толщиной 160, 200, 240, 300 мм и высотой 1200 и 1800 мм. Для крепления кронштейнов к панельным стенам предусмотрены закладные рамы, устанавливаемые при монтаже панелей в заданных по проекту местах. Крепление закладных рам к панельным стенам производится с помощью шпилек, пропускаемых в продольных швах между панелями.

4. Установка вентиляторов на железобетонных колоннах дана для колонн прямоугольного сечения размером 400×400; 600×400; 800×400; 600×500; 800×500 мм, а также для двухветвевых колонн размером: 1000×400; 1000×500; 1300×500; 1400×500; 1400×600; 1900×600 мм. Крепление кронштейнов на колоннах осуществляется посредством:

а) шпилек, длина которых зависит от размера колонны и которые должны учитываться проектировщиком при заказе,

б). закладных деталей, предусматриваемых в колонне.

5. Установка и крепление вентиляторов в проемах кирпичных стен производится с помощью двух деревянных рам.

6. Деревянные конструкции изготовляются из сосны III сорта по ГОСТ 8486-66.

„Пиломатериалы хвойных пород" Применяемая древесина должна соответствовать нормам допустимых пороков для материалов I категории СНиП II-В 4-71 „Деревянные конструкции. Нормы проектирования."

Все деревянные элементы должны быть антисептированы.

7. Стопорение от осевого смещения кронштейнов может осуществляться стопорными шайбами, двумя гайками или одной гайкой с керновкой резьбовой части шпилек

С выходом настоящей серии типовой проект серии ОВ-02-119/65 „Установка и крепление осевых вентиляторов к строительным конструкциям" аннулируется.

Выпуск 1

Серия 1.494-30

Инв. № подл. | Подп. и дата | Взам. инв. № | Инв. № дубл. | Подп. и дата

Изм.	Лист	№ докум.	Подп.	Дата				
Разраб.		Навкина			Кронштейн для установки осевых вентиляторов ОВ+300 №4; 5 и 6,3 на кирпичной стене. Рекомендации по применению и изготовлению	Лит.	Лист	Листов
Пров.		Гончаренко				И		1
Нач. отд.		Григорьев				ХАРЬКОВСКИЙ САНТЕХПРОЕКТ		
Н. контр.		Калинина						
Утвер.								

БГ4М003.000Д

Копировал Глау

Формат А4

Формат	Зона	Поз.	Обозначение	Наименование	Кол.	Примеч.
				Документация		
12			Б14 М003.000СБ	Сборочный чертеж		
12			Б14 М003.000Д	Рекомендации по применению и изготовлению		
				Стандартные изделия		
		1		Болт М6х30.58 ГОСТ 7798-70	4	
		2		Гайка М6.5 ГОСТ 5915-70	4	
		3		Шайба 6.65Г.02 ГОСТ 6402-70	4	
		4		Болт М12х30.58 ГОСТ 7798-70	4	
		5		Гайка М12.5 ГОСТ 5915-70	4	
		6		Шайба 12.65Г.02 ГОСТ 6402-70	4	
			Переменные данные для исполнений			
				Б14 М003.000		
				Сборочные единицы		
		7	Б14 М011.000	Рама	1	
				Материалы		
		8		Уголок $\frac{Б\text{-}50\times50\times5\ ГОСТ\ 8509\text{-}72}{ст3кп2\ ГОСТ\ 535\text{-}58}$	4-3360	12.74кг
				Б14 М003.000-01		
				Сборочные единицы		
		7	Б14 М011.000-01	Рама	1	
				Материалы		
		8		Уголок $\frac{Б\text{-}50\times50\times5\ ГОСТ\ 8509\text{-}72}{ст3кп2\ ГОСТ\ 535\text{-}58}$	4-3870	14.97кг
				Б14 М003.000-02		
				Сборочные единицы		
		7	Б14 М011.000-02	Рама	1	
				Материалы		
		8		Уголок $\frac{Б\text{-}50\times50\times5\ ГОСТ\ 8509\text{-}72}{ст3кп2\ ГОСТ\ 535\text{-}58}$	4-4520	17.15кг

Выпуск 1

Серия 1.494-30

Инв. № подл. | Подп. и дата | Взам. инв. № | Инв. № дубл. | Подп. и дата

Изм.	Лист	N докум.	Подп.	Дата
Разраб.		Равкина		
Провер.		Гончаренко		
Нач.отд.		Григорьев		
Н.контр.		Каганский		
Утв.				

Б14 М003.000

Кронштейн для установки осевых вентиляторов ОС-300 №№ 4; 5 и 6,3 на кирпичной стене.

Лит.	Лист	Листов
И		1

ХАРЬКОВСКИЙ САНТЕХПРОЕКТ

копировал Щ

формат А4

Формат	Зона	Поз.	Обозначение	Наименование	Кол.	Примеч.
				Б14 М016.000-02		
				Детали		
11		9	Б14 М014.000-25	Шпилька	7	
11		10	Б14 М015.001-05	Зашивка	4	
				Стенка		
Б4		11	Б14 М016.000.04	Лист $\frac{1\ ГОСТ\ 19903\text{-}74}{ст3кп2\ ГОСТ\ 16523\text{-}70}$ 100х1400	2	1.1кг
				Материалы		
		12		Доска 70х500 ГОСТ 8486-66	2-1400	39.2кг
		13		Брус 70х30 ГОСТ 8486-66	2-6200	10.6кг
		14		Брус 70х30 ГОСТ 8486-66	2-2800	4.8кг
		15		Доска 50х300 ГОСТ 8486-66	2-4400	16.8кг
		16		Брус 70х30 ГОСТ 8486-66	2-600	1.0кг
		17		Резина-пластина ЗОМБ-М ГОСТ 7338-65 500х1400		31.5кг

Выпуск 1

Серия 1.494-30

Инв. № подл. | Подп. и дата | Взам. инв. № | Инв. № дубл. | Подп. и дата

Изм.	Лист	N° докум.	Подп.	Дата

Б14 М016.000

Лист 3

копировал Щ

формат А4

Б14М003.000СБ

Серия 1.494-30 Выпуск 1

Спецв. N Перв. примен. Б14М003.000

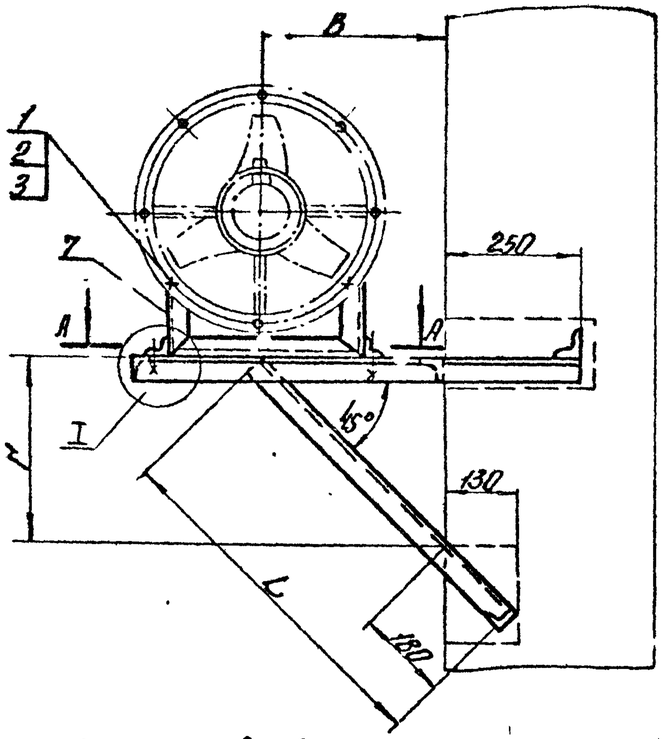

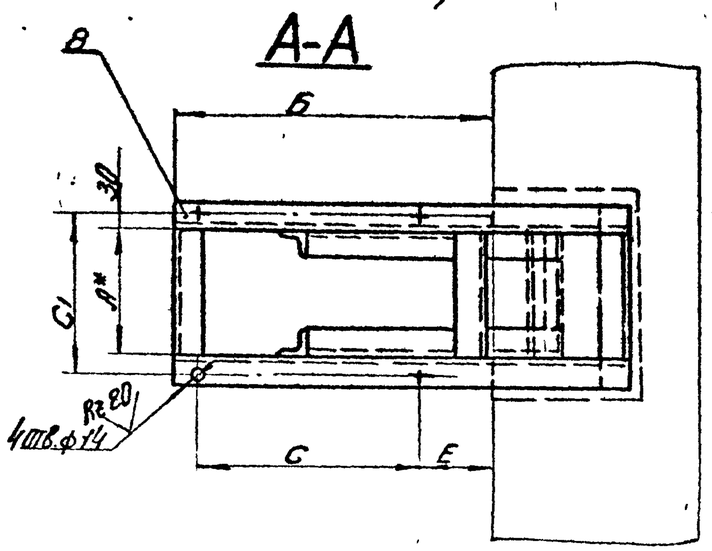

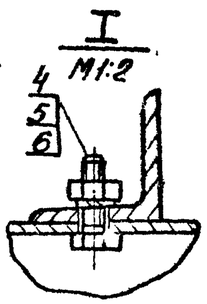

Обозначение	N вентилятора	Тип электродвигателя: Серия 4А02	Тип электродвигателя: Серия 4А	A	Б	B	N	L	C	G1	E	Масса
				мм								кг
Б14М003.000	4	АОЛ11-4	4АА56А4	75	600	350	350	680	400	135	150	17.4
		АОЛ-22-2	4АХ71-А2									
-01	5	АОЛ22-4	4АА63В4	125	685	470	400	750	470	185	165	20.5
-02	6,3	АОЛ2-12-4	4АХ71В4	190	804	460	430	830	588	250	166	27.6
		АОЛ2-11-6	4АХ71А6									

1. Вид сварки и тип шва по технологии завода-изготовителя.
2. Неуказанные предельные отклонения по СМ7

Изм.	Лист	№ докум.	Подп.	Дата	Б14М003.000СБ			
Разраб.		Ривкина			Кронштейн для установки осевых вентиляторов 06-300 №4,5 и 6,3 на кирпичной стене. Сборочный чертеж.	Лит.	Масса	Масштаб
Пров.		Гончаренко				У	СМ таблицу	—
Т. контр.		Бутенко				Лист	Листов 1	
Нач. отд.		Кайгорцев				ХАРЬКОВСКИЙ СПЕЦТЕХПРОЕКТ		
Н. контр.		Каминский						
Утв.								

Копировал Фрев- Формат: 12

Инв. № подл. | Подп. и дата | Взам. инв. № | Инв. № дубл. | Подп. и дата

Формат	Зона	Поз.	Обозначение	Наименование	Кол.	Примеч.
				Документация		
12			Б14М004.000СБ	Сборочный чертеж		
12			Б14М003.000Д	Рекомендации по применению и изготовлению		
				Стандартные изделия		
		1		Болт М20×40.58 ГОСТ 7798-70	4	
		2		Гайка М20.5 ГОСТ 5915-70	4	
		3		Шайба 20.65Г.02 ГОСТ 6402-70	4	
				Переменные данные для исполнений		
				Б14М004.000		
				Материалы		
		4		Уголок $\frac{Б\text{-}75\times75\times5\ ГОСТ\ 8509\text{-}72}{Ст3кп2\ ГОСТ\ 535\text{-}58}$	2-250	14,5 кг
		5		Уголок $\frac{Б\text{-}50\times50\times5\ ГОСТ\ 8509\text{-}72}{Ст3кп2\ ГОСТ\ 535\text{-}58}$	2-260	10,7 кг
				Б14М004.000-01		
				Материалы		
		4		Уголок $\frac{Б\text{-}75\times75\times5\ ГОСТ\ 8509\text{-}72}{Ст3кп2\ ГОСТ\ 535\text{-}58}$	2-280	16,47 кг
		5		Уголок $\frac{Б\text{-}50\times50\times5\ ГОСТ\ 8509\text{-}72}{Ст3кп2\ ГОСТ\ 535\text{-}58}$	2-360	12,35 кг
				Б14М004.000-02		
				Материалы		
		4		Уголок $\frac{Б\text{-}75\times75\times5\ ГОСТ\ 8509\text{-}72}{Ст3кп2\ ГОСТ\ 535\text{-}58}$	4-320	19,02 кг
		5		Уголок $\frac{Б\text{-}50\times50\times5\ ГОСТ\ 8509\text{-}72}{Ст3кп2\ ГОСТ\ 535\text{-}58}$	4-380	14,15 кг

Выпуск 1. Серия 1.494-30. Перв. примен. Справ. №. Подп. и дата. Инв. № дубл. Взам. инв. №. Подп. и дата. Инв. № подл.

Изм.	Лист	N. докум.	Подп.	Дата
Разраб.		Ровкина		
Провер.		Гончаренко		
Нач.отд.		Григорьев		
Н. контр.		Коганский		
Утв.				

Б14М004.000

Кронштейн для установки осевых вентиляторов ОБ-300 №№ 8; 10 и 12,5 на кирпичной стене.

Лит.	Лист	Листов
У		1

ХАРЬКОВСКИЙ САНТЕХПРОЕКТ

Копировал Плах. Формат А4

Б14М014.000

R_z80 (V)

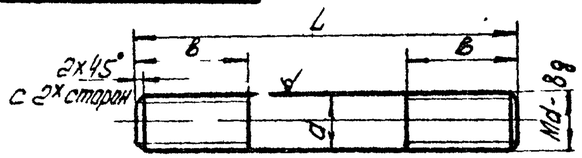

Обозначение	Толщина панели	Размер колонны	d	L	в	Масса
	мм					кг
Б14М014.000	160	—	16	240	55	0,38
-01	200			280		0,45
-02	240			320		0,5
-03	300			380		0,6
-04	—	200	16	270	40	0,426
-05			20	280	45	0,69
-06		250	16	320	40	0,505
-07			20	330	45	0,81
-08		300	16	370	40	0,58
-09			20	380	45	0,937
-10		350	16	420	40	0,66
-11			20	430	45	1,06
-12		400	16	470	40	0,74
-13			20	480	45	1,18
-14		500	16	570	40	0,9
-15			20	580	45	1,43
-16		600	16	670	40	1,057
-17			20	680	45	1,677
-18		800	16	870	40	1,37
-19			20	880	45	2,17
-20	—	—	10	160	28	0,1
-21				210		0,13
-22				275		0,17
-23				220		0,135
-24				300		0,185
-25				400		0,25

Предельные отклонения на размеры по В5

Выпуск 1. Серия 1.494-30. Перв. примен. Справ. №. Подп. и дата. Инв. № дубл. Взам. инв. №. Подп. и дата. Инв. № подл.

Изм.	Лист	№ докум.	Подп.	Дата
Разраб.		Ровкина		
Провер.		Гончаренко		
Т. контр.		Бутенко		
Нач.отд.		Григорьев		
Н. контр.		Коганский		
Утв.				

Б14М014.000

Шпилька

d ГОСТ 2590-71
Круг Ст3кп2 ГОСТ 535-58

Лит.	Масса	Масшт.
У	См. табл.	—
Лист	Листов 1	

ХАРЬКОВСКИЙ САНТЕХПРОЕКТ

Копировал Плах. Формат А4

Б14М004.000СБ

Серия 1.494-30 Выпуск 1
Спецв. N
Пров. примен. Б14М004.000

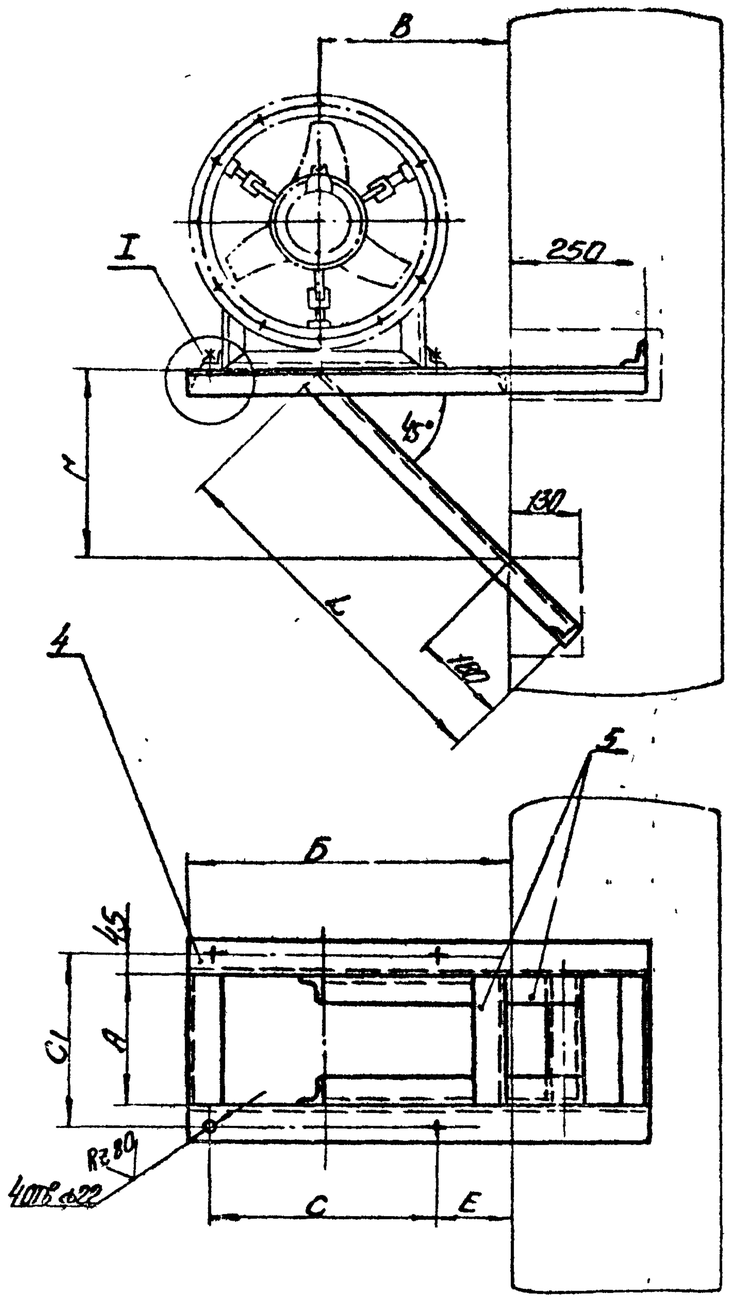

Обозначение	№ вентилятора	Тип электродвигателя: Серия А02	Тип электродвигателя: Серия 4А	А	Б	В	Г	L	С	С1	Е	Масса
				мм.								кг.
Б14М004.000	8	А02-21-6	4А80А6	160	400	555	555	960	250	290	180	26.7
		А02-32-4	4А100S4									
-01	10	А02-32-6	4А100L6	240	470	650	650	1100	280	330	200	30.4
-02	12.5	А02-42-8	4А112М8	310	1390	770	770	1270	400	400	220	34.9

1. Вид сварки и тип шва - по технологии завода-изготовителя.
2. Неуказанные предельные отклонения по СМ7.

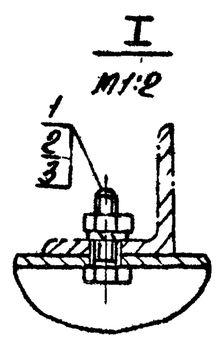

Изм.	Лист	№ докум.	Подп.	Дата
Разраб.		Рябкина		
Провер.		Гончаренко		
Т.контр.		Бутенко		
Нач.отд.		Кулешов		
Н.контр.		Малышко		
Утв.				

Кронштейн для установки осевых вентиляторов ОС-300 №№ 8,10 и 12.5 на кирпичной стене. Сборочный чертеж.

Б14М004.000СБ

Лит.	Масса	Масшт.
	см. таблицу	—

Лист | Листов 1

ХАРЬКОВСКИЙ САНТЕХПРОЕКТ

Копировал Орел — Формат: А2

Инв. № подл. | Подп. и дата | Взам. инв. № | Инв. № дубл. | Подп. и дата

Выпуск 1

Серия 1.494-30

Формат	Зона	Поз.	Обозначение	Наименование	Кол.	Примеч.
				Документация		
12			Б14М005.000СБ	Сборочный чертеж		
12			Б14М003.000Д	Рекомендации по применению и изготовлению		
				Детали		
11		1	Б14М014.000	Шпилька		1шт для толщ. панели 160
			Б14М014.000-01	Шпилька		1шт для толщ. панели 200
			Б14М014.000-02	Шпилька		1шт для толщ. панели 240
			Б14М014.000-03	Шпилька		1шт для толщ. панели 300
64		2	Б14Н005.000.01	Шайба		
				Лист 6 ГОСТ 19903-74 / Ст3кп2 ГОСТ 14637-69 / 100х100	4	0,47 кг
				Стандартные изделия		
		3		Болт М6х30.58 ГОСТ 7798-70	4	
		4		Гайка М6.5 ГОСТ 5915-70	4	
		5		Шайба 6.65Г.02 ГОСТ 6402-70	4	
		6		Болт М12х30.58 ГОСТ 7798-70	4	
		7		Гайка М12.5 ГОСТ 5915-70	4	
		8		Шайба 12.65Г.02 ГОСТ 6402-70	4	
		9		Гайка М16.5 ГОСТ 5915-70	8	
		10		Шайба 16.65Г.02 ГОСТ 6402-70	4	

Инв. № подл. | Подп. и дата | Взам. инв. № | Инв. № дубл. | Подп. и дата

Изм.	Лист	№ докум.	Подп.	Дата
Разраб.		Равкина		
Провер.		Гончаренко		
Начальн.		Григорьев		
Н.контр.		Карпинский		
Утв.				

Б14М005.000

Кронштейн для установки осевых вентиляторов 06-300 №4; 5 и 6.3 на панельной стене.

Лит.	Лист	Листов
	1	2

ХАРЬКОВСКИЙ САНТЕХПРОЕКТ

Копировал Шогу Формат 11

Выпуск 1

Серия 1.494-30

Формат	Зона	Поз.	Обозначение	Наименование	Кол.	Примеч.
				Переменные данные для исполнений		
				Б14М005.000		
				Сборочные единицы		
11		11	Б14М011.000	Рама	1	
11		12	Б14М012.000	Рама закладная		1шт для высоты панели 1200
			Б14М013.000	Рама закладная		1шт для высоты панели 1800
				Материалы		
		13		Уголок Б-50х50х5 ГОСТ 8509-72 / Ст3кп2 ГОСТ 535-58	2	8,14 кг
				Б14М005.000-01		
				Сборочные единицы		
11		11	Б14М011.000-01	Рама	1	
11		12	Б14М012.000-01	Рама закладная		1шт для высоты панели 1200
			Б14М013.000-01	Рама закладная		1шт для высоты панели 1800
				Материалы		
		13		Уголок Б-50х50х5 ГОСТ 8509-72 / Ст3кп2 ГОСТ 535-58	2	9,5 кг
				Б14М005.000-02		
				Сборочные единицы		
11		11	Б14М011.000-02	Рама	1	
11		12	Б14М012.000-02	Рама закладная		1шт для высоты панели 1200
			Б14М013.000-02	Рама закладная		1шт для высоты панели 1800
				Материалы		
		13		Уголок Б-50х50х5 ГОСТ 8509-72 / Ст3кп2 ГОСТ 535-58	2	11,3 кг

Инв. № подл. | Подп. и дата | Взам. инв. № | Инв. № дубл. | Подп. и дата

Изм.	Лист	№ докум.	Подп.	Дата

Б14М005.000

Лист 2

Копировал Шогу Формат 11

Серия 1.494-30 Выпуск 1
Спецв.N
Перв. примен. 614М005.000
614М005.000СБ

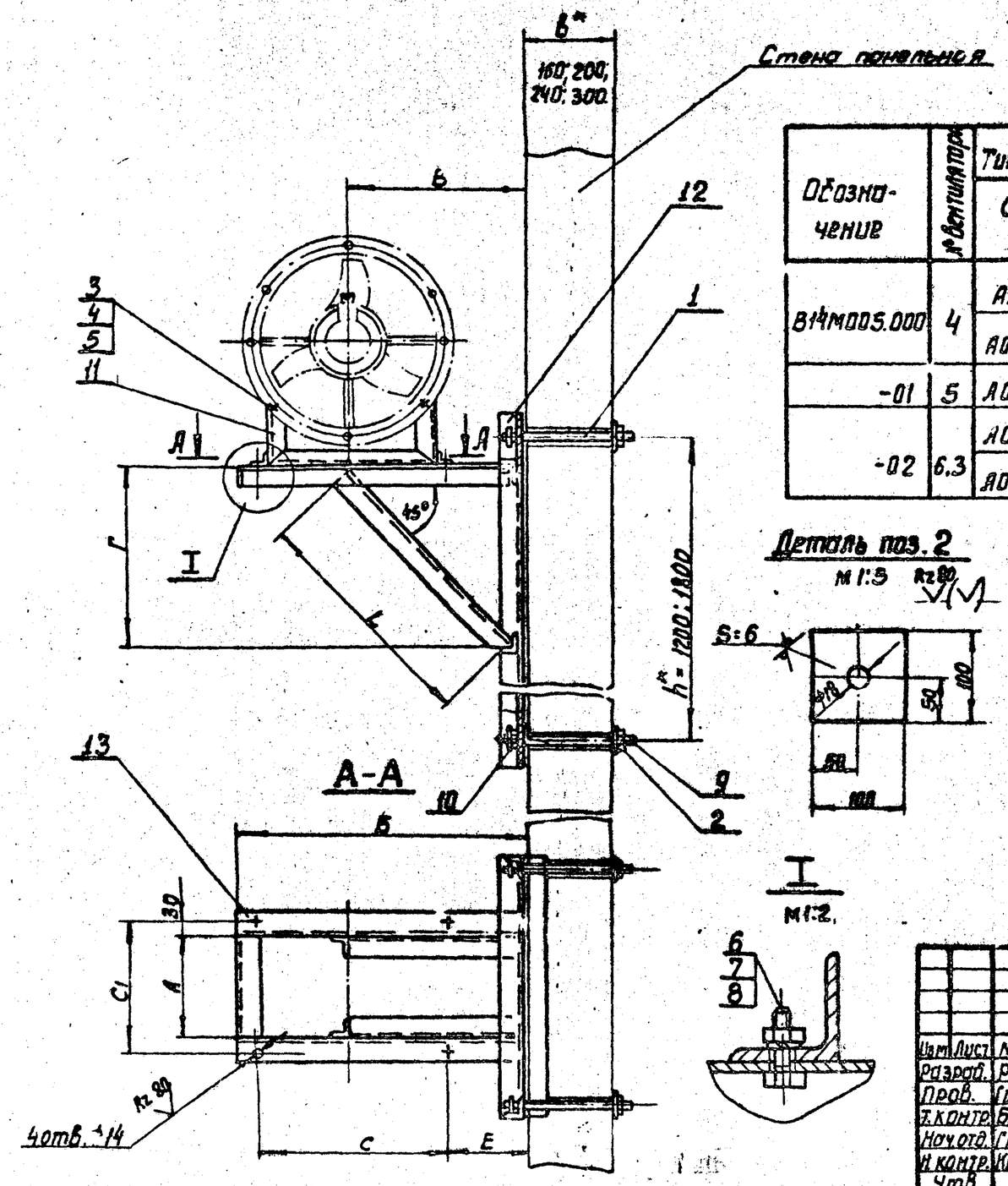

Обозначение	№ вентилятора	Тип электродвигателя: Серия А02	Тип электродвигателя: Серия 4А	А	В	В	Г	L	С	С1	Е	Масса 1200	Масса 1800
				мм								кг	
614М005.000	4	АОЛ11-4	4АА56А4	75	600	350	330	460	400	135	150	35.3	41.1
		АОЛ22-2	4АХ71А2										
-01	5	АОЛ22-4	4АА63В4	125	685	400	380	530	470	185	165	38.3	44.2
-02	6.3	АОЛ2-12-4	4АХ71В4	190	804	460	440	610	588	250	166	46.2	52.1
		АОЛ2-11-6	4АХ71А6										

Деталь поз. 2
М 1:5 Rz 80

1. Вид сварки и тип шва – по технологии завода-изготовителя.
2. Неуказанные предельные отклонения по СТ.

I
М 1:2

Изм.	Лист	№ докум.	Подп.	Дата
Разраб.		Равкина		
Пров.		Гончаренко		
Т.контр.		Бутенко		
Нач.отд.		Григорьев		
Н.контр.		Коганский		
Утв.				

Кронштейн для установки осевых вентиляторов ОВ-300 №№ 4, 5 и 6.3 на панельной стене. Сборочный чертеж.

Лит.	Масса	Масшт.
У	См. таблицу	—
Лист	Листов 1	

ХАРЬКОВСКИЙ САНТЕХПРОЕКТ

Копировал Шляш

Формат 12

Инв.№ подл. | Подп. и дата | Взам. инв.№ | Инв.№ дубл. | Подп. и дата

Выпуск 1

Серия 1.494-30

Формат	Зона	Поз.	Обозначение	Наименование	Кол.	Примечание
				Документация		
12			Б14М006.000СБ	Сборочный чертеж		
12			Б14М003.000.Д	Рекомендации по применению и изготовлению		
				Детали		
11		1	Б14М014.000	Шпилька		1шт для толщ. панели 160
			Б14М014.000-01	Шпилька		1шт для толщ. панели 200
			Б14М014.000-02	Шпилька		1шт для толщ. панели 240
			Б14М014.000-03	Шпилька		1шт для толщ. панели 300
54		2	Б14М006.000.01	Шайба		
				Лист Б ГОСТ 19903-74 / Ст3 кп2 ГОСТ 14637-69 100×100	4	0,4 кг
				Стандартные изделия		
		3		Болт М20×40.58 ГОСТ 7798-70	4	
		4		Гайка М20.5 ГОСТ 5915-70	4	
				Шайба 21.65Г.02 ГОСТ 6402-70	4	
				Гайка М16.5 ГОСТ 5915-70	8	
				Шайба 16.65Г.02 ГОСТ 6402-70	4	
			Переменные данные	для исполнения		
				Б14М006.000		
				Сборочные единицы		
11		8	Б14М012.000-03	Рама закладная		1шт для высоты панели 1200
			Б14М013.000-03	Рама закладная		1шт для высоты панели 1800
				Материалы		
		9		Уголок Б-75×75×5 ГОСТ 8509-72 / Ст3 кп2 ГОСТ 535-58	2-1970	11,43 кг

Инв. N подл. | Подп. и дата | Взам. инв. N | Инв. N дубл. | Подп. и дата

Изм.	Лист	№ докум.	Подп.	Дата
Разраб.		Рябкина		
Провер.		Гончаренко		
Нач. отд.		Григорьев		
Н. контр.		Когонский		

Б14М006.000

Кронштейн для установки осевых вентиляторов ОБ-300 №№8; 10 и 12,5 на панельной стене

Лит.	Лист	Листов
И	1	2

ХАРЬКОВСКИЙ САНТЕХПРОЕКТ

Выпуск 1

Серия 1.494-30

Формат	Зона	Поз.	Обозначение	Наименование	Кол.	Примечание
		10		Уголок Б-50×50×5 ГОСТ 8509-72 / Ст3 кп2 ГОСТ 535-58	2-1560	6,3 кг
				Б14М006.000-01		
				Сборочные единицы		
11		8	Б14М012.000-04	Рама закладная		1шт для высоты панели 1200
			Б14М013.000-04	Рама закладная		1шт. для высоты панели 1800
				Материалы		
		9		Уголок Б-75×75×5 ГОСТ 8509-72 / Ст3 кп2 ГОСТ 535-58	4-2310	13,40 кг
		10		Уголок Б-50×50×5 ГОСТ 8509-72 / Ст3 кп2 ГОСТ 535-58	2-2070	7,6 кг
				Б14М006.000-02		
				Сборочные единицы		
11		8	Б14М012.000-05	Рама закладная		1шт. для высоты панели 1200
			Б14М013.000-05	Рама закладная		1шт. для высоты панели 1800
				Материалы		
		9		Уголок Б-75×75×5 ГОСТ 8509-72 / Ст3 кп2 ГОСТ 535-58	8-2352	16,0 кг
		10		Уголок Б-50×50×5 ГОСТ 8509-72 / Ст3 кп2 ГОСТ 535-58	2-2352	9,16 кг

Инв. N подл. | Подп. и дата | Взам. инв. N | Инв. N дубл. | Подп. и дата

Изм.	Лист	N докум.	Подп.	Дата

Б14М006.000

Серия 1.494-30 Выпуск 1

Спец. № | Перв. примен. | 614.М006.000

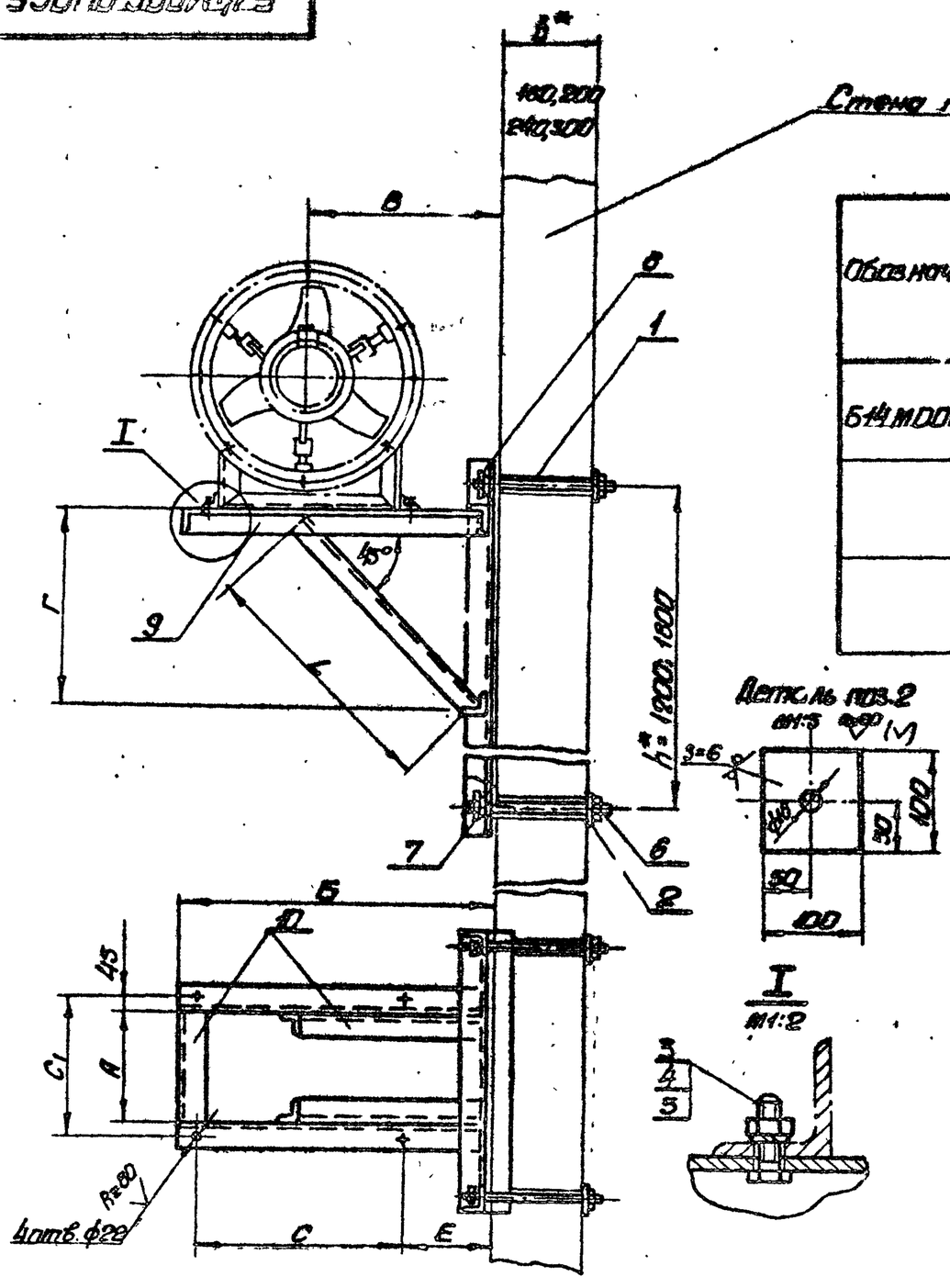

I
М1:2

Обозначение	№ вентилятора	Тип электродвигателя: Серия АО2	Тип электродвигателя: Серия 4А	А	Б	В	Г	Д	С	С1	Е	Масса 1000	Масса 1000
				мм								кг	
614.М006.000	8	АО2-21-6	4А80А8	160	1000	555	535	750	750	250	180	42	94,0
		АО2-32-4	4А100S4										
-01	10	АО2-32-6	4А100L6Б	240	1170	655	630	890	900	355	200	48,6	55,1
-02	12,5	АО2-42-8	4А112М8В	310	1390	710	750	1060	1000	400	220	55,2	61,1

1. Вид сборки и тип шва по технологии завода-изготовителя.
2. Неуказанные предельные отклонения по СМ7.

Изм.	Лист	№ докум.	Подп.	Дата	
Разраб.		Равкина			
Провер.		Гончаренко			
Т.контр.		Бы...енко			
Нач.отд.		Григорьев			
Н.контр.		Коганский			
Утв.					

Кронштейн для установки осевых вентиляторов 06-300 №№ 8, 10 и 12,5 на панельной стене. Сборочный чертеж.

614.М006.000СБ

Лит.	Масса	Масштаб
У	см. таблицу	—

Лист | Листов 1

ХАРЬКОВСКИЙ САНТЕХПРОЕКТ

Копировал | Формат А2

Инв. № подл. | Подп. и дата | Взам. инв. № | Инв. № дубл. | Подп. и дата

Формат	Зона	Поз.	Обозначение	Наименование	Кол.	Примечание
				Документация		
12			Б14М007.000СБ	Сборочный чертёж		
12			Б14М003.000Д	Рекомендации по применению и изготовлению		
				Детали		
11		1	Б14М014.000-04	Шпилька		2шт для толщ колонны 200
			Б14М014.000-06	Шпилька		2шт для толщ колонны 250
			Б14М014.000-08	Шпилька		2шт для толщ колонны 300
			Б14М014.000-10	Шпилька		2шт для толщ колонны 350
			Б14М014.000-12	Шпилька		2шт для толщ колонны 400
			Б14М014.000-14	Шпилька		2шт для толщ колонны 500
			Б14М014.000-16	Шпилька		2шт для толщ колонны 600
			Б14М014.000-18	Шпилька		2шт для толщ колонны 850
				Стандартные изделия		
		2		Гайка М6.5 ГОСТ 5915-70	4	
		3		Шайба 6.65Г.02 ГОСТ 6402-70	2	
		4		Шайба 6.02 ГОСТ 11371-68	2	
		5		Болт М12х30.58 ГОСТ 7798-70	4	
		6		Гайка М12.5 ГОСТ 5915-70	4	
		7		Шайба 12.65Г.02 ГОСТ 6402-70	4	
		8		Болт М6х30.58 ГОСТ 7798-70	4	
		9		Гайка М6.5 ГОСТ 5915-70	4	
		10		Шайба 6.65Г.02 ГОСТ 6402-70	4	
				Переменные данные для исполнений		

Выпуск 1

Серия 1.494-30

Подп. и дата | Взам. инв. N | Инв. N дубл. | Подп. и дата | Инв. N подл.

Изм.	Лист	N докум.	Подпись	Дата
Разраб.		Павлова		
Провер.		Гончаренко		
Вед. инж.		Григорьев		
Н. контр.		Коганский		
Утв.				

Б14М007.000

Кронштейн для установки осевых вентиляторов ОВ-300 №№ 4; 5 и 6,3 на колонных.

Лит.	Лист	Листов
	1	2

ХАРЬКОВСКИЙ САНТЕХПРОЕКТ

Копировал Орез- Формат: А4

Формат	Зона	Поз.	Обозначение	Наименование	Кол.	Примечание
				Б14М007.000		
				Сборочные единицы		
11		11	Б14М011.000	Рама	1	
				Материалы		
		12		Уголок Б-50х50х5 ГОСТ 8509-72 / Ст3кп2 ГОСТ 535-58	2.925	19.3 кг
				Б14М007.000-01		
				Сборочные единицы		
11		11	Б14М011.000-01	Рама	1	
				Материалы		
		12		Уголок Б-50х50х5 ГОСТ 8509-72 / Ст3кп2 ГОСТ 535-58	2.925	21.03 кг
				Б14М007.000-02		
				Сборочные единицы		
11		11	Б14М011.000-02	Рама	1	
				Материалы		
		12		Уголок Б-50х50х5 ГОСТ 8509-72 / Ст3кп2 ГОСТ 535-58	2.620	23.41 кг

Выпуск 1

Серия 1.494-30

Подп. и дата | Взам. инв. N | Инв. N дубл. | Подп. и дата | Инв. N подл.

Изм.	Лист	N докум.	Подп.	Дата

Б14М007.000

Лист 2

Копировал Орез- Формат: А4

Б14М007.000СБ

Выпуск 1
Перв. примен.
Б14М007.000
Серия 1.494-30
Спецв. 4

Обозначение	№ вентилятора	Тип электродвигателя: серия 4А02	Тип электродвигателя: серия 4А	А	Б	В	Г	L	С	С1	Е	М	Д при Б* 400	Д при Б* 500	Д при Б* 600	Масса кг
				мм												
Б14М007.000	4	АОЛ11-4	4АА56А4	75	600	350	330	460	400	135	150	420	460	560	660	26.3
		АОЛ22-2	4АХ71А2													
-01	5	АОЛ22-4	4А160S4	125	582	400	380	530	470	185	165	470				28.9
-02	6.3	АОЛ2-12-4	4АХ71В4	190	804	450	440	610	588	250	165	550				36.1
		АОЛ2-11-6	4АХ71А6													

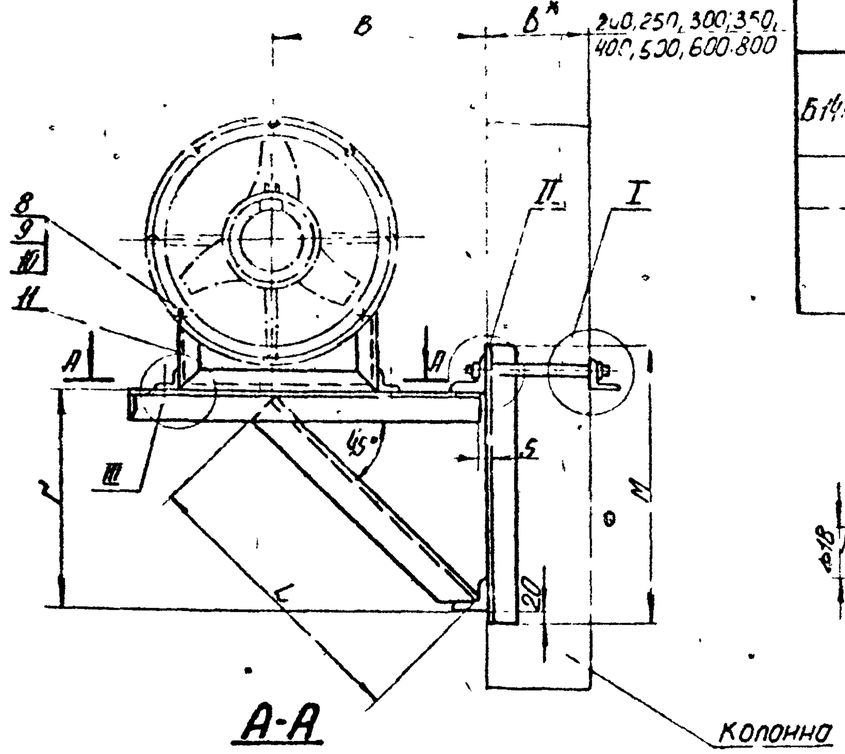

А-А

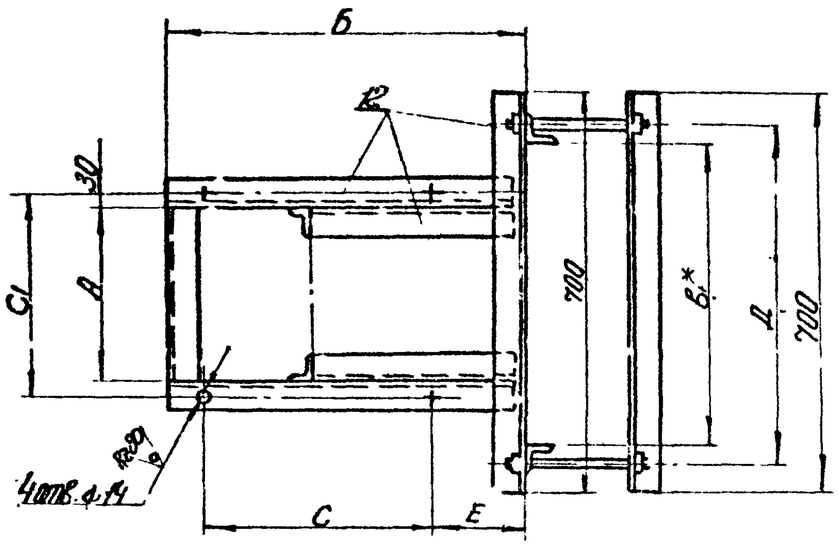

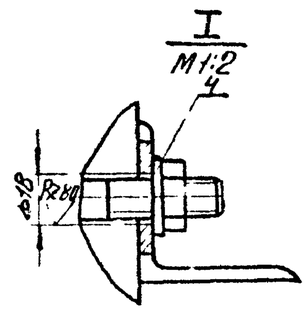

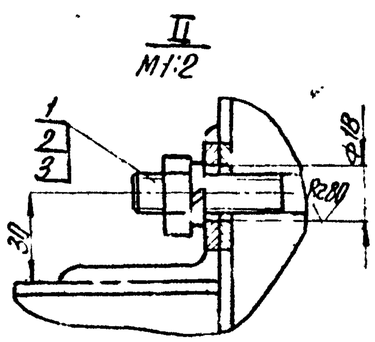

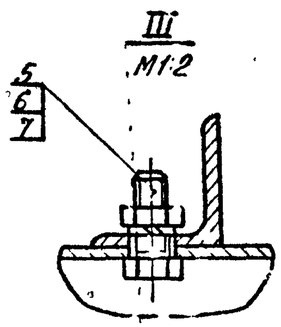

1. Вид сварки и тип шва по технологии завода-изготовителя.
2. Размер для справки.
3. Неуказанные предельные отклонения по СМТ.

Изм.	Лист	№ докум.	Подп.	Дата	Б14М007.000СБ
Разраб.		Равкина			Кронштейн для установки осевых вентиляторов на ОК-200 №4.5 и 6.3 на колонках. Сборочный чертёж.
Пров.		Мачарешко			Лит. / Масса / Масштаб: У / СМ. / 1:10
Т.контр.		Буренко			Лист / Листов 1
Нач.отд.		Фигурьев			ХАРЬКОВСКИЙ САНТЕХПРОЕКТ
Н.контр.		Коханский			
Утв.					

Копировал Ореш-

Формат: 12

Инв. № подл. | Подп. и дата | Взам. инв. № | Инв. № дубл. | Подп. и дата

Серия 1.494-30 Выпуск 1

Формат	Зона	Поз.	Обозначение	Наименование	Кол.	Примечание
				Документация		
А2			Б14М008.000СБ	Сборочный чертеж		
А2			Б14М003.000Д	Рекомендации по применению и изготовлению		
				Детали		
А4		1	Б14М014.000-05	Шпилька		2шт для топки колонны 200
			Б14М014.000-07	Шпилька		2шт для топки колонны 250
			Б14М014.000-09	Шпилька		2шт для топки колонны 300
			Б14М014.000-11	Шпилька		2шт для топки колонны 350
			Б14М014.000-13	Шпилька		2шт для топки колонны 400
			Б14М014.000-15	Шпилька		2шт для топки колонны 500
			Б14М014.000-17	Шпилька		2шт для топки колонны 600
			Б14М014.000-19	Шпилька		2шт для топки колонны 800
				Стандартные изделия		
		2		Гайка М20.5 ГОСТ 5915-70	4	
		3		Шайба 20.65Г.02 ГОСТ 6402-70	2	
		4		Шайба 20.02 ГОСТ 11371-68	2	
		5		Болт М20х40.58 ГОСТ 7798-70	4	
		6		Гайка М20.5 ГОСТ 5915-70	4	
		7		Шайба 20.65Г.02 ГОСТ 6402-70	4	
				Материалы		
		8		Швеллер $\frac{8\ ГОСТ\ 8240-72}{ст3кп2\ ГОСТ\ 535-58}$	4погм	9.87кг
				Переменные данные	Для исполнений	

Изм.	Лист	N докум.	Подп.	Дата
Разраб.		Рябкина		
Провер.		Пилюренко		
Нач.отд.		Григорьев		
Н.контр.		Капинский		
Утв.				

Б14М008.000

Кронштейн для установки осевых вентиляторов Ц6-300 №8.10 и 12.5 на колоннах.

Лит.	Лист	Листов
	1	2

ХАРЬКОВСКИЙ САНТЕХПРОЕКТ

Инв. N подл. | Подп. и дата | Взам. инв. N | Инв. N дубл. | Подп. и дата

Копировал Щуй. Формат А4

Серия 1.494-30 Выпуск 1

Формат	Зона	Поз.	Обозначение	Наименование	Кол.	Примечание
				Б14М008.000		
				Материалы		
		9		Уголок $\frac{Б\ 75х75х5\ ГОСТ\ 8509-72}{ст3кп2\ ГОСТ\ 535-58}$	4погм	11.6кг
		10		Уголок $\frac{Б\ 50х50х5\ ГОСТ\ 8509-72}{ст3кп2\ ГОСТ\ 535-58}$	4погм	13.87кг
				Б14М008.000-01		
				Материалы		
		9		Уголок $\frac{Б\ 75х75х5\ ГОСТ\ 8509-72}{ст3кп2\ ГОСТ\ 535-58}$	4погм	13.51кг
		10		Уголок $\frac{Б\ 50х50х5\ ГОСТ\ 8509-72}{ст3кп2\ ГОСТ\ 535-58}$	4погм	15.9кг
				Б14М008.000-02		
				Материалы		
		9		Уголок $\frac{Б\ 75х75х5\ ГОСТ\ 8509-72}{ст3кп2\ ГОСТ\ 535-58}$	4погм	16.1кг
		10		Уголок $\frac{Б\ 50х50х5\ ГОСТ\ 8509-72}{ст3кп2\ ГОСТ\ 535-58}$	4погм	17.95кг

Инв. N подл. | Подп. и дата | Взам. инв. N | Инв. N дубл. | Подп. и дата

Изм.	Лист	N докум.	Подп.	Дата

Б14М008.000

Лист 2

Копировал Щуй. Формат А4

Б14М008.000СБ

Серия 1.494-30 Спрад. №

Выпуск 1 Перв. примен. Б14М008.000

Обозначение	Н вентилятора	Тип электродвигателя: Серия А02	Тип электродвигателя: Серия 4А	А	Б	В	Г	L	С	С1	Е	М	Д при B_1* 400	Д при B_1* 500	Д при B_1* 600	Масса
				мм												кг
Б14М008.000	8	А02-21-6	4А80А6	160	1000	555	535	750	750	250	180	660	460	560	660	39.1
		А02-32-4	4А100S4													
-01	10	А02-32-6	4А100L6	240	1170	650	630	890	900	330	200	750				43.2
-02	12.5	А02-42-8	4А112М8	310	1390	770	750	1060	1100	400	220	810				48,0

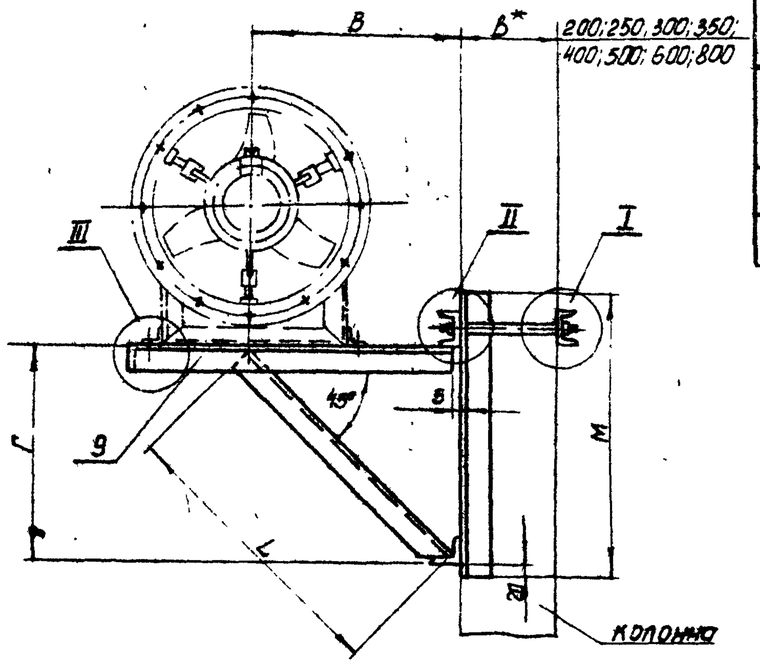

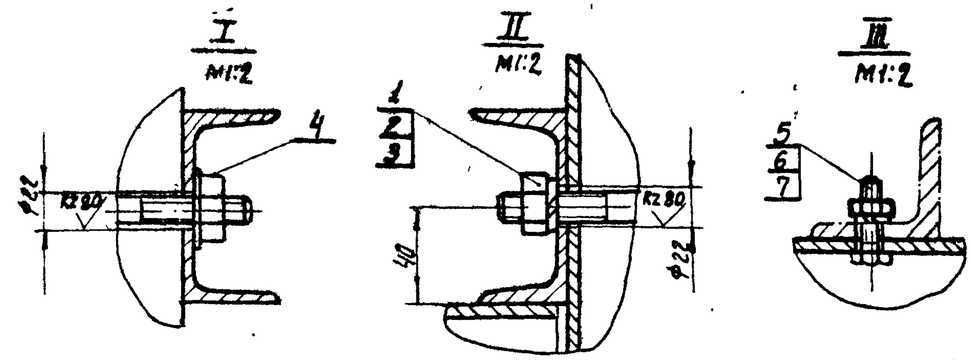

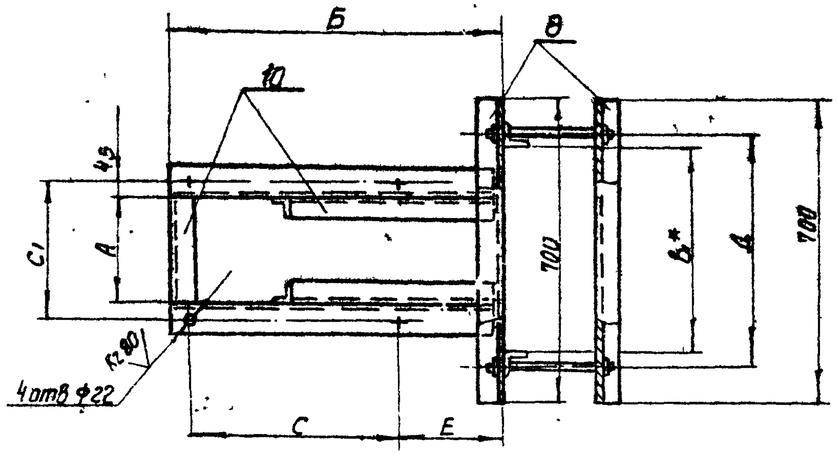

1. Вид сварки и тип шва - по технологии завода-изготовителя.
2. Неуказанные предельные отклонения по СМТ.
3* Размер для справки.

Изм.	Лист.	№ докум.	Подп.	Дата
Разраб.		Равкина		
Провер.		Гончаренко		
Т.контр.		Бутенко		
Нач.отд.		Григорьев		
Н.контр.		Кагонский		
Утв.				

Б14М008.000СБ

Кронштейн для установки осевых вентиляторов 06-300 №8; 10 и 12.5 на колонных. Сборочный чертеж.

Лит.	Масса	Масшт.
У	см. табл.	—
Лист.	Листов 1	

ХАРЬКОВСКИЙ САНТЕХПРОЕКТ

Копировал Шатк

Формат 12

Формат	Зона	Поз.	Обозначение	Наименование	Кол.	Примеч.
				Документация		
12			Б14М009.000 СБ	Сборочный чертеж		
12			Б14М003.000Д	Рекомендации по применению и изготовлению		
				Стандартные изделия		
		1		Болт М6х30.58 ГОСТ 7798-70	4	
		2		Гайка М6.5 ГОСТ 5915-70	4	
		3		Шайба 6.65Г.02 ГОСТ 6402-70	4	
		4		Болт М12х30.58 ГОСТ 7798-70	4	
		5		Гайка М12.5 ГОСТ 5915-70	4	
		6		Шайба 12.65Г.02 ГОСТ 6402-70	4	
			Переменные данные	Для исполнений		
				Б14М009.000		
				Сборочные единицы		
11		7	Б14М011.000	Рама	1	
				Материалы		
		8		Уголок $\frac{Б\text{-}50\times50\times5\ ГОСТ\ 8509\text{-}72}{ст.3кп2\ ГОСТ\ 535\text{-}58}$	ℓ 4395	16.56кг

Выпуск 1

Серия 1.494-30

Инв. N подл. | Подп. и дата | Взам. инв. N | Инв. N дубл. | Подп. и дата

Изм.	Лист	N докум.	Подп.	Дата
Разраб.		Ровкина		
Пров.		Гончаренко		
Начальн.		Григорьев		
Н. контр.		Кагонский		
Утв.				

Кронштейн для установки осевых вентиляторов Ц6-300 №№ 4; 5 и 6.3 на колонных

Б14М009.000

Лит.	Лист	Листов
Ц	1	2

ХАРЬКОВСКИЙ САНТЕХПРОЕКТ

копировал Шу

формат 11

Формат	Зона	Поз.	Обозначение	Наименование	Кол.	Примеч.
				Б14М009.000-01		
				Сборочные единицы		
11		7	Б14М011.000-01	Рама	1	
				Материалы		
		8		Уголок $\frac{Б\text{-}50\times50\times5\ ГОСТ\ 8509\text{-}72}{ст.3кп\ ГОСТ\ 535\text{-}58}$	ℓ 4635	18.3кг
				Б14М009.000-02		
				Сборочные единицы		
11		7	Б14М011.000-02	Рама	1	
				Материалы		
		8		Уголок $\frac{Б\text{-}50\times50\times5\ ГОСТ\ 8509\text{-}72}{ст.3кп\ ГОСТ\ 535\text{-}58}$	ℓ 4636	20.5кг

Выпуск 1

Серия 1.494-30

Инв. N подл. | Подп. и дата | Взам. инв. N | Инв. N дубл. | Подп. и дата

Изм.	Лист	N докум.	Подп.	Дата

Б14М009.000

Лист 2

копировала Шу

формат 11

Серия 1.494-90 Выпуск 1

Спроб. N | Перв. примен. | Б14М009.000

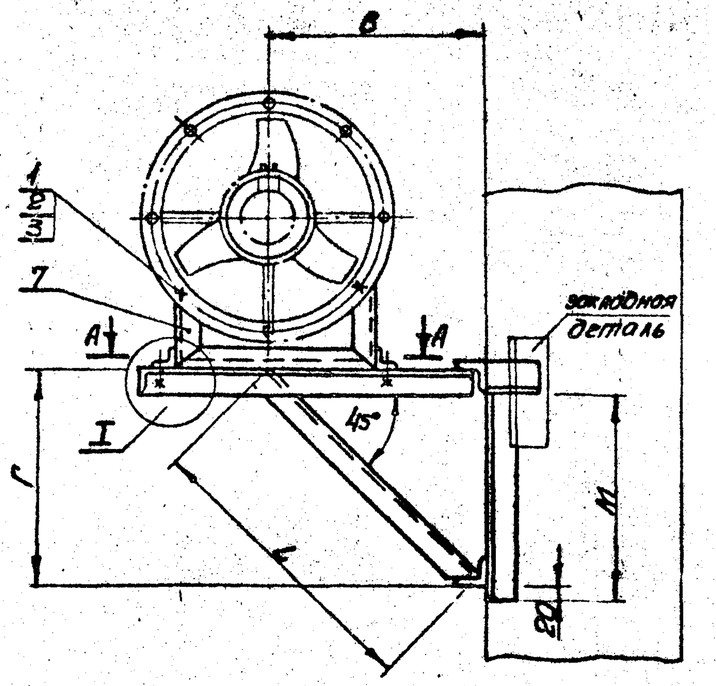

А-А

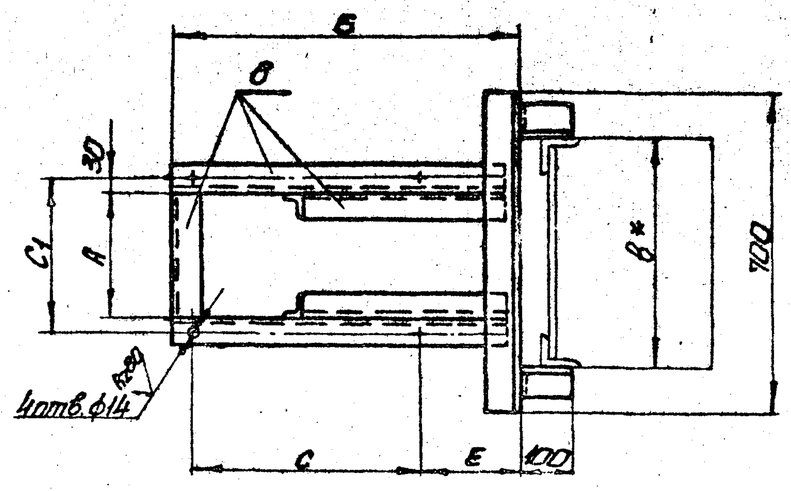

I
М1:2

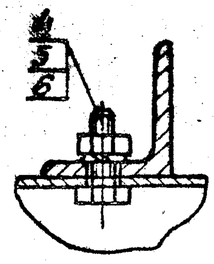

Обозначение	№ вентилятора	Тип электродвигателя: Серия АО2	Серия 4А	Г	Б	В	Г	L	С	С1	Е	М	В*			Масса
				мм												кг
Б14М009.000	4	АОЛ11-4	4АА56А4	75	600	350	330	460	400	135	150	305				21.3
		АОЛ22-2	4АХ71А2													
-01	5	АОЛ22-4	4АА63В4	125	685	400	380	530	470	185	165	355	400	500	600	23.8
-02	6.3	АОЛ2-12-4	4АХ71В4	190	804	460	440	610	588	250	166	415				31.0
		АОЛ2-11-6	4АХ71А6													

1. Вид сварки и тип шва - по технологии завода-изготовителя.
2.* Размер для справки.
3. Конструкция закладной детали определяется при разработке строительной части проекта.
4. Неуказанные предельные отклонения по СМТ.

Изм	Лист	№ докум.	Подп.	Дата	Б14М009.000СБ			
Разраб.		Ровкина			Кронштейн для установки осевых вентиляторов 06-300 №№4,5 и 6,3 на колонных. Сборочный чертеж.	Лит.	Масса	Масш.
Пров.		Гончаренко				И	см. подл.	—
Т.контр.		Бутенко				Лист	Листов 1	
Нач.отд.		Григорьев				ХАРЬКОВСКИЙ САНТЕХПРОЕКТ		
Н.контр.		Богонский						
Утв.								

Инв.N подл. | Подп. и дата | Взам. инв.N | Инв.N дубл. | Подп. и дата

Копировал | Формат 12

Формат	Зона	Поз.	Обозначение	Наименование	Кол.	Примеч.
				Документация		
12			Б14М010.000СБ	Сборочный чертеж		
12			Б14М003.000Д	Рекомендации по применению и изготовлению		
				Стандартные изделия		
		1		Болт М20х40.58 ГОСТ7798-70	4	
		2		Гайка М20.5 ГОСТ5915-70	4	
		3		Шайба 20.65Г.02 ГОСТ 6402-70	4	
				Переменные данные для исполнений		
				Б14М010.000		
				Материалы		
		4		Уголок Б-75х75х5 ГОСТ8509-72 / Ст3кп2 ГОСТ 535-58	е=1990	11.6 кг
		5		Уголок Б-50х50х5 ГОСТ8509-72 / Ст3кп2 ГОСТ 535-58	е=1230	16.0 кг

Выпуск 1

Серия 1.494-30

Изм.	Лист	№ докум.	Подп.	Дата
Разраб.		Ровкина		
Провер.		Гончаренко		
Гл.инж.отд.		Григорьев		
Н.контр.		Каганский		
Утв.				

Б14М010.000

Кронштейн для установки осевых вентиляторов 06-300 №№8, 10 и 12.5 на колоннах.

Лит.	Лист	Листов
и	1	2

ХАРЬКОВСКИЙ САНТЕХПРОЕКТ

Подп. и дата | Инв. № дубл. | Взам. инв. № | Подп. и дата | Инв. № подл.

Копировал Шапу Формат 11

Формат	Зона	Поз.	Обозначение	Наименование	Кол.	Примеч.
				Б14М010.000-01		
				Материалы		
		4		Уголок Б-75х75х5 ГОСТ8509-72 / Ст3кп2 ГОСТ 535-58	е=2330	13.5 кг
		5		Уголок Б-50х50х5 ГОСТ8509-72 / Ст3кп2 ГОСТ 535-58	е=1780	18.0 кг
				Б14М010.000-02		
				Материалы		
		4		Уголок Б-75х75х5 ГОСТ8509-72 / Ст3кп2 ГОСТ 535-58	е=2110	16.1 кг
		5		Уголок Б-50х50х5 ГОСТ8509-72 / Ст3кп2 ГОСТ 535-58	е=1730	20.5 кг

Выпуск 1

Серия 1.494-30

Подп. и дата | Инв. № дубл. | Взам. инв. № | Подп. и дата | Инв. № подл.

Изм.	Лист	№ докум.	Подп.	Дата

Б14М010.000

Лист 2

Копировал Шапу Формат 11

Серия 1.494-30 Выпуск 1
Справ. № | Перв. примен. 514М010.000

514М010.000СБ

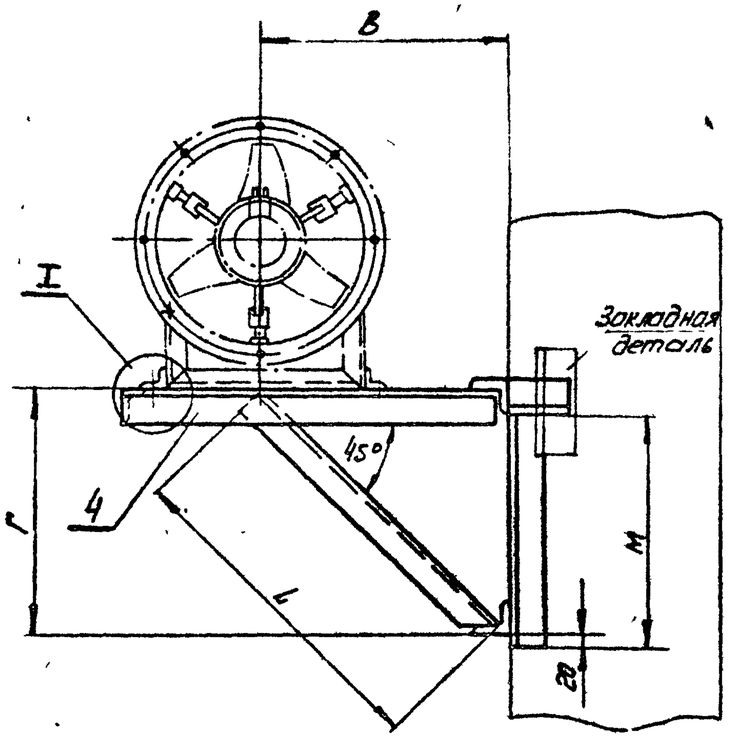

Обозначение	N вентилятора	Тип электродвигателя: Серия А02	Серия 4А	А	Б	В	Г	L	С	С1	Е	М	В*			Масса
				мм												кг
514М010.000	8	А02-21-6	4А80А6	160	1000	555	535	750	750	250	180	485	400	500	600	29.5
		А02-32-4	4А100S4													
-01	10	А02-32-6	4А100L6	240	1170	650	630	890	900	330	200	580				33.5
-02	12.5	А02-42-8	4А112М8	310	1390	770	750	1060	1100	400	220	700				38.7

1. Вид сварки и тип шва - по технологии завода-изготовителя.
2* Размеры для справок.
3. Конструкция закладной детали определяется при разработке строительной части проекта
4. Неуказанные предельные отклонения по СМ4

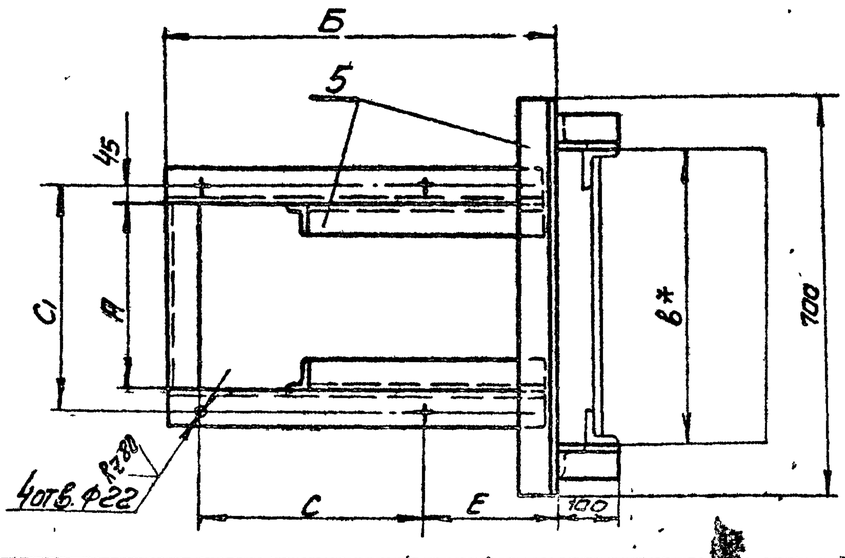

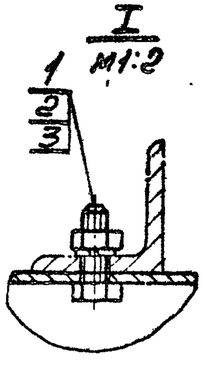

Изм.	Лист	№ докум.	Подп.	Дата
Разраб.		Равкина		
Пров.		Гончаренко		
Т. контр.		Бутенко		
Нач. отд.		Григорьев		
Н. контр.		Коганский		
Утв.				

514М010.000СБ

Кронштейн для установки осевых вентиляторов ОБ-320 №№8; 10 и 12.5 на колонных

Сборочный чертеж

Лит.	Масса	Масшт.
У	См. табл.	—
Лист	Листов 1	

ХАРЬКОВСКИЙ САНТЕХПРОЕКТ

Копировал Т.Ло

Формат 12

Инв. № подл. | Подп. и дата | Взам. инв. № | Инв. № дубл. | Подп. и дата

Б14М011.000СБ

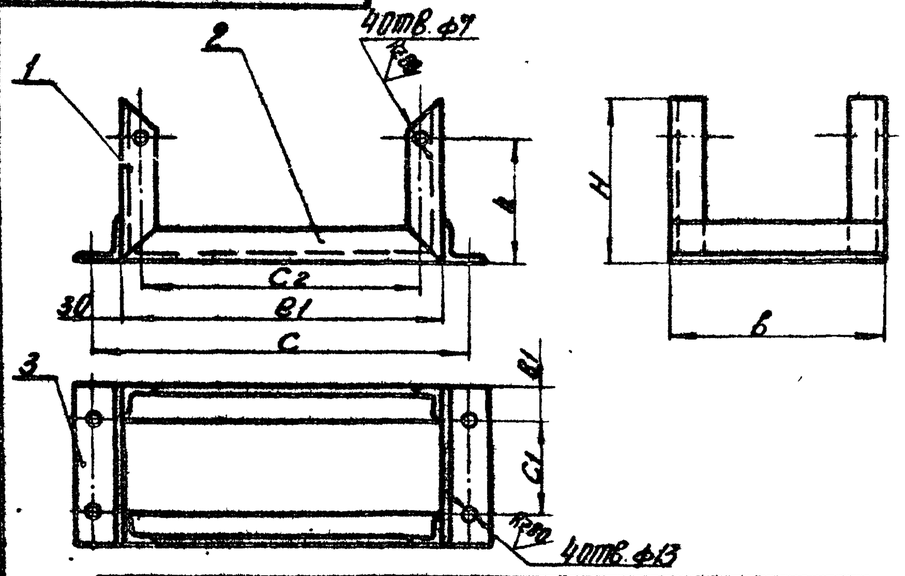

Обозначение	Масса	C2	B1	C	B	B	B1	C1	h	H	Масса
		мм									кг
Б14М011.000	4	309	310	400	440	195	30	135	110	195	4.0
-01	5	375	410	470	510	245	30	185	127	162	4.8
-02	6.3	467	528	588	628	310	30	250	165	210	9.6

1. Вид сварки и тип шва по технологии завода-изготовителя.
2. 4 отверстия ⌀7 сверлить по вентилятору при монтаже.
3. Неуказанные предельные отклонения по СМ7.

Изм.	Лист	№ докум.	Подп.	Дата
Разраб.		Ракина		
Провер.		Манчаренко		
Т.контр.		Бутенко		
Нач. отд.		Мартырев		
Н. контр.		Матонский		
Утв.				

Б14М011.000СБ

Рама

Сборочный чертёж

Лит.	Масса	Масшт.
У	СМ. табл.	—

Лист | Листов 1

ХАРЬКОВСКИЙ САНТЕХПРОЕКТ

Копировал | Формат А4

Выпуск 1. Серия 1.494-30. Спецв. № 1. Перв. примен.

Инв. № подл. | Подп. и дата | Взам. инв. №

20

Формат	Зона	Поз.	Обозначение	Наименование	Кол.	Примеч.
				Документация		
А			Б14М011.000СБ	Сборочный чертёж		
			Переменные данные	Для исполнений		
				Б14М011.000		
				Материалы		
		1		Уголок Б-32х32х4 ГОСТ 8509-72 / Ст3кп2 ГОСТ 535-58	2.580	1.12 кг
		2		Уголок Б-32х32х4 ГОСТ 8509-72 / Ст3кп2 ГОСТ 535-58	2.680	1.3 кг
		3		Уголок Б-50х50х5 ГОСТ 8509-72 / Ст3кп2 ГОСТ 535-58	2.310	1.47 кг
				Б14М011.000-01		
				Материалы		
		1		Уголок Б-32х32х4 ГОСТ 8509-72 / Ст3кп2 ГОСТ 535-58	2.640	1.24 кг
		2		Уголок Б-32х32х4 ГОСТ 8509-72 / Ст3кп2 ГОСТ 535-58	2.827	1.6 кг
		3		Уголок Б-50х50х5 ГОСТ 8509-72 / Ст3кп2 ГОСТ 535-58	1.490	1.85 кг
				Б14М011.000-02		
				Материалы		
		1		Уголок Б-50х50х5 ГОСТ 8509-72 / Ст3кп2 ГОСТ 535-58	2.940	3.2 кг
		2		Уголок Б-50х50х5 ГОСТ 8509-72 / Ст3кп2 ГОСТ 535-58	2.105	4.0 кг
		3		Уголок Б-50х50х5 ГОСТ 8509-72 / Ст3кп2 ГОСТ 535-58	2.630	2.34 кг

Изм.	Лист	№ докум.	Подп.	Дата
Разраб.		Ракина		
Провер.		Манчаренко		
Нач. отд.		Мартырев		
Н. контр.		Матонский		
Утв.				

Б14М011.000

Рама

Лит.	Лист	Листов
У		1

ХАРЬКОВСКИЙ САНТЕХПРОЕКТ

Копировал | Формат А4

Инв. № подл. | Подп. и дата | Взам. инв. № | Инв. № дубл. | Подп. и дата

Формат	Зона	Поз.	Обозначение	Наименование	Кол.	Примечание
				Документация		
Н			Б14М012.000СБ	Сборочный чертёж		
				Детали		
Б4		1	Б14М012.000.01	Уголок		
				Уголок Б-63х63х5 ГОСТ 8509-72 / Ст3кп2 ГОСТ 535-58 / ℓ=1350	2	6.5 кг
				Переменные данные для исполнений		
				Б14М012.000		
				Детали		
Б4		2	Б14М012.000.02	Стяжка		
				Полоса 5х65 ГОСТ 103-57 / Ст3кп2 ГОСТ 535-58 / ℓ=320	1	0.84 кг
Б4		3	Б14М012.000.03	Перекладина		
				Уголок Б-63х63х5 ГОСТ 8509-72 / Ст3кп2 ГОСТ 535-58 / ℓ=320	2	1.54 кг
Б4		4	Б14М012.000.04	Уголок закладной		
				Уголок Б-63х63х5 ГОСТ 8509-72 / Ст3кп2 ГОСТ 535-58 / ℓ=330	1	1.6 кг
				Б14М012.000-01		
				Детали		
Б4		2	Б14М012.000.05	Стяжка		
				Полоса 5х65 ГОСТ 103-57 / Ст3кп2 ГОСТ 535-58 / ℓ=370	1	0.94 кг
Б4		3	Б14М012.000.06	Перекладина		

Взам. инв. № | Подп. и дата | Инв. № подл.

Изм.	Лист	N докум.	Подп.	Дата
Разраб.		Ремизова		
Провер.		Минченко		
Нач. отд.		Могильев		
Н. контр.		Наганский		
Утв.				

Серия 1.494-30 Выпуск 1

Б14М012.000

Рама закладная

Лит.	Лист	Листов
И	1	3

ХАРЬКОВСКИЙ САНТЕХПРОЕКТ

Копировал Орл. Формат 11

Формат	Зона	Поз.	Обозначение	Наименование	Кол.	Примечание
				Уголок Б-63х63х5 ГОСТ 8509-72 / Ст3кп2 ГОСТ 535-58 / ℓ=370	2	1.78 кг
Б4		4	Б14М012.000.07	Уголок закладной		
				Уголок Б-63х63х5 ГОСТ 8509 / Ст3кп2 ГОСТ 535-58 / ℓ=380	1	1.82 кг
				Б14М012.000-02		
				Детали		
Б4		2	Б14М012.000.08	Стяжка		
				Полоса 5х65 ГОСТ 103-57 / Ст3кп2 ГОСТ 535-58 / ℓ=440	1	1.12 кг
Б4		3	Б14М012.000.09	Перекладина		
				Уголок Б-63х63х5 ГОСТ 8509-72 / Ст3кп2 ГОСТ 535-58 / ℓ=440	2	2.21 кг
Б4		4	Б14М012.000.10	Уголок закладной		
				Уголок Б-63х63х5 ГОСТ 8509-72 / Ст3кп2 ГОСТ 535-58 / ℓ=450	1	2.16 кг
				Б14М012.000-03		
				Детали		
Б4		2	Б14М012.000.11	Стяжка		
				Полоса 5х65 ГОСТ 103-57 / Ст3кп2 ГОСТ 535-58 / ℓ=460	1	1.17 кг
Б4		3	Б14М012.000.12	Перекладина		
				Уголок Б-63х63х5 ГОСТ 8509-72 / Ст3кп2 ГОСТ 535-58 / ℓ=460	2	2.22 кг
Б4		4	Б14М012.000.13	Уголок закладной		
				Уголок Б-63х63х5 ГОСТ 8509-72 / Ст3кп2 ГОСТ 535-58 / ℓ=470	1	2.26 кг
				Б14М012.000-04		

Взам. инв. № | Подп. и дата | Инв. № подл.

Изм.	Лист	N докум.	Подп.	Дата

Серия 1.494-30 Выпуск 1

Б14М012.000

Лист 2

Копировал Орех. Формат 11

Формат	Зона	Поз.	Обозначение	Наименование	Кол.	Примечание
				Детали		
Б4		2	Б14М012.000.14	Стяжка		
				Полоса 5×65 ГОСТ 103-57 / Ст3 кп2 ГОСТ 535-58 / ℓ=540	1	1,38 кг
Б4		3	Б14М012.000.15	Перекладина		
				Уголок Б-63×63×5 ГОСТ 8509-72 / Ст3 кп2 ГОСТ 535-58 / ℓ=540	2	2,6 кг
Б4		4	Б14М012.000.16	Уголок закладной		
				Уголок Б-63×63×5 ГОСТ 8509-72 / Ст3 кп2 ГОСТ 535-58 / ℓ=550	1	2,64 кг
				Б14М012.000-05		
				Детали		
Б4		2	Б14М012.000.17	Стяжка		
				Полоса 5×65 ГОСТ 103-57 / Ст3 кп2 ГОСТ 535-58 / ℓ=610	1	1,56 кг
Б4		3	Б14М012.000.18.	Перекладина		
				Уголок Б-63×63×5 ГОСТ 8509-72 / Ст3 кп2 ГОСТ 535-58 / ℓ=610	2	2,95 кг
Б4		4	Б14М012.000.19	Уголок закладной		
				Уголок Б-63×63×5 ГОСТ 8509-72 / Ст3 кп2 ГОСТ 535-58 / ℓ=620	1	2,95 кг

Выпуск 1 — Серия 1.494-30

Изм. | Лист | N. докум. | Подп. | Дата

Б14М012.000

Лист 3

Копировал Этаку — Формат 11

Формат	Зона	Поз.	Обозначение	Наименование	Кол.	Примечание
				Документация		
11			Б14М013.000СБ	Сборочный чертеж		
				Детали		
Б4		1	Б14М013.000.01	Уголок		
				Уголок Б-63×63×5 ГОСТ 8509-72 / Ст3 кп2 ГОСТ 535-58 / ℓ=1950	2	9,38 кг
			Переменные данные для исполнений			
				Б14М013.000		
				Детали		
Б4		2	Б14М013.000.02	Стяжка		
				Полоса 5×65 ГОСТ 103-57 / Ст3 кп2 ГОСТ 535-58 / ℓ=320	1	0,84 кг
Б4		3	Б14М013.000.03	Перекладина		
				Уголок Б-63×63×5 ГОСТ 8509-72 / Ст3 кп2 ГОСТ 535-58 / ℓ=320	2	1,54 кг
Б4		4	Б14М013.000.04	Уголок закладной		
				Уголок Б-63×63×5 ГОСТ 8509-72 / Ст3 кп2 ГОСТ 535-58 / ℓ=330	1	1,6 кг
				Б14М013.000-01		
				Детали		
Б4		2	Б14М013.000.05	Стяжка		
				Полоса 5×65 ГОСТ 103-57 / Ст3 кп2 ГОСТ 535-58 / ℓ=370	1	0,94 кг
Б4		3	Б14М013.000.06	Перекладина		

Серия 1.494-30 — Выпуск 1

Изм. | Лист | № докум. | Подп. | Дата

Разраб. Романова
Провер. Гончаренко
Нач.отд. Григорьев
Н.контр. Казанский
Утв.

Б14М013.000

Рама закладная

Литер | Лист 1 | Листов 3

ХАРЬКОВСКИЙ САНТЕХПРОЕКТ

Копировал Этаку — Формат 11

Выпуск 1 Серия 1.494-30

Формат	Зона	Поз.	Обозначение	Наименование	Кол.	Примечание
				Уголок $\frac{Б\text{-}63\times63\times5\ ГОСТ\ 8509\text{-}72}{Ст3кп2\ ГОСТ\ 535\text{-}58}$ е=370	2	1,78 кг
Б4		4	Б14М013.000.07	Уголок закладной		
				Уголок $\frac{Б\text{-}63\times63\times5\ ГОСТ\ 8509\text{-}72}{Ст3кп2\ ГОСТ\ 535\text{-}58}$ е=380	1	1,82 кг
				Б14М013.000-02		
				Детали		
Б4		2	Б14М013.000.08	Стяжка		
				Полоса $\frac{5\times65\ ГОСТ\ 103\text{-}57}{Ст3кп2\ ГОСТ\ 535\text{-}58}$ е=440	1	1,12 кг
Б4		3	Б14М013.000.09	Перекладина		
				Уголок $\frac{Б\text{-}63\times63\times5\ ГОСТ\ 8509\text{-}72}{Ст3кп2\ ГОСТ\ 535\text{-}58}$ е=440	2	2,11 кг
Б4		4	Б14М013.000.10	Уголок закладной		
				Уголок $\frac{Б\text{-}63\times63\times5\ ГОСТ\ 8509\text{-}72}{Ст3кп2\ ГОСТ\ 535\text{-}58}$ е=450	1	2,16 кг
				Б14М013.000-03		
				Детали		
Б4		2	Б14М013.000.11	Стяжка		
				Полоса $\frac{5\times65\ ГОСТ\ 103\text{-}57}{Ст3кп2\ ГОСТ\ 535\text{-}58}$ е=460	1	1,17 кг
Б4		3	Б14М013.000.12	Перекладина		
				Уголок $\frac{Б\text{-}63\times63\times5\ ГОСТ\ 8509\text{-}72}{Ст3кп2\ ГОСТ\ 535\text{-}58}$ е=460	2	2,22 кг
Б4		4	Б14М013.000.13	Уголок закладной		
				Уголок $\frac{Б\text{-}63\times63\times5\ ГОСТ\ 8509\text{-}72}{Ст3кп2\ ГОСТ\ 535\text{-}58}$ е=470	1	2,26 кг

Инв. N подл. | Подп. и дата | Взам. инв. N | Инв. N дубл. | Подп. и дата

Изм. | Лист | N докум. | Подп. | Дата

Б14М013.000 Лист 2

Копировал Шагин Формат 11

Выпуск 1 Серия 1.494-30

Формат	Зона	Поз.	Обозначение	Наименование	Кол.	Примечание
				Б14М013.000-04		
				Детали		
Б4		2	Б14М013.000.14	Стяжка		
				Полоса $\frac{5\times65\ ГОСТ\ 103\text{-}57}{Ст3кп2\ ГОСТ\ 535\text{-}58}$ е=540	1	1,38 кг
Б4		3	Б14М013.000.15	Перекладина		
				Уголок $\frac{Б\text{-}63\times63\times5\ ГОСТ\ 8509\text{-}72}{Ст3кп2\ ГОСТ\ 535\text{-}58}$ е=540	2	2,6 кг
Б4		4	Б14М013.000.16	Уголок закладной		
				Уголок $\frac{Б\text{-}63\times63\times5\ ГОСТ\ 8509\text{-}72}{Ст3кп2\ ГОСТ\ 535\text{-}58}$	1	2,64 кг
				Б14М013.000-05		
				Детали		
Б4		2	Б14М013.000.17	Стяжка		
				Полоса $\frac{5\times65\ ГОСТ\ 103\text{-}57}{Ст3кп2\ ГОСТ\ 535\text{-}58}$ е=610	1	1,56 кг
Б4		3	Б14М013.000.18	Перекладина		
				Уголок $\frac{Б\text{-}63\times63\times5\ ГОСТ\ 8509\text{-}72}{Ст3кп2\ ГОСТ\ 535\text{-}58}$ е=610	2	2,95 кг
Б4		4	Б14М013.000.19	Уголок закладной		
				Уголок $\frac{Б\text{-}63\times63\times5\ ГОСТ\ 8509\text{-}72}{Ст3кп2\ ГОСТ\ 535\text{-}58}$ е=620	1	2,97 кг

Инв. N подл. | Подп. и дата | Взам. инв. N | Инв. N дубл. | Подп. и дата

Изм. | Лист | N докум. | Подп. | Дата

Б14М013.000 Лист 3

Копировал Шагин Формат 11

Серия 1.494-30 Выпуск 1
Справ. N | Перв. примен. 614.М012.000

614М012.000СБ

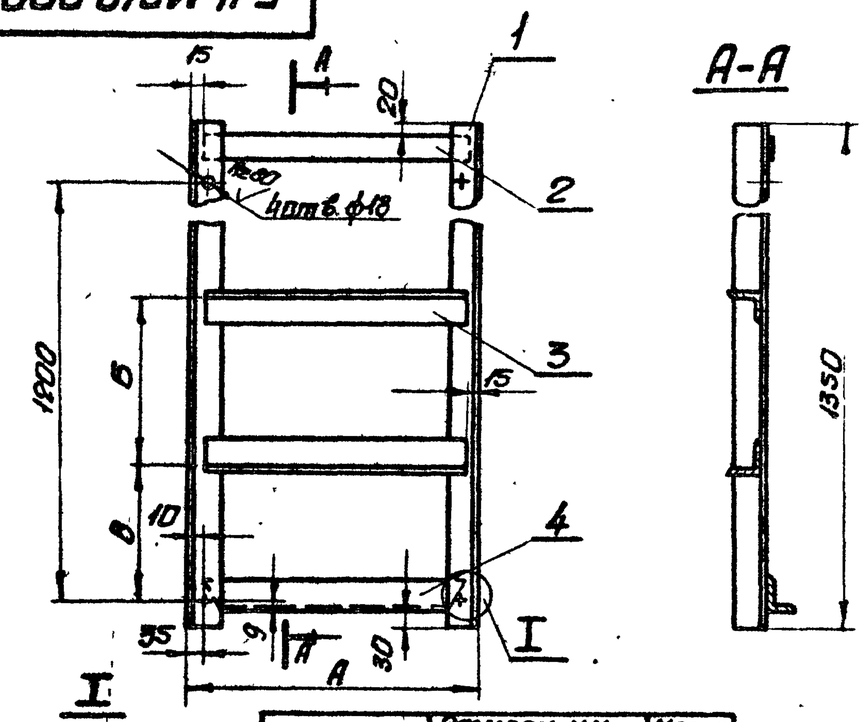

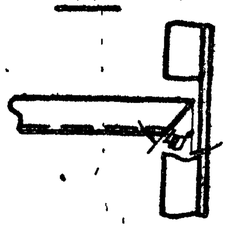

Обозначение	Размеры мм А	Б	В	Масса кг
614М012.000	350	330	440	18.9
-01	400	380	420	19.7
-02	470	440	370	20.9
-03	490	535	330	21.3
-04	570	630	290	22.6
-05	640	750	230	23.8

1. Вид сварки и тип шва по технологии завода-изготовителя.
2. Неуказанные предельные отклонения по СМ7.

Инв. N подл. | Подп. и дата | Взам. инв. N | Инв. N дубл. | Подп. и дата

Изм.	Лист	N докум.	Подп.	Дата
Разраб.		Романова		
Пров.		Гончаренко		
Т.контр.		Бутенко		
Нач.отд.		Григорьев		
Н.контр.		Каганский		
Утв.				

614М012.000СБ

Рама закладная. Сборочный чертеж.

Лит.	Масса	Масшт.
И	см. таблицу	—

Лист | Листов

ХАРЬКОВСКИЙ САНТЕХПРОЕКТ

Серия 1.494-30 Выпуск 1
Справ. N | Перв. примен. 614.М013.000

614М013.000СБ

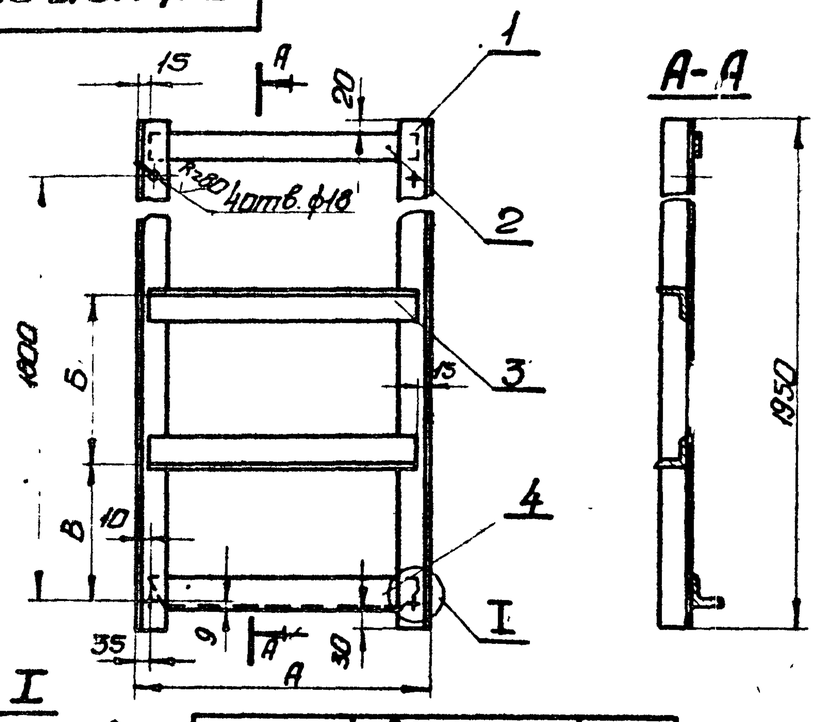

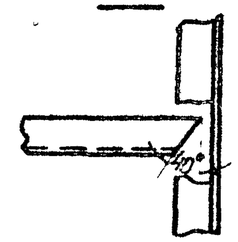

Обозначение	Размеры мм А	Б	В	Масса кг
614М013.000	350	330	730	24.7
-01	400	380	720	25.6
-02	470	440	680	26.8
-03	490	535	630	27.1
-04	570	630	580	28.5
-05	640	750	520	29.7

1. Вид сварки и тип шва по технологии завода-изготовителя.
2. Неуказанные предельные отклонения по СМ7.

Инв. N подл. | Подп. и дата | Взам. инв. N | Инв. N дубл. | Подп. и дата

Изм.	Лист	N докум.	Подп.	Дата
Разраб.		Романова		
Пров.		Гончаренко		
Т.контр.		Бутенко		
Нач.отд.		Григорьев		
Н.контр.		Каганский		
Утв.				

614М013.000СБ

Рама закладная. Сборочный чертеж.

Лит.	Масса	Масшт.
И	см. таблицу	—

Лист | Листов 1

ХАРЬКОВСКИЙ САНТЕХПРОЕКТ

Формат	Зона	Поз.	Обозначение	Наименование	Кол.	Примеч.
				Документация		
12			Б14М015.000СБ	Сборочный чертеж		
12			Б14М003.000Д	Рекомендации по применению и изготовлению		
				Детали		
64		1	Б14М015.000 01	Накладка		
				Лист 1 ГОСТ 19903-74 / В Ст3 кп2 ГОСТ 16523-70 60х60	4	0,03кг
				Стандартные изделия		
		3		Гайка М10 5 ГОСТ 5915-70	16	
		4		Шайба 10 65Г.02 ГОСТ 6402-70	16	
			Переменные данные	для исполнения		
				Б14М015.000		
				Детали		
11		5	Б14М014.000-20	Шпилька	8	
11		6	Б14М015.001	Зашивка	4	
11		7	Б14М015.002	Щит	4	
				Материалы		
		8		Брусок 60х55 ГОСТ 8486-66	0,140	2,9кг
		9		Брусок 60х80 ГОСТ 8486-66	0,110	0,4кг
		10		Резина-пластина	2	2,0кг
				10МБ-М ГОСТ 7338-65		
				120х570		
				Б14М015.000-01		

Выпуск 1 — Серия 1.494-30

Изм.	Лист	N докум.	Подп.	Дата
Разраб.	Равкина			
Пров.	Гончаренко			
Нач.отд.	Григорьев			
Н.контр.	Каганский			
Утв.				

Б14М015.000

Крепление вентиляторов 06-300 №№4,5 и 6,3 в проеме кирпичной стены

Лит.	Лист.	Листов
	1	2

ХАРЬКОВСКИЙ САНТЕХПРОЕКТ

Инв. N подл. | Подп. и дата | Взам. инв. N | Инв. N дубл. | Подп. и дата

Копировал Эпоч Формат А4

Формат	Зона	Поз.	Обозначение	Наименование	Кол.	Примеч.
				Детали		
11		5	Б14М014.000-21	Шпилька	8	
11		6	Б14М015.001-01	Зашивка	4	
11		7	Б14М015.002-01	Щит	4	
				Материалы		
		8		Брусок 60х105 ГОСТ 8486-66	0,190	6,5кг
		9		Брусок 60х80 ГОСТ 8486-66	0,210	0,8кг
		10		Резина-пластина	2	3,3кг
				10МБ-М ГОСТ 7338-65		
				170х670		
				Б14М015.000-02		
				Детали		
11		5	Б14М014.000-22	Шпилька	8	
11		6	Б14М015.001-02	Зашивка	4	
11		7	Б14М015.002-02	Щит	4	
				Материалы		
		8		Брусок 60х170 ГОСТ 8486-66	0,1600	13кг
		9		Брусок 60х80 ГОСТ 8486-66	0,340	1,4кг
		10		Резина-пластина	2	5,4кг
				10МБ-М ГОСТ 7338-65		
				230х800		

Выпуск 1 — Серия 1.494-30

Инв. N подл. | Подп. и дата | Взам. инв. N | Инв. N дубл. | Подп. и дата

Изм.	Лист	N докум.	Подп.	Дата

Б14М015.000 Лист 2

Копировал Эпоч Формат А4

Б14М015.000 СБ

Серия 4.904-30 Выпуск 1

Перв. примен. Б14М015.000

Справ. №

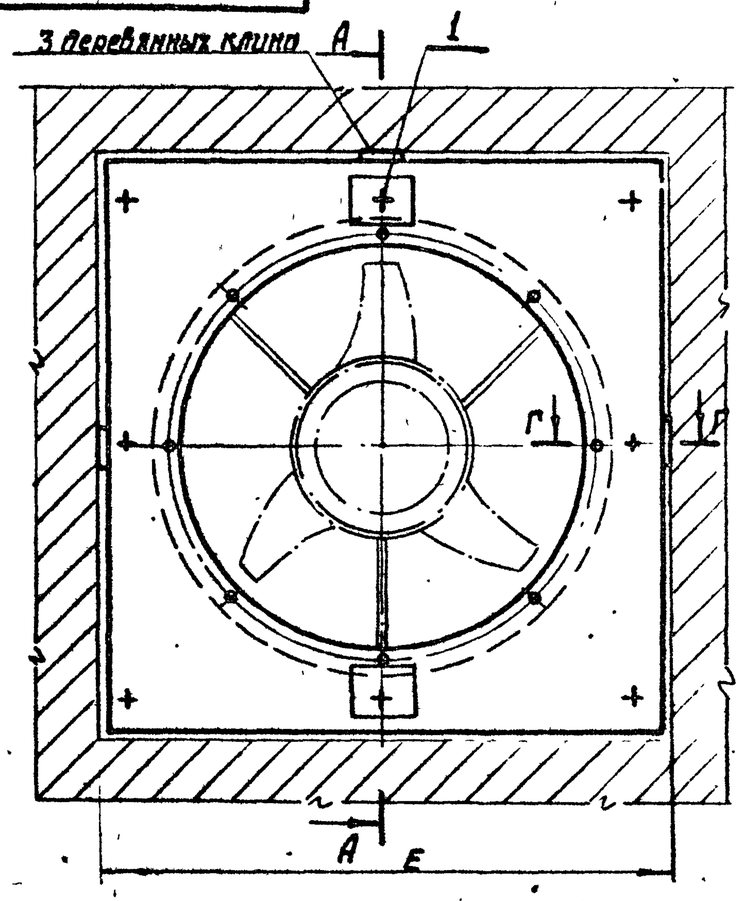

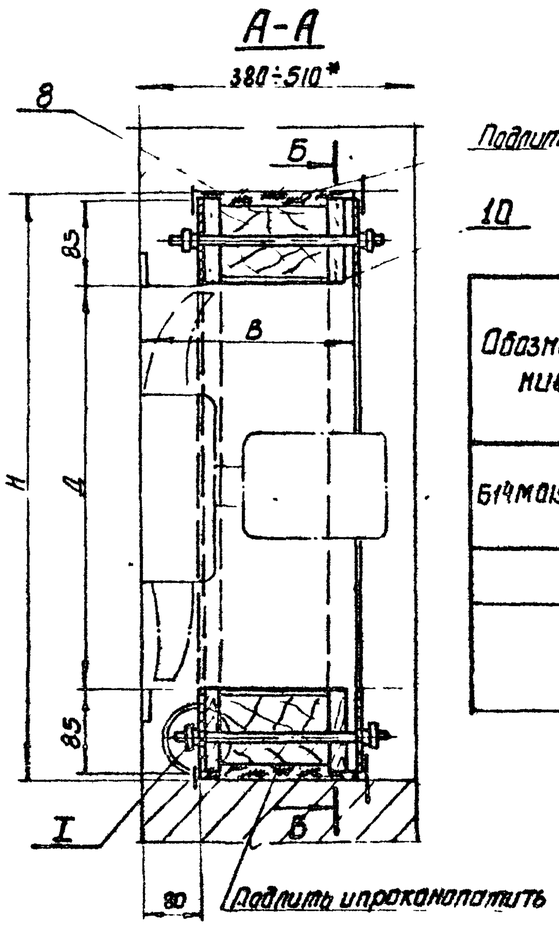

Подлить и проконопатить

10

Обозначение	№ вентилятора	Тип электродвигателя: Серия А02	Тип электродвигателя: Серия 4А	В	Д	Н	Е	Масса
				мм				кг
Б14М015.000	4	АОЛ-11-4	4АА56А4	200	403	600	580	18.6
		АОЛ-22-2	4АХ71А2					
-01	5	АОЛ 22-4	4АА63В4	250	503	720	680	26
-02	6.3	АОЛ2-12-4	4АХ71В4	315	633	840	810	39.3
		АОЛ2-11-6	4АХ71А6					

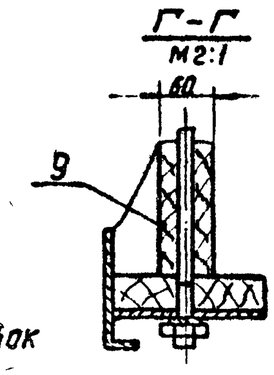

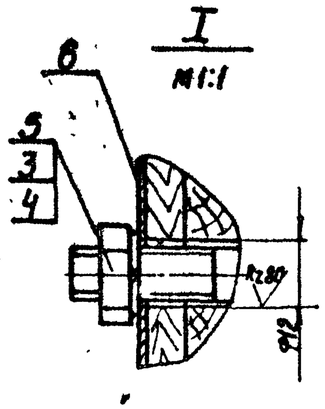

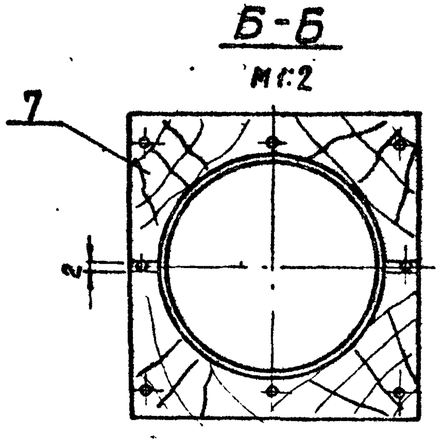

* Размеры для справок

Изм.	Лист	№ докум.	Подп.	Дата
Разраб.		Равкина		
Пров.		Гончаренко		
Т. контр.		Бутенко		
Начальник		Григорьев		
Н. контр.		Каганский		
Утв.				

Б14М015.000СБ

Крепление вентиляторов Ц6-300 №№ 4; 5 и 6.3 в проеме кирпичной стены

Сборочный чертеж

Лит.	Масса	Масштаб
У	см табл.	—
Лист	Листов 1	

ХАРЬКОВСКИЙ САНТЕХПРОЕКТ

Инв. № подл. | Подп. и дата | Взам. инв. № | Инв. № дубл. | Подп. и дата

Копировал Шоги

Формат 12

Б14М015.001

Rz 80 (√)

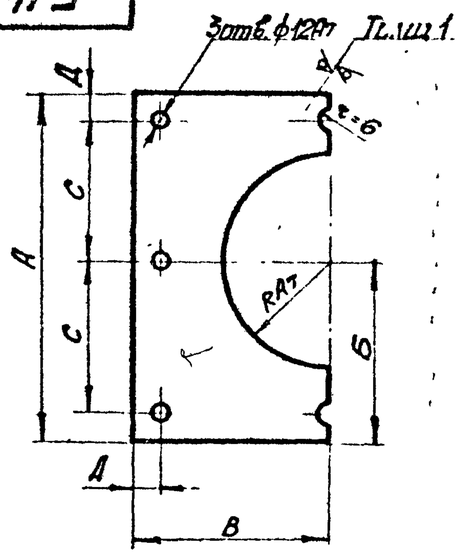

Обозначение	А	Б	В	R	С	Д	Масса
	мм						кг
Б14М015.001	574	287	287	203	242	45	0.9
-01	674	337	337	253	292	45	1.0
-02	804	402	402	318	357	45	1.2
-03	1025	550	475	403	440	35	1.82
-04	1245	670	575	503	540	35	2.5
-05	1550	850	700	630	665	35	3.64

Неуказанные предельные отклонения по Ст7.

Серия 1.494-30 Выпуск 1
Справ. N Перв. примен. Б14М015.000

Инв. N подл. | Подп. и дата | Взам. инв. N | Инв. N дубл. | Подп. и дата

Изм	Лист	N докум.	Подп.	Дата
Разраб.		Романова		
Провер.		Гончоренко		
Т.контр.		Бутенко		
Нач.отд.		Григорьев		
Н.контр.		Каганский		
Утв.				

Б14М015.001

Зашивка

Лит.	Масса	Масшт.
У	см. таблицу	—

Лист | Листов 1

Лист 1 ГОСТ 19903-74 ст3кп2 ГОСТ 16523-70

ХАРЬКОВСКИЙ САНТЕХПРОЕКТ

копировал Шуль формат 11

Б14М015.002

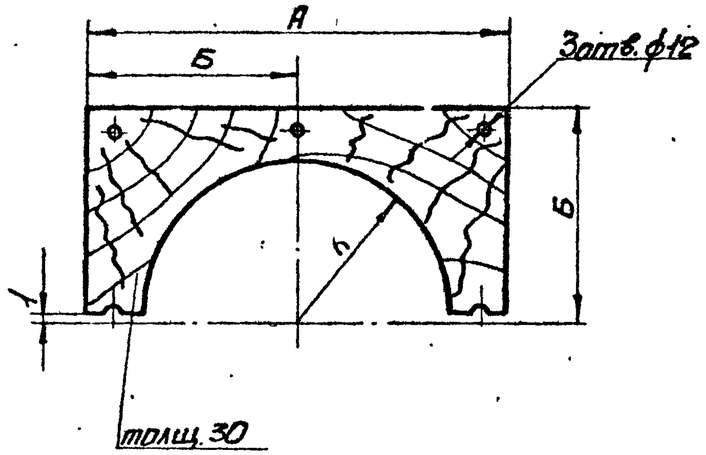

Обозначение	А	Б	R	Масса
	мм			кг
Б14М015.002	574	287	212	2.0
-01	674	337	262	2.5
-02	804	402	327	3.5

Отверстия ф12мм сверлить в сборе с деталью Б14М015.001.

Серия 1.494-30 Выпуск 1
Справ. N Перв. примен. Б14.М015.000

Инв. N подл. | Подп. и дата | Взам. инв. N | Инв. N дубл. | Подп. и дата

Изм	Лист	N докум	Подп.	Дата
Разраб		Романова		
Пров.		Гончоренко		
Т.контр		Бутенко		
Нач.отд		Григорьев		
Н.контр		Каганский		
Утв				

Б14М015.002

Щит

Лит.	Масса	Масшт.
У	см. таблицу	—

Лист | Листов 1

Доска ГОСТ 8486-66

ХАРЬКОВСКИЙ САНТЕХПРОЕКТ

копировал Шуль формат 11

Формат	Зона	Поз.	Обозначение	Наименование	Кол.	Примеч.
				Документация		
12			Б14М016.000СБ	Сборочный чертёж		
12			Б14М003.000Д	рекомендации по применению и изготовлению		
				Детали		
64		1	Б14М016.000.01	Накладка		
				Лист 1 ГОСТ 19903-74 / Ст3кп2 ГОСТ 16523-70 60х60	2	0.03 кг
				Стандартные изделия		
		3		Гайка М10.5 ГОСТ 5915-70	14	
		4		Шайба 10.65 Н02 ГОСТ 6402-70	14	
		5		Болт М20х95.58 ГОСТ 7798-70	4	
		6		Гайка М20.5 ГОСТ 5915-70	4	
		7		Шайба 20.65 Н02 ГОСТ 6402-70	4	
		8		Шайба 20-02 ГОСТ 11371-68	4	
			Переменные данные	для исполнений		
				Б14М016.000		
				Детали		
11		9	Б14М014.000-23	Шпилька	7	
11		10	Б14М015.001-03	Зашивка	4	
64		11	Б14М016.000.02	Стенка		
				Лист 1 ГОСТ 19903-74 / Ст3кп2 ГОСТ 16523-70	2	0.75 кг
				100х950		

Выпуск 1

Серия 1.494-30

Изм.	Лист	№ докум.	Подп.	Дата
Разраб.		Ровкин		
Пров.		Гончаренко		
Нач. отд.		Гриморьев		
Н. контр.		Капинский		
Утв.				

Крепление вентиляторов Ц6-300 №8; 10 и 12.5 в проёме кирпичной стены.

Б14М016.000

Лит.	Лист	Листов
И	1	3

ХАРЬКОВСКИЙ САНТЕХПРОЕКТ

Формат	Зона	Поз.	Обозначение	Наименование	Кол.	Примеч.
				Материалы		
		12		Доска 70х350 ГОСТ 8486-66	2.950	19.6 кг
		13		Брус 70х30 ГОСТ 8486-66	2.420	6.8 кг
		14		Брус 70х30 ГОСТ 8486-66	2.1900	3.4 кг
		15		Доска 50х120 ГОСТ 8486-66	2.950	4.8 кг
		16		Брус 70х30 ГОСТ 8486-66	2.240	0.5 кг
		17		Резина-пластина		14.9 кг
				30МБ-М ГОСТ 7338-65		
				350х950		
				Б14М016.000-01		
				Детали		
11		9	Б14М014.000-24	Шпилька	7	
11		10	Б14М015.001-04	Зашивка	4	
				Стенка		
64		11	Б14М016.000.03	Лист 1 ГОСТ 19903-74 / Ст3кп2 ГОСТ 16523-70	2	0.91 кг
				100х1150		
				Материалы		
		12		Доска 70х430 ГОСТ 8486	2.1150	28.0 кг
		13		Брус 70х30 ГОСТ 8486-66	2.4980	8.4 кг
		14		Брус 70х30 ГОСТ 8486-66	2.2300	3.85 кг
		15		Доска 50х200 ГОСТ 8486-66	2.1150	9.2 кг
		16		Брус 70х30 ГОСТ 8486-66	2.400	0.66 кг
		17		Резина-пластина		22 кг
				30МБ-М ГОСТ 7338-65		
				430х1150		

Выпуск 1

Серия 1.494-30

Б14М016.000

Лист 2

Инв. № подл. | Подп. и дата | Взам. инв. № | Инв. № дубл. | Подп. и дата

Серия 1.494-30 Выпуск 1

Спрсв.N | Перв. примен. 614М016.000

Инв.N подл. | Подп. и дата | Взам. инв.N | Инв.N дубл. | Подп. и дата

614М016.000СБ

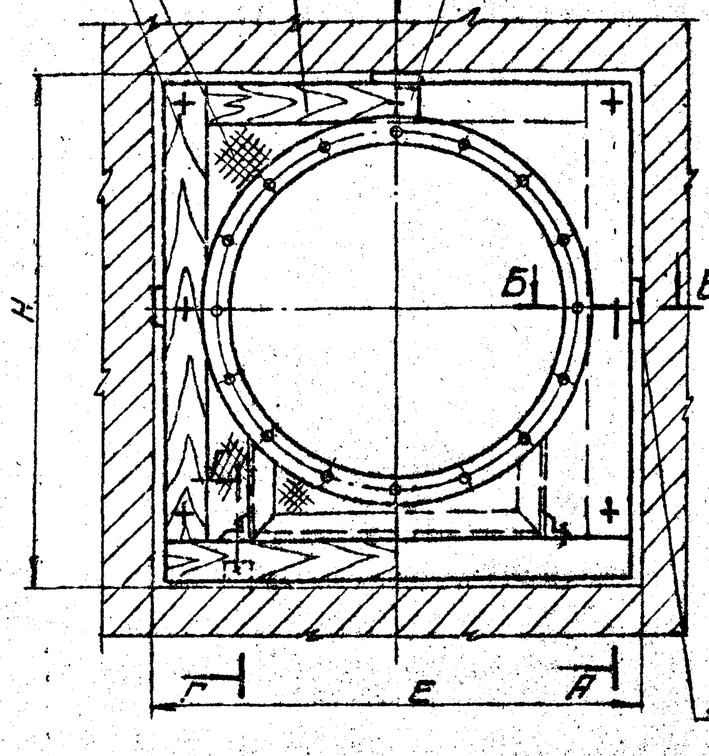

А-А

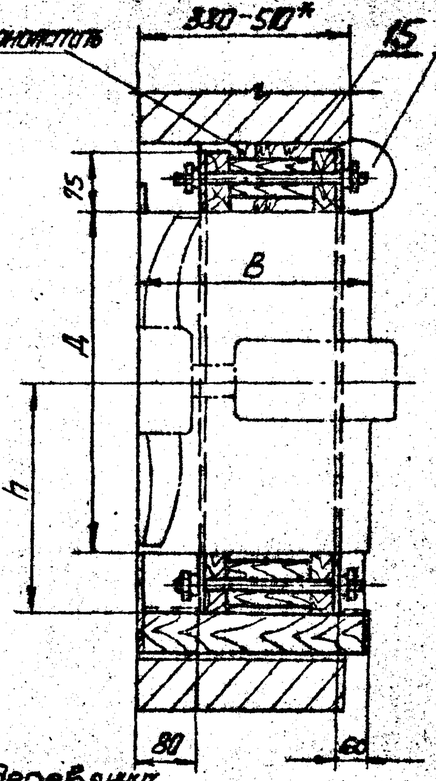

Обозначение	N вентилятора	Тип электродвигателя: Серия АО2	Серия 4А	В	Д	Н	Н	Е	С	Масса
				мм						кг
614М016.000	8	АО2-21-6	4А80А6	320	805	550	1140	980	250	61.5
		АО2-32-4	4А100S4							
-01	10	АО2-32-6	4А100L6	400	1006	670	1380	1180	330	86.6
-02	12.5	АО2-42-8	4АН2МВ8	500	1258	850	1680	1430	400	124.2

Б-Б

М1:1

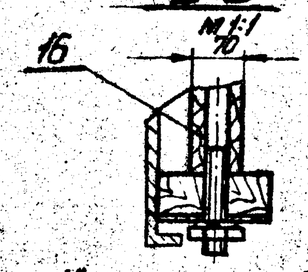

1. Полосу (поз.11) прибить к доске (поз.12) гвоздями.
2* Размеры для справок

I

М1:1

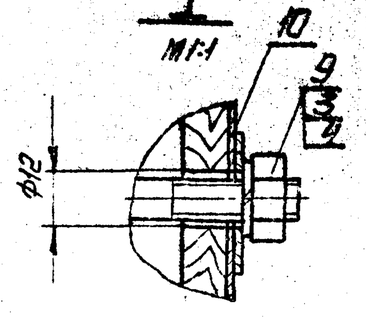

Г-Г

М2:1

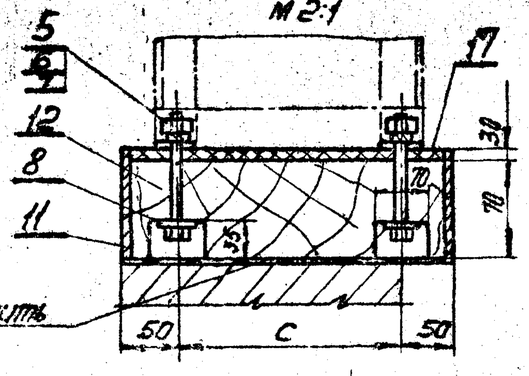

Изм.	Лист	N докум.	Подп.	Дата
Разраб.		Рябкина		
Провер.		Янчуренко		
Т.контр.		Бутенко		
Нач.отд.		Григорьев		
Н.контр.		Житомирский		
Утв.				

614М016.000СБ

Крепление вентиляторов Ц5-300 №№8-10 и 125 в проеме кирпичной стены

Сборочный чертеж

Лит.	Масса	Масшт.
У	См. табл.	—

Лист | Листов 1

ХАРЬКОВСКИЙ САНТЕХПРОЕКТ

Копировал Этов

Формат 12