ТИПОВЫЕ КОНСТРУКЦИИ, ИЗДЕЛИЯ И УЗЛЫ ЗДАНИЙ И СООРУЖЕНИЙ

СЕРИЯ 1.141.1-38

ПЛИТЫ ПЕРЕКРЫТИЙ ЖЕЛЕЗОБЕТОННЫЕ МНОГОПУСТОТНЫЕ ИЗ ЛЕГКИХ БЕТОНОВ

ВЫПУСК 2

ПРЕДВАРИТЕЛЬНО НАПРЯЖЕННЫЕ ПЛИТЫ С КРУГЛЫМИ ПУСТОТАМИ ДЛИНОЙ 6280, 5980, 5380, 5080 и 4780 мм, ШИРИНОЙ 1790, 1490, 1190 и 990 мм, АРМИРОВАННЫЕ СТЕРЖНЯМИ ИЗ ТЕРМИЧЕСКИ УПРОЧНЕННОЙ СТАЛИ КЛАССА АТ-IV
МЕТОД НАТЯЖЕНИЯ-ЭЛЕКТРОТЕРМИЧЕСКИЙ

ТЕХНИЧЕСКИЕ УСЛОВИЯ И РАБОЧИЕ ЧЕРТЕЖИ

23681
ЦЕНА 4-56

ТИПОВЫЕ КОНСТРУКЦИИ, ИЗДЕЛИЯ И УЗЛЫ ЗДАНИЙ И СООРУЖЕНИЙ

СЕРИЯ 1.141.1-38

ПЛИТЫ ПЕРЕКРЫТИЙ ЖЕЛЕЗОБЕТОННЫЕ МНОГОПУСТОТНЫЕ ИЗ ЛЕГКИХ БЕТОНОВ

ВЫПУСК 2

ПРЕДВАРИТЕЛЬНО НАПРЯЖЕННЫЕ ПЛИТЫ С КРУГЛЫМИ ПУСТОТАМИ ДЛИНОЙ 6280,5980,5380, 5080 и 4780мм, ШИРИНОЙ 1790,1490,1190 и 990мм, АРМИРОВАННЫЕ СТЕРЖНЯМИ ИЗ ТЕРМИЧЕСКИ УПРОЧНЕННОЙ СТАЛИ КЛАССА A_T-IV

МЕТОД НАТЯЖЕНИЯ – ЭЛЕКТРОТЕРМИЧЕСКИЙ

ТЕХНИЧЕСКИЕ УСЛОВИЯ И РАБОЧИЕ ЧЕРТЕЖИ

РАЗРАБОТАНЫ ЦНИИЭП жилища

Руководитель отделения проектных работ — В.М. Острецов

Начальник отдела N 11 — Н.Б. Росинский

Гл. инженер проекта — Н.А. Лиханская

совместно с НИИЖБ

Зам. директора — Т.И. Мамедов

Рук. лаборатории напряженных конструкций — В.А. Якушин

Рук. сектора предварительно напряженных конструкций зданий — В.Г. Крамарь

Зав. сектором — Ю.В. Чиненков

Ст. научный сотрудник — Н.А. Корнев

УТВЕРЖДЕНЫ И ВВЕДЕНЫ В ДЕЙСТВИЕ С 15.02.89 ГОСКОМАРХИТЕКТУРЫ ПРИКАЗ N 11 ОТ 16.01.89

© ЦИТП Госстроя СССР, 1989

Обозначение документа	Наименование	Стр.
1.141.1-38.2-ТУ	Технические условия	4
1.141.1-38.2-ТО	Техническое описание	7
1.141.1-38.2-1	Плита перекрытия многопустотная	26
	1ПК63.18-8АтIVл, 1ПК63.18-6АтIVл	
	1ПК63.18-4АтIVл, 1ПК63.18-3АтIVл	
1.141.1-38.2-2	Плита перекрытия многопустотная	27
	1ПК60.18-8АтIVл, 1ПК60.18-6АтIVл	
	1ПК60.18-4АтIVл, 1ПК60.18-3АтIVл	
1.141.1-38.2-3	Плита перекрытия многопустотная	28
	1ПК54.18-8АтIVл, 1ПК54.18-6АтIVл	
	1ПК54.18-4АтIVл, 1ПК54.18-3АтIVл	
1.141.1-38.2-4	Плита перекрытия многопустотная	29
	1ПК51.18-8АтIVл, 1ПК51.18-6АтIVл	
	1ПК51.18-4АтIVл, 1ПК51.18-3АтIVл	
1.141.1-38.2-5	Плита перекрытия многопустотная	30
	1ПК48.18-8АтIVл, 1ПК48.18-6АтIVл	
	1ПК48.18-4АтIVл	
1.141.1-38.2-6	Плита перекрытия многопустотная	31
	1ПК63.15-8АтIVл, 1ПК63.15-6АтIVл	
	1ПК63.15-4АтIVл, 1ПК63.15-3АтIVл	
1.141.1-38.2-7	Плита перекрытия многопустотная	32
	1ПК60.15-8АтIVл, 1ПК60.15-6АтIVл	
	1ПК60.15-4АтIVл, 1ПК60.15-3АтIVл	
1.141.1-38.2-8	Плита перекрытия многопустотная	33
	1ПК54.15-8АтIVл, 1ПК54.15-6АтIVл	
	1ПК54.15-4АтIVл, 1ПК54.15-3АтIVл	
1.141.1-38.2-9	Плита перекрытия многопустотная	34
	1ПК51.15-8АтIVл, 1ПК51.15-6АтIVл	
	1ПК51.15-4АтIVл	
1.141.1-38.2-10	Плита перекрытия многопустотная	35
	1ПК48.15-8АтIVл, 1ПК48.15-6АтIVл	
	1ПК48.15-4АтIVл	
1.141.1-38.2-11	Плита перекрытия многопустотная	36
	1ПК63.12-8АтIVл, 1ПК63.12-6АтIVл	
	1ПК63.12-4АтIVл, 1ПК63.12-3АтIVл	
1.141.1-38.2-12	Плита перекрытия многопустотная	37
	1ПК60.12-8АтIVл, 1ПК60.12-6АтIVл	
	1ПК60.12-4АтIVл, 1ПК60.12-3АтIVл	
1.141.1-38.2-13	Плита перекрытия многопустотная	38
	1ПК54.12-8АтIVл, 1ПК54.12-6АтIVл	
	1ПК54.12-4АтIVл, 1ПК54.12-3АтIVл	
1.141.1-38.2-14	Плита перекрытия многопустотная	39
	1ПК51.12-8АтIVл, 1ПК51.12-6АтIVл	
	1ПК51.12-4АтIVл, 1ПК51.12-3АтIVл	
1.141.1-38.2-15	Плита перекрытия многопустотная	40
	1ПК48.12-8АтIVл, 1ПК48.12-6АтIVл	
	1ПК48.12-4АтIVл	
1.141.1-38.2-16	Плита перекрытия многопустотная	41
	1ПК63.10-8АтIVл, 1ПК63.10-6АтIVл	
	1ПК63.10-4АтIVл, 1ПК63.10-3АтIVл	
1.141.1-38.2-17	Плита перекрытия многопустотная	42
	1ПК60.10-8АтIVл, 1ПК60.10-6АтIVл	
	1ПК60.10-4АтIVл, 1ПК60.10-3АтIVл	
1.141.1-38.2-18	Плита перекрытия многопустотная	43
	1ПК54.10-8АтIVл, 1ПК54.10-6АтIVл	
	1ПК54.10-4АтIVл, 1ПК54.10-3АтIVл	

Нач.отд.	Росинский	
Н.контр.	Гиберман	
ГИП	Лиханская	
Ст.инж.	Шумилова	

1.141.1-38.2

Содержание

Стадия	Лист	Листов
Р	1	2

ЦНИИЭП жилища

23681 3

Обозначение документа	Наименование	Стр.
1.141.1-38.2-19	Плита перекрытия многопустотная	44
	1ПК51.10-8Ат IVлн, 1ПК51.10-6Ат IVлн,	
	1ПК51.10-4Ат IVлн	
1.141.1-38.2-20	Плита перекрытия многопустотная	45
	1ПК48.10-8Ат IVлн, 1ПК48.10-6Ат IVлн	
1.141.1-38.2-21	Сечение 2-2, вид А, узлы I ... VI	46
1.141.1-38.2-22	Каркас КР1, КР2, КР3	49
1.141.1-38.2-23	Каркас КР4	49
1.141.1-38.2-24	Сетка С1	50
1.141.1-38.2-25	Сетка С6...С10	50
1.141.1-38.2-26	Сетка С2...С5	51
1.141.1-38.2-27	Сетка С11...С15	52
1.141.1-38.2-28	Сетка С16...С20	52
1.141.1-38.2-29	Сетка С21...С25	53
1.141.1-38.2-30	Стержень напрягаемый Т1...Т12	54
1.141.1-38.2-31	Петля П1, П2	54
1.141.1-38.2-РС	Ведомость расхода стали на	55
	элемент	

23681 4

Настоящие технические условия распространяются на многопустотные плиты перекрытий с пустотами диаметром 159 мм из легких бетонов класса по прочности на сжатие В15 с электротермическим натяжением стержневой арматуры класса Ат-IV, предназначаемые для устройства перекрытий жилых и общественных зданий, строящихся на территориях с обычными инженерно-геологическими условиями.

1. Марки и основные размеры.

1.1. Марки, форма и основные размеры панелей показатели расхода основных материалов, а также справочная масса плит приведены в рабочих чертежах (ТО , табл. 2 и 3).

1.2. Расшифровка принятых обозначений марок конструкций (индексов) приведена в рабочих чертежах (ТО , раздел 1, пункт 1.5.)

1.3. Плиты должны изготовляться с усиленными торцами:
одним - с уменьшенным поперечным сечением пустот;
другим - с заделкой бетонными вкладышами.
Допускается выпуск плит без вкладышей, если это предусмотрено проектом здания или сооружения.
Необходимость установки вкладышей определяется указаниями в рабочих чертежах плит (ТО, раздел 1, пункт 1,4).

1.4. Обязательно устройство в продольных боковых гранях углублений предназначенных для образования после замоноличивания перекрытий прерывистых шпонок, обеспечивающих совместную работу плит на сдвиг в вертикальном и горизонтальном направлениях.

2. Технические требования.

2.1. Плиты должны изготавливаться в соответствии с ГОСТ 13015.0-83 и настоящих технических условий по рабочим чертежам серии 1.141.1-38.2

2.2. Плиты следует изготавливать в горизонтальных стальных формах, удовлетворяющих требованиям ГОСТ 25781-83.

2.3. Отклонение от номинальной толщины защитного слоя бетона до арматуры не должно превышать указанного в ГОСТ 13015.0-83.

2.4. Внешний вид, качество поверхностей, отклонения от номинальных размеров, непрямолинейность профиля боковых граней и неплоскостность нижней поверхности плит не должны превышать величин, указанных в ГОСТ 9561-76*.

2.5. Требования по морозостойкости - по ГОСТ 9561-76*, ГОСТ 10060-87.

2.6. Бетон.

2.6.1. Плиты следует изготавливать из легких бетонов плотной структуры на цементном вяжущем класса по прочности на сжатие В15, приготовленных на искусственных пористых заполнителях (керамзитовом гравии по ГОСТ 9759-83, шунгизитовом гравии по ГОСТ 19345-83, аглопоритовом щебне по ГОСТ 11991-83, шлаковой пемзе по ГОСТ 9760-86 и пористом щебне из горных пород по ГОСТ 22263-76). В качестве мелкого заполнителя использовать кварцевый песок (ГОСТ 8736-85). Легкий бетон должен отвечать требованиям ГОСТ 13015.0-83, ГОСТ 25192-82, и ГОСТ 25820-83.
Материалы, применяемые для приготовления бетона, должны удовлетворять требованиям действующих стандартов и технических условий на эти материалы и обеспечивать выполнение технических требований к бетону.
Контроль прочности бетона производить в соответствии с ГОСТ 18105-86. и ГОСТ 10180-78.
Определение плотности бетонной смеси производить в соответствии с ГОСТ 12730. 0-78, ГОСТ 12730.1-78, ГОСТ 17623-87; определение влажности по ГОСТ 12730.2-78, ГОСТ 21718-84.

2.6.2. Передаточная прочность бетона должна быть не менее 80% класса по прочности (В12,5).

2.6.3. Отпускная прочность бетона устанавливается по указаниям ГОСТ 13015.0-83 и должна быть не ниже передаточной прочности в теплый период года и не ниже 85% проектной прочности на сжатие в холодный период года.

2.7. Арматура и арматурные изделия.

2.7.1. Для армирования плит следует применять арматурную сталь следующих видов и классов.

				1.141.1-38.2-ТУ		
Нач. отд.	Росинский			Технические условия	Стадия	Лист	Листов
Н. контр.	Гиберман				Р	1	3
Гл. инж. пр.	Лиханская				ЦНИИЭП жилища	

23681 5

а) для продольной рабочей предварительно напрягаемой арматуры-горячекатаную, термически упрочненную сталь класса Ат-IV по ГОСТ 10884-81, допускается применять сталь класса А-IV по ГОСТ 5781-82

б) для сварных сеток и каркасов – холоднотянутую арматурную проволоку периодического профиля класса Вр1 по ГОСТ 6727-80.

2.7.2. Сварные арматурные изделия должны удовлетворять требованиям ГОСТ 10922-75, ГОСТ 14098-85.

2.7.3. Натяжение арматуры производится электротермическим способом. Температура нагрева должна строго контролироваться и не превышать 400°С, а также должны производиться контрольные испытания образцов стержней после электронагрева. Механические свойства арматуры после электронагрева должны быть не ниже браковочных значений до нагрева. Измерение контролируемого натяжения по ГОСТ 22362-77.

2.7.4. Монтажные петли плит следует изготавливать из стержневой горячекатаной арматурной стали класса А-I по указаниям ГОСТ 13015.0-83.

3. Правила приемки

Приемку плит производить в соответствии с ГОСТ 13015.1-83, ГОСТ 13015.3-83, ГОСТ 9561-76* и ГОСТ 10060-87.

4. Методы испытаний

Плиты должны соответствовать требованиям по несущей способности, жесткости, трещиностойкости и выдерживать контрольные нагрузки, указанные в рабочих чертежах.

Методы контроля и испытаний – в соответствии с требованиями ГОСТ 9561-76* и ГОСТ 8829-85.

5. Маркировка, хранение и транспортирование – в соответствии с требованиями ГОСТ 26434-85, ГОСТ 9561-76*, ГОСТ 13015.2-83, ГОСТ 13015.4-83.

Перечень стандартов, на которые даны ссылки в технических условиях.

ГОСТ 6227-80 Проволока из низкоуглеродистой стали холоднотянутая для армирования железобетонных конструкций. Технические условия.

ГОСТ 8736-85 Песок для строительных работ. Технические условия.

ГОСТ 8829-85 Конструкции и изделия железобетонные сборные. Методы испытания нагружением и оценка прочности, жесткости и трещиностойкости.

ГОСТ 9561-76* Плиты железобетонные многопустотные для перекрытий зданий и сооружений.

ГОСТ 9759-83 Гравий и песок керамзитовые. Технические условия.

ГОСТ 9760-86 Щебень и песок из пористого металлургического шлака (шлаковая пемза).

ГОСТ 10060-87 Бетоны. Методы определения морозостойкости.

ГОСТ 10180-78 Бетоны. Методы определения прочности на сжатие и растяжение.

ГОСТ 10884-81 Сталь стержневая арматурная, термомеханически и термически упрочненная, периодического профиля. Технические условия.

ГОСТ 11991-83 Щебень и песок аглопоритовые. Технические условия.

ГОСТ 12730.0-78 Бетоны. Общие требования к методам определения плотности, влажности, водопоглощения, пористости и водонепроницаемости.

ГОСТ 12730.1-78 Бетоны. Метод определения плотности.

ГОСТ 12730.2-78 Бетоны. Метод определения влажности.

ГОСТ 13015.0-83 Конструкции и изделия бетонные и железобетонные сборные. Общие технические требования.

ГОСТ 13015.1-83. Конструкции и изделия бетонные и железобетонные сборные. Правила приемки.

ГОСТ 13015.2-83 Конструкции и изделия бетонные и железобетонные сборные. Правила маркировки.

ГОСТ 13015.3-83 Конструкции и изделия бетонные и железобетонные сборные. Документ о качестве.

ГОСТ 13015.4-83 Конструкции и изделия бетонные и железобетонные сборные. Правила транспортирования и хранения.

ГОСТ 17623-87 Бетоны. Радиоизотопный метод определения плотности

ГОСТ 18105-86 Бетоны. Правила контроля прочности.

ГОСТ 21718-84 Материалы строительные. Дизлькометрический метод измерения влажности.

ГОСТ 22263-76 Щебень и песок из пористых горных пород. Технические условия.

ГОСТ 25192-82 Бетоны. Классификация и общие технические требования.

ГОСТ 25781-83 Формы стальные для изготовления железобетонных изделий. Технические условия.

ГОСТ 25820-83 Бетоны легкие. Технические условия.

ГОСТ 26434-85 Плиты перекрытий железобетонные для жилых зданий. Типы и основные параметры.

73681 7

1. Общая часть

1.1 Чертежи плит предназначены для применения при проектировании жилых и общественных зданий и производства изделий предприятиями строительной промышленности.
Плиты относятся к 3-ей категории трещиностойкости, в них допускаются трещины при эксплуатации, при этом ширина раскрытия трещин должна быть не более 0,2 мм. В связи с этим плиты следует применять для перекрытий жилых и общественных зданий с центральным отоплением, нормально работающей вентиляцией и качественно выполненной гидроизоляцией в санузлах, душевых и ванных комнатах.

1.2 Глубина опирания плит должна быть не менее 90 мм. Места опирания при складировании и транспортировке принимаются на расстоянии 300 мм от торцов.

1.3. Для распределения нагрузки на смежные плиты и улучшения звукоизоляции перекрытий в проектах должны быть даны указания о необходимости тщательного заполнения швов бетоном класса не ниже В12,5

1.4. Применение плит без заделки открытого торца (с отверстием диаметром 159 мм) допускается в тех случаях, когда величина напряжений в стенах на уровне верхней поверхности плит не превышает 1,7 МПа (17 кгс/см^2). При величинах напряжений более 1,7 МПа (17 кгс/см^2) открытые торцы плит усиливаются в заводских условиях заделкой бетонными вкладышами, эти плиты обозначаются- марками с добавлением индекса "а".
Рабочая и конструктивная арматура в плитах с индексом "а" тождественна арматуре, принятой для плит, изготавливаемых без вкладышей.
Бетонные вкладыши и плиты должны быть изготовлены из бетона одинакового класса.
Заделка вкладыша в торцы выполняется непосредственно после извлечения пуансонов до пропаривания плит, при этом должно быть обеспечено плотное примыкание вкладышей.
Торцы плит с выходным отверстием малого диаметра, образуемым при формовании, укладываются на стену, несущую бо́льшую нагрузку.
Допускаемые напряжения от нагрузок на опорные торцы (исходя из прочности бетона класса В15 могут быть приняты:
при глубине опирания 90 мм не более 4,5 МПа (45 кгс/см^2);
при глубине опирания 250 мм не более 3,0 МПа (30 кгс/см^2).
При промежуточных значениях глубины опирания плит величины напряжений принимаются по интерполяции.

1.5. Номенклатура плит приведена на листах 3...8.
Маркировка плит принята по ГОСТ 23009-78 и ГОСТ 26434-85.
Марка плиты состоит из буквенно цифровых групп.
Так, например, марка плиты 1ПК63.15-8АтVл расшифровывается следующим образом.
1ПК - многопустотные плиты толщиной 220 мм, с круглыми пустотами диаметром 159 мм.
63.15 - длиной 628 см, шириной 149 см (с округлением в дм.)
8 - под расчетную нагрузку 800 кгс/м^2 (без учета собственной массы)
АтIV - класс напрягаемой арматуры
л - изготавливаются из легкого бетона.
а - индекс для плит с усиленными торцами.
Марка плиты должна быть нанесена на боковой грани каждой плиты несмываемой краской. Внесение изменений в обозначение марок плит не допускается.

1.6. Расчет плит по I и II предельным состояниям произведен по СНиП 2.03.01-84.

1.7. Предел огнестойкости плит - 1 час, что соответствует требованиям СНиП 2.01.02-85 для зданий 1 степени огнестойкости.

2. Технические требования.

2.1. Плиты должны изготавливаться в соответствии с требованиями ГОСТ 9561-76*, ГОСТ 26434-85, ГОСТ 13015.0-83, ГОСТ 25820-83 СНиП 3.09.01-85. и технических условий на них.

				1.141.1-38.2-ТО		
Нач. отд.	Росинский			Техническое описание	Стадия	Лист	Листов
Н. контр.	Гиберман				Р	1	17
Гл. инж. пр	Лиханская				ЦНИИЭП жилища	

2.2. Длина натягиваемых стержней показана условно равной длине плит. Длину заготовки натягиваемой арматуры следует определять с учетом выпусков для захватных приспособлений применяемых на заводах.

При изготовлении плит следует пользоваться указаниями "Руководства по технологии изготовления предварительно напряженных железобетонных конструкций" (НИИЖБ Госстроя СССР, 1975г.).

Защитный слой до низа рабочей арматуры принят 20мм.

Концы напрягаемой арматуры должны быть защищены слоем цементного раствора толщиной не менее 5мм.

2.3. Величина остаточного предварительного напряжения перед бетонированием - 500 МПа(5000кг/см²)

Допустимые отклонения предварительного напряжения приняты:

при длине плиты 6280 мм - 870 кгс/см²
5980 мм - 900 кгс/см²
5380 мм - 955 кгс/см²
5080 мм - 1005 кгс/см²
4780 мм - 1050 кгс/см²

2.4. Изготовление каркасов и сеток производить контактной точечной электросваркой в соответствии с ГОСТ 10922-75 и ГОСТ 14098-85. Каркасы, имеющие продольные стержни разного диаметра устанавливаются таким образом, чтобы больший диаметр находился в верхней зоне плиты.

3. Методы контроля и испытаний

Методы испытаний и оценку прочности, жесткости, трещиностойкости производить в соответствии с ГОСТ 8829-85.

Данные для испытаний приведены на листах 10...19

4. Нагрузки.

Рабочие чертежи плит разработаны на расчетные нагрузки (без учета собственной массы плиты) равные 3,0; 4,5; 6,0 и 8,0 КПа (300, 450, 600 и 800 кгс/м²).

Состав нагрузок, принятых при расчете плит, приводится в табл. 1.

Плиты перекрытий запроектированы из легких бетонов при марках средней плотности D1600...D1800. Плотность D1600 относится к керамзитобетону и шунгизитобетону, а D1800 - к остальным видам легкобетона, указанным в п. 2.6.1 „Технических условий".

Таблица 1

Вид нагрузки		Величина нагрузки на плиты кгс/м²			
		1ПК...-3АтV л*	1ПК...-4АтV л*	1ПК...-6АтV л	1ПК...8АтV л
Расчет по пред. состоян. I группы	Расчетная	565/300	715/450	865/600	1065/800
Расчет по предельным состояниям II группы	Полная норматив.	480/240	600/360	740/500	910/670
	Постоянная и длительная	420/180	480/240	620/380	790/550
	Кратковременная	60	120	120	120

Нагрузки принять в соответствии с указаниями СНиП 2.01.07-85.

В числителе указаны нагрузки, включающие собственную массу плиты, в знаменателе - нагрузки без собственной массы плиты.

*Плиты под нагрузки 300 и 450 кгс/м² разработаны с учетом коэффициента надежности по назначению $\gamma_f = 0{,}95$.

Значения полной расчетной и нормативной нагрузки даны с учетом плотности бетона D1800.

23681 9

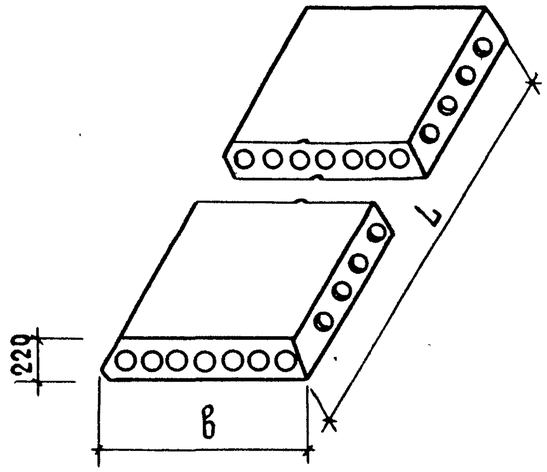

Таблица 2

Номенклатура плит

Марка плиты	Размеры, мм		Приведен. толщина, см.	Объем бетона, $м^3$	Расход стали, на плиту, кг		Расход стали на $1 м^2$, кг		Масса плиты, т	
	L	в			Натуральный	Приведенный к классу А-I	Натуральный	Приведенный к классу А-I	D 1800	D 1600
1ПК63.18 - 8АтIV л	6280	1790	11,90	1,34	63,50	113,19	5,65	10,07	2,61	2,34
1ПК60.18 - 8АтIV л	5980		11,90	1,27	53,87	94,51	5,03	8,83	2,47	2,21
1ПК54.18 - 8АтIV л	5380		11,91	1,15	43,45	75,63	4,51	7,85	2,23	2,00
1ПК51.18 - 8АтIV л	5080		11,91	1,08	36,55	62,54	4,02	6,88	2,10	1,87
1ПК48.18 - 8АтIV л	4780		11,92	1,02	31,51	52,81	3,68	6,17	1,97	1,77
1ПК63.18 - 6АтIV л	6280		11,90	1,34	53,39	94,69	4,75	8,42	2,60	2,33
1ПК60.18 - 6АтIV л	5980		11,90	1,27	47,11	82,54	4,40	7,71	2,46	2,21
1ПК54.18 - 6АтIV л	5380		11,91	1,15	38,19	65,60	3,97	6,81	2,22	1,99
1ПК51.18 - 6АтIV л	5080		11,91	1,08	32,78	55,19	3,60	6,07	2,09	1,87
1ПК48.18 - 6АтIV л	4780		11,92	1,02	28,56	47,05	3,34	5,50	1,97	1,76
1ПК63.18 - 4АтIV л	6280		11,90	1,34	42,86	74,39	3,81	6,62	2,59	2,32
1ПК60.18 - 4АтIV л	5980		11,90	1,27	38,08	65,15	3,56	6,09	2,45	2,20
1ПК54.18 - 4АтIV л	5380		11,91	1,15	29,25	48,95	3,04	5,08	2,22	1,99
1ПК51.18 - 4АтIV л	5080		11,91	1,08	28,01	46,88	3,08	5,16	2,09	1,86
1ПК48.18 - 4АтIV л	4780		11,92	1,02	25,26	41,41	2,95	4,84	1,96	1,76

23681 10

Продолжение таб. 2

Марка плиты	Размеры, мм		Приведен толщина, см.	Объем бетона, $м^3$	Расход стали, на плиту, кг		Расход стали на 1 $м^2$, кг		Масса плиты, т	
	L	B			Натуральный	Приведенный к классу А-I	Натуральный	Приведенный к классу А-I	D 1800	D 1600
1ПК63.18-3АтIVл	6280	1790	11,90	1,34	35,64	61,09	3,17	5,43	2,58	2,31
1ПК60.18-3АтIVл	5980		11,90	1,27	31,58	53,27	2,95	4,98	2,45	2,19
1ПК54.18-3АтIVл	5380		11,91	1,15	27,39	45,32	2,84	4,71	2,21	1,98
1ПК51.18-3АтIVл	5080		11,91	1,08	26,26	43,27	2,89	4,76	2,08	1,86
1ПК63.15-8АтIVл	6280	1490	12,55	1,18	52,81	93,83	5,64	10,03	2,29	2,06
1ПК60.15-8АтIVл	5980		12,60	1,12	46,57	81,74	5,23	9,17	2,18	1,95
1ПК54.15-8АтIVл	5380		12,60	1,01	34,57	61,02	4,31	7,61	1,95	1,75
1ПК51.15-8АтIVл	5080		12,60	0,96	28,82	50,10	3,81	6,62	1,85	1,66
1ПК48.15-8АтIVл	4780		12,63	0,90	25,56	43,82	3,59	6,15	1,74	1,56
1ПК63.15-6АтIVл	6280		12,55	1,18	42,84	75,41	4,58	8,06	2,28	2,05
1ПК60.15-6АтIVл	5980		12,60	1,12	39,16	68,30	4,39	7,67	2,17	1,94
1ПК54.15-6АтIVл	5380		12,60	1,01	29,39	51,10	3,67	6,37	1,95	1,75
1ПК51.15-6АтIVл	5080		12,60	0,96	25,69	44,0	3,39	5,81	1,85	1,66
1ПК48.15-6АтIVл	4780		12,63	0,90	22,98	38,79	3,23	5,45	1,73	1,55
1ПК63.15-4АтIVл	6280		12,55	1,18	34,68	59,68	3,71	6,38	2,28	2,04
1ПК60.15-4АтIVл	5980		12,60	1,12	31,83	54,20	3,57	6,08	2,16	1,93
1ПК54.15-4АтIVл	5380		12,60	1,01	23,79	40,77	2,97	5,09	1,94	1,74
1ПК51.15-4АтIVл	5080		12,60	0,96	21,34	36,10	2,82	4,77	1,84	1,65
1ПК48.15-4АтIVл	4780		12,63	0,90	20,47	34,48	2,87	4,84	1,73	1,55
1ПК63.15-3АтIVл	6280		12,55	1,18	31,75	54,55	3,39	5,83	2,27	2,04
1ПК60.15-3АтIVл	5980		12,60	1,12	28,99	49,24	3,25	5,53	2,16	1,93
1ПК54.15-3АтIVл	5380		12,60	1,01	22,33	37,93	2,79	4,73	1,94	1,74

23681 11

Продолжение таб. 2

Марка плиты	Размеры, мм		Приведен. толщина, см.	Объем бетона, $м^3$	Расход стали на плиту, кг.		Расход стали на $1 м^2$, кг		Масса плиты, т	
	L	B			Натуральный	Приведенный к классу $A\overline{I}$	Натуральный	Приведенный к классу $A\overline{I}$	D 1800	D 1600
1ПК 63.12-8АТ $\overline{IV}$Л	6280	1190	11,80	0,88	41,96	74,97	5,61	10,03	1,72	1,54
1ПК 60.12-8АТ $\overline{IV}$Л	5980		11,82	0,84	38,02	67,35	5,34	9,46	1,63	1,47
1ПК 54.12-8АТ $\overline{IV}$Л	5380		11,85	0,76	28,58	49,91	4,46	7,80	1,47	1,32
1ПК 51.12-8АТ $\overline{IV}$Л	5080		11,88	0,72	24,59	42,38	4,07	7,01	1,39	1,25
1ПК 48.12-8АТ $\overline{IV}$Л	4780		11,92	0,68	21,90	37,19	3,85	6,54	1,32	1,18
1ПК 63.12-6АТ $\overline{IV}$Л	6280		11,80	0,88	34,25	59,11	4,58	7,91	1,71	1,53
1ПК 60.12-6АТ $\overline{IV}$Л	5980		11,82	0,84	31,03	54,20	4,36	7,62	1,63	1,46
1ПК 54.12-6АТ $\overline{IV}$Л	5380		11,85	0,76	23,88	40,90	3,73	6,39	1,47	1,31
1ПК 51.12-6АТ $\overline{IV}$Л	5080		11,88	0,72	21,46	36,27	3,55	6,00	1,39	1,25
1ПК 48.12-6АТ $\overline{IV}$Л	4780		11,92	0,68	20,61	34,68	3,62	6,10	1,31	1,18
1ПК 63.12-4АТ $\overline{IV}$Л	6280		11,80	0,88	28,50	49,69	3,81	6,65	1,70	1,53
1ПК 60.12-4АТ $\overline{IV}$Л	5980		11,82	0,84	25,85	44,58	3,63	6,26	1,62	1,45
1ПК 54.12-4АТ $\overline{IV}$Л	5380		11,85	0,76	21,40	36,56	3,34	5,71	1,47	1,31
1ПК 51.12-4АТ $\overline{IV}$Л	5080		11,88	0,72	18,69	31,66	3,09	5,23	1,39	1,24
1ПК 48.12-4АТ $\overline{IV}$Л	4780		11,92	0,68	16,64	27,43	2,93	4,82	1,31	1,17
1ПК 63.12-3АТ $\overline{IV}$Л	6280		11,80	0,88	24,06	41,52	3,22	5,56	1,70	1,52
1ПК 60.12-3АТ $\overline{IV}$Л	5980		11,82	0,84	21,14	35,88	2,97	5,04	1,62	1,45
1ПК 54.12-3АТ $\overline{IV}$Л	5380		11,85	0,76	18,08	30,08	2,82	4,70	1,46	1,31
1ПК 51.12-3АТ $\overline{IV}$Л	5980		11,88	0,72	17,31	28,67	2,86	4,74	1,39	1,24
1ПК 63.10-8АТ $\overline{IV}$Л	6280	990	11,72	0,73	38,76	69,10	6,23	11,11	1,43	1,28
1ПК 60.10-8АТ $\overline{IV}$Л	5980		11,72	0,69	31,99	55,94	5,40	9,45	1,34	1,21
1ПК 54.10-8АТ $\overline{IV}$Л	5380		11,75	0,63	25,39	44,01	4,77	8,26	1,22	1,09

Продолжение таб. 2

Марка плиты	Размеры, мм		Приведен. толщина, см.	Объем бетона, $м^3$	Расход стали на плиту кг.		Расход стали на $1 м^2$, кг		Масса плиты, т.	
	L	B			натуральный	приведенный к классу А-I	натуральный	приведенный к классу А-I	D 1800	D 1600
1ПК 51.10-8АтIVл	5080	990	11,78	0,59	20,82	35,33	4,14	7,02	1,15	1,02
1ПК 48.10-8АтIVл	4780		11,80	0,56	19,99	33,77	4,22	7,13	1,0	0,97
1ПК 63.10-6АтIVл	6280		11,72	0,73	28,53	49,95	4,59	8,03	1,42	1,27
1ПК 60.10-6АтIVл	5980		11,72	0,69	25,45	43,99	4,30	7,43	1,34	1,20
1ПК 54.10-6АтIVл	5380		11,75	0,63	21,75	37,07	4,08	6,96	1,22	1,09
1ПК 51.10-6АтIVл	5080		11,78	0,59	19,07	31,92	3,79	6,35	1,14	1,02
1ПК 48.10-6АтIVл	4780		11,80	0,56	17,04	28,02	3,60	5,92	1,08	0,97
1ПК 63.10-4АтIVл	6280		11,72	0,73	24,34	41,94	3,91	6,75	1,41	1,27
1ПК 60.10-4АтIVл	5980		11,72	0,69	23,51	40,36	3,97	6,82	1,34	1,20
1ПК 54.10-4АтIVл	5380		11,75	0,63	18,87	31,94	3,54	6,00	1,22	1,09
1ПК 51.10-4АтIVл	5080		11,78	0,59	16,67	27,73	3,31	5,51	1,14	1,02
1ПК 63.10-3АтIVл	6280		11,72	0,73	21,16	36,22	3,40	5,82	1,41	1,26
1ПК 60.10-3АтIVл	5980		11,72	0,69	18,80	31,67	3,18	5,35	1,33	1,19
1ПК 54.10-3АтIVл	5380		11,75	0,63	17,41	29,09	3,27	5,46	1,21	1,09

23681 13

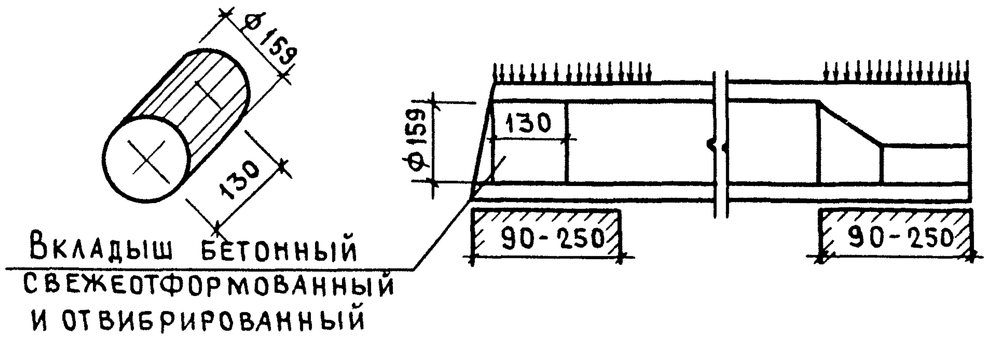

Таблица 3

Номенклатура плит с усиленными торцами

Марка плиты	Приведен. толщина, см.	Объем бетона, м³	Расход стали на 1 м², кг		Масса, т	
			натуральный	приведенный к классу А-I	Ф1800	Ф1600
1ПК63.18-8АтIVл-а	12,10	1,36	5,65	10,07	2,64	2,37
1ПК60.18-8АтIVл-а	12,10	1,30	5,03	8,83	2,52	2,26
1ПК54.18-8АтIVл-а	12,14	1,17	4,51	7,85	2,27	2,03
1ПК51.18-8АтIVл-а	12,15	1,11	4,02	6,88	2,15	1,92
1ПК48.18-8АтIVл-а	12,20	1,04	3,68	6,17	2,01	1,80
1ПК63.18-6АтIVл-а	12,10	1,36	4,75	8,42	2,64	2,36
1ПК60.18-6АтIVл-а	12,10	1,30	4,40	7,71	2,52	2,26
1ПК54.18-6АтIVл-а	12,14	1,17	3,97	6,81	2,26	2,02
1ПК51.18-6АтIVл-а	12,15	1,11	3,60	6,07	2,14	1,92
1ПК48.18-6АтIVл-а	12,20	1,04	3,34	5,50	2,01	1,80
1ПК63.18-4АтIVл-а	12,10	1,36	3,81	6,62	2,63	2,36
1ПК60.18-4АтIVл-а	12,10	1,30	3,56	6,09	2,51	2,25
1ПК54.18-4АтIVл-а	12,14	1,17	3,04	5,08	2,25	2,02
1ПК51.18-4АтIVл-а	12,15	1,11	3,08	5,16	2,14	1,92
1ПК48.18-4АтIVл-а	12,20	1,04	2,95	4,84	2,00	1,79
1ПК63.18-3АтIVл-а	12,10	1,36	3,17	5,43	2,62	2,35
1ПК60.18-3АтIVл-а	12,10	1,30	2,95	4,98	2,50	2,24

Марка плиты	Приведен толщина, см	Объем бетона, м³	Расход стали на 1 м², кг		Масса, т	
			Натуральный	Приведенный к классу А-I	Ф1800	Ф1600
1ПК54.18-3АтIVл-а	12,14	1,17	2,84	4,71	2,25	2,02
1ПК51.18-3АтIVл-а	12,15	1,11	2,89	4,76	2,13	1,91
1ПК63.15-8АтIVл-а	12,75	1,19	5,64	10,03	2,31	2,08
1ПК60.15-8АтIVл-а	12,77	1,14	5,23	9,17	2,21	1,99
1ПК54.15-8АтIVл-а	12,82	1,03	4,31	7,61	1,99	1,79
1ПК51.15-8АтIVл-а	12,83	0,97	3,81	6,62	1,87	1,68
1ПК48.15-8АтIVл-а	12,90	0,92	3,59	6,15	1,78	1,59
1ПК63.15-6АтIVл-а	12,75	1,19	4,58	8,06	2,30	2,07
1ПК60.15-6АтIVл-а	12,77	1,14	4,39	7,67	2,22	1,98
1ПК54.15-6АтIVл-а	12,82	1,03	3,67	6,37	1,99	1,78
1ПК51.15-6АтIVл-а	12,83	0,97	3,39	5,81	1,87	1,68
1ПК48.15-6АтIVл-а	12,90	0,92	3,23	5,45	1,77	1,59
1ПК63.15-4АтIVл-а	12,75	1,19	3,71	6,38	2,30	2,06
1ПК60.15-4АтIVл-а	12,77	1,14	3,57	6,08	2,20	1,97
1ПК54.15-4АтIVл-а	12,82	1,03	2,97	5,09	1,98	1,78
1ПК51.15-4АтIVл-а	12,83	0,97	2,82	4,77	1,86	1,67
1ПК48.15-4АтIVл-а	12,90	0,92	2,87	4,84	1,77	1,58

Расход стали на плиту см. табл. 2

Продолжение табл.3

Марка плиты	Привед. толщина, см.	Объем бетона $м^3$	Расход стали на 1 $м^2$, кг		Масса, т	
			Натуральный	Приведенный к классу А-I	D1800	D1600
1ПК63.15-3АтIVл-а	12,75	1,19	3,39	5,83	2,29	2,05
1ПК60.15-3АтIVл-а	12,77	1,14	3,25	5,53	2,20	1,97
1ПК54.15-3АтIVл-а	12,82	1,03	2,79	4,73	1,98	1,77
1ПК63.12-8АтIVл-а	12,00	0,90	5,61	10,03	1,75	1,57
1ПК60.12-8АтIVл-а	12,05	0,86	5,34	9,46	1,67	1,50
1ПК54.12-8АтIVл-а	12,08	0,78	4,46	7,80	1,51	1,36
1ПК51.12-8АтIVл-а	12,12	0,73	4,07	7,01	1,41	1,27
1ПК48.12-8АтIVл-а	12,15	0,69	3,85	6,54	1,33	1,20
1ПК63.12-6АтIVл-а	12,00	0,90	4,58	7,91	1,74	1,56
1ПК60.12-6АтIVл-а	12,05	0,86	4,36	7,62	1,67	1,49
1ПК54.12-6АтIVл-а	12,08	0,78	3,73	6,39	1,51	1,35
1ПК51.12-6АтIVл-а	12,12	0,73	3,55	6,00	1,41	1,25
1ПК48.12-6АтIVл-а	12,15	0,69	3,62	6,10	1,33	1,19
1ПК63.12-4АтIVл-а	12,00	0,90	3,81	6,65	1,74	1,56
1ПК60.12-4АтIVл-а	12,05	0,86	3,63	6,26	1,66	1,49
1ПК54.12-4АтIVл-а	12,08	0,78	3,34	5,71	1,50	1,35
1ПК51.12-4АтIVл-а	12,12	0,73	3,09	5,23	1,41	1,26
1ПК48.12-4АтIVл-а	12,15	0,69	2,93	4,82	1,33	1,19
1ПК63.12-3АтIVл-а	12,00	0,90	3,22	5,56	1,73	1,55
1ПК60.12-3АтIVл-а	12,05	0,86	2,97	5,04	1,66	1,48
1ПК54.12-3АтIVл-а	12,08	0,78	2,82	4,70	1,50	1,34
1ПК51.12-3АтIVл-а	12,12	0,73	2,86	4,74	1,40	1,26

Марка плиты	Приведен. толщина, см.	Объем бетона $м^3$	Расход стали на 1 $м^2$, кг		Масса, т	
			Натуральный	Приведенный к классу А-I	D1800	D1600
1ПК63.10-8АтIVл-а	11,93	0,74	6,23	11,11	1,45	1,30
1ПК60.10-8АтIVл-а	11,96	0,71	5,40	9,45	1,38	1,24
1ПК54.10-8АтIVл-а	12,00	0,64	4,77	8,26	1,24	1,11
1ПК51.10-8АтIVл-а	12,04	0,61	4,14	7,02	1,18	1,06
1ПК48.10-8АтIVл-а	12,05	0,57	4,22	7,13	1,10	0,99
1ПК63.10-6АтIVл-а	11,93	0,74	4,59	8,03	1,44	1,29
1ПК60.10-6АтIVл-а	11,96	0,71	4,30	7,43	1,37	1,23
1ПК54.10-6АтIVл-а	12,00	0,64	4,08	6,96	1,24	1,11
1ПК51.10-6АтIVл-а	12,04	0,61	3,79	6,35	1,18	1,06
1ПК48.10-6АтIVл-а	12,05	0,57	3,60	5,92	1,10	0,99
1ПК63.10-4АтIVл-а	11,93	0,74	3,91	6,75	1,44	1,28
1ПК60.10-4АтIVл-а	11,96	0,71	3,97	6,82	1,37	1,23
1ПК54.10-4АтIVл-а	12,00	0,64	3,54	6,00	1,24	1,11
1ПК51.10-4АтIVл-а	12,04	0,61	3,31	5,51	1,18	1,05
1ПК63.10-3АтIVл-а	11,93	0,74	3,40	5,82	1,43	1,28
1ПК60.10-3АтIVл-а	11,96	0,71	3,18	5,35	1,37	1,23
1ПК54.10-3АтIVл-а	12,00	0,64	3,27	5,46	1,23	1,11

Величина расчетного прогиба

Таблица 4

Марка плиты	Расчетн. пролет L_0, мм	Расчетн. прогиб от постоян. и длитель. нагрузки, см.
1ПК 63.18 – 8АтIVЛ	6200	2,57
1ПК 60.18 – 8АтIVЛ	5900	2,47
1ПК 54.18 – 8АтIVЛ	5300	1,22
1ПК 51.18 – 8АтIVЛ	5000	0,70
1ПК 48.18 – 8АтIVЛ	4700	0,58
1ПК 63.18 – 6АтIVЛ	6200	2,08
1ПК 60.18 – 6АтIVЛ	5900	1,51
1ПК 54.18 – 6АтIVЛ	5300	0,72
1ПК 51.18 – 6АтIVЛ	5000	0,65
1ПК 48.18 – 6АтIVЛ	4700	0,51
1ПК 63.18 – 4АтIVЛ	6200	1,06
1ПК 60.18 – 4АтIVЛ	5900	0,85
1ПК 54.18 – 4АтIVЛ	5300	0,60
1ПК 51.18 – 4АтIVЛ	5000	0,50
1ПК 48.18 – 4АтIVЛ	4700	0,35
1ПК 63.18 – 3АтIVЛ	6200	1,00
1ПК 60.18 – 3АтIVЛ	5900	0,90
1ПК. 54.18 – 3АтIVЛ	5300	0,55
1ПК 51.18 – 3АтIVЛ	5000	0,45

Марка плиты	Расчетн. пролет L_0, мм.	Расчетный прогиб от постоян. и длительн. нагрузки, см.
1ПК 63.15 – 8АтIVЛ	6200	2,43
1ПК 60.15 – 8АтIVЛ	5900	1,85
1ПК 54.15 – 8АтIVЛ	5300	0,84
1ПК 51.15 – 8АтIVЛ	5000	0,78
1ПК 48.15 – 8АтIVЛ	4700	0,60
1ПК 63.15 – 6АтIVЛ	6200	2,01
1ПК 60.15 – 6АтIVЛ	5900	1,28
1ПК 54.15 – 6АтIVЛ	5300	0,80
1ПК 51.15 – 6АтIVЛ	5000	0,62
1ПК 48.15 – 6АтIVЛ	4700	0,52
1ПК 63.15 – 4АтIVЛ	6200	1,20
1ПК 60.15 – 4АтIVЛ	5900	0,83
1ПК 54.15 – 4АтIVЛ	5300	0,54
1ПК 51.15 – 4АтIVЛ	5000	0,46
1ПК 48.15 – 4АтIVЛ	4700	0,52
1ПК 63.15 – 3АтIVЛ	6200	1,00
1ПК 60.15 – 3АтIVЛ	5900	0,80
1ПК 54.15 – 3АтIVЛ	5300	0,45
1ПК 63.12 – 8АтIVЛ	6200	2,69

Марка плиты	Расчетн. пролет L_0, мм.	Расчетный прогиб от постоян. и длительн. нагрузки, см.
1ПК 60.12 – 8АтIVЛ	5900	1,77
1ПК 54.12 – 8АтIVЛ	5300	0,86
1ПК 51.12 – 8АтIVЛ	5000	0,71
1ПК 48.12 – 8АтIVЛ	4700	0,60
1ПК 63.12 – 6АтIVЛ	6200	2,19
1ПК 60.12 – 6АтIVЛ	5900	1,27
1ПК 54.12 – 6АтIVЛ	5300	0,80
1ПК 51.12 – 6АтIVЛ	5000	0,63
1ПК 48.12 – 6АтIVЛ	4700	0,52
1ПК 63.12 – 4АтIVЛ	6200	1,04
1ПК 60.12 – 4АтIVЛ	5900	0,95
1ПК 54.12 – 4АтIVЛ	5300	0,50
1ПК 51.12 – 4АтIVЛ	5000	0,51
1ПК 48.12 – 4АтIVЛ	4700	0,46
1ПК 63.12 – 3АтIVЛ	6200	0,95
1ПК 60.12 – 3АтIVЛ	5900	0,78
1ПК 54.12 – 3АтIVЛ	5300	0,45
1ПК 51.12 – 3АтIVЛ	5000	0,39
1ПК 63.10 – 8АтIVЛ	6200	2,77

Марка плиты	Расчетн. пролет L_0, мм	Расчетн. прогиб от постоян. и длительн. нагрузки, см
1ПК 60.10 – 8АтIVЛ	5900	2,09
1ПК 54.10 – 8АтIVЛ	5300	0,90
1ПК 51.10 – 8АтIVЛ	5000	0,75
1ПК 48.10 – 8АтIVЛ	4700	0,66
1ПК 63.10 – 6АтIVЛ	6200	1,83
1ПК 60.10 – 6АтIVЛ	5900	1,38
1ПК 54.10 – 6АтIVЛ	5300	0,76
1ПК 51.10 – 6АтIVЛ	5000	0,70
1ПК 48.10 – 6АтIVЛ	4700	0,50
1ПК 63.10 – 4АтIVЛ	6200	1,08
1ПК 60.10 – 4АтIVЛ	5900	0,87
1ПК 54.10 – 4АтIVЛ	5300	0,45
1ПК 51.10 – 4АтIVЛ	5000	0,42
1ПК 63.10 – 3АтIVЛ	6200	0,89
1ПК 60.10 – 3АтIVЛ	5900	0,77
1ПК 54.10 – 3АтIVЛ	5300	0,40

Данные для испытаний

Схема для опирания и загружения при испытании

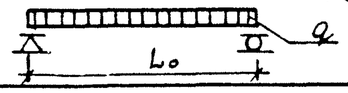

Таблица 5

Расчетные пролеты, площади загружения при испытании плит					
Марка плиты	Расчет. пролет Lo, мм	Площадь загружен, м×м	Марка плиты	Расчетн. пролет Lo, мм	Площадь загружен, м×м
1ПК 63.18 – 8АтIVВ1	6200	6,2×1,76	1ПК 63.15 – 8АтIVВ1	6200	6,2×1,46
1ПК 60.18 – 8АтIVВ1	5900	5,9×1,76	1ПК 63.15 – 8АтIVВ1	5900	5,9×1,46
1ПК 54.18 – 8АтIVВ1	5300	5,3×1,76	1ПК 54.15 – 8АтIVВ1	5300	5,3×1,46
1ПК 51.18 – 8АтIVВ1	5000	5,0×1,76	1ПК 51.15 – 8АтIVВ1	5000	5,0×1,46
1ПК 48.18 – 8АтIVВ1	4700	4,7×1,76	1ПК 48.15 – 8АтIVВ1	4700	4,7×1,46
1ПК 63.18 – 6АтIVВ1	6200	6,2×1,76	1ПК 63.15 – 6АтIVВ1	6200	6,2×1,46
1ПК 60.18 – 6АтIVВ1	5900	5,9×1,76	1ПК 60.15 – 6АтIVВ1	5900	5,9×1,46
1ПК 54.18 – 6АтIVВ1	5300	5,3×1,76	1ПК 54.15 – 6АтIVВ1	5300	5,3×1,46
1ПК 51.18 – 6АтIVВ1	5000	5,0×1,76	1ПК 51.15 – 6АтIVВ1	5000	5,0×1,46
1ПК 48.18 – 6АтIVВ1	4700	4,7×1,76	1ПК 48.15 – 6АтIVВ1	4700	4,7×1,46
1ПК 63.18 – 4АтIVВ1	6200	6,2×1,76	1ПК 63.15 – 4АтIVВ1	6200	6,2×1,46
1ПК 60.18 – 4АтIVВ1	5900	5,9×1,76	1ПК 60.15 – 4АтIVВ1	5900	5,9×1,46
1ПК 54.18 – 4АтIVВ1	5300	5,3×1,76	1ПК 54.15 – 4АтIVВ1	5300	5,3×1,46
1ПК 51.18 – 4АтIVВ1	5000	5,0×1,76	1ПК 51.15 – 4АтIVВ1	5000	5,0×1,46
1ПК 48.18 – 4АтIVВ1	4700	4,7×1,76	1ПК 48.15 – 4АтIVВ1	4700	4,7×1,46
1ПК 63.18 – 3АтIVВ1	6200	6,2×1,76	1ПК 63.15 – 3АтIVВ1	6200	6,2×1,46
1ПК 60.18 – 3АтIVВ1	5900	5,9×1,76	1ПК 60.15 – 3АтIVВ1	5900	5,9×1,46
1ПК 54.18 – 3АтIVВ1	5300	5,3×1,76	1ПК 54.15 – 3АтIVВ1	5300	5,3×1,46
1ПК 51.18 – 3АтIVВ1	5000	5,0×1,76	1ПК 63.12 – 8АтIVВ1	6200	6,2×1,16

Расчетные пролеты, площади загружения при испытании плит					
Марка плиты	Расчет. пролет. Lo, мм	Площадь загружен, м×м	Марка плиты	Расчет. пролет Lo, мм	Площадь загружен, м×м
1ПК 60.12 – 8АтIVВ1	5900	5,9×1,16	1ПК 60.10 – 8АтIVВ1	5900	5,9×0,96
1ПК 54.12 – 8АтIVВ1	5300	5,3×1,16	1ПК 54.10 – 8АтIVВ1	5300	5,3×0,96
1ПК 51.12 – 8АтIVВ1	5000	5,0×1,16	1ПК 51.10 – 8АтIVВ1	5000	5,0×0,96
1ПК 48.12 – 8АтIVВ1	4700	4,7×1,16	1ПК 48.10 – 8АтIVВ1	4700	4,7×0,96
1ПК 63.12 – 6АтIVВ1	6200	6,2×1,16	1ПК 63.10 – 6АтIVВ1	6200	6,2×0,96
1ПК 60.12 – 6АтIVВ1	5900	5,9×1,16	1ПК 60.10 – 6АтIVВ1	5900	5,9×0,96
1ПК 54.12 – 6АтIVВ1	5300	5,3×1,16	1ПК 54.10 – 6АтIVВ1	5300	5,3×0,96
1ПК 51.12 – 6АтIVВ1	5000	5,0×1,16	1ПК 51.10 – 6АтIVВ1	5000	5,0×0,96
1ПК 48.12 – 6АтIVВ1	4700	4,7×1,16	1ПК 48.10 – 6АтIVВ1	4700	4,7×0,96
1ПК 63.12 – 4АтIVВ1	6200	6,2×1,16	1ПК 63.10 – 4АтIVВ1	6200	6,2×0,96
1ПК 60.12 – 4АтIVВ1	5900	5,9×1,16	1ПК 60.10 – 4АтIVВ1	5900	5,9×0,96
1ПК 54.12 – 4АтIVВ1	5300	5,3×1,16	1ПК 54.10 – 4АтIVВ1	5300	5,3×0,96
1ПК 51.12 – 4АтIVВ1	5000	5,0×1,16	1ПК 51.10 – 4АтIVВ1	5000	5,0×0,96
1ПК 48.12 – 4АтIVВ1	4700	4,7×1,16	1ПК 63.10 – 3АтIVВ1	6200	6,2×0,96
1ПК 63.12 – 3АтIVВ1	6200	6,2×1,16	1ПК 60.10 – 3АтIVВ1	5900	5,9×0,96
1ПК 60.12 – 3АтIVВ1	5900	5,9×1,16	1ПК 54.10 – 3АтIVВ1	5300	5,3×0,96
1ПК 54.12 – 3АтIVВ1	5300	5,3×1,16			
1ПК 51.12 – 3АтIVВ1	5000	5,0×1,16			
1ПК 63.10 – 8АтIVВ1	6200	6,2×0,96			

Проверка прочности

Таблица 6

Марка плиты	Характер разрушений и величина коэффициента „С"	Величина разрушающей нагрузки q, кгс/м²		
	1. Текучесть стали продольной растянутой арматуры в нормальном сечении до наступления раздробления бетона сжатой зоны С = 1,4 2. Текучесть стали растянутой продольной и поперечной арматуры в наклонном сечении до наступления раздробления бетона сжатой зоны над наклонной трещиной С = 1,4	при которой плиты признаются годными		при которой требуется повторное испытание
	1. Разрыв продольной растянутой арматуры С = 1,6 2. Раздробление бетона сжатой зоны в нормальном и наклонном сечении до наступления текучести стали С = 1,6	с учетом собств. массы плиты	за вычетом собст. массы плиты	с учетом собственной массы плиты
1ПК63.18-8АтIVл 1ПК60.18-8АтIVл 1ПК54.18-8АтIVл 1ПК51.18-8АтIVл 1ПК48.18-8АтIVл	1,4	≥ 1525	> 1285	< 1525, но ≥ 1296
	1,6	≥ 1742	> 1502	< 1742
1ПК63.18-6АтIVл 1ПК60.18-6АтIVл 1ПК54.18-6АтIVл 1ПК51.18-6АтIVл 1ПК48.18-6АтIVл	1,4	≥ 1239	> 999	< 1239, но ≥ 1053
	1,6	≥ 1416	> 1176	< 1416
1ПК63.18-4АтIVл 1ПК60.18-4АтIVл 1ПК54.18-4АтIVл 1ПК51.18-4АтIVл 1ПК48.18-4АтIVл	1,4	≥ 1023	> 783	< 1023, но ≥ 870
	1,6	≥ 1170	> 930	< 1170
1ПК63.18-3АтIVл 1ПК60.18-3АтIVл	1,4	≥ 809	> 569	< 809
1ПК54.18-3АтIVл 1ПК51.18-3АтIVл	1,6	≥ 925	> 685	< 925

Марка плиты	Характер разрушений и величина коэффициента „С"	Величина разрушающей нагрузки q, кгс/м²		
	1. Текучесть стали продольной растянутой арматуры в нормальном сечении до наступления раздробления бетона сжатой зоны С = 1,4 2. Текучесть стали растянутой продольной и поперечной арматуры в наклонном сечении до наступления раздробления бетона сжатой зоны над наклонной трещиной С = 1,4	при которой плиты признаются годными		при которой требуется повторное испытание
	1. Разрыв продольной растянутой арматуры С = 1,6 2. Раздробление бетона сжатой зоны в нормальном и наклонном сечении до наступления текучести стали С = 1,6	с учетом собств. массы плиты	за вычетом собст. массы плиты	с учетом собственной массы плиты
1ПК63.15-8АтIVл 1ПК60.15-8АтIVл 1ПК54.15-8АтIVл 1ПК51.15-8АтIVл 1ПК48.15-8АтIVл	1,4	≥ 1532	≥ 1292	< 1532, но ≥ 1302
	1,6	≥ 1750	≥ 1510	< 1750
1ПК63.15-6АтIVл 1ПК60.15-6АтIVл 1ПК54.15-6АтIVл 1ПК51.15-6АтIVл 1ПК48.15-6АтIVл	1,4	≥ 1243	≥ 1003	< 1243, но ≥ 1057
	1,6	≥ 1421	≥ 1181	< 1421
1ПК63.15-4АтIVл 1ПК60.15-4АтIVл 1ПК54.15-4АтIVл 1ПК51.15-4АтIVл 1ПК48.15-4АтIVл	1,4	≥ 1028	≥ 788	< 1028 но ≥ 874
	1,6	≥ 1174	≥ 934	< 1174
1ПК63.15-3АтIVл 1ПК60.15-3АтIVл 1ПК54.15-3АтIVл	1,4	≥ 812	≥ 572	< 812, но ≥ 690
	1,6	≥ 928	≥ 688	< 928

Продолжение таблицы 6

Марка плиты	Характер разрушений и величина коэффициента „С"	Величина разрушающей нагрузки q, кгс/м²		
	1. Текучесть стали продольной растянутой арматуры в нормальном сечении до наступления раздробления бетона сжатой зоны С=1,4 2. Текучесть стали растянутой продольной и поперечной арматуры в наклонном сечении до наступления раздробления бетона сжатой зоны над наклонной трещиной С=1,4	при которой плиты признаются годными		при которой требуется повторное испытание
	1. Разрыв продольной растянутой арматуры С=1,6 2. Раздробление бетона сжатой зоны в нормальном и наклонном сечении до наступления текучести стали С=1,6	с учетом собств. массы плиты	за вычетом собст. массы плиты	с учетом собственной массы плиты
1ПК63.12-8АтIVЛ 1ПК60.12-8АтIVЛ 1ПК54.12-8АтIVЛ 1ПК51.12-8АтIVЛ 1ПК48.12-8АтIVЛ	1,4	≥ 1540	≥ 1300	< 1540, но ≥ 1309
	1,6	≥ 1760	≥ 1520	< 1760
1ПК63.12-6АтIVЛ 1ПК60.12-6АтIVЛ 1ПК54.12-6АтIVЛ 1ПК51.12-6АтIVЛ 1ПК48.12-6АтIVЛ	1,4	≥ 1252	≥ 1012	< 1252, но ≥ 1064.
	1,6	≥ 1430	≥ 1190	< 1430
1ПК63.12-4АтIVЛ 1ПК60.12-4АтIVЛ 1ПК54.12-4АтIVЛ 1ПК51.12-4АтIVЛ 1ПК48.12-4АтIVЛ	1,4	≥ 1035	≥ 795	< 1035, но ≥ 880
	1,6	≥ 1182	≥ 942	< 1182
1ПК63.12-3АтIVЛ 1ПК60.12-3АтIVЛ 1ПК54.12-3АтIVЛ 1ПК51.12-3АтIVЛ	1,4	≥ 818	≥ 578	< 818, но ≥ 695
	1,6	≥ 934	≥ 694	< 934

Марка плиты	Характер разрушений и величина коэффициента „С"	Величина разрушающей нагрузки q, кгс/м²		
	1. Текучесть стали продольной растянутой арматуры в нормальном сечении до наступления раздробления бетона сжатой зоны С=1,4 2. Текучесть стали растянутой продольной и поперечной арматуры в наклонном сечении до наступления раздробления бетона сжатой зоны над наклонной трещиной С=1,4	при которой плиты признаются годными		при которой требуется повторное испытание
	1. Разрыв продольной растянутой арматуры С=1,6 2. Раздробление бетона сжатой зоны в нормальном и наклонном сечении до наступления текучести стали С=1,6	с учетом собств. массы плиты	за вычетом собст. массы плиты	с учетом собственной массы плиты
1ПК63.10-8АтIVЛ 1ПК60.10-8АтIVЛ 1ПК54.10-8АтIVЛ 1ПК51.10-8АтIVЛ 1ПК48.10-8АтIVЛ	1,4	≥ 1554	≥ 1314	< 1554, но ≥ 1321
	1,6	≥ 1776	≥ 1536	< 1776
1ПК63.10-6АтIVЛ 1ПК60.10-6АтIVЛ 1ПК54.10-6АтIVЛ 1ПК51.10-6АтIVЛ 1ПК48.10-6АтIVЛ	1,4	≥ 1260	≥ 1020	< 1260, но ≥ 1071
	1,6	≥ 1440	≥ 1200	< 1440
1ПК63.10-4АтIVЛ 1ПК60.10-4АтIVЛ 1ПК54.10-4АтIVЛ 1ПК51.10-4АтIVЛ	1,4	≥ 1042	≥ 802	< 1042, но ≥ 886
	1,6	≥ 1190	≥ 950	< 1190
1ПК63.10-3АтIVЛ 1ПК60.10-3АтIVЛ 1ПК54.10-3АтIVЛ	1,4	≥ 823	≥ 583	< 823, но ≥ 700
	1,6	≥ 941	≥ 701	< 941

Проверка жесткости

Таблица 7

Марка плиты	Срок испытания плит после их изготов. в сут.	Контрольн. нагрузка за вычетом собствен. массы плиты кгс/м²	$f_{эл}/f_{пред}$ %	Прогиб от полной контрольн. нагрузки $f_к$, мм	Прогиб f измеренный, мм: при котором плиты признаются годными	Прогиб f измеренный, мм: при котором требуется повторное испытание
1ПК63.18 – 8АтIVЛ	14	636	86	12,8	≤ 14,1	> 14,1, но ≤ 14,7
	28	612		12,4	≤ 13,6	> 13,6, но ≤ 14,3
	100	568		11,8	≤ 13,0	> 13,0, но ≤ 13,6
1ПК60.18 – 8АтIVЛ	14	626	84	10,5	≤ 12,6	> 12,6, но ≤ 13,7
	28	606		10,3	≤ 12,4	> 12,4, но ≤ 13,4
	100	568		9,8	≤ 11,8	> 11,8, но ≤ 12,7
1ПК54.18 – 8АтIVЛ	14	616	46	6,8	≤ 8,2	> 8,2, но ≤ 8,8
	28	600		6,7	≤ 8,1	> 8,1, но ≤ 8,7
	100	568		6,4	≤ 7,7	> 7,7, но ≤ 8,3
1ПК51.18 – 8АтIVЛ	14	608	28	5,3	≤ 6,4	> 6,4, но ≤ 6,9
	28	594		5,2	≤ 6,2	> 6,2, но ≤ 6,7
	100	568		5,0	≤ 6,0	> 6,0, но ≤ 6,5
1ПК48.18 – 8АтIVЛ	14	606	25	4,1	≤ 4,9	> 4,9, но ≤ 5,3
	28	592		4,0	≤ 4,8	> 4,8, но ≤ 5,2
	100	568		3,9	≤ 4,7	> 4,7, но ≤ 5,1
1ПК63.18 – 6АтIVЛ	14	432	69	8,4	≤ 10,1	> 10,1, но ≤ 10,9
	28	419		8,3	≤ 10,0	> 10,0, но ≤ 10,8
	100	394		8,0	≤ 9,6	> 9,6, но ≤ 10,4
1ПК60.18 – 6АтIVЛ	14	418	51	6,9	≤ 8,3	> 8,3, но ≤ 9,0
	28	407		6,7	≤ 8,0	> 8,0, но ≤ 8,7
	100	394		6,6	≤ 7,9	> 7,9, но ≤ 8,6
1ПК54.18 – 6АтIVЛ	14	425	31	4,6	≤ 5,5	> 5,5, но ≤ 6,0
	28	414		4,5	≤ 5,4	> 5,4, но ≤ 5,9
	100	394		4,3	≤ 5,2	> 5,2, но ≤ 5,6

Марка плиты	Срок испытания плит после их изготов. в сут.	Контрольная нагрузка за вычетом собствен. массы плиты кгс/м²	$f_{эл}/f_{пред}$ %	Прогиб от полной контрольн. нагрузки $f_к$, мм	Прогиб f измеренный, мм: при котором плиты признаются годными	Прогиб f измеренный, мм: при котором требуется повторное испытание
1ПК51.18 – 6АтIVЛ	14	424	26	3,6	≤ 4,3	> 4,3, но ≤ 4,7
	28	413		3,6	≤ 4,3	> 4,3, но ≤ 4,7
	100	394		3,5	≤ 4,2	> 4,2, но ≤ 4,6
1ПК48.18 – 6АтIVЛ	14	420	20	2,8	≤ 3,4	> 3,4, но ≤ 3,6
	28	412		2,8	≤ 3,4	> 3,4, но ≤ 3,6
	100	394		2,7	≤ 3,2	> 3,2, но ≤ 3,5
1ПК63.18 – 4АтIVЛ	14	275	35	5,4	≤ 6,5	> 6,5, но ≤ 7,0
	28	267		5,3	≤ 6,4	> 6,4, но ≤ 6,9
	100	251		5,3	≤ 6,4	> 6,4, но ≤ 6,9
1ПК60.18 – 4АтIVЛ	14	274	29	4,5	≤ 5,4	> 5,4, но ≤ 5,9
	28	269		4,5	≤ 5,4	> 5,4, но ≤ 5,9
	100	251		4,3	≤ 5,2	> 5,2, но ≤ 5,6
1ПК54.18 – 4АтIVЛ	14	272	23	2,9	≤ 3,5	> 3,5, но ≤ 3,8
	28	264		2,9	≤ 3,5	> 3,5, но ≤ 3,8
	100	251		2,8	≤ 3,4	> 3,4, но ≤ 3,6
1ПК51.18 – 4АтIVЛ	14	270	20	2,4	≤ 2,9	> 2,9, но ≤ 3,1
	28	263		2,4	≤ 2,9	> 2,9, но ≤ 3,1
	100	251		2,3	≤ 2,8	> 2,8, но ≤ 3,0
1ПК48.18 – 4АтIVЛ	14	269	15	1,9	≤ 2,3	> 2,3, но ≤ 2,5
	28	262		1,9	≤ 2,3	> 2,3, но ≤ 2,5
	100	251		1,8	≤ 2,2	> 2,2, но ≤ 2,3
1ПК63.18 – 3АтIVЛ	14	208	33	4,2	≤ 5,1	> 5,1, но ≤ 5,5
	28	203		4,1	≤ 4,9	> 4,9, но ≤ 5,3
	100	190		4,0	≤ 4,8	> 4,8, но ≤ 5,2

Продолжение таблицы 7

Марка плиты	Срок испытания плит после их изготовл. в сут.	Контрольн. нагрузка за вычетом собствен. массы плиты кгс/м²	$f_{эл.}/f_{пред.}$ %	Прогиб от полной контрольн. нагрузки $f_к$, мм	Прогиб f измеренный, мм: при котором плиты признаются годными	Прогиб f измеренный, мм: при котором требуется повторное испытание
1ПК 60.18 – 3АтIVЛ	14	207	31	3,4	≤ 4,1	> 4,1, но ≤ 4,4
	28	201		3,4	≤ 4,1	> 4,1, но ≤ 4,4
	100	190		3,3	≤ 4,0	> 4,0, но ≤ 4,3
1ПК 54.18 – 3АтIVЛ	14	205	21	2,2	≤ 2,6	> 2,6, но ≤ 2,9
	28	200		2,2	≤ 2,6	> 2,6, но ≤ 2,9
	100	190		2,1	≤ 2,5	> 2,5, но ≤ 2,7
1ПК 51.18 – 3АтIVЛ	14	205	18	1,8	≤ 2,2	> 2,2, но ≤ 2,3
	28	200		1,8	≤ 2,2	> 2,2, но ≤ 2,3
	100	190		1,7	≤ 2,0	> 2,0, но ≤ 2,2
1ПК 63.15 – 8АтIVЛ	14	627	81	12,5	≤ 15,0	> 15,0, но ≤ 16,3
	28	606		12,2	≤ 14,6	> 14,6, но ≤ 15,9
	100	571		11,7	≤ 14,1	> 14,1, но ≤ 15,2
1ПК 60.15 – 8АтIVЛ	14	623	63	10,2	≤ 12,2	> 12,2, но ≤ 13,3
	28	604		10,0	≤ 12,0	> 12,0 но ≤ 13,0
	100	571		9,7	≤ 11,6	> 11,6, но ≤ 12,6
1ПК 54.15 – 8АтIVЛ	14	618	32	6,7	≤ 8,0	> 8,0, но ≤ 8,7
	28	601		6,5	≤ 7,8	> 7,8, но ≤ 8,5
	100	571		6,3	≤ 7,6	> 7,6, но ≤ 7,9
1ПК 51.15 – 8АтIVЛ	14	611	31	5,4	≤ 6,5	> 6,5, но ≤ 7,0
	28	597		5,3	≤ 6,4	> 6,4, но ≤ 6,9
	100	571		5,1	≤ 6,1	> 6,1, но ≤ 6,6
1ПК 48.15 – 8АтIVЛ	14	607	26	4,2	≤ 5,0	> 5,0, но ≤ 5,5
	28	605		4,2	≤ 5,0	> 5,0, но ≤ 5,5
	100	571		4,0	≤ 4,8	> 4,8, но ≤ 5,2

Марка плиты	Срок испытания плит после их изготовл. в сут.	Контрольная нагрузка за вычетом собствен. массы плиты кгс/м²	$f_{эл.}/f_{пред.}$ %	Прогиб от полной контрольн. нагрузки $f_к$, мм	Прогиб f измеренный, мм: при котором плиты признаются годными	Прогиб f измеренный, мм: при котором требуется повторное испытание
1ПК 63.15 – 6АтIVЛ	14	433	67	8,7	≤ 10,4	> 10,4, но ≤ 11,3
	28	421		8,5	≤ 10,2	> 10,2, но ≤ 11,1
	100	397		8,2	≤ 9,8	> 9,8, но ≤ 10,7
1ПК 60.15 – 6АтIVЛ	14	432	43	7,2	≤ 8,6	> 8,6, но ≤ 9,4
	28	419		7,0	≤ 8,4	> 8,4, но ≤ 9,1
	100	397		6,8	≤ 8,2	> 8,2, но ≤ 8,8
1ПК 54.15 – 6АтIVЛ	14	428	30	4,6	≤ 5,5	> 5,5, но ≤ 6,0
	28	417		4,5	≤ 5,4	> 5,4, но ≤ 5,9
	100	397		4,4	≤ 5,3	> 5,3, но ≤ 5,7
1ПК 51.15 – 6АтIVЛ	14	426	25	3,7	≤ 4,4	> 4,4, но ≤ 4,8
	28	415		3,6	≤ 4,3	> 4,3, но ≤ 4,7
	100	397		3,5	≤ 4,2	> 4,2, но ≤ 4,6
1ПК 48.15 – 6АтIVЛ	14	423	22	2,9	≤ 3,5	> 3,5, но ≤ 3,8
	28	414		2,9	≤ 3,5	> 3,5, но ≤ 3,8
	100	397		2,8	≤ 3,4	> 3,4, но ≤ 3,7
1ПК 63.15 – 4АтIVЛ	14	276	40	5,4	≤ 6,5	> 6,5, но ≤ 7,0
	28	268		5,4	≤ 6,5	> 6,5, но ≤ 7,0
	100	253		5,2	≤ 6,2	> 6,2, но ≤ 6,8
1ПК 60.15 – 4АтIVЛ	14	275	28	4,5	≤ 5,4	> 5,4, но ≤ 5,9
	28	266		4,4	≤ 5,3	> 5,3, но ≤ 5,7
	100	253		4,3	≤ 5,2	> 5,2, но ≤ 5,6
1ПК 54.15 – 4АтIVЛ	14	274	20	2,9	≤ 3,5	> 3,5, но ≤ 3,8
	28	266		2,9	≤ 3,5	> 3,5, но ≤ 3,8
	100	253		2,8	≤ 3,4	> 3,4, но ≤ 3,6

Продолжение таблицы 7

Марка плиты	Срок испытания плит после их изготов. в сут.	Контрольн. нагрузка за вычетом собствен. массы плиты кгс/м²	$f_{дл}/f_{пред}$ %	Прогиб от полной контрольн. нагрузки $f_к$, мм	Прогиб f измеренный, мм: при котором плиты признаются годными	Прогиб f измеренный, мм: при котором требуется повторное испытание
1ПК51.15 – 4АтIVл	14	272	18	2,3	≤ 2,8	> 2,8, но ≤ 3,0
	28	265		2,3	≤ 2,8	> 2,8, но ≤ 3,0
	100	253		2,2	≤ 2,6	> 2,6, но ≤ 2,0
1ПК48.15 – 4АтIVл	14	272	22	1,9	≤ 2,3	> 2,3, но ≤ 2,5
	28	265		1,9	≤ 2,3	> 2,3, но ≤ 2,5
	100	253		1,8	≤ 2,2	> 2,2, но ≤ 2,3
1ПК63.15 – 3АтIVл	14	210	33	4,2	≤ 5,0	> 5,0, но ≤ 5,5
	28	203		4,1	≤ 4,9	> 4,9, но ≤ 5,3
	100	191		4,0	≤ 4,8	> 4,8, но ≤ 5,2
1ПК60.15 – 3АтIVл	14	210	27	3,3	≤ 4,0	> 4,0, но ≤ 4,3
	28	203		3,3	≤ 4,0	> 4,0, но ≤ 4,3
	100	191		3,2	≤ 3,8	> 3,8, но ≤ 4,2
1ПК54.15 – 3АтIVл	14	209	17	2,3	≤ 2,8	> 2,8, но ≤ 3,0
	28	202		2,2	≤ 2,8	> 2,8, но ≤ 3,0
	100	191		2,2	≤ 2,6	> 2,6, но ≤ 2,9
1ПК63.12 – 8АтIVл	14	636	90	12,8	≤ 14,1	> 14,1, но ≤ 14,7
	28	615		12,5	≤ 13,8	> 13,8, но ≤ 14,4
	100	577		12,0	≤ 13,2	> 13,2, но ≤ 13,8
1ПК60.12 – 8АтIVл	14	633	60	10,5	≤ 12,6	> 12,6, но ≤ 13,7
	28	613		10,0	≤ 12,0	> 12,0, но ≤ 13,0
	100	577		9,8	≤ 11,8	> 11,8, но ≤ 12,7
1ПК54.12 – 8АтIVл	14	627	33	6,9	≤ 8,3	> 8,3, но ≤ 9,0
	28	609		6,7	≤ 8,0	> 8,0, но ≤ 8,7
	100	577		6,5	≤ 7,8	> 7,8, но ≤ 8,5

Марка плиты	Срок испытания плит после их изготовл. в сут.	Контрольная нагрузка за вычетом собствен. массы плиты кгс/м²	$f_{дл}/f_{пред}$ %	Прогиб от полной контрольн. нагрузки $f_к$, мм	Прогиб f измеренный, мм: при котором плиты признаются годными	Прогиб f измеренный, мм: при котором требуется повторное испытание
1ПК51.12 – 8АтIVл	14	622	28	5,5	≤ 6,6	> 6,6, но ≤ 7,2
	28	606		5,4	≤ 6,5	> 6,5, но ≤ 7,0
	100	577		5,2	≤ 6,2	> 6,2, но ≤ 6,8
1ПК48.12 – 8АтIVл	14	618	26	4,3	≤ 5,2	> 5,2, но ≤ 5,6
	28	603		4,2	≤ 5,0	> 5,0, но ≤ 5,5
	100	577		4,1	≤ 4,9	> 4,9, но ≤ 5,3
1ПК63.12 – 6АтIVл	14	439	73	8,9	≤ 10,7	> 10,7, но ≤ 11,6
	28	425		8,7	≤ 10,4	> 10,4, но ≤ 11,3
	100	401		8,4	≤ 10,1	> 10,1, но ≤ 10,9
1ПК60.12 – 6АтIVл	14	438	43	7,3	≤ 8,8	> 8,8, но ≤ 9,5
	28	424		7,2	≤ 8,6	> 8,6, но ≤ 9,4
	100	401		6,9	≤ 8,3	> 8,3, но ≤ 9,0
1ПК54.12 – 6АтIVл	14	433	30	4,7	≤ 5,6	> 5,6, но ≤ 6,1
	28	422		4,7	≤ 5,6	> 5,6, но ≤ 6,1
	100	401		4,6	≤ 5,5	> 5,5, но ≤ 6,0
1ПК51.12 – 6АтIVл	14	431	25	3,8	≤ 4,6	> 4,6, но ≤ 5,0
	28	420		3,7	≤ 4,4	> 4,4, но ≤ 4,8
	100	401		3,6	≤ 4,3	> 4,3, но ≤ 4,7
1ПК48.12 – 6АтIVл	14	430	22	2,9	≤ 3,5	> 3,5, но ≤ 3,8
	28	420		2,9	≤ 3,5	> 3,5, но ≤ 3,8
	100	401		2,8	≤ 3,4	> 3,4, но ≤ 3,6
1ПК63.12 – 4ПКIVл	14	281	35	5,7	≤ 6,9	> 6,9, но ≤ 7,4
	28	272		5,6	≤ 6,7	> 6,7, но ≤ 7,3
	100	256		5,4	≤ 6,5	> 6,5, но ≤ 7,1

Марка плиты	Срок испытания плит после их изготов. в сут.	Контрольн. нагрузка за вычетом собствен. массы плиты кгс/м²	$f_{эл}/f_{пред}$ %	Прогиб от полной контрольн. нагрузки $f_к$, мм.	Прогиб f измеренный, мм: при котором плиты признаются годными	Прогиб f измеренный, мм: при котором требуется повторное испытание
1ПК60.12 – 4АтⅤЛ	14	280	32	4,6	≤ 5,5	> 5,5, но ≤ 6,0
	28	271		4,5	≤ 5,4	> 5,4, но ≤ 5,9
	100	256		4,4	≤ 5,3	> 5,3, но ≤ 5,7
1ПК54.12 – 4АтⅤЛ	14	278	19	3,1	≤ 3,7	> 3,7, но ≤ 4,0
	28	270		3,1	≤ 3,7	> 3,7, но ≤ 4,0
	100	256		3,0	≤ 3,6	> 3,6, но ≤ 3,9
1ПК51.12 – 4АтⅤЛ	14	276	20	2,5	≤ 3,0	> 3,0, но ≤ 3,3
	28	268		2,4	≤ 2,9	> 2,9, но ≤ 3,1
	100	256		2,3	≤ 2,8	> 2,8, но ≤ 3,0
1ПК48.12 – 4АтⅤЛ	14	275	33	2,0	≤ 2,4	> 2,4, но ≤ 2,6
	28	268		2,0	≤ 2,4	> 2,4, но ≤ 2,6
	100	256		1,9	≤ 2,3	> 2,3, но ≤ 2,5
1ПК63.12 – 3АтⅤЛ	14	214	32	4,2	≤ 5,1	> 5,1, но ≤ 5,5
	28	207		4,1	≤ 4,9	> 4,9, но ≤ 5,3
	100	194		4,0	≤ 4,8	> 4,8, но ≤ 5,2
1ПК60.12 – 3АтⅤЛ	14	212	26	3,4	≤ 4,1	> 4,1, но ≤ 4,4
	28	206		3,4	≤ 4,1	> 4,1, но ≤ 4,4
	100	194		3,3	≤ 4,0	> 4,0, но ≤ 4,3
1ПК54.12 – 3АтⅤЛ	14	211	17	2,3	≤ 2,8	> 2,8, но ≤ 3,0
	28	205		2,3	≤ 2,8	> 2,8, но ≤ 3,0
	100	194		2,2	≤ 2,6	> 2,6, но ≤ 2,9
1ПК51.12 – 3АтⅤЛ	14	210	16	1,9	≤ 2,3	> 2,3, но ≤ 2,5
	28	203		1,9	≤ 2,3	> 2,3, но ≤ 2,5
	100	194		1,8	≤ 2,2	> 2,2, но ≤ 2,3

Продолжение таблицы 7

Марка плиты	Срок испытания плит после их изготовл. в сут	Контрольная нагрузка за вычетом собствен. массы плиты кгс/м²	$f_{эл}/f_{пред}$ %	Прогиб от полной контрольн нагрузки $f_к$, мм	Прогиб f измеренный, мм: при котором плиты признаются годными	Прогиб f измеренный, мм: при котором требуется повторное испытание
1ПК63.10 – 8АтⅤЛ	14	639	92	13,0	≤ 14,3	> 14,3, но ≤ 16,9
	28	623		12,6	≤ 13,9	> 13,9, но ≤ 16,4
	100	582		12,0	≤ 13,2	> 13,2, но ≤ 15,6
1ПК60.10 – 8АтⅤЛ	14	637	71	10,7	≤ 12,8	> 12,8, но ≤ 13,9
	28	617		10,4	≤ 12,5	> 12,5, но ≤ 13,5
	100	582		10,0	≤ 12,0	> 12,0, но ≤ 13,0
1ПК54.10 – 8АтⅤЛ	14	631	34	7,0	≤ 8,4	> 8,4, но ≤ 9,1
	28	615		6,9	≤ 8,3	> 8,3, но ≤ 9,0
	100	582		6,6	≤ 7,9	> 7,9, но ≤ 8,6
1ПК51.10 – 8АтⅤЛ	14	623	30	5,5	≤ 6,6	> 6,6, но ≤ 7,2
	28	611		5,4	≤ 6,5	> 6,5, но ≤ 7,0
	100	582		5,2	≤ 6,3	> 6,5, но ≤ 6,8
1ПК48.10 – 8АтⅤЛ	14	621	28	4,4	≤ 5,3	> 5,3, но ≤ 5,7
	28	607		4,3	≤ 5,2	> 5,2, но ≤ 5,6
	100	582		4,2	≤ 5,0	> 5,0, но ≤ 5,5
1ПК63.10 – 6АтⅤЛ	14	446	61	8,9	≤ 10,7	> 10,7, но ≤ 11,6
	28	432		8,7	≤ 10,4	> 10,4, но ≤ 11,3
	100	405		8,4	≤ 10,1	> 10,1, но ≤ 10,9
1ПК60.10 – 6АтⅤЛ	14	430	47	7,2	≤ 8,6	> 8,6, но ≤ 9,4
	28	418		7,0	≤ 8,4	> 8,4, но ≤ 9,1
	100	405		6,9	≤ 8,3	> 8,3, но ≤ 9,0
1ПК54.10 – 6АтⅤЛ	14	437	32	4,8	≤ 5,8	> 5,8, но ≤ 6,2
	28	424		4,7	≤ 5,6	> 5,6, но ≤ 6,1
	100	405		4,6	≤ 5,5	> 5,5, но ≤ 6,0

Марка плиты	Срок испытания плит после их изготовл. в сут.	Контрольн. нагрузка за вычетом собствен. массы плиты кгс/м²	$f_{доп}/f_{пред}$ %	Прогиб от полной контрольн. нагрузки $f_к$, мм.	Прогиб f измеренный, мм: при котором плиты признаются годными	Прогиб f измеренный, мм: при котором требуется повторное испытание
1ПК 51.10-6АтⅤⅠ	14	435	28	3,9	≤ 4,7	> 4,7, но ≤ 5,1
	28	424		3,8	≤ 4,6	> 4,6, но ≤ 4,9
	100	405		3,7	≤ 4,4	> 4,4, но ≤ 4,8
1ПК 48.10-6АтⅤⅠ	14	433	21	3,1	≤ 3,7	> 3,7, но ≤ 4,0
	28	423		3,0	≤ 3,6	> 3,6, но ≤ 3,9
	100	405		2,9	≤ 3,5	> 3,5, но ≤ 3,8
1ПК 63.10-4АтⅤⅠ	14	284	36	5,6	≤ 6,7	> 6,7, но ≤ 7,3
	28	270		5,5	≤ 6,6	> 6,6, но ≤ 7,2
	100	259		5,4	≤ 6,5	> 6,5, но ≤ 7,0
1ПК 60.10-4АтⅤⅠ	14	284	30	4,8	≤ 5,8	> 5,8, но ≤ 6,2
	28	275		4,7	≤ 5,6	> 5,6, но ≤ 6,1
	100	259		4,5	≤ 5,4	> 5,4, но ≤ 5,9
1ПК 54.10-4АтⅤⅠ	14	284	17	3,2	≤ 3,9	> 3,9, но ≤ 4,2
	28	274		3,1	≤ 3,7	> 3,7, но ≤ 4,0
	100	259		3,0	≤ 3,6	> 3,6, но ≤ 3,9
1ПК 51.10-4АтⅤⅠ	14	281	17	2,5	≤ 3,0	> 3,0, но ≤ 3,3
	28	274		2,5	≤ 3,0	> 3,0, но ≤ 3,3
	100	259		2,4	≤ 2,9	> 2,9, но ≤ 3,1
1ПК 63.10-3АтⅤⅠ	14	217	30	4,2	≤ 5,1	> 5,1, но ≤ 5,5
	28	210		4,1	≤ 4,9	> 4,9, но ≤ 5,3
	100	197		4,0	≤ 4,8	> 4,8, но ≤ 5,2
1ПК 60.10-3АтⅤⅠ	14	212	26	3,5	≤ 4,2	> 4,2, но ≤ 4,6
	28	207		3,5	≤ 4,2	> 4,2, но ≤ 4,6
	100	197		3,4	≤ 4,1	> 4,1, но ≤ 4,4

Продолжение таблицы 7

Марка плиты	Срок испытания плит после их изготов. в сут.	Контрольная нагрузка за вычетом собствен. массы плиты кгс/м²	$f_{доп}/f_{пред}$ %	Прогиб от полной контрольн. нагрузки $f_к$, мм.	Прогиб f измеренный, мм: при котором плиты признаются годными	Прогиб f измеренный, мм: при котором требуется повторное испытание
1ПК 54.10-3АтⅤⅠ	14	216	15	2,4	≤ 2,9	> 2,9, но ≤ 3,1
	28	209		2,4	≤ 2,9	> 2,9, но ≤ 3,1
	100	197		2,3	≤ 2,8	> 2,8, но ≤ 3,0

Проверка трещиностойкости

Таблица 8

Марка плиты	Срок испытания плит после их изготовления в сут.			Контрольн. ширина раскрытия трещин, мм
	14	28	100	
	Контрольная нагрузка за вычетом собственной массы плиты, кгс/м²			
1ПК 63.18 – 8АтIV Л	771	742	691	
1ПК 60.18 – 8АтIV Л	758	735	691	
1ПК 54.18 – 8АтIV Л	747	728	691	
1ПК 51.18 – 8АтIV Л	738	721	691	
1ПК 48.18 – 8АтIV Л	735	719	691	
1ПК 63.18 – 6АтIV Л	562	547	517	
1ПК 60.18 – 6АтIV Л	546	532	517	
1ПК 54.18 – 6АтIV Л	555	541	517	
1ПК 51.18 – 6АтIV Л	553	540	517	
1ПК 48.18 – 6АтIV Л	550	538	517	0,25
1ПК 63.18 – 4АтIV Л	404	394	374	
1ПК 60.18 – 4АтIV Л	402	387	374	
1ПК 54.18 – 4АтIV Л	400	391	374	
1ПК 51.18 – 4АтIV Л	398	390	374	
1ПК 48.18 – 4АтIV Л	396	388	374	
1ПК 63.18 – 3АтIV Л	271	265	250	
1ПК 60.18 – 3АтIV Л	270	262	250	
1ПК 54.18 – 3АтIV Л	268	261	250	
1ПК 51.18 – 3АтIV Л	268	261	250	

Марка плиты	Срок испытания плит после их изготовления в сут			Контрольн ширина раскрытия трещин, мм
	14	28	100	
	Контрольная нагрузка за вычетом собственной массы плиты, кгс/м²			
1ПК 63.15 – 8АтIV Л	760	737	695	
1ПК 60.15 – 8АтIV Л	757	734	695	
1ПК 54.15 – 8АтIV Л	750	731	695	
1ПК 51.15 – 8АтIV Л	742	726	695	
1ПК 48.15 – 8АтIV Л	737	734	695	
1ПК 63.15 – 6АтIV Л	563	548	520	
1ПК 60.15 – 6АтIV Л	562	547	520	
1ПК 54.15 – 6АтIV Л	557	544	520	
1ПК 51.15 – 6АтIV Л	555	542	520	
1ПК 48.15 – 6АтIV Л	551	541	520	0,25
1ПК 63.15 – 4АтIV Л	405	394	376	
1ПК 60.15 – 4АтIV Л	403	393	376	
1ПК 54.15 – 4АтIV Л	402	392	376	
1ПК 51.15 – 4АтIV Л	399	390	376	
1ПК 48.15 – 4АтIV Л	399	391	376	
1ПК 63.15 – 3АтIV Л	274	267	253	
1ПК 60.15 – 3АтIV Л	274	266	253	
1ПК 54.15 – 3АтIV Л	273	266	253	
1ПК 63.12 – 8АтIV Л	769	744	701	

Инв. № подл. | Подпись и дата | Взам. инв. №

Марка плиты	Срок испытания плит после их изготовления в сут.			Контрольн. ширина раскрытия трещин, мм
	14	28	100	
	Контрольная нагрузка за вычетом собственной массы плиты, кгс/м²			
1ПК 60.12 – 8Ат IV Л	766	742	701	0,25
1ПК 54.12 – 8Ат IV Л	758	738	701	
1ПК 51.12 – 8Ат IV Л	754	735	701	
1ПК 48.12 – 8Ат IV Л	748	731	701	
1ПК 63.12 – 6Ат IV Л	570	554	525	
1ПК 60.12 – 6Ат IV Л	569	553	525	
1ПК 54.12 – 6Ат IV Л	563	549	525	
1ПК 51.12 – 6Ат IV Л	561	548	525	
1ПК 48.12 – 6Ат IV Л	559	547	525	
1ПК 63.12 – 4Ат IV Л	412	400	380	
1ПК 60.12 – 4Ат IV Л	410	399	380	
1ПК 54.12 – 4Ат IV Л	408	397	380	
1ПК 51.12 – 4Ат IV Л	405	396	380	
1ПК 48.12 – 4Ат IV Л	404	395	380	
1ПК 63.12 – 3Ат IV Л	279	270	256	
1ПК 60.12 – 3Ат IV Л	277	269	256	
1ПК 54.12 – 3Ат IV Л	277	269	256	
1ПК 51.12 – 3Ат IV Л	275	266	256	

Продолжение таблицы 8

Марка плиты	Срок испытания плит после их изготовления в сут.			Контрольн. ширина раскрытия трещин мм
	14	28	100	
	Контрольная нагрузка за вычетом собственной массы плиты, кгс/м²			
1ПК 63.10 – 8Ат IV Л	772	753	706	0,25
1ПК 60.10 – 8Ат IV Л	769	747	706	
1ПК 54.10 – 8Ат IV Л	762	744	706	
1ПК 51.10 – 8Ат IV Л	753	739	706	
1ПК 48.10 – 8Ат IV Л	751	735	706	
1ПК 63.10 – 6Ат IV Л	579	562	530	
1ПК 60.10 – 6Ат IV Л	560	545	530	
1ПК 54.10 – 6Ат IV Л	567	553	530	
1ПК 51.10 – 6Ат IV Л	565	553	530	
1ПК 48.10 – 6Ат IV Л	564	552	530	
1ПК 63.10 – 4Ат IV Л	416	399	385	
1ПК 60.10 – 4Ат IV Л	416	406	385	
1ПК 54.10 – 4Ат IV Л	416	406	385	
1ПК 51.10 – 4Ат IV Л	413	404	385	
1ПК 63.10 – 3Ат IV Л	282	274	259	
1ПК 60.10 – 3Ат IV Л	278	270	259	
1ПК 54.10 – 3Ат IV Л	280	273	259	

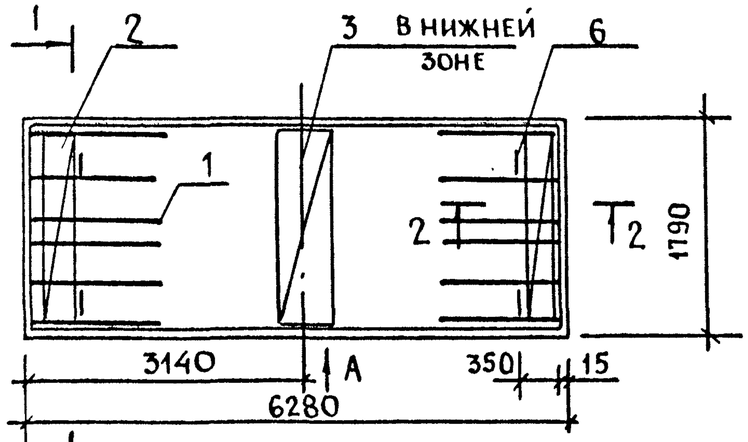

Рис.1

1-1

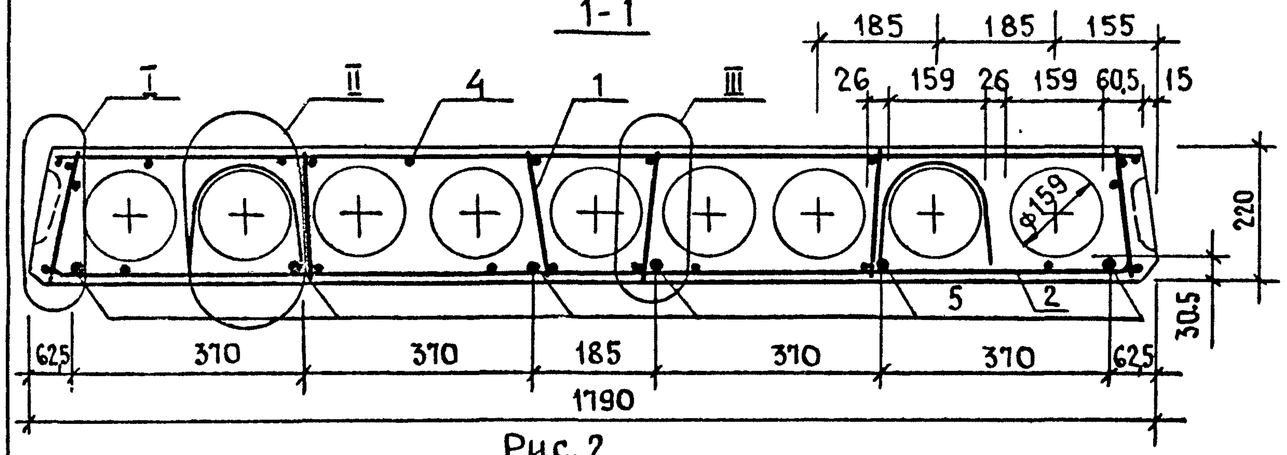

Рис. 2

ОСТАЛЬНОЕ- см. Рис.1

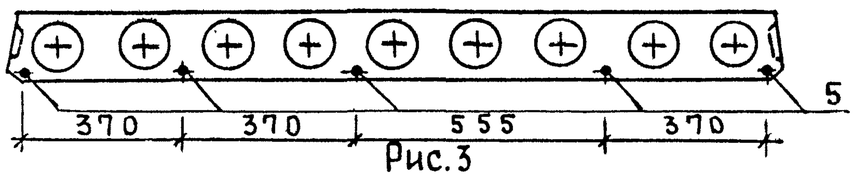

Рис.3

ОСТАЛЬНОЕ- см. Рис.1

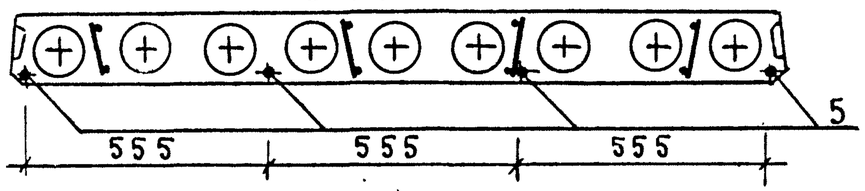

Обозначение	Марка	Рис.	Масса, т	
			D1800	D1600
1.141.1-38.2-1	1ПК63.18-8АтIVл	1	2,61	2,34
-01	1ПК63.18-6АтIVл	2	2.60	2,33
-02	1ПК63.18-4АтIVл	2	2.59	2,32
-03	1ПК63.18-3АтIVл	3	2,58	2,31

Поз.	Наименование	Кол. на исп. 1.141-38.2-1				Обозначение документа
		—	01	02	03	
1	Каркас КР1	12				1.141-38.2-22
	КР2		12			
	КР3			12		
	КР4				8	-23
2	Сетка С2	2	2	2	2	-26
3	С1	1	1	1	1	-24
4	С6	1	1	1	1	-25
5	Стержень Т1	6	5			-30
	Т2			5	4	
6	Петля П2	4	4	4	4	-31
	Бетон класса В15, м³	1,34	1,34	1,34	1,34	

1. Техническое описание см. 1.141.1-38.2-ТО
2. Вид А, сеч. 2-2 см. 1.141.1-38.2-21 лист 1
3. Узлы I ... III см. 1.141.1-38.2-21 лист 2

Нач. отд.	Росинский	
Н. контр.	Гиберман	
Гл. инж. пр.	Лиханская	
Ст. инж.	Шумилова	

1.141.1-38.2-1

Плита перекрытия многопустотная 1ПК63.18-8АтIVл, 1ПК63.18-6АтIVл, 1ПК63.18-4АтIVл, 1ПК63.18-3АтIVл

Стадия	Масса	Масштаб
Р	см. табл.	—
Лист	Листов 1	

ЦНИИЭП жилища

23681 27

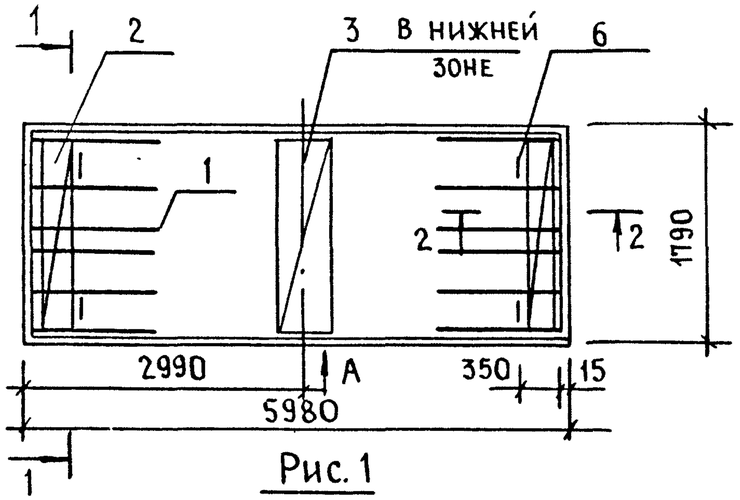

Рис. 1

1-1

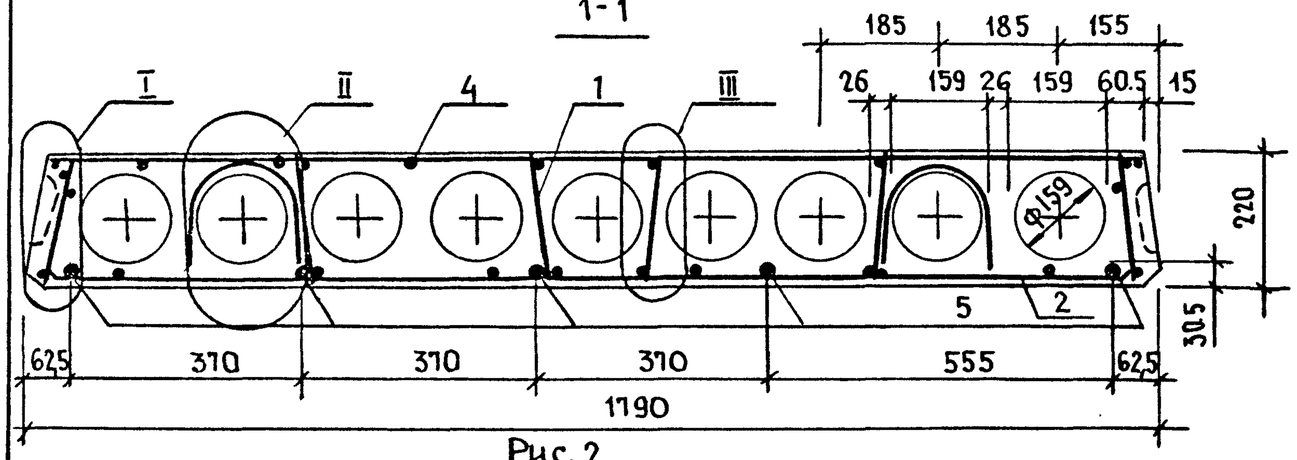

Рис. 2

ОСТАЛЬНОЕ- СМ. РИС.1

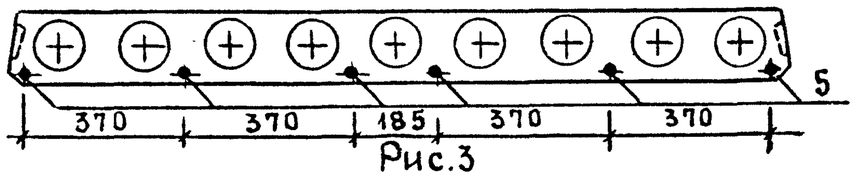

Рис.3

ОСТАЛЬНОЕ- СМ. РИС.1

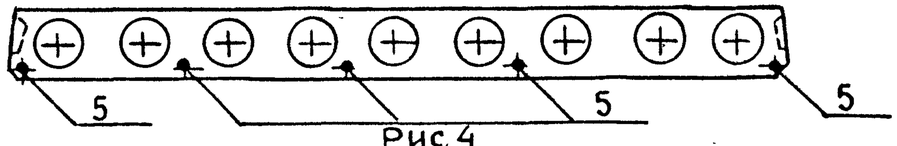

Рис.4

ОСТАЛЬНОЕ- СМ. РИС.1

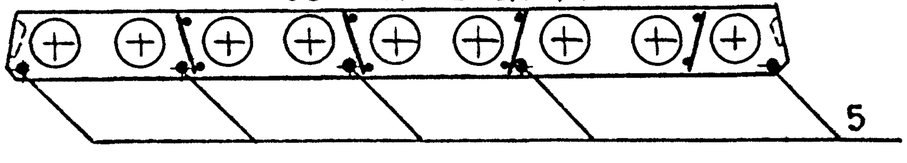

Обозначение	Марка	Рис	Масса, т	
			D1800	D1600
1.141.1-38.2-2	1ПК60.18-8АтIVЛ	1	2,47	2,21
-01	1ПК60.18-6АтIVЛ	2	2,46	2,21
-02	1ПК60.18-4АтIVЛ	3	2,45	2,20
-03	1ПК60.18-3АтIVЛ	4	2,45	2,19

Поз.	Наименование		Кол. на исполнение 1.141-1.38.2-2				Обозначение документации
			-	01	02	03	
1	Каркас	КР1	12				1.141.1-38.2-22
		КР2		12			
		КР3			12		
		КР4				8	-23
2	Сетка	С2	2	2	2	2	-26
3		С1	1	1	1	1	-24
4		С7	1	1	1	1	-25
5	Стержень	Т4	5				-30
		Т5		6	3		
		Т6			2	5	
6	Петля	П2	4	4	4	4	-31
	Бетон класса В15, м³		1,27	1,27	1,27	1,27	

1. Техническое описание см. 1.141.1-38.2-ТО
2. Вид А, сеч. 2-2 см. 1.141.1-38.2-21 лист 1
3. Узлы I... III см. 1.141.1-38.2-21 лист 2

Нач. отд.	Росинский	
Н. контр.	Гиберман	
ГИП	Лиханская	
Ст. инж.	Шумилова	

1.141.1-38.2-2

Плита перекрытия многопустотная 1ПК60.18-8АтIVЛ.1ПК60.18-6АтIVЛ 1ПК60.18-4АтIVЛ.1ПК60.18-3АтIVЛ

Стадия	Масса	Масштаб
Р	см. табл.	—
Лист	Листов 1	

ЦНИИЭП жилища

23681 28

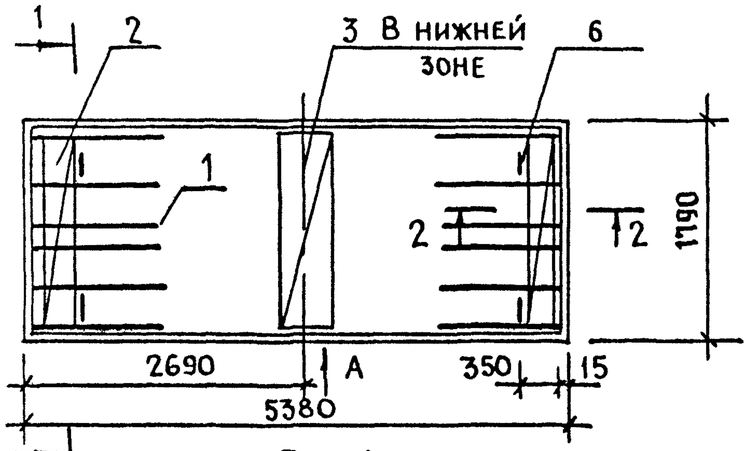

Рис.1

1-1

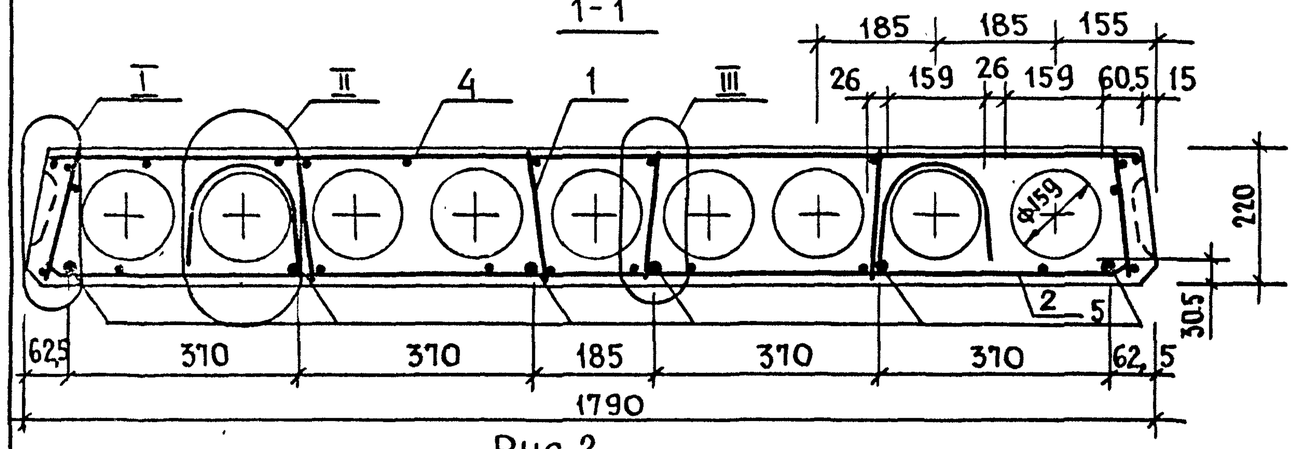

Рис.2

ОСТАЛЬНОЕ- см. Рис.1

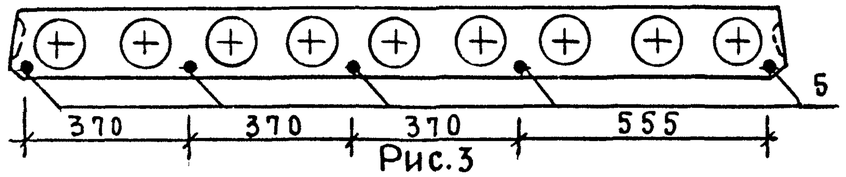

Рис.3

ОСТАЛЬНОЕ- см. Рис.1

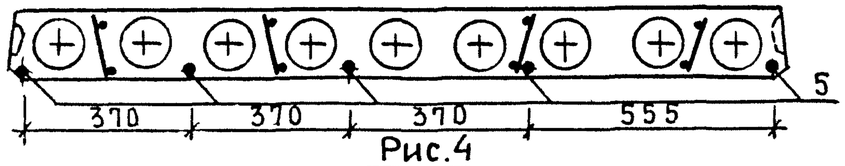

Рис.4

ОСТАЛЬНОЕ- см. Рис.1

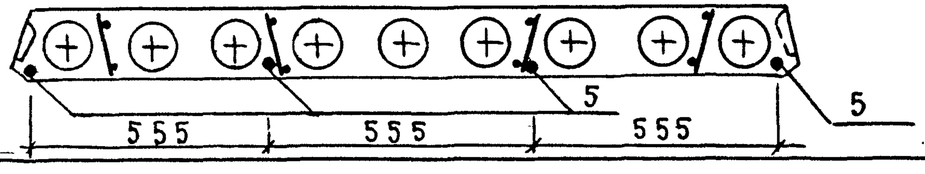

Обозначение	Марка	Рис.	Масса, т	
			D 1800	D 1600
1.141.1-38.2 -3	1ПК54.18-8Ат IVл	1	2,23	2,00
-01	1ПК54.18-6Ат IVл	2	2,22	1,99
-02	1ПК54.18-4Ат IVл	3	2,22	1,99
-03	1ПК54.18-3Ат IVл	4	2,21	1,98

Поз.	Наименование	Кол. на исполнен. 1.141.1-38.2-3				Обозначение документа
		–	01	02	03	
1	Каркас КР2	12				1.141.1-38.2-22
	КР3		12			
	КР4			8	8	-23
2	Сетка С2	2	2	2	2	-26
3	С1	1	1	1	1	-24
4	С8	1	1	1	1	-25
5	Стержень Т7	6	5		1	-30
	Т8			5	3	
6	Петля П2	4	4	4	4	-31
	Бетон класса В15, м³	1,15	1,15	1,15	1,15	

1. Техническое описание см. 1.141.1-38.2-ТО
2. Вид А, сеч. 2-2 см. 1.141.1-38.2-21 лист 1
3. Узлы I... III см. 1.141.1-38.2-21 лист 2

Нач. отд.	Росинский	
Н. контр.	Гиберман	
ГИП	Лиханская	
Ст. инж.	Шумилова	

1.141.1-38.2-3

Плита перекрытия многопустотная
1ПК54.18-8Ат IVл, 1ПК54.18-6Ат IVл
1ПК54.18-4Ат IVл, 1ПК54.18-3Ат IVл

Стадия	Масса	Масштаб
Р	см. табл.	–
Лист	Листов 1	

ЦНИИЭП жилища

23681 20

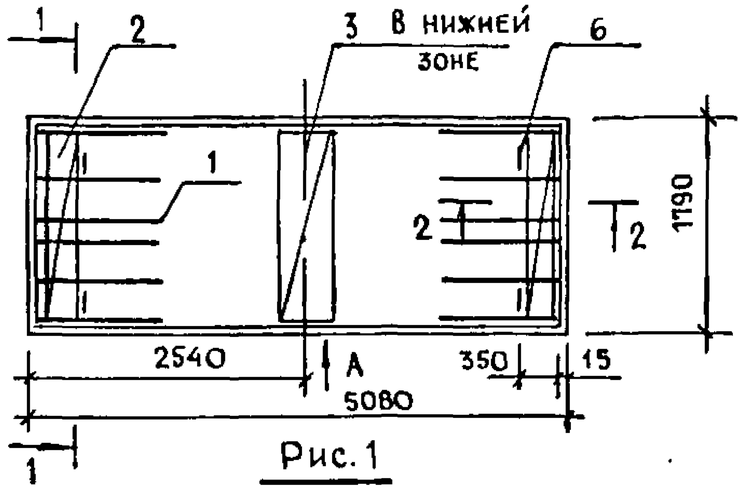

Рис. 1

1-1

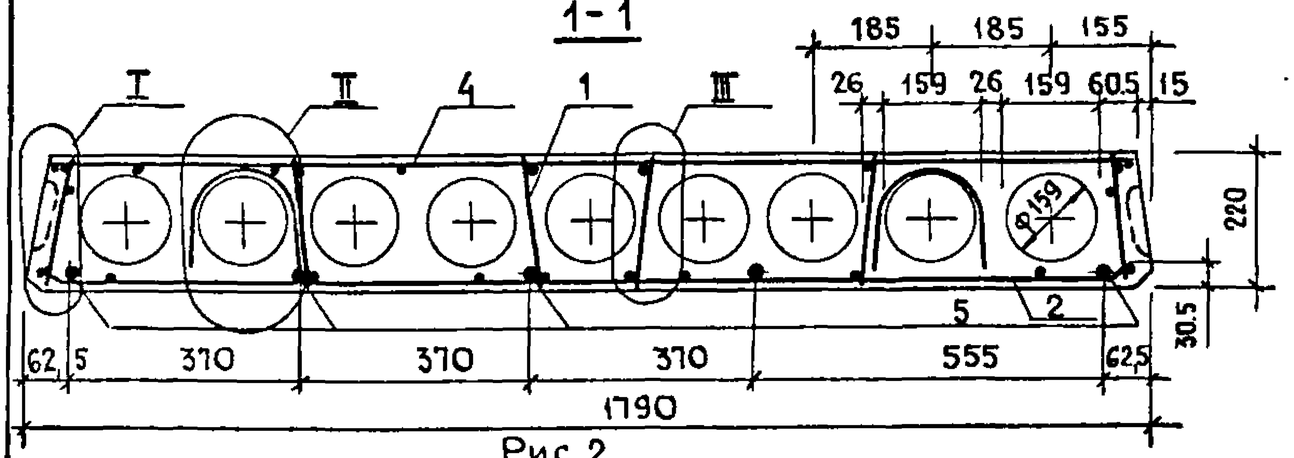

Рис. 2

остальное - см. рис. 1

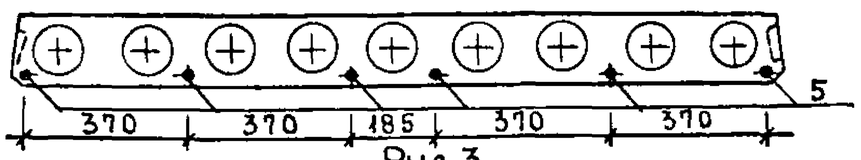

Рис. 3

Остальное - см. Рис. 1

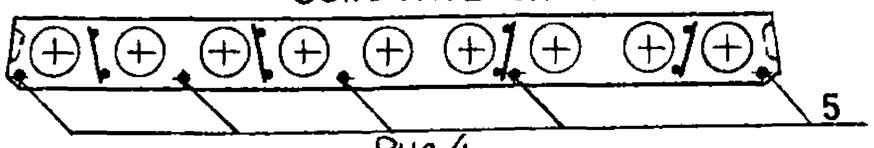

Рис. 4

остальное см. Рис. 1

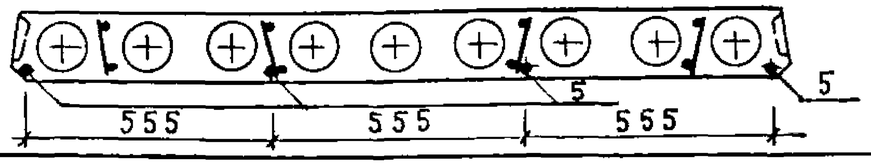

Обозначение	Марка	Рис	Масса, т	
			D 1800	D 1600
1.141.1-38.2-4	1ПК 51.18-8Ат IVл	1	2,10	1,87
-01	1ПК 51.18-6Ат IVл	2	2,09	1,87
-02	1ПК 51.18-4Ат IVл	3	2,09	1,86
-03	1ПК 51.18-3Ат IVл	4	2,08	1,86

Поз.	Наименование	Кол. на исполнен. 1.141.1-38.2-4				Обозначение документа
		-	01	02	03	
1	Каркас КР3	12	12			1.141.1-38.2-22
	КР4			8	8	-23
2	Сетка С2	2	2	2	2	-26
3	С1	1	1	1	1	-24
4	С9	1	1	1	1	-25
5	Стержень Т9	5			1	-30
	Т10		6	5	3	
6	Петля П2	4	4	4	4	-31
	Бетон класса В15, м³	1,08	1,08	1,08	1,08	

1. Техническое описание см. 1.141.1-38.2-ТО
2. Вид А, сеч. 2-2 см. 1.141.1-38.2-21 лист 1
3. Узлы I ... III см. 1.141.1-38.2-21 лист 2

Нач. отд.	Росинский		
Н. контр.	Гиббрман		
Гл. инж. пр.	Лиханская		
Ст. инж.	Шумилова		

1.141.1-38.2-4

Плита перекрытия многопустотная 1ПК51.18-8Ат IVл, 1ПК51.18-6Ат IVл, 1ПК51.18-4Ат IVл, 1ПК51.18-3Ат IVл

Стадия	Масса	Масштаб
Р	см. табл.	-
Лист	Листов 1	

ЦНИИЭП жилища

Инв. № подл. | Подпись и дата | Взам. инв. №

23681 30

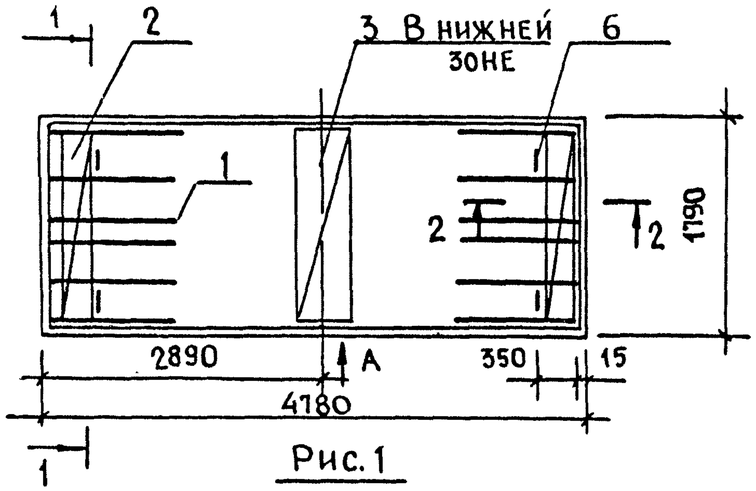

Рис. 1

1-1

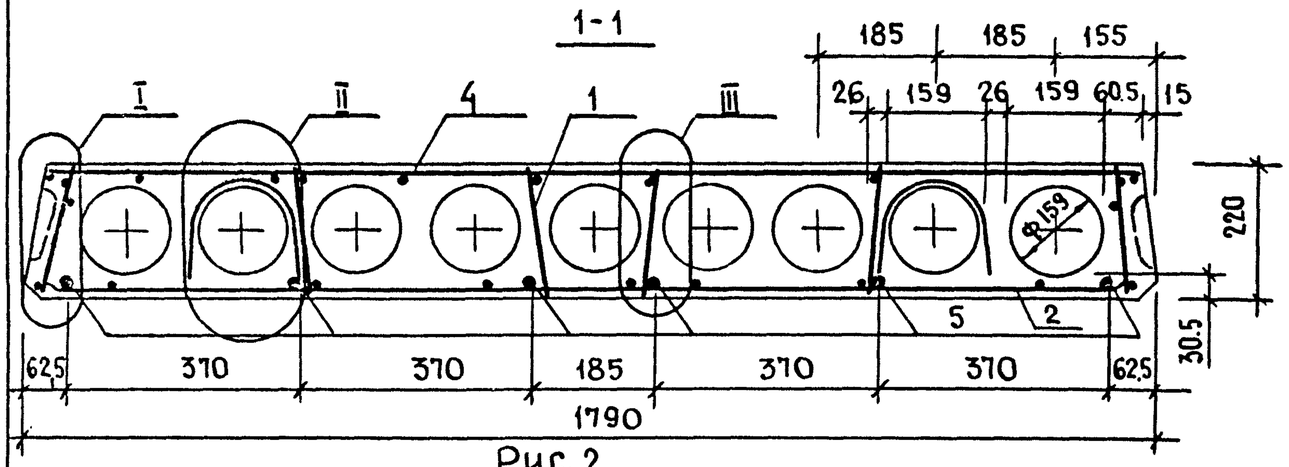

Рис. 2

остальное - см. Рис. 1

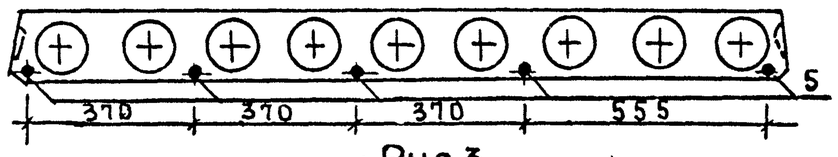

Рис. 3

остальное - см. Рис. 1

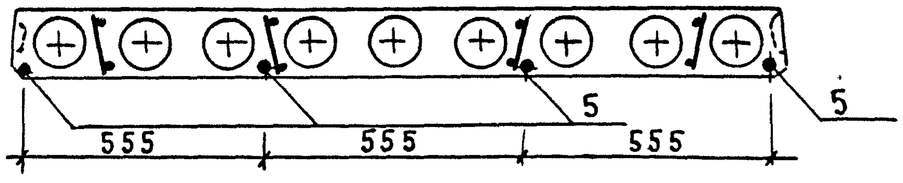

Обозначение	Марка	Рис.	Масса, т	
			Д1800	Д1600
1.141.1-38.2-5	1ПК48.18-8АтIVл	1	1,97	1,77
-01	1ПК48.18-6АтIVл	2	1,97	1,76
-02	1ПК48.18-4АтIVл	3	1,96	1,76

Поз.	Наименование	Кол. на исполнение 1.141.1-38.2-5				Обозначение документа
		-	01	02		
1	Каркас КР3	12	12			1.141.1-38.2-22
	КР4			8		-23
2	Сетка С2	2	2	2		-26
3	С1	1	1	1		-24
4	С10	1	1	1		-25
5	Стержень Т11			1		-30
	Т12	6	5	3		
6	Петля П2	4	4	4		-31
	Бетон класса В15, м³	1,02	1,02	1,02		

1. Техническое описание см. 1.141.1-38.2-ТО
2. Вид А, сеч. 2-2 см. 1.141.1-38.2-21 лист 1
3. Узлы I... III см. 1.141.1-38.2-21 лист 2

Нач. отд.	Росинский	
Н. контр.	Гиберман	
ГИП	Лиханская	
Ст. инж.	Шумилова	

1.141.1-38.2-5

Плита перекрытия многопустотная
1ПК48.18-8АтIVл, 1ПК48.18-6АтIVл
1ПК48.18-4АтIVл

Стадия	Масса	Масштаб
Р	см. табл.	—
Лист	Листов 1	

ЦНИИЭП жилища

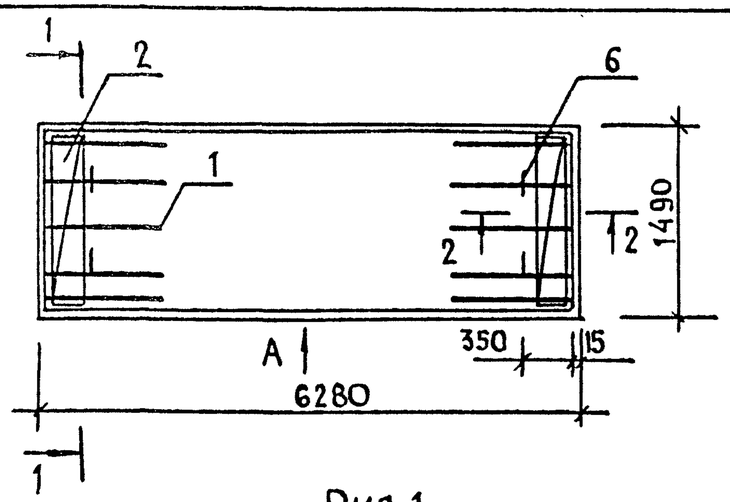

Рис.1

1-1

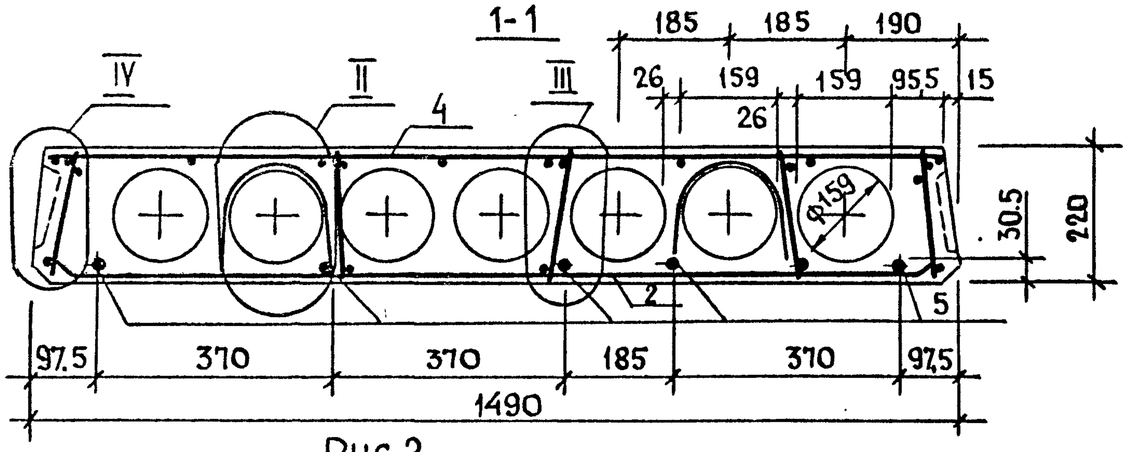

Рис.2

ОСТАЛЬНОЕ - СМ. РИС. 1

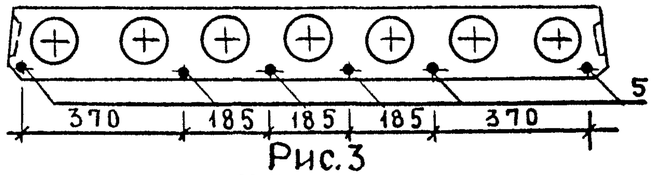

Рис.3

ОСТАЛЬНОЕ- СМ. РИС. 1

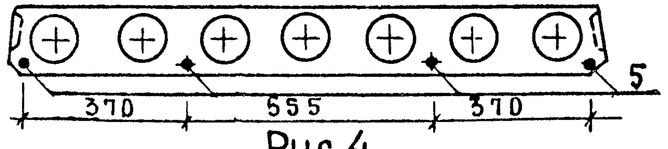

Рис.4

ОСТАЛЬНОЕ- СМ. РИС. 1

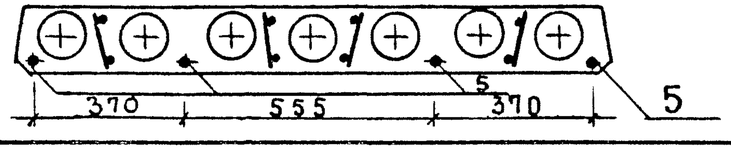

Обозначение	Марка	Рис.	Масса, т	
			Ø1800	Ø1600
1.141.1-38.2-6	1ПК63.15-8АтIVл	1	2,29	2,06
-01	1ПК63.15-6АтIVл	2	2,28	2,05
-02	1ПК63.15-4АтIVл	3	2,28	2,04
-03	1ПК63.15-3АтIVл	4	2,27	2,04

Поз.	Наименование	Кол. на исполн. 1.141.1-38.2-6				Обозначение документа
		—	01	02	03	
1	Каркас КР1	10				1.141.1-38.2-22
	КР2		10			
	КР3			10		
	КР4				8	-23
2	Сетка С3	2	2	2	2	-26
4	С11	1	1	1	1	-27
5	Стержень Т1	5				-30
	Т2		4	4	3	
	Т3		2		1	
6	Петля П2	4	4	4	4	-31
	Бетон класса В15, м³	1,18	1,18	1,18	1,18	

1. Техническое описание см. 1.141.1-38.2-ТО
2. Вид А, сеч. 2-2 см. 1.141.1-38.2-21 лист 1
3. Узлы II...IV см. 1.141.1-38.2-21 листы 2 и 3

Нач. отд.	Росинский	
Н. контр.	Гиберман	
Рук. гр.	Лиханская	
Ст. инж.	Шумилова	

1.141.1-38.2-6

Плита перекрытия многопустотная
1ПК63.15-8АтIVл, 1ПК63.15-6АтIVл
1ПК63.15-4АтIVл, 1ПК63.15-3АтIVл.

Стадия	Масса	Масштаб
Р	см. табл.	-
Лист	Листов 1	

ЦНИИЭП жилища

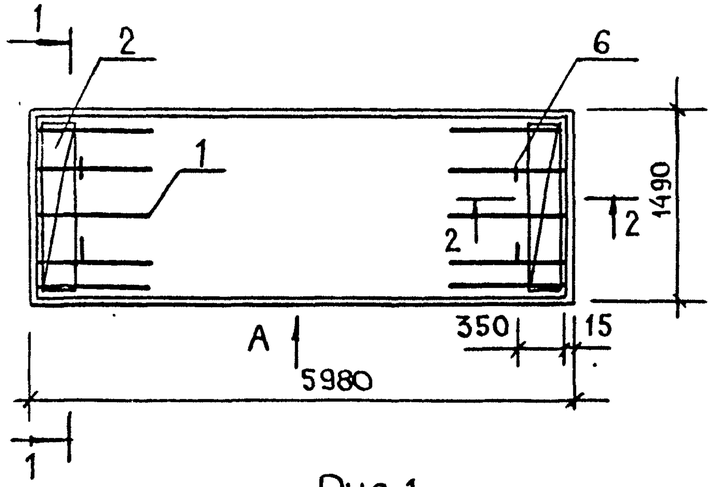

Рис.1

1-1

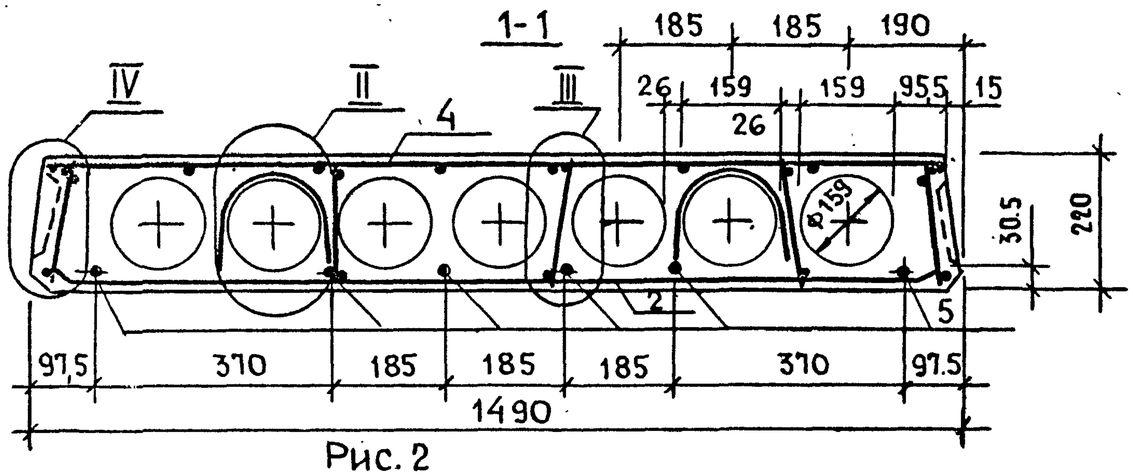

Рис.2

ОСТАЛЬНОЕ - СМ. РИС.1

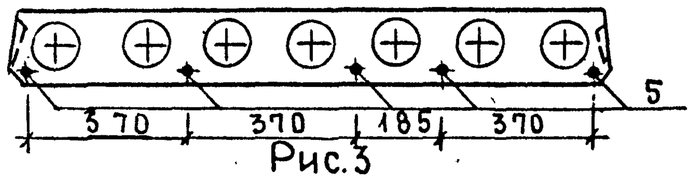

Рис.3

ОСТАЛЬНОЕ - СМ. РИС 1

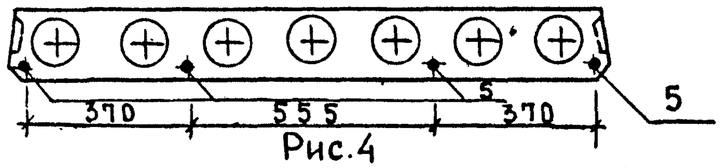

Рис.4

ОСТАЛЬНОЕ - СМ. РИС.1

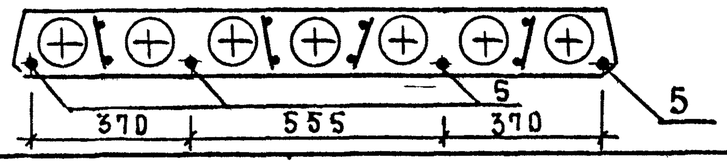

Обозначение	Марка	Рис	Масса, т	
			D1800	D 1600
1.141.1-38.2-7	1ПК60.15-8Ат IVл	1	2,18	1,95
-01	1ПК60.15-6Ат IVл	2	2,17	1,94
-02	1ПК 60.15-4Ат IVл	3	2,16	1,93
-03	1ПК 60.15-3Ат IVл	4	2,16	1,93

Поз.	Наименование	Кол. на исполн. 1.141.1-38.2-7				Обозначение документа
		—	01	02	03	
1	Каркас КР1	10				1.141.1-38.2-22
	КР2		10			
	КР3			10		
	КР4				8	- 23
2	Сетка С3	2	2	2	2	- 26
4	С12	1	1	1	1	- 27
5	Стержень Т5	6	5	3	2	- 30
	Т6			1	2	
6	Петля П2	4	4	4	4	- 31
	Бетон класса В15, м³	1,12	1,12	1,12	1,12	

1. Техническое описание см. 1.141.1-38.2-ТО
2. Вид А, сеч. 2-2 см. 1.141.1-38.2-21 лист 1
3. Узлы II... IV см. 1.141.1-38.2-21 листы 2 и 3

Нач. отд.	Росинский	
Гл. конр.	Гиберман	
Рук. гр.	Лиханская	
Ст. инж.	Шумилова	

1.141.1-38.2-7

Плита перекрытия многопустотная 1ПК60.15-8Ат IVл, 1ПК60.15-6Ат IVл 1ПК60.15-4Ат IVл, 1ПК60.15-3Ат IVл

Стадия	Масса	Масштаб
Р	см. табл.	—
Лист	Листов 1	

ЦНИИЭП жилища

Инв. № подл. | Подпись и дата | Взам. инв. №

23681 33

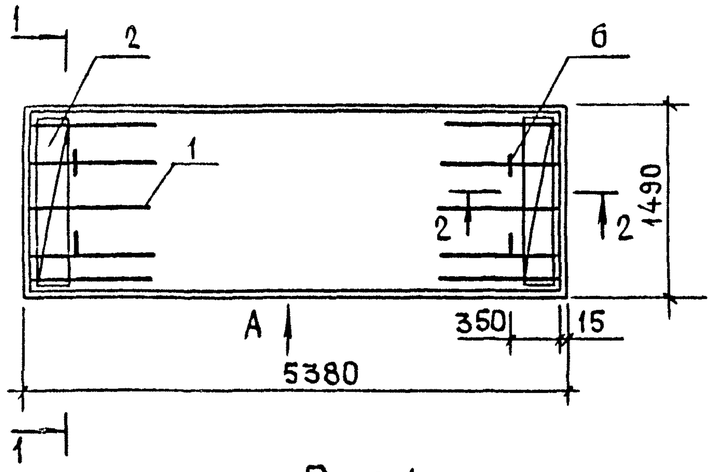

Рис.1

1-1

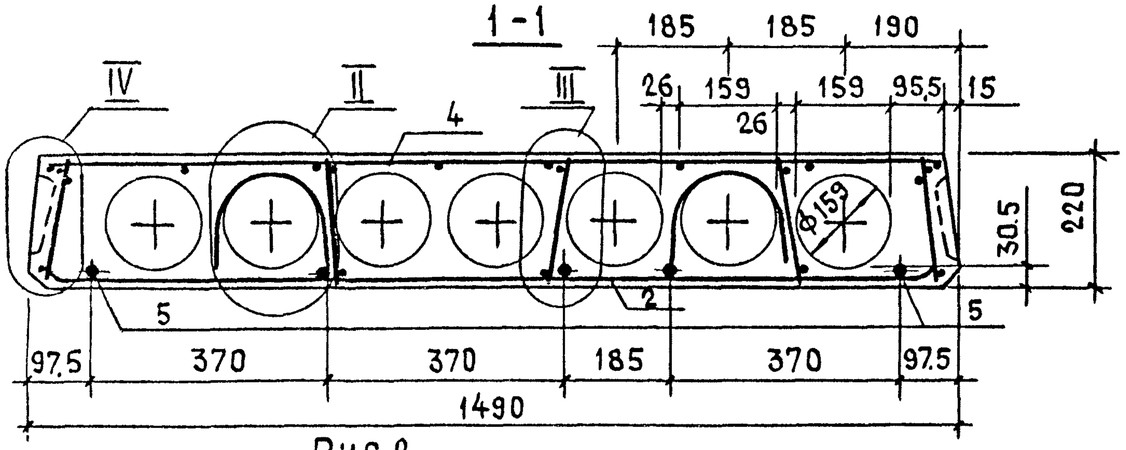

Рис.2

ОСТАЛЬНОЕ-СМ. РИС.1

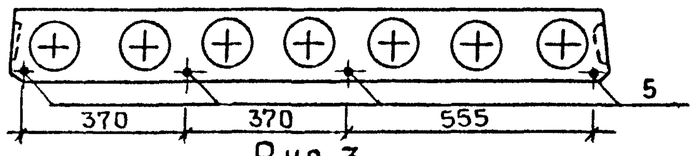

Рис.3

ОСТАЛЬНОЕ-СМ. РИС.1

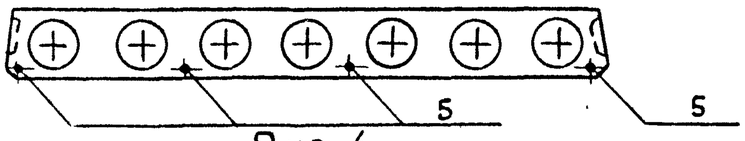

Рис.4

ОСТАЛЬНОЕ-СМ. РИС.1

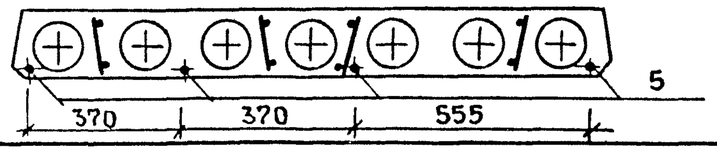

Обозначение	Марка	Рис	Масса, т	
			D1800	D1600
1.141.1-38.2-8	1ПК54.15-8АтIVл	1	1,95	1,75
-01	1ПК54.15-6АтIVл	2	1,95	1,75
-02	1ПК54.15-4АтIVл	3	1,94	1,74
-03	1ПК54.15-3АтIVл	4	1,94	1,74

Поз.	Наименование		Кол. на исполн. 1.141.1-38.2-8				Обозначение документа
			—	01	02	03	
1	Каркас	КР2	10				1.141.1-38.2-22
		КР3		10			
		КР4			8	8	-23
2	Сетка	С3	2	2	2	2	-26
4		С13	1	1	1	1	-27
5	Стержень	Т7	5	4	1		-30
		Т8			3	4	
6	Петля	П1	4	4	4	4	-31
	Бетон класса В15, м³		1,01	1,01	1,01	1,01	

1. Техническое описание см. 1.141.1-38.2-ТО
2. Вид А, сеч. 2-2 см. 1.141.1-38.2-21 лист 1
3. Узлы II...IV см. 1.141.1-38.2-21 лист 3

Нач. отд.	Росинский	
Н. контр.	Гиберман	
Рук. гр.	Лиханская	
Ст. инж.	Шумилова	

1.141.1-38.2-8

Плита перекрытия многопустотная 1ПК54.15-8АтIVл, 1ПК54.15-6АтIVл, 1ПК54.15-4АтIVл, 1ПК54.15-3АтIVл.

Стадия	Масса	Масштаб
Р	см. табл.	—
Лист	Листов 1	

ЦНИИЭП жилища

23681 34

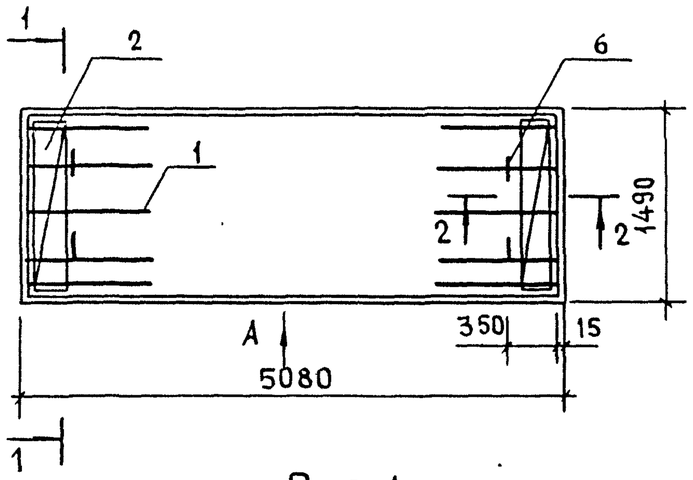

Рис.1

1-1

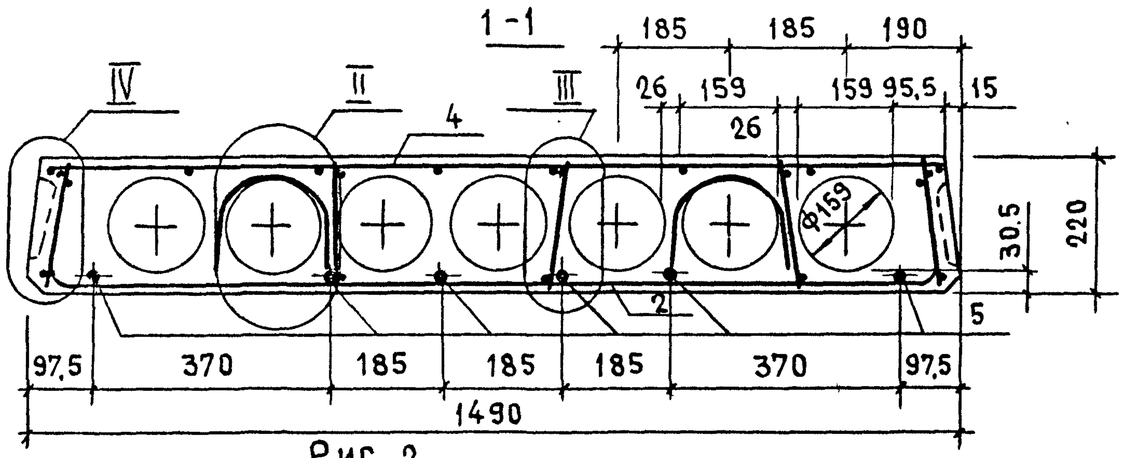

Рис. 2

ОСТАЛЬНОЕ - СМ. РИС.1

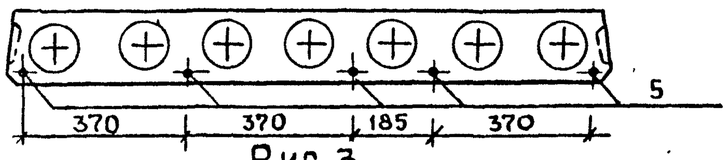

Рис.3

ОСТАЛЬНОЕ - СМ. РИС.1

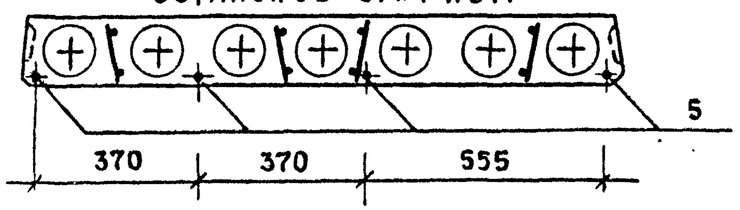

Обозначение	Марка	Рис.	Масса, т	
			Д1600	Д1800
1.141.1-38.2-9	1ПК51.15-8АтIVл	1	1,85	1,66
—01	1ПК51.15-6АтIVл	2	1,85	1,66
—02	1ПК51.15-4АтIVл	3	1,84	1,65

Поз.	Наименование	Кол. на исполн. 1.141.1-38.2-9				Обозначение документа
		—	01	02		
1	Каркас КР3	10	10			1.141.1-38.2-22
	КР4			8		—23
2	Сетка С3	2	2	2		—26
4	С14	1	1	1		—27
5	Стержень Т10	6	5	4		—30
6	Петля П1	4	4	4		—31
	Бетон класса В15, $м^3$	0,96	0,96	0,96		

1. Техническое описание см. 1.141.1-38.2-то
2. Вид А, сеч. 2-2 см. 1.141.1-38.2-21 лист 1
3. Узлы II...IV см. 1.141.1-38.2-21 лист 2 и 3

Нач.отд.	Росинский		
Н.контр.	Гиберман		
Рук.гр.	Лиханская		
Ст.инж.	Шумилова		

1.141.1-38.2-9

Плита перекрытия многопустотная 1ПК51.15-8АтIVл, 1ПК51.15-6АтIVл 1ПК51.15-4АтIVл

Стадия	Масса	Масштаб
Р	см. табл.	—
Лист	Листов 1	

ЦНИИЭП жилища

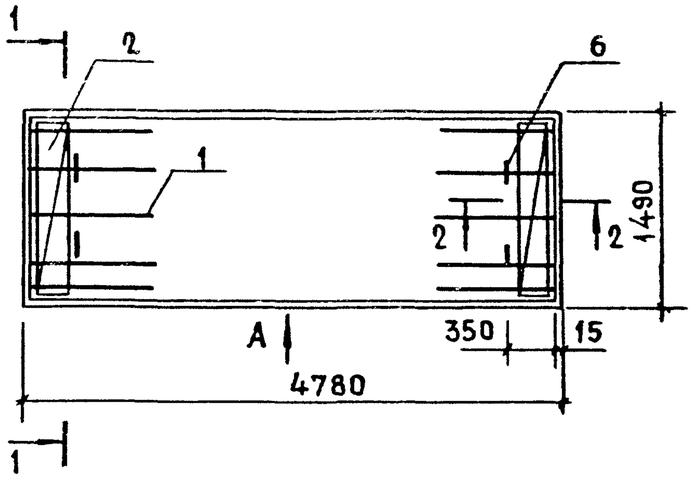

Рис.1

1-1

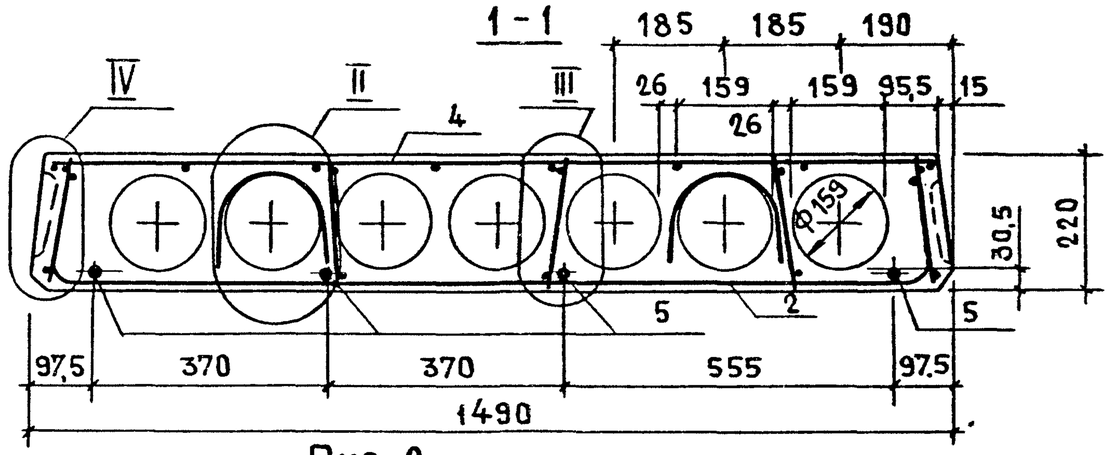

Рис. 2

ОСТАЛЬНОЕ - СМ. РИС.1

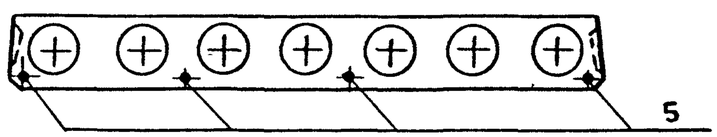

Обозначение	Марка	Рис.	Масса, т	
			D1800	D1600
1.141.1-38.2-10	1ПК48.15-8АтIVл	1	1,74	1,56
-01	1ПК48.15-6АтIVл	1	1,73	1,55
-02	1ПК48.15-4АтIVл	2	1,73	1,55

Поз.	Наименование	Кол. на исполн. 1.141.1-38.2-10				Обозначение документа
		—	01	02		
1	Каркас КР3	10	10			1.141.1-38.2-22
	КР			8		-23
2	Сетка С3	2	2	2		-26
4	С15	1	1	1		-27
5	Стержень Т11	3	1			-30
	Т12	1	3	4		
6	Петля П1	4	4	4		-31
	Бетон класса В15, м³	0,9	0,9	0,9		

1. Техническое описание см. 1.141.1-38.2-ТО
2. Вид А, сеч. 2-2 см. 1.141.1-38.2-21 лист 1
3. Узлы II...IV см. 1.141.1-38.2-21 лист 2 и 3

Нач. отд.	Росинский		
Н. контр.	Гиберман		
Рук. гр.	Лиханская		
Ст. инж.	Шумилова		

1.141.1-38.2-10

Плита перекрытия многопустотная 1ПК48.15-8АтIVл, 1ПК48.15-6АтIVл, 1ПК48.15-4АтIVл

Стадия	Масса	Масштаб
Р	см. табл.	—
Лист	Листов 1	

ЦНИИЭП жилища

Взам. инв. № | Подпись и дата | Инв. № подл.

23681 36

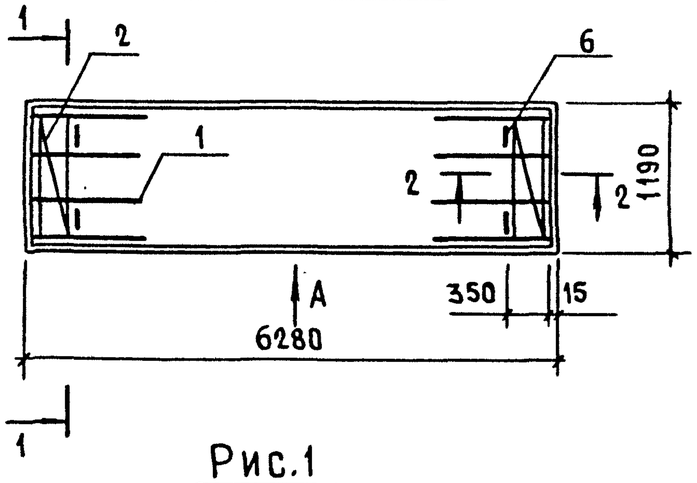

Рис.1
1-1

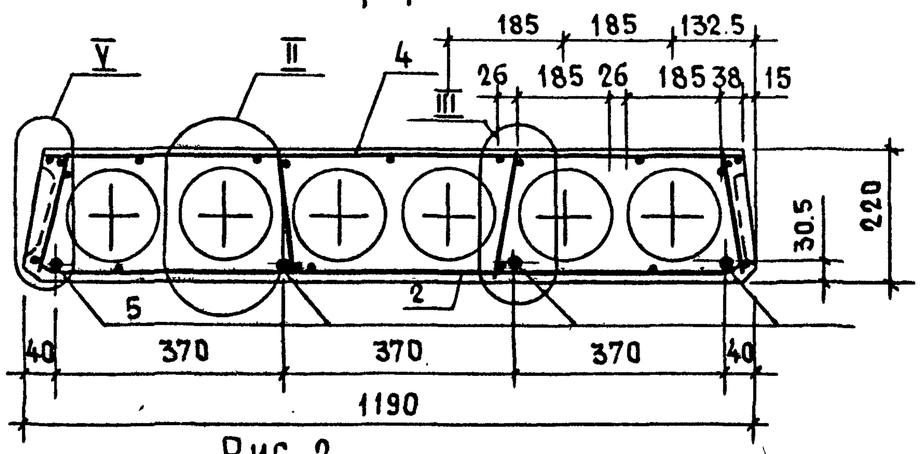

Рис. 2
ОСТАЛЬНОЕ - СМ. РИС.1

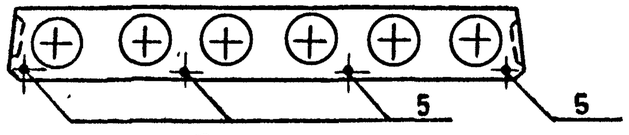

Рис.3
ОСТАЛЬНОЕ - СМ. РИС.1

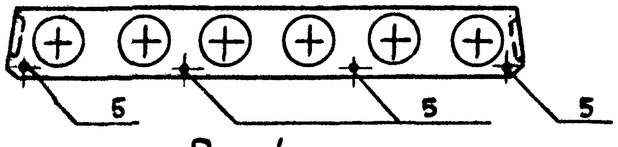

Рис.4
ОСТАЛЬНОЕ - СМ. РИС.1

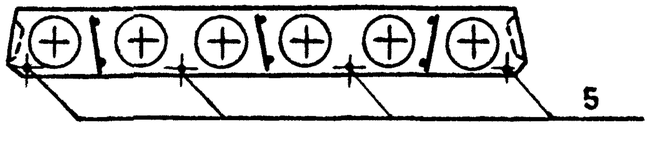

Обозначение	Марка	Рис	Масса, т	
			Ⅾ 1800	Ⅾ 1600
1.141.1-38.2-11	1ПК63.12-8АтⅣЛ	1	1,72	1,54
-01	1ПК63.12-6АтⅣЛ	2	1,71	1,53
-02	1ПК63.12-4АтⅣЛ	3	1,70	1,53
-03	1ПК63.12-3АтⅣЛ	4	1,70	1,52

Поз.	Наименование		Кол. на исполн. 1.141.1-38.2-11				Обозначение документа
			—	01	02	03	
1	Каркас	КР1	8				1.141.1-38.2 - 22
		КР2		8			
		КР3			8		
		КР4				6	- 23
2	Сетка	С4	2	2	2	2	- 26
4		С16	1	1	1	1	- 28
5	Стержень	Т1	4	1			- 30
		Т2		3	2		
		Т3			2	4	
6	Петля	П1	4	4	4	4	- 31
	Бетон класса В15, $м^3$		0,88	0,88	0,88	0,88	

1. Техническое описание см. 1.141.1-38.2-ТО
2. Вид А, сеч. 2-2 см. 1.141.1-38.2-21 лист 1
3. Узлы II, III, V см. 1.141.1-38.2-21 листы 2 и 3

Нач.отд.	Росинский	
Н.контр.	Гиберман	
Рук.гр.	Лиханская	
Ст.инж.	Шумилова	

1.141.1-38.2-11

Плита перекрытия многопустотная 1ПК63.12-8АтⅣЛ, 1ПК63.12-6АтⅣЛ, 1ПК63.12-4АтⅣЛ, 1ПК63.12-3АтⅣЛ.

Стадия	Масса	Масштаб
Р	см. табл.	—
Лист	Листов 1	

ЦНИИЭП жилища

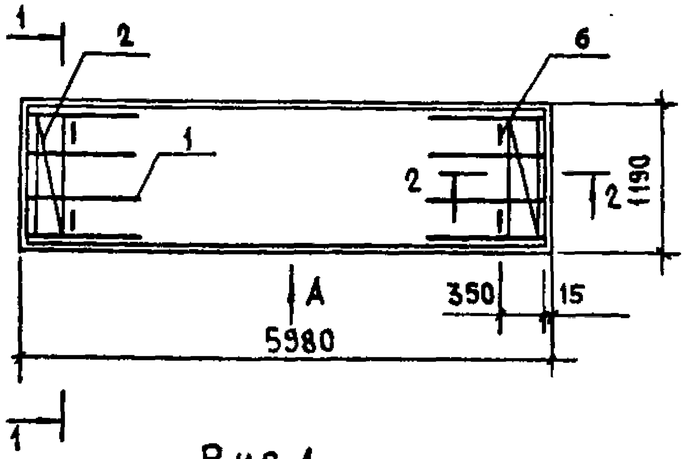

Рис.1
1-1

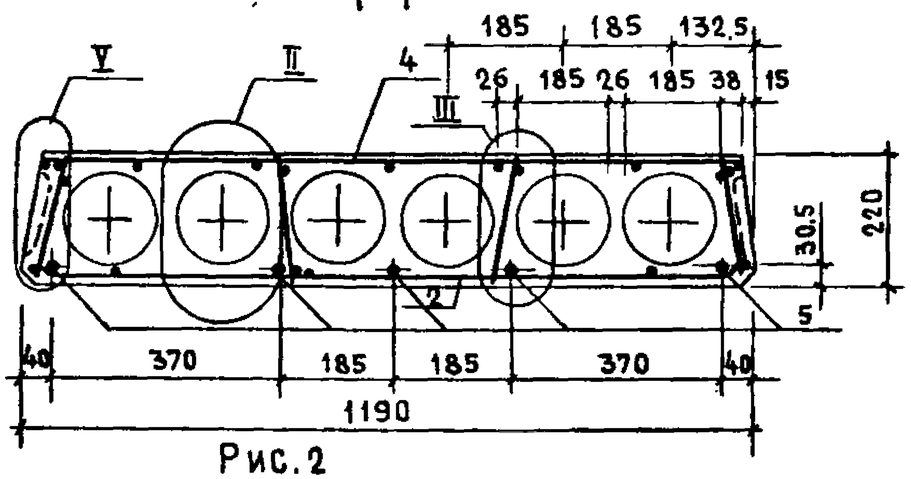

Рис.2

ОСТАЛЬНОЕ -СМ. РИС.1

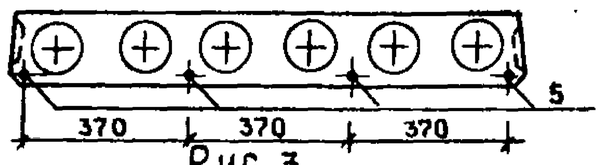

Рис.3

ОСТАЛЬНОЕ-СМ. РИС.1

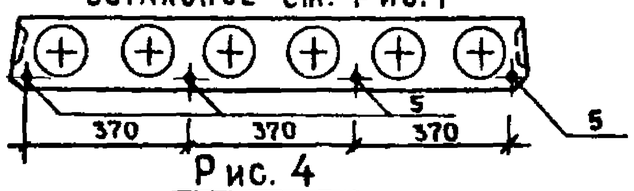

Рис. 4

ОСТАЛЬНОЕ- СМ.РИС.1

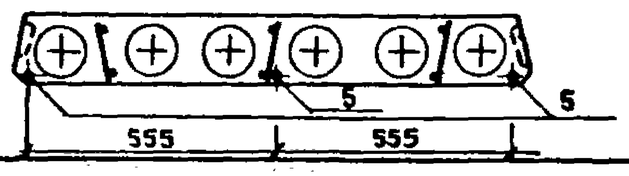

Обозначение	Марка	Рис.	Масса, т	
			D 1800	D 1600
1.141.1-38.2-12	1ПК60.12-8АтIVл	1	1,64	1,47
-01	1ПК60.12-6АтIVл	2	1,63	1,46
-02	1ПК60.12-4АтIVл	3	1,62	1,45
-03	1ПК60.12-3АтIVл	4	1,62	1,45

Поз.	Наименование		Кол. на исполн. 1.141.1-38.2-12				Обозначение документа
			—	01	02	03	
1	Каркас	КР1	8				1.141.1-38.2-22
		КР2		8			
		КР3			8		
		КР4				6	1 — 23
2.	Сетка	С4	2	2	2	2	— 26
4		С17	1	1	1	1	— 28
5	Стержень	Т5	5	4	1	1	— 30
		Т6			3	2	
6	Петля	П1	4	4	4	4	— 31
	Бетон класса В15, м³		0,84	0,84	0,84	0,84	

1. Техническое описание см. 1.141.1-38.2-ТО
2. Вид А, сеч. 2-2 см. 1.141.1-38.2-21 лист 1
3. Узлы II, III, V см. 1.141.1-38.2-21 лист 2 и 3

Нач. отд.	Росинский		
Н. контр.	Гиберман		
Рук. гр.	Лиханская		
Ст. инж.	Шумилова		

1.141.1-38.2-12

Плита перекрытия многопустотная 1ПК60.12-8АтIVл, 1ПК60.12-6АтIVл, 1ПК60.12-4АтIVл, 1ПК60.12-3АтIVл

Стадия	Масса	Масштаб
Р	см. табл.	—
Лист	Листов 1	

ЦНИИЭП жилища

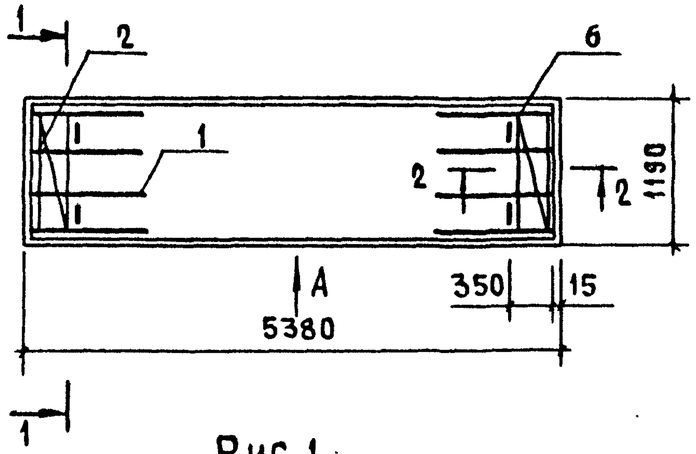

Рис.1
1-1

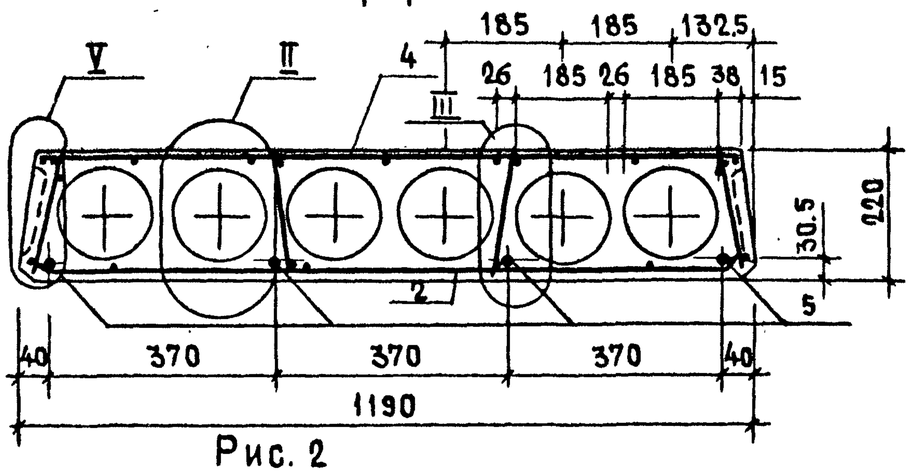

Рис. 2
ОСТАЛЬНОЕ - СМ. РИС.1

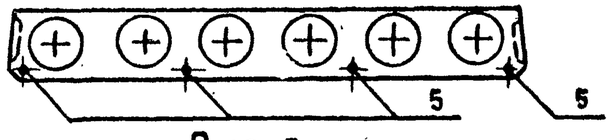

Рис. 3
ОСТАЛЬНОЕ - СМ. РИС.1

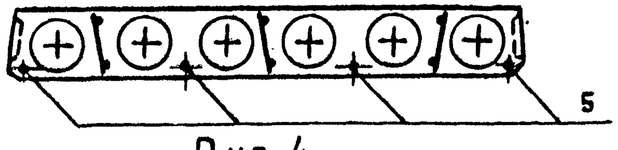

Рис. 4
ОСТАЛЬНОЕ - СМ.РИС.1

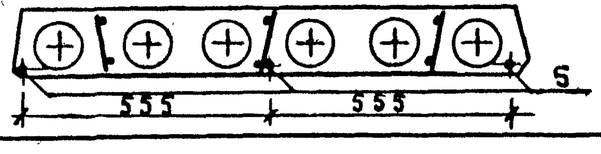

Обозначение	Марка	Рис.	Масса, т	
			Д1800	Д1600
1.141.1-38.2-13	1ПК54.12-8АтIVл	1	1,47	1,32
-01	1ПК54.12-6АтIVл	2	1,47	1,31
-02	1ПК54.12-4АтIVл	3	1,47	1,31
-03	1ПК54.12-3АтIVл	4	1,46	1,31

Поз.	Наименование	Кол. на исполн. 1.141.1-38.2-13				Обозначение документа
		—	01	02	03	
1	Каркас КР2	8				1.141.1-38.2-22
	КР3		8			
	КР4			6	6	-23
2	Сетка С4	2	2	2	2	-26
4	С18	1	1	1	1	-28
5	Стержень Т7	4	1			-30
	Т8		3	4	3	
6	Петля П1	4	4	4	4	-31
	Бетон класса В15, $м^3$	0,76	0,76	0,76	0,76	

1. Техническое описание см. 1.141.1-38.2-ТО
2. Вид А, сеч. 2-2 см. 1.141.1-38.2-21 лист 1
3. Узлы II, III, V см. 1.141.1-38.2-21 листы 2 и 3

Нач.отд.	Росинский		
Н.контр.	Гиберман		
Рук.гр.	Лиханская		
Ст.инж.	Шумилова		

1.141.1-38.2-13

Плита перекрытия многопустотная 1ПК54.12-8АтIVл, 1ПК54.12-6АтIVл, 1ПК54.12-4АтIVл, 1ПК54.12-3АтIVл

Стадия	Масса	Масштаб
Р	см. табл.	—
Лист	Листов 1	

ЦНИИЭП жилища

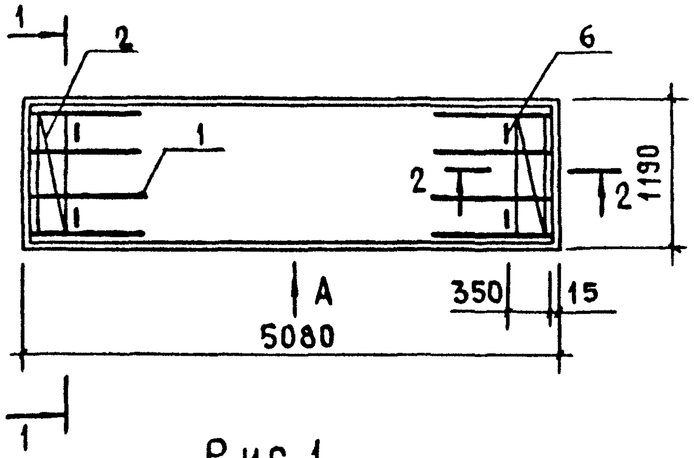

Рис. 1
1-1

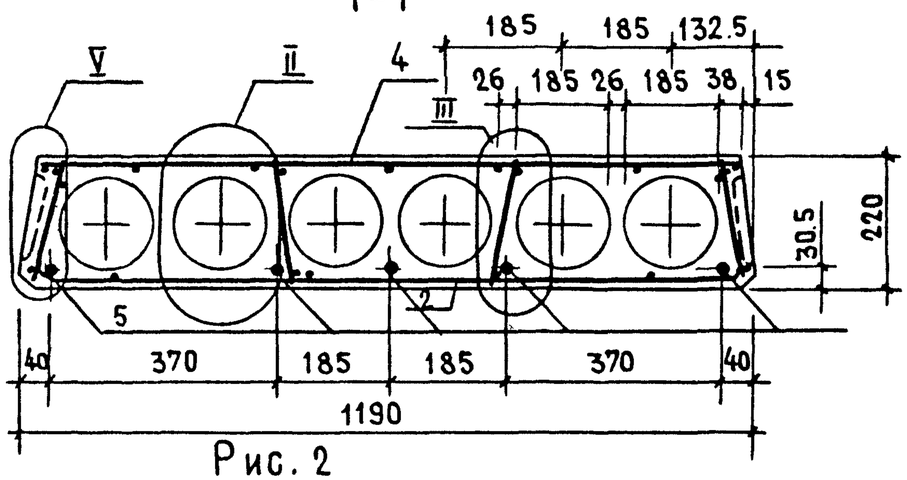

Рис. 2

ОСТАЛЬНОЕ-СМ. РИС. 1

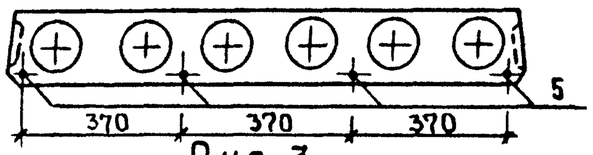

Рис. 3

ОСТАЛЬНОЕ-СМ. РИС. 1

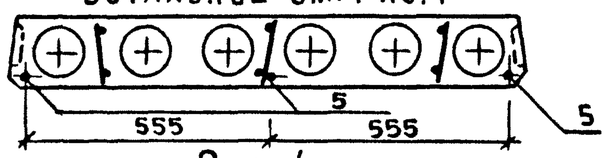

Рис. 4

ОСТАЛЬНОЕ-СМ. РИС. 1

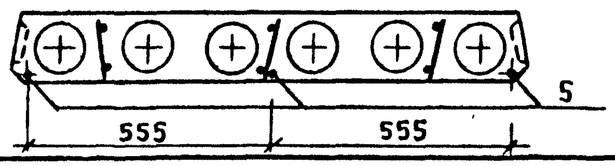

Обозначение	Марка	Рис.	Масса, т	
			Д1800	Д1600
1.141.1-38.2-14	1ПК51.12-8АтIVЛ	1	1,39	1,25
-01	1ПК51.12-6АтIVЛ	2	1,39	1,25
-02	1ПК51.12-4АтIVЛ	3	1,39	1,24
-03	1ПК51.12-3АтIVЛ	4	1,39	1,24

Поз.	Наименование	Кол. на исполн. 1.141.1-38.2-14				Обозначение документа
		—	01	02	03	
1	Каркас КР3	8	8			1.141.1-38.2-22
	КР4			6	6	-23
2	Сетка С4	2	2	2	2	-26
4	С19	1	1	1	1	-28
5	Стержень Т9			1		-30
	Т10	5	4	2	3	
6	Петля П1	4	4	4	4	-31
	Бетон класса В15, м³	0,72	0,72	0,72	0,72	

1. Техническое описание см. 1.141.1-38.2-ТО
2. Вид А, сеч. 2-2 см. 1.141.1-38.2-21 лист 1
3. Узлы I, III, V см. 1.141.1-38.2-21 лист 2 из 3

Нач. отд.	Росинский		
Н. контр.	Гиберман		
Рук. гр.	Лиханская		
Ст. инж.	Шумилова		

1.141.1-38.2-14

Плита перекрытия многопустотная
1ПК51.12-8АтIVЛ, 1ПК51.12-6АтIVЛ, 1ПК51.12-4АтIVЛ, 1ПК51.12-3АтIVЛ

Стадия	Масса	Масштаб
Р	см. табл.	—
Лист	Листов 1	

ЦНИИЭП жилища

23681 40

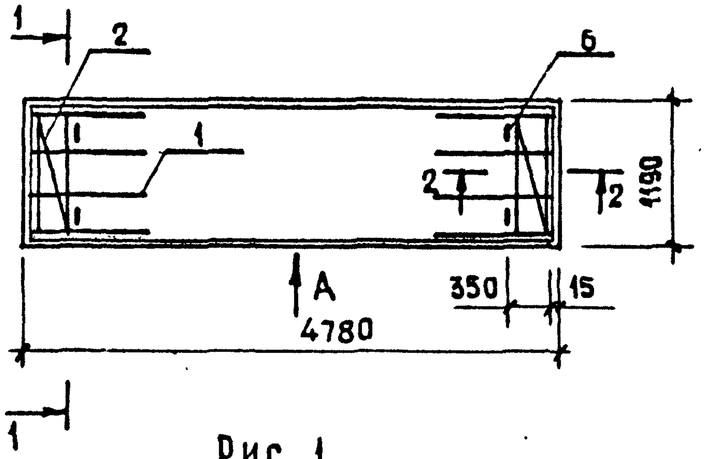

Рис. 1
1-1

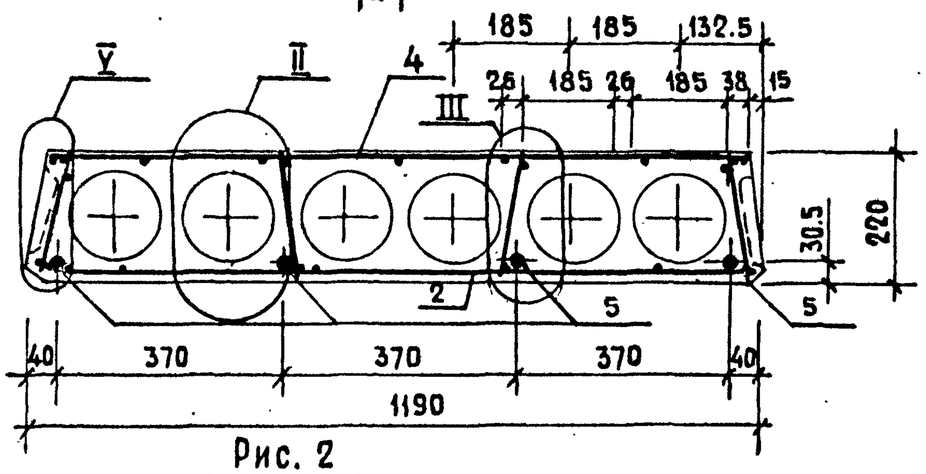

Рис. 2
остальное-см. рис.1

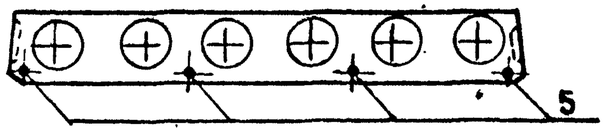

Рис. 3
остальное-см. рис.1

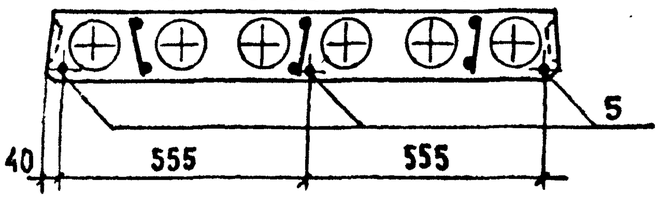

Обозначение	Марка	Рис.	Масса, т	
			D1800	D1600
1.141.1-38.2-15	1ПК48.12-8АтIVл	1	1,32	1,18
-01	1ПК48.12-6АтIVл	2	1,31	1,18
-02	1ПК48.12-4АтIVл	3	1,31	1,18

Поз.	Наименование	Кол. на исполн. 1.141.1-38.2-15				Обозначение документа
		—	01	02		
1	Каркас КР3	8	8			1.141.1-38.2-22
	КР4			6		-23
2	Сетка С4	2	2	2		-26
4	С20	1	1	1		-28
5	Стержень Т11	1				-30
	Т12	3	4	3		
6	Петля П1	4	4	4		-31
	Бетон класса В15, м³	0,68	0,68	0,68		

1. Техническое описание см. 1.141.1-38.2-ТО.
2. Вид А, сеч. 2-2 см. 1.141.1-38.2-21 лист 1.
3. Узлы V, III, II см. 1.141.1-38.2-21 листы 2 и 3.

Нач.отд.	Росинский		
Н.контр.	Гиберман		
Рук.гр.	Лиханская		
Ст.инж.	Шумилова		

1.141.1-38.2-15

Плита перекрытия многопустотная 1ПК48.12-8АтIVл, 1ПК48.12-6АтIVл 1ПК48.12-4АтIVл

Стадия	Масса	Масштаб
Р	см. табл.	—
Лист	Листов 1	

ЦНИИЭП жилища

23681 41

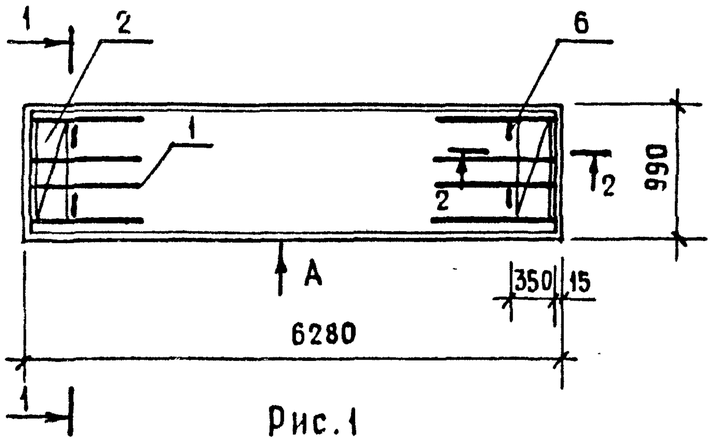

Рис.1
1-1

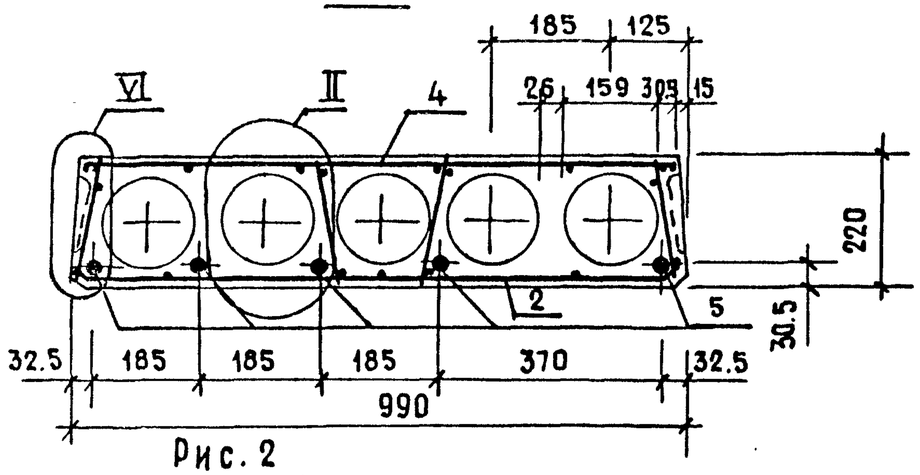

Рис. 2
ОСТАЛЬНОЕ - СМ. РИС.1

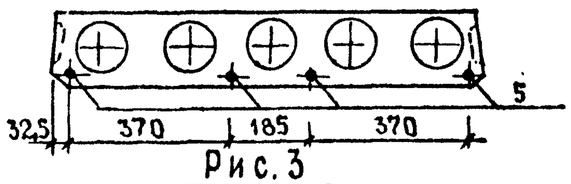

Рис. 3
ОСТАЛЬНОЕ - СМ. РИС.1

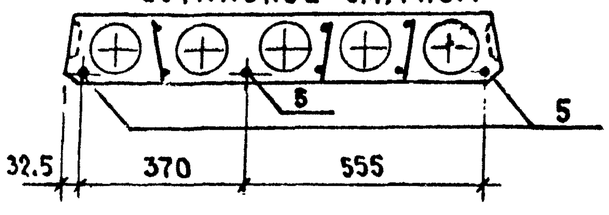

Обозначение	Марка	Рис.	Масса, т	
			D1800	D1600
1.141.1-38.2-16	1ПК63.10-8АтIVл	1	1.43	1.28
-01	1ПК63.10-6АтIVл	1	1.42	1.27
-02	1ПК63.10-4АтIVл	2	1.41	1.27
-03	1ПК63.10-3АтIVл	3	1.41	1.26

Поз.	Наименование	Кол. на исполн. 1.141.1-38.2-16				Обозначение документа
		—	01	02	03	
1	Каркас КР1	8				1.141.1-38.2-22
	КР2		8			
	КР3			8		
	КР4				6	-23
2	Сетка С5	2	2	2	2	-26
4	С21	1	1	1	1	-29
5	Стержень Т2	5			1	-30
	Т3		5	4	2	
6	Петля П1	4	4	4	4	-31
	Бетон класса В15, м³	0.73	0.73	0.73	0.73	

1. Техническое описание см. 1.141.1-38.2-ТО
2. Вид А, сеч. 2-2 см. 1.141.1-38.2-21 лист 1
3. Узлы II и VI см. 1.141.1-38.2-21 листы 2 и 3

Нач.отд.	Росинский		
Н.контр.	Гиберман		
Рук.гр.	Лиханская		
Ст.инж.	Шумилова		

1.141.1-38.2-16

Плита перекрытия многопустотная
1ПК63.10-8АтIVл, 1ПК63.10-6АтIVл
1ПК63.10-4АтIVл, 1ПК63.10-3АтIVл

Стадия	Масса	Масштаб
Р	см. табл.	—
Лист	Листов 1	

ЦНИИЭП жилища

23681 42

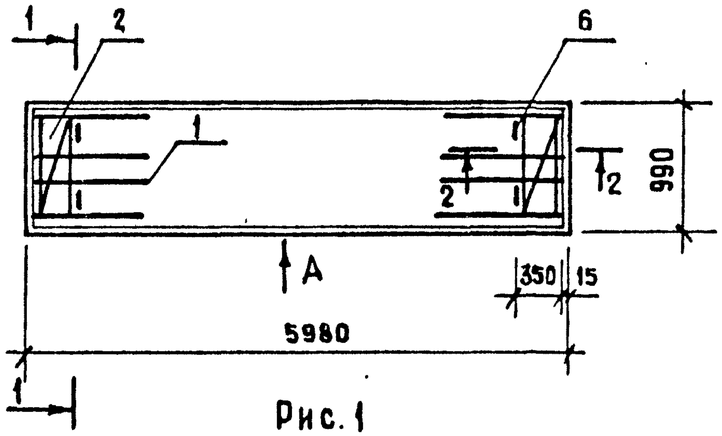

Рис. 1

1 – 1

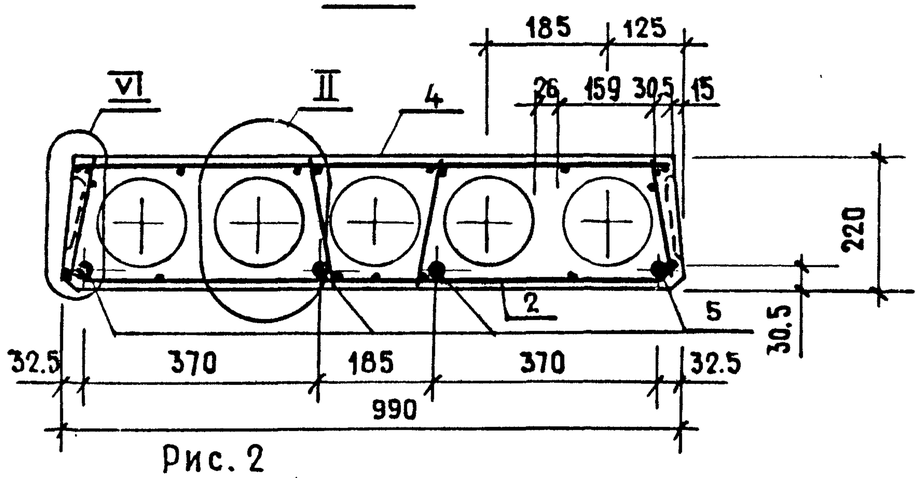

Рис. 2

ОСТАЛЬНОЕ – СМ. РИС. 1

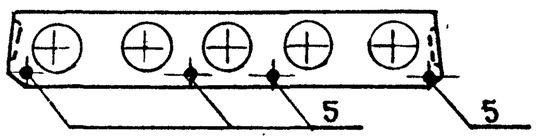

Рис. 3

ОСТАЛЬНОЕ – СМ. РИС. 1

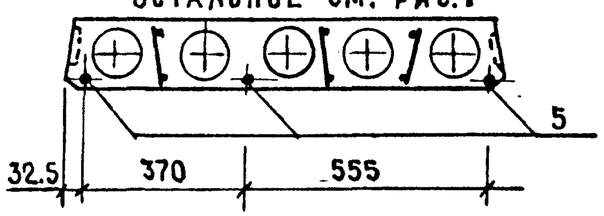

Обозначение	Марка	Рис.	Масса, т	
			D1800	D1600
1.141.1-38.2-17	1ПК60.10-8АтIVл	1	1,34	1,21
-01	1ПК60.10-6АтIVл	2	1,34	1,20
-02	1ПК60.10-4АтIVл	1	1,34	1,20
-03	1ПК60.10-3АтIVл	3	1,33	1,19

Поз.	Наименование	Кол. на исполн. 1.141.1-38.2-17				Обозначение документа
		—	01	02	03	
1	Каркас КР1	8				1.141.1-38.2-22
	КР2		8			
	КР3			8		
	КР4				6	-23
2	Сетка С5	2	2	2	2	-26
4	С22	1	1	1	1	-29
5	Стержень Т5	4	1			-30
	Т6		3	4	3	
6	Петля П1	4	4	4	4	-31
	Бетон класса В15, м³	0.69	0.69	0.69	0.69	

1. Техническое описание см. 1.141.1-38.2-ТО
2. Вид А, сеч. 2-2 см. 1.141.1-38.2-21 лист 1
3. Узлы II и VI см. 1.141.1-38.2-21 листы 2 и 3

Нач.отд.	Росинский		
Н.контр.	Гиберман		
Рук.гр.	Лиханская		
Ст.инж.	Шумилова		

1.141.1-38.2-17

Плита перекрытия многопустотная 1ПК60.10-8АтIVл, 1ПК60.10-6АтIVл, 1ПК60.10-4АтIVл, 1ПК60.10-3АтIVл

Стадия	Масса	Масштаб
Р	см. табл.	—

Лист | Листов 1

ЦНИИЭП жилища

23681 43

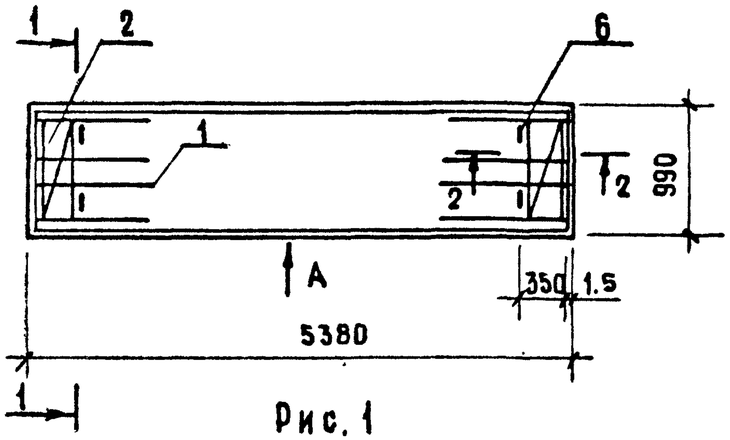

Рис. 1
1-1

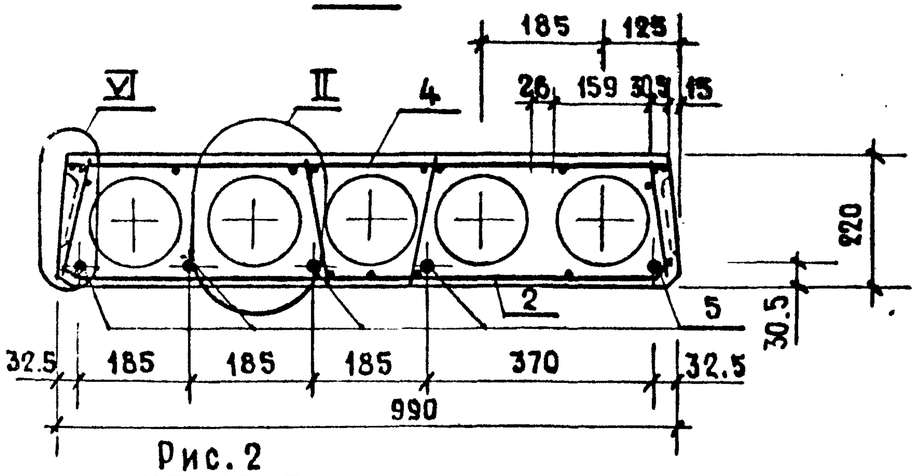

Рис. 2
ОСТАЛЬНОЕ-СМ. РИС. 1

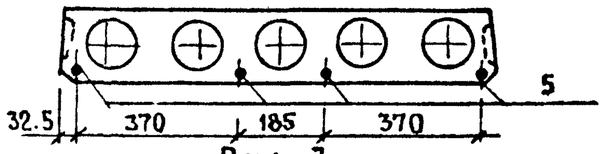

Рис. 3
ОСТАЛЬНОЕ-СМ. РИС. 1

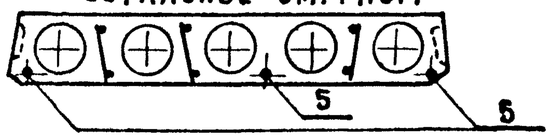

Рис. 4
ОСТАЛЬНОЕ-СМ. РИС. 1

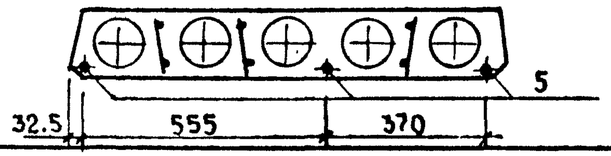

Обозначение	Марка	Рис.	Масса, т	
			D1800	D1600
1.141.1-38.2-18	1ПК54.10-8АтIVл	1	1,22	1,09
-01	1ПК54.10-6АтIVл	2	1,22	1,09
-02	1ПК54.10-4АтIVл	3	1,22	1,09
-03	1ПК54.10-3АтIVл	4	1,21	1,09

Поз.	Наименование	Кол. на исполн. 1.141.1-38.2-18				Обозначение документа
		—	01	02	03	
1	Каркас КР2	8				1.141.1-38.2-22
	КР3		8			
	КР4			6	6	-23
2	Сетка С5	2	2	2	2	-26
4	С23	1	1	1	1	-29
5	Стержень Т7			1		-30
	Т8	5	4	2	3	
6	Петля П1	4	4	4	4	-31
	Бетон класса В15, $м^3$	0,63	0,63	0,63	0,63	

1. Техническое описание см. 1.141.1-38.2-ТО
2. Вид А, сеч. 2-2 см. 1.141.1-38.2-21 лист 1
3. Узлы II и IV см. 1.141.1-38.2-21 листы 2 и 3

Нач.отд.	Росинский	
Н.контр.	Гиберман	
Рук.гр.	Лиханская	
Ст.инж.	Шумилова	

1.141.1-38.2-18

Плита перекрытия многопустотная
1ПК 54.10-8АтIVл, 1ПК54.10-6АтIVл
1ПК 54.10-4АтIVл, 1ПК 54.10-3АтIVл

Стадия	Масса	Масштаб
Р	см. табл.	
Лист	Листов 1	

ЦНИИЭП жилища

Инв. № подл. | Подпись и дата | Взам. инв. №

23681 44

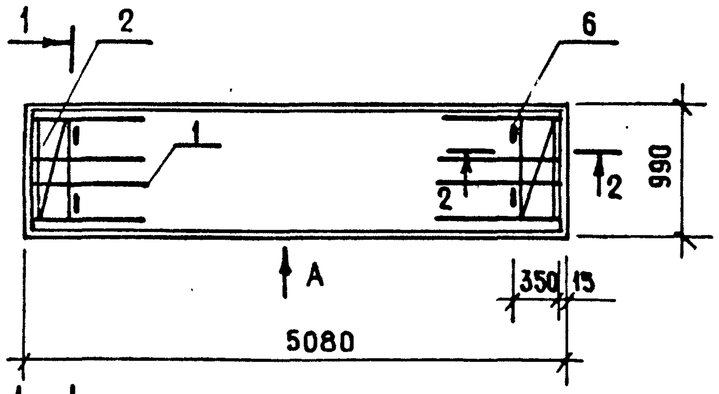

Рис.1
1-1

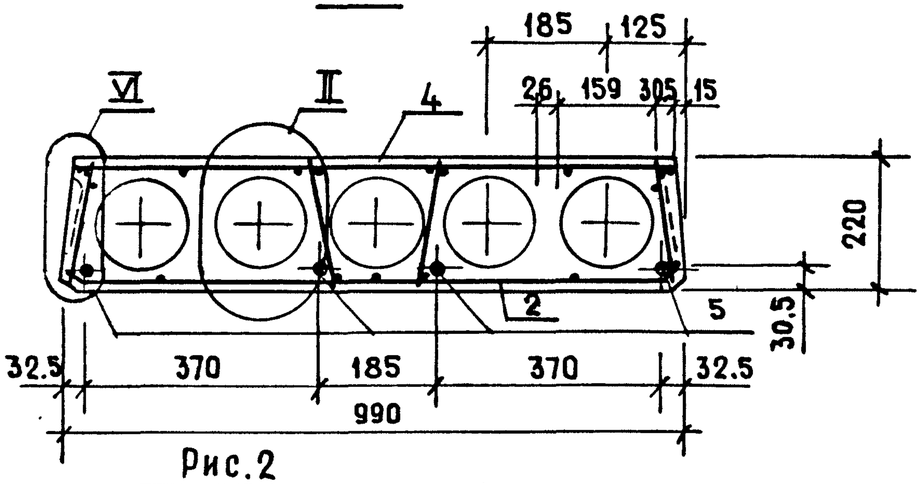

Рис.2
ОСТАЛЬНОЕ-СМ.РИС.1

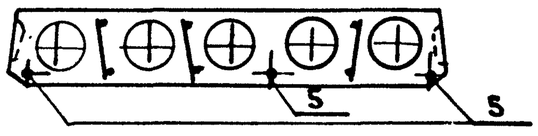

Рис.3.
ОСТАЛЬНОЕ-СМ.РИС.1

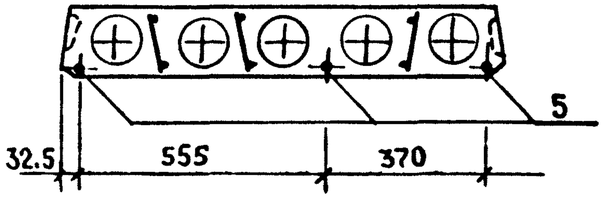

Обозначение	Марка	Рис.	Масса, т	
			D1800	D1600
1.141.1-38.2-19	1ПК51.10-8АтIVл	1	1,15	1,02
-01	1ПК51.10-6АтIVл	2	1,14	1,02
-02	1ПК51.10-4АтIVл	3	1,14	1,02

Поз.	Наименование	Кол. на исполн. 1.141.1-38.2-19				Обозначение документа
		—	01	02		
1	Каркас КР3	8	8			1.141.1-38.2-22
	КР4			6		-23
2	Сетка С5	2	2	2		-26
4	С24	1	1	1		-29
5	Стержень Т9		1			-30
5	Т10	4	2	3		
6	Петля П1	4	4	4		-31
	Бетон класса В15, $м^3$	0,59	0,59	0,59		

1. Техническое описание см. 1.141.1-38.2-ТО
2. Вид А, сеч. 2-2 см. 1.141.1-38.2-21 лист 1
3. Узлы II и VI см. 1.141.1-38.2-21 листы 2 и 3

Нач.отд.	Росинский		
Н.контр.	Гиберман		
Рук.гр.	Лихаиская		
Ст.инж.	Шумилова		

1.141.1-38.2-19

Плита перекрытия многопустотная
1ПК51.10-8АтIVл, 1ПК51.10-6АтIVл
1ПК51.10-4АтIVл

Стадия	Масса	Масштаб
Р	см. табл.	—
Лист	Листов 1	

ЦНИИЭП жилища

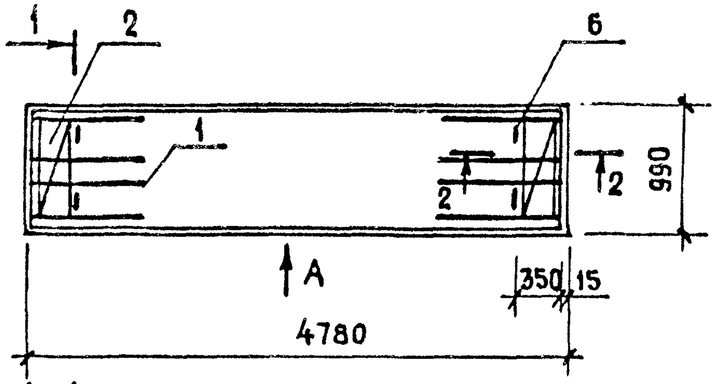

Рис.1
1-1

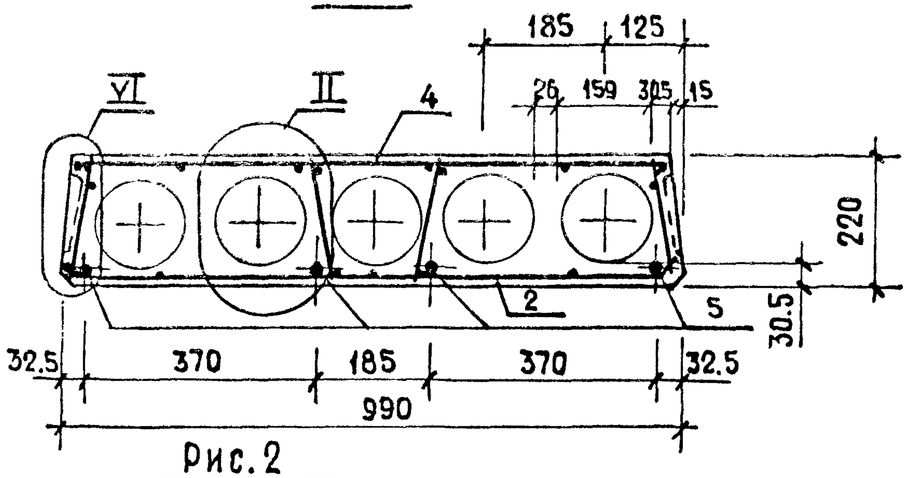

Рис.2
ОСТАЛЬНОЕ - СМ. РИС.1

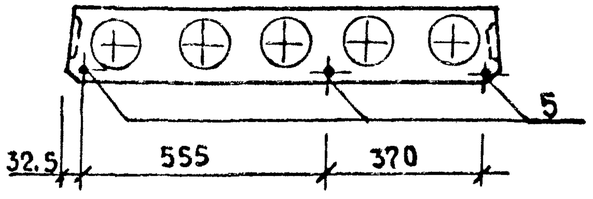

Обозначение	Марка	Рис.	Масса, т	
			D1800	D1600
1.141.1-38.2 - 20	1ПК48.10-8АтIVл	1	1,09	0,97
- 01	1ПК48.10-6АтIVл	2	1,08	0,97

Поз.	Наименование	Кол. на исполн. 1.141.1-38.2-20				Обозначение документа
		—	01			
1	Каркас КР3	8	8			1.141.1-38.2 - 22
2	Сетка С5	2	2			- 26
	С25	1	1			- 29
5	Стержень Т12	4	3			- 30
6	Петля П1	4	4			- 31
	Бетон класса В15, $м^3$	0,56	0,56			

1. Техническое описание см. 1.141.1-38.2-ТО
2. Вид А, сеч. 2-2 см. 1.141.1-38.2-21 лист 1
3. Узлы II и VI см. 1.141.1-38.2-21 листы 2 и 3

Нач.отд.	Росинский		
Н.контр.	Гиберман		
Рук.гр.	Лиханская		
Ст.инж.	Шумилова		

1.141.1-38.2 - 20

Плита перекрытия многопустотная
1ПК48.10-8АтIVл, 1ПК48.10-6АтIVл

Стадия	Масса	Масштаб
Р	см. табл.	—
Лист	Листов 1	

ЦНИИЭП жилища

23681 46

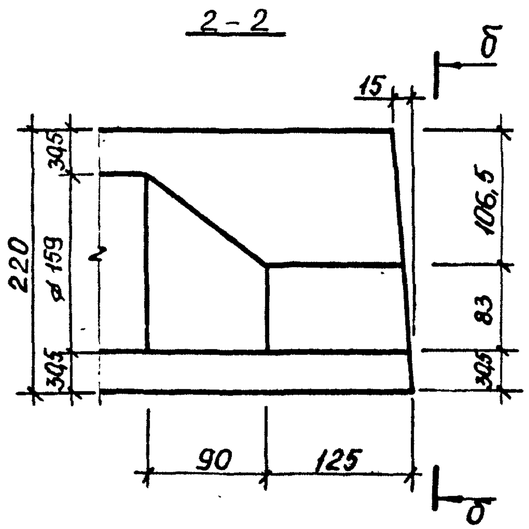

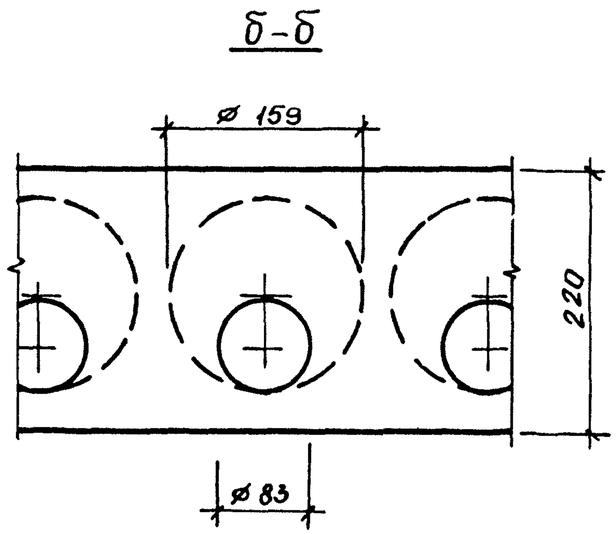

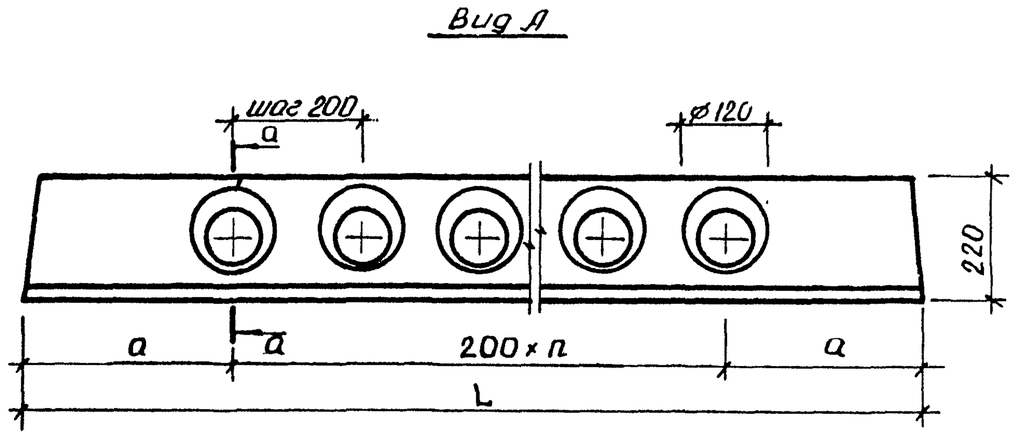

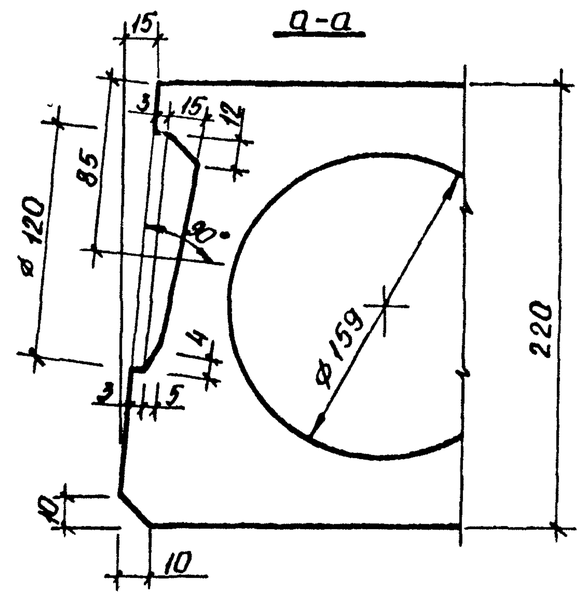

L, мм	n, шт	a, мм
6280	28	340
5980	27	290
5380	24	290
5080	22	340
4780	21	290

Нач. отд.	Росинский		
Н. контр.	Гиберман		
Гл. инж. пр.	Лиханская		
Ст. инж.	Шумилова		

1.141.1-38.2-21

Сечение 2-2, Вид А, Узлы I ... VI

Стадия	Лист	Листов
Р	1	3

ЦНИИЭП жилища

23681 47

I

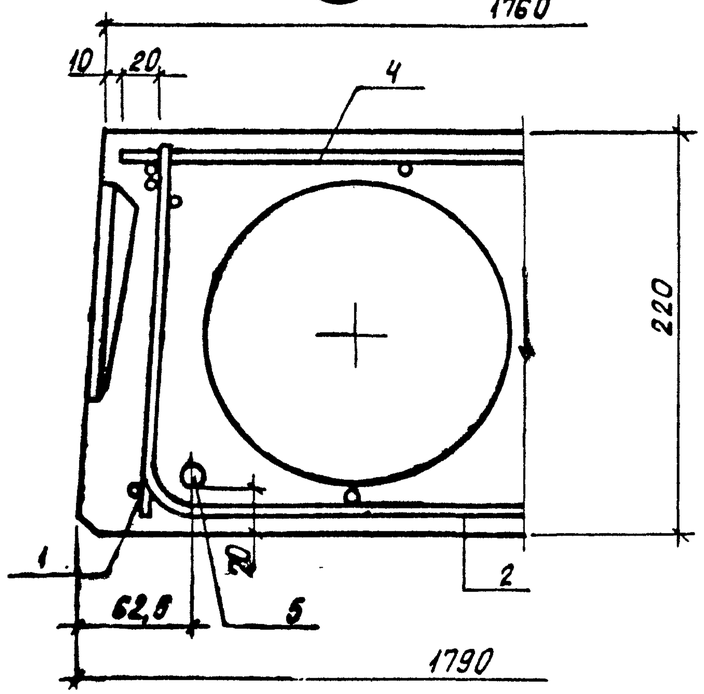

III

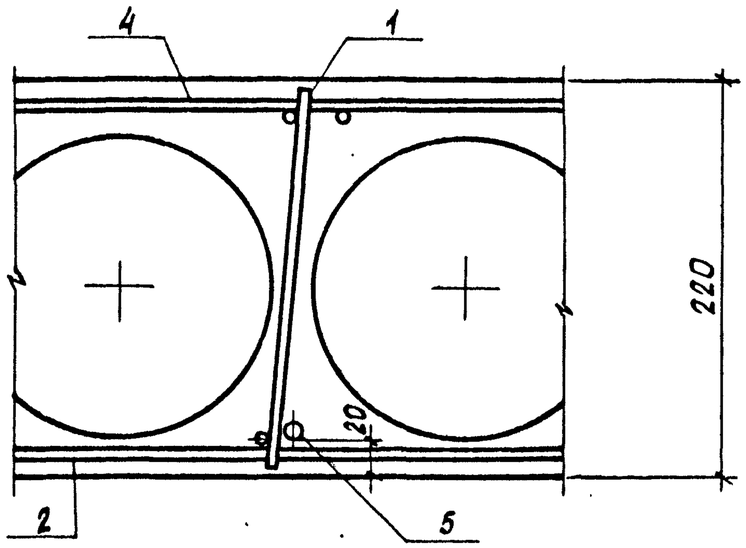

II

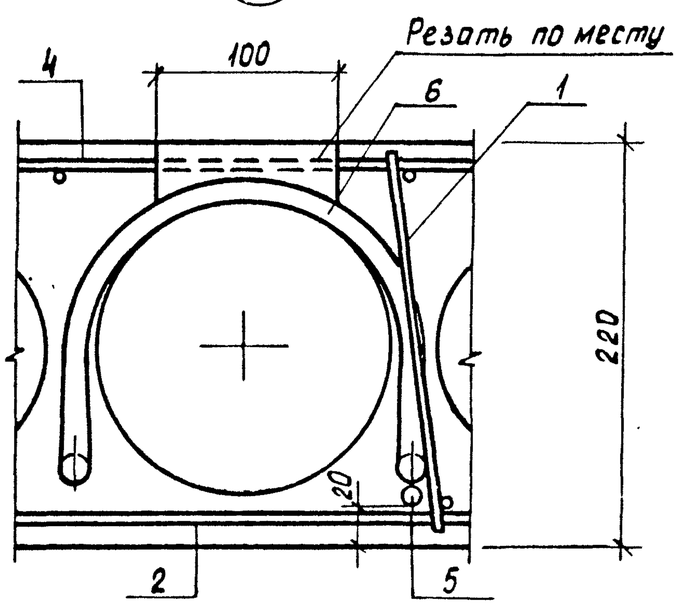

Выемка для монтажной петли размером 100×150 мм устраивается после заглаживания поверхности плиты перекрытия до пропаривания. В проекте должно быть указание о заделке выемки для монтажной петли бетоном класса не ниже В 12,5 после установки плиты перекрытия.

IV

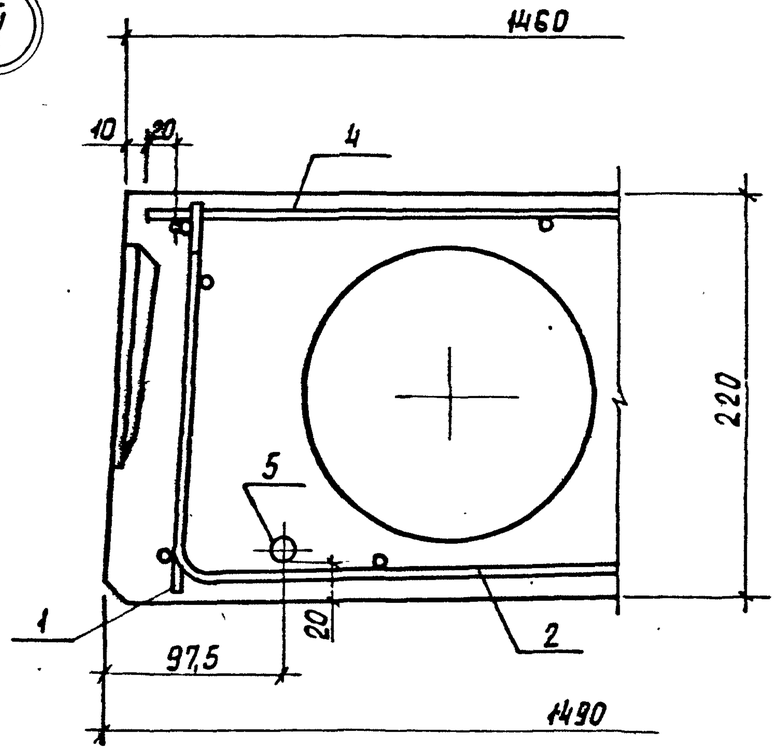
1460
10
20
4
220
5
1
20
2
97,5
1490

VI

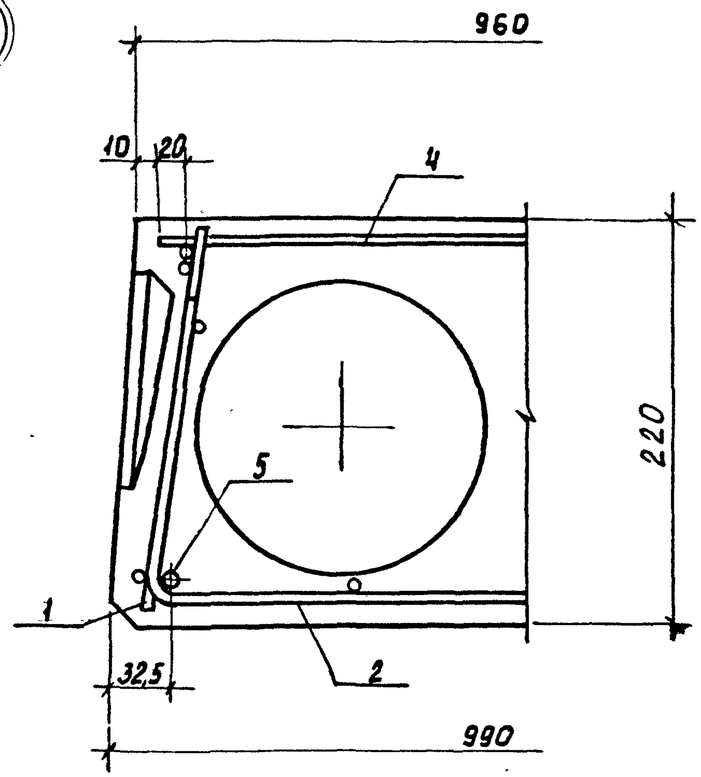
960
10
20
4
220
5
1
32,5
2
990

V

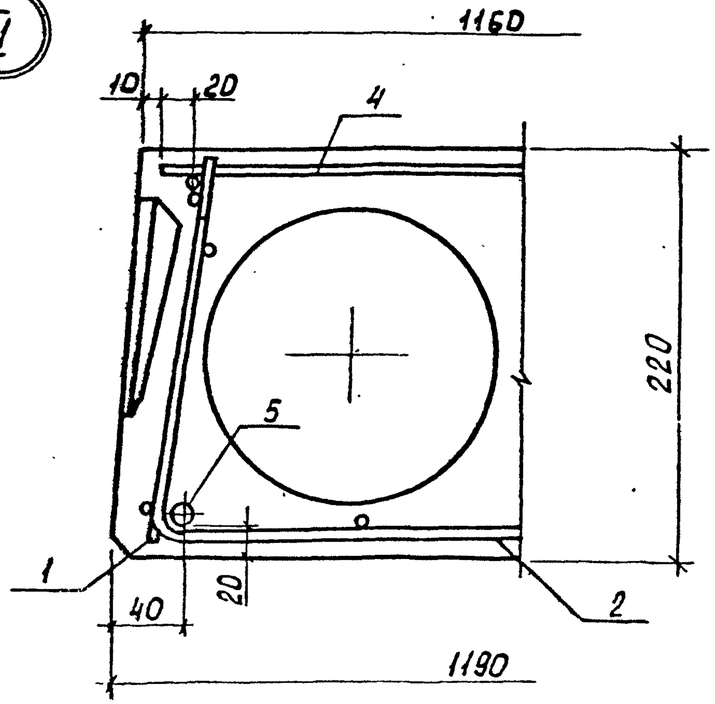
1160
10
20
4
220
5
1
40
20
2
1190

КР1, КР2

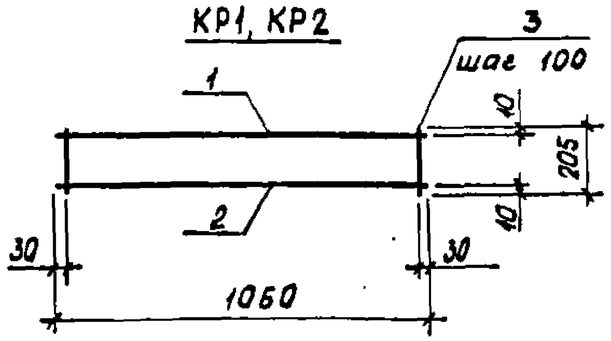

КР3

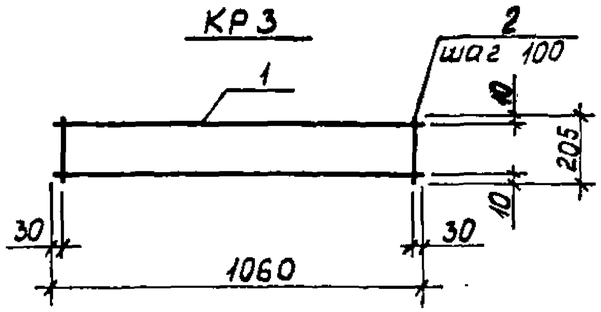

Марка каркаса	Поз.	Наименование	Кол.	Масса ед., кг	Масса каркаса, кг
КР1	1	⌀5 Вр1Н, ℓ=1060	1	0,15	0,46
	2	4 Вр1Н, ℓ=1060	1	0,09	
	3	4 Вр1Н, ℓ=205	11	0,02	
КР2	1	⌀4 Вр1Н, ℓ=1060	1	0,09	0,25
	2	3 Вр1Н, ℓ=1060	1	0,05	
	3	3 Вр1Н, ℓ=205	11	0,01	
КР3	1	⌀3 Вр1Н, ℓ=1060	2	0,05	0,21
	2	3 Вр1Н, ℓ=205	11	0,01	

Арматура: класса Вр1 по ГОСТ 6727-80*
нормальной группы прочности

1.141.1-38.2-22

Нач. отд.	Росинский		
Н контр	Гиберман		
ГИП	Лиханская		
Ст инж.	Шумилова		

Каркас КР1, КР2, КР3

Стадия	Лист	Листов
Р		1

ЦНИИЭП ЖИЛИЩА

КР4

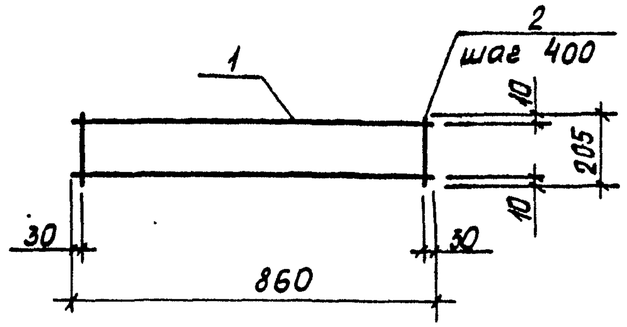

Марка каркаса	Поз.	Наименование	Кол.	Масса ед., кг	Масса каркаса, кг
КР4	1	⌀3 Вр1Н, ℓ=860	2	0,04	0,11
	2	3 Вр1Н, ℓ=205	3	0,01	

Арматура: класса Вр1 по ГОСТ 6727-80*
нормальной группы прочности

Взам. инв. №
Подпись и дата
Инв. № подл.

1.141.1-38.2-23

Нач. отд.	Росинский		
Н.контр.	Гиберман		
ГИП	Лиханская		
Ст. инж.	Шумилова		

Каркас КР4

Стадия	Лист	Листов
Р		1

ЦНИИЭП ЖИЛИЩА

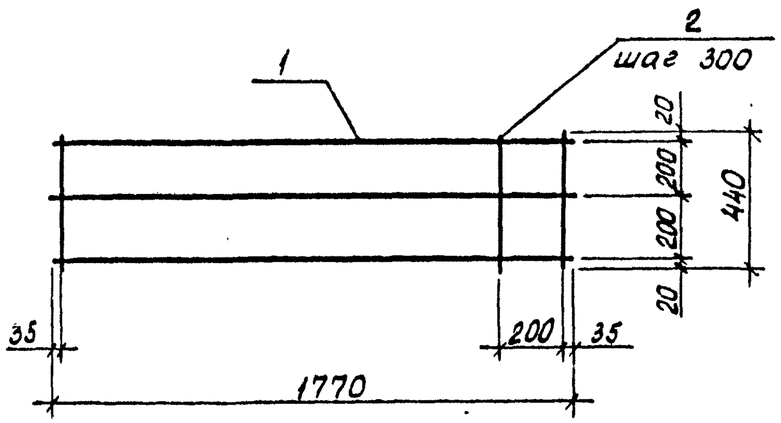

Марка сетки	Поз	Наименование	Кол.	Масса ед., кг	Масса сетки, кг
С 1	1	⌀4 Вр1Н, ℓ = 1770	3	0,16	0,76
	2	4 Вр1Н, ℓ = 440	7	0,04	

Арматура: класса Вр1 по ГОСТ 6727-80*
нормальной группы прочности

Нач. отд.	Росинский		1.141.1 - 38.2 - 24	
Н. контр.	Гиберман		Сетка С1	Стадия: Р; Лист: ; Листов: 1
ГИП	Лиханская			ЦНИИЭП жилища
Ст. инж.	Шумилова			

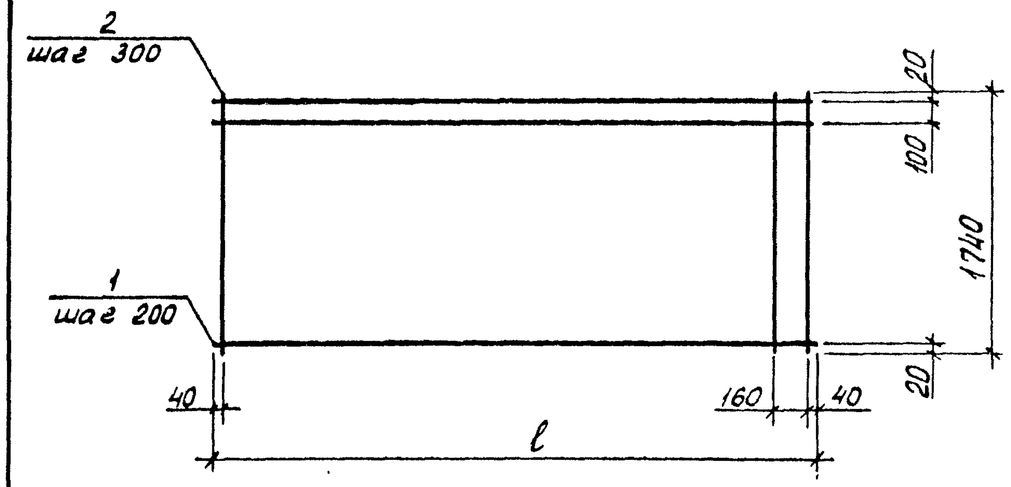

Марка сетки	Поз	Наименование	Кол.	Масса ед., кг	Масса сетки, кг
С6	1	⌀3 Вр 1Н, ℓ = 6240	10	0,32	5,18
	2	3 Вр 1Н, ℓ = 1740	22	0,09	
С7	1	⌀3 Вр 1Н, ℓ = 5940	10	0,31	4,99
	2	3 Вр 1Н, ℓ = 1740	21	0,09	
С8	1	⌀3 Вр1Н, ℓ = 5340	10	0,28	4,51
	2	3 Вр1Н, ℓ = 1740	19	0,09	
С9	1	⌀3 Вр1Н, ℓ = 5040	10	0,26	4,22
	2	3 Вр1Н, ℓ = 1740	18	0,09	
С10	1	⌀3 Вр1Н, ℓ = 4780	10	0,25	4,03
	2	3 Вр1Н, ℓ = 1740	17	0,09	

Арматура: класса Вр1 по ГОСТ 6727-80*
нормальной группы прочности

Инв. № подл. | Подпись и дата | Взам. инв. №

Нач. отд.	Росинский		1.141.1 - 38.2 - 25	
Н. контр.	Гиберман		Сетка С6 ... С10	Стадия: Р; Лист: ; Листов: 1
ГИП	Лиханская			ЦНИИЭП жилища
Ст. инж.	Шумилова			

С2, С3, С4

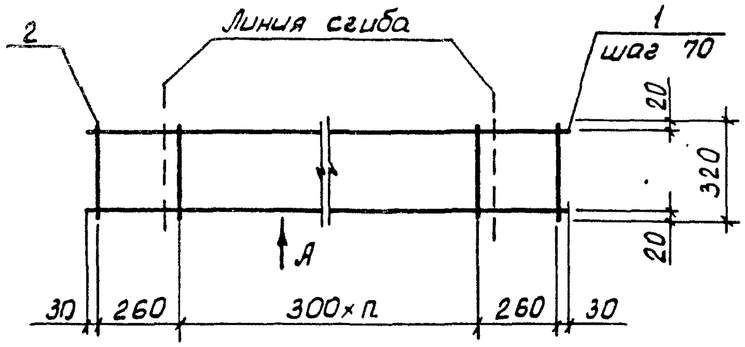

С5

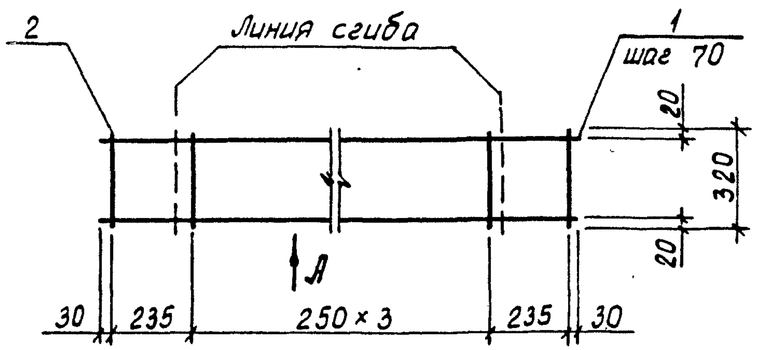

Вид А в согнутом виде

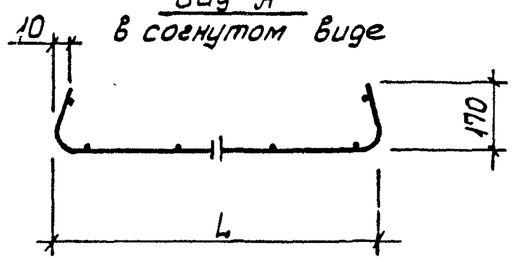

Марка сетки	L, мм	n
С 2	1740	5
С 3	1440	4
С 4	1140	3
С 5	940	–

Марка сетки	Поз.	Наименование	Кол.	Масса ед., кг	Масса сетки, кг
С 2	1	⌀4 Вр1Н, ℓ = 2080	5	0,19	1,11
	2	3 Вр1Н, ℓ = 320	8	0,02	
С 3	1	⌀4 Вр1Н, ℓ = 1780	5	0,16	0,94
	2	3 Вр1Н, ℓ = 320	7	0,02	
С 4	1	⌀4 Вр1Н, ℓ = 1480	5	0,14	0,82
	2	3 Вр1Н, ℓ = 320	6	0,02	
С 5	1	⌀4 Вр1Н, ℓ = 1280	5	0,12	0,72
	2	3 Вр1Н, ℓ = 320	6	0,02	

Арматура: класса Вр1 по ГОСТ 6727-80*
нормальной группы прочности

Нач. отд.	Росинский		
Н. контр.	Гиберман		
ГИП	Яханская		
Ст. инж.	Шумилова		

1.141.1-38.2-26

Сетка С2...С5

Стадия	Лист	Листов
Р		1

ЦНИИЭП жилища

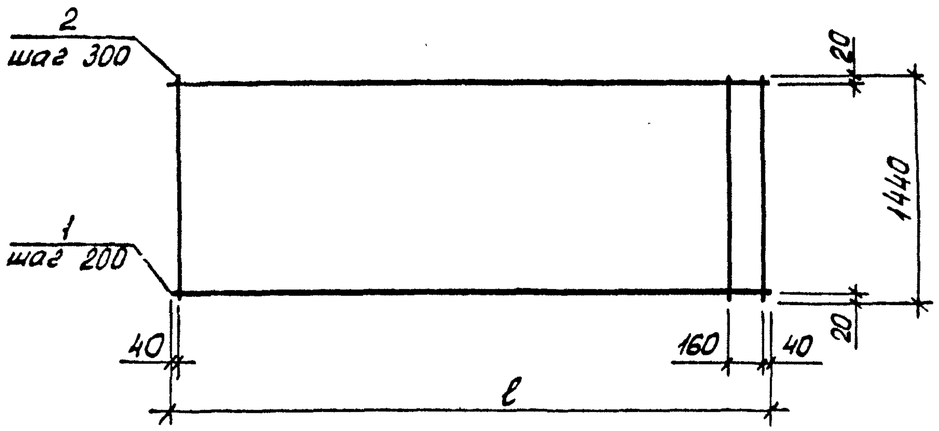

Марка сетки	Поз.	Наименование	Кол.	Масса ед., кг	Масса сетки, кг
С 11	1	⌀ 3 Вр1Н, ℓ = 6240	8	0,32	4,10
	2	3 Вр1Н, ℓ = 1440	22	0,07	
С 12	1	⌀ 3 Вр1Н, ℓ = 5940	8	0,31	3,95
	2	3 Вр1Н, ℓ = 1440	21	0,07	
С 13	1	⌀ 3 Вр1Н; ℓ = 5340	8	0,28	3,57
	2	3 Вр1Н, ℓ = 1440	19	0,07	
С 14	1	⌀ 3 Вр1Н, ℓ = 5040	8	0,26	3,34
	2	3 Вр1Н, ℓ = 1440	18	0,07	
С 15	1	⌀ 3 Вр1Н, ℓ = 4740	8	0,25	3,19
	2	3 Вр1Н, ℓ = 1440	17	0,07	

Арматура: класса Вр1 по ГОСТ 6727-80*
нормальной группы прочности

1.141.1 - 38.2 - 27

Нач. отд.	Росинский		
Н. контр.	Гиберман		
ГИП	Лиханская		
Ст. инж.	Шумилова		

Сетка С11...С15

Стадия	Лист	Листов
Р		1

ЦНИИЭП жилища

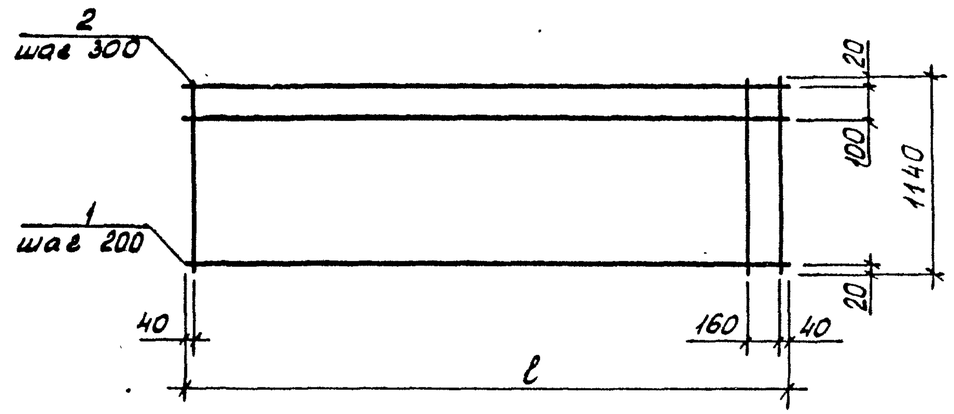

Марка сетки	Поз.	Наименование	Кол.	Масса ед., кг	Масса сетки, кг
С 16	1	⌀ 3 Вр1Н, ℓ = 6240	7	0,32	3,56
	2	3 Вр1Н, ℓ = 1140	22	0,06	
С 17	1	⌀ 3 Вр1Н, ℓ = 5940	7	0,31	3,43
	2	3 Вр1Н, ℓ = 1140	21	0,06	
С 18	1	⌀ 3 Вр1Н, ℓ = 5340	7	0,28	3,10
	2	3 Вр1Н, ℓ = 1140	19	0,06	
С 19	1	⌀ 3 Вр1Н, ℓ = 5040	7	0,26	2,90
	2	3 Вр1Н, ℓ = 1140	18	0,06	
С 20	1	⌀ 3 Вр1Н, ℓ = 4740	7	0,25	2,77
	2	3 Вр1Н, ℓ = 1140	17	0,06	

Арматура: класса Вр1 по ГОСТ 6727-80*
нормальной группы прочности

1.141.1 - 38.2 - 28

Нач. отд.	Росинский		
Н. контр.	Гиберман		
ГИП	Лиханская		
Ст. инж.	Шумилова		

Сетка С16...С20

Стадия	Лист	Листов
Р		1

ЦНИИЭП жилища

Инв. № подл. | Подпись и дата | Взам. инв. №

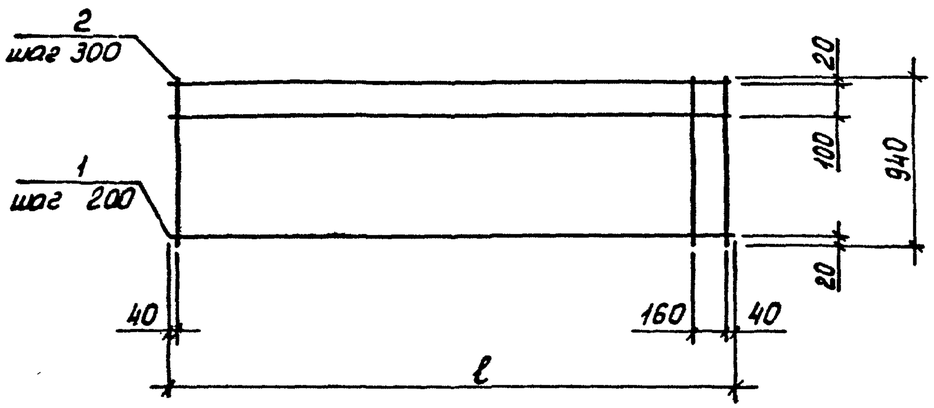

Марка сетки	Поз.	Наименование	Кол.	Масса ед., кг	Масса сетки, кг
С 21	1	⌀3 Вр1Н, ℓ = 6240	6	0,32	3,02
	2	3 Вр1Н, ℓ = 940	22	0,05	
С 22	1	⌀3 Вр1Н, ℓ = 5940	6	0,31	2,91
	2	3Вр1Н, ℓ = 940	21	0,05	
С 23	1	⌀3 Вр1Н, ℓ = 5340	6	0,28	2,63
	2	3Вр1Н, ℓ = 940	19	0,05	
С 24	1	⌀3 Вр1Н, ℓ = 5040	6	0,26	2,46
	2	3 Вр1Н, ℓ = 940	18	0,05	
С 25	1	⌀3 Вр1Н, ℓ = 4740	6	0,25	2,35
	2	3Вр1Н, ℓ = 940	17	0,05	

Арматура: класса Вр1 по ГОСТ 6727-80*
нормальной группы прочности

Нач. отд.	Росинский		
Н. контр.	Гиберман		
ГИП	Лиханская		
Ст. инж.	Шумилова		

1.141.1-38.2-29

Сетка С21...С25

Стадия	Лист	Листов
Р		1

ЦНИИЭП жилища

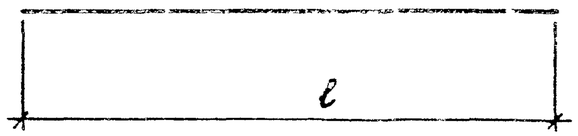

Марка	Наименование	Масса, кг
Т1	⌀14 Ат IV ℓ = 6280	7,59
Т2	⌀12 Ат IV ℓ = 6280	5,58
Т3	⌀10 Ат IV ℓ = 6280	3,87
Т4	⌀14 Ат IV ℓ = 5980	7,22
Т5	⌀12 Ат IV ℓ = 5980	5,31
Т6	⌀10 Ат IV ℓ = 5980	3,69
Т7	⌀12 Ат IV ℓ = 5380	4,78
Т8	⌀10 Ат IV ℓ = 5380	3,32
Т9	⌀12 Ат IV ℓ = 5080	4,51
Т10	⌀10 Ат IV ℓ = 5080	3,13
Т11	⌀12 Ат IV ℓ = 4780	4,24
Т12	⌀10 Ат IV ℓ = 4780	2,95

Арматура: класса Ат IV по ГОСТ 10884-81

Взам. инв. № | Подпись и дата | Инв. № подл.

Нач отд	Росинский		
Н контр.	Губерман		
ГИП	Лиханская		
Ст. инж	Шумилова		

1.141.1 - 38.2 - 30

Стержень напрягаемый Т1 ... Т12

Стадия	Лист	Листов
Р		1

ЦНИИЭП жилища

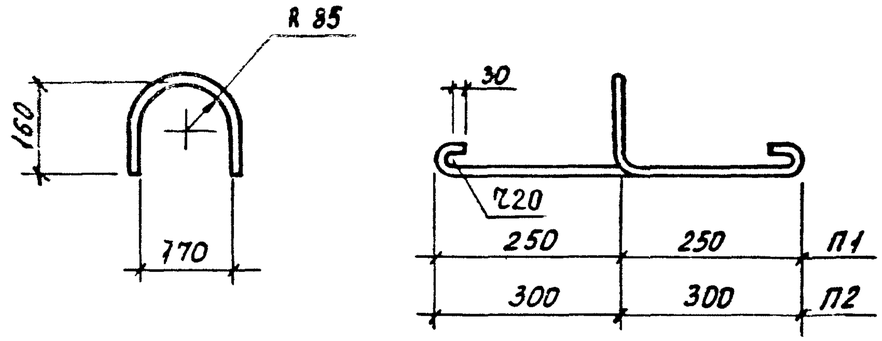

Марка	Наименование	Масса, кг
П1	⌀10 AI, ℓ = 1100	0,68
П2	⌀12 AI, ℓ = 1200	1,07

Арматура: класса AI по ГОСТ 5781 -82*

Взам. инв. № | Подпись и дата | Инв. № подл.

Нач отд.	Росинский		
Н. контр.	Губерман		
ГИП	Лиханская		
Ст. инж.	Шумилова		

1.141.1 - 38.2 — 31

Петля П1, П2

Стадия	Лист	Листов
Р		1

ЦНИИЭП жилища

Марка плиты	Напрягаемая арматура класса				Изделия арматурные									Общий расход, кг
					Арматура класса									
	Ат – IV			Всего	Вр1				А – I				Всего	
	ГОСТ 10884-81				ГОСТ 6727-80*				ГОСТ 5781-82*					
	⌀14	⌀12	⌀10		⌀3	⌀4	⌀5	Итого	⌀10	⌀12		Итого		
1ПК 63.18 – 8АтIVЛ	45,54			45,54	5,50	6,38	1,80	13,68		4,28		4,28	17,96	63,50
1ПК 60.18 – 8АтIVЛ	36,10			36,10	5,31	6,38	1,80	13,49		4,28		4,28	17,77	53,87
1ПК 54.18 – 8АтIVЛ		28,68		28,68	6,75	3,74		10,49		4,28		4,28	14,77	43,45
1ПК 51.18 – 8АтIVЛ		22,55		22,55	7,06	2,66		9,72		4,28		4,28	14,00	36,55
1ПК 48.18 – 8АтIVЛ			17,70	17,70	6,87	2,66		9,53		4,28		4,28	13,81	31,51
1ПК 63.18 – 6АтIVЛ	37,95			37,95	7,42	3,74		11,16		4,28		4,28	15,44	53,39
1ПК 60.18 – 6АтIVЛ		31,86		31,86	7,23	3,74		10,97		4,28		4,28	15,25	47,11
1ПК 54.18 – 6АтIVЛ		23,90		23,90	7,35	2,66		10,01		4,28		4,28	14,29	38,19
1ПК 51.18 – 6АтIVЛ			18,78	18,78	7,06	2,66		9,72		4,28		4,28	14,00	32,78
1ПК 48.18 – 6АтIVЛ			14,75	14,75	6,87	2,66		9,53		4,28		4,28	13,81	28,56
1ПК 63.18 – 4АтIVЛ		27,90		27,90	8,02	2,66		10,68		4,28		4,28	14,96	42,86
1ПК 60.18 – 4АтIVЛ		15,93	7,38	23,31	7,83	2,66		10,49		4,28		4,28	14,77	38,08
1ПК 54.18 – 4АтIVЛ			16,60	16,60	5,71	2,66		8,37		4,28		4,28	12,65	29,25
1ПК 51.18 – 4АтIVЛ			15,65	15,65	5,42	2,66		8,08		4,28		4,28	12,36	28,01
1ПК 48.18 – 4АтIVЛ		4,24	8,85	13,09	5,23	2,66		7,89		4,28		4,28	12,17	25,26
1ПК 63.18 – 3АтIVЛ		22,32		22,32	6,38	2,66		9,04		4,28		4,28	13,32	35,64

Нач. отд.	Росинский		
Н. контр	Гиберман		
Гл. инж. пр	Лиханская		
Ст. инж	Шумилова		

1.141.1 – 38.2 – РС

Ведомость расхода стали на элемент

Стадия	Лист	Листов
Р	1	4

ЦНИИЭП жилища

Продолжение

Марка плиты	Напрягаемая арматура класса				Изделия арматурные									Общий расход, кг
					Арматура класса									
	Ат-IV			Всего	Вр1				А-I				Всего	
	ГОСТ 10884-81				ГОСТ 6727-80*				ГОСТ 5781-82*					
	⌀14	⌀12	⌀10		⌀3	⌀4	⌀5	Итого	⌀10	⌀12		Итого		
1ПК60.18-3АтIVА			18,45	18,45	6,19	2,66		8,85		4,28		4,28	13,13	31,58
1ПК54.18-3АтIVА		4,78	9,96	14,74	5,71	2,66		8,37		4,28		4,28	12,65	27,39
1ПК51.18-3АтIVА		4,51	9,39	13,90	5,42	2,66		8,08		4,28		4,28	12,36	26,26
1ПК63.15-8АтIVА	37,95			37,95	4,38	4,70	1,50	10,58		4,28		4,28	14,86	52,81
1ПК60.15-8АтIVА		31,86		31,86	4,23	4,70	1,50	10,43		4,28		4,28	14,71	46,57
1ПК54.15-8АтIVА		23,90		23,90	5,45	2,50		7,95	2,72			2,72	10,67	34,57
1ПК51.15-8АтIVА			18,78	18,78	5,72	1,60		7,32	2,72			2,72	10,04	28,82
1ПК48.15-8АтIVА		12,72	2,95	15,67	5,57	1,60		7,17	2,72			2,72	9,89	25,56
1ПК63.15-6АтIVА		22,32	7,74	30,06	5,98	2,50		8,48		4,28		4,28	12,76	42,82
1ПК60.15-6АтIVА		26,55		26,55	5,83	2,50		8,33		4,28		4,28	12,61	39,16
1ПК54.15-6АтIVА		19,12		19,12	5,95	1,60		7,55	2,75			2,72	10,27	29,39
1ПК51.15-6АтIVА			15,65	15,65	5,72	1,60		7,32	2,72			2,72	10,04	25,69
1ПК48.15-6АтIVА		4,24	8,85	13,09	5,57	1,60		7,17	2,72			2,72	9,89	22,98
1ПК63.15-4АтIVА		22,32		22,32	6,48	1,60		8,08		4,28		4,28	12,36	34,68
1ПК60.15-4АтIVА		15,93	3,69	19,62	6,33	1,60		7,93		4,28		4,28	12,21	31,83
1ПК54.15-4АтIVА		4,78	9,96	14,74	4,73	1,60		6,33	2,72			2,72	9,05	23,79
1ПК51.15-4АтIVА			12,52	12,52	4,50	1,60		6,10	2,72			2,72	8,82	21,34
1ПК48.15-4АтIVА			11,80	11,80	4,35	1,60		5,95	2,72			2,72	8,67	20,47
1ПК63.15-3АтIVА		16,74	3,87	20,61	5,26	1,60		6,86		4,28		4,28	11,14	31,75
1ПК60.15-3АтIVА		10,62	7,38	18,00	5,11	1,60		6,71		4,28		4,28	10,99	28,99
1ПК54.15-3АтIVА			13,28	13,28	4,73	1,60		6,33	2,72			2,72	9,05	22,33

Продолжение

Марка плиты	Напрягаемая арматура класса				Изделия арматурные									Общий расход, кг
					Арматура класса									
	Ат-IV			Всего	Вр1				А-I				Всего	
	ГОСТ 10884-81				ГОСТ 6727-80*				ГОСТ 5781-82*					
	⌀14	⌀12	⌀10		⌀3	⌀4	⌀5	Итого	⌀10	⌀12		Итого		
1ПК63.12-8АтIVЛ	30,36			30,36	3,80	3,88	1,20	8,88	2,72			2,72	11,60	41,96
1ПК60.12-8АтIVЛ		26,55		26,55	3,67	3,88	1,20	8,75	2,72			2,72	11,47	38,02
1ПК54.12-8АтIVЛ		19,12		19,12	4,62	2,12		6,74	2,72			2,72	9,46	28,58
1ПК51.12-8АтIVЛ			15,65	15,65	4,82	1,40		6,22	2,72			2,72	8,94	24,59
1ПК48.12-8АтIVЛ		4,24	8,85	13,09	4,69	1,40		6,09	2,72			2,72	8,81	21,90
1ПК63.12-6АтIVЛ	7,59	16,74		24,33	5,08	2,12		7,20	2,72			2,72	9,92	34,25
1ПК60.12-6АтIVЛ		21,24		21,24	4,95	2,12		7,07	2,72			2,72	9,79	31,03
1ПК54.12-6АтIVЛ		4,78	9,96	14,74	5,02	1,40		6,42	2,72			2,72	9,14	23,88
1ПК51.12-6АтIVЛ			12,52	12,52	4,82	1,40		6,22	2,72			2,72	8,94	21,46
1ПК48.12-6АтIVЛ			11,80	11,80	4,69	1,40		6,09	2,72			2,72	8,81	20,61
1ПК63.12-4АтIVЛ		11,16	7,74	18,90	5,48	1,40		6,88	2,72			2,72	9,60	28,50
1ПК60.12-4АтIVЛ		5,31	11,07	16,38	5,35	1,40		6,75	2,72			2,72	9,47	25,85
1ПК54.12-4АтIVЛ			13,28	13,28	4,00	1,40		5,40	2,72			2,72	8,12	21,40
1ПК51.12-4АтIVЛ		4,51	6,26	10,77	3,80	1,40		5,20	2,72			2,72	7,92	18,69
1ПК48.12-4АтIVЛ			8,85	8,85	3,67	1,40		5,07	2,72			2,72	7,79	16,64
1ПК63.12-3АтIVЛ			15,48	15,48	4,46	1,40		5,86	2,72			2,72	8,58	24,06
1ПК60.12-3АтIVЛ		5,31	7,38	12,69	4,33	1,40		5,73	2,72			2,72	8,45	21,14
1ПК54.12-3АтIVЛ			9,96	9,96	4,00	1,40		5,40	2,72			2,72	8,12	18,08
1ПК51.12-3АтIVЛ			9,39	9,39	3,80	1,40		5,20	2,72			2,72	7,92	17,31
1ПК63.10-8АтIVЛ		27,90		27,90	3,26	3,68	1,20	8,14	2,72			2,72	10,86	38,76
1ПК60.10-8АтIVЛ		21,24		21,24	3,15	3,68	1,20	8,03	2,72			2,72	10,75	31,99

Продолжение

Марка плиты	Напрягаемая арматура класса				Изделия арматурные									Общий расход, кг
					Арматура класса									
	Ат-IV			Всего	Вр1				А-I				Всего	
	ГОСТ 10884-81				ГОСТ 6727-80				ГОСТ 5781-82					
	⌀14	⌀12	⌀10		⌀3	⌀4	⌀5	Итого	⌀10	⌀12		Итого		
1ПК54.10-8АтIVЛ			16,60	16,60	4,15	1,92		6,07	2,72			2,72	8,79	25,39
1ПК51.10-8АтIVЛ			12,52	12,52	4,38	1,20		5,58	2,72			2,72	8,30	20,82
1ПК48.10-8АтIVЛ			11,80	11,80	4,27	1,20		5,47	2,72			2,72	8,19	19,99
1ПК63.10-6АтIVЛ			19,35	19,35	4,54	1,92		6,46	2,72			2,72	9,18	28,53
1ПК60.10-6АтIVЛ		5,31	11,07	16,38	4,43	1,92		6,35	2,72			2,72	9,07	25,45
1ПК54.10-6АтIVЛ			13,28	13,28	4,55	1,20		5,75	2,72			2,72	8,47	21,75
1ПК51.10-6АтIVЛ		4,51	6,26	10,77	4,38	1,20		5,58	2,72			2,72	8,30	19,07
1ПК48.10-6АтIVЛ			8,85	8,85	4,27	1,20		5,47	2,72			2,72	8,19	17,04
1ПК63.10-4АтIVЛ			15,48	15,48	4,94	1,20		6,14	2,72			2,72	8,86	24,34
1ПК60.10-4АтIVЛ			14,76	14,76	4,83	1,20		6,03	2,72			2,72	8,75	23,51
1ПК54.10-4АтIVЛ		4,78	6,64	11,42	3,53	1,20		4,73	2,72			2,72	7,45	18,87
1ПК51.10-4АтIVЛ			9,39	9,39	3,36	1,20		4,56	2,72			2,72	7,28	16,67
1ПК63.10-3АтIVЛ		5,58	7,74	13,32	3,92	1,20		5,12	2,72			2,72	7,84	21,16
1ПК60.10-3АтIVЛ			11,07	11,07	3,81	1,20		5,01	2,72			2,72	7,73	18,80
1ПК54.10-3АтIVЛ			9,96	9,96	3,53	1,20		4,73	2,72			2,72	7,45	17,41

Инв. № подл. | Подпись и дата | Взам. инв. №