ТИПОВОЙ ПРОЕКТ

416-5-55.94

КОНТРОЛЬНО-ПРОПУСКНОЙ ПУНКТ НА I-2 ПРОХОДА

АЛЬБОМ 2

ОВ	Отопление, вентиляция	стр. 3-I7
ВК	Водопровод, канализация	стр. 8-II
ЭС	Электроснабжение	стр. I2-I3
СС	Связь и сигнализация	стр. I4-I5

ТИПОВОЙ ПРОЕКТ
416-5-55.94
КОНТРОЛЬНО-ПРОПУСКНОЙ ПУНКТ НА I-2 ПРОХОДА

АЛЬБОМ 2

ПЕРЕЧЕНЬ АЛЬБОМОВ

Альбом I	ПЗ	Пояснительная записка
	АС	Архитектурно-строительные решения
Альбом 2	ОВ	Отопление, вентиляция
	ВК	Внутренний водопровод и канализация
	ЭС	Электроснабжение
	СС	Связь и сигнализация
Альбом 3	СО	Спецификация оборудования
Альбом 4	ВМ	Ведомости потребности в материалах
Альбом 5	С	Смета

РАЗРАБОТАНЫ:

НИИ новых технологий
Директор института В.В. Прохоренко
ГИП А.Б. Архипов

ЦНИИпромзданий
Зам. директора института С.М. Гликин
ГИП М.Е. Ланда

УТВЕРЖДЕН Главпроектом Госстроя России
Письмо от 04.02.94 № 9-3-I/I6
Введен в действие АП ЦНИИпромзданий
Приказ от 7.02.94 № 7

СОДЕРЖАНИЕ

№№ пп	Наименование	Стр.
Раздел ОВ	Общие данные (начало)	3
	Общие данные (окончание)	4
	План	5
	Разрез. Схема системы отопления	
Раздел ВК	Общие данные (начало)	6
	Общие данные (окончание)	7
	План	8
	Схемы систем ВI, КI	
Раздел ЭС	Общие данные	9
	План. Схема	I0
Раздел СС	Общие данные	II
	Планы I и 2 этажей	I2

Ведомость рабочих чертежей основного комплекта

Лист	Наименование	Примечание
1	Общие данные (начало)	
2	Общие данные (окончание)	
3	Отопление и вентиляция. План. Разрез	
	Схема системы отопления	

Ведомость ссылочных и прилагаемых документов

Обозначение	Наименование	Примечание
	Ссылочные документы	
Н.90Н-69	Детали крепления санитарно-	
	технических приборов и	
	трубопроводов	
5.90Н-51	Зонты и дефлекторы венти-	
	ляционных систем	
1.49Н-21	Крепление решеток воздухо-	
	приточных типа „РР" и ще-	
	левых регулирующих типа „Р"	
	с воздуховодам и строитель-	
	ным конструкциям	
	Прилагаемые документы	
416-5-55.94 -ОВ.СО	Спецификация оборудования	на 2х листах
416-5-55.94 -ОВ.ВМ	Ведомость потребности в	на 2х листах
	материалах	

Типовой проект разработан в соответствии с действующими нормами и правилами и предусматривает мероприятия, обеспечивающие взрывную, взрывопожарную и пожарную безопасность при эксплуатации здания

Главный специалист /Самохвалова/

ХАРАКТЕРИСТИКА ОТОПИТЕЛЬНО-ВЕНТИЛЯЦИОННЫХ СИСТЕМ

Обозначение системы	Кол. систем	Наименование обслуживаемого помещения (технологического оборудования)	Тип установки, агрегата	Вентилятор						Примечание
				Тип, исполнение по взрывозащ.	№	Схема исполнения	Положение	L, м3/ч	P, Па (кгс/м2)	
ВЕ1	1	Комната для нарушителей режима	Дефлектор Д315.00.000					55	ф315	
ВЕ2	1	Сан.узел	Дефлектор Д315.00.000					75	ф315	
ВЕ3	1	Помещение для хранения вещей	Дефлектор Д315.00.000					25	ф315	

Рабочие чертежи отопления и вентиляции проходного пункта на 1-2 прохода разработаны на основании:

1. Технического проекта утвержденного Госстроем от 12.70г.;
2. Задания на проектирование и строительных чертежей, разработанных ЦНИИПРОМзданий;
3. Общесоюзных нормативных документов.

Типовой проект проходного пункта разработан для климатического пояса с температурой наружного воздуха для проектирования отопления -30°С. Теплоснабжение зданий предусматривается от тепловых сетей промплощадки. Теплоноситель-вода с расчетными параметрами 150-70°С. Система отопления для проходной принята горизонтальная однотрубная проточная.

Инв. №

Привязан

Т.П. 416-5-55.94 -ОВ

Изм.	Кол.уч.	Лист	№док.	Подпись	Дата

Зав.сект.	Ланда		
Н.контр.	Полонская		
Гл.спец.	Самохвалова		
Вед.инж.	Опарышева		

Контрольно-пропускной пункт

Стадия	Лист	Листов
Р	1	3

Общие данные (начало)

НИИ новых технологий

Инв. № подл. | Подпись и дата | Взам. инв. №

В качестве нагревательных приборов приняты радиаторы М-140АО.

Расход тепла на отопление - 15025 вт.

В проходной запроектирована приточно-вытяжная вентиляция с естественным побуждением. Воздухообмен принят по кратности в соответствии с СНиП 2.09.04-87.

Воздуховоды выполнить из холоднокатаной стали толщиной в соответствии с СНиП 2.04.05-91.

Воздуховоды, неизолированные трубы и нагревательные приборы окрасить масляной краской за 2 раза.

Монтаж трубопроводов и воздуховодов производить согласно СНиП 2.04.05-91.

План-схема

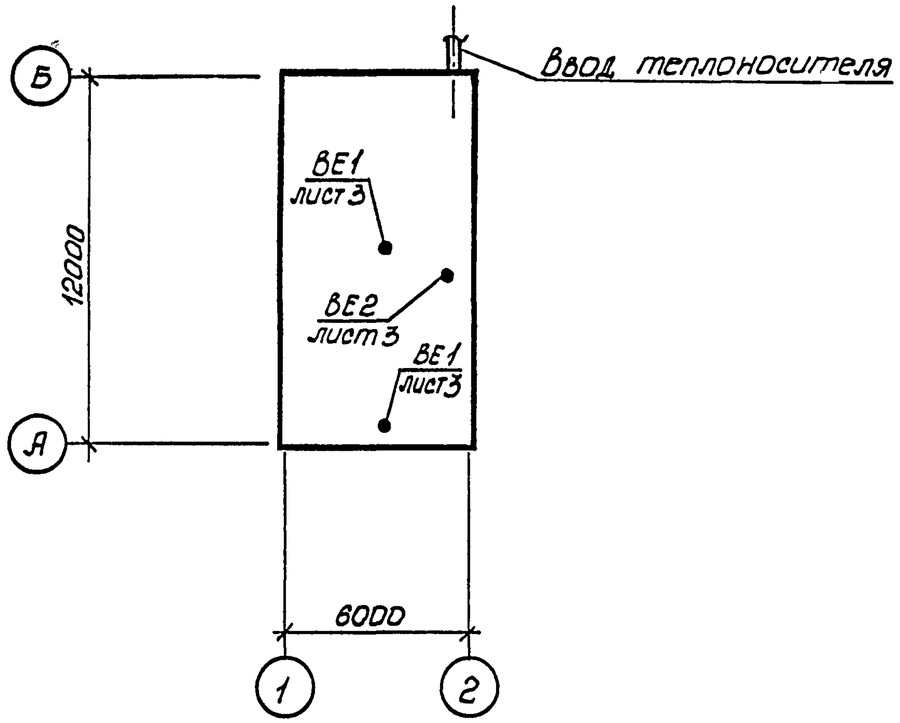

ОСНОВНЫЕ ПОКАЗАТЕЛИ ПО ЧЕРТЕЖАМ ОТОПЛЕНИЯ И ВЕНТИЛЯЦИИ

Наименование здания (сооружения), помещения	Объем, м3	Периоды года при t н, °С	Расход тепла, Вт				Расход холода, Вт	Установлен. мощн. эл. двигат, кВт
			На отопление	На вентиляцию	На горячее водоснабжение	Общий		
Проходной								
пункт на	252	-30	15025	-	-	15025	-	-
1-2 поста								

Привязан

Инв. №

Изм.	Кол.уч.	Лист	№док.	Подпись	Дата
Зав.сект.		Ланда			
Н.контр.		Лолонская			
Гл.спец.		Самохвалова			
Вед.инж.		Опарышева			

Т.П. 416-5-55.94 -ОВ

Контрольно-пропускной пункт

Стадия	Лист	Листов
Р	2	

Общие данные (окончание)

НИИ новых технологий

Инв. № подл. | Подпись и дата | Взам. инв. №

План

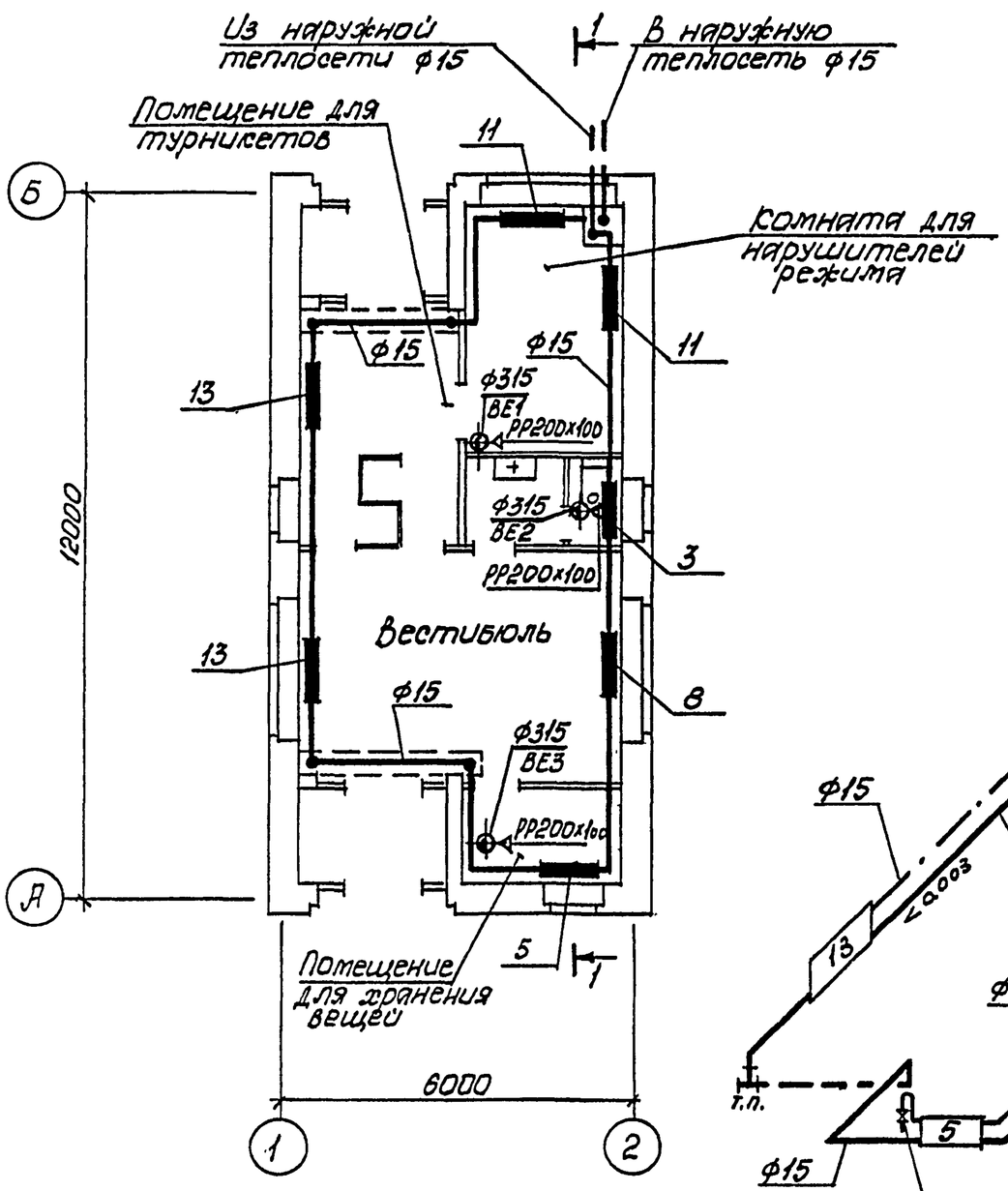

Разрез 1-1

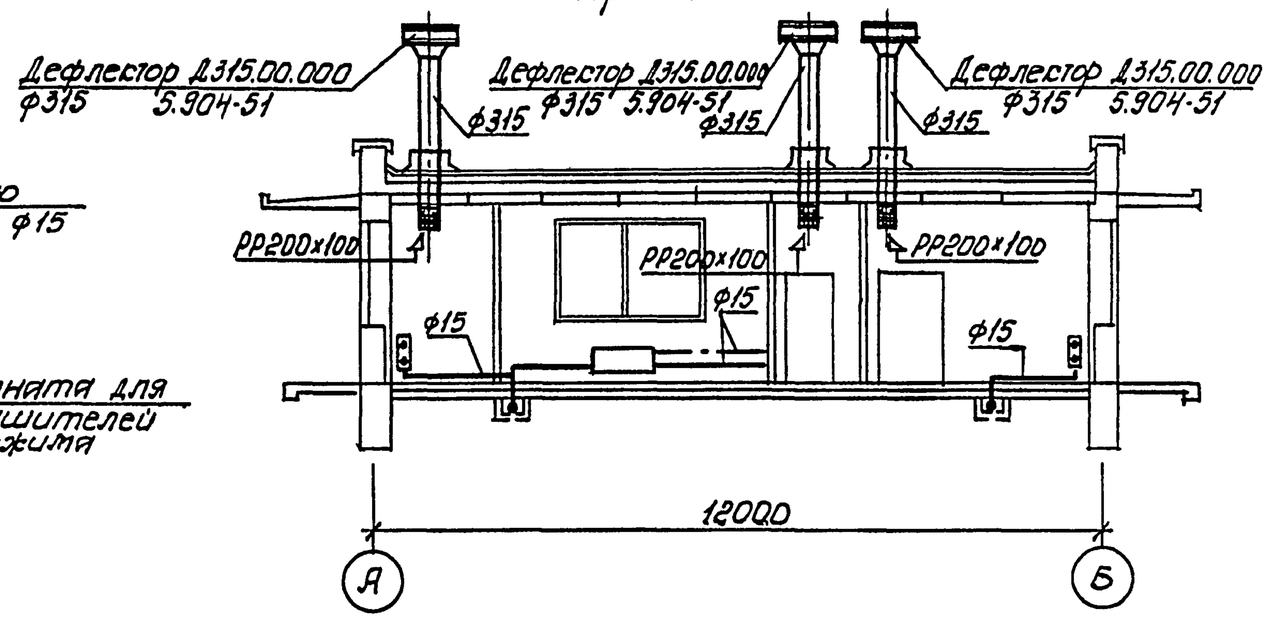

Схема отопления

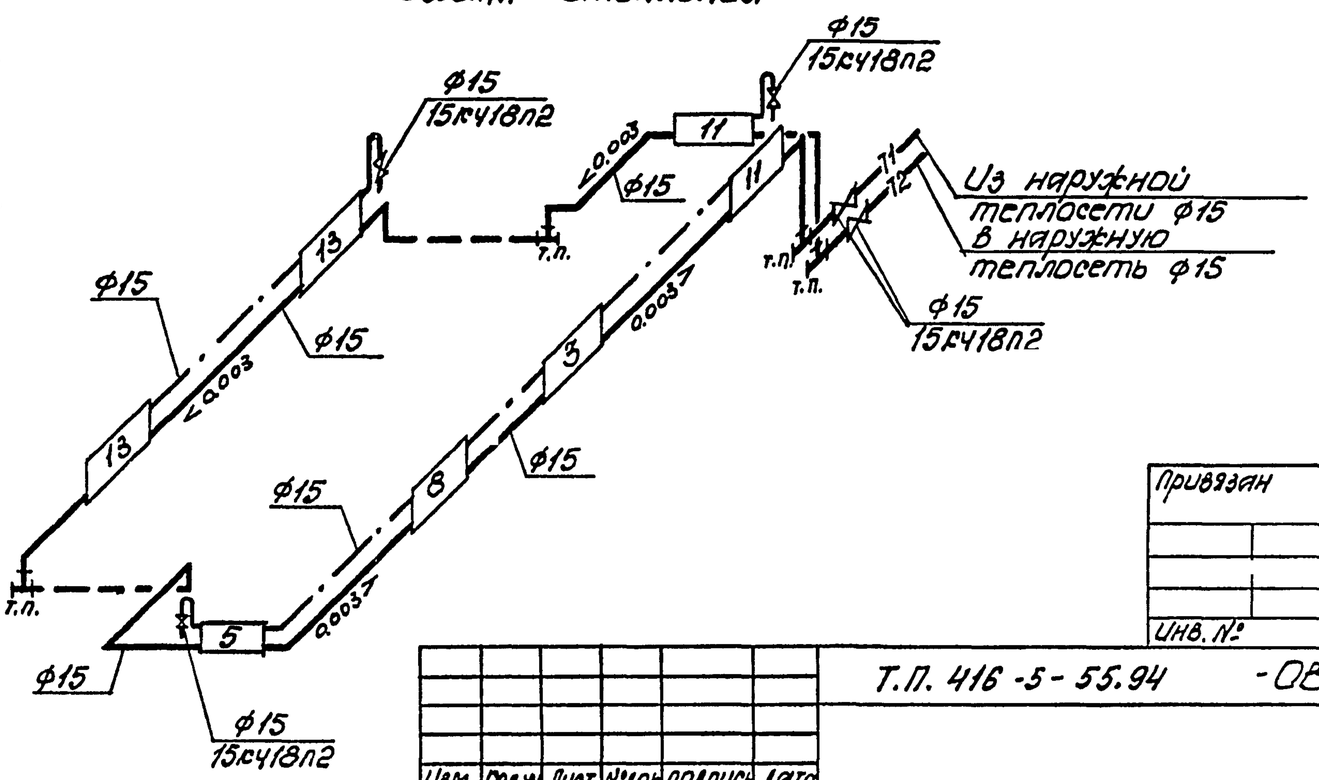

						Привязан		
						Инв. №		

						Т.П. 416-5-55.94 -ОВ			
Изм.	Кол.уч.	Лист	№док.	Подпись	Дата				
Зав.сект.		Ланда				Контрольно-пропускной пункт	Стадия	Лист	Листов
Н.контр.		Полонская					Р	3	
Гл.спец.		Самохвалова				Отопление и вентиляция. План. Разрез. Схема системы отопления	НИИ новых технологий		
Вед.инж.		Опарышева							

Взам. инв. № | Подпись и дата | Инв. № подл.

Ведомость чертежей основного комплекта

Лист	Наименование	Примечан.
1.	Общие данные /начало/	
2.	Общие данные /продолжение/	
3.	План Схемы систем В1, К1	

Ведомость ссылочных и прилагаемых документов

Обозначение	Наименование	Примечан.
	Прилагаемые документы	
416-5-55.94. ВК.СО	Спецификация оборудования на 2* л.	
416-5-55.94. ВК.ВМ	Ведомость потребности в материалах на 1 л.	

Ведомость ссылочных и прилагаемых документов /продолжение/

Обозначение	Наименование	Примечание
	Ссылочные документы	
3.900-9 вып 1,2,3	Опорные конструкции и средства крепления стальных трубопроводов внутренних санитарно-технических систем	
3.904-5 вып. II	Крепление санитарно-технических устройств	
4.900-10 вып 1,2,4	Альбом оборудования фасонных частей и арматуры для сетей и сооружений водопровода и канализации	

Типовой проект разработан в соответствии с действующими нормами и правилами и предусматривает мероприятия, обеспечивающие взрывную, взрывопожарную и пожарную безопасность при эксплуатации здания.

Главный специалист Полон /Полонская/

Инв. № подл. | Подпись и дата | Взамен инв. №

Инв. №

Изм	Кол.уч.	Лист	№док	Подпись	Дата
Зав.сект.		Ланда			
Н.контр.		Полонская		Полон	
Гл.спец.		Полонская		Полон	

Привязан

т.п. 416-5-55.94-ВК

Контрольно-пропускной пункт на 1-2 прохода

Стадия	Лист	Листов
Р	1	3

Общие данные /начало/

НИИ новых технологий

Общие указания

1. Расчет систем водопровода и канализации произведен на основании СНиП 2.04.01-85.
2. Расходы и напоры воды на хозяйственно-питьевые нужды и расходы сточных вод приведены в таблице основных показателей по чертежам водопровода и канализации.
3. Внутреннее пожаротушение согласно СНиП 2.04.01-85 не требуется.
4. Трубопроводы системы В1 монтировать с уклоном к приборам и к месту спуска.
5. Отвод атмосферных осадков с кровли принимается неорганизованным.
6. В помещениях пункта предусматривается сухая уборка пола.
7. Монтаж трубопроводов внутренних систем водопровода и канализации производить в соответствии со СНиП 3.05.01-85.
8. Стальные трубопроводы системы В1 окрашиваются масляной краской за два раза.
9. За относительную отметку 0.000 принята отметка пола, соответствующая абсолютной отметке ____.

Основные показатели по чертежам водопровода и канализации

Наименование системы	Потребный напор на вводе м вод.ст	Расчетный расход				Установленная мощность электродвигателей квт	Примечание
		м3/сут.	м3/ч	л/сек.	при пожаре л/сек		
1. Водопровод							
хозяйственно-							
питьевой	8.0	0.10	0.083	0.20	–		
2. Наружное							
пожаротушение	10.0	–	–	–	10.0		
3. Канализация							
бытовая		0.10	0.083	1.75			

Привязан

Инв. №

Инв. № подл. | Подпись и дата | Взамен инв. №

Изм.	Кол.уч	Лист	№док	Подпись	Дата
Зав.сект.		Ланда			
Н.контр.		Полонская			
Гл. спец.		Полонская			

т.п. 416-5-55.94-ВК

Контрольно-пропускной пункт на 1-2 прохода

Стадия	Лист	Листов
Р	2	

Общие данные /продолжение/

НИИ новых технологий

План

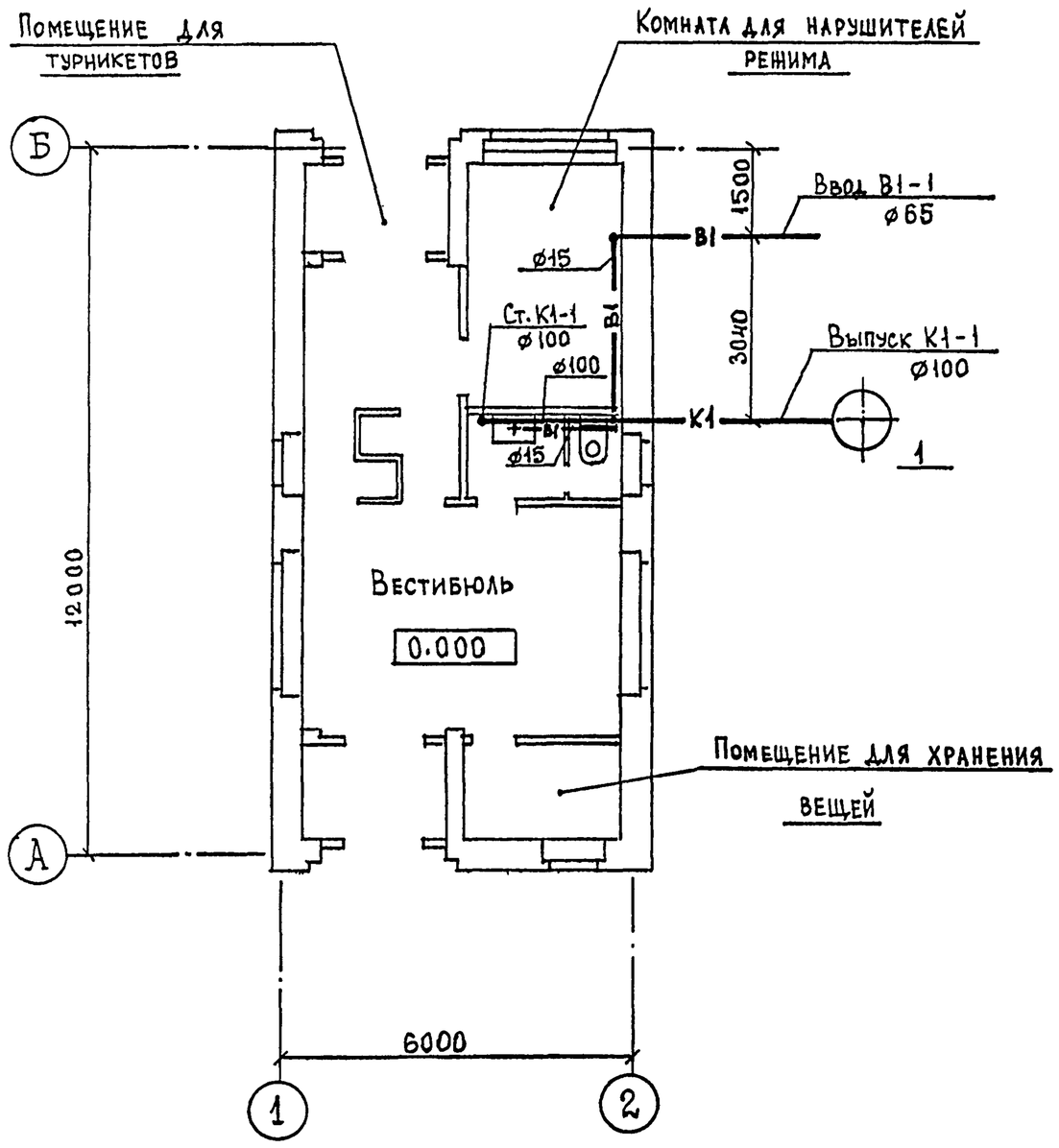

В1

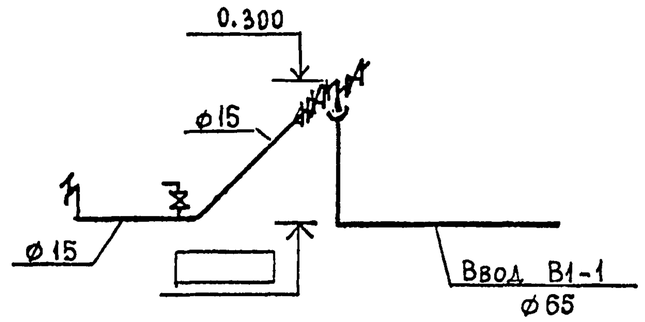

К1

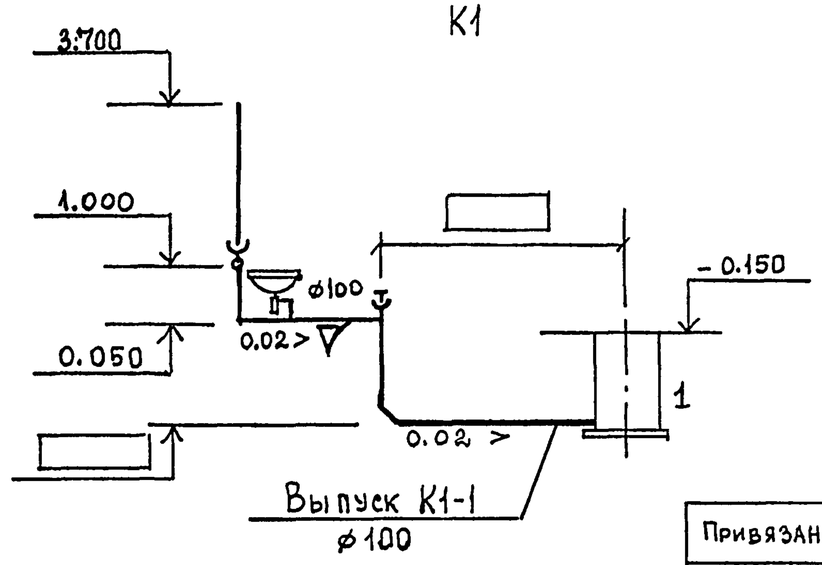

Привязан			
Инв. №			

Взам. инв. № | Подпись и дата | Инв. № подл.

Изм.	Кол.уч.	Лист	№ док.	Подпись	Дата
Зав.сект.		Ланда			
Н.контр.		Полонская			
Гл.спец.		Полонская			

т.п. 416-5-55.94-ВК

Контрольно-пропускной пункт на 1-2 прохода

Стадия	Лист	Листов
Р	3	

План. Схемы систем В1, К1

НИИ новых технологий

Ведомость чертежей основного комплекта.

Лист	Наименование.	Примеч
1.	Общие данные	
2.	План	

Ведомость ссылочных и прилагаемых документов

Обозначение	Наименование	Примеч.
	Прилагаемые документы.	
416-5.55.94 ЭС.СО	Спецификация оборудова-	на
	ния	листа
	Ссылочные документы.	
5.407-83	Установка выключателей	
	и штепсельных розеток	

Пояснения к проекту.

Проект электрического освещения предусматривает рабочее и эвакуационное освещения.

Питание электротехнической установки запроектировано от внутриплощадочных сетей.

В качестве групповых осветительных щитков приняты выключатели автоматические типа АП50.

Щитки освещения устанавливаются на высоте 1,8м от пола до верхней кромки кожуха, выключатели - 1,5м.

Групповые сети выполняются проводом АПРВ скрыто.

В качестве ответвительных коробок используются коробки типа У197.

Для зануления элементов электрооборудования используется рабочий нулевой провод.

Управление освещением осуществляется выключателями установленными по месту.

Обслуживание осветительной установки осуществляется с лестниц-стремянок.

Типовой проект разработан в соответствии с действующими нормами и правилами и предусматривает мероприятия, обеспечивающие взрывную, взрывопожарную и пожарную безопасность при эксплуатации здания.

Главный специалист /Завельский/

				Привязан			
Инв. №							
				ТП 416-5-55.94 ЭС			
Завсек	Ланда						
Н.контр	Любарский						
Гл.спец	Завельский			КОНТРОЛЬНО-ПРОПУСКНОЙ ПУНКТ НА 1-2 ПРОХОДА	Стадия	Лист	Листов
					Р	1	2
				Общие данные	НИИ новых технологий		

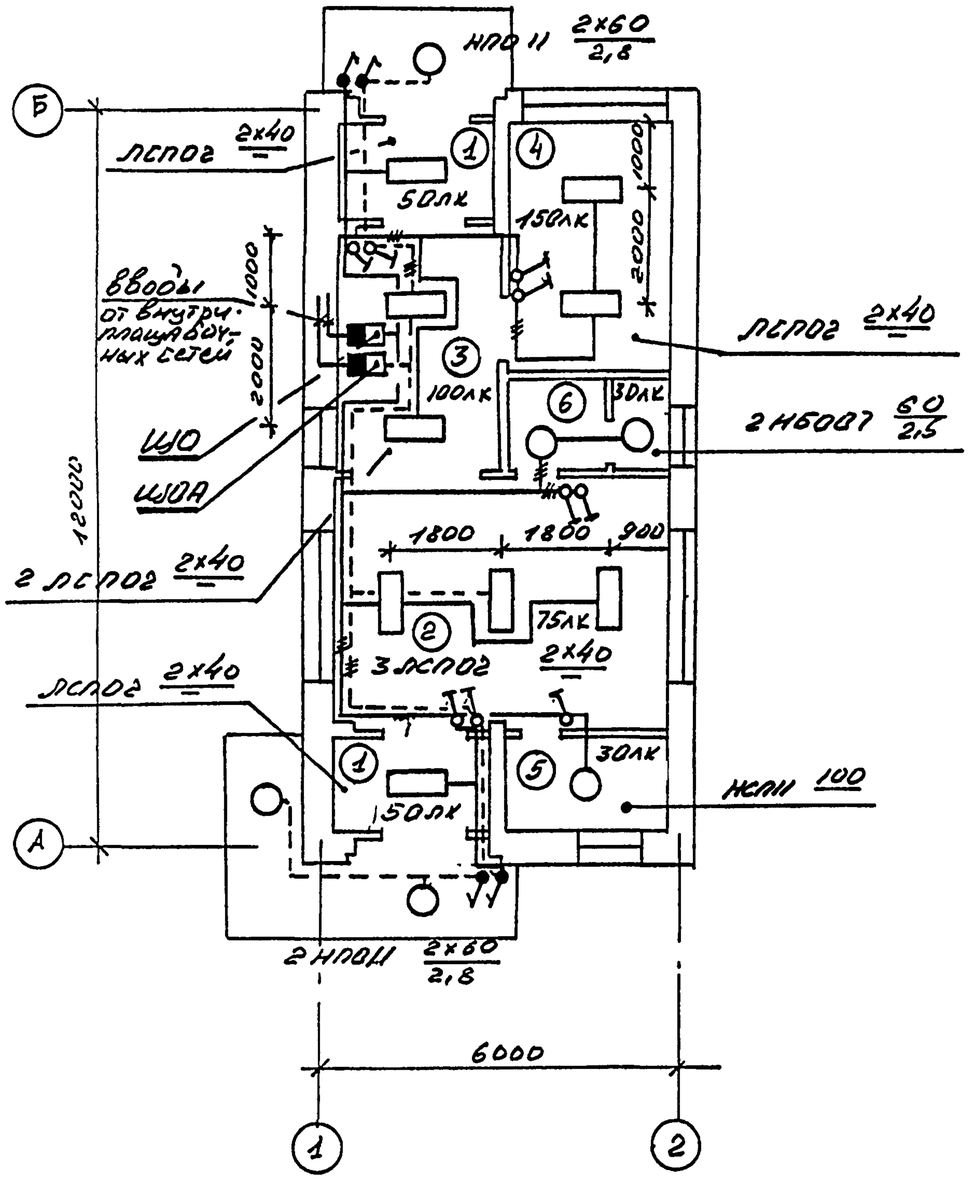

Экспликация помещений

NN п/п	Наименование
1	Тамбуры
2	Вестибюль
3	Помещение для турникетов
4	Комната для нарушителей режима
5	Помещение для хранения вещей
6	Санузел.

Номер щитка	Тип	Установленная мощность кВт	Номера автоматических выключателей				Ток расцепителя, А	
			Однополюсные		Трехполюсные		на вводе	на линиях
			Занятые	Резервные	Занятые	Резервные		
ЩО	АП50Б3МТ	0,92	1	2,3	-	-	-	16
ЩОА	АП50Б3МТ	0,56	1	2,3	-	-	-	16

Привязан

Инв №

Т.П 416-5-55.94			ЭС
Завсек	Панова		Контрольно-пропускной пункт на 1-2 прохода	Стадия	Лист	Листов
Н.контр	Любарский			Р	2	
Гл.спец	Зовельский		План	НИИ новых технологий.		

ВЕДОМОСТЬ РАБОЧИХ ЧЕРТЕЖЕЙ ОСНОВНОГО КОМПЛЕКТА

Лист	Наименование	Примечание
I	Общие данные	
2	План. Функциональная схема	

ВЕДОМОСТЬ ССЫЛОЧНЫХ И ПРИЛАГАЕМЫХ ДОКУМЕНТОВ

Обозначение	Наименование	Примечание
	Прилагаемые документы	
4I6-5-55.94 СС.СО	Спецификация оборудования	

Типовой проект разработан в соответствии с действующими нормами и правилами и предусматривает мероприятия обеспечивающие взрывную, взрывопожарную и пожарную безопасность при эксплуатации здания

Главный специалист /Любарский В.Б./

ОБЩИЕ УКАЗАНИЯ

Настоящим разделом проекта предусматривается обеспечение помещений проходного пункта следующими видами связи и сигнализации:

Автоматической телефонной связью

Электрочасофикацией

Радиофикацией.

Автоматическая телефонная связь обеспечивается установкой двух телефонных аппаратов. Электрочасофикация - установкой двух вторичных электрочасов. Радиофикация - установкой двух абонентских громкоговорителей. Все абонентские точки подключаются к станционным устройствам предприятия по проекту внутриплощадочных слаботочных сетей.

Проектом предусмотрен ввод комплексной сети емкостью I0x2 и ввод радиосети емкостью Ix2.

Прокладка кабелей и проводов осуществляется по стенам открытым способом.

Монтаж всех устройств выполнять в соответствии действующих норм и правил министерства Связи РФ.

				Привязан			
Инв.№							
				4I6-5-55.94 СС			
Зав.с.	Ланда						
Н.конт	Зывельский						
Гл.спец	Любарский			КОНТРОЛЬНО-ПРОПУСКНОЙ ПУНКТ НА I-2 ПРОХОДА	Стадия	Лист	Листов
					Р	I	2
				Общие данные	ЦНИИПРОМЗДАНИЙ		

План

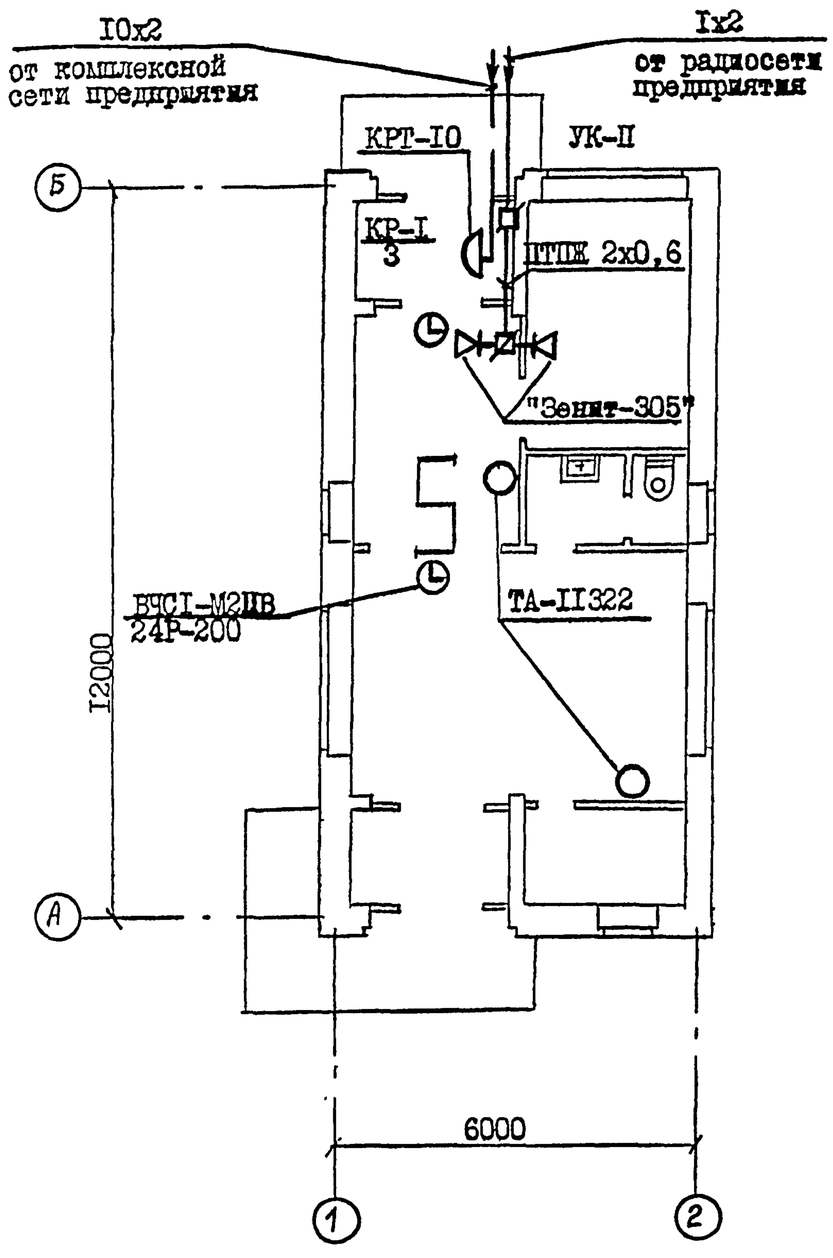

Функциональная схема

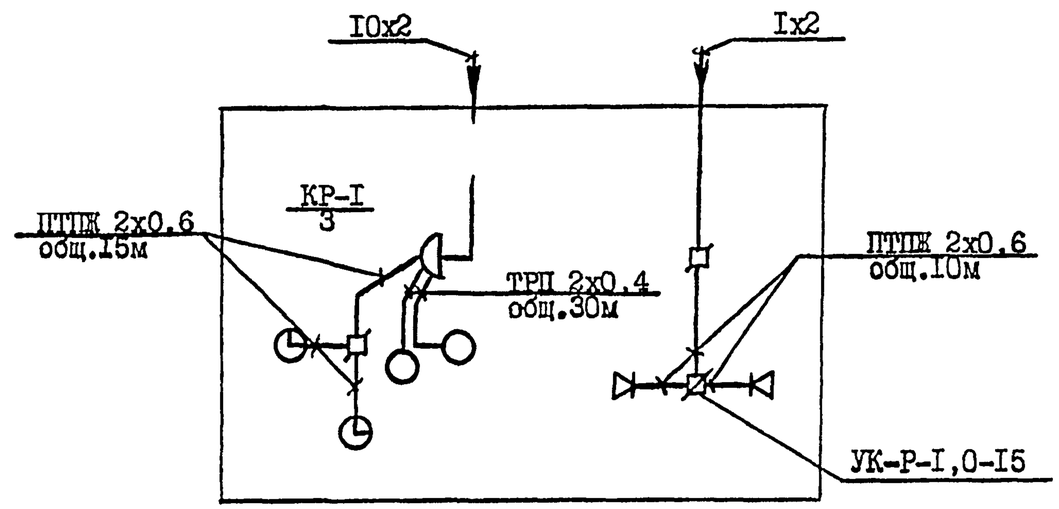

Привязан			
Инв.№			

				416-5-55.94 СС		
Зав.с.	Ланда					
Н.конт	Завельский					
Гл.спец	Любарский			КОНТРОЛЬНО-ПРОПУСКНОЙ ПУНКТ НА 1-2 ПРОХОДА	Стадия	Лист	Листов
					Р	2	
				План. Функциональная схема.	ЦНИИПРОМЗДАНИЙ		