ТИПОВЫЕ КОНСТРУКЦИИ, ИЗДЕЛИЯ И УЗЛЫ ЗДАНИЙ И СООРУЖЕНИЙ

СЕРИЯ 1.090.1-2с

СБОРНЫЕ ЖЕЛЕЗОБЕТОННЫЕ КОНСТРУКЦИИ МЕЖВИДОВОГО ПРИМЕНЕНИЯ ДЛЯ КРУПНОПАНЕЛЬНЫХ ОБЩЕСТВЕННЫХ ЗДАНИЙ И ВСПОМОГАТЕЛЬНЫХ ЗДАНИЙ ПРОМЫШЛЕННЫХ ПРЕДПРИЯТИЙ С ВЫСОТОЙ ЭТАЖА 3,0 И 3,3М ДЛЯ СТРОИТЕЛЬСТВА В СЕЙСМИЧЕСКИХ РАЙОНАХ

4/91

ВЫПУСК 3-2

ПАНЕЛИ ВНУТРЕННИХ СТЕН НУЛЕВОГО ЦИКЛА ДЛЯ ПРИМЕНЕНИЯ В РАЙОНАХ СЕЙСМИЧНОСТЬЮ 9 БАЛЛОВ

РАБОЧИЕ ЧЕРТЕЖИ

1010-05

№	ОБОЗНАЧЕНИЕ	НАИМЕНОВАНИЕ	СТР.	ПРИМЕЧАНИЕ
1	I.090.I-2с.3-2 0.0.0.0ТО	ТЕХНИЧЕСКОЕ ОПИСАНИЕ	3	
2	I.090.I-2с.3-2 I.0.0.0	ПАНЕЛЬ ЦОКОЛЬНАЯ ПВЦ I0.I9,ПВЦ I6.I9 ПВЦ 28.I9	6	ПВЦ I0.I9-IT-C9 ПВЦ I6.I9-IT-C9 ПВЦ 28.I9-IT-C9
3	I.090.I-2с.3-2 2.0.0.0	ПАНЕЛЬ ЦОКОЛЬНАЯ 1ПВЦ 28.I9 2ПВЦ 28.I9	8	1ПВЦ 28.I9-IT-C9 2ПВЦ 28.I9-IT-C9
4	I.090.I-2с.3-2 3.0.0.0	ПАНЕЛЬ ЦОКОЛЬНАЯ ПВЦ 58.I9-IT-C9	I0	
5	I.090.I-2с.3-2 0.0.0.0ДI	УЗЛЫ ОПАЛУБОЧНЫЕ	II	
6	I.090.I-2с.3-2 0.I.0.0	КАРКАС ПРОСТРАНСТВЕННЫЙ КП I0.I9, КП I6.I9, КП 28.I9	I4	
7	I.090.I-2с.3-2 0.2.0.0	КАРКАС ПРОСТРАНСТВЕННЫЙ 1КП 28.I9, 2КП 28.I9	I7	
8	I.090.I-2с.3-2 0.3.0.0	КАРКАС ПРОСТРАНСТВЕННЫЙ КП 58.I9	I9	
9	I.090.I-2с.3-2 0.0.0.0Д2	УЗЛЫ АРМАТУРНЫЕ	2I	
I0	I.090.I-2с.3-2 0.0.I.0	КАРКАС ПЛОСКИЙ КРI - КР9	25	
II	I.090.I-2с.3-2 0.0.2.0	ИЗДЕЛИЕ ЗАКЛАДНОЕ МНI	28	
I2	I.090.I-2с.3-2 0.0.0.I	ПЕТЛЯ СТРОПОВОЧНАЯ СПI - СПЗ СТЕРЖЕНЬ ГНУТЫЙ АНI - АН4	29	
I3	I.090.I-2с.3-2 0.0.0.0РС	РАСХОД СТАЛИ	30	

Т.К. 1.090.1-2с вып 3-2

Взам.инв. № | Подпись и дата | Инв.№подл.

Н.контр.	Силегадзе		14.V.87
Нач.отд.	Эдишерашвили		13.V.87
Рук.маст	Бахталзе		14.V.87
ГИП	Эдишерашвили		13.V.87
ГИП	Бурджанадзе		13.V.87
Рук.гр.	Шелия		14.V.87
Проверил	Шелия		14.V.87
Разраб.	Сапихова		14.V.87

I.090.I-2с.3-2 0.0.0.0

СОДЕРЖАНИЕ

Стадия	Лист	Листов
Р		I

ТбилЗНИИЭП

Копировал

Формат А3

I. Общие данные

Выпуск 3-2 "Панели внутренних стен нулевого цикла для применения в районах сейсмичностью 9 баллов" входит в состав серии I.090.I-2с "Сборные железобетонные конструкции межвидового применения для крупнопанельных общественных зданий и вспомогательных зданий промышленных предприятий с высотой этажа 3,0 и 3,3 м для строительства в сейсмических районах".

Выпуск содержит: техническое описание, спецификации, сборочные чертежи и опалубочные узлы; спецификации, сборочные чертежи пространственных каркасов и арматурные узлы; спецификации и сборочные чертежи арматурных и закладных изделий; расход стали на панели внутренних стен нулевого цикла.

Панели запроектированы в соответствии с требованиями СНиП II-7-81 "Строительство в сейсмических районах. Нормы проектирования", СНиП 2.03.01-84 "Бетонные и железобетонные конструкции", постановления Госстроя СССР от II марта 1981 г. №34 "О повышении расчетных сопротивлений металлопроката, используемого при изготовлении строительных конструкций", ВСН 32-77 "Инструкции по проектированию конструкций панельных жилых зданий", ГОСТ I2504-80* "Панели стеновые внутренние бетонные и железобетонные для жилых и общественных зданий. Общие технические условия".

2. Конструкция панелей.

Панели запроектированы из тяжелого цементного бетона класса В15 толщиной 160 мм. Панели без проемов и простенки панелей с проемами армированы конструктивно. Перемычки панелей армированы по расчету на унифицированный ряд нагрузок, приведенных в выпуске 0-7 "Указания по применению изделий для районов с сейсмичностью 9 баллов". Панели запроектированы с повышенной несущей способностью опорных граней с применением косвенного армирования. Повышение несущей способности панелей обеспечивается применением более высоких классов бетона. Такие панели разрабатываются как индивидуальные изделия.

По горизонтальным и вертикальным граням панелей предусмотрены арматурные выпуски для соединения панелей, а также шпонки, обеспечивающие совместную работу с примыкающими конструкциями после заполнения стыков бетоном. На верхних гранях панелей установлены строповочные петли.

Армирование панелей производится сварными пространственными каркасами, которые устанавливаются в формующее оборудование в собранном виде, включая петлевые выпуски и закладные изделия. Пространственные каркасы состоят из плоских арматурных каркасов и закладных изделий.

Арматурная сталь принята в соответствии со СНиП 2.03.01.84 "Бетонные и железобетонные конструкции" и письмом Госстроя СССР от I5 апреля 1980 г. №42-Д "О мерах по предотвращению перерасхода арматурной стали при проектировании и изготовлении железобетонных конструкций для промышленного, жилищно-гражданского и сельского строительства": для плоских каркасов и отдельных стержней - сталь класса А-III марки 35ГС по ГОСТ 5781-82* и класса Вр-I по ГОСТ 6727-80*; для монтажных петель (анкеров) - сталь класса А-I марки ВСт3пс2 по ГОСТ 5781-82*; для строповочных петель - сталь класса Ас-II марки I0ГТ по ГОСТ 5781-82* и сталь класса А-I марки ВСт3пс2 по ГОСТ 5781-82*; для закладных деталей - сталь класса А-III марки 35ГС по ГОСТ 5781-82* и полосовая сталь по ГОСТ I03-76* марки ВСт3пс6 по ГОСТ 380-71*.

Размеры панелей не должны иметь отклонений от основных проектных размеров, превышающих установленные по ГОСТ I2504-80*. Масса панелей не должна превышать проектную массу более чем на 7%.

3. Изготовление панелей.

При изготовлении панелей следует руководствоваться указаниями ГОСТ I2504-80*. Панели должны изготавливаться в инвентарной заводской оснастке. При этом необходимо выполнять следующие требования:

3.I. Панели внутренних стен нулевого цикла высотой I865 мм формуются в кассетных установках.

3.2. Проектное положение пространственного каркаса в кассетном отсеке в процессе бетонирования обеспечить навесными арматурными крючками или другими способами. По толщине отсека каркас фиксировать поперечными стержнями вертикальных и горизонтальных каркасов.

3.3. Съемные части проемообразователя для проемов и вкладыши форм для образования ниш устанавливаются в форму после пространственного каркаса.

3.4. Термообработку производить при температуре не выше 70°С,

Н.контр.	Силагадзе			I.090.I-2с 3-2 0.0.0.0ТО		
Нач.отд.	Эдишерашвили					
Рук.маст	Бахтадзе			ТЕХНИЧЕСКОЕ ОПИСАНИЕ	Стадия	Лист	Листов
ГИП	Эдишерашвили				Р	I	2
ГИП	Бурджанадзе				ТбилЗНИИЭП		
Рук.гр.	Шелия						
Проверил	Салихова						
Разраб.	Шелия						

Инв.№подл. | Подпись и дата | Взам.инв.№

Копировал | Формат А3

допускается воздействие температуры до 85°С на срок не более 30 минут.

3,5. Распалубку панелей производить при достижении бетоном прочности не менее 70% проектной с применением кантователя, обеспечивающего угол подъема изделия не менее 70° к горизонту.

Контроль качества панелей при изготовлении должен производиться путем систематического пооперационного контроля: прочности бетонных кубов и арматуры точности укладки пространственных каркасов, толщин защитных слоев.

Прочность бетона к моменту отпуска изделий с завода, если она не оговорена в проекте, должна быть не менее 70% проектной марки бетона для теплого времени года и 100% для применения в зимних условиях. Для предохранения от коррозии лицевые поверхности закладных изделий должны быть покрыты антикоррозийной обмазкой слоем 0,5 мм.

Приемка панелей ОТК завода-изготовителя и контрольная выборочная ная проверка потребителем производится в соответствии с ГОСТ 12504-80*. При освоении производства панелей и при изменении технологии их изготовления рекомендуется провести испытания панелей и оценку и их прочности и трещиностойкости по ГОСТ 8829-85 "Конструкции и изделия железобетонные сборные. Методы испытаний и оценки прочности, жесткости и трещиностойкости".

4. Указания по хранению и транспортировке панелей.

Хранение и транспортировка панелей должны выполняться в соответствии с требованиями ГОСТ 12504-80*. Подъем панелей производить с применением самобалансирующих траверс, обеспечивающих вертикальное положение панелей, наклон строп к вертикали допускается не более 15°.

Опиране панелей при хранении и транспортировке должно производиться на специальные прокладки (деревянные, резиновые и т.п.)

5. Маркировка панелей.

Маркировка панелей выполнена в соответствии с ГОСТ 23009-78 "Конструкции и изделия бетонные и железобетонные сборные. Условные обозначения (марки)". Марка содержит обозначение основных характеристик панели и состоит из буквенно-цифровых групп.

Первая группа букв означает:

ПВЦ - панель внутренняя нулевого цикла (цокольная);,

Вторая группа цифр (записаны через точку) обозначает габарит панели в дециметрах (длина, высота);

Последующая группа обозначает прочностную характеристику:

IT - бетон тяжелый марки В15.

С9 - для применения в районах сейсмичностью 9 баллов.

Марки проставляются на чертежах и спецификациях проекта в заказах заводам-изготовителям и на изделиях. Каждая изготовленная панель должна иметь маркировку согласно ГОСТ 13015.2-81 "Конструкции и изделия бетонные и железобетонные сборные. Правила маркировки", выполненную несмываемой краской. Должны быть нанесены: марка панели, индекс предприятий, масса панели, класс бетона.

Внесение изменений в обозначении марок не допускается.

6. Изготовление арматурных пространственных каркасов, арматурных и закладных изделий.

Сборка пространственных каркасов выполняется из плоских каркасов, отдельных стержней, петлевых выпусков и закладных изделий при помощи монтажных стержней в кондукторах. Все соединения следует производить сваркой в соответствии с требованиями ГОСТ 10922-75 "Арматурные изделия и закладные детали сварные для железобетонных конструкций. Технические требования и методы испытаний", СН 393-78 "Инструкция по сварке соединений арматуры и закладных деталей железобетонных конструкций". Качество сварки, выполняемой при сборке пространственные каркасов и закладных деталей, должно быть не ниже требований, предъявляемых к соединениям с ненормируемой прочностью по ГОСТ 10922-75. При изготовлении закладных деталей следует соблюдать требования ГОСТ 19292-85 "Соединения сварные элементов закладных деталей сборных железобетонных конструкций. Контактная и автоматическая сварка плавлением. Основные типы и конструктивные элементы".

7. Маркировка пространственных каркасов, арматурных и закладных изделий.

Марки пространственных каркасов имеют буквенно-цифровое обозначение. Группа букв обозначает: КП - каркас пространственный. Группа цифр (записаны через точку) обозначает габарит панели в дециметрах (длина, высота).

Марки арматурных и закладных изделий имеют буквенно-цифровое обозначение. Группа букв обозначает: КР - каркас плоский; МН - изделие закладное; АН - петля монтажная (анкер); СП - петля строповочная. Группа цифр обозначает порядковый номер.

ФОРМАТ	ЗОНА	ПОЗ.	ОБОЗНАЧЕНИЕ	НАИМЕНОВАНИЕ	КОЛ.	ПРИМЕЧАНИЕ
				ДОКУМЕНТАЦИЯ		
A3			I.090.I-2c.3-2 I.0.0.0СБ	СБОРОЧНЫЙ ЧЕРТЕЖ		
A3			I.090.I-2c.3-2 0.0.0.0ДI	УЗЛЫ ОПАЛУБОЧНЫЕ		
A3			I.090.I-2c.3-2 0.0.0.0РС	РАСХОД СТАЛИ		
A3			I.090.I-2c.3-2 0.0.0.0ТО	ТЕХНИЧЕСКОЕ ОПИСАНИЕ		
				ПЕРЕМЕННЫЕ ДАННЫЕ ДЛЯ ИСПОЛНЕНИЯ:		
			I.090.I-2c.3-2 I.0.0.0	ПВЦ I0.I9-IT-C9		
				СБОРОЧНЫЕ ЕДИНИЦЫ		
A4		I	I.090.I-2c.3-2 0.I.0.0	КАРКАС ПР. КП I0.I9	I	
				МАТЕРИАЛЫ		
				БЕТОН ТЯЖЕЛЫЙ BI5		0,27м³
			I.090.I-2c.3-2 I.0.0.0-0I	ПВЦ I6.I9-IT-C9		
				СБОРОЧНЫЕ ЕДИНИЦЫ		
A4		I	I.090.I-2c.3-2 0.I.0.0-0I	КАРКАС ПР. КП I6.I9	I	
				МАТЕРИАЛЫ		
				БЕТОН ТЯЖЕЛЫЙ BI5		0,44м³
			I.090.I-2c.3-2 I.0.0.0-02	ПВЦ 28.I9-IT-C9		
				СБОРОЧНЫЕ ЕДИНИЦЫ		

Н.контр.	Силагадзе		24.11.87
Нач.отд.	Эдишерашвили		24.11.87
Рук.маст.	Бахтадзе		24.11.87
ГИП	Эдишерашвили		24.11.87
ГИП	Бурджанадзе		02.11.87
Рук.гр.	Салихова		02.11.87
Проверил	Шелия		02.11.87
Разраб.	Салихова		02.11.87

I.090.I-2c.3-2 I.0.0.0

ПАНЕЛЬ ЦОКОЛЬНАЯ
ПВЦ I0.I9, ПВЦ I6.I9
ПВЦ 28.I9

Стадия	Лист	Листов
Р	I	2

ТбилЗНИИЭП

т.к. I.090.I-2c вып.3-2

Взам.инв.N | Подпись и дата | Инв.N подл.

Копировал | Формат A4

ФОРМАТ	ЗОНА	ПОЗ.	ОБОЗНАЧЕНИЕ	НАИМЕНОВАНИЕ	КОЛ.	ПРИМЕЧАНИЕ
A4		I	I.090.I-2c.3-2 0.I.0.0-02	КАРКАС ПР. КП 28.I9	I	
				МАТЕРИАЛЫ		
				БЕТОН ТЯЖЕЛЫЙ BI5		0,79м³

Взам.инв.N | Подпись и дата | Инв.N подл.

I.090.I-2c.3-2 I.0.0.0

Лист 2

Копировал | Формат A4

Рис. I

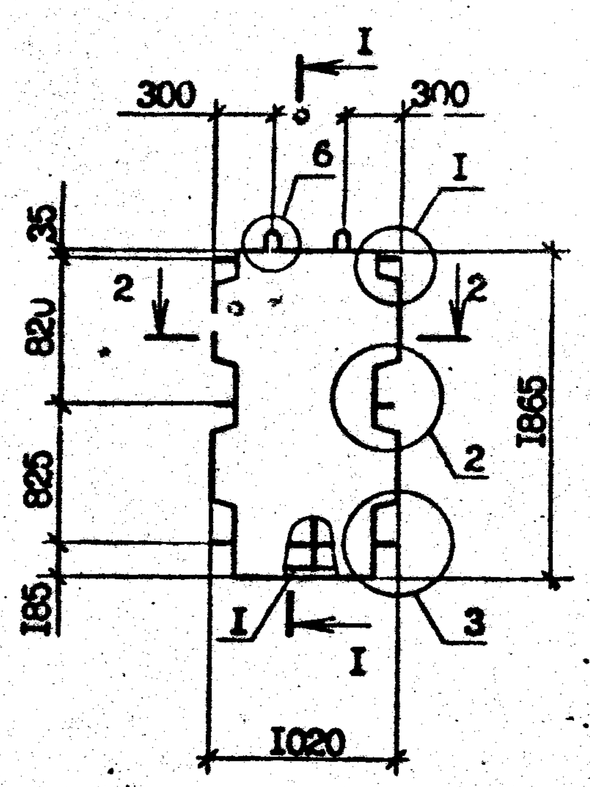

Рис. 2

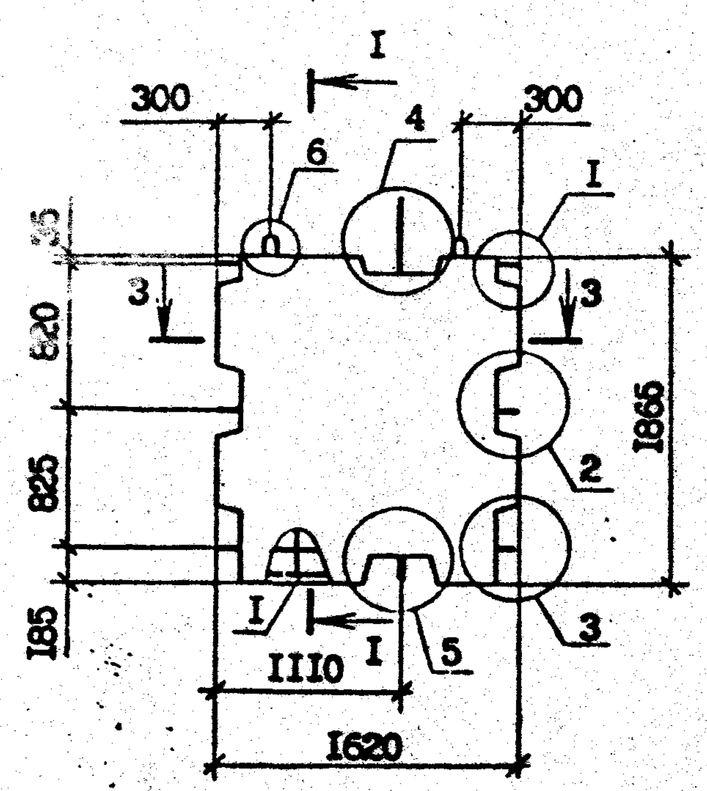

Рис. 3

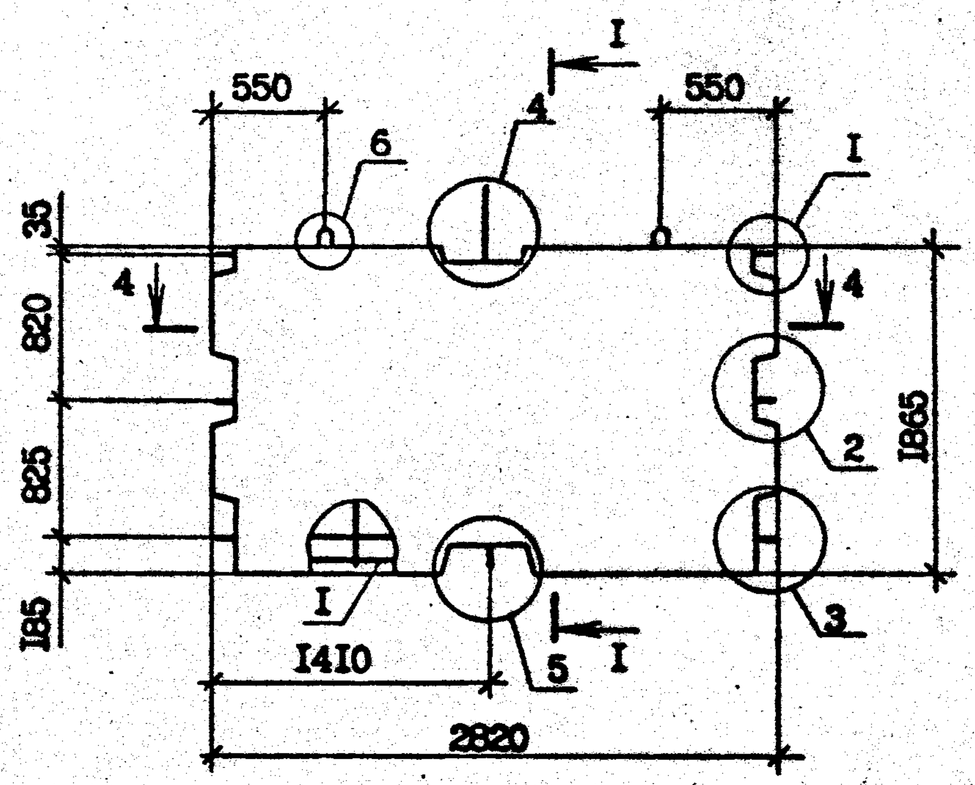

I - I

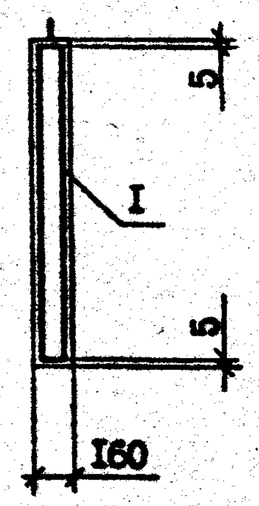

2 - 2

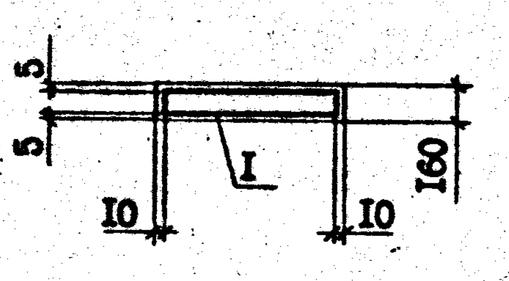

3 - 3

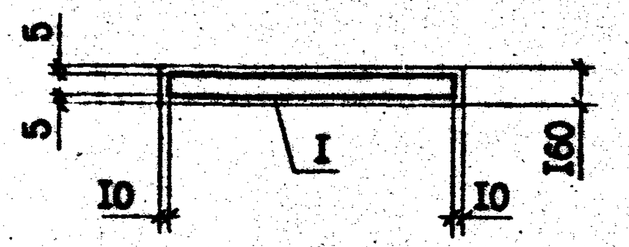

4 - 4

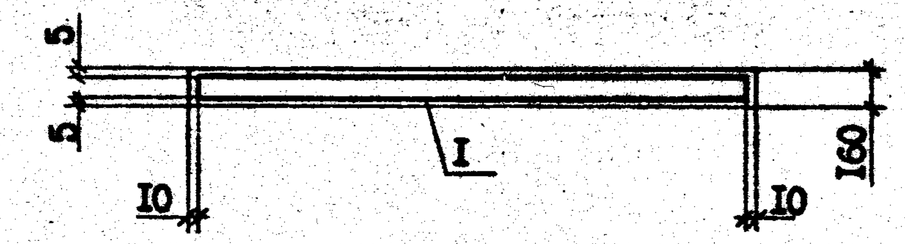

Обозначение	Марка	Рис.	Масса, т
I.090.I-2c.3-2 I.0.0.0	ПВЦ I0.I9-IT-C9	I	0,68
-0I	ПВЦ I6.I9-IT-C9	2	I,I0
-02	ПВЦ 28.I9-IT-C9	3	I,98

				I.090.I-2c.3-2 I.0.0.0СБ			
Н.контр.	Силагадзе			ПАНЕЛЬ ЦОКОЛЬНАЯ ПВЦ. I0.I9, ПВЦ I6.I9, ПВЦ 28.I9. СБОРОЧНЫЙ ЧЕРТЕЖ	Стадия	Масса	Масштаб
Нач.отд.	Эдишерашвили				Р	См. табл.	I:40
Рук.маст	Бахтадзе				Лист	Листов I	
ГИП	Эдишерашвили				ТбилЗНИИЭП		
ГИП	Бурджанадзе						
Рук.гр.	Шелия						
Проверил	Салихова						
Разраб.	Шелия						

Т.К. I.090.I-2c вып. 3-2

Инв. № подл. | Подпись и дата | Взам. инв. №

Копировал

Формат А3

ФОРМАТ	ЗОНА	ПОЗ.	ОБОЗНАЧЕНИЕ	НАИМЕНОВАНИЕ	КОЛ.	ПРИМЕЧАНИЕ
				ДОКУМЕНТАЦИЯ		
А3			I.090.I-2с.3-2 2.0.0.0СБ	СБОРОЧНЫЙ ЧЕРТЕЖ		
А3			I.090.I-2с.3-2 0.0.0.0ДI	УЗЛЫ ОПАЛУБОЧНЫЕ		
А3			I.090.I-2с.3-2 0.0.0.0РС	РАСХОД СТАЛИ		
А3			I.090.I-2с.3-2 0.0.0.0ТО	ТЕХНИЧЕСКОЕ ОПИСАНИЕ		
				ПЕРЕМЕННЫЕ ДАННЫЕ ДЛЯ ИСПОЛНЕНИЙ:		
			I.090.I-2с.3-2 2.0.0.0	IПВЦ 28.I9 -IT-C9		
				СБОРОЧНЫЕ ЕДИНИЦЫ		
А4			I.090.I-2с.3-2 0.2.0.0	КАРКАС ПР. IКП 28.I9	I	
				МАТЕРИАЛЫ		
				БЕТОН ТЯЖЕЛЫЙ В15		0,63м³
			I.090.I-2с.3-2 2.0.0.0-0I	2ПВЦ 28.I9-IT-C9		
				СБОРОЧНЫЕ ЕДИНИЦЫ		
А4			I.090.I-2с.3-2 0.2.0.0-0I	КАРКАС ПР. 2КП 28.I9	I	
				МАТЕРИАЛЫ		
				БЕТОН ТЯЖЕЛЫЙ В15		0,63м³

Н.контр.	Силагадзе		
Нач.отд.	Эдишерашвили		
Рук.маст	Бахтадзе		
ГИП	Эдишерашвили		
ГИП	Бурджанадзе		
Рук.гр.	Салихова		
Проверил	Шелия		
Разраб.	Салихова		

I.090.I-2с.3-2 2.0.0.0

ПАНЕЛЬ ЦОКОЛЬНАЯ
IПВЦ 28.I9, 2ПВЦ 28.I9

Стадия	Лист	Листов
Р		I

ТбилЗНИИЭП

Т.К. 1.090.I-2с вып. 1-4

Взам.инв.N | Подпись и дата | Инв.N подл.

Копировал | Формат А4

ФОРМАТ	ЗОНА	ПОЗ.	ОБОЗНАЧЕНИЕ	НАИМЕНОВАНИЕ	КОЛ.	ПРИМЕЧАНИЕ

Взам.инв.N | Подпись и дата | Инв.N подл.

Лист

Копировал | Формат А4

Рис. 1

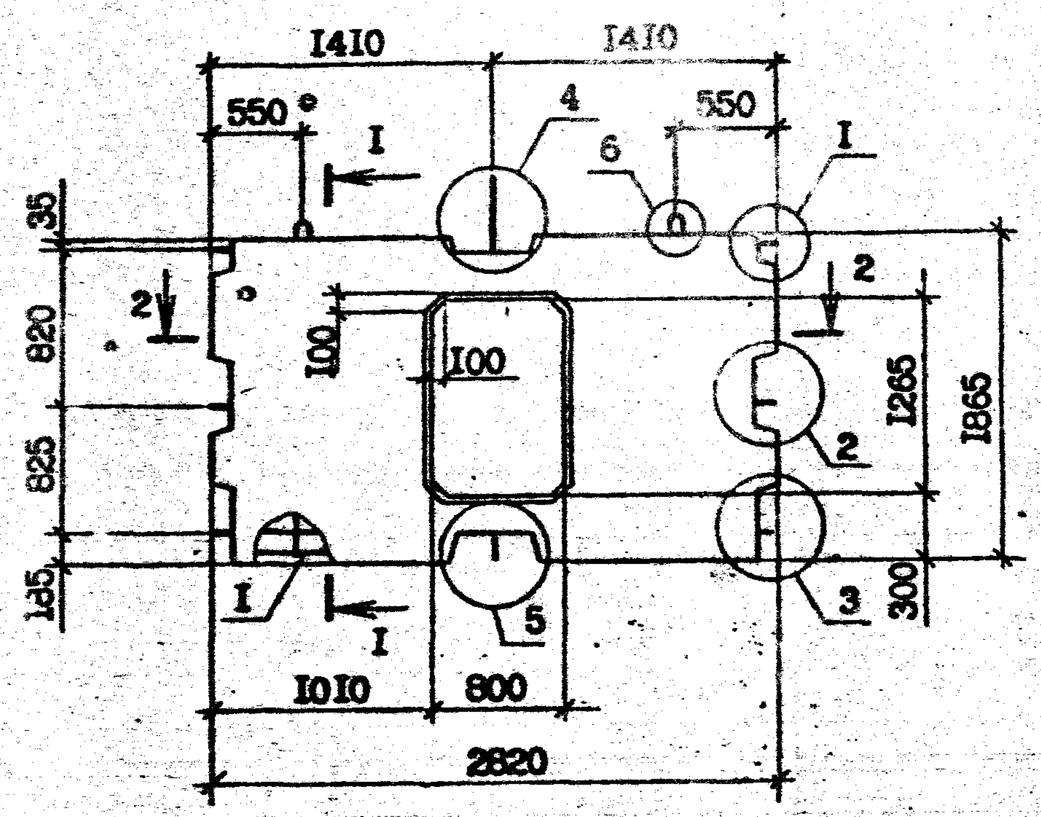

I - I

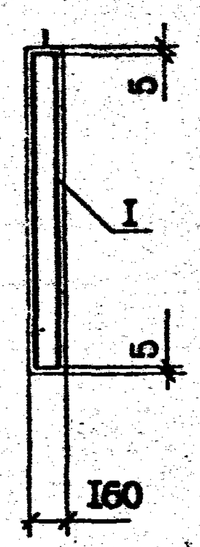

Рис. 2

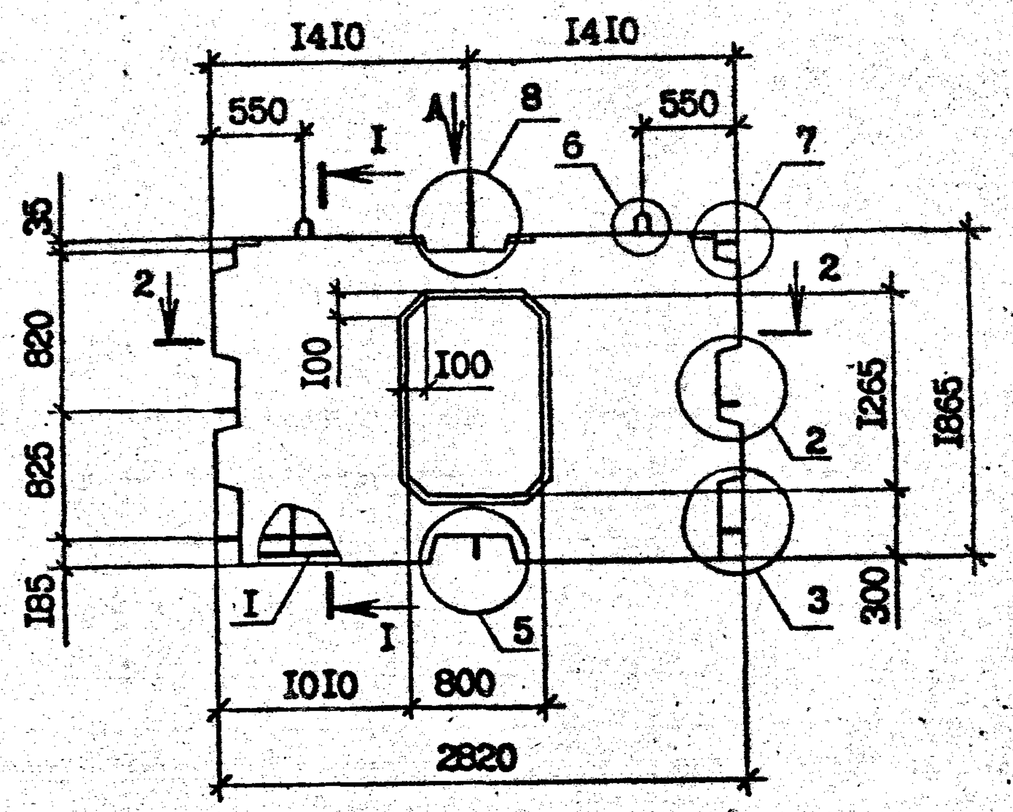

2 - 2

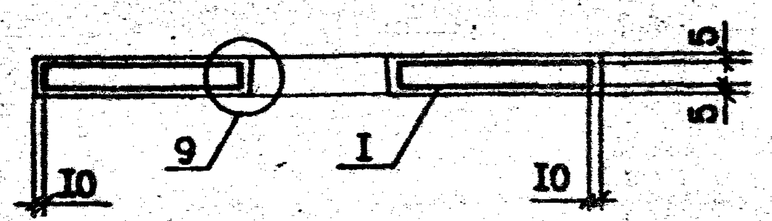

Вид А

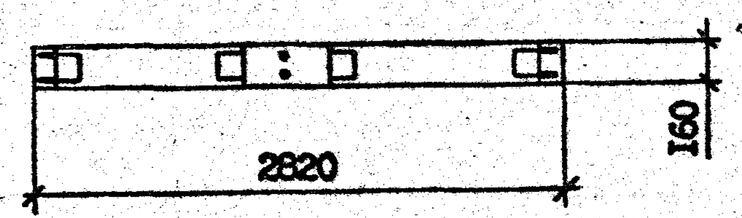

Обозначение	Марка	Рис.	Масса, т
I.090.I-2с.3-2 2.0.0.0	IIПВЦ 28.I9-IT-C9	I	I,58
-0I	2ПВЦ 28.I9-IT-C9	2	

Н.контр.	Силагадзе		13.11.87
Нач.отд.	Эдишерашвили		13.11.87
Рук.маст	Бахтадзе		13.11.87
ГИП	Эдишерашвили		13.11.87
ГИП	Бурджанадзе		12.11.87
Рук.гр.	Шелия		11.11.87
Проверил	Салихова		11.11.87
Разраб.	Шелия		11.11.87

I.090.I-2с.3-2 2.0.0.0СБ

ПАНЕЛЬ ЦОКОЛЬНАЯ
IIПВЦ 28.I9, 2ПВЦ 28.I9.
СБОРОЧНЫЙ ЧЕРТЕЖ

Стадия	Масса	Масштаб
Р	См. табл.	I:40
Лист	Листов I	

ТбилЗНИИЭП

Т.К. I.090.I-2с выпуск 3-2

Инв. № подл. | Подпись и дата | Взам. инв. №

Копировал

Формат А3

ФОРМАТ	ЗОНА	ПОЗ.	ОБОЗНАЧЕНИЕ	НАИМЕНОВАНИЕ	КОЛ.	ПРИМЕЧАНИЕ
				ДОКУМЕНТАЦИЯ		
А3			I.090.I-2с.3-2 3.0.0.0СБ	СБОРОЧНЫЙ ЧЕРТЕЖ		
А3			I.090.I-2с.3-2 0.0.0.0ДI	УЗЛЫ ОПАЛУБОЧНЫЕ		
А3			I.090.I-2с.3-2 0.0.0.0РС	РАСХОД СТАЛИ		
А3			I.090.I-2с.3-2 0.0.0.0ТО	ТЕХНИЧЕСКОЕ ОПИСАНИЕ		
				СБОРОЧНЫЕ ЕДИНИЦЫ		
А4			I.090.I-2с.3-2 0.3.0.0	КАРКАС ПР. КП 58.I9	I	
				МАТЕРИАЛЫ		
				БЕТОН ТЯЖЕЛЫЙ В15		I,I9м³

т.к. 1.090.1-2с вып. 3-2

Взам.инв.N | Подпись и дата | Инв.N подл.

Н.контр.	Силагадзе		24.IV.83
Нач.отд	Эдишерашвили		24.IV.83
Рук.маст	Бахтадзе		24.IV.83
ГИП	Эдишерашвили		24.IV.83
ГИП	Бурджанадзе		24.IV.83
Рук.гр.	Салихова		24.IV.83
Проверил	Шелия		24.IV.83
Разраб.	Салихова		24.IV.83

I.090.I-2с.3-2 3.0.0.0

ПАНЕЛЬ ЦОКОЛЬНАЯ
ПВЦ 58.I9-IT-C9

Стадия	Лист	Листов
Р		I

ТбилЗНИИЭП

Копировал Формат А4

ФОРМАТ	ЗОНА	ПОЗ.	ОБОЗНАЧЕНИЕ	НАИМЕНОВАНИЕ	КОЛ.	ПРИМЕЧАНИЕ

Взам.инв.N | Подпись и дата | Инв.N подл.

Лист

Копировал Формат А4

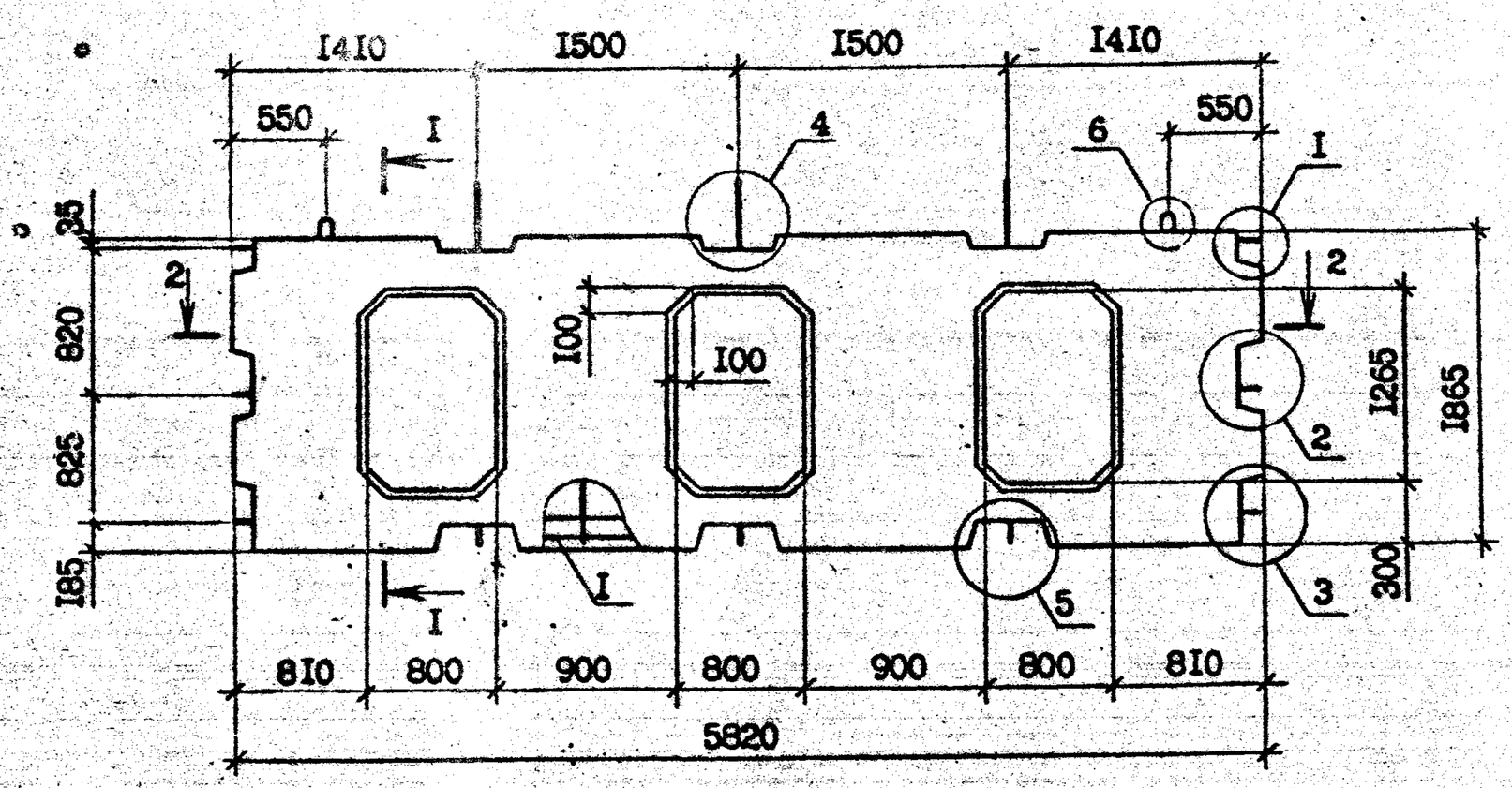

I - I

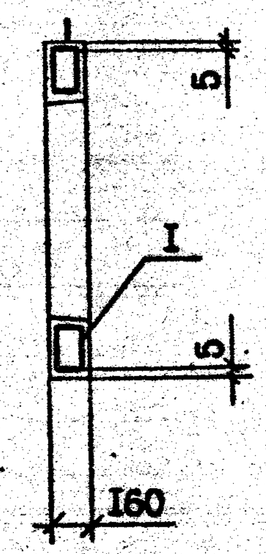

2 - 2

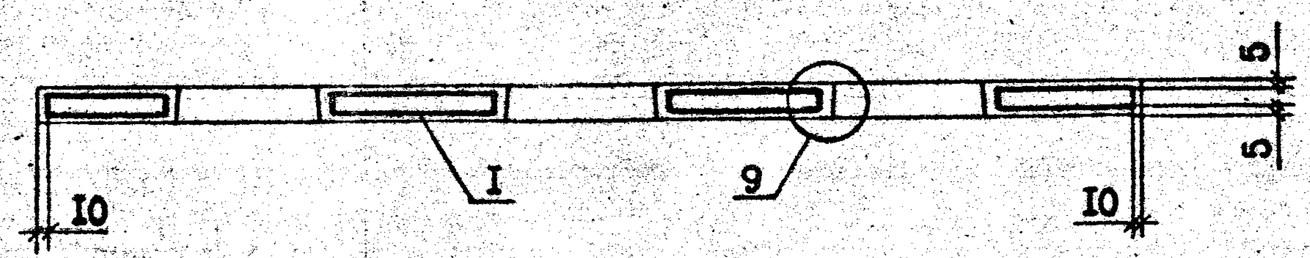

Т.К. 1.090.1-2с вып. 3-2

Инв. № подл. | Подпись и дата | Взам. инв. №

				I.090.I-2c.3-2 3.0.0.0СБ		
Н.контр.	Силагадзе			ПАНЕЛЬ ЦОКОЛЬНАЯ ПВЦ 58.19-IT-C9. СБОРОЧНЫЙ ЧЕРТЕЖ	Стадия	Масса	Масштаб
Нач.отд.	Эдишерашвили				Р	2,98 т	I:40
Рук.маст	Бахтадзе				Лист	Листов I	
ГИП	Эдишерашвили				ТбилЗНИИЭП		
ГИП	Бурджанадзе						
Рук.гр.	Шелия						
Проверил	Салихова						
Разраб.	Шелия						

Копировал

Формат А3

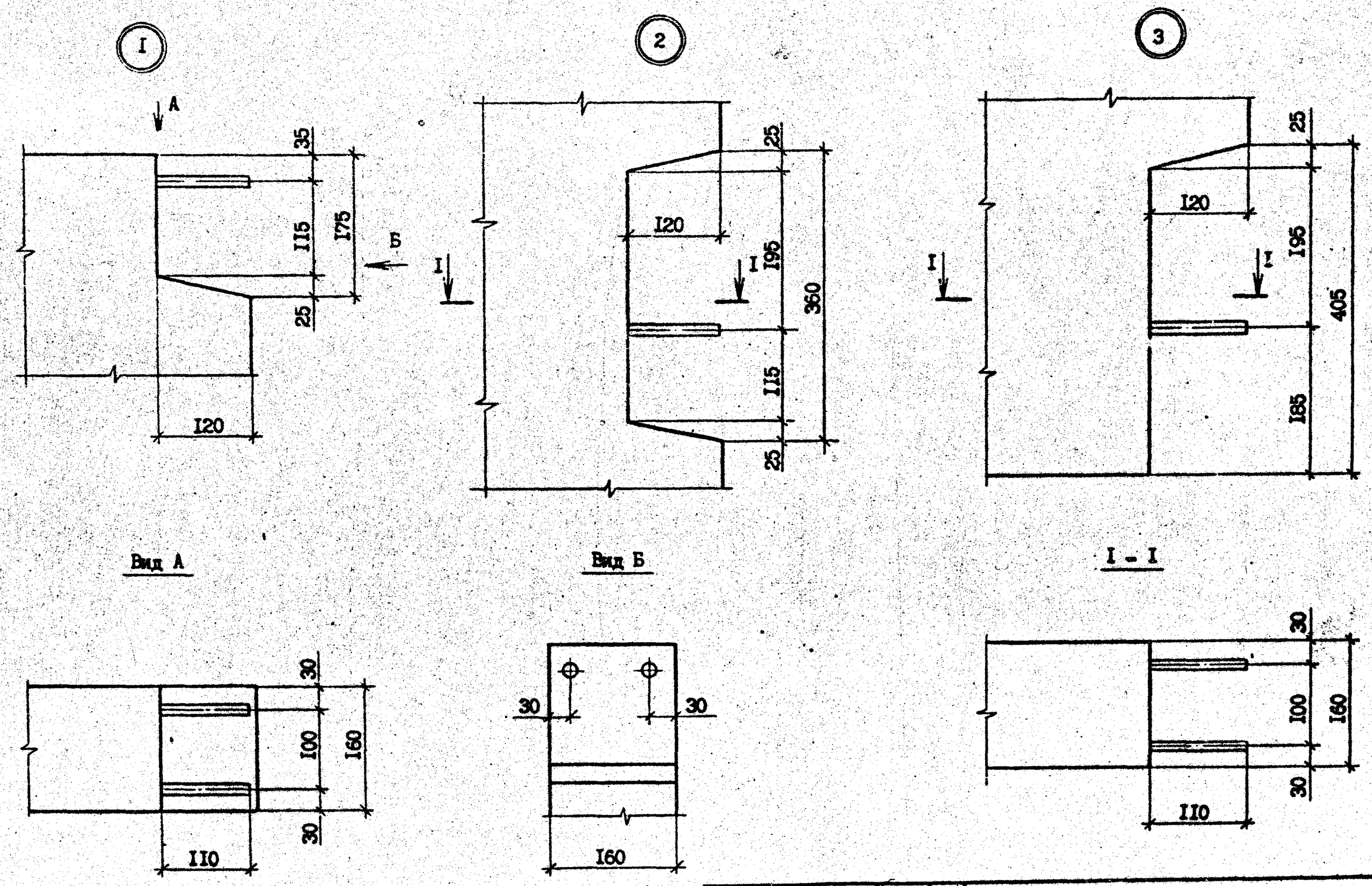

Н.контр.	Сулагадзе		14.12.87
Нач.отд.	Эдишерашвили		12.12.87
Рук.маст	Бахтадзе		14.12.87
ГИП	Эдишерашвили		15.12.87
ГИП	Бурджанадзе		12.12.87
Рук.гр.	Шелия		14.12.87
Проверил	Салихова		14.12.87
Разраб.	Шелия		14.12.87

I.090.I-2с.3-2 0.0.0.0ДI

УЗЛЫ ОПАЛУБОЧНЫЕ

Стадия	Лист	Листов
Р	I	3

ТбилЗНИИЭП

Т.К. 1.090.1-2с Вып. 3-2

Взам.инв. №

Подпись и дата

Инв.№подл.

Копировал

Формат А3

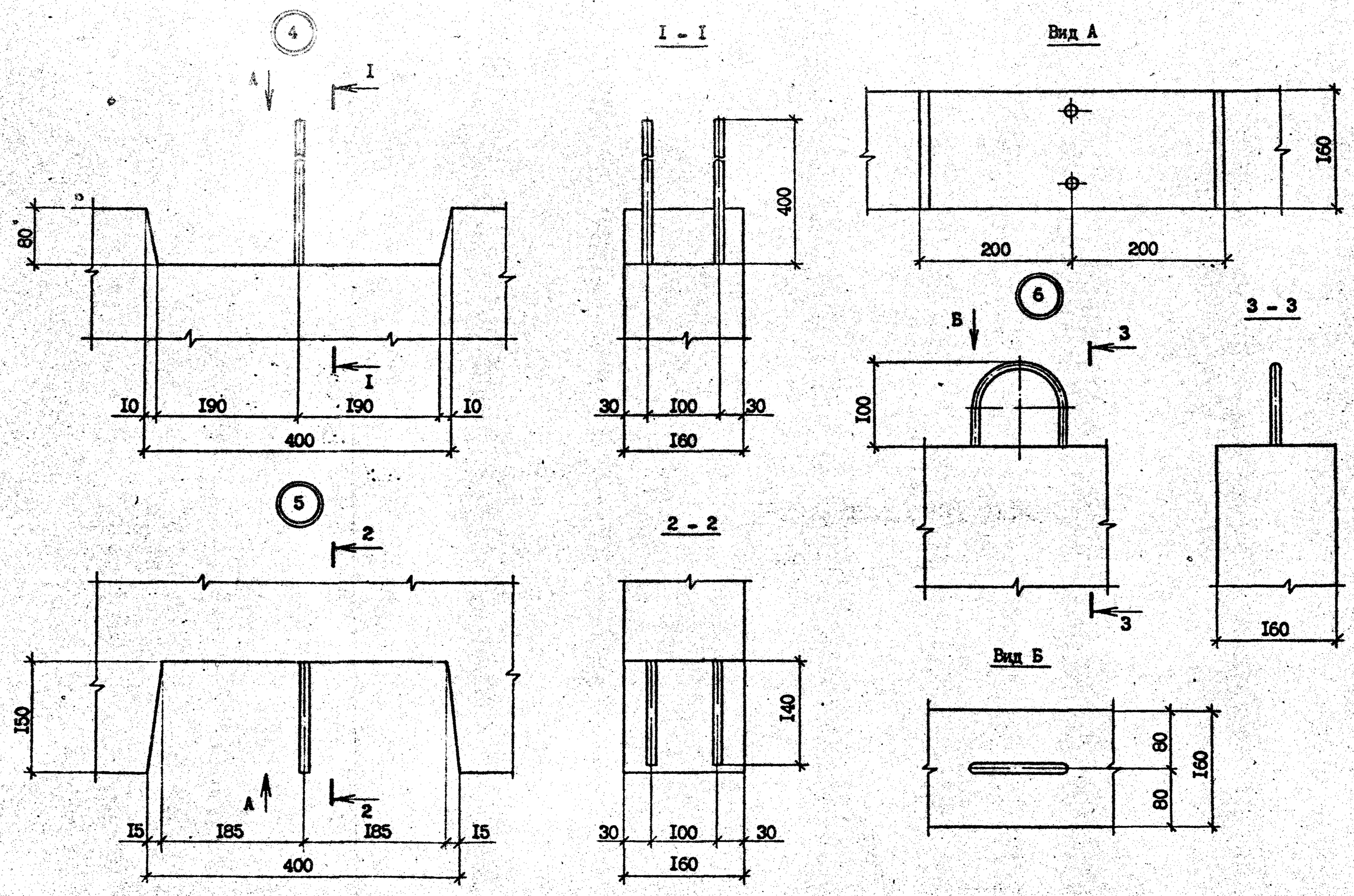

Т.К. 1.090.1-2с Вып. 3-2

Инв. № подл.	Подпись и дата	Взам. инв. №

I.090.I-2с.3-2 0.0.0.0ДI

Лист 2

Копировал

Формат А3

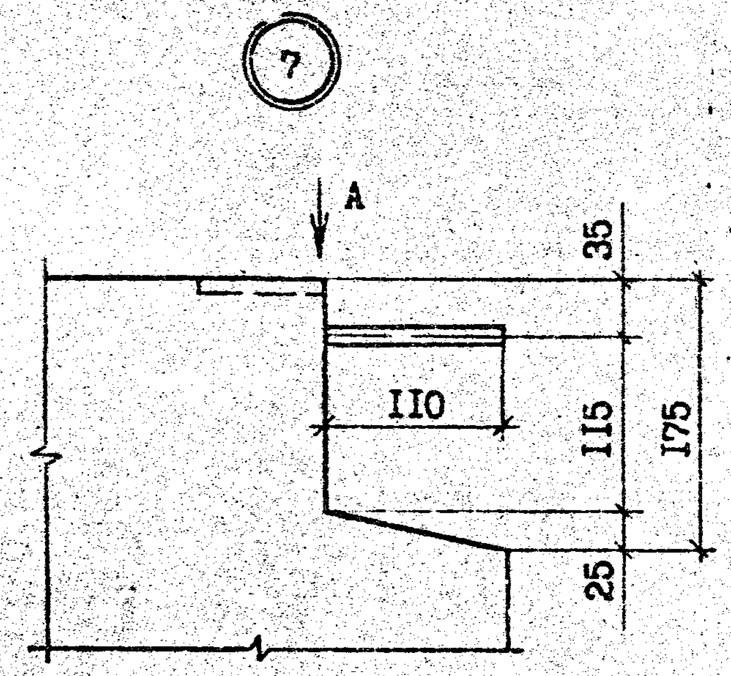

Вид А

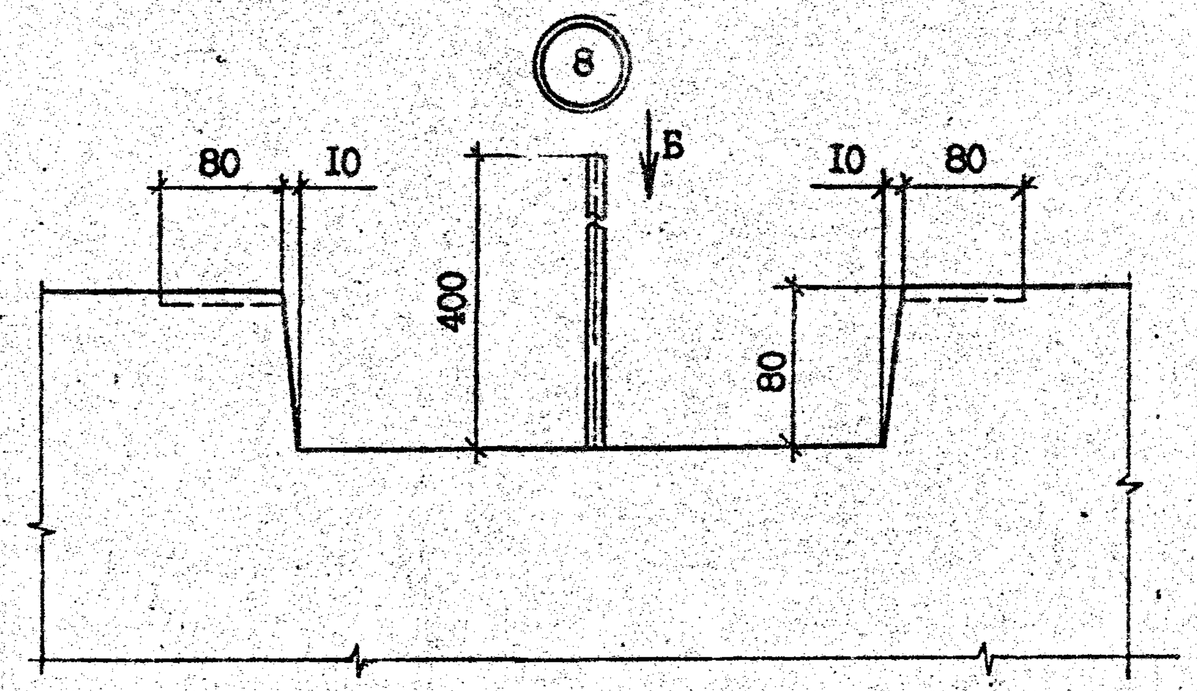

Вид Б

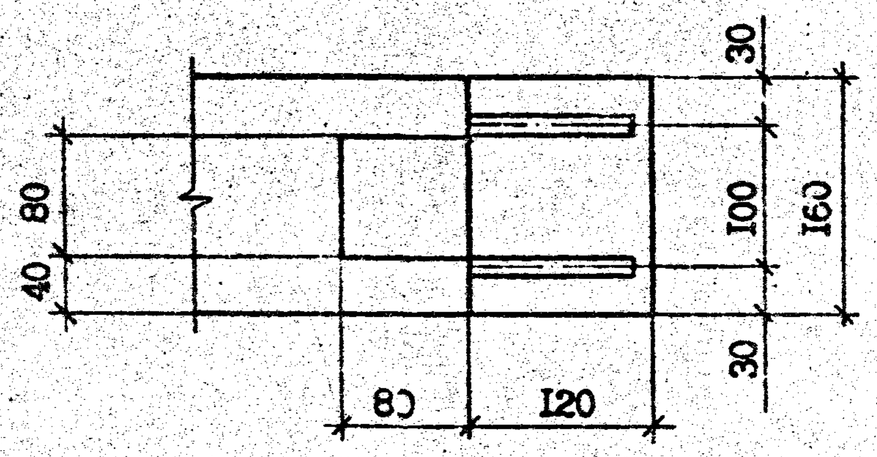

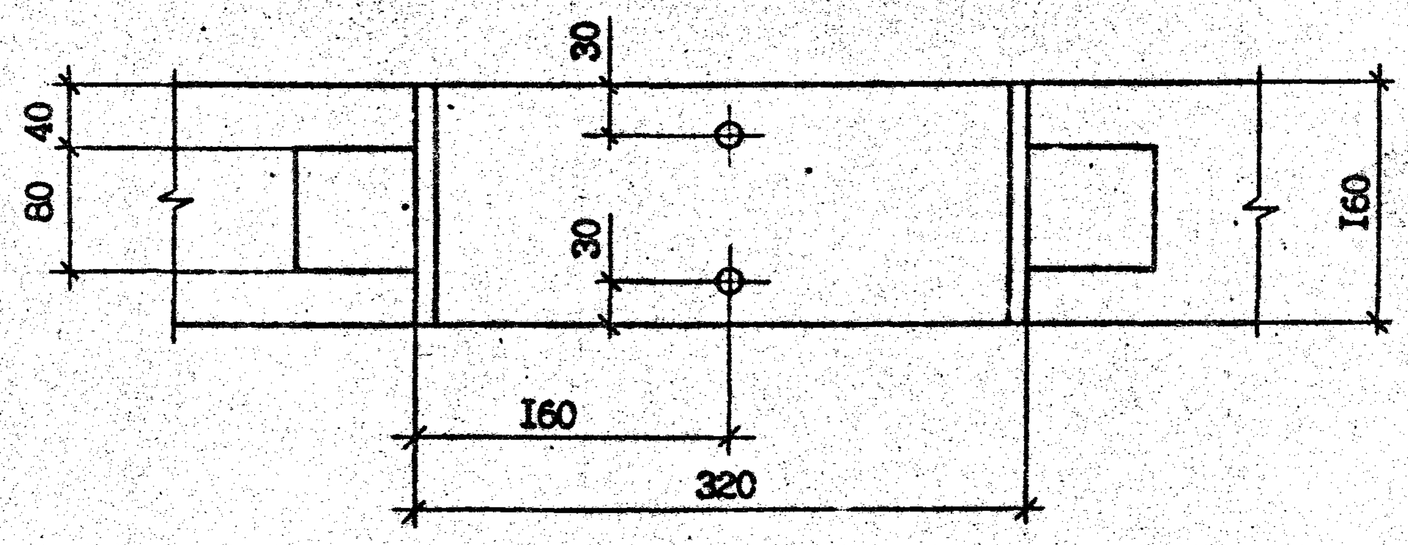

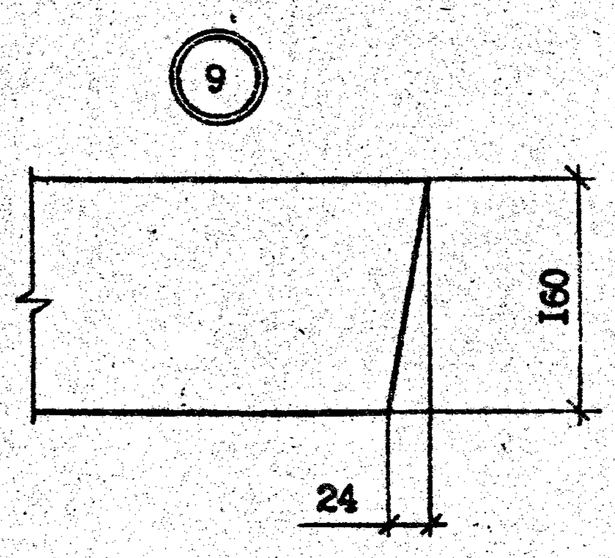

т.к. 1.090.1-2с вып. 3-2

Инв. № подл.	Подпись и дата	Взам. инв. №

Т.К. 1.090.1-2с вып. 3-2

ФОРМАТ	ЗОНА	ПОЗ.	ОБОЗНАЧЕНИЕ	НАИМЕНОВАНИЕ	КОЛ.	ПРИМЕЧАНИЕ
				ДОКУМЕНТАЦИЯ		
А3			I.090.I-2с.3-2 0.I.0.0СБ	СБОРОЧНЫЙ ЧЕРТЕЖ		
А3			I.090.I-2с.3-2 0.0.0.0Д2	УЗЛЫ АРМАТУРНЫЕ		
А3			I.090.I-2с.3-2 0.0.0.0ТО	ТЕХНИЧЕСКОЕ ОПИСАНИЕ		
				СБОРОЧНЫЕ ЕДИНИЦЫ		
А4		3	I.090.I-2с.3-2 0.0.I.0-02	КАРКАС ПЛОСКИЙ КР3	4	
				ПЕРЕМЕННЫЕ ДАННЫЕ ДЛЯ ИСПОЛНЕНИЙ:		
			I.090.I-2с.3-2 0.I.0.0	КП I0.I9		
				СБОРОЧНЫЕ ЕДИНИЦЫ		
				КАРКАСЫ ПЛОСКИЕ		
А4		I	I.090.I-2с.3-2 0.0.I.0	КРI	2	
А4		4	-03	КР4	2	
				ДЕТАЛИ		
А3		6	I.090.I-2с.3-2 0.0.0.I	ПЕТЛЯ СТРОПОВОЧНАЯ СПI	2	
				СТЕРЖНИ ОТДЕЛЬНЫЕ		
БЧ		7	I4.0II.I000	ФI4А-I ГОСТ 578I-82* L =I000	6	I,208кг
БЧ		I0	5.04I.I000	Ф5Вр-I ГОСТ 6727-80* L =I000	8	0,I54кг

Н.контр.	Силагадзе		
Нач.отд.	Эдишерашвили		
Рук.маст.	Бахтадзе		
ГИП	Эдишерашвили		
ГИП	Бурдиманадзе		
Рук.гр.	Салихова		
Проверил	Шелия		
Разраб.	Салихова		

I.090.I-2с.3-2 0.I.0.0

КАРКАС ПРОСТРАНСТВЕННЫЙ КП I0.I9, КП I6.I9, КП 28.I9

Стадия	Лист	Листов
Р	I	3

ТбилЗНИИЭП

Копировал Формат А4

Взам.инв.N | Подпись и дата | Инв.N подл.

ФОРМАТ	ЗОНА	ПОЗ.	ОБОЗНАЧЕНИЕ	НАИМЕНОВАНИЕ	КОЛ.	ПРИМЕЧАНИЕ
			I.090.I-2с.3-2 0.I.0.0-0I	КП I6.I9		
				СБОРОЧНЫЕ ЕДИНИЦЫ		
				КАРКАСЫ ПЛОСКИЕ		
А4		I	I.090.I-2с.3-2 0.0.I.0	КРI	3	
А4		2	-0I	КР2	I	
А4		4	-03	КР4	4	
				ДЕТАЛИ		
А3		6	I.090.I-2с.3-2 0.0.0.I	ПЕТЛЯ СТРОПОВОЧНАЯ СПI	2	
				СТЕРЖНИ АНКЕРНЫЕ		
А3		7	I.090.I-2с.3-2 0.0.0.I-03	АНI	I2	
А3		8	-04	АН2	2	
А3		9	-05	АН4	2	
				СТЕРЖНИ ОТДЕЛЬНЫЕ		
БЧ		I0	5.04I.I600	Ф5Вр-I ГОСТ 6727-80* L =I600	8	0,256кг
			I.090.I-2с.3-2 0.I.0.0-02	КП 28.I9		
				СБОРОЧНЫЕ ЕДИНИЦЫ		
				КАРКАСЫ ПЛОСКИЕ		
А4		I	I.090.I-2с.3-2 0.0.I.0	КРI	4	
А4		2	-0I	КР2	I	
А4		4	-03	КР4	2	
А4		5	-04	КР5	4	
				ДЕТАЛИ		
А3		6	I.090.I-2с.3-2 0.0.0.I-02	СТРОПОВОЧНАЯ ПЕТЛЯ СПЗ	2	

I.090.I-2с.3-2 0.I.0.0

Лист 2

Взам.инв.N | Подпись и дата | Инв.N подл.

Копировал Формат А4

ФОРМАТ	ЗОНА	ПОЗ.	ОБОЗНАЧЕНИЕ	НАИМЕНОВАНИЕ	КОЛ.	ПРИМЕ-ЧАНИЕ
				СТЕРЖНИ АНКЕРНЫЕ		
А3		7	I.090.I-2с.3-2 0.0.0.I-03	АН1	I4	
А3		8	-04	АН2	2	
				СТЕРЖНИ ОТДЕЛЬНЫЕ		
ВЧ		I0	5.04I.2800	⌀5Вр-I ГОСТ 6727-80* L =2800	8	0,43кг

Т.К. I.090.I-2с вып. 3-2

Инв.№подл. | Подпись и дата | Взам.инв.№

I.090.I-2с.3-2 0.I.0.0

Лист 3

Копировал Формат А4

ФОРМАТ	ЗОНА	ПОЗ.	ОБОЗНАЧЕНИЕ	НАИМЕНОВАНИЕ	КОЛ.	ПРИМЕ-ЧАНИЕ

Инв.№подл. | Подпись и дата | Взам.инв.№

Лист

Копировал Формат А4

Рис. I

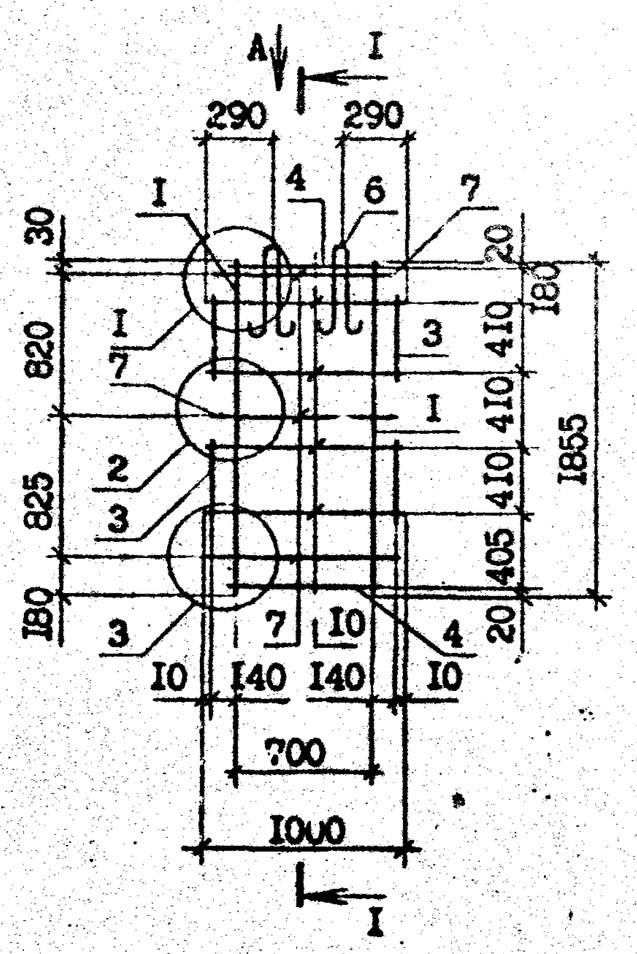

Вид А

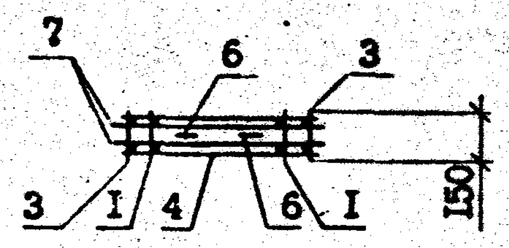

Рис. 2

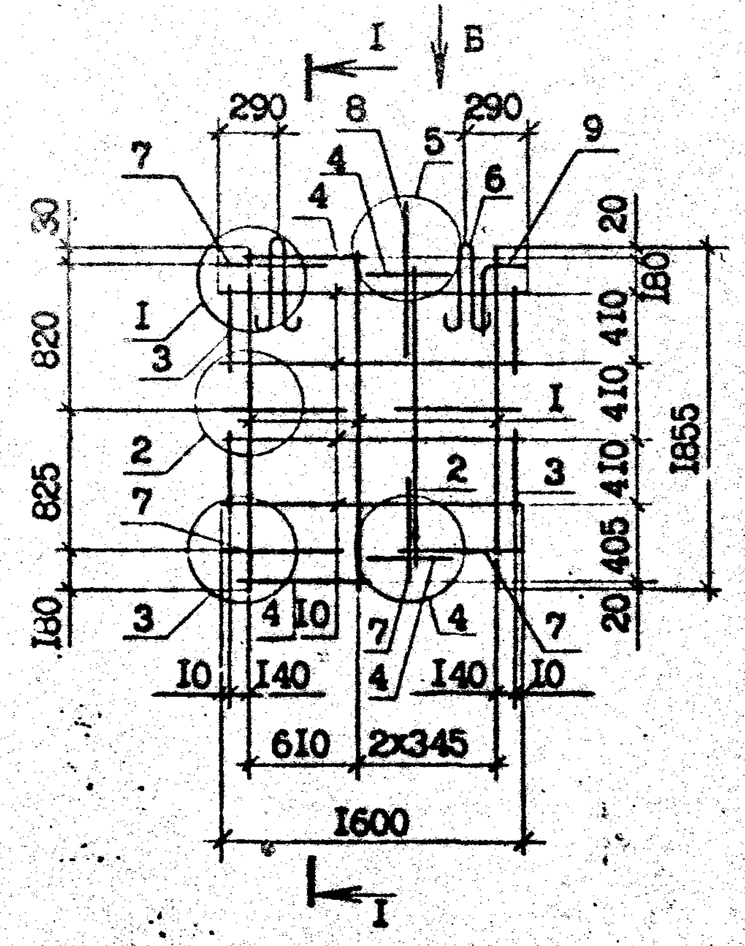

Вид Б

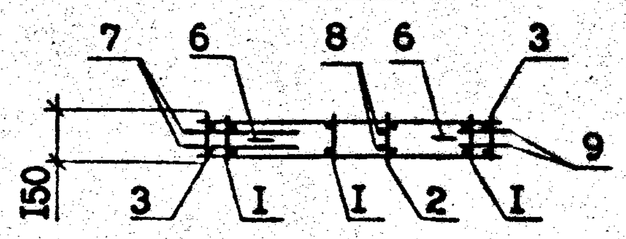

Рис. 3

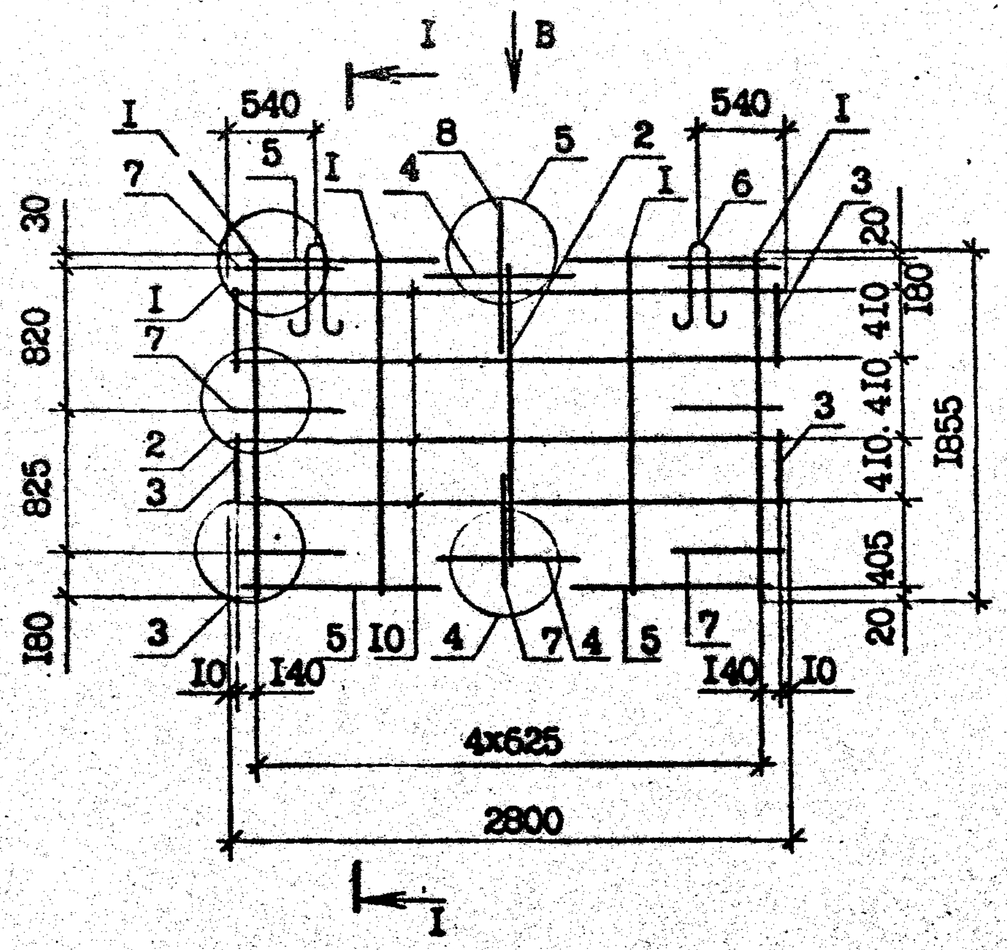

Вид В

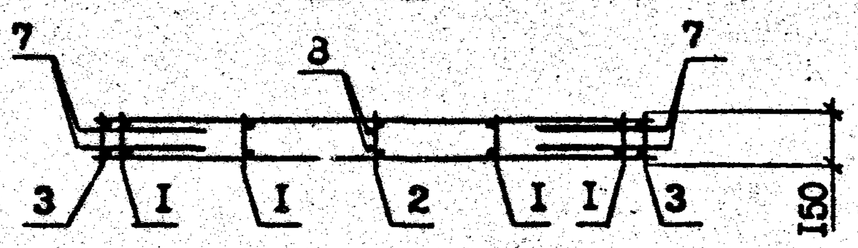

I - I

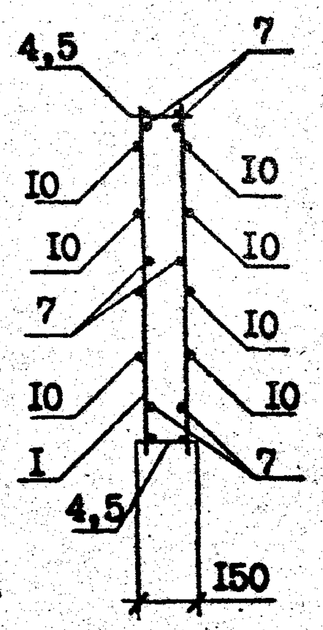

Обозначение	Марка	Рис.	Масса, кг
I.090.I-2с.3-2 0.I.0.0	КП I0.I9	I	I2,70
-0I	КП I6.I9	2	24,60
-02	КП 28.I9	3	26,I3

				I.090.I-2с.3-2 0.I.0.0СБ			
Н.контр.	Силагадзе			КАРКАС ПРОСТРАНСТВЕННЫЙ КП I0.I9, КП I6.I9, КП 28.I9. СБОРОЧНЫЙ ЧЕРТЕЖ	Стадия	Масса	Масштаб
Нач.отд.	Эдишерашвили				Р	См. табл.	I:40
Рук.мест	Бахтадзе				Лист	Листов I	
ГИП	Эдишерашвили				ТбилЗНИИЭП		
ГИП	Бурджанадзе						
Рук.гр.	Шелия						
Проверил	Салихова						
Разраб.	Шелия						

Т.К. 1.090.1-2с вып. 3-2

Взам. инв. № | Подпись и дата | Инв. № подл.

Копировал | Формат А3

Формат	Зона	Поз.	Обозначение	Наименование	Кол.	Примечание
				ДОКУМЕНТАЦИЯ		
А3			I.090.I-2с.3-2 0.2.0.0СБ	СБОРОЧНЫЙ ЧЕРТЕЖ		
А3			I.090.I-2с.3-2 0.0.0.0Д2	УЗЛЫ АРМАТУРНЫЕ		
А3			I.090.I-2с.3-2 0.0.0.0ТО	ТЕХНИЧЕСКОЕ ОПИСАНИЕ		
				СБОРОЧНЫЕ ЕДИНИЦЫ		
				КАРКАСЫ ПЛОСКИЕ		
А4		I	I.090.I-2с.3-2 0.0.I.0	КРI	4	
А4		2	-02	КР3	4	
А4		3	-03	КР4	2	
А4		4	-04	КР5	4	
А4		5	-05	КР6	2	
А4		6	-07	КР8	2	
				ДЕТАЛИ		
А3		8	I.090.I-2с.3-2 0.0.0.I-0I	ПЕТЛЯ СТРОПОВОЧНАЯ СП2	2	
				СТЕРЖНИ АНКЕРНЫЕ		
А3		9	I.090.I-2с.3-2 0.0.0.I-03	АНI	I2	
А3		I0	-05	АН3	2	
А3		II	-06	АН4	2	
				СТЕРЖНИ ОТДЕЛЬНЫЕ		
БЧ		I2	5.04I.970	Ф5Вр-I ГОСТ 6727-80* L =970	I6	0,I5кг

Формат	Зона	Поз.	Обозначение	Наименование	Кол.	Примечание
БЧ		I3	5.04I.600	Ф5Вр-I ГОСТ 6727-80* L =600	8	0,09кг
БЧ		I4	5.04I.I50	Ф5Вр-I ГОСТ 6727-80* L =I50	6	0,02кг
				ПЕРЕМЕННЫЕ ДАННЫЕ ДЛЯ ИСПОЛНЕНИЙ:		
			I.090.I-2с.3-2 0.2.0.0	IКП 28.I9		
			I.090.I-2с.3-2 0.2.0.0-0I	2КП 28.I9		
				СБОРОЧНЫЕ ЕДИНИЦЫ		
А4		7	I.090.I-2с.3-2 0.0.2.0	ИЗДЕЛИЕ ЗАКЛАДНОЕ МнI	4	

Н.контр.	Силагадзе		14.IV.87
Нач.отд.	Эдишерашвили		13.IV.87
Рук.маст	Бахтадзе		14.IV.87
ГИП	Эдишерашвили		13.IV.87
ГИП	Бурджанадзе		12.IV.87
Рук.гр.	Салихова		11.IV.87
Проверил	Шелия		11.IV.87
Разраб.	Салихова		11.IV.87

I.090.I-2с.3-2 0.2.0.0

КАРКАС ПРОСТРАНСТВЕННЫЙ
IКП 28.I9
2КП 28.I9

Стадия	Лист	Листов
Р	I	2

ТбилЗНИИЭП

Взам.инв.N | Подпись и дата | Инв.N подл.

Копировал | Формат А4

I.090.I-2с.3-2 0.2.0.0 — Лист 2

Копировал | Формат А4

Рис. 1

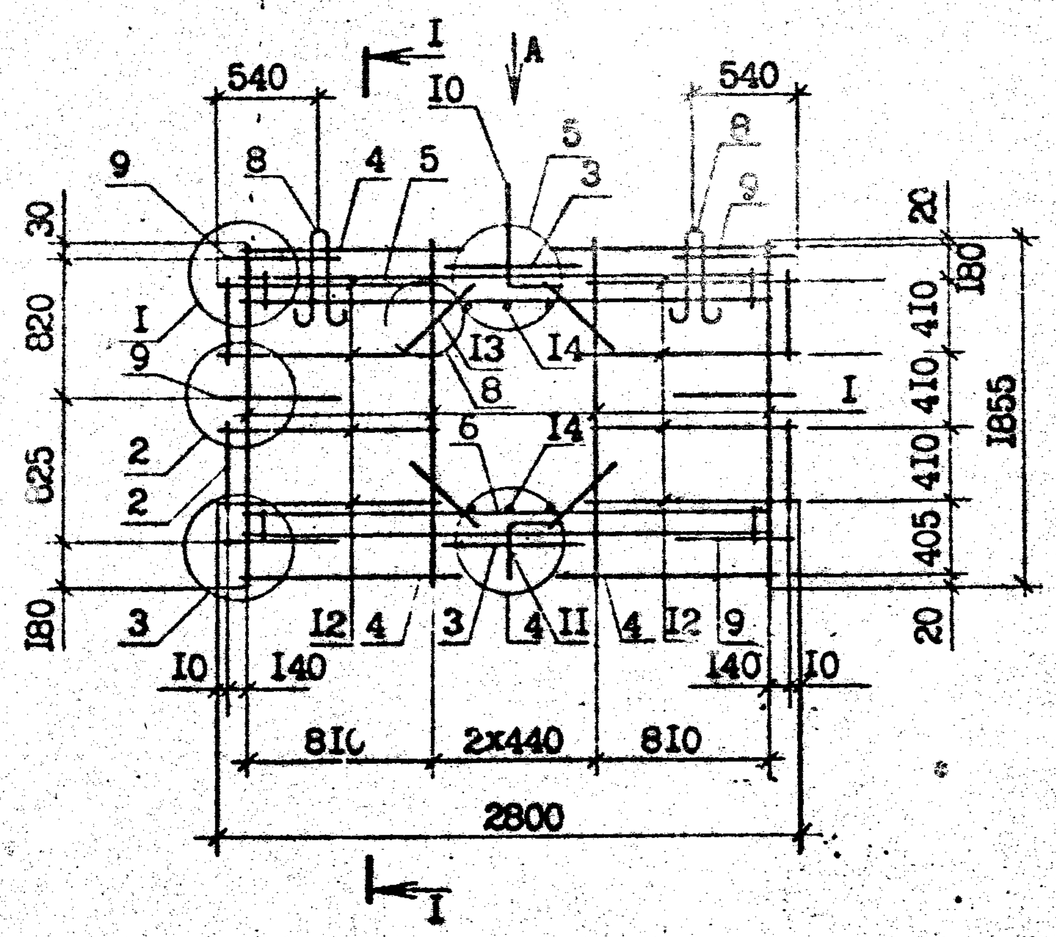

I - I

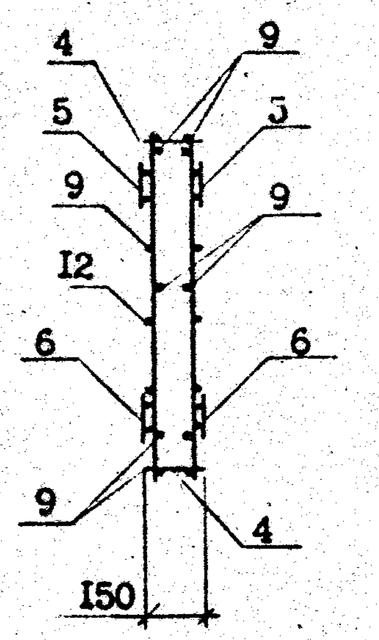

Рис. 2

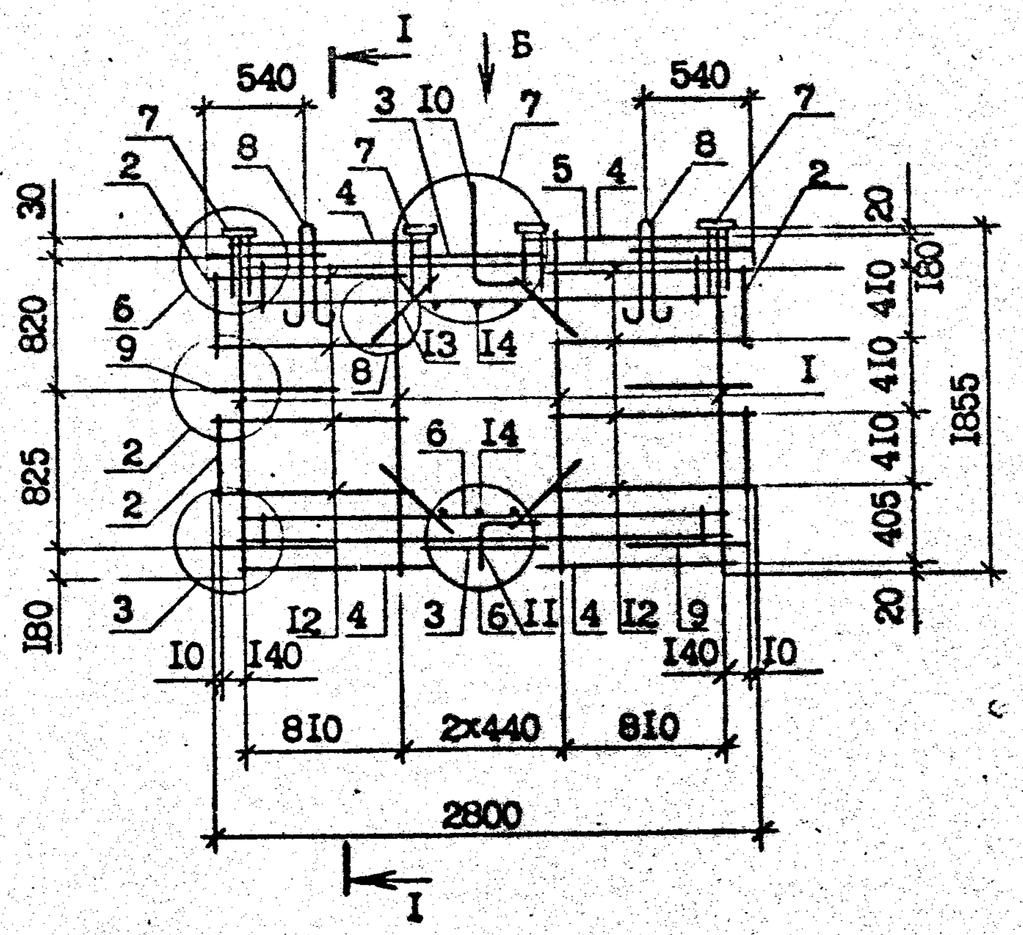

Вид А

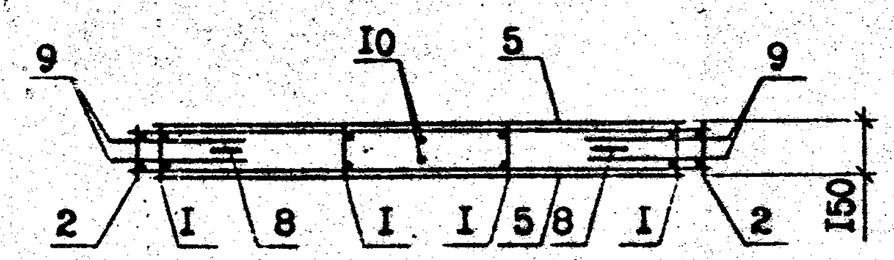

Вид Б

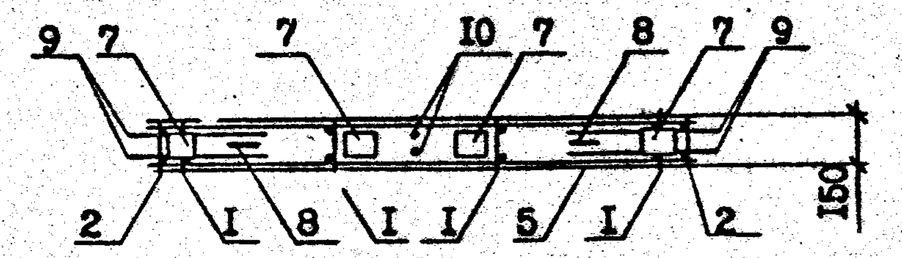

Обозначение	Марка	Рис.	Масса, кг
I.090.I-2с.3-2 0.2.0.0	IKП 28.I9	I	45,40
-0I	2KП 28.I9	2	48,76

				I.090.I-2с.3-2 0.2.0.0СБ			
Н.контр.	Силагадзе			КАРКАС ПРОСТРАНСТВЕННЫЙ IKП 28.I9, 2KП 28.I9. СБОРОЧНЫЙ ЧЕРТЕЖ	Стадия	Масса	Масштаб
Нач.отд.	Эдишерашвили				Р		I:40
Рук.маст	Бахтадзе				Лист	Листов	
ГИП	Эдишерашвили						
ГИП	Бурджанадзе				ТбилЗНИИЭП		
Рук.гр.	Шелия						
Проверил	Салихова						
Разраб.	Шелия						

Т.К. 1.090.1-2с Вып. 3-2

Инв. № подл. | Подпись и дата | Взам. инв. №

Копировал

Формат А3

ФОРМАТ	ЗОНА	ПОЗ.	ОБОЗНАЧЕНИЕ	НАИМЕНОВАНИЕ	КОЛ.	ПРИМЕЧАНИЕ
				ДОКУМЕНТАЦИЯ		
А3			I.090.I-2с.3-2 0.3.0.0СБ	СБОРОЧНЫЙ ЧЕРТЕЖ		
А3			I.090.I-2с.3-2 0.0.0.0Д2	УЗЛЫ АРМАТУРНЫЕ		
А3			I.090.I-2с.3-2 0.0.0.0ТО	ТЕХНИЧЕСКОЕ ОПИСАНИЕ		
				СБОРОЧНЫЕ ЕДИНИЦЫ		
				КАРКАСЫ ПЛОСКИЕ		
А4		I	I.090.I-2с.3-2 0.0.I.0	КРI	8	
А4		2	-02	КР3	4	
А4		3	-03	КР4	6	
А4		4	-04	КР5	8	
А4		5	-06	КР7	2	
А4		6	-08	КР9	2	
				ДЕТАЛИ		
А3		7	I.090.I-2с.3-2 0.0.0.I-02	СТРОПОВОЧНАЯ ПЕТЛЯ СПЗ		
				СТЕРЖНИ АНКЕРНЫЕ		
А3		8	I.090.I-2с.3-2 0.0.0.I-03	АНI	I2	
А3		9	-05	АН3	3	
А3		I0	-06	АН4	3	
				СТЕРЖНИ ОТДЕЛЬНЫЕ		
БЧ		II	5.04I.840	Ф5Вр-I ГОСТ 6727-80* L =840	I6	0,I3кг
БЧ		I2	5.04I.770	Ф5Вр-I ГОСТ 6727-80* L =770	I6	0,I2кг
БЧ		I3	5.04I.600	Ф5Вр-I ГОСТ 6727-80* L =600	24	0,09кг
БЧ		I4	5.04I.I50	Ф5Вр-I ГОСТ 6727-80* L =I50	I8	0,02кг

Н.контр.	Силагадзе		13.11.87
Нач.отд.	Эдишерашвили		13.11.87
Рук.маст.	Бахтадзе		13.11.87
ГИП	Эдишерашвили		13.11.87
ГИП	Бурджанадзе		12.11.87
Рук.гр.	Салихова		11.11.87
Проверил	Шелия		11.11.87
Разраб.	Салихова		11.11.87

I.090.I-2с.3-2 0.3.0.0

КАРКАС ПРОСТРАНСТВЕННЫЙ
КП 58.I9

Стадия	Лист	Листов
Р		I

ТбилЗНИИЭП

Т.К. 1.090.1-2с вып. 3-2

Взам.инв.N | Подпись и дата | Инв.N подл.

Копировал | Формат А4

ФОРМАТ	ЗОНА	ПОЗ.	ОБОЗНАЧЕНИЕ	НАИМЕНОВАНИЕ	КОЛ.	ПРИМЕЧАНИЕ

Взам.инв.N | Подпись и дата | Инв.N подл.

Лист

Копировал | Формат А4

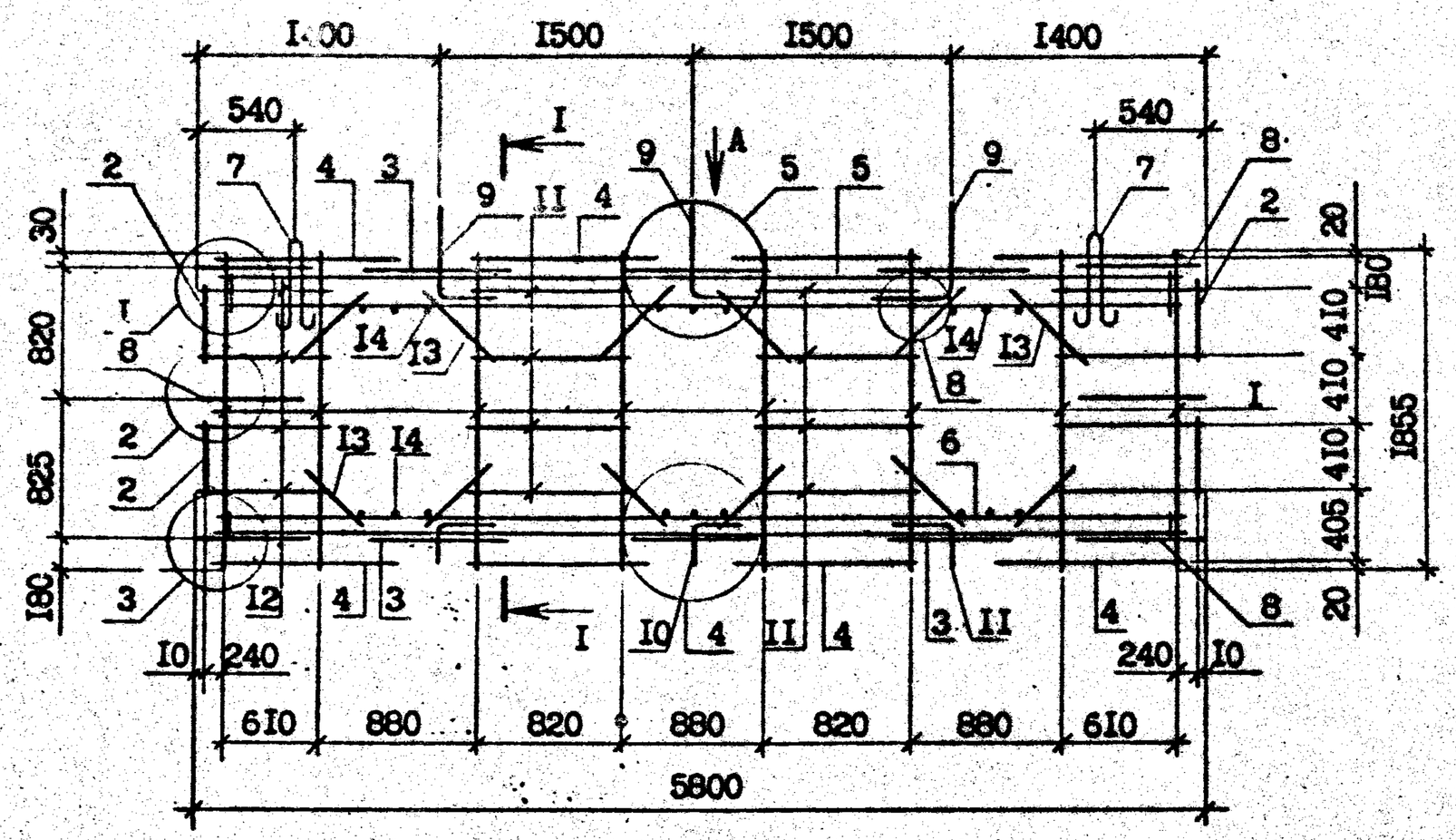

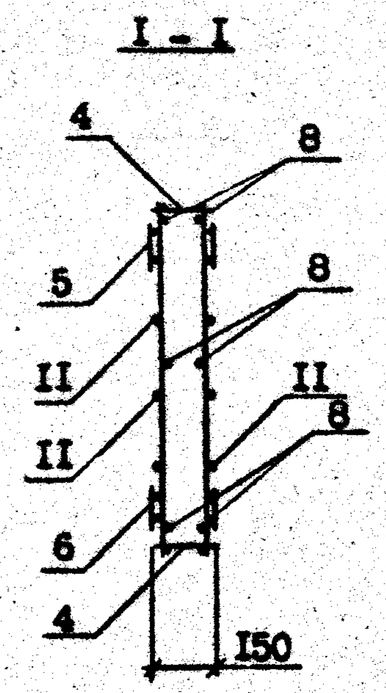

Вид А

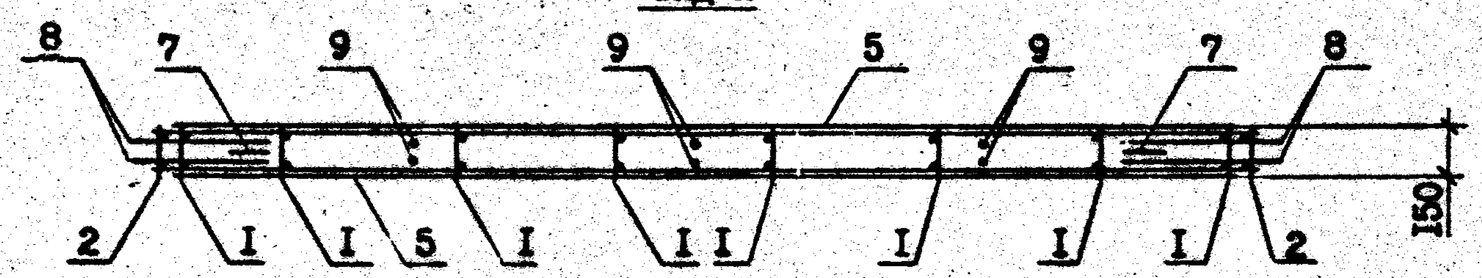

				I.090.I-2с.3-2 0.3.0.0СБ			
Н.контр.	Силагадзе			КАРКАС ПРОСТРАНСТВЕННЫЙ КП 58.I9. СБОРОЧНЫЙ ЧЕРТЕЖ	Стадия	Масса	Масштаб
Нач.отд.	Эдишерашвили				Р	74,I0 кг	I:40
Рук.маст	Бахтадзе				Лист	Листов	I
ГИП	Эдишерашвили				ТбилЗНИИЭП		
ГИП	Бурджанадзе						
Рук.гр.	Шелия						
Проверил	Салихова						
Разраб.	Шелия						

Т.К. 1.090.1-2с вып. 3-2

Инв. № подл. | Подпись и дата | Взам. инв. №

Копировал

Формат А3

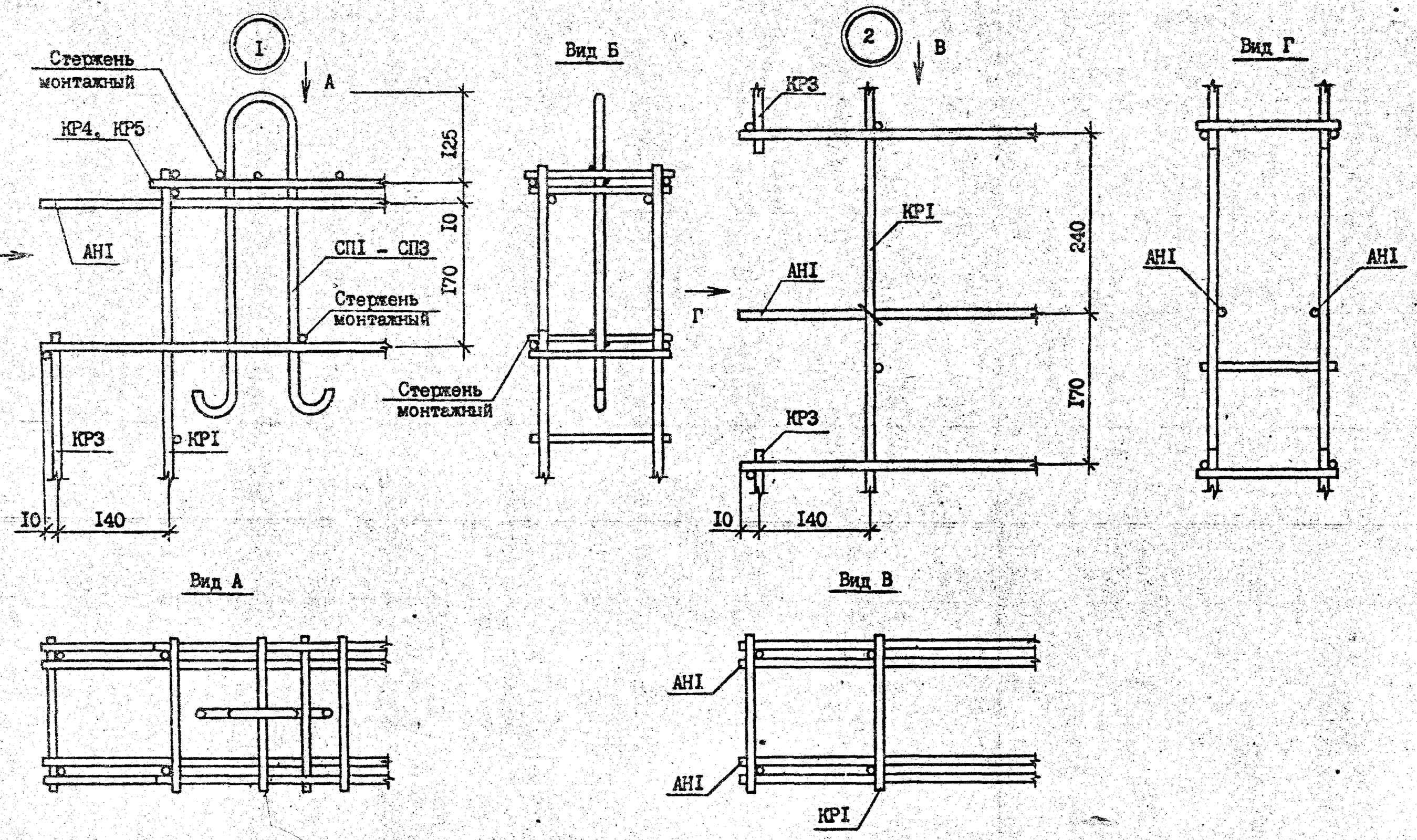

Н.контр.	Силагадзе			I.090.I-2с.3-2 0.0.0.0Д2		
Нач.отд.	Эдишерашвили					
Рук.маст.	Бахтадзе					
ГИП	Эдишерашвили			УЗЛЫ АРМАТУРНЫЕ	Стадия	Лист	Листов
ГИП	Бурджанадзе				Р	I	4
Рук.гр.	Шелия				ТбилЗНИИЭП		
Проверил	Салихова						
Разраб.	Шелия						

Т.К. 4.090.1-2с вып. 3-2

Взам.инв. № | Подпись и дата | Инв. № подл.

Копировал

Формат А3

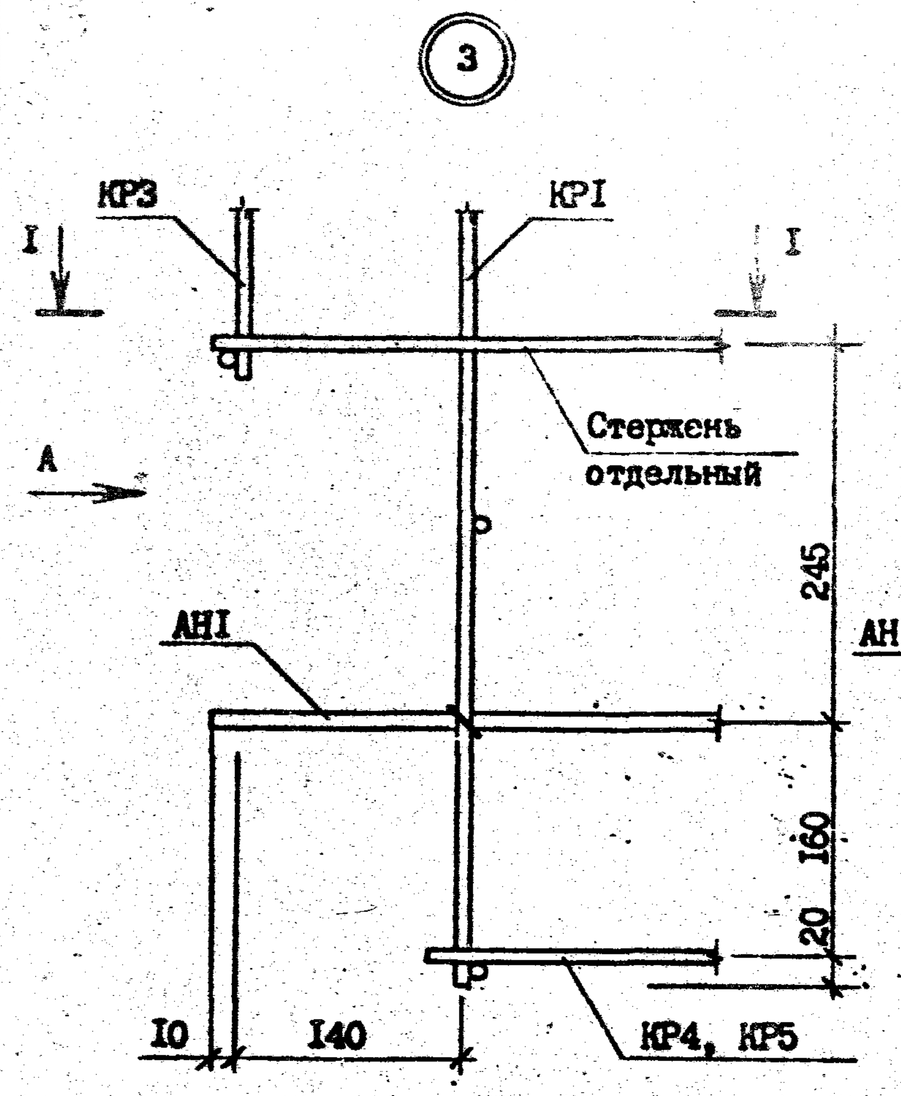

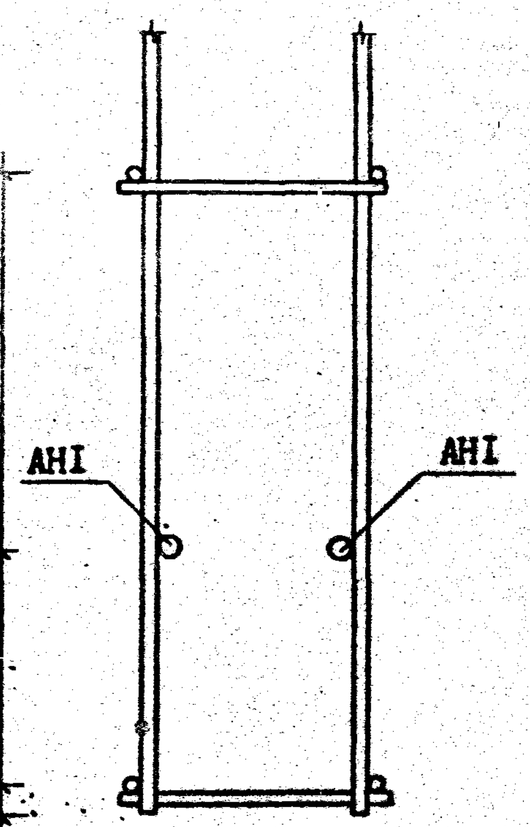

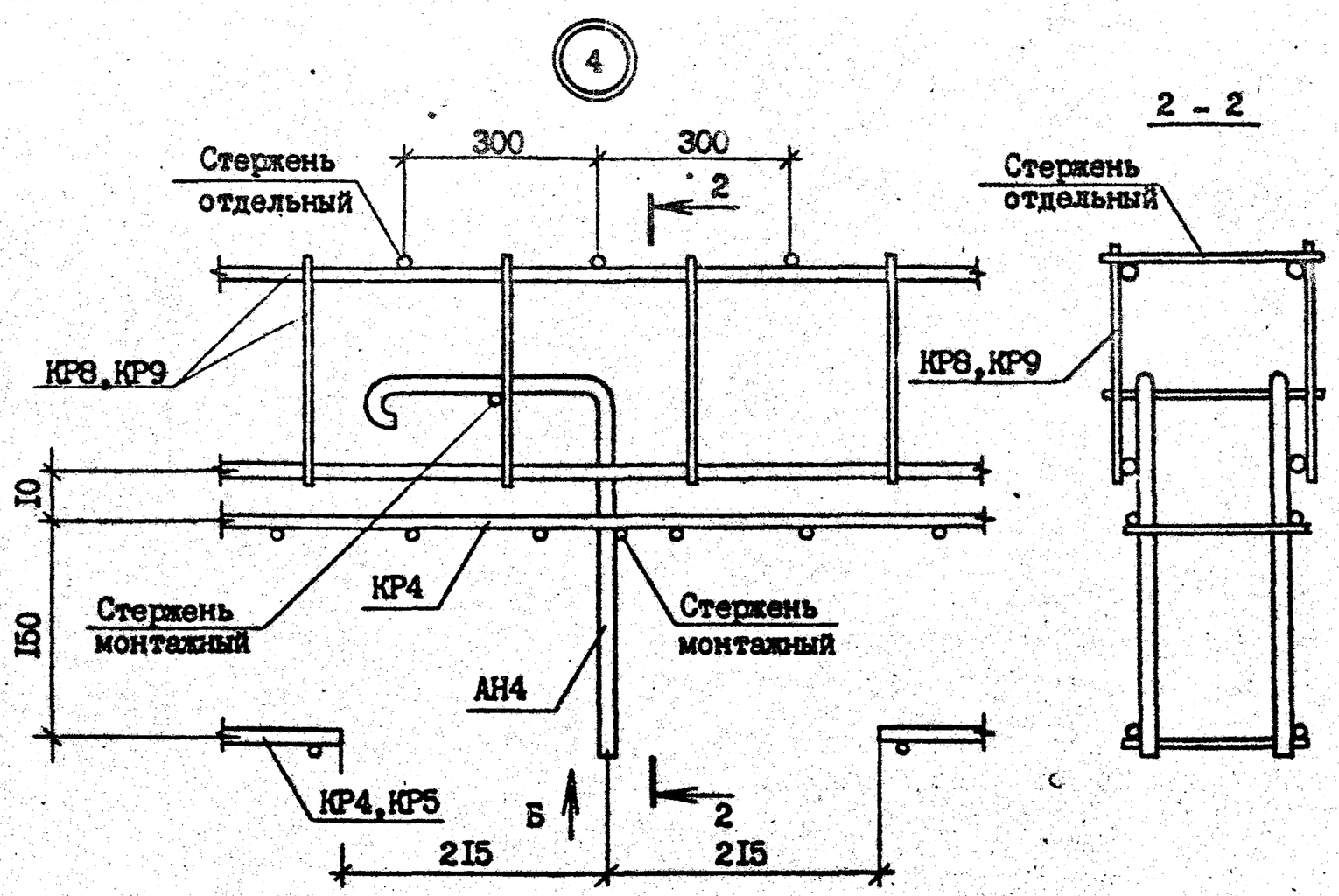

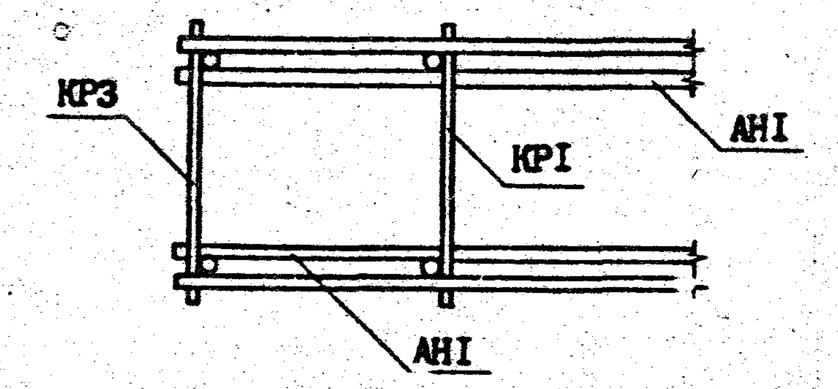

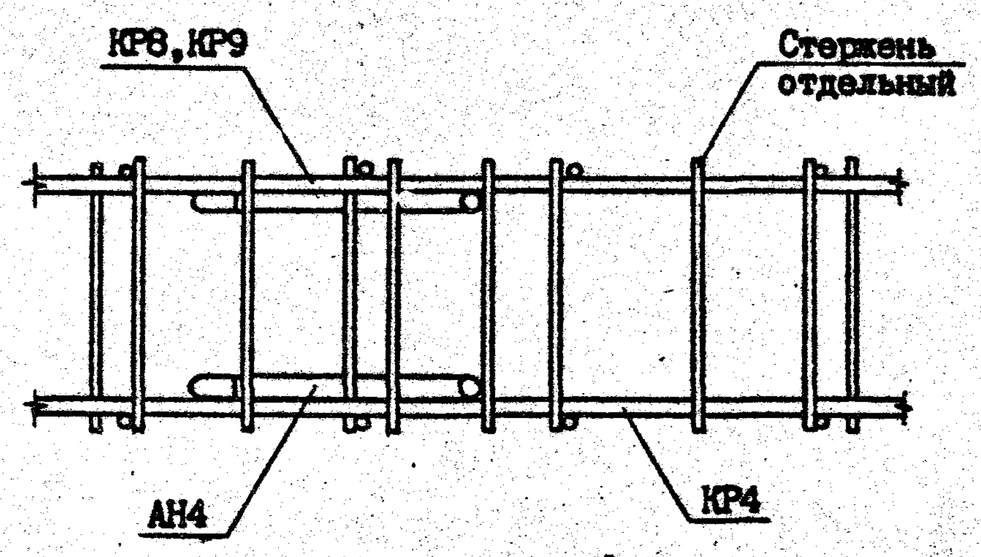

Т.К. 1.090.1-2с вып. 3-2

Взам. инв. №	
Подпись и дата	
Инв. № подл.	

1.090.1-2с.3-2 0.0.0.0Д2	Лист 2

Копировал

Формат А3

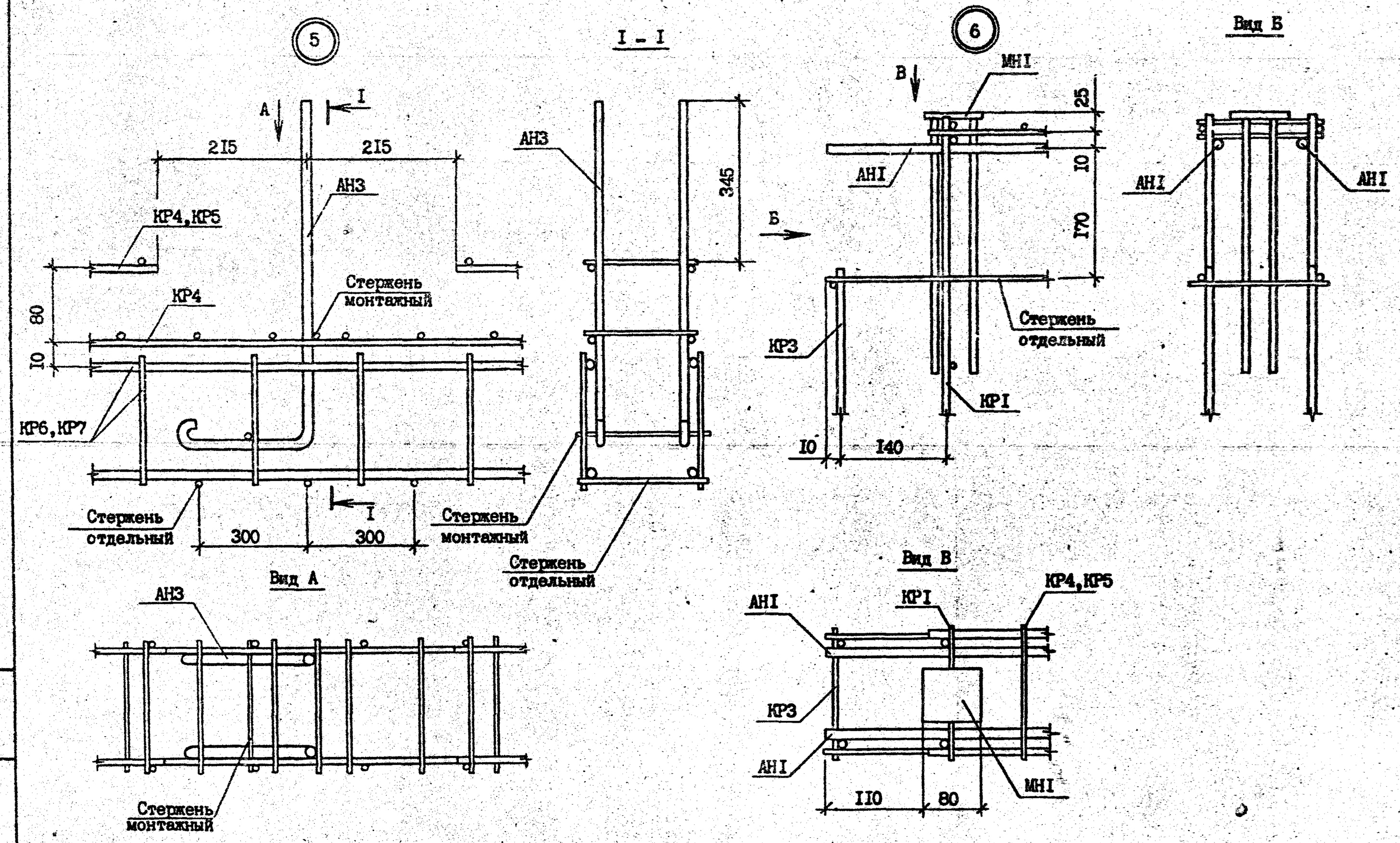

Т.К. 1.090.1-2с Вып. 3-2

Инв. № подл.	Подпись и дата	Взам. инв. №

1.090.1-2с.3-2 0.0.0.ОД2	Лист 3

Копировал Формат А3

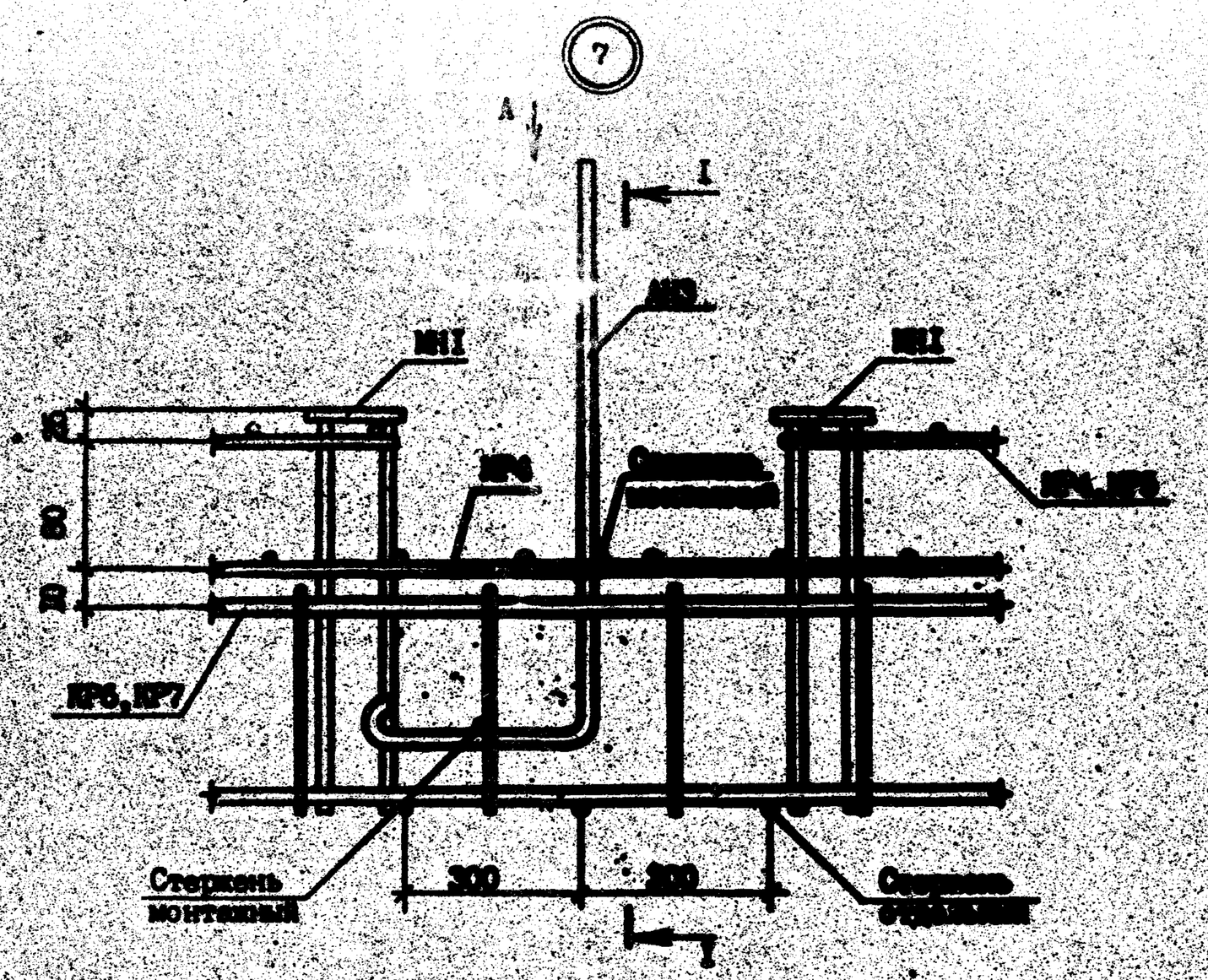

Вид А

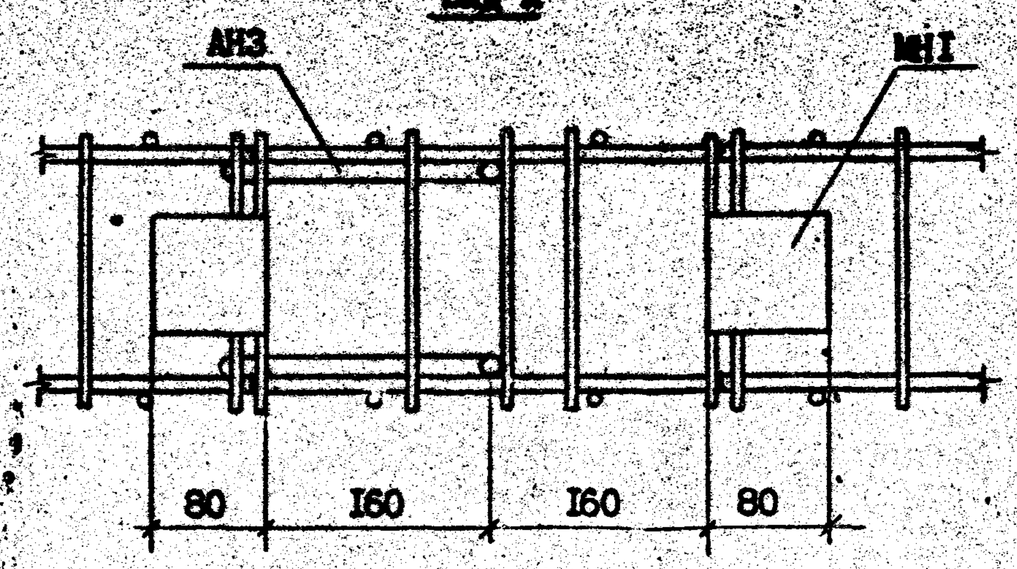

I - I

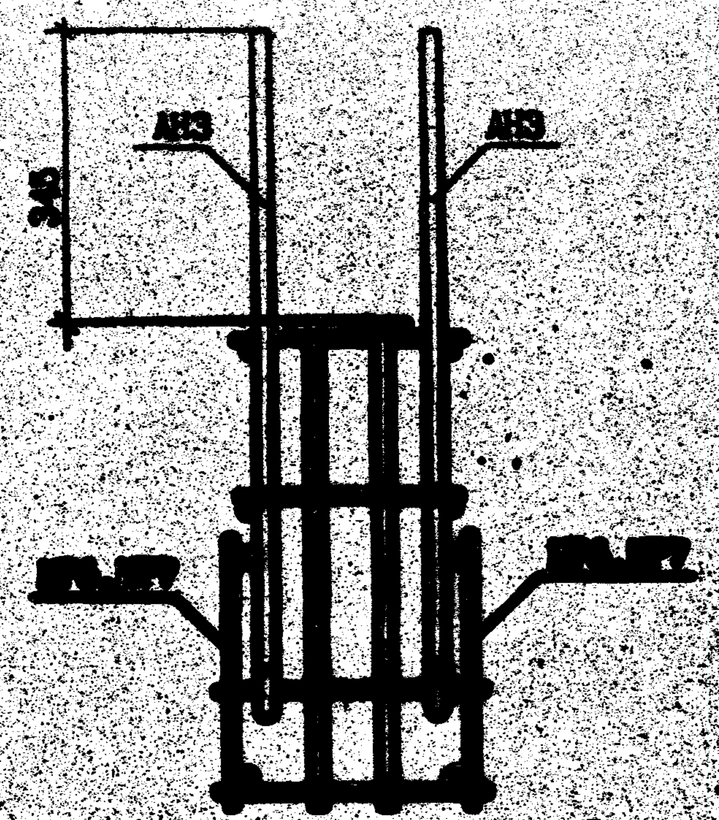

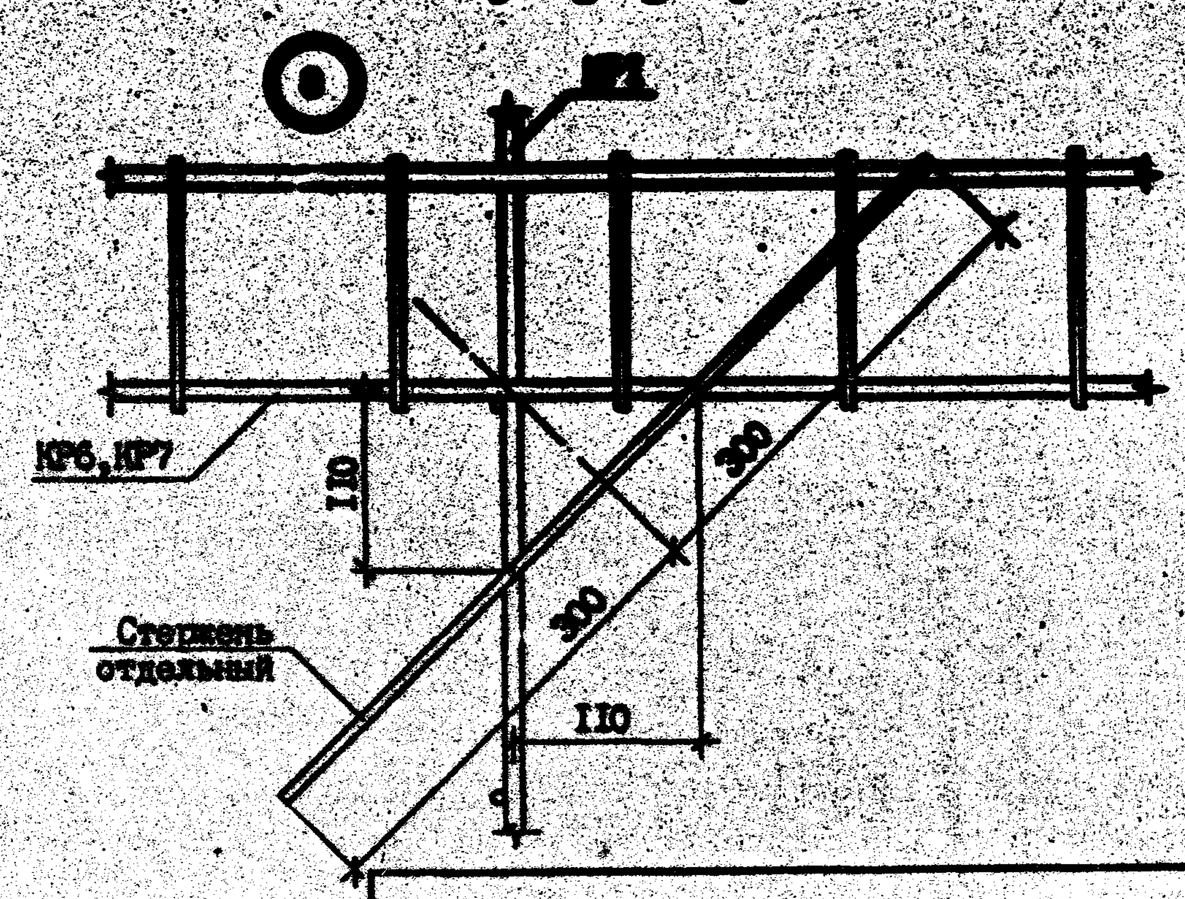

Т.К. 1.090.1-2с ВКР 3-2			
Взам. инв. №			
Подпись и дата			
Инв. № подл.			

I.090.I-2с.3-2 0.0.0.0Д2

Лист 4

Копировал

Формат А3

ФОРМАТ	ЗОНА	ПОЗ.	ОБОЗНАЧЕНИЕ	НАИМЕНОВАНИЕ	КОЛ.	ПРИМЕЧАНИЕ
				ДОКУМЕНТАЦИЯ		
А3			I.090.I-2с.3-2 0.0.I.0СБ	СБОРОЧНЫЙ ЧЕРТЕЖ		
А3			I.090.I-2с.3-2 0.0.0.0ТО	ТЕХНИЧЕСКОЕ ОПИСАНИЕ		
				ПЕРЕМЕННЫЕ ДАННЫЕ ДЛЯ ИСПОЛНЕНИЙ:		
			I.090.I-2с.3-2 0.0.I.0	КАРКАС ПЛОСКИЙ КРI		
				ДЕТАЛИ		
БЧ		I	6.0I3.I855	Ф6А-Ш ГОСТ 578I-82* L =I855	2	0.4Iкг
БЧ		2	5.04I.I40	Ф5Вр-I ГОСТ 6727-80* L =I40	7	0,02кг
			I.090.I-2с.3-2 0.0.I.0-0I	КАРКАС ПЛОСКИЙ КР2		
				ДЕТАЛИ		
БЧ		I	6.0I3.I625	Ф6А-Ш ГОСТ 578I-82* L =I625	2	0,36кг
БЧ		2	5.04I.I40	Ф5Вр-I ГОСТ 6727-80* L =I40	6	0,02кг
			I.090.I-2с.3-2 0.0.I.0-02	КАРКАС ПЛОСКИЙ КР3		
				ДЕТАЛИ		
БЧ		I	6.0I3.450	Ф6А-Ш ГОСТ 578I-82* L =450	2	0,I0кг

Н.контр.	Силагадзе		11.VII.87
Нач.отд.	Эришерашвили		13.VII.87
Рук.маст	Бахтадзе		14.VII.87
ГИП	Эришерашвили		13.VII.87
ГИП	Бурджанадзе		12.VII.87
Рук.гр.	Салихова		11.VII.87
Проверил	Шелия		11.VII.87
Разраб.	Салихова		11.VII.87

I.090.I-2с.3-2 0.0.I.0

КАРКАС ПЛОСКИЙ КРI - КР9

Стадия	Лист	Листов
Р	I	3

ТбилЗНИИЭП

Т.к. 1.090.1-2с вып. 3-2

Взам.инв.N | Подпись и дата | Инв.N подл.

Копировал | Формат А4

ФОРМАТ	ЗОНА	ПОЗ.	ОБОЗНАЧЕНИЕ	НАИМЕНОВАНИЕ	КОЛ.	ПРИМЕЧАНИЕ
БЧ		2	5.04I.I40	Ф5Вр-I ГОСТ 6727-80* L =I40	3	0,02кг
			I.090.I-2с.3-2 0.0.I.0-03	КАРКАС ПЛОСКИЙ КР4		
				ДЕТАЛИ		
БЧ		I	5.04I.760	Ф5Вр-I ГОСТ 6727-80* L =760	2	0,I2кг
БЧ		2	5.04I.I50	L =I50	8	0,02кг
			I.090.I-2с.3-2 0.0.I.0-04	КАРКАС ПЛОСКИЙ КР5		
				ДЕТАЛИ		
БЧ		I	5.04I.I060	Ф5Вр-I ГОСТ 6727-80* L =I060	2	0,I6кг
БЧ		2	5.04I.I50	L =I50	II	0,02кг
			I.090.I-2с.3-2 0.0.I.0-05	КАРКАС ПЛОСКИЙ КР6		
				ДЕТАЛИ		
БЧ		I	I0.0I3.2570	Ф10А-Ш ГОСТ 578I-82* L =2570	2	I,59кг
БЧ		2	6.0I3.I80	Ф6А-Ш ГОСТ 578I-82* L =I80	I8	0,04кг
			I.090.I-2с.3-2 0.0.I.0-06	КАРКАС ПЛОСКИЙ КР7		
				ДЕТАЛИ		
БЧ		I	I0.0I3.5570	Ф10А-Ш ГОСТ 578I-82* L =5570	2	3,44кг
БЧ		2	6.0I3.I80	Ф6А-Ш ГОСТ 578I-82* L =I80	38	0,04кг

I.090.I-2с.3-2 0.0.I.0

Лист 2

Взам.инв.N | Подпись и дата | Инв.N подл.

Копировал | Формат А4

ФОРМАТ	ЗОНА	ПОЗ.	ОБОЗНАЧЕНИЕ	НАИМЕНОВАНИЕ	КОЛ.	ПРИМЕЧАНИЕ
			I.090.I-2с.3-2 0.0.I.0-07	КАРКАС ПЛОСКИЙ КР8		
				ДЕТАЛИ		
БЧ		I	I0.0I3.2570	ФI0А-III ГОСТ 578I-82* L =2570	2	I,59кг
БЧ		2	6.0I3.II0	Ф6А-III ГОСТ 578I-82* L =II0	I8	0,02кг
			I.090.I-2с.3-2 0.0.I.0-08	КАРКАС ПЛОСКИЙ КР9		
				ДЕТАЛИ		
БЧ		I	I0.0I3. 570	ФI0А-III ГОСТ 578I-82* L =5570	2	3,44кг
БЧ		2	6.0I3.II0	Ф6А-III ГОСТ 578I-82* L =II0	38	0,02кг

Т.К. I.090.I-2с вып. 3-2

Инв.№ подл. | Подпись и дата | Взам.инв.№

Копировал Формат А4

ФОРМАТ	ЗОНА	ПОЗ.	ОБОЗНАЧЕНИЕ	НАИМЕНОВАНИЕ	КОЛ.	ПРИМЕЧАНИЕ

Инв.№ подл. | Подпись и дата | Взам.инв.№

Копировал Формат А4

Рис. I

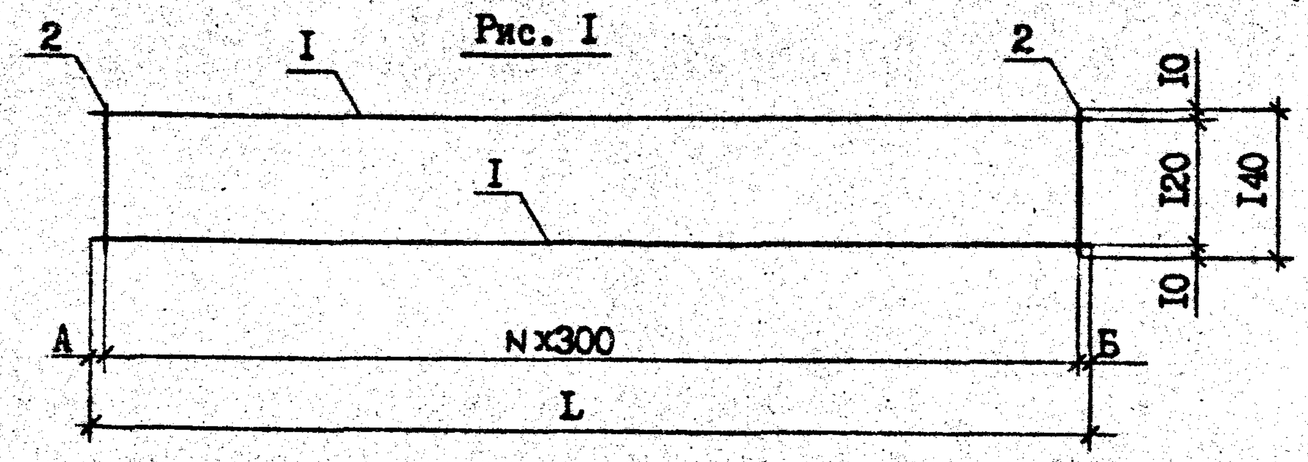

Рис. 2

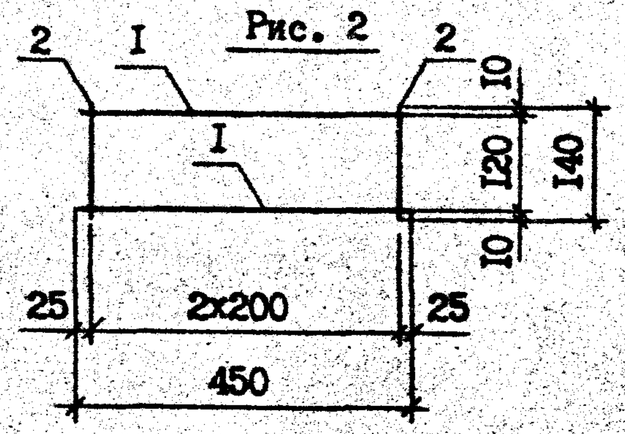

Рис. 3

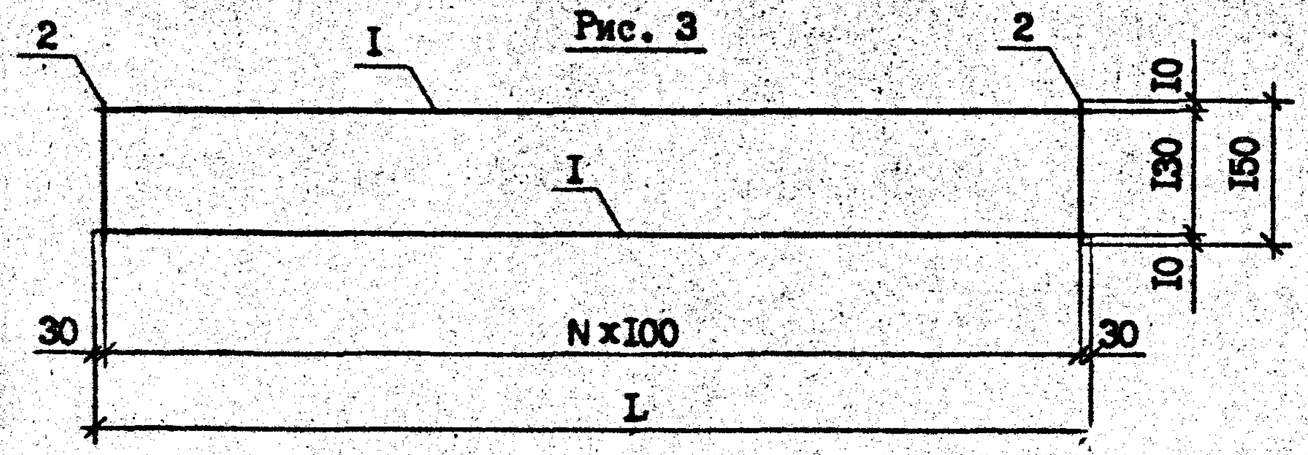

Рис. 4

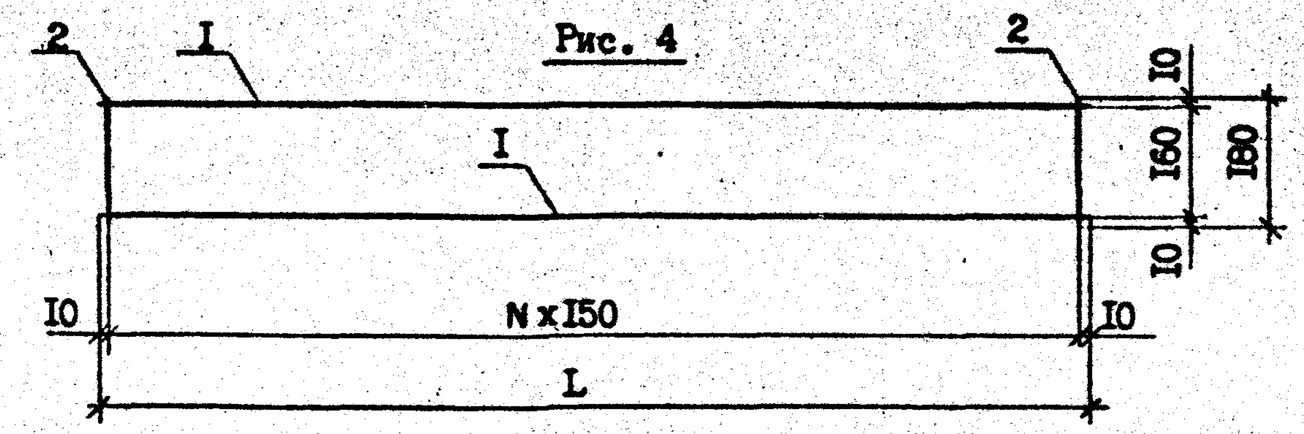

Рис. 5

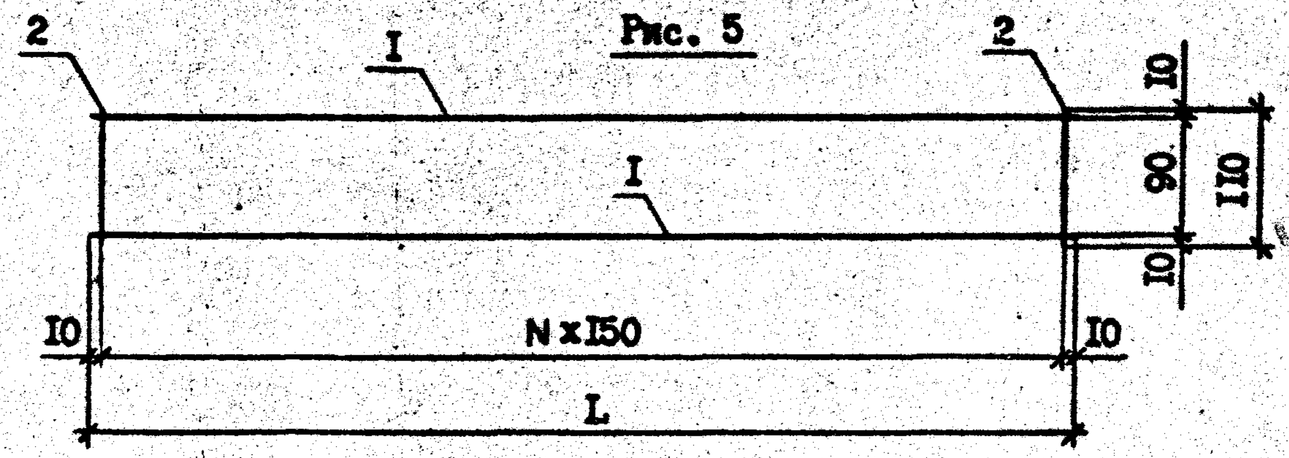

Обозначение	Марка	Рис.	N	Размеры, мм			Масса, кг
				L	А	Б	
I.090.I-2с.3-2 0.0.I.0	КРI	I	6	I855	30	25	0,97
-0I	КР2		5	I625	60	65	0,85
-02	КР3	2	-	-	-	-	0,27
-03	КР4	3	7	760	-	-	0,42
-04	КР5		I0	I060	-	-	0,58
-05	КР6	4	I7	2570	-	-	3,89
-06	КР7		37	5570	-	-	8,39
-07	КР8	5	I7	2570	-	-	3,6I
-08	КР9		37	5570	-	-	7,80

				I.090.I-2с.3-2 0.0.I.0СБ			
Н.контр.	Силагадзе			КАРКАС ПЛОСКИЙ КРI - КР9 СБОРОЧНЫЙ ЧЕРТЕЖ	Стадия	Масса	Масштаб
Нач.отд.	Эдишерашвили				Р	См. табл.	
Рук.маст	Бахтадзе				Лист	Листов I	
ГИП	Эдишерашвили				ТбилЗНИИЭП		
ГИП	Бурджанадзе						
Рук.гр.	Шелия						
Проверил	Салихова						
Разраб.	Шелия						

Т.К. I.090-I-2с вып. 3-2

Взам. инв. № | Подпись и дата | Инв. № подл.

Копировал | Формат А3

ФОРМАТ	ЗОНА	ПОЗ.	ОБОЗНАЧЕНИЕ	НАИМЕНОВАНИЕ	КОЛ.	ПРИМЕЧАНИЕ
				ДОКУМЕНТАЦИЯ		
А4			I.090.I-2с.3-2 0.0.2.0СБ	СБОРОЧНЫЙ ЧЕРТЕЖ		
А3			I.090.I-2с.3-2 0.0.0.0ТО	ТЕХНИЧЕСКОЕ ОПИСАНИЕ		
				ДЕТАЛИ		
Б4		I	8.80.060.8С	ПОЛОСА -8х80 ГОСТ I03-76* L =80	I	0,40кг
Б4		2	8.013.280	⌀8А-III ГОСТ 5781-82* L =280	4	0,II кг

Н.контр.	Силагадзе			I.090.I-2с.3-2 0.0.2.0	
Нач.отд.	Эдишерашвили				
Рук.маст	Бахтадзе				
ГИП	Эдишерашвили			ИЗДЕЛИЕ ЗАКЛАДНОЕ МНI	Стадия: Р; Лист; Листов: I
ГИП	Бурджанадзе				
Рук.гр.	Салихова				ТбилЗНИИЭП
Проверил	Шелия				
Разраб.	Салихова				

Т.К. 1.090.1-2с Вып. 3-2

Взам.инв.N | Подпись и дата | Инв.N подл.

Копировал | Формат А4

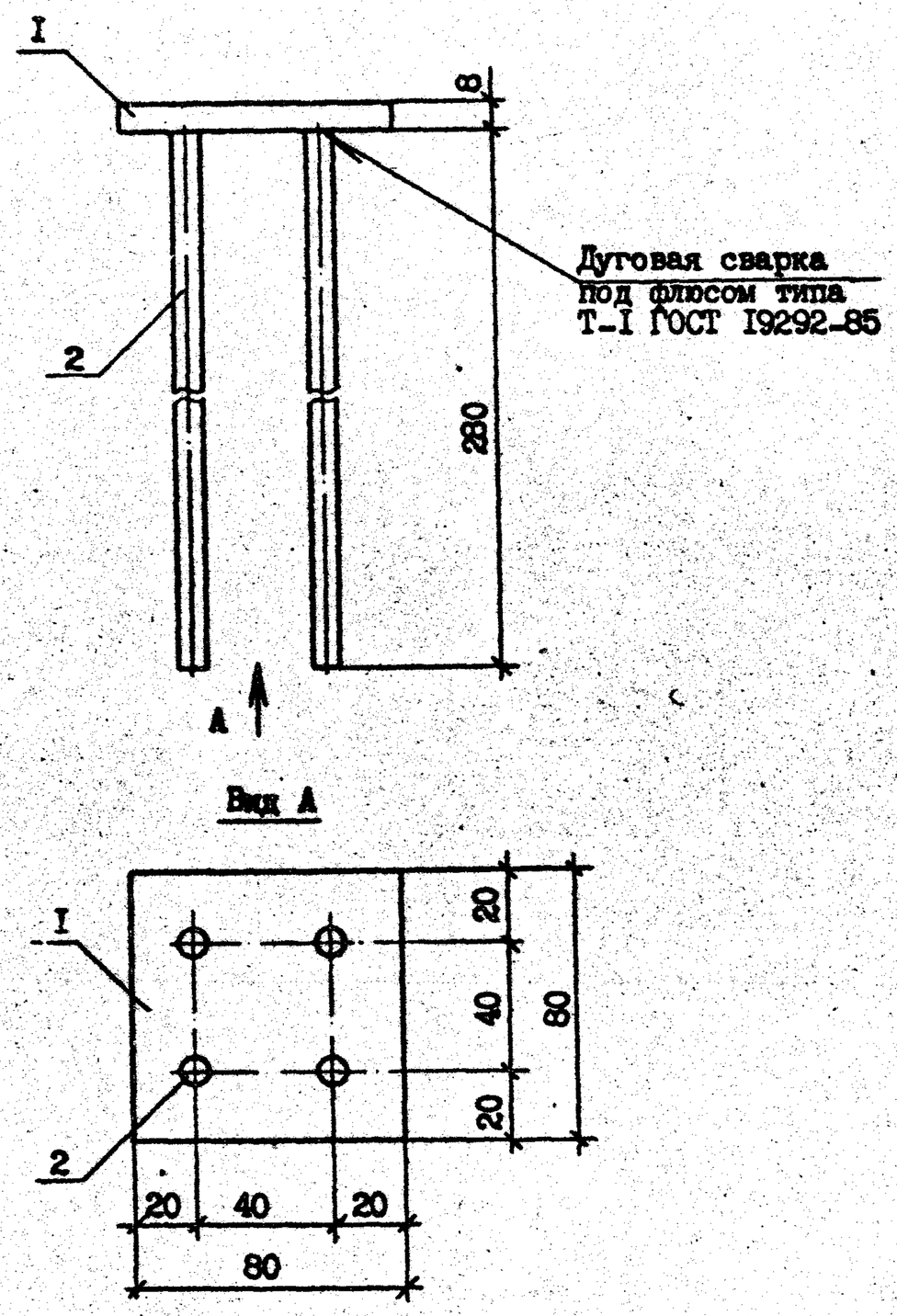

Н.контр.	Силагадзе			I.090.I-2с.3-2 0.0.2.0СБ	
Нач.отд.	Эдишерашвили				
Рук.маст	Бахтадзе				
ГИП	Эдишерашвили			ИЗДЕЛИЕ ЗАКЛАДНОЕ МНI СБОРОЧНЫЙ ЧЕРТЕЖ	Стадия: Р; Масса: 0,84 кг; Масштаб: I:2
ГИП	Бурджанадзе				Лист; Листов: I
Рук.гр.	Шелия				ТбилЗНИИЭП
Проверил	Салихова				
Разраб.	Шелия				

Взам.инв.N | Подпись и дата | Инв.N подл.

Копировал | Формат А4

Рис. I

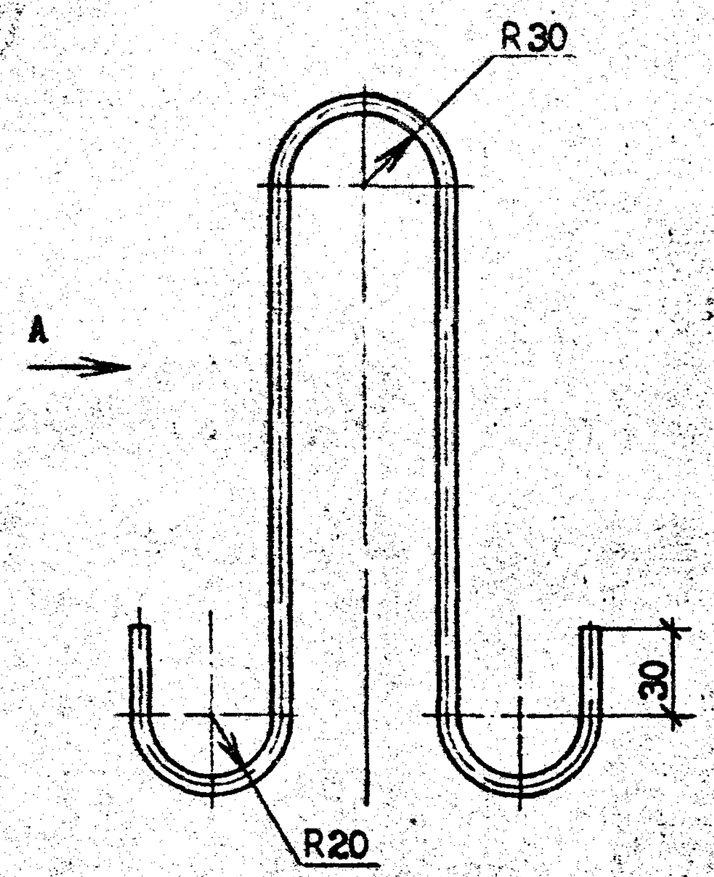

Вид А

Рис. 2

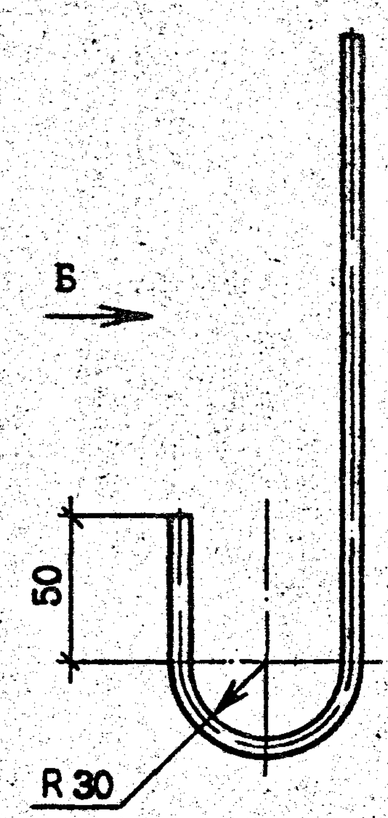

Вид Б

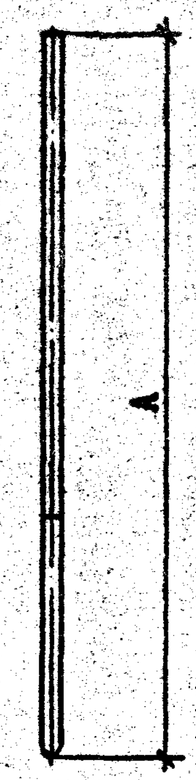

Рис. 3

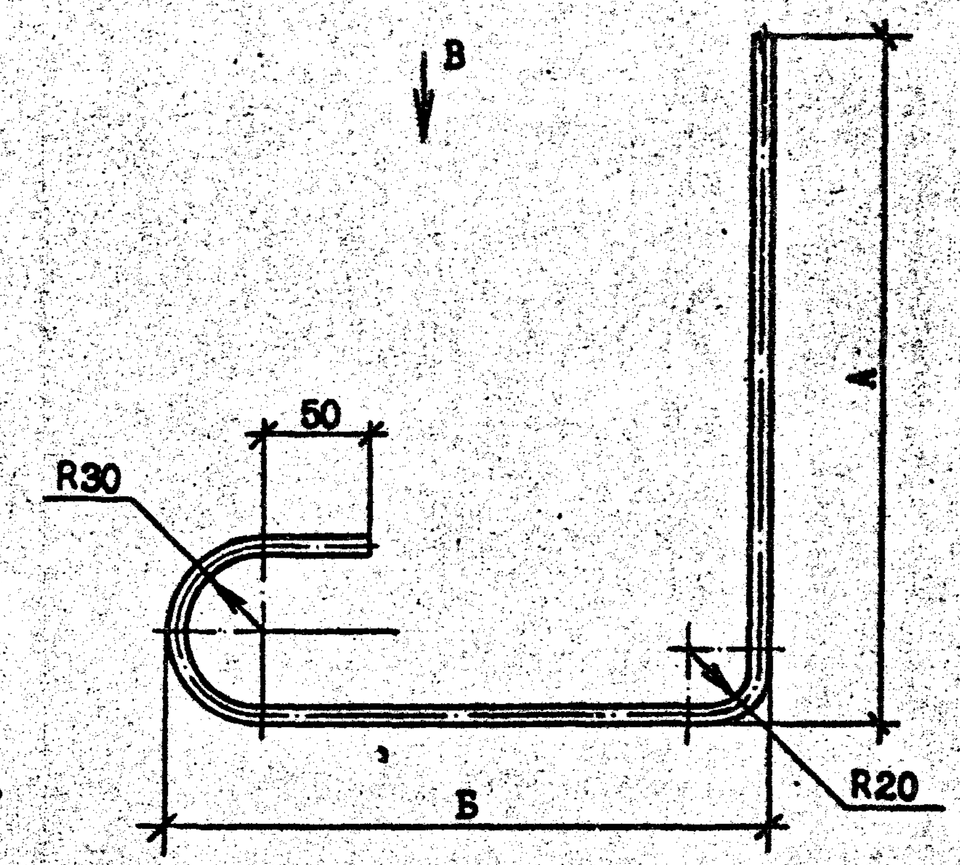

Вид В

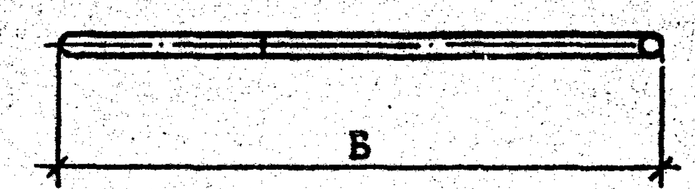

Обозначение	Марка	Рис.	Размеры, мм			Ф, мм класс	Масса, кг
			А	Б	L		
I.090.I-2с.3-2 0.0.0.I	СПI	I	490	-	II60	I0А-I	0,72
-0I	СП2		4I0	-	I000	I0Ас-II	0,62
-02	СП3		470	-	II20	I2Ас-II	I,00
-03	АНI	2	660	-	775	I4А-I	0,94
-04	АН2		950	-	I065	I4А-I	I,29
-05	АН3	3	400	550	I065	I4А-I	I,29
-06	АН4		450	240	805	I4А-I	0,97

Т.К. 1.090.1-2с.3-2 0.0.0.1

Инв. № подл. | Подпись и дата | Взам. инв. №

				I.090.I-2с.3-2 0.0.0.I			
Н.контр.	Силагадзе			ПЕТЛЯ СТРОПОВОЧНАЯ СПI - СП3 СТЕРЖЕНЬ ГНУТЫЙ АНI - АН4	Стадия	Масса	Масштаб
Нач.отд.	Эдишерашвили				Р	См. табл.	I:2,5
Рук.маст	Бахтадзе				Лист	Листов	
ГИП	Эдишерашвили						
ГИП	Бурджанадзе						
Рук.гр.	Шелия			ГОСТ 578I-82*	ТбилЗНИИЭП		
Проверил	Салихова						
Разраб.	Шелия						

Копировал

Формат А3

Марка элемента	Изделия арматурные											Всего	Изделия закладные					Всего	Общий расход
	Арматура класса												Арматура класса			Прокат марки			
	А-III			Ас-II			А-I			Вр-I			А-III			ВСт3пс6			
	ГОСТ 5781-82*									ГОСТ 6727-80*			ГОСТ 5781-82*			ГОСТ 103-76*			
	Ф6	Ф10	Итого	Ф10	Ф12	Итого	Ф10	Ф14	Итого	Ф5	Итого		Ф8		Итого	-8х80	Итого		
ПВЦ 10.19-IT-C9	1,64	-	1,64	-	-	-	1,44	7,26	8,70	2,36	2,36	12,70	-		-	-	-	-	12,70
ПВЦ 16.19-IT-C9	3,18	-	3,18	-	-	-	1,44	15,80	17,24	4,18	4,18	24,60	-		-	-	-	-	24,60
ПВЦ 28.19-IT-C9	1,31	-	1,31	-	2,00	2,00	-	15,74	15,74	7,08	7,08	26,13	-		-	-	-	-	26,13
1ПВЦ 28.19-IT-C9	6,24	12,72	18,96	1,24	-	1,24	-	15,80	15,80	9,40	9,40	45,40	-		-	-	-	-	45,40
2ПВЦ 28.19-IT-C9	6,24	12,72	18,96	1,24	-	1,24	-	15,80	15,80	9,40	9,40	45,40	1,76		1,76	1,60	1,60	3,36	48,76
ПВЦ 58.19-IT-C9	11,92	27,52	39,44	-	2,00	2,00	-	18,06	18,06	14,60	14,60	74,10	-		-	-	-	-	74,10

Н.контр.	Силагадзе		
Нач.отд.	Эдишерашвили		
Рук.маст.	Бахтадзе		
ГИП	Эдишерашвили		
ГИП	Бурджанадзе		
Рук.гр.	Шелия		
Проверил	Салихова		
Разраб.	Шолия		

I.090.I-2с.3-2 0.0.0.0РС

РАСХОД СТАЛИ

Стадия	Лист	Листов
Р		I

ТбилЗНИИЭП

Т.К. 4.901-2 вып. 3-2

Инв.№подл. | Подпись и дата | Взам.инв.№

Копировал

Формат А3