ТИПОВЫЕ СТРОИТЕЛЬНЫЕ КОНСТРУКЦИИ, ИЗДЕЛИЯ И УЗЛЫ

ШИФР БТ 1991

КОНСТРУКЦИИ ОДНОЭТАЖНЫХ ПРОИЗВОДСТВЕННЫХ ЗДАНИЙ С ДИАФРАГМАМИ ЖЕСТКОСТИ В ВИДЕ ОТДЕЛЬНО СТОЯЩИХ ЖЕСТКИХ ОПОР, С ИСПОЛЬЗОВАНИЕМ ЖЕЛЕЗОБЕТОННЫХ ЦЕНТРИФУГИРОВАННЫХ КОЛОНН ДЛЯ УСЛОВИЙ СТРОИТЕЛЬСТВА В БЕЛОРУССКОЙ ССР.

ВЫПУСК 1

ЖЕСТКИЕ ОПОРЫ. РАБОЧИЕ ЧЕРТЕЖИ.

Обозначение	Наименование	Стр
БТ-1991.1 – ТТ	Технические требования	2
– 1	Колонны	
	КД60 1-1. КД 102.3-7	4
– 2	Колонны	
	КД60.4-1... КД 106.6-7	17
– 3	Колонны	
	КД60 7-1 КД 144 9-8	33

выпуск 1

Инв. № подл. | Подпись и дата | Взам. инв. №

Нач отд	Зиновьев		БТ-1991.1
Н. контр.	Гершанок		
Гл конст	Гершанок		Содержание
Рук гр	Иванов		

Лист	Листов
	1

Проектный институт №1

1. Общие [illegible].

Настоящий выпуск содержит рабочие чертежи жёстких опор для одноэтажных производственных зданий, решённых с применением центрифугированных колонн прямоугольного сечения и диафрагм жёсткости в виде А-образных жестких опор

2 Технические требования.

2 1 Жёсткие опоры изготавливаются из 2-х центрифугированных элементов квадратного или прямоугольного сечения, соединенных между собой монолитным железобетонным оголовком и металлической перемычкой

2.2. Центрифугированные элементы для жестких опор изготавливаются по чертежам серии Т-1909, но без замоноличивания оголовки

2.3 При изготовлении колонн должны соблюдаться технические требования, изложенные в вып 2 серии Т-1909

2.4 Укрупнительная сборка жестких опор может осуществляться на заводе-изготовителе или на стройплощадке

2.5. Работы по укрупнительной сборке опор на стройплощадке выполняются в проектном положении опор или на сборочной площадке в горизонтальном положении.

				5Т-1991.1-ТТ		
Нач.отд	Зиновьев			Технические требования	Стадия	Лист	Листов
Н.контр	Гершанок				Р	1	2
Гл.конст	Гершанок				Проектный институт №1		
Рук.гр.	Иванов						

Инв.№ подл. | Подпись и дата | Взам.инв.№

Формат

2.6 Порядок производства работ по укрупнительной сборке принят следующий

- установка ветвей жестких опор в соответствии с проектом,
- установка металлической перемычки из швеллеров с плотным касанием к бетону соединяющих их уголков.

- установка в оголовках ветвей опоры закладных изделий, ограничивающих полость (воронок) на нижнюю арматурную сетку.
- установка в проектное положение пространственного арматурного каркаса оголовка жёсткой опоры.
- установка в проектное положение необходимых закладных изделий;
- бетонирование оголовка опоры с одновременным тщательным заполнением бетоном внутренней полости ветвей ограниченной воронками

3. Монтаж хранение и транспортирование

3.1. Монтаж и транспортирование колонн должны производиться в соответствии с требованиями главы СНиП III-16-80 „Бетонные и железобетонные конструкции сборные Правила производства и приёмки работ" и главы СНиП III-4-80 „Техника безопасности в строительстве."

3.2 При хранении и транспортировании жёсткие опоры должны опираться плашмя на деревянные прокладки, которые располагаются на расстоянии 0.2 ℓ от концов опоры, где ℓ - полная длина опоры

3.3 Монтаж жестких опор должен производиться с помощью специальных захватов, обеспечивающих строповку ветвей опоры на расстоянии 0.2÷0.25 ℓ от верха оголовка

Инв. № подл. | Подпись и дата | Взам. инв. №

Марка колонны		Размеры мм		
		п	в	Н
КД60 1-1	КД60 3-7	400	3200	6900
КД66 1-1	КД66 3-7	400	3200	7500
КД72 1-1	КД72 3-7	500	3500	8100
КД78 1-1	КД78 3-7	500	3500	8700
КД84 1-1	КД84 3-7	600	4000	9300
КД90 1-1	КД90 3-7	600	4000	9900
КД96 1-2	КД96 3-7	650	4000	10500
КД102 1-2	КД102 3-7	650	4000	11100
КД108 1-3	КД108 3-7	750	4000	11700

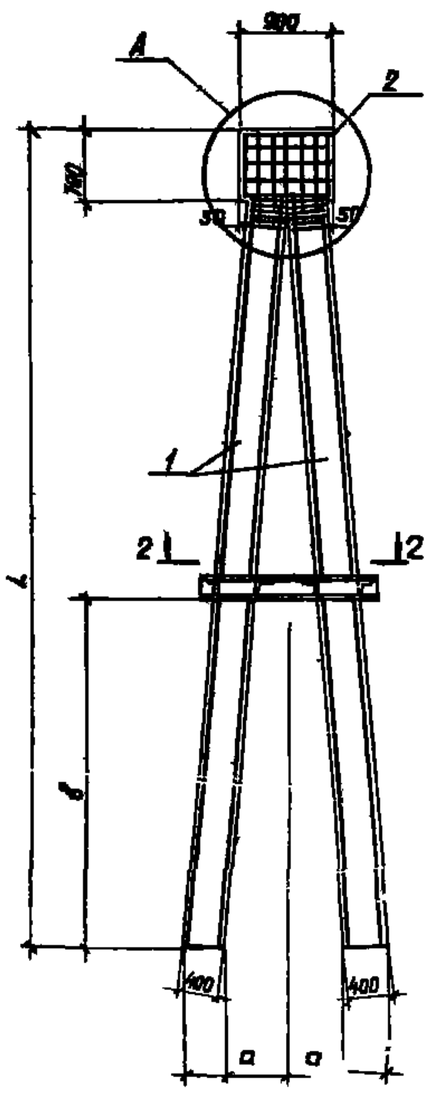

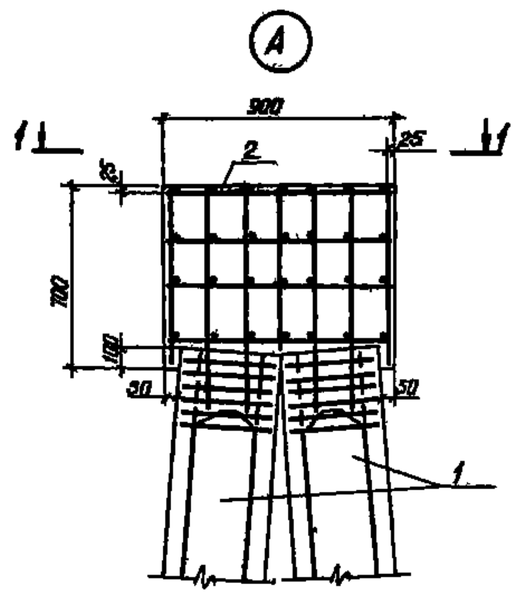

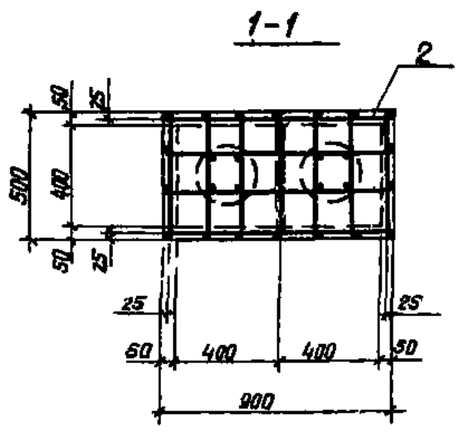

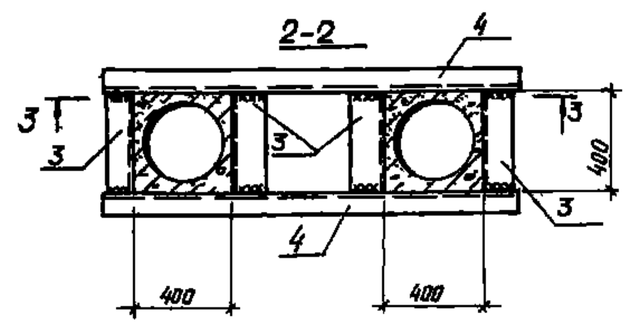

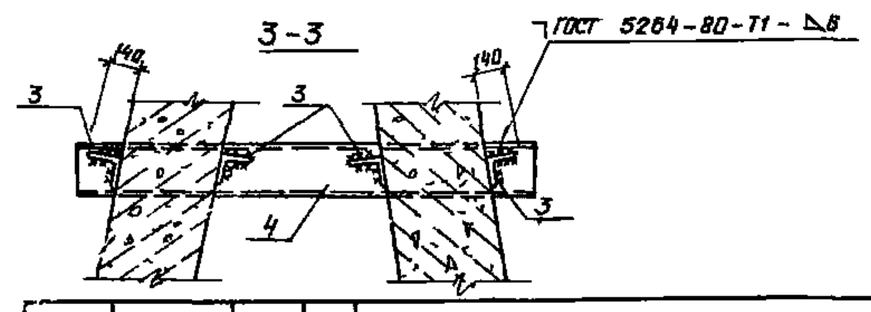

Нач. отд.	Зиновьев		БТ-1991 1-1
Н. контр.	Гершанок		
Гл. констр.	Гершанок		Колонны КД60 1-1 КД108 3-7
Рук. гр.	Иванов		
Вед. инж.	Бабушкин		
Инж.	Дмитриева		

Стадия	Лист	Листов
Р	1	13

Проектный институт №1

Выпуск 1

Подпись и дата | Взам. инв. №

Инв. № подл.

Марка колонны	Поз	Наименование	Кол	Обозначение документа
КД 60 1 - 1	1	Колонна КЦ4 4 63 30-1	2	Т- 1909 2 2 -3
	2	Каркас КП1	1	БТ- 1991 2 -1
	3	Изделие соединит МС1	4	-3
	4	МС3	2	-3
КД 60 1 - 2	1	Колонна КЦ4 4 63 30-2	2	Т- 1909 2 2 -3
	2	Каркас КП1	1	БТ- 1991 2 -1
	3	Изделие соедин МС1	4	-3
	4	МС3	2	-3
КД 60 1 - 3	1	Колонна КЦ4 4 63.30-3	2	Т - 1909 2 2-3
	2	Каркас КП1	1	БТ - 1991 2 -1
	3	Изделие соедин МС1	4	-3
	4	МС3	2	-3
КД 60 1 - 4	1	Колонна КЦ4 4 63 30-4	2	Т- 1909 2 2-3
	2	Каркас КП1	1	БТ- 1991 2 -1
	3	Изделие соедин МС1	4	-3
	4	МС3	2	-3
КД 60 1-5	1	Колонна КЦ4 4 63 30 5	2	Т 1909 2 2-3
	2	Каркас КП1	1	БТ- 1991 2 -1
	3	Изделие соединит МС1	4	-3
	4	МС3	2	-3
КД 60 1 -6	1	Колонна КЦ4 4 63 30-6	2	Т- 1909 2 2-3
	2	Каркас КП1	1	БТ- 1991 2 -1
	3	Изделие соединит МС1	4	-3
	4	МС3	2	-3
КД 60 1 7	1	Колонна КЦ4 4 63 30-7	2	Т- 1909 2 2 -3
	2	Каркас КП1	1	БТ- 1991 2 -1
	3	Изделие соединит МС1	4	-3
	4	МС3	2	-3
КД 60 2-1	1	Колонна КЦ4 4 63 28-1	2	Т- 1909 2.2 -3
	2	Каркас КП1	1	БТ- 1991 2 -1
	3	Изделие соединит МС1	4	-3
	4	МС3	2	-3

Марка каркаса	Поз	Наименование	Кол	Обозначение документа
КД 60 2 -2	1	Колонна КЦ4 4 63 28-2	2	Т- 1909 2 2 -3
	2	Каркас КП1	1	БТ- 1991 2 -1
	3	Изделие соединит МС1	4	-3
	4	МС3	2	-3
КД 60 2 -3	1	Колонна КЦ4 4 63 28-3	2	Т- 1909 2 2 -3
	2	Каркас КП1	1	БТ- 1991 2 -1
	3	Изделие соединит МС1	4	-3
	4	МС3	2	-3
КД 60 2 - 4	1	Колонна КЦ4 4 63 28-4	2	Т- 1909 2 2-3
	2	Каркас КП1	1	БТ- 1991 2 -1
	3	Изделие соединит МС1	4	-3
	4	МС3	2	-3
КД 60 2 5	1	Колонна КЦ4 4 63 28 5	2	Т- 1909 2 2 - 3
	2	Каркас КП1	1	БТ- 1991 2 -1
	3	Изделие соединит МС1	4	-3
	4	МС3	2	-3
КД 60 2 - 6	1	Колонна КЦ4 4 63 28-6	2	Т- 1909 2 2 -3
	2	Каркас КП1	1	БТ- 1991 2 -1
	3	Изделие соединит МС1	4	-3
	4	МС3	2	-3
КД 60 2 - 7	1	Колонна КЦ4 4 63 28-7	2	Т- 1909 2 2 - 3
	2	Каркас КП1	1	БТ- 1991 2 -1
	3	Изделие соединит МС1	4	-3
	4	МС3	2	-3
КД 60 3 - 1	1	Колонна КЦ4 4 63.25-1	2	Т- 1909 2 2-3
	2	Каркас КП1	1	БТ- 1991 2 -1
	3	Изделие соединит МС1	4	-3
	4	МС3	2	-3

Выпуск 1

Взам. инв. №

Подпись и дата

Инв. № подл.

Марка колонны	Поз.	Наименование	Кол.	Обозначение документа
КД 60 3-2	1	Колонна КЦ4 4.63.25-2	2	Т-1909 2 2 -3
	2	Каркас КП1	1	БТ-1991 2 -1
	3	Изделие соединит МС1	4	-3
	4	МС3	2	-3
КД60 3-3	1	Колонна КЦ4 4.63 25-3	2	Т-1909 2 2 -3
	2	Каркас КП1	1	БТ-1991 2 -1
	3	Изделие соединит. МС1	4	-3
	4	МС3	2	-3
КД60 3-4	1	Колонна КЦ4 4 63.25-4	2	Т-1909 2 2 -3
	2	Каркас КП1	1	БТ-1991 2 -1
	3	Изделие соединит МС1	4	-3
	4	МС3	2	-3
КД60.3-5	1	Колонна КЦ4 4 63.25-5	2	Т-1909 2 2 -3
	2	Каркас КП1	1	БТ-1991 2 -1
	3	Изделие соединит МС1	4	-3
	4	МС3	2	-3
КД 60.3-6	1	Колонна КЦ4.4 63.25-6	2	Т-1909 2 2 -3
	2	Каркас КП1	1	БТ 1991 2 -1
	3	Изделие соединит МС1	4	-3
	4	МС3	2	-3
КД60 3-7	1	Колонна КЦ4 4 63.25 7	2	Т-1909 2 2 -3
	2	Каркас КП1	1	БТ-1991 2 -1
	3	Изделие соединит МС1	4	-3
	4	МС3	2	-3
КД66 1-1	1	Колонна КЦ4 4 69 30 1	2	Т-1909 2 2 -3
	2	Каркас КП1	1	БТ-1991 2 -1
	3	Изделие соединит МС1	4	-3
	4	МС4	2	-3
КД66 1-2	1	Колонна КЦ4 4 69 30-2	2	Т-1909 2 2 -3
	2	Каркас КП1		БТ 1991 2
	3	Изделие соединит М	4	3
	4	4	2	-3

Марка колонны	Поз.	Наименование	Кол.	Обозначение документа
КД 66 1-3	1	Колонна КЦ4 4 69 30-3	2	Т-1909 2 2-3
	2	Каркас КП1	1	БТ-1991.2 -1
	3	Изделие соединит МС1	4	-3
	4	МС4	2	-3
КД 66.1-4	1	Колонна КЦ4 4 69.30-4	2	Т-1909. 2 2-3
	2	Каркас КП1	1	БТ-1991 2 -1
	3	Изделие соединит МС1	4	-3
	4	МС4	2	-3
КД 66 1-5	1	Колонна КЦ4.4 69.30-5	2	Т-1909 2 2 -3
	2	Каркас КП1	1	БТ-1991 2 -1
	3	Изделие соединит. МС1	4	-3
	4	МС4	2	-3
КД66 1-6	1	Колонна КЦ4 4.69.30 6	2	Т-1909 2 2-3
	2	Каркас КП1	1	БТ-1991 2 -1
	3	Изделие соединит МС1	4	-3
	4	МС4	2	-3
КД66 1-7	1	Колонна КЦ4 4 69 30-7	2	Т-1909 2 2-3
	2	Каркас КП1	1	БТ-1991 2 -1
	3	Изде[illegible]е соединит МС1	4	-3
	4	МС4	2	-3
КД66 2 1	1	Колонна КЦ4 4 69.28-1	2	Т 1909 2 2-3
	2	Каркас КП1	1	БТ-1991 2 -1
	3	Изделие соединит МС1	4	-3
	4	МС4	2	-3
КД66 2-2	1	Колонна КЦ4 4 69.28-2	2	Т-1909 2 2-3
	2	Каркас КП1	1	БТ-1991 2 -1
	3	Изделие соединит МС1	4	-3
	4	МС4	2	-3

Выпуск 1

Инв. № подл. | Подпись и дата | Взам. инв. №

Марка колонны	Поз.	Наименование	Кол.	Обозначение документа
КД 66. 2-3	1	Колонна КЦ4 4.69 28-3	2	Т-1909. 2 2 -3
	2	Каркас КП1	1	БТ-1991 2 -1
	3	Изделие соединит МС1	4	-3
	4	МС4	2	-3
КД 66 2-4	1	Колонна КЦ4 4 69.28 4	2	Т-1909 2 2 -3
	2	Каркас КП1	1	БТ-1991 2 -1
	3	Изделие соединит МС1	4	-3
	4	МС4	2	3
КД 66 2-5	1	Колонна КЦ4 4 69 28-5	2	Т-1909 2 2 -3
	2	Каркас КП1	1	БТ-1991 2 1
	3	Изделие соединит МС1	4	-3
	4	МС4	2	-3
КД 66 2-6	1	Колонна КЦ4.4 69 28-6	2	Т-1909 2 2 -3
	2	Каркас КП1	1	БТ-1991 2 -1
	3	Изделие соединит МС1	4	-3
	4	МС4	2	-3
КД 66 2-7	1	Колонна КЦ4 4 69 28-7	2	Т-1909 2 2 -3
	2	Каркас КП1	1	БТ-1991 2 -1
	3	Изделие соединит МС1	4	-3
	4	МС4	2	-3
КД 66 3-1	1	Колонна КЦ4 4 69 25 1	2	Т-1909 2 2 -3
	2	Каркас КП1	1	БТ-1991 2 -1
	3	Изделие соединит МС1	4	-3
	4	МС4	2	-3
КД 66 3-2	1	Колонна КЦ4 4 69 25-2	2	Т-1909 2 2 -3
	2	Каркас КП1	1	БТ-1991 2 -1
	3	Изделие соединит МС1	4	-3
	4	МС4	2	-3
КД 66 3-3	1	Колонна КЦ4 4 69 25-3	2	Т-1909 2 2 -3
	2	Каркас КП1	1	БТ-1991 2 -1
	3	Изделие соединит МС1	4	-3
	4	МС4	2	-3

Марка колонны	Поз.	Наименование	Кол.	Обозначение документа
КД 66 3-4	1	Колонна КЦ4 4 69 25-4	2	Т-1909 2 2 -3
	2	Каркас КП1	1	БТ-1991 2 -1
	3	Изделие соединит МС1	4	-3
	4	МС4	2	-3
КД 66 3-5	1	Колонна КЦ4 4 69 25-5	2	Т-1909 2 2 -3
	2	Каркас КП1	1	БТ-1991 2 -1
	3	Изделие соединит МС1	4	-3
	4	МС4	2	-3
КД66 3-6	1	Колонна КЦ4.4 69 26 6	2	Т-1909 2 2 -3
	2	Каркас КП1	1	БТ-1991 2 -1
	3	Изделие соединит МС1	4	-3
	4	МС4	2	-3
КД 66 3-7	1	Колонна КЦ4 4 69.25-7	2	Т-1909 2 2-3
	2	Каркас КП1	1	БТ-1991 2 -1
	3	Изделие соединит МС1	4	-3
	4	МС4	2	-3
КД 72 1-1	1	Колонна КЦ4 4 75 30-1	2	Т-1909 2 2 -3
	2	Каркас КП1	1	БТ-1991 2 -1
	3	Изделие соединит МС1	4	-3
	4	МС4	2	-3
КД 72 1-2	1	Колонна КЦ4.4 75.30-2	2	Т-1909 2 2 -3
	2	Каркас КП1	1	БТ-1991 2 -1
	3	Изделие соединит МС1	4	-3
	4	МС4	2	-3
КД72 1-3	1	Колонна КЦ4 4 75.30-3	2	Т-1909 2 2 -3
	2	Каркас КП1	1	БТ-1991 2 -1
	3	Изделие соединит МС1	4	-3
	4	МС4	2	-3

Выпуск 1

БТ- 91 1-1

Лист 4

Марка колонны	Поз.	Наименование	Кол.	Обозначение документа
КД 72 1-4	1	Колонна КЦ4.4.75.30-4	2	Т-1909.2.2-3
	2	Каркас КП1	1	БТ-1991.2-1
	3	Изделие соединит МС1	4	-3
	4	МС4	2	-3
КД 72 1-5	1	Колонна КЦ4.4.75.30-5	2	Т-1909.2.2-3
	2	Каркас КП1	1	БТ-1991.2-1
	3	Изделие соединит МС1	4	-3
	4	МС4	2	-3
КД 72 1-6	1	Колонна КЦ4.4.75.30-6	2	Т-1909.2.2-3
	2	Каркас КП1	1	БТ-1991.2-1
	3	Изделие соединит МС1	4	-3
	4	МС4	2	-3
КД 72 1-7	1	Колонна КЦ4.4.75.30-7	2	Т-1909.2.2-3
	2	Каркас КП1	1	БТ-1991.2-1
	3	Изделие соединит МС1	4	-3
	4	МС4	2	-3
КД 72 2-1	1	Колонна КЦ4.4.75.28-1	2	Т-1909.2.2-3
	2	Каркас КП1	1	БТ-1991.2-1
	3	Изделие соединит МС1	4	-3
	4	МС4	2	-3
КД 72 2-2	1	Колонна КЦ4.4.75.28-2	2	Т-1909.2.2-3
	2	Каркас КП1	1	БТ-1991.2-1
	3	Изделие соединит МС1	4	-3
	4	МС4	2	-3
КД 72 2-3	1	Колонна КЦ4.4.75.28-3	2	Т-1909.2.2-3
	2	Каркас КП1	1	БТ-1991.2-1
	3	Изделие соединит МС1	4	-3
	4	МС4	2	-3
КД 72 2-4	1	Колонна КЦ4.4.75.28-4	2	Т-1909.2.2-3
	2	Каркас КП1	1	БТ-1991.2-1
	3	Изделие соединит МС1	4	-3
	4	МС4	2	-3

Марка колонны	Поз.	Наименование	Кол.	Обозначение документа
КД 72 2-5	1	Колонна КЦ4.4.75.28-5	2	Т-1909.2.2-3
	2	Каркас КП1	1	БТ-1991.2-1
	3	Изделие соединит МС1	4	-3
	4	МС4	2	-3
КД 72 2-6	1	Колонна КЦ4.4.75.28-6	2	Т-1909.2.2-3
	2	Каркас КП1	1	БТ-1991.2-1
	3	Изделие соединит МС1	4	-3
	4	МС4	2	-3
КД 72 2-7	1	Колонна КЦ4.4.75.28-7	2	Т-1909.2.2-3
	2	Каркас КП1	1	БТ-1991.2-1
	3	Изделие соединит МС1	4	-3
	4	МС4	2	-3
КД 72 3-1	1	Колонна КЦ4.4.75.25-1	2	Т-1909.2.2-3
	2	Каркас КП1	1	БТ-1991.2-1
	3	Изделие соединит МС1	4	-3
	4	МС4	2	-3
КД 72 3-2	1	Колонна КЦ4.4.75.25-2	2	Т-1909.2.2-3
	2	Каркас КП1	1	БТ-1991.2-1
	3	Изделие соединит МС1	4	-3
	4	МС4	2	-3
КД 72 3-3	1	Колонна КЦ4.4.75.25-3	2	Т-1909.2.2-3
	2	Каркас КП1	1	БТ-1991.2-1
	3	Изделие соединит МС1	4	-3
	4	МС4	2	-3
КД 72 3-4	1	Колонна КЦ4.4.75.25-4	2	Т-1909.2.2-3
	2	Каркас КП1	1	БТ-1991.2-1
	3	Изделие соединит МС1	4	-3
	4	МС4	2	-3

Выпуск 1

Взам. инв. № | Подп. и дата | Инв. № подл.

Марка колонны	Поз.	Наименование	Кол.	Обозначение документа
КД 72 3-5	1	Колонна КЦ44 75.25-5	2	Т-1909 2 2 -3
	2	Каркас КП1	1	БТ 1991 2 -1
	3	Изделие соединит МС1	4	-3
	4	МС4	2	-3
КД 72 3-6	1	Колонна КЦ44 75.25 6	2	Т-1909 2 2 -3
	2	Каркас КП1	1	БТ-1991 2 -1
	3	Изделие соединит МС1	4	-3
	4	МС4	2	-3
КД 72 3-7	1	Колонна КЦ44 75.25 7	2	Т-1909 2 2-3
	2	Каркас КП1	1	БТ-1991 2 -1
	3	Изделие соединит МС1	4	-3
	4	МС4	2	-3
КД 78 1-1	1	Колонна КЦ44.81 30 1	2	Т-1909 2 2 -3
	2	Каркас КП1	1	БТ-1991 2 -1
	3	Изделие соединит МС1	4	-3
	4	МС5	2	-3
КД 78 1-2	1	Колонна КЦ44.81 30-2	2	Т-1909 2 2 -3
	2	Каркас КП1	1	БТ-1991 2 -1
	3	Изделие соединит МС1	4	-3
	4	МС5	2	-3
КД 78 1-3	1	Колонна КЦ44 81 30-3	2	Т-1909 2 2 -3
	2	Каркас КП1	1	БТ-1991 2 -1
	3	Изделие соединит МС1	4	-3
	4	МС5	2	-3
КД 78 1-4	1	Колонна КЦ44 81 30-4	2	Т-1909 2 2 -3
	2	Каркас КП1	1	БТ-1991 2 -1
	3	Изделие соединит МС1	4	-3
	4	МС5	2	-3
КД 78.1-5	1	Колонна КЦ44.81 30-5	2	Т-1909 2 2 -3
	2	Каркас КП1	1	БТ-1991 2 -1
	3	Изделие соединит МС1	4	-3
	4	МС5	2	-3

Марка колонны	Поз.	Наименование	Кол.	Обозначение документа
КД 78 1-6	1	Колонна КЦ44 81 30-6	2	Т-1909 2 2 -3
	2	Каркас КП1	1	БТ-1991 2 -1
	3	Изделие соединит МС1	4	-3
	4	МС5	2	-3
КД 78 1-7	1	Колонна КЦ44 81 30 7	2	Т-1909 2 2-3
	2	Каркас КП1	1	БТ-1991 2 -1
	3	Изделие соединит МС1	4	-3
	4	МС5	2	-3
КД 78 2 1	1	Колонна КЦ44 81 28-1	2	Т-1909 2 2 -3
	2	Каркас КП1	1	БТ-1991 2 -1
	3	Изделие соединит МС1	4	-3
	4	МС5	2	-3
КД 78 2 -2	1	Колонна КЦ44 81 28-2	2	Т-1909 2 2-3
	2	Каркас КП1	1	БТ-1991 2 -1
	3	Изделие соединит МС1	4	-3
	4	МС5	2	-3
КД 78 2-3	1	Колонна КЦ44 81 28-3	2	Т-1909 2 2-3
	2	Каркас КП1	1	БТ-1991 2 -1
	3	Изделие соединит МС1	4	-3
	4	МС5	2	-3
КД 78 2-4	1	Колонна КЦ44.81 28-4	2	Т-1909 2 2-3
	2	Каркас КП1	1	БТ-1991 2 -1
	3	Изделие соединит МС1	4	-3
	4	МС5	2	-3
КД 78 2-5	1	Колонна КЦ44 81 28-5	2	Т-1909 2 2-3
	2	Каркас КП1	1	БТ-1991 2 -1
	3	Изделие соединит МС1	4	-3
	4	МС5	2	-3

Выпуск 1

Инв. № подлинника | Подпись и дата | Взам. инв. №

БТ-1991 1-1

Лист 6

Марка колонны	Поз.	Наименование	Кол.	Обозначение документа
КД 78 2-6	1	Колонна КЦ44 81 28-6	2	Т-1909 2 2 -3
	2	Каркас КП1	1	БТ-1991 2 -1
	3	Изделие соединит МС1	4	-3
	4	МС5	2	-3
КД 78 2-7	1	Колонна КЦ44 81 28-7	2	Т-1909 2 2 -3
	2	Каркас КП1	1	БТ-1991 2 -1
	3	Изделие соединит МС1	4	-3
	4	МС5	2	-3
КД 78 3-1	1	Колонна КЦ44 81 25 1	2	Т-1909 2 2 -3
	2	Каркас КП1	1	БТ-1991 2 -1
	3	Изделие соединит МС1	4	-3
	4	МС5	2	-3
КД 78 3 2	1	Колонна КЦ44 81 25 2	2	Т-1909 2 2 -3
	2	Каркас КП1	1	БТ-1991 2 -1
	3	Изделие соединит МС1	4	-3
	4	МС5	2	-3
КД 78 3-3	1	Колонна КЦ44 81 25 3	2	Т-1909 2 2 -3
	2	Каркас КП1	1	БТ 1991 2 -1
	3	Изделие соединит МС1	4	-3
	4	МС5	2	-3
КД 78 3-4	1	Колонна КЦ44 81 25 4	2	Т-1909 2 2 -3
	2	Каркас КП1	1	БТ-1991 2 -1
	3	Изделие соединит МС1	4	-3
	4	МС5	2	-3
КД 78 3-5	1	Колонна КЦ44 81 25 5	2	Т-1909 2 2 -3
	2	Каркас КП1	1	БТ-1991 2 -1
	3	Изделие соединит МС1	4	-3
	4	МС5	2	-3
КД 78 3-6	1	Колонна КЦ44 81 25 6	2	Т 1909 2 2 -3
	2	Каркас КП1	1	БТ-1991 2 -1
	3	Изделие соединит МС1	4	-3
	4	МС5	2	-3

Марка колонны	Поз.	Наименование	Кол.	Обозначение документа
КД 78 3-7	1	Колонна КЦ44 81 25-7	2	Т-1909 2 2-3
	2	Каркас КП1	1	БТ-1991 2 -1
	3	Изделие соединит МС1	4	-3
	4	МС5	2	-3
КД 84 1-1	1	Колонна КЦ44 87 30-1	2	Т-1909 2 2-3
	2	Каркас КП1	1	БТ-1991 2 -1
	3	Изделие соединит МС1	4	-3
	4	МС5	2	-3
КД 84 1-2	1	Колонна КЦ44 87 30-2	2	Т-1909 2 2 -3
	2	Каркас КП1	1	БТ-1991 2 -1
	3	Изделие соединит МС1	4	-3
	4	МС5	2	-3
КД 84 1-3	1	Колонна КЦ44 87 30-3	2	Т 1909 2 2-3
	2	Каркас КП1	1	БТ-1991 2 -1
	3	Изделие соединит МС1	4	-3
	4	МС5	2	-3
КД 84 1 4	1	Колонна КЦ44 87 30 4	2	Т-1909 2 2 -3
	2	Каркас КП1	1	БТ-1991 2 -1
	3	Изделие соединит МС1	4	-3
	4	МС5	2	-3
КД 84 1 5	1	Колонна КЦ44 87 30-5	2	Т-1909 2.2 -3
	2	Каркас КП1	1	БТ-1991 2 -1
	3	Изделие соединит МС1	4	-3
	4	МС5	2	-3
КД 84 1 6	1	Колонна КЦ44 87 30 6	2	Т 1909 2 2-3
	2	Каркас КП1	1	БТ-1991 2 -1
	3	Изделие соединит МС1	4	-3
	4	МС5	2	-3

Выпуск 1

Инв. № подл. | Подпись и дата | Взам. инв. №

Марка колонны	Поз	Наименование	Кол	Обозначение документа
КД 84 1-7	1	Колонна КЦ44 8730-7	2	Т-1909 2 2 -3
	2	Каркас КП1	1	БТ-1991 2 -1
	3	Изделие соединит МС1	4	-3
	4	МС5	2	-3
КД 84 2-1	1	Колонна КЦ44 8728-1	2	Т-1909 2 2 -3
	2	Каркас КП1	1	БТ-1991 2 -1
	3	Изделие соединит МС1	4	-3
	4	МС5	2	-3
КД 84 2-2	1	Колонна КЦ44 8728 2	2	Т-1909 2 2 -3
	2	Каркас КП1	1	БТ-1991 2 -1
	3	Изделие соединит МС1	4	-3
	4	МС5	2	-3
КД 84 2-3	1	Колонна КЦ44 8728-3	2	Т-1909 2 2 -3
	2	Каркас КП1	1	БТ-1991 2 -1
	3	Изделие соединит МС1	4	-3
	4	МС5	2	-3
КД 84 2-4	1	Колонна КЦ44 8728-4	2	Т-1909 2 2 -3
	2	Каркас КП1	1	БТ-1991 2 -1
	3	Изделие соединит МС1	4	-3
	4	МС5	2	-3
КД 84 2-5	1	Колонна КЦ44 8728-5	2	Т-1909 2 2 -3
	2	Каркас КП1	1	БТ-1991 2 -1
	3	Изделие соединит МС1	4	-3
	4	МС5	2	-3
КД 84.2-6	1	Колонна КЦ44 8728-6	2	Т-1909 2 2 -3
	2	Каркас КП1	1	БТ-1991 2 -1
	3	Изделие соединит МС1	4	-3
	4	МС5	2	-3
КД 84 2-7	1	Колонна КЦ44 8728-7	2	Т-1909 2 2 -3
	2	Каркас КП1	1	БТ-1991.2 -1
	3	Изделие соединит МС1	4	-3
	4	МС5	2	-3

Марка колонны	Поз	Наименование	Кол	Обозначение документа
КД 84 3-1	1	Колонна КЦ44 8725 1	2	Т-1909 2 2 -3
	2	Каркас КП1	1	БТ-1991 2 -1
	3	Изделие соединит МС1	4	-3
	4	МС5	2	-3
КД 84 3-2	1	Колонна КЦ44 8725-2	2	Т-1909 2 2 -3
	2	Каркас КП1	1	БТ-1991 2 -1
	3	Изделие соединит МС1	4	-3
	4	МС5	2	-3
КД 84 3-3	1	Колонна КЦ44 8725 3	2	Т-1909 2 2 -3
	2	Каркас КП1	1	БТ-1991 2 -1
	3	Изделие соединит МС1	4	-3
	4	МС5	2	-3
КД 84 3-4	1	Колонна КЦ44 8725-4	2	Т-1909 2 2-3
	2	Каркас КП1	1	БТ-1991 2 -1
	3	Изделие соединит МС1	4	-3
	4	МС5	2	-3
КД 84 3-5	1	Колонна КЦ44 8725-5	2	Т-1909 2 2 -3
	2	Каркас КП1	1	БТ-1991 2 -1
	3	Изделие соединит МС1	4	-3
	4	МС5	2	-3
КД 84 3-6	1	Колонна КЦ44 8725 6	2	Т-1909 2 2-3
	2	Каркас КП1	1	БТ-1991 2 -1
	3	Изделие соединит МС1	4	-3
	4	МС5	2	-3
КД 84 3-7	1	Колонна КЦ44 8725-7	2	Т-1909 2 2-3
	2	Каркас КП1	1	БТ-1991 2 -1
	3	Изделие соединит МС1	4	-3
	4	МС5	2	-3

Выпуск 1

Инв. № подл. | Подпись и дата | Взам. инв. №

Марка колонны	Поз.	Наименование	Кол.	Обозначение документа
КД 90 1-1	1	Колонн КЦ44 93 30-1	2	Т-1909 2 2 -3
	2	Каркас КП1	1	БТ-1991 2 -1
	3	Изделие соединит МС1	4	-3
	4	МС6	2	-3
КД 90 1-2	1	Колонна КЦ44 93 30-2	2	Т-1909 2 2 -3
	2	Каркас КП1	1	БТ-1991 2 -1
	3	Изделие соединит МС1	4	-3
	4	МС6	2	-3
КД 90 1-3	1	Колонна КЦ44 93 30-3	2	Т-1909 2 2-3
	2	Каркас КП1	1	БТ-1991 2 -1
	3	Изделие соединит МС1	4	-3
	4	МС6	2	-3
КД 90 1-4	1	Колонна КЦ44 93 30-4	2	Т-1909 2 2 -3
	2	Каркас КП1	1	БТ-1991 2 -1
	3	Изделие соединит МС1	4	-3
	4	МС6	2	-3
КД 90 1-5	1	Колонна КЦ44 93.30-5	2	Т-1909 2 2 -3
	2	Каркас КП1	1	БТ-1991 2 -1
	3	Изделие соединит МС1	4	-3
	4	МС6	2	-3
КД 90 1-6	1	Колонна КЦ44 93.30 6	2	Т-1909 2 2 -3
	2	Каркас КП1	1	БТ-1991 2 -1
	3	Изделие соединит МС1	4	-3
	4	МС6	2	-3
КД 90 1-7	1	Колонна КЦ44 93 30 7	2	Т-1909 2 2-3
	2	Каркас КП1	1	БТ-1991 2 -1
	3	Изделие соединит МС1	4	-3
	4	МС6	2	-3
КД 90 2-1	1	Колонна КЦ44 93 28-1	2	Т-1909 2 2 -3
	2	Каркас КП1	1	БТ-1991 2 -1
	3	Изделие соединит МС1	4	-3
	4	МС6	2	-3

Марка колонны	Поз.	Наименование	Кол.	Обозначение документа
КД 90 2-2	1	Колонна КЦ44 93.28-2	2	Т-1909 2 2 -3
	2	Каркас КП1	1	БТ-1991 2 -1
	3	Изделие соединит МС1	4	-3
	4	МС6	2	-3
КД 90 2-3	1	Колонна КЦ44.93.28-3	2	Т-1909 2 2-3
	2	Каркас КП1	1	БТ-1991 2 -1
	3	Изделие соединит МС1	4	-3
	4	МС6	2	-3
КД 90.2-4	1	Колонна КЦ44 93.28-4	2	Т-1909 2 2 -3
	2	Каркас КП1	1	БТ-1991 2 -1
	3	Изделие соединит МС1	4	-3
	4	МС6	2	-3
КД 90 2-5	1	Колонна КЦ44 93.28-5	2	Т-1909 2 2-3
	2	Каркас КП1	1	БТ-1991 2 -1
	3	Изделие соединит МС1	4	-3
	4	МС6	2	-3
КД 90 2-6	1	Колонна КЦ44.93.28-6	2	Т-1909 2 2 -3
	2	Каркас КП1	1	БТ-1991 2 -1
	3	Изделие соединит МС1	4	-3
	4	МС6	2	-3
КД 90 2-7	1	Колонна КЦ44 93 28-7	2	Т-1909 2 2-3
	2	Каркас КП1	1	БТ-1991 2 -1
	3	Изделие соединит МС1	4	-3
	4	МС6	2	-3
КД 90 3-1	1	Колонна КЦ44 93 25 1	2	Т-1909 2 2-3
	2	Каркас КП 1	1	БТ-1991 2 -1
	3	Изделие соединит МС1	4	-3
	4	МС6	2	-3

Выпуск 1

Инв. № подл. | Подпись и дата | Взам. инв. №

Марка колонны	Поз.	Наименование	Кол.	Обозначение документа
КД 90.3-2	1	Колонна КЦ44 93 25-2	2	Т-1909 2 2 -3
	2	Каркас КП1	1	БТ-1991 2 -1
	3	Изделие соединит МС1	4	-3
	4	МС6	2	-3
КД 90 3-3	1	Колонна КЦ44 93 25 3	2	Т-1909 2 2 -3
	2	Каркас КП1	1	БТ-1991 2 -1
	3	Изделие соединит МС1	4	-3
	4	МС6	2	3
КД 90 3-4	1	Колонна КЦ44 93 25-4	2	Т-1909 2 2 -3
	2	Каркас КП1	1	БТ-1991 2 -1
	3	Изделие соединит МС1	4	-3
	4	МС6	2	-3
КД 90.3-5	1	Колонна КЦ44 93.25-5	2	Т-1909 2 2 -3
	2	Каркас КП1	1	БТ-1991 2 -1
	3	Изделие соьдинит МС1	4	-3
	4	МС6	2	-3
КД 90.3-6	1	Колонна КЦ44 93 25-6	2	Т-1909 2 2 -3
	2	Каркас КП1	1	БТ-1991 2 -1
	3	Изделие соединит МС1	4	-3
	4	МС6	2	-3
КД 90.3-7	1	Колонна КЦ44 93 25-7	2	Т-1909 2 2 -3
	2	Каркас КП1	1	БТ-1991 2 -1
	3	Изделие соединит МС1	4	-3
	4	МС6	2	-3
КД 96 1-2	1	Колонна КЦ44 99.30-2	2	Т-1909 2 2 -3
	2	Каркас КП1	1	БТ-1991 2 -1
	3	Изделие соединит МС1	4	-3
	4	МС6	2	-3
КД 96. 1-3	1	Колонна КЦ44 99.30-3	2	Т-1909 2 2 -3
	2	Каркас КП1	1	БТ-1991 2 -1
	3	Изделие соединит МС1	4	-3
	4	МС6	2	-3

Марка колонны	Поз.	Наименование	Кол.	Обозначение документа
КД 96 1-4	1	Колонна КЦ44 99 30 4	2	Т-1909 2 2 -3
	2	Каркас КП1	1	БТ-1991 2 -1
	3	Изделие соединит МС1	4	-3
	4	МС6	2	-3
КД 96 1 5	1	Колонна КЦ44 99 30 5	2	Т-1909 2 2 -3
	2	Каркас КП1	1	БТ-1991 2 -1
	3	Изделие соединит МС1	4	-3
	4	МС6	2	-3
КД 96 1-6	1	Колонна КЦ44 99 30 6	2	Т-1909 2 2 -3
	2	Каркас КП1	1	БТ-1991 2 -1
	3	Изделие соединит МС1	4	-3
	4	МС6	2	-3
КД 96 1-7	1	Колонна КЦ44 99.30 7	2	Т-1909 2 2-3
	2	Каркас КП1	1	БТ-1991 2 -1
	3	Изделие соединит МС1	4	-3
	4	МС6	2	-3
КД 96 2-2	1	Колонна КЦ44 99 28-2	2	Т-1909 2 2-3
	2	Каркас КП1	1	БТ-1991 2 -1
	3	Изделие соединит МС1	4	-3
	4	МС6	2	-3
КД 96 2-3	1	Колонна КЦ44 99 28-3	2	Т-1909 2 2 -3
	2	Каркас КП1	1	БТ-1991 2 -1
	3	Изделие соединит МС1	4	-3
	4	МС6	2	-3
КД 96 2-4	1	Колонна КЦ44 99 28-4	2	Т-1909 2 2 -3
	2	Каркас КП1	1	БТ-1991 2 -1
	3	Изделие соединит МС1	4	-3
	4	МС6	2	-3

Марка колонны	Поз	Наименование	Кол	Обозначение документа
КД 96 2-5	1	Колонна КЦ44 99 28-5	2	Т-1909 2 2 -3
	2	Каркас КП1	1	БТ-1991 2 -1
	3	Изделие соединит МС1	4	-3
	4	МС6	2	-3
КД 96 2-6	1	Колонна КЦ44 99 28-6	2	Т-1909 2 2 -3
	2	Каркас КП1	1	БТ-1991 2 -1
	3	Изделие соединит МС1	4	-3
	4	МС6	2	-3
КД 96 2-7	1	Колонна КЦ44 99 28-7	2	Т-1909 2 2 -3
	2	Каркас КП1	1	БТ-1991 2 -1
	3	Изделие соединит МС1	4	-3
	4	МС6	2	-3
КД 96 3-2	1	Колонна КЦ44 99 25 2	2	Т-1909 2 2 -3
	2	Каркас КП1	1	БТ-1991 2 -1
	3	Изделие соединит МС1	4	-3
	4	МС6	2	-3
КД 96.3-3	1	Колонна КЦ44 99 25 3	2	Т-1909 2 2 -3
	2	Каркас КП1	1	БТ-1991 2 -1
	3	Изделие соединит МС1	4	-3
	4	МС6	2	-3
КД 96 3-4	1	Колонна КЦ44 99 25 4	2	Т-1909 2 2 -3
	2	Каркас КП1	1	БТ-1991 2 -1
	3	Изделие соединит МС1	4	-3
	4	МС6	2	-3
КД 96 3-5	1	Колонна КЦ44 99 25 5	2	Т-1909 2 2 -3
	2	Каркас КП1	1	БТ-1991 2 -1
	3	Изделие соединит МС1	4	-3
	4	МС6	2	-3
КД 96 3-6	1	Колонна КЦ44 99 25 6	2	Т-1909 2 2 -3
	2	Каркас КП1	1	БТ-1991 2 -1
	3	Изделие соединит МС1	4	-3
	4	МС6	2	-3

Марка колонны	Поз.	Наименование	Кол.	Обозначение документа
КД 96 3-7	1	Колонна КЦ44 99 25-7	2	Т-1909. 2 2 -3
	2	Каркас КП1	1	БТ-1991 2 -1
	3	Изделие соединит МС1	4	-3
	4	МС6	2	-3
КД 102 1-2	1	Колонна КЦ44 105.30-2	2	Т-1909 2 2 -3
	2	Каркас КП1	1	БТ-1991 2 -1
	3	Изделие соединит МС1	4	-3
	4	МС7	2	-3
КД 102 1-3	1	Колонна КЦ44 105.30-3	2	Т-1909 2 2 -3
	2	Каркас КП1	1	БТ-1991 2 -1
	3	Изделие соединит МС1	4	-3
	4	МС7	2	-3
КД 102 1-4	1	Колонна КЦ44 105.30-4	2	Т-1909 2 2 -3
	2	Каркас КП1	1	БТ-1991 2 -1
	3	Изделие соединит МС1	4	-3
	4	МС7	2	-3
КД 102 1 5	1	Колонна КЦ44 105.30-5	2	Т-1909 2 2 -3
	2	Каркас КП1	1	БТ-1991 2 -1
	3	Изделие соединит МС1	4	-3
	4	МС7	2	-3
КД 102 1 6	1	Колонна КЦ44 105 30 6	2	Т-1909 2 2 -3
	2	Каркас КП1	1	БТ-1991 2 -1
	3	Изделие соединит МС1	4	-3
	4	МС7	2	-3
КД102 1 7	1	Колонна КЦ44 105.30-7	2	Т-1909. 2 2 -3
	2	Каркас КП1	1	БТ-1991 2 -1
	3	Изделие соединит МС1	4	-3
	4	МС7	2	-3

Выпуск 1

Взам. инв. N | Подпись и дата | Инв. N подл.

Марка колонны	Поз	Наименование	Кол.	Обозначение документа
КД 102 2-2	1	Колонна КЦ44 105 28 2	2	Т-1909 2 2 -3
	2	Каркас КП1	1	БТ-1991 2 -1
	3	Изделие соединит МС1	4	-3
	4	МС7	2	-3
КД 102 2 3	1	Колонна КЦ44 105 28-3	2	Т-1909 2 2 -3
	2	Каркас КП1	1	БТ 1991 2 -1
	3	Изделие соединит МС1	4	-3
	4	МС7	2	-3
КД 102 2-4	1	Колонна КЦ44 105 28 4	2	Т 1909 2 2 -3
	2	Каркас КП1	1	БТ 1991 2 -1
	3	Изделие соединит МС1	4	-3
	4	МС7	2	-3
КД 102 2-5	1	Колонна КЦ44 105 28 5	2	Т-1909 2 2 3
	2	Каркас КП1	1	БТ 1991 2 1
	3	Изделие соединит МС1	4	3
	4	МС7	2	-3
КД 102 2-6	1	Колонна КЦ44 105 28-6	2	Т-1909 2 2 -3
	2	Каркас КП1	1	БТ-1991 2 -1
	3	Изделие соединит МС1	4	-3
	4	МС7	2	-3
КД 102 2-7	1	Колонна КЦ44 105 28-7	2	Т-1909 2 2 -3
	2	Каркас КП1	1	БТ-1991 2 -1
	3	Изделие соединит МС-1	4	-3
	4	МС7	2	-3
КД 102 3-2	1	Колонна КЦ44 105 25-2	2	Т-1909 2 2 -3
	2	Каркас КП1	1	БТ-1991 2 -1
	3	Изделие соединит МС1	4	-3
	4	МС7	2	-3
КД 102 3-3	1	Колонна КЦ44 105 25-3	2	Т-1909 2 2 -3
	2	Каркас КП1	1	БТ-1991 2 -1
	3	Изделие соединит МС1	4	-3
	4	МС7	2	-3

Марка колонны	Поз	Наименование	Кол.	Обозначение документа
КД 102 3 4	1	Колонна КЦ44 105 25 4	2	Т-1909 2 2-3
	2	Каркас КП1	1	БТ-1991 2 -1
	3	Изделие соединит МС1	4	-3
	4	МС7	2	-3
КД 102 3-5	1	Колонна КЦ44 105 25-5	2	Т-1909 2 2 -3
	2	Каркас КП1	1	БТ-1991 2 -1
	3	Изделие соединит МС1	4	-3
	4	МС7	2	-3
КД 102 3-6	1	Колонна КЦ44 105 25 6	2	Т-1909 2 2 -3
	2	Каркас КП1	1	БТ-1991 2 -1
	3	Изделие соединит МС1	4	-3
	4	МС7	2	-3
КД 102 3 7	1	Колонна КЦ44 105 25 7	2	Т-1909 2 2-3
	2	Каркас КП1	1	БТ-1991 2 -1
	3	Изделие соединит МС1	4	-3
	4	МС7	2	-3
КД 108 1-3	1	Колонна КЦ44 111 30-3	2	Т-1909 2 2-3
	2	Каркас КП1	1	БТ-1991 2 -1
	3	Изделие соединит МС-1	4	-3
	4	МС7	2	-3
КД 108 1 4	1	Колонна КЦ44 111 30-4	2	Т-1909 2 2-3
	2	Каркас КП1	1	БТ-1991 2 -1
	3	Изделие соединит МС1	4	-3
	4	МС7	2	-3
КД 108 1-5	1	Колонна КЦ44 111 30 5	2	Т-1909 2 2-3
	2	Каркас КП1	1	БТ-1991 2 -1
	3	Изделие соединит МС1	4	-3
	4	МС7	2	-3

Выпуск 1

Взам. инв. N | Подпись и дата | Инв. N подл.

Марка колонны	Поз.	Наименование	Кол.	Обозначение документа
КД 108 1-6	1	Колонна КЦ44 111 30-6	2	Т-1909 2 2 -3
	2	Каркас КП1	1	БТ-1991 2 -1
	3	Изделие соединит МС1	4	-3
	4	МС7	2	-3
КД 108.1-7	1	Колонна КЦ44 111 30-7	2	Т-1909 2 2 -3
	2	Каркас КП1	1	БТ-199 1 2 -1
	3	Изделие соединит МС1	4	-3
	4	МС7	2	-3
КД 108 2-3	1	Колонна КЦ44 111 28-3	2	Т-1909. 2 2-3
	2	Каркас КП1	1	БТ-1991 2 -1
	3	Изделие соединит МС1	4	-3
	4	МС7	2	-3
КД 108 2-4	1	Колонна КЦ44 111.28-4	2	Т-1909 2 2 -3
	2	Каркас КП1	1	БТ-1991 2 -1
	3	Изделие соединит МС1	4	-3
	4	МС7	2	-3
КД 108 2-5	1	Колонна КЦ44 111 28-5	2	Т-1909 2 2 -3
	2	Каркас КП1	1	БТ-1991 2 -1
	3	Изделие соединит МС1	4	-3
	4	МС7	2	-3
КД 108 2-6	1	Колонна КЦ44 111 28-6	2	Т-1909 2 2 -3
	2	Каркас КП1	1	БТ-1991 2 -1
	3	Изделие соединит МС1	4	-3
	4	МС7	2	-3
КД 108 2-7	1	Колонна КЦ44 111 28-7	2	Т-1909 2 2 -3
	2	Каркас КП1	1	БТ-1991 2 -1
	3	Изделие соединит МС1	4	-3
	4	МС7	2	-3
КД 108 3-3	1	Колонна КЦ44 111 25-3	2	Т-1909 2 2 -3
	2	Каркас КП1	1	БТ-1991 2 -1
	3	Изделие соединит МС1	4	-3
	4	МС7	2	-3

Марка колонны	Поз.	Наименование	Кол.	Обозначение документа
КД 108 3-4	1	Колонна КЦ44 111 25-4	2	Т-1909 2 2 -3
	2	Каркас КП1	1	БТ-1991 2 -1
	3	Изделие соединит МС1	4	-3
	4	МС7	2	-3
КД 108 3-5	1	Колонна КЦ44 111 25-5	2	Т-1909 2 2 -3
	2	Каркас КП1	1	БТ-1991 2 -1
	3	Изделие соединит МС1	4	-3
	4	МС7	2	-3
КД 108 3-6	1	Колонна КЦ44 111 25-6	2	Т-1909 2 2 -3
	2	Каркас КП1	1	БТ-1991 2 -1
	3	Изделие соединит МС1	4	-3
	4	МС7	2	-3
КД 108 3-7	1	Колонна КЦ44 111 25-7	2	Т-1909 2 2-3
	2	Каркас КП1	1	БТ-1991 2 -1
	3	Изделие соединит МС1	4	-3
	4	МС7	2	-3
		Расход бетона		
		класса В30 на оголовок	0.32	$м^3$

Выпуск 1

Взам. инв. №

Подпись и дата

Инв. № подл.

Марка колонны		Размеры, мм		
		а	б	L
КД 60 4-1	КД 60 6-7	400	3200	6900
КД 66 4-1	КД 66 6-7	500	3500	7500
КД 72 4-1	КД 72 6-7	500	3500	8100
КД 78 4-1	КД 78 6-7	600	3500	8700
КД 84 4-1	КД 84 6-7	600	3500	9300
КД 90 4-1	КД 90 6-7	650	4000	9900
КД 96 4-2	КД 96 6-7	650	4000	10500
КД 102 4-2	КД 102 6-7	750	4000	11100
КД 108 4-2	КД 108 6-7	750	4000	11700
КД 114 4 3	КД 114 6-7	800	5000	12300
КД 120 4-3	КД 120 6-7	800	5000	12900
КД 126 4-3	КД 126 6-7	900	5500	13500

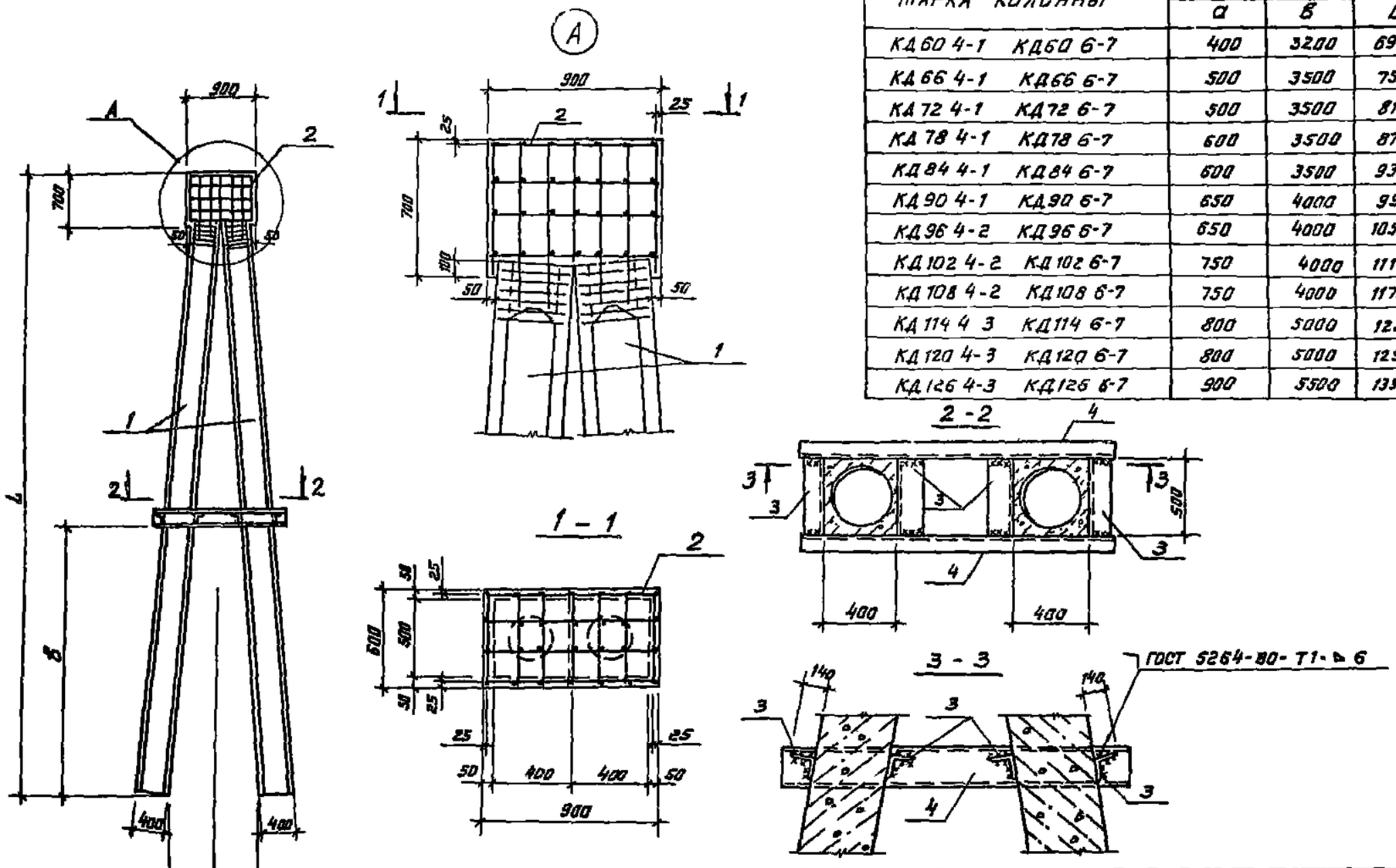

1. Спецификацию см. листы 2..16

Нач отд	Зиновьев		БТ-1991.1-2
Н контр	Гершанок		
Гл констр	Гершанок		Колонны КД 60.4-1.. КД126.6-7
Рук гр	Иванов		
Вед инж	Бабушкин		
Инж	Дмитриева		

Стадия	Лист	Листов
Р	1	16

Проектный институт №1

Выпуск 1

Инв. № подл. | Подпись и дата | Взам. инв. №

Марка колонны	Поз.	Наименование	Кол.	Обозначение документа
КД60 4-1	1	Колонна КЦ4 5 63 30-1	2	Т-1909.2 2 -5
	2	Каркас КП2	1	БТ1991 2 -1
	3	Изделие соединит МС2	4	-3
	4	МС3	2	-3
КД60 4-2	1	Колонна КЦ4.5 63 30 2	2	Т-1909 2 2 -5
	2	Каркас КП2	1	БТ-1991 2 -1
	3	Изделие соединит МС2	4	-3
	4	МС3	2	-3
КД60 4-3	1	Колонна КЦ4 5 63 30-3	2	Т-1909 2 2 -5
	2	Каркас КП2	1	БТ-1991 2 -1
	3	Изделие соединит МС2	4	-3
	4	МС3	2	-3
КД60 4-4	1	Колонна КЦ4 5 63 30-4	2	Т-1909 2 2 -5
	2	Каркас КП2	1	БТ-1991 2 -1
	3	Изделие соединит МС2	4	-3
	4	МС3	2	-3
КД60 4-5	1	Колонна КЦ4 5 63 30-5	2	Т-1909 2 2 -5
	2	Каркас КП2	1	БТ-1991 2 -1
	3	Изделие соединит МС2	4	-3
	4	МС3	2	-3
КД60 4-6	1	Колонна КЦ4 5 63 30 6	2	Т 1909 2 2 -5
	2	Каркас КП2	1	БТ 1991 2 -1
	3	Изделие соединит МС2	4	-3
	4	МС3	2	-3
КД60 4-7	1	Колонна КЦ4 5 63 30-7	2	Т-1909 2 2 -5
	2	Каркас КП2	1	БТ 1991 2 -1
	3	Изделие соединит МС2	4	-3
	4	МС3	2	-3
КД60 5-1	1	Колонна КЦ4 5 63. 28 1	2	Т 1909 2 2 -5
	2	Каркас КП2	1	БТ-1991 2 -1
	3	Изделие соединит МС2	4	-3
	4	МС3	2	-3

Марка колонны	Поз.	Наименование	Кол.	Обозначение документа
КД60 5-2	1	Колонна КЦ4.5 63 28-2	2	Т-1909. 2 2 -5
	2	Каркас КП2	1	БТ-1991 2 -1
	3	Изделие соединит МС2	4	-3
	4	МС3	2	-3
КД60 5-3	1	Колонна КЦ4 5 63 28-3	2	Т-1909 2 2 -5
	2	Каркас КП2	1	БТ-1991 2 -1
	3	Изделие соединит МС2	4	-3
	4	МС3	2	-3
КД60 5-4	1	Колонна КЦ4 5 63 28-4	2	Т-1909 2 2 -5
	2	Каркас КП2	1	БТ-1991 2 -1
	3	Изделие соединит. МС2	4	-3
	4	МС3	2	-3
КД60 5-5	1	Колонна КЦ4 5 63 28-5	2	Т-1909 2 2 -5
	2	Каркас КП2	1	БТ-1991 2 -1
	3	Изделие соединит МС2	4	-3
	4	МС3	2	-3
КД60 5-6	1	Колонна КЦ4.5 63 28-6	2	Т-1909 2 2 -5
	2	Каркас КП2	1	БТ-1991 2 -1
	3	Изделие соединит МС2	4	-3
	4	МС3	2	-3
КД60 5-7	1	Колонна КЦ4 5 63 28 7	2	Т-1909 2 2 -5
	2	Каркас КП2	1	БТ-1991 2 -1
	3	Изделие соединит МС2	4	-3
	4	МС3	2	-3
КД60 6-1	1	Колонна КЦ4 5 63 25-1	2	Т-1909 2 2 -5
	2	Каркас КП2	1	БТ-1991 2 -1
	3	Изделие соединит МС2	4	-3
	4	МС3	2	-3

Выпуск 1

Инв. № подл. | Подпись и дата | Взам. инв. №

Марка колонны	Поз.	Наименование	Кол.	Обозначение документа
КД60 6-2	1	Колонна КЦ45 63 25-2	2	Т-1909 2 2 -5
	2	Каркас КП2	1	Т-1991 2 -1
	3	Изделие соединит МС2	4	-3
	4	МС3	2	-3
КД60 6-3	1	Колонна КЦ45 63 25 3	2	Т-1909 2 2 -5
	2	Каркас КП2	1	Т-1991 2 -1
	3	Изделие соединит МС2	4	-3
	4	МС3	2	-3
КД60 6-4	1	Колонна КЦ45 63 25 4	2	Т 1909 2 2 -5
	2	Каркас КП2	1	Т 1991 2 -1
	3	Изделие соединит МС2	4	-3
	4	МС3	2	-3
КД60 6-5	1	Колонна КЦ45 63 25 5	2	Т-1909 2 2 -5
	2	Каркас КП2	1	Т-1991 2 -1
	3	Изделие соединит МС2	4	-3
	4	МС3	2	-3
КД60 6-6	1	Колонна КЦ45 63 25 6	2	Т 1909 2 2 -5
	2	Каркас КП2	1	Т-1991 2 -1
	3	Изделие соединит МС2	4	-3
	4	МС3	2	-3
КД60 6-7	1	Колонна КЦ45 63 25-7	2	Т-1909 2 2 -5
	2	Каркас КП2	1	Т-1991 2 -1
	3	Изделие соединит МС2	4	-3
	4	МС3	2	-3
КД66 4-1	1	Колонна КЦ45 69 30-1	2	Т-1909 2 2 -5
	2	Каркас КП2	1	Т-1991 2 -1
	3	Изделие соединит МС2	4	-3
	4	МС4	2	-3
КД66 4-2	1	Колонна КЦ45 69 30-2	2	Т-1909 2 2 -5
	2	Каркас КП2	1	Т-1991 2 -1
	3	Изделие соединит МС2	4	-3
	4	МС4	2	-3

Марка колонны	Поз.	Наименование	Кол.	Обозначение документа
КД66 4-3	1	Колонна КЦ45 69 30 3	2	Т-1909 2 2 -5
	2	Каркас КП2	1	Т-1991 2 -1
	3	Изделие соединит МС2	4	-3
	4	МС4	2	-3
КД66 4-4	1	Колонна КЦ45 69 30 4	2	Т-1909 2 2 -5
	2	Каркас КП2	1	Т-1991 2 -1
	3	Изделие соединит МС2	4	-3
	4	МС4	2	-3
КД66 4-5	1	Колонна КЦ45 69 30 5	2	Т 1909 2 2 -5
	2	Каркас КП2	1	Т-1991 2 -1
	3	Изделие соединит МС2	4	-3
	4	МС4	2	-3
КД66 4-6	1	Колонна КЦ45 69 30-6	2	Т-1909 2 2-5
	2	Каркас КП2	1	Т-1991 2 -1
	3	Изделие соединит МС2	4	-3
	4	МС4	2	-3
КД66 4-7	1	Колонна КЦ45 69 30 7	2	Т-1909 2 2-5
	2	Каркас КП2	1	Т-1991 2 -1
	3	Изделие соединит МС2	4	-3
	4	МС4	2	-3
КД66 5-1	1	Колонна КЦ45 69 28-1	2	Т-1909 2 2 -5
	2	Каркас КП2	1	Т-1991 2 -1
	3	Изделие соединит МС2	4	-3
	4	МС4	2	-3
КД66 5-2	1	Колонна КЦ45 69 28-2	2	Т-1909 2 2-5
	2	Каркас КП2	1	Т-1991 2 -1
	3	Изделие соединит МС2	4	-3
	4	МС4	2	-3

Выпуск 1

Инв. № подл. | Подпись и дата | Взам. инв. №

Марка колонны	Поз.	Наименование	Кол.	Обозначение документа
КД66 5-3	1	Колонна КЦ4 5 69 28-3	2	Т-1909 2 2 -5
	2	Каркас КП2	1	Т-1991 2 -1
	3	Изделие соединит МС2	4	-3
	4	МС4	2	-3
КД66 5-4	1	Колонна КЦ4 5 69 28-4	2	Т-1909 2 2 -5
	2	Каркас КП2	1	Т-1991 2 -1
	3	Изделие соединит МС2	4	-3
	4	МС4	2	-3
КД66 5-5	1	Колонна КЦ4 5 69 28-5	2	Т-1909 2 2 -5
	2	Каркас КП2	1	Т-1991 2 -1
	3	Изделие соединит МС2	4	-3
	4	МС4	2	-3
КД66 5-6	1	Колонна КЦ4 5 69 28-6	2	Т-1909 2 2 -5
	2	Каркас КП2	1	Т-1991 2 -1
	3	Изделие соединит МС2	4	-3
	4	МС4	2	-3
КД66 5-7	1	Колонна КЦ4 5 69 28-7	2	Т-1909 2 2 -5
	2	Каркас КП2	1	Т-1991 2 -1
	3	Изделие соединит МС2	4	-3
	4	МС4	2	-3
КД66 6-1	1	Колонна КЦ4 5 69 25 1	2	Т-1909 2 2 -5
	2	Каркас КП2	1	Т-1991 2 -1
	3	Изделие соединит МС2	4	-3
	4	МС4	2	-3
КД66 6-2	1	Колонна КЦ4 5 69-25-2	2	Т-1909 2 2 -5
	2	Каркас КП2	1	Т-1991 2 -1
	3	Изделие соединит МС2	4	-3
	4	МС4	2	-3
КД66 6-3	1	Колонна КЦ4 5 69 25-3	2	Т-1909 2 2 -5
	2	Каркас КП2	1	Т-1991 2 -1
	3	Изделие соединит МС2	4	-3
	4	МС4	2	-3

Марка колонны	Поз.	Наименование	Кол.	Обозначение документа
КД66 6-4	1	Колонна КЦ4 5 69 25-4	2	Т-1909 2 2 -5
	2	Каркас КП2	1	Т-1991 2 -1
	3	Изделие соединит МС2	4	-3
	4	МС4	2	-3
КД66 6-5	1	Колонна КЦ4 5 69 25-5	2	Т-1909 2 2 -5
	2	Каркас КП2	1	Т-1991 2 -1
	3	Изделие соединит МС2	4	-3
	4	МС4	2	-3
КД66 6-6	1	Колонна КЦ4 5 69 25-6	2	Т-1909 2 2 -5
	2	Каркас КП2	1	Т-1991 2 -1
	3	Изделие соединит МС2	4	-3
	4	МС4	2	-3
КД66 6-7	1	Колонна КЦ4 5 69 25-7	2	Т-1909 2 2 -5
	2	Каркас КП2	1	Т-1991 2 -1
	3	Изделие соединит МС2	4	-3
	4	МС4	2	-3
КД72 4-1	1	Колонна КЦ4 5 75 30-1	2	Т-1909 2 2 -5
	2	Каркас КП2	1	Т-1991 2 -1
	3	Изделие соединит МС2	4	-3
	4	МС4	2	-3
КД72 4-2	1	Колонна КЦ4 5 75 30 2	2	Т-1909 2 2 -5
	2	Каркас КП2	1	Т-1991 2 -1
	3	Изделие соединит МС2	4	-3
	4	МС4	2	-3
КД72 4 3	1	Колонна КЦ4 5 75 30 3	2	Т-1909 2 2 -5
	2	Каркас КП2	1	Т-1991 2 -1
	3	Изделие соединит МС2	4	-3
	4	МС4	2	-3

Инв. № подл. | Подпись и дата | Взам. инв. №

Марка колонны	Поз.	Наименование	Кол	Обозначение документа
КД 72 4-4	1	Колонна КЦ4.5 75 30-4	2	Т-1909 2 2 -5
	2	Каркас КП2	1	Т-1991. 2 -1
	3	Изделие соединит МС2	4	-3
	4	МС4	2	-3
КД 72 4-5	1	Колонна КЦ4.5 75 30-5	2	Т-1909 2 2 -5
	2	Каркас КП2	1	Т-1991 2 -1
	3	Изделие соединит МС2	4	-3
	4	МС4	2	-3
КД 72 4-6	1	Колонна КЦ4 5.75.30-6	2	Т-1909 2 2 -5
	2	Каркас КП2	1	Т-1991 2 -1
	3	Изделие соединит. МС2	4	-3
	4	МС4	2	-3
КД 72. 4-7	1	Колонна КЦ4.5 75 30-7	2	Т-1909 2 2 -5
	2	Каркас КП2	1	Т-1991 2 -1
	3	Изделие соединит. МС2	4	-3
	4	МС4	2	-3
КД 72.5-1	1	Колонна КЦ4.5.75.28-1	2	Т-1909. 2 2 -5
	2	Каркас КП2	1	Т-1991. 2 -1
	3	Изделие соединит. МС2	4	-3
	4	МС4	2	-3
КД 72.5-2	1	Колонна КЦ4.5.75.28-2	2	Т-1909 2 2 -5
	2	Каркас КП2	1	Т-1991. 2 -1
	3	Изделие соединит МС2	4	-3
	4	МС4	2	-3
КД 72.5-3	1	Колонна КЦ4 5.75 28-3	2	Т-1909. 2 2 -5
	2	Каркас КП2	1	Т-1991. 2 -1
	3	Изделие соединит. МС2	4	-3
	4	МС4	2	-3
КД 72.5-4	1	Колонна КЦ4.5.75 28-4	2	Т-1909. 2. 2 -5
	2	Каркас КП2	1	Т-1991 2 -1
	3	Изделие соединит. МС2	4	-3
	4	МС4	2	-3

Марка колонны	Поз.	Наименование	Кол	Обозначение документа
КД 72 5-5	1	Колонна КЦ4 5 75 28-5	2	Т-1909 2 2 -5
	2	Каркас КП2	1	Т-1991 2 -1
	3	Изделие соединит МС2	4	-3
	4	МС4	2	-3
КД 72 5-6	1	Колонна КЦ4 5 75 28-6	2	Т-1909 2 2 -5
	2	Каркас КП2	1	Т-1991 2 -1
	3	Изделие соединит МС2	4	-3
	4	МС4	2	-3
КД 72 5-7	1	Колонна КЦ4 5 75 28-7	2	Т-1909 2 2 -5
	2	Каркас КП2	1	Т-1991 2 -1
	3	Изделие соединит МС2	4	-3
	4	МС4	2	-3
КД 72.6-1	1	Колонна КЦ4 5 75 25-1	2	Т-1909 2 2 -5
	2	Каркас КП2	1	Т-1991 2 -1
	3	Изделие соединит МС2	4	-3
	4	МС4	2	-3
КД 72.6-2	1	Колонна КЦ 4 5 75.25-2	2	Т 1909 2 2 -5
	2	Каркас КП2	1	Т-1991 2 -1
	3	Изделие соединит МС2	4	-3
	4	МС4	2	-3
КД 72 6-3	1	Колонна КЦ4 5.75.25-3	2	Т-1909 2. 2 -5
	2	Каркас КП2	1	Т-1991 2 -1
	3	Изделие соединит. МС2	4	-3
	4	МС4	2	-3
КД 72. 6-4	1	Колонна КЦ4.5.75.25-4	2	Т-1909 2 2 -5
	2	Каркас КП2	1	Т-1991 2 -1
	3	Изделие соединит. МС2	4	-3
	4	МС4	2	-3

Инв. № подл. | Подпись и дата | Взам. инв. №

Марка колонны	Поз.	Наименование	Кол.	Обозначение документа
КД72 6-5	1	Колонна КЦ4 5 75 25-5	2	Т-1909 2 2 -5
	2	Каркас КП2	1	Т-1991 2 -1
	3	Изделие соединит МС2	4	-3
	4	МС4	2	-3
КД72 6-6	1	Колонна КЦ4.5 75 25-6	2	Т-1909 2 2 -5
	2	Каркас КП2	1	Т-1991 2 -4
	3	Изделие соединит МС2	4	-3
	4	МС4	2	-3
КД72 6-7	1	Колонна КЦ4 5 75.25-7	2	Т 1909 2 2 -5
	2	Каркас КП2	1	Т-1991 2 -1
	3	Изделие соединит МС2	4	-3
	4	МС4	2	-3
КД78 4-1	1	Колонна КЦ4 5 81 30-1	2	Т-1909 2 2 -5
	2	Каркас КП2	1	Т-1991 2 -1
	3	Изделие соединит МС2	4	-3
	4	МС5	2	-3
КД78 4 2	1	Колонна КЦ4 5 81 30-2	2	Т-1909 2 2 -5
	2	Каркас КП2	1	Т-1991 2 -1
	3	Изделие соединит МС2	4	-3
	4	МС5	2	-3
КД78 4-3	1	Колонна КЦ4 5 81 30-3	2	Т-1909 2 2 -5
	2	Каркас КП2	1	Т-1991 2 -1
	3	Изделие соединит МС2	4	-3
	4	МС5	2	-3
КД78 4-4	1	Колонна КЦ4 5 81 30-4	2	Т-1909 2 2 -5
	2	Каркас КП2	1	Т-1991 2 -1
	3	Изделие соединит МС2	4	-3
	4	МС5	2	-3
КД78.4-5	1	Колонна КЦ4 5 81 30-5	2	Т-1909 2 2 -5
	2	Каркас КП2	1	Т-1991 2 -1
	3	Изделие соединит МС2	4	-3
	4	МС5	2	-3

Марка колонны	Поз.	Наименование	Кол.	Обозначение документа
КД78 4 6	1	Колонна КЦ4 5 81 30-6	2	Т-1909 2 2 -5
	2	Каркас КП2	1	Т-1991 2 -1
	3	Изделие соединит МС2	4	-3
	4	МС5	2	-3
КД78 4 7	1	Колонна КЦ4 5 81 30-7	2	Т-1909 2 2 -5
	2	Каркас КП2	1	Т-1991 2 -1
	3	Изделие соединит МС2	4	-3
	4	МС5	2	-3
КД78 5-1	1	Колонна КЦ4 5 81 28 1	2	Т-1909 2 2 -5
	2	Каркас КП2	1	Т-1991 2 -1
	3	Изделие соединит МС2	4	-3
	4	МС5	2	-3
КД78 5 2	1	Колонна КЦ4 5 81 28-2	2	Т-1909 2 2 -5
	2	Каркас КП2	1	Т-1991 2 -1
	3	Изделие соединит МС2	4	-3
	4	МС5	2	-3
КД78 5 3	1	Колонна КЦ4 5 81 28-3	2	Т-1909 2 2 -5
	2	Каркас КП2	1	Т-1991 2 -1
	3	Изделие соединит МС2	4	-3
	4	МС5	2	-3
КД78 5-4	1	Колонна КЦ4 5 81 28-4	2	Т-1909 2 2 -5
	2	Каркас КП2	1	Т-1991 2 -1
	3	Изделие соединит МС2	4	-3
	4	МС5	2	-3
КД78 5 5	1	Колонна КЦ4 5 81 28 5	2	Т-1909 2 2 -5
	2	Каркас КП2	1	Т-1991 2 -1
	3	Изделие соединит МС2	4	-3
	4	МС5	2	-3

Выпуск 1

Инв. № подл. | Подпись и дата | Взам. инв. №

Марка колонны	Поз	Наименование	Кол	Обозначение документа
КД78 5-6	1	Колонна КЦ45 81 28-6	2	Т 1909 2 2 -5
	2	Каркас КП2	1	Т-1991 2 -1
	3	Изделие соединит МС2	4	-3
	4	МС5	2	-3
КД78 5-7	1	Колонна КЦ45 81 28 7	2	Т 1909 2 2 -5
	2	Каркас КП2	1	Т-1991 2 -1
	3	Изделие соединит МС2	4	-3
	4	МС5	2	-3
КД78 6 1	1	Колонна КЦ45 81 25 1	2	Т 1909 2 2 -5
	2	Каркас КП2	1	Т 1991 2 -1
	3	Изделие соединит МС2	4	-3
	4	МС5	2	-3
КД78 6 2	1	Колонна КЦ45 81 25-2	2	Т-1909 2 2 -5
	2	Каркас КП2	1	Т-1991 2 -1
	3	Изделие соединит МС2	4	-3
	4	МС5	2	-3
КД78 6-3	1	Колонна КЦ45 81 25 3	2	Т 1909 2 2 -5
	2	Каркас КП2	1	Т-1991 2 -1
	3	Изделие соединит МС2	4	-3
	4	МС5	2	-3
КД78 6-4	1	Колонна КЦ45 81 25-4	2	Т-1909 2 2 -5
	2	Каркас КП2	1	Т-1991 2 -1
	3	Изделие соединит МС2	4	-3
	4	МС5	2	-3
КД78 6-5	1	Колонна КЦ45 81 25-5	2	Т-1909 2 2 -5
	2	Каркас КП2	1	Т-1991 2 -1
	3	Изделие соединит МС2	4	-3
	4	МС5	2	-3
КД78 6-6	1	Колонна КЦ45 81 25-6	2	Т-1909 2 2 -5
	2	Каркас КП2	1	Т-1991 2 -1
	3	Изделие соединит МС2	4	-3
	4	МС5	2	-3

Марка колонны	Поз	Наименование	Кол	Обозначение документа
КД78 6-7	1	Колонна КЦ45 81 25 7	2	Т-1909 2 2-5
	2	Каркас КП2	1	Т-1991 2 -1
	3	Изделие соединит МС2	4	-3
	4	МС5	2	-3
КД84 4 1	1	Колонна КЦ45 87 30 1	2	Т-1909 2 2 -5
	2	Каркас КП2	1	Т-1991 2 -1
	3	Изделие соединит МС2	4	-3
	4	МС5	2	-3
КД84 4 2	1	Колонна КЦ45 87 30 2	2	Т-1909 2 2 -5
	2	Каркас КП2	1	Т-1991 2 -1
	3	Изделие соединит МС2	4	-3
	4	МС5	2	-3
КД84 4 3	1	Колонна КЦ45 87 30 3	2	Т-1909 2 2 -5
	2	Каркас КП2	1	Т-1991 2 -1
	3	Изделие соединит МС2	4	-3
	4	МС5	2	-3
КД84 4-4	1	Колонна КЦ45 87 30-4	2	Т-1909 2 2 -5
	2	Каркас КП2	1	Т-1991 2 -1
	3	Изделие соединит МС2	4	-3
	4	МС5	2	-3
КД84 4-5	1	Колонна КЦ45 87 30-5	2	Т-1909 2 2-5
	2	Каркас КП2	1	Т-1991 2 -1
	3	Изделие соединит МС2	4	-3
	4	МС5	2	-3
КД84 4-6	1	Колонна КЦ45 87 30-6	2	Т-1909 2 2 -5
	2	Каркас КП2	1	Т-1991 2 -1
	3	Изделие соединит МС2	4	-3
	4	МС5	2	-3

Выпуск 1

Инв. № подлин. | Подпись и дата | Взам. инв. №

Марка колонны	Поз.	Наименование	Кол	Обозначение документа
КД84 4-7	1	Колонна КЦ4 5 87 30 7	2	Т-1909 2 2 -5
	2	Каркас КП2	1	Т-1991 2 -1
	3	Изделие соединит МС2	4	-3
	4	МС5	2	-3
КД84 5-1	1	Колонна КЦ4 5 87 28-1	2	Т-1909 2 2 -5
	2	Каркас КП2	1	Т-1991 2 -1
	3	Изделие соединит МС2	4	-3
	4	МС5	2	-3
КД84 5-2	1	Колонна КЦ4 5 87 28-2	2	Т 1909-2 2 -5
	2	Каркас КП2	1	Т-1991 2 -1
	3	Изделие соединит МС2	4	-3
	4	МС5	2	-3
КД84 5-3	1	Колонна КЦ4 5 87 28-3	2	Т-1909 2 2 -5
	2	Каркас КП2	1	Т-1991 2 -1
	3	Изделие соединит МС2	4	-3
	4	МС5	2	-3
КД84 5-4	1	Колонна КЦ4 5 87 28-4	2	Т-1909 2 2 -5
	2	Каркас КП2	1	Т-1991 2 -1
	3	Изделие соединит МС2	4	-3
	4	МС5	2	-3
КД84.5-5	1	Колонна КЦ4 5 87 28 5	2	Т-1909 2 2 -5
	2	Каркас КП2	1	Т-1991 2 -1
	3	Изделие соединит МС2	4	-3
	4	МС5	2	-3
КД84 5-6	1	Колонна КЦ 4 5 87 28 6	2	Т 1909 2 2 -5
	2	Каркас КП2	1	Т 1991 2 -1
	3	Изделие соединит МС2	4	-3
	4	МС5	2	-3
КД84 5-7	1	Колонна КЦ4 5 87 28 7	2	Т-1909 2 2 -5
	2	Каркас КП2	1	Т 1991 2 -1
	3	Изделие соединит МС2	4	-3
	4	МС5	2	-3

Марка колонны	Поз.	Наименование	Кол	Обозначение документа
КД84 6-1	1	Колонна КЦ4 5 87 25-1	2	Т-1909 2 2-5
	2	Каркас КП2	1	Т-1991 2 -1
	3	Изделие соединит МС2	4	-3
	4	МС5	2	-3
КД84 6-2	1	Колонна КЦ4 5 87 25-2	2	Т-1909 2 2 -5
	2	Каркас КП2	1	Т-1991 2 -1
	3	Изделие соединит МС2	4	-3
	4	МС5	2	-3
КД84 6 3	1	Колонна КЦ4 5 87 25 3	2	Т-1909 2 2 -5
	2	Каркас КП2	1	Т-1991 2 -1
	3	Изделие соединит МС2	4	-3
	4	МС5	2	-3
КД84 6-4	1	Колонна КЦ4 5 87 25 4	2	Т-1909 2 2 -5
	2	Каркас КП2	1	Т-1991 2 -1
	3	Изделие соединит МС2	4	-3
	4	МС5	2	-3
КД84 6 5	1	Колонна КЦ4 5 87 25 5	2	Т-1909 2 2-5
	2	Каркас КП2	1	Т-1991 2 -1
	3	Изделие соединит МС2	4	-3
	4	МС5	2	-3
КД84 6 6	1	Колонна КЦ4 5 87 25 6	2	Т-1909 2 2 -5
	2	Каркас КП2	1	Т-1991 2 -1
	3	Изделие соединит МС2	4	-3
	4	МС5	2	-3
КД84 6 7	1	Колонна КЦ4 5 87 25 7	2	Т-1909 2 2 -5
	2	Каркас КП2	1	Т-1991 2 -1
	3	Изделие соединит МС2	4	-3
	4	МС5	2	-3

Выпуск 1

Инв. № подл. | Подпись и дата | Взам. инв. №

Марка колонны	Поз	Наименование	Кол	Обозначение документа
КД 90 4-1	1	Колонна КЦ4 5 93 30-1	2	Т-1909 2 2 – 5
	2	Каркас КП2	1	Т-1991 2 – 1
	3	Изделие соединит МС2	4	– 3
	4	МС6	2	– 3
КД 90 4-2	1	Колонна КЦ4 5 93.30-2	2	Т-1909 2.2 – 5
	2	Каркас КП2	1	Т-1991 2 – 1
	3	Изделие соединит МС2	4	– 3
	4	МС6	2	– 3
КД 90.4-3	1	Колонна КЦ4.5.93 30-3	2	Т-1909 2 2 – 5
	2	Каркас КП2	1	Т-1991. 2 – 1
	3	Изделие соединит. МС2	4	– 3
	4	МС6	2	– 3
КД 90 4-4	1	Колонна КЦ4.5 93 30-4	2	Т 1909 2 2 – 5
	2	Каркас КП2	1	Т-1991. 2 – 1
	3	Изделие соединит МС2	4	– 3
	4	МС6	2	– 3
КД 90.4-5	1	Колонна КЦ4.5 93 30-5	2	Т-1909. 2 2 – 5
	2	Каркас КП2	1	Т-1991. 2 – 1
	3	Изделие соединит. МС2	4	– 3
	4	МС6	2	– 3
КД 90.4-6	1	Колонна КЦ4.5 93.30-6	2	Т-1909. 2. 2 – 5
	2	Каркас КП2	1	Т-1991. 2 – 1
	3	Изделие соединит. МС2	4	– 3
	4	МС6	2	– 3
КД 90.4-7	1	Колонна КЦ4 5 93 30-7	2	Т-1909 2. 2 – 5
	2	Каркас КП2	1	Т-1991. 2 – 1
	3	Изделие соединит МС2	4	– 3
	4	МС6	2	– 3
КД 90.5-1	1	Колонна КЦ4 5.93. 28-1	2	Т-1909. 2. 2 – 5
	2	Каркас КП2	1	Т-1991. 2 – 1
	3	Изделие соединит. МС2	4	– 3
	4	МС6	2	– 3

Марка колонны	Поз	Наименование	Кол	Обозначение документа
КД 90 5-2	1	Колонна КЦ4 5 93 28-2	2	Т-1909 2 2 – 5
	2	Каркас КП2	1	Т-1991 2 – 1
	3	Изделие соединит МС2	4	– 3
	4	МС6	2	– 3
КД 90 5-3	1	Колонна КЦ4 5 93 28 3	2	Т-1909 2 2 – 5
	2	Каркас КП2	1	Т 1991 2 – 1
	3	Изделие соединит МС2	4	– 3
	4	МС6	2	– 3
КД 90 5-4	1	Колонна КЦ4 5 93 28-4	2	Т-1909 2 2 – 5
	2	Каркас КП2	1	Т-1991 2 – 1
	3	Изделие соединит МС2	4	– 3
	4	МС6	2	– 3
КД 90 5-5	1	Колонна КЦ4.5 93 28-5	2	Т-1909 2.2 – 5
	2	Каркас КП2	1	Т-1991 2 – 1
	3	Изделие соединит. МС2	4	– 3
	4	МС6	2	– 3
КД 90.5-6	1	Колонна КЦ4 5 93 28-6	2	Т-1909 2.2 – 5
	2	Каркас КП2	1	Т-1991 2 – 1
	3	Изделие соединит. МС2	4	– 3
	4	МС6	2	– 3
КД 90 5-7	1	Колонна КЦ4.5 93.28-7	2	Т-1909 2 2 – 5
	2	Каркас КП2	1	Т-1991. 2 – 1
	3	Изделие соединит. МС2	4	– 3
	4	МС6	2	– 3
КД 90.6-1	1	Колонна КЦ4.5 93 25-1	2	Т-1909. 2. 2 – 5
	2	Каркас КП2	1	Т-1991. 2 – 1
	3	Изделие соединит. МС2	4	– 3
	4	МС6	2	– 3

Выпуск 1

Инв. № подлин. | Подпись и дата | Взам. инв. №

Марка колонны	Поз.	Наименование	Кол.	Обозначение документа
КД90 6-2	1	Колонна КЦ4.5 93 25-2	2	Т-1909 2 2 -5
	2	Каркас КП2	1	Т-1991 2 -1
	3	Изделие соединит МС2	4	-3
	4	МС6	2	-3
КД90 6-3	1	Колонна КЦ4.5 93 25-3	2	Т-1909 2 2 -5
	2	Каркас КП2	1	Т-1991 2 -1
	3	Изделие соединит МС2	4	-3
	4	МС6	2	-3
КД90 6-4	1	Колонна КЦ4.5 93 25-4	2	Т-1909 2 2 -5
	2	Каркас КП2	1	Т-1991 2 -1
	3	Изделие соединит МС2	4	-3
	4	МС6	2	-3
КД90 6-5	1	Колонна КЦ4.5 93 25-5	2	Т 1909 2 2 -5
	2	Каркас КП2	1	Т-1991 2 -1
	3	Изделие соединит МС2	4	-3
	4	МС6	2	-3
КД90 6-6	1	Колонна КЦ4.5 93 25-6	2	Т-1909 2 2 -5
	2	Каркас КП2	1	Т-1991 2 -1
	3	Изделие соединит МС2	4	-3
	4	МС6	2	-3
КД90 6-7	1	Колонна КЦ 4.5 93 25 7	2	Т-1909 2 2 -5
	2	Каркас КП2	1	Т-1991 2 -1
	3	Изделие соединит МС2	4	-3
	4	МС6	2	-3
КД 6 4-2	1	Колонна КЦ4.5 99 30 2	2	Т-1909 2 2 -5
	2	Каркас КП2	1	Т-1991 2 -1
	3	Изделие соединит МС2	4	-3
	4	МС6	2	-3
КД 96 4-3	1	Колонна КЦ4.5 99 30-3	2	Т-1909 2 2 -5
	2	Каркас КП2	1	Т-1991 2 -1
	3	Изделие соединит МС2	4	-3
	4	МС6	2	-3

Марка колонны	Поз	Наименование	Кол	Обозначение документа
КД 96 4-4	1	Колонна КЦ4.5 99 30 4	2	Т-1909 2 2 -5
	2	Каркас КП2	1	Т-1991 2 -1
	3	Изделие соединит МС2	4	-3
	4	МС6	2	-3
КД 96 4 5	1	Колонна КЦ4.5 99 30 5	2	Т-1909 2 2 -5
	2	Каркас КП2	1	Т-1991 2 -1
	3	Изделие соединит МС2	4	-3
	4	МС6	2	-3
КД 96 4-6	1	Колонна КЦ4.5 99 30-6	2	Т-1909 2 2 -5
	2	Каркас КП2	1	Т-1991 2 -1
	3	Изделие соединит МС2	4	-3
	4	МС6	2	-3
КД 96 4-7	1	Колонна КЦ4.5 99 30-7	2	Т-1909 2 2 -5
	2	Каркас КП2	1	Т-1991 2 -1
	3	Изделие соединит МС2	4	-3
	4	МС6	2	-3
КД 96 5-2	1	Колонна КЦ4.5 99 28-2	2	Т-1909 2 2 -5
	2	Каркас КП2	1	Т-1991 2 -1
	3	Изделие соединит МС2	4	-3
	4	МС6	2	-3
КД 96 5 3	1	Колонка КЦ4.5 99 28-3	2	Т-1909 2 2 -5
	2	Каркас КП2	1	Т 1991 2 -1
	3	Изделие соединит МС2	4	-3
	4	МС6	2	-3
КД 96 5 4	1	Колонна КЦ4.5 99 28 4	2	Т-1909 2 2 -5
	2	Каркас КП2	1	Т 1991 2 -1
	3	Изделие соединит МС2	4	-3
	4	МС6	2	-3

Выпуск 1

Взам. инв. №

Подпись и дата

Инв. № подл.

Марка колонны	Поз.	Наименование	Кол	Обозначение документа
КД 96 5-5	1	Колонна КЦ4 5 99 28-5	2	Т-1909 2 2 -5
	2	Каркас КП2	1	Т-1991 2 -1
	3	Изделие соединит МС2	4	-3
	4	МС6	2	-3
КД 96 5-6	1	Колонна КЦ4 5 99 28 6	2	Т-1909 2 2 -5
	2	Каркас КП2	1	Т-1991 2 -1
	3	Изделие соединит МС2	4	-3
	4	МС6	2	-3
КД 96.5-7	1	Колонна КЦ4 5 99 28 7	2	Т-1909 2 2 -5
	2	Каркас КП2	1	Т-1991 2 -1
	3	Изделие соединит МС2	4	-3
	4	МС6	2	-3
КД 96.6-2	1	Колонна КЦ4 5 99 25-2	2	Т-1909 2 2 -5
	2	Каркас КП2	1	Т-1991 2 -1
	3	Изделие соединит МС2	4	-3
	4	МС6	2	-3
КД 96 6-3	1	Колонна КЦ4 5 99 25-3	2	Т-1909 2 2 -5
	2	Каркас КП2	1	Т-1991 2 -1
	3	Изделие соединит МС2	4	-3
	4	МС6	2	-3
КД96.6-4	1	Колонна КЦ4 5 99 25-4	2	Т-1909 2 2 -5
	2	Каркас КП2	1	Т-1991 2 -1
	3	Изделие соединит МС2	4	-3
	4	МС6	2	-3
КД96 6-5	1	Колонна КЦ4 5 99 25-5	2	Т-1909 2 2 -5
	2	Каркас КП2	1	Т-1991 2 -1
	3	Изделие соединит МС2	4	-3
	4	МС6	2	-3
КД96.6-6	1	Колонна КЦ 4 5 99 25-6	2	Т-1909 2 2 -5
	2	Каркас КП2	1	Т-1991 2 -1
	3	Изделие соединит МС2	4	-3
	4	МС6	2	-3

Марка колонны	Поз	Наименование	Кол	Обозначение документа
КД 96 6-7	1	Колонна КЦ4 5 99 25 7	2	Т-1909 2 2-5
	2	Каркас КП2	1	Т-1991 2 -1
	3	Изделие соединит МС2	4	-3
	4	МС6	2	-3
КД 102 4 2	1	Колонна КЦ4 5 105 30 2	2	Т-1909 2 2 -5
	2	Каркас КП2	1	Т-1991 2 -1
	3	Изделие соединит МС2	4	-3
	4	МС7	2	-3
КД 102 4-3	1	Колонна КЦ4 5 105 30 3	2	Т-1909 2 2 -5
	2	Каркас КП2	1	Т 1991 2 -1
	3	Изделие соединит МС2	4	-3
	4	МС7	2	-3
КД 102 4-4	1	Колонна КЦ4 5 105 30 4	2	Т-1909 2 2 -5
	2	Каркас КП2	1	Т-1991 2 -1
	3	Изделие соединит МС2	4	-3
	4	МС7	2	-3
КД 102 4-5	1	Колонна КЦ4 5 105 30-5	2	Т-1909 2 2 -5
	2	Каркас КП2	1	Т-1991 2 -1
	3	Изделие соединит МС2	4	-3
	4	МС7	2	-3
КД 102 4-6	1	Колонна КЦ4.5.105 30-6	2	Т-1909 2 2 -5
	2	Каркас КП2	1	Т-1991 2 -1
	3	Изделие соединит МС2	4	-3
	4	МС7	2	-3
КД 102 4-7	1	Колонна КЦ4 5 105 30-7	2	Т-1909 2 2-5
	2	Каркас КП2	1	Т-1991 2 -1
	3	Изделие соединит МС2	4	-3
	4	МС7	2	-3

Выпуск 1

Инв. № подл. | Подпись и дата | Взам. инв. №

Марка колонны	Поз	Наименование	Кол	Обозначение документа
КД 102 5-2	1	Колонна КЦ4 5 105 28-2	2	Т-1909 2 2 – 5
	2	Каркас КП2	1	Т-1991 2 – 1
	3	Изделие соединит МС2	4	– 3
	4	МС7	2	– 3
КД 102 5-3	1	Колонна КЦ4 5 105 28 3	2	Т-1909 2 2 – 5
	2	Каркас КП2	1	Т-1991 2 – 1
	3	Изделие соединит МС2	4	– 3
	4	МС7	2	– 3
КД 102 5-4	1	Колонна КЦ4 5 105 28-4	2	Т 1909 2 2 – 5
	2	Каркас КП2	1	Т-1991 2 – 1
	3	Изделие соединит МС2	4	– 3
	4	МС7	2	– 3
КД 102 5-5	1	Колонна КЦ4 5 105 28 5	2	Т 1909 2 2 – 5
	2	Каркас КП2	1	Т-1991 2 – 1
	3	Изделие соединит МС2	4	– 3
	4	МС7	2	– 3
КД 102 5 6	1	Колонна КЦ4 5 105 28 6	2	Т-1909 2 2 – 5
	2	Каркас КП2	1	Т-1991 2 – 1
	3	Изделие соединит МС2	4	– 3
	4	МС7	2	– 3
КД 102 5-7	1	Колонна КЦ4 5 105 28 7	2	Т-1909 2 2 – 5
	2	Каркас КП2	1	Т-1991 2 – 1
	3	Изделие соединит МС2	4	– 3
	4	МС7	2	– 3
КД 102 6-2	1	Колонна КЦ4 5 105 25-2	2	Т-1909 2 2 – 5
	2	Каркас КП2	1	Т-1991 2 – 1
	3	Изделие соединит МС2	4	– 3
	4	МС7	2	– 3
КД 102 6 3	1	Колонна КЦ4 5 105 25 3	2	Т-1909 2 2 – 5
	2	Каркас КП2	1	Т-1991 2 – 1
	3	Изделие соединит МС2	4	– 3
	4	МС7	2	– 3

Марка колонны	Поз	Наименование	Кол	Обозначение документа
КД 102 6-4	1	Колонна КЦ4 5 105 25 4	2	Т-1909 2 2 – 5
	2	Каркас КП2	1	Т-1991 2 – 1
	3	Изделие соединит МС2	4	– 3
	4	МС7	2	– 3
КД 102 6-5	1	Колонна КЦ4 5 105 25-5	2	Т-1909 2 2 – 5
	2	Каркас КП2	1	Т-1991 2 – 1
	3	Изделие соединит МС2	4	– 3
	4	МС7	2	– 3
КД 102 6-6	1	Колонна КЦ4 5 105 25 6	2	Т 1909 2 2 – 5
	2	Каркас КП2	1	Т-1991 2 – 1
	3	Изделие соединит МС2	4	– 3
	4	МС7	2	– 3
КД 102 6 7	1	Колонна КЦ4 5 105 25 7	2	Т-1909 2 2 – 5
	2	Каркас КП2	1	Т 1991 2 – 1
	3	Изделие соединит МС2	4	– 3
	4	МС7	2	– 3
КД 108 4 2	1	Колонна КЦ4 5 111 30 2	2	Т-1909 2 2 – 5
	2	Каркас КП2	1	Т-1991 2 – 1
	3	Изделие соединит МС2	4	– 3
	4	МС7	2	– 3
КД 108 4 3	1	Колонна КЦ4 5 111 30 3	2	Т-1909 2 2 – 5
	2	Каркас КП2	1	Т-1991 2 – 1
	3	Изделие соединит МС2	4	– 3
	4	МС7	2	– 3
КД 108 4 4	1	Колонна КЦ4 5 111 30 4	2	Т-1909 2 2 – 5
	2	Каркас КП2	1	Т-1991 2 – 1
	3	Изделие соединит МС2	4	– 3
	4	МС7	2	– 3

Выпуск 1

Инв. № подл. | Подпись и дата | Взам. инв. №

Марка колонны	Поз.	Наименование	Кол.	Обозначение документа
КД 108.4-5	1	Колонна КЦ4 S 111 30 5	2	Т-1909 2 2 -5
	2	Каркас КП2	1	Т-1991 2 -1
	3	Изделие соединит МС2	4	-3
	4	МС7	2	-3
КД 108 4 6	1	Колонна КЦ4 S 111 30-6	2	Т-1909 2 2 -5
	2	Каркас КП2	1	Т-1991 2 -1
	3	Изделие соединит МС2	4	-3
	4	МС7	2	-3
КД 108 4-7	1	Колонна КЦ4 S 111 30-7	2	Т-1909 2 2-5
	2	Каркас КП2	1	Т-1991 2 -1
	3	Изделие соединит МС2	4	-3
	4	МС7	2	-3
КД 108 5-2	1	Колонна КЦ4 S 111 28-2	2	Т-1909 2 2 -5
	2	Каркас КП2	1	Т-1991 2 -1
	3	Изделие соединит МС2	4	-3
	4	МС7	2	-3
КД 108 5-3	1	Колонна КЦ4 S 111 28 3	2	Т-1909 2 2 -5
	2	Каркас КП2	1	Т-1991 2 -1
	3	Изделие соединит МС2	4	-3
	4	МС7	2	-3
КД 108 5-4	1	Колонна КЦ4 S 111 28-4	2	Т-1909 2 2 -5
	2	Каркас 2	1	Т-1991 2 -1
	3	Изделие соединит МС2	4	-3
	4	МС7	2	-3
КД 108 5-5	1	Колонна КЦ4 S 111 28-5	2	Т-1909 2 2 -5
	2	Каркас КП2	1	Т-1991 2 -1
	3	Изделие соединит МС2	4	-3
	4	МС7	2	-3
КД 108 5-6	1	Колонна КЦ4 S. 111 28-6	2	Т-1909 2 2 -5
	2	Каркас КП2	1	Т-1991 2 -1
	3	Изделие соединит МС2	4	-3
	4	МС7	2	-3

Марка колонны	Поз.	Наименование	Кол.	Обозначение документа
КД 108 5 7	1	Колонна КЦ4 S 111 28 7	2	Т-1909 2 2 -5
	2	Каркас КП2	1	Т-1991 2 -1
	3	Изделие соединит МС2	4	-3
	4	МС7	2	-3
КД 108 6-2	1	Колонна КЦ4 S 111 25 2	2	Т-1909 2 2-5
	2	Каркас КП2	1	Т-1991 2 -1
	3	Изделие соединит МС2	4	-3
	4	МС7	2	-3
КД 108 6-3	1	Колонна КЦ4 S 111 25-3	2	Т-1909 2 2 -5
	2	Каркас КП2	1	Т-1991 2 -1
	3	Изделие соединит МС2	4	-3
	4	МС7	2	-3
КД 108 6-4	1	Колонна КЦ4 S 111 25 4	2	Т-1909 2 2-5
	2	Каркас КП2	1	Т-1991 2 -1
	3	Изделие соединит МС2	4	-3
	4	МС7	2	-3
КД 108 6-5	1	Колонна КЦ4 S 111 25-5	2	Т-1909 2 2-5
	2	Каркас КП2	1	Т-1991 2 -1
	3	Изделие соединит МС2	4	-3
	4	МС7	2	-3
КД 108 6-6	1	Колонна КЦ4 S 111 25 6	2	Т-1909 2 2-5
	2	Каркас КП2	1	Т-1991 2 -1
	3	Изделие соединит. МС2	4	-3
	4	МС7	2	-3
КД 108 6-7	1	Колонна КЦ4 S 111 25-7	2	Т-1909 2 2-5
	2	Каркас КП2	1	Т-1991 2 -1
	3	Изделие соединит МС2	4	-3
	4	МС7	2	-3

Выпуск 1

Инв. N подл. | Подпись и дата | Взам. инв. N

Марка колонны	Поз	Наименование	Кол	Обозначение документа
КД 114.4-3	1	Колонна КЦ4.5 117.30-3	2	Т-1909 2 2 -5
	2	Каркас КП2	1	Т-1991 2 -1
	3	Изделие соединит МС2	4	-3
	4	МС8	2	-3
КД 114 4-4	1	Колонна КЦ4 5 117 30-4	2	Т-1909 2 2 -5
	2	Каркас КП2	1	Т-1991 2 -1
	3	Изделие соединит. МС2	4	-3
	4	МС8	2	-3
КД 114 4-5	1	Колонна КЦ4 5. 117 30-5	2	Т-1909 2 2-5
	2	Каркас КП2	1	Т-1991 2 -1
	3	Изделие соединит МС2	4	-3
	4	МС8	2	-3
КД 114 4-6	1	Колонна КЦ4 5 117 30-6	2	Т-1909 2 2 -5
	2	Каркас КП2	1	Т-1991 2 -1
	3	Изделие соединит МС2	4	-3
	4	МС8	2	-3
КД 114.4-7	1	Колонна КЦ4 5 117 30 7	2	Т-1909 2 2 -5
	2	Каркас КП2	1	Т-1991 2 -1
	3	Изделие соединит МС2	4	-3
	4	МС8	2	-3
КД 114 5-3	1	Колонна КЦ4 5 117 28-3	2	Т-1909 2 2 -5
	2	Каркас КП2	1	Т-1991 2 -1
	3	Изделие соединит МС2	4	-3
	4	МС8	2	-3
КД 114.5-4	1	Колонна КЦ4 5 117.28-4	2	Т-1909 2 2 -5
	2	Каркас КП2	1	Т-1991 2 -1
	3	Изделие соединит МС2	4	-3
	4	МС8	2	-3
КД 114 5-5	1	Колонна КЦ4.5 117.28-5	2	Т-1909 2 2 -5
	2	Каркас КП2	1	Т-1991 2 -1
	3	Изделие соединит МС2	4	-3
	4	МС8	2	-3

Марка колонны	Поз	Наименование	Кол	Обозначение документа
КД 114 5-6	1	Колонна КЦ4 5 117,28-6	2	Т-1909 2 2 -5
	2	Каркас КП2	1	Т-1991 2 -1
	3	Изделие соединит МС2	4	-3
	4	МС8	2	-3
КД 114 5-7	1	Колонна КЦ4 5.117 28-7	2	Т-1909 2 2-5
	2	Каркас КП2	1	Т-1991 2 -1
	3	Изделие соединит МС2	4	-3
	4	МС8	2	-3
КД 114 6-3	1	Колонна КЦ4 5. 117.25 3	2	Т-1909 2 2 -5
	2	Каркас КП2	1	Т-1991 2 -1
	3	Изделие соединит МС2	4	-3
	4	МС8	2	-3
КД 114 6-4	1	Колонна КЦ4 5 117 25 4	2	Т-1909 2 2-5
	2	Каркас КП2	1	Т-1991 2 -1
	3	Изделие соединит МС2	4	-3
	4	МС8	2	-3
КД 114 6-5	1	Колонна КЦ4 5. 117 25-5	2	Т-1909 2 2-5
	2	Каркас КП2	1	Т-1991 2 -1
	3	Изделие соединит МС2	4	-3
	4	МС8	2	-3
КД 114 6-6	1	Колонна КЦ4 5 117 25-6	2	Т-1909 2 2 -5
	2	Каркас КП2	1	Т-1991 2 -1
	3	Изделие соединит МС2	4	-3
	4	МС8	2	-3
КД 114 6-7	1	Колонна КЦ4 5 117 25-7	2	Т-1909 2 2-5
	2	Каркас КП2	1	Т-1991 2 -1
	3	Изделие соединит МС2	4	-3
	4	МС8	2	-3

Выпуск 1

Инв. № подл. | Подпись и дата | Взам. инв. №

Марка колонны	Поз.	Наименование	Кол	Обозначение документа
КД120 4-3	1	Колонна КЦ4 S 123.30 3	2	Т 1909 2 2 -5
	2	Каркас КП2	1	Т-1991 2 -1
	3	Изделие соединит МС2	4	-3
	4	МС8	2	-3
КД 120 4-4	1	Колонна КЦ4 S 123.30 4	2	Т-1909 2 2 -5
	2	Каркас КП2	1	Т-1991 2 -1
	3	Изделие соединит МС2	4	-3
	4	МС8	2	-3
КД 120 4-5	1	Колонна КЦ4 S 123 30-5	2	Т 1909 2 2 -5
	2	Каркас КП2	1	Т-1991 2 -1
	3	Изделие соединит МС2	4	-3
	4	МС8	2	-3
КД 120 4-6	1	Колонна КЦ4 S 123 30 6	2	Т-1909 2 2 -5
	2	Каркас КП2	1	Т 1991 2 -1
	3	Изделие соединит МС2	4	-3
	4	МС8	2	-3
КД 120 4-7	1	Колонна КЦ4 S 123.30 7	2	Т-1909 2 2 -5
	2	Каркас КП2	1	Т-1991 2 -1
	3	Изделие соединит МС2	4	-3
	4	МС8	2	-3
КД 120 5-3	1	Колонна КЦ4 S 123 28 3	2	Т-1909 2 2 -5
	2	Каркас КП2	1	Т-1991 2 -1
	3	Изделие соединит МС2	4	-3
	4	МС8	2	-3
КД 120.5-4	1	Колонна КЦ4 S 123 28 4	2	Т-1909 2 2 -5
	2	Каркас КП2	1	Т-1991 2 -1
	3	Изделие соединит МС2	4	-3
	4	МС8	2	-3
КД 120 5-5	1	Колонна КЦ4 S 123 28-5	2	Т-1909 2 2 -5
	2	Каркас КП2	1	Т-1991 2 -1
	3	Изделие соединит МС2	4	-3
	4	МС8	2	-3

Марка колонны	Поз	Наименование	Кол	Обозначение документа
КД 120 5 6	1	Колонна КЦ4 S 123 28 6	2	Т-1909 2 2 -5
	2	Каркас КП2	1	Т 1991 2 -1
	3	Изделие соединит МС2	4	-3
	4	МС8	2	-3
КД 120 5-7	1	Колонна КЦ4 S 123 28 7	2	Т-1909 2 2 -5
	2	Каркас КП2	1	Т 1991 2 -1
	3	Изделие соединит МС2	4	-3
	4	МС8	2	-3
КД 120 6-3	1	Колонна КЦ4 S 123 25 3	2	Т-1909 2 2 -5
	2	Каркас КП2	1	Т 1991 2 -1
	3	Изделие соединит МС2	4	-3
	4	МС8	2	-3
КД 120 6 4	1	Колонна КЦ4 S 123 25 4	2	Т-1909 2 2 -5
	2	Каркас КП2	1	Т 1991 2 -1
	3	Изделие соединит МС2	4	-3
	4	МС8	2	-3
КД 120 6-5	1	Колонна КЦ4 S 123.25-5	2	Т-1909 2 2 -5
	2	Каркас КП2	1	Т-1991 2 -1
	3	Изделие соединит МС-2	4	3
	4	МС-8	2	-3
КД 120 6-6	1	Колонна КЦ4 S.123 25-6	2	Т-1909 2 2-5
	2	Каркас КП2	1	Т-1991 2 -1
	3	Изделие соединит МС2	4	-3
	4	МС8	2	-3
КД 120 6-7	1	Колонна КЦ4 S 123.25 7	2	Т-1909 2 2 -5
	2	Каркас КП2	1	Т-1991 2 -1
	3	Изделие соединит МС2	4	-3
	4	МС8	2	-3

Выпуск 1

Инв. № подл. | Подпись и дата | Взам. инв. №

Марка колонны	Поз.	Наименование	Кол.	Обозначение документа
КД126 4-3	1	Колонна КЦ4 5.129 30 3	2	Т-1909 2 2 -5
	2	Каркас КП2	1	Т-1991 2 -1
	3	Изделие соединит МС2	4	-3
	4	МС9	2	-3
КД126 4-4	1	Колонна КЦ4 5.129.30 4	2	Т-1909 2 2 -5
	2	Каркас КП2	1	Т-1991 2 -1
	3	Изделие соединит МС2	4	-3
	4	МС9	2	-3
КД126 4-5	1	Колонна КЦ4 5 129.30 5	2	Т-1909 2 2 -5
	2	Каркас КП2	1	Т-1991 2 -1
	3	Изделие соединит МС2	4	-3
	4	МС9	2	-3
КД126 4-6	1	Колонна КЦ4 5.129 30 6	2	Т-1909 2 2 -5
	2	Каркас КП2	1	Т-1991 2 -1
	3	Изделие соединит МС2	4	-3
	4	МС9	2	-3
КД126 4-7	1	Колонна КЦ4 5 129 30 7	2	Т-1909 2 2 -5
	2	Каркас КП2	1	Т-1991 -1
	3	Изделие соединит МС2	4	-3
	4	МС9	2	-3
КД126 5-3	1	Колонна КЦ4 5 129 28-3	2	Т-1909 2 2 -5
	2	Каркас КП2	1	Т-1991 -1
	3	Изделие соединит МС2	4	-3
	4	МС9	2	-3
КД126 5-4	1	Колонна КЦ4 5 129.28-4	2	Т-1909 2 2 -5
	2	Каркас КП2	1	Т-1991 -1
	3	Изделие соединит МС2	4	-3
	4	МС9	2	-3
КД126 5-5	1	Колонна КЦ4 5 129 28-5	2	Т-1909 2 2 -5
	2	Каркас КП2	1	Т-1991 -1
	3	Изделие соединит МС2	4	-3
	4	МС9	2	-3

Марка колонны	Поз.	Наименование	Кол.	Обозначение документа
КД126 5-6	1	Колонна КЦ4 5.129 28-6	2	Т-1909 2 2 -5
	2	Каркас КП2	1	Т-1991 2 -1
	3	Изделие соединит МС2	4	-3
	4	МС9	2	-3
КД126 5-7	1	Колонна КЦ4 5. 129 28-7	2	Т-1909 2 2 -5
	2	Каркас КП2	1	Т-1991 2 -1
	3	Изделие соединит МС2	4	-3
	4	МС9	2	-3
КД126 6-3	1	Колонна КЦ4 5 129 25 3	2	Т-1909 2 2 -5
	2	Каркас КП2	1	Т-1991 2 -1
	3	Изделие соединит МС2	4	-3
	4	МС9	2	-3
КД126 6 4	1	Колонна КЦ4 5. 129 25 4	2	Т-1909 2 2 -5
	2	Каркас КП2	1	Т-1991 2 -1
	3	Изделие соединит МС2	4	-3
	4	МС9	2	-3
КД126 6 5	1	Колонна КЦ4.5 129 25 5	2	Т-1909 2 2 -5
	2	Каркас КП2	1	Т-1991 2 -1
	3	Изделие соединит МС2	4	-3
	4	МС9	2	-3
КД126 6-6	1	Колонна КЦ4 5.129 25-6	2	Т-1909 2 2 -5
	2	Каркас КП2	1	Т-1991 2 -1
	3	Изделие соединит МС2	4	-3
	4	МС9	2	-3
КД126 6 7	1	Колонна КЦ4 5.129 25 7	2	Т-1909 2 2 -5
	2	Каркас КП2	1	Т-1991 2 -1
	3	Изделие соединит МС2	4	-3
	4	МС9	2	-3
		Расход бетона		
		класса В30 на оголовок	0.38	$м^3$

Т-1991 1-2

Лист 16

Выпуск 1

Взам. инв. №

Подпись и дата

Инв. № подл.

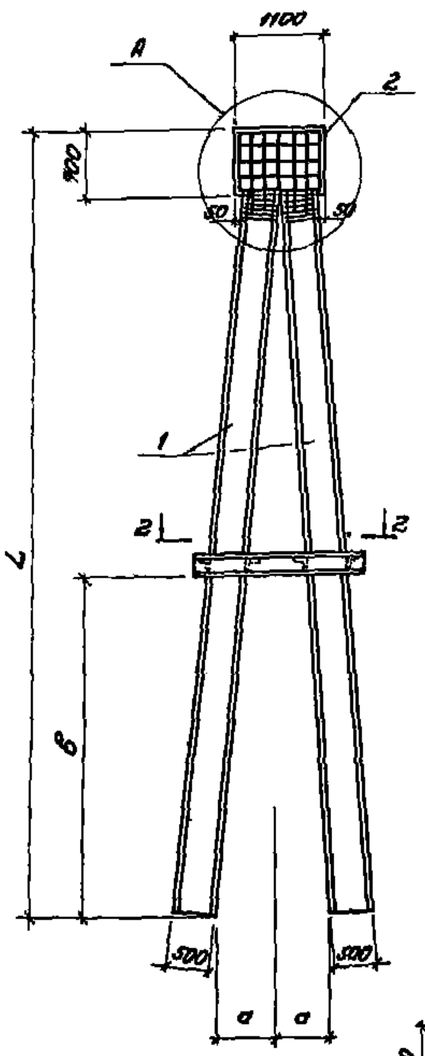

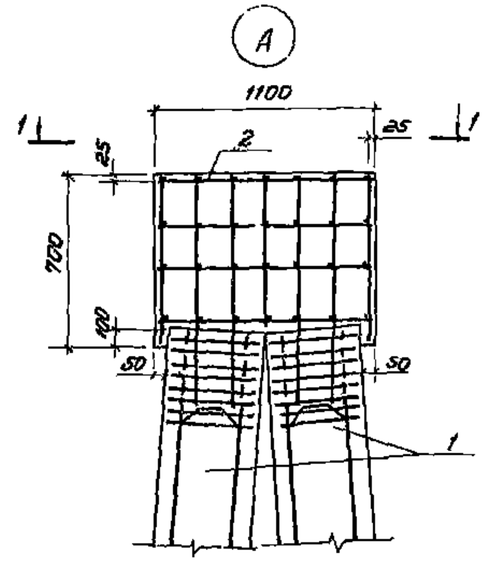

Марка колонны		Размеры, мм		
		а	в	L
КД 60 7-1	КД 60 9-8	400	3200	6900
КД 66 7-1	КД 66 9-8	500	3500	7500
КД 72 7-1	КД 72 9-8	500	3500	8100
КД 78 7-1	КД 78 9-8	600	3500	8700
КД 84 7-1	КД 84 9-8	600	3500	9300
КД 90 7-1	КД 90 9-8	650	4000	9900
КД 96 7 2	КД 96 9-8	650	4000	10500
КД 102 7-2	КД 102 9-8	750	4000	11100
КД 108 7-2	КД 108 9-8	750	4000	11700
КД 114 7-3	КД 114 9-8	800	5000	12300
КД 120 7-3	КД 120 9-8	800	5000	12900
КД 126 7-3	КД 126 9-8	900	5500	13500
КД 132 7-3	КД 132 9-8	900	5500	14100
КД 138. 7-3	КД 138 9-8	1000	6000	14700
КД 144. 7-3	КД 144 9-8	1000	6000	15300

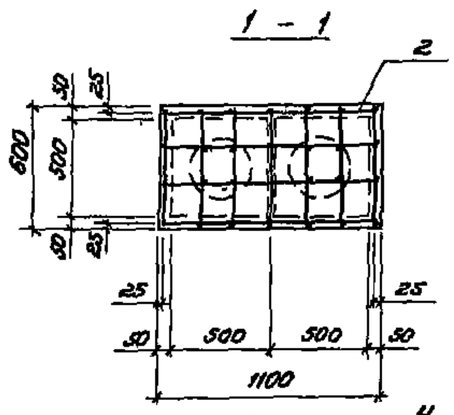

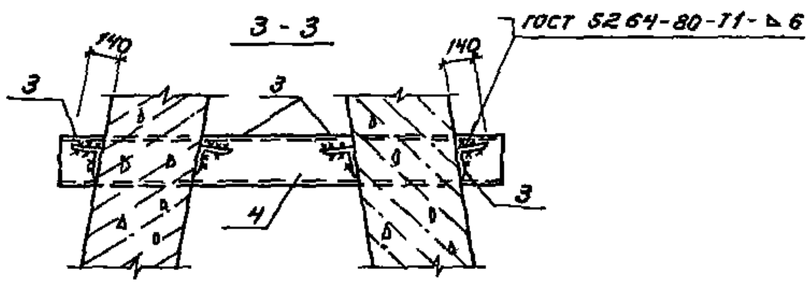

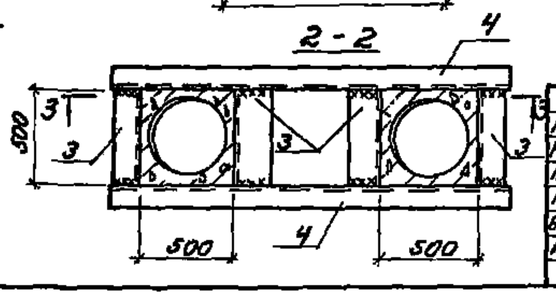

Спецификацию см листы 2...22.

Нач отд.	Зиновьев		Т-1991.1-3
Н. контр	Тершанок		
Гл. констр	Тершанок		Колонны КД 60 7-1... КД 144. 9-8
Рук гр.	Иванов		
Вед. инж.	Бабыкин		
Инж.	Дмитриев		

Стадия	Лист	Листов
Р	1	22

Проектный институт

Выпуск 1

Инв. № подл. | Подпись и дата | Взам. инв. №

Марка колонны	Поз.	Наименование	Кол	Обозначение документа
КД60.7-1	1	Колонна КЦ5 5 63 40-1	2	Т-1909 2 2 -7
	2	Каркас КП3	1	Т-1991 2 -1
	3	Изделие соединит МС2	4	-3
	4	МС10	2	-3
КД60 7-2	1	Колонна КЦ5 5 63.40 -2	2	Т-1909 2 2 -7
	2	Каркас КП3	1	Т-1991 2 -1
	3	Изделие соединит МС2	4	-3
	4	МС10	2	-3
КД60 7-3	1	Колонна КЦ5 5 63 40-3	2	Т-1909. 2 2 - 7
	2	Каркас КП3	1	Т-1991. 2 -1
	3	Изделие соединит МС2	4	-3
	4	МС10	2	-3
КД60 7-4	1	Колонна КЦ5 5 63 40-4	2	Т-1909 2 2 -7
	2	Каркас КП3	1	Т-1991 2 -1
	3	Изделие соединит МС2	4	-3
	4	МС10	2	-3
КД60 7-5	1	Колонна КЦ5 5 63 40-5	2	Т-1909 2 2 -7
	2	Каркас КП3	1	Т-1991 2 -1
	3	Изделие соединит МС2	4	-3
	4	МС10	2	-3
КД60 7-6	1	Колонна КЦ5 5 63.40-6	2	Т-1909 2 2 -7
	2	Каркас КП3	1	Т-1991 2 -1
	3	Изделие соединит МС2	4	-3
	4	МС10	2	-3
КД60 7-7	1	Колонна КЦ 5 5 63.40-7	2	Т-1909 2 2 -7
	2	Каркас КП3	1	Т-1991 2 -1
	3	Изделие соединит МС2	4	-3
	4	МС10	2	-3
КД 60 7-8	1	Колонна КЦ 5 5 63 40-8	2	Т-1909 2 2 -7
	2	Каркас КП3	1	Т-1991 2 -1
	3	Изделие соединит МС2	4	-3
	4	МС10	2	-3

Марка колонны	Поз.	Наименование	Кол	Обозначение документа
КД60 8-1	1	Колонна КЦ5 5 63 38 -1	2	Т-1909 2 2 - 7
	2	Каркас КП3	1	Т-1991 2 -1
	3	Изделие соединит МС2	4	-3
	4	МС10	2	-3
КД60 8-2	1	Колонна КЦ5 5 63 38-2	2	Т-1909 2 2 -7
	2	Каркас КП3	1	Т-1991 2 -1
	3	Изделие соединит МС2	4	-3
	4	МС10	2	-3
КД60 8-3	1	Колонна КЦ5 5 63 38-3	2	Т-1909 2 2 -7
	2	Каркас КП3	1	Т-1991 2 -1
	3	Изделие соединит МС2	4	-3
	4	МС18	2	-3
КД 60 8-4	1	Колонна КЦ 5 5 63 38-4	2	Т-1909 2 2 -7
	2	Каркас КП3	1	Т-1991 2 -1
	3	Изделие соединит МС2	4	-3
	4	МС10	2	-3
КД 60 8-5	1	Колонна КЦ 5 5 63 38-5	2	Т-1909 2 2 -7
	2	Каркас КП3	1	Т-1991 2 -1
	3	Изделие соединит МС2	4	-3
	4	МС10	2	-3
КД60 8-6	1	Колонна КЦ 5 5 63 38-6	2	Т-1909 2 2 -7
	2	Каркас КП3	1	Т 1991 2 -1
	3	Изделие соединит МС2	4	-3
	4	МС10	2	-3
КД60 8-7	1	Колонна КЦ 5 5 63 38-7	2	Т-1909 2 2 -7
	2	Каркас КП3	1	Т-1991 2 -1
	3	Изделие соединит МС2	4	-3
	4	МС10	2	-3

Выпуск 1

Инв. № подл. | Подпись и дата | Взам. инв. №

Марка колонны	Поз	Наименование	Кол	Обозначение документа
КД 60 8-8	1	Колонна КЦ 5 5 63 38-8	2	Т-1909 2 2 -7
	2	Каркас КП3	1	Т 1991 2 -1
	3	Изделие соединит МС2	4	-3
	4	МС10	2	-3
КД 60 9-1	1	Колонна КЦ 5 5 63 35-1	2	Т-1909 2 2 -7
	2	Каркас КП3	1	Т-1991 2 -1
	3	Изделие соединит МС2	4	-3
	4	МС10	2	-3
КД 60 9-2	1	Колонна КЦ 5 5 63 35-2	2	Т-1909 2 2 -7
	2	Каркас КП3	1	Т 1991 2 1
	3	Изделие соединит МС2	4	-3
	4	МС10	2	-3
КД 60 9-3	1	Колонна КЦ 5 5 63.35 -3	2	Т-1909 2 2 -7
	2	Каркас КП3	1	Т-1991 2 -1
	3	Изделие соединит МС2	4	-3
	4	МС10	2	-3
КД 60 9-4	1	Колонна КЦ 5 5 63 35-4	2	Т-1909 2 2 -7
	2	Каркас КП3	1	Т-1991 2 -1
	3	Изделие соединит МС2	4	-3
	4	МС10	2	-3
КД60.9-5	1	Колонна КЦ 5 5 63 35-5	2	Т-1909 2 2 -7
	2	Каркас КП3	1	Т-1991 2 -1
	3	Изделие соединит МС2	4	-3
	4	МС10	2	-3
КД60 9-6	1	Колонна КЦ 5 5 63 35-6	2	Т-1909 2 2 -7
	2	Каркас КП3	1	Т-1991 2 -1
	3	Изделие соединит МС2	4	-3
	4	МС10	2	-3
КД60 9-7	1	Колонна КЦ 5 5 63.35-7	2	Т-1909 2 2 -7
	2	Каркас КП3	1	Т-1991 2 -1
	3	Изделие соединит МС2	4	-3
	4	МС10	2	-3

Марка колонны	Поз	Наименование	Кол	Обозначение документа
КД 60 9-8	1	Колонна КЦ 5 5 63 35 8	2	Т-1909 2 2 -7
	2	Каркас КП3	1	Т-1991 2 -1
	3	Изделие соединит МС2	4	-3
	4	МС10	2	-3
КД 66 7-1	1	Колонна КЦ 5 5 69 40-1	2	Т-1909 2 2 -7
	2	Каркас КП3	1	Т-1991 2 -1
	3	Изделие соединит МС2	4	-3
	4	МС11	2	-3
КД66 7-2	1	Колонна КЦ 5 5 69 40-2	2	Т-1909 2 2 -7
	2	Каркас КП3	1	Т-1991 2 -1
	3	Изделие соединит МС2	4	-3
	4	МС11	2	-3
КД 66 7-3	1	Колонна КЦ 5 5 69 40-3	2	Т-1909 2 2 -7
	2	Каркас КП3	1	Т-1991 2 -1
	3	Изделие соединит МС2	4	-3
	4	МС11	2	-3
КД 66 7-4	1	Колонна КЦ 5 5 69 40-4	2	Т-1909 2 2 -7
	2	Каркас КП3	1	Т-1991 2 -1
	3	Изделие соединит МС2	4	3
	4	МС 11	2	-3
КД66 7-5	1	Колонна КЦ 5 5 69 40-5	2	Т-1909 2 2 -7
	2	Каркас КП3	1	Т-1991 2 -1
	3	Изделие соединит МС 2	4	-3
	4	МС11	2	-3
КД66 7-6	1	Колонна КЦ 5 5 69 40-6	2	Т-1909 2 2 -7
	2	Каркас КП3	1	Т-1991 2 -1
	3	Изделие соединит МС2	4	-3
	4	МС11	2	-3

Выпуск

Взам. инв. №

Подпись и дата

Инв. № подлин.

Марка колонны	Поз.	Наименование	Кол	Обозначение документа
КД 66 7-7	1	Колонна КЦ 5 5 69 40-7	2	Т-1909 2 2 -7
	2	Каркас КП3	1	Т-1991 2 -1
	3	Изделие соединит МС2	4	-3
	4	МС11	2	-3
КД 66 7-8	1	Колонна КЦ5 5 69 40-8	2	Т-1909 2 2 -7
	2	Каркас КП3	1	Т-1991 2 -1
	3	Изделие соединит МС 2	4	-3
	4	МС11	2	-3
КД 66 8-1	1	Колонна КЦ5 5 69 38-1	2	Т-1909 2 2 -7
	2	Каркас КП3	1	Т-1991 2 -1
	3	Изделие соединит МС2	4	-3
	4	МС11	2	-3
КД 66 8-2	1	Колонна КЦ5 5 69 38-2	2	Т-1909 2 2 -7
	2	Каркас КП3	1	Т-1991 2 -1
	3	Изделие соединит МС2	4	-3
	4	МС11	2	-3
КД 66 8-3	1	Колонна КЦ 5 5 69 38-3	2	Т-1909 2 2 -7
	2	Каркас КП3	1	Т-1991 2 -1
	3	Изделие соединит МС2	4	-3
	4	МС11	2	-3
КД 66 8-4	1	Колонна КЦ 5 5 69 38-4	2	Т-1909 2 2 -7
	2	Каркас КП3	1	Т-1991 2 -1
	3	Изделие соединит МС2	4	-3
	4	МС11	2	-3
КД 66 8-5	1	Колонна КЦ 5 5 69 38-5	2	Т 1909 2 2 -7
	2	Каркас КП3	1	Т-1991 2 -1
	3	Изделие соединит МС 2	4	-3
	4	МС 11	2	-3
КД 66 8-6	1	Колонна КЦ 5 5 69 38-6	2	Т-1909 2 2 -7
	2	Каркас КП3	1	Т-1991 2 -1
	3	Изделие соединит МС2	4	-3
	4	МС11	2	-3

Марка колонны	Поз	Наименование	Кол	Обозначение документа
КД 66 8 -7	1	Колонна КЦ 5 5 69 38-7	2	Т-1909 2 2 - 7
	2	Каркас КП3	1	Т-1991 2 -1
	3	Изделие соединит МС2	4	-3
	4	МС11	2	-3
КД 66 8-8	1	Колонна КЦ 5.5 69 38-8	2	Т-1909 2 2 -7
	2	Каркас КП3	1	Т-1991 2 -1
	3	Изделие соединит МС2	4	-3
	4	МС11	2	-3
КД 66 9-1	1	Колонна КЦ 5 5 69 35 1	2	Т-1909 2 2 -7
	2	Каркас КП3	1	Т-1991 2 -1
	3	Изделие соединит МС2	4	-3
	4	МС11	2	-3
КД 66 9-2	1	Колонна КЦ 5 5 69 35 2	2	Т-1909 2 2 -7
	2	Каркас КП3	1	Т-1991 2 -1
	3	Изделие соединит МС2	4	-3
	4	МС11	2	-3
КД 66 9 3	1	Колонна КЦ 5 5 69 35-3	2	Т-1909 2 2 -7
	2	Каркас КП3	1	Т-1991 2 -1
	3	Изделие соединит МС2	4	-3
	4	МС11	2	-3
КД 66 9-4	1	Колонна КЦ 5 5 69 35-4	2	Т-1909 2 2 -7
	2	Каркас КП3	1	Т-1991 2 -1
	3	Изделие соединит МС2	4	-3
	4	МС11	2	-3
КД 66 9 5	1	Колонна КЦ5 5.69 35-5	2	Т-1909 2 2 -7
	2	Каркас КП3	1	Т-1991 2 -1
	3	Изделие соединит МС2	4	-3
	4	МС11	2	-3

Выпуск 1

Инв. № подл. | Подпись и дата | Взам. инв. №

Марка колонны	Поз.	Наименование	Кол	Обозначение документа
КД 66 9-6	1	Колонна КЦ5 5 69 35-6	2	Т-1909 2 2 -7
	2	Каркас КП3	1	Т-1991 2 -1
	3	Изделие соединит МС2	4	-3
	4	МС11	2	-3
КД 66 9-7	1	Колонна КЦ5 5 69 35-7	2	Т-1909 2 2 -7
	2	Каркас КП3	1	Т 1991 2 -1
	3	Изделие соединит МС2	4	-3
	4	МС11	2	-3
КД 66 9-8	1	Колонна КЦ5 5 69 35 8	2	Т-1909 2 2 -7
	2	Каркас КП3	1	Т-1991 2 -1
	3	Изделие соединит МС2	4	-3
	4	МС11	2	-3
КД 72 7-1	1	Колонна КЦ5 5 75 40 1	2	Т-1909 2 2 -7
	2	Каркас КП3	1	Т-1991 2 -1
	3	Изделие соединит МС2	4	-3
	4	МС11	2	-3
КД 72 7-2	1	Колонна КЦ5 5 75 40-2	2	Т 1909 2 2 -7
	2	Каркас КП3	1	Т-1991 2 -1
	3	Изделие соединит МС2	4	-3
	4	МС11	2	-3
КД 72 7-3	1	Колонна КЦ6 5 75 40-3	2	Т-1909 2 2 -7
	2	Каркас КП3	1	Т-1991 2 -1
	3	Изделие соединит МС2	4	-3
	4	МС11	2	-3
КД 72 7-4	1	Колонна КЦ5 5 75 40-4	2	Т-1909 2 2 -7
	2	Каркас КП3	1	Т-1991 2 -1
	3	Изделие соединит МС2	4	-3
	4	МС11	2	-3
КД 72 7-5	1	Колонна КЦ5 5 75 40-5	2	Т-1909 2 2 -7
	2	Каркас КП3	1	Т-1991 2 -1
	3	Изделие соединит МС2	4	-3
	4	МС11	2	-3

Марка колонны	Поз.	Наименование	Кол	Обозначение документа
КД 72 7 6	1	Колонна КЦ5 5 75 40-6	2	Т-1909 2 2 -7
	2	Каркас КП3	1	Т-1991 2 -1
	3	Изделие соединит МС2	4	-3
	4	МС11	2	-3
КД 72 7 7	1	Колонна КЦ6 5 75 40-7	2	Т-1909 2 2 -7
	2	Каркас КП3	1	Т-1991 2 -1
	3	Изделие соединит МС2	4	-3
	4	МС11	2	-3
КД 72 7-8	1	Колонна КЦ5 5 75 40-8	2	Т 1909 2 2 -7
	2	Каркас КП3	1	Т-1991 2 -1
	3	Изделие соединит МС2	4	-3
	4	МС11	2	-3
КД 72 8-1	1	Колонна КЦ5 5 75 38-1	2	Т-1909 2 2 -7
	2	Каркас КП3	1	Т-1991 2 -1
	3	Изделие соединит МС2	4	-3
	4	МС11	2	-3
КД 72 8-2	1	Колонна КЦ5 5 75 38-2	2	Т-1909 2 2 -7
	2	Каркас КП3	1	Т-1991 2 -1
	3	Изделие соединит МС2	4	-3
	4	МС11	2	-3
КД 72 8-3	1	Колонна КЦ5 5 75 38-3	2	Т-1909 2 2 -7
	2	Каркас КП3	1	Т-1991 2 -1
	3	Изделие соединит МС2	4	-3
	4	МС11	2	-3
КД 72 8-4	1	Колонна КЦ 5 5 75 38-4	2	Т-1909 2 2 -7
	2	Каркас КП3	1	Т-1991 2 -1
	3	Изделие соединит МС2	4	-3
	4	МС11	2	-3

Выпуск 1

Инв. № подлин. | Подпись и дата | Взам. инв. №

Марка колонны	Поз	Наименование	Кол	Обозначение документа
КД72 8-5	1	Колонна КЦ5 5 75 38-5	2	Т-1909 2 2 -7
	2	Каркас КП3	1	Т-1991 2 -1
	3	Изделие соединит МС2	4	-3
	4	МС11	2	-3
КД72 8-6	1	Колонна КЦ 5 5 75 38-6	2	Т-1909 2 2 -7
	2	Каркас КП3	1	Т-1991 2 -1
	3	Изделие соединит МС2	4	-3
	4	МС11	2	-3
КД72 8-7	1	Колонна КЦ 5 5 75 38-7	2	Т 1909 2 2 -7
	2	Каркас КП3	1	Т-1991 2 -1
	3	Изделие соединит МС2	4	-3
	4	МС11	2	-3
КД72 8-8	1	Колонна КЦ5 5 75 38-8	2	Т-1909 2 2 -7
	2	Каркас КП3	1	Т-1991 2 -1
	3	Изделие соединит МС2	4	-3
	4	МС11	2	-3
КД72 9-1	1	Колонна КЦ5 5 75 35-1	2	Т-1909 2 2 -7
	2	Каркас КП3	1	Т-1991 2 -1
	3	Изделие соединит МС2	4	-3
	4	МС11	2	-3
КД72 9-2	1	Колонна КЦ5 5 75 35-2	2	Т 1909 2 2 -7
	2	Каркас КП3	1	Т-1991 2 -1
	3	Изделие соединит МС2	4	-3
	4	МС11	2	-3
КД72 9-3	1	Колонна КЦ 5 5 75 35-3	2	Т-1909 2 2 -7
	2	Каркас КП3	1	Т-1991 2 -1
	3	Изделие соединит МС2	4	3
	4	МС11	2	-3
КД72 9-4	1	Колонна КЦ 5 5 75 35 4	2	Т-1909 2 2 -7
	2	Каркас КП3	1	Т-1991 2 -1
	3	Изделие соединит МС2	4	-3
	4	МС11	2	3

Марка колонны	Поз	Наименование	Кол	Обозначение документа
КД72 9 5	1	Колонна КЦ5 5 75 35-5	2	Т-1909 2-2 - 7
	2	Каркас КП3	1	Т-1991 2 -1
	3	Изделие соединит МС2	4	-3
	4	МС11	2	-3
КД72 9-6	1	Колонна КЦ 5 5 75 35-6	2	Т-1909 2 2 -7
	2	Каркас КП3	1	Т-1991 2 -1
	3	Изделие соединит МС2	4	-3
	4	МС11	2	-3
КД72 9 7	1	Колонна КЦ5 5 75 35-7	2	Т-1909 2 2 -7
	2	Каркас КП3	1	Т-1991 2 -1
	3	Изделие соединит МС2	4	-3
	4	МС11	2	-3
КД72 9-8	1	Колонна КЦ5 5 75 35 8	2	Т-1909 2 2 -7
	2	Каркас КП3	1	Т-1991 2 -1
	3	Изделие соединит МС2	4	-3
	4	МС11	2	-3
КД78 7 1	1	Колонна КЦ 5 5 81 40-1	2	Т-1909 2 2 -7
	2	Каркас КП3	1	Т-1991 2 -1
	3	Изделие соединит МС 2	4	-3
	4	МС12	2	-3
КД78 7-2	1	Колонна КЦ 5 5 81 40-2	2	Т-1909 2 2 -7
	2	Каркас КП3	1	Т-1991 2 -1
	3	Изделие соединит МС2	4	-3
	4	МС12	2	-3
КД78 7-3	1	Колонна КЦ 5 5 81 40-3	2	Т-1909 2 2 -7
	2	Каркас КП3	1	Т-1991 2 -1
	3	Изделие соединит МС2	4	-3
	4	МС12	2	-3

Выпуск 1

Инв. № подл. | Подпись и дата | Взам. инв. №

Марка колонны	Поз	Наименование	Кол	Обозначение документа
КД 78 7-4	1	Колонна КЦ 5 5 81 40-4	2	Т-1909 2 2 -7
	2	Каркас КП3	1	Т-1991 2 -1
	3	Изделие соединит МС2	4	-3
	4	МС12	2	-3
КД78 7-5	1	Колонна КЦ 5 5 81 40-5	2	Т-1909 2 2 -7
	2	Каркас КП3	1	Т-1991 2 -1
	3	Изделие соединит МС2	4	-3
	4	МС12	2	-3
КД78 7-6	1	Колонна КЦ 5 5 81 40-6	2	Т-1909 2 2 -7
	2	Каркас КП3	1	Т-1991 2 -1
	3	Изделие соединит МС2	4	-3
	4	МС12	2	-3
КД78 7-7	1	Колонна КЦ 5 5 81 40-7	2	Т-1909 2 2 -7
	2	Каркас КП3	1	Т-1991 2 -1
	3	Изделие соединит МС2	4	-3
	4	МС12	2	-3
КД 78 7-8	1	Колонна КЦ 5 5 81 40-8	2	Т-1909 2 2 -7
	2	Каркас КП3	1	Т-1991 2 -1
	3	Изделие соединит МС2	4	-3
	4	МС12	2	-3
КД 78. 8-1	1	Колонна КЦ 5 5 81 38-1	2	Т-1909 2 2 -7
	2	Каркас КП3	1	Т-1991 2 -1
	3	Изделие соединит МС2	4	-3
	4	МС12	2	-3
КД 78 8-2	1	Колонна КЦ 5 5 81 38-2	2	Т-1909 2 2 -7
	2	Каркас КП3	1	Т-1991 2 -1
	3	Изделие соединит МС2	4	-3
	4	МС12	2	-3
КД 78 8-3	1	Колонна КЦ5 5 81 38-3	2	Т-1909 2 2 -7
	2	Каркас КП3	1	Т-1991 2 -1
	3	Изделие соединит МС2	4	-3
	4	МС12	2	-3

Марка колонны	Поз	Наименование	Кол	Обозначение документа
КД 78 8-4	1	Колонна КЦ 5 5 81 38-4	2	Т-1909 2 2 -7
	2	Каркас КП3	1	Т-1991 2 - 1
	3	Изделие соединит МС2	4	-3
	4	МС12	2	-3
КД 78 8-5	1	Колонна КЦ 5 5 81 38-5	2	Т-1909 2 2 -7
	2	Каркас КП3	1	Т-1991 -1
	3	Изделие соединит МС2	4	-3
	4	МС12	2	-3
КД 78 8-6	1	Колонна КЦ 5 5 81 38-6	2	Т-1909 2 2 -7
	2	Каркас КП3	1	Т-1991 2 -1
	3	Изделие соединит МС2	4	-3
	4	МС12	2	-3
КД 78 8-7	1	Колонна КЦ 5 5 81 38-7	2	Т-1909 2 2 -7
	2	Каркас КП3	1	Т-1991 2 -1
	3	Изделие соединит МС2	4	-3
	4	МС12	2	-3
КД 78 8-8	1	Колонна КЦ 5 5 81 38-8	2	Т-1909 2 2 -7
	2	Каркас КП3	1	Т-1991 2 -1
	3	Изделие соединит МС2	4	-3
	4	МС12	2	-3
КД 78 9-1	1	Колонна КЦ 5 5 81 35-1	2	Т-1909 2 2 -7
	2	Каркас КП3	1	Т-1991 2 -1
	3	Изделие соединит МС2	4	-3
	4	МС12	2	-3
КД 78 9-2	1	Колонна КЦ 5 5 81 35-2	2	Т-1909 2 2 -7
	2	Каркас КП3	1	Т-1991 2 -1
	3	Изделие соединит МС2	4	-3
	4	МС12	2	-3

Выпуск 1

Инв. № подлин. | Подпись и дата | Взам. инв. №

Марка колонны	Поз.	Наименование	Кол	Обозначение документа
КД 78.9-3	1	Колонна КЦ 5.5 81 35-3	2	Т-1909 2 2 -7
	2	Каркас КП3	1	Т-1991 2 - 1
	3	Изделие соединит МС2	4	-3
	4	МС12	2	-3
КД 78 9-4	1	Колонна КЦ 5 5 81 35-4	2	Т-1909 2 2 -7
	2	Каркас КП3	1	Т-1991 2 -1
	3	Изделие соединит МС2	4	-3
	4	МС12	2	-3
КД 78.9-5	1	Колонна КЦ 5 5 81 35-5	2	Т-1909 2 2 -7
	2	Каркас КП3	1	Т-1991 2 -1
	3	Изделие соединит МС 2	4	-3
	4	МС12	2	-3
КД 78 9-6	1	Колонна КЦ 5 5 81 35-6	2	Т-1909 2 2 -7
	2	Каркас КП3	1	Т-1991 2 -1
	3	Изделие соединит МС2	4	-3
	4	МС12	2	-3
КД 78 9-7	1	Колонна КЦ 5 5 81 35-7	2	Т-1909 2 2 -7
	2	Каркас КП3	1	Т-1991. 2 -1
	3	Изделие соединит МС2	4	-3
	4	МС12	2	-3
КД 78 9-8	1	Колонна КЦ 5 5 81 35-8	2	Т-1909 2 2 -7
	2	Каркас КП3	1	Т-1991 2 -1
	3	Изделие соединит МС2	4	-3
	4	МС12	2	-3
КД 84 7-1	1	Колонна КЦ 5 5 87 40-1	2	Т-1909 2 2 -7
	2	Каркас КП3	1	Т-1991 2 -1
	3	Изделие соединит МС2	4	-3
	4	МС12	2	-3
КД 84 7-2	1	Колонна КЦ 5 5 87 40-2	2	Т-1909 2 2 -7
	2	Каркас КП3	1	Т-1991 2 -1
	3	Изделие соединит МС2	4	-3
	4	МС12	2	-3

Марка колонны	Поз.	Наименование	Кол.	Обозначение документа
КД 84 7-3	1	Колонна КЦ 5 5 87 40-3	2	Т-1909 2 2 - 7
	2	Каркас КП3	1	Т-1991 2 -1
	3	Изделие соединит МС2	4	-3
	4	МС12	2	-3
КД 8	1	Колонна КЦ 5 5 87 40-4	2	Т-1909 2 2 -7
	2	Каркас КП3	1	Т-1991 2 -1
	3	Изделие соединит МС2	4	-3
	4	МС12	2	-3
КД 84 7-5	1	Колонна КЦ 5.5 87 40-5	2	Т-1909 2 2 -7
	2	Каркас КП3	1	Т-1991 2 -1
	3	Изделие соединит МС2	4	-3
	4	МС12	2	-3
КД 84 7-5	1	Колонна КЦ 5 5 87 40-6	2	Т-1909 2 2 -7
	2	Каркас КП3	1	Т-1991 2 -1
	3	Изделие соединит МС2	4	-3
	4	МС12	2	-3
КД 84 7-7	1	Колонна КЦ 5.5 87 40-7	2	Т-1909 2 2 -7
	2	Каркас КП3	1	Т-1991 2 -1
	3	Изделие соединит МС2	4	-3
	4	МС12	2	-3
КД 84 7-8	1	Колонна КЦ 5 5 87 40-8	2	Т-1909 2 2 -7
	2	Каркас КП3	1	Т-1991 2 -1
	3	Изделие соединит МС2	4	-3
	4	МС12	2	-3
КД 84 8-1	1	Колонна КЦ 5 5 87 38-1	2	Т-1909 2 2 -7
	2	Каркас КП3	1	Т-1991 2 -1
	3	Изделие соединит МС2	4	-3
	4	МС12	2	-3

Выпуск 1

Взам. инв. №

Подпись и дата

Инв. № подл.

Марка колонны	Поз	Наименование	Кол	Обозначение документа
КД 84 8 -2	1	Колонна КЦ 5.5 87 38 2	2	Т-1909 2 2 -7
	2	Каркас КП3	1	Т-1991 2 -1
	3	Изделие соединит МС2	4	-3
	4	МС12	2	-3
КД 84 8 -3	1	Колонна КЦ 5.5 87 38-3	2	Т-1909 2 2 -7
	2	Каркас КП3	1	Т-1991 2 -1
	3	Изделие соединит МС2	4	-3
	4	МС12	2	-3
КД 84 8 -4	1	Колонна КЦ 5.5 87 38 4	2	Т 1909 2 2 - 7
	2	Каркас КП3	1	Т-1991 2 1
	3	Изделие соединит МС2	4	3
	4	МС12	2	-3
КД 84 8 -5	1	Колонна КЦ 5 5 87 38 5	2	Т-1909 2 2 -7
	2	Каркас КП3	1	Т-1991 2 -1
	3	Изделие соединит МС2	4	-3
	4	МС12	2	-3
КД 84 8-6	1	Колонна КЦ 5 5 87 38-6	2	Т-1909 2 2 -7
	2	Каркас КП3	1	Т-1991 2 -1
	3	Изделие соединит МС2	4	-3
	4	МС12	2	-3
КД 84 8-7	1	Колонна КЦ 5.5 87 38-7	2	Т-1909 2 2 -7
	2	Каркас КП3	1	Т-1991 2 -1
	3	Изделие соединит МС2	4	-3
	4	МС12	2	-3
КД 84.8 -8	1	Колонна КЦ 5 5 87 38-8	2	Т-1909 2 2 -7
	2	Каркас КП3	1	Т-1991 2 -1
	3	Изделие соединит МС2	4	-3
	4	МС12	2	-3
КД 84 9-1	1	Колонна КЦ 5 5.87 35-1	2	Т-1909 2 2 -7
	2	Каркас КП3	1	Т-1991 2 -1
	3	Изделие соединит МС2	4	-3
	4	МС12	2	-3

Марка колонны	Поз	Наименование	Кол	Обозначение документа
КД 84 9 -2	1	Колонна КЦ 5 5 87 35-2	2	Т-1909 2 2 -7
	2	Каркас КП3	1	Т-1991 2 -1
	3	Изделие соединит МС2	4	-3
	4	МС12	2	-3
КД 84 9-3	1	Колонна КЦ 5 5 87 35-3	2	Т-1909 2 2 -7
	2	Каркас КП3	1	Т-1991 2 -1
	3	Изделие соединит МС2	4	-3
	4	МС12	2	-3
КД 84 9-4	1	Колонна КЦ 5 5 87 35-4	2	Т-1909 2 2 -7
	2	Каркас КП3	1	Т-1991 2 -1
	3	Изделие соединит МС2	4	-3
	4	МС12	2	-3
КД 84 9 5	1	Колонна КЦ 5 5 87 35-5	2	Т 1909 2 2 -7
	2	Каркас КП3	1	Т-1991 2 -1
	3	Изделие соединит МС2	4	-3
	4	МС12	2	-3
КД 84 9 -6	1	Колонна КЦ 5 5 87 35-6	2	Т-1909 2 2 -7
	2	Каркас КП3	1	Т-1991.2 -1
	3	Изделие соединит МС2	4	-3
	4	МС12	2	-3
КД 84 9-7	1	Колонна КЦ 5 5 87 35-7	2	Т-1909 2 2 -7
	2	Каркас КП3	1	Т-1991 2 -1
	3	Изделие соединит МС2	4	-3
	4	МС12	2	-3
КД 84 9-8	1	Колонна КЦ 5 5 87 35-8	2	Т-1909 2.2 - 7
	2	Каркас КП3	1	Т-1991 2 -1
	3	Изделие соединит МС2	4	-3
	4	МС12	2	-3

Выпуск 1

Инв. № подл. | Подпись и дата | Взам. инв. №

Марка колонны	Поз.	Наименование	Кол.	Обозначение документа
КД 90 7-1	1	Колонна КЦ 5.5 93 40-1	2	Т-1909 2 2 -7
	2	Каркас КП3	1	Т-1991 2 -1
	3	Изделие соединит МС2	4	-3
	4	МС13	2	-3
КД 90 7-2	1	Колонна КЦ 5.5 93 40-2	2	Т-1909 2 2 -7
	2	Каркас КП3	1	Т-1991 2 -1
	3	Изделие соединит МС2	4	-3
	4	МС13	2	-3
КД 90 7-3	1	Колонна КЦ 5.5 93 40-3	2	Т-1909 2 2 -7
	2	Каркас КП3	1	Т-1991 2 -1
	3	Изделие соединит МС2	4	-3
	4	МС13	2	-3
КД 90 7-4	1	Колонна КЦ 5.5 93 40-4	2	Т-1909 2 2 -7
	2	Каркас КП3	1	Т-1991 2 -1
	3	Изделие соедитит МС2	4	-3
	4	МС13	2	-3
КД 90 7-5	1	Колонна КЦ 5 5 93 40-5	2	Т-1909 2 2 -7
	2	Каркас КП3	1	Т-1991 2 -1
	3	Изделие соединит МС2	4	-3
	4	МС13	2	-3
КД 90 7-6	1	Колонна КЦ 5 5 93 40-6	2	Т-1909 2 2 -7
	2	Каркас КП3	1	Т-1991 2 1
	3	Изделие соединит МС2	4	-3
	4	МС13	2	-3
КД 90 7-7	1	Колонна КЦ 5 5 93 40-7	2	Т-1909 2 2 -7
	2	Каркас КП3	1	Т-1991 2 1
	3	Изделие соединит МС2	4	-3
	4	МС13	2	-3
КД 90 7-8	1	Колонна КЦ 5 5 93 40 -8	2	Т-1909 2 2 -7
	2	Каркас КП3	1	Т-1991 2 -1
	3	Изделие соединит МС2	4	-3
	4	МС13	2	-3

Марка колонны	Поз.	Наименование	Кол.	Обозначение документа
КД 90 8 -1	1	Колонна КЦ 5.5 93.38 1	2	Т-1909 2 2 -7
	2	Каркас КП3	1	Т-1991 2 -1
	3	Изделие соединит МС2	4	-3
	4	МС13	2	-3
КД 90 8-2	1	Колонна КЦ 5 5 93.38-2	2	Т-1909 2 2 -7
	2	Каркас КП3	1	Т-1991 2 -1
	3	Изделие соединит МС2	4	-3
	4	МС13	2	-3
КД 90 8-3	1	Колонна КЦ 5 5 93.38 -3	2	Т-1909 2 2 -7
	2	Каркас КП3	1	Т-1991 2 -1
	3	Изделие соединит МС2	4	-3
	4	МС13	2	-3
КД 90 8-4	1	Колонна КЦ 5.5 93. 38-4	2	Т-1909 2 2 -7
	2	Каркас КП3	1	Т-1991 2 -1
	3	Изделие соединит МС2	4	-3
	4	МС13	2	-3
КД 90 8-5	1	Колонна КЦ 5 5 93 38-5	2	Т-1909. 2 2 -7
	2	Каркас КП3	1	Т-1991 2 -1
	3	Изделие соединит МС2	4	-3
	4	МС13	2	-3
КД 90 8-6	1	Колонна КЦ 5.5 93 38 6	2	Т 1909 2.2 -7
	2	Каркас КП3	1	Т 1991 2 -1
	3	Изделие соединит МС2	4	-3
	4	МС13	2	-3
КД 90 8-7	1	Колонна КЦ 5.5 93.38-7	2	Т-1909 2 2 -7
	2	Каркас КП3	1	Т-1991 2 -1
	3	Изделие соединит МС2	4	-3
	4	МС13	2	-3

Выпуск 1
Инв. № подл. | Подпись и дата | Взам. инв. №

Марка колонны	Поз.	Наименование	Кол.	Обозначение документа
КД 90 8-8	1	Колонна КЦ5 5 93 38-8	2	Т-1909 2 2 - 7
	2	Каркас КП3	1	Т-1991 2 -1
	3	Изделие соединит МС2	4	-3
	4	МС13	2	-3
КД 90 9-1	1	Колонна КЦ5 5 93 35-1	2	Т-1909 2 2 -7
	2	Каркас КП3	1	Т-1991 2 -1
	3	Изделие соединит МС2	4	-3
	4	МС13	2	-3
КД 90 9-2	1	Колонна КЦ5.5 93.35-2	2	Т-1909 2 2 -7
	2	Каркас КП3	1	Т-1991 2 -1
	3	Изделие соединит МС2	4	-3
	4	МС13	2	-3
КД90 9-3	1	Колонна КЦ5 5 93 35-3	2	Т-1909 2 2 -7
	2	Каркас КП3	1	Т-1991 2 -1
	3	Изделие соединит МС2	4	-3
	4	МС13	2	-3
КД 90 9-4	1	Колонна КЦ5 5 93 35-4	2	Т-1909 2 2 -7
	2	Каркас КП3	1	Т-1991 2 -1
	3	Изделие соединит МС2	4	-3
	4	МС13	2	-3
КД 90 9-5	1	Колонна КЦ 5 5 93 35-5	2	Т-1909 2 2 -7
	2	Каркас КП3	1	Т-1991 2 -1
	3	Изделие соединит МС2	4	-3
	4	МС13	2	-3
КД 90 9-6	1	Колонна КЦ5.5 93 35-6	2	Т-1909 2 2 -7
	2	Каркас КП3	1	Т-1991 2 -1
	3	Изделие соединит. МС2	4	-3
	4	МС13	2	-3
КД 90. 9-7	1	Колонна КЦ5.5 93 35-7	2	Т-1909 2 2 - 7
	2	Каркас КП3	1	Т-1991 2 -1
	3	Изделие соединит МС2	4	-3
	4	МС13	2	-3

Марка колонны	Поз.	Наименование	Кол.	Обозначение документа
КД 90 9-8	1	Колонна КЦ5 5 93 35-8	2	Т-1909 2 2 -7
	2	Каркас КП3	1	Т-1991 2 -1
	3	Изделие соединит МС2	4	-3
	4	МС13	2	-3
КД 96 7-2	1	Колонна КЦ 5 5 99 40-2	2	Т-1909 2 2 -7
	2	Каркас КП3	1	Т-1991 2 -1
	3	Изделие соединит МС2	4	-3
	4	МС13	2	-3
КД 96 7-3	1	Колонна КЦ 5 5 99 40-3	2	Т-1909 2 2 -7
	2	Каркас КП3	1	Т-1991 2 -1
	3	Изделие соединит МС2	4	-3
	4	МС13	2	-3
КД 96 7-4	1	Колонна КЦ 5 5 99 40-4	2	Т-1909 2 2 -7
	2	Каркас КП3	1	Т-1991 2 -1
	3	Изделие соединит МС2	4	-3
	4	МС13	2	-3
КД 96 7-5	1	Колонна КЦ 5 5 99 40-5	2	Т-1909 2 2 -7
	2	Каркас КП3	1	Т-1991 2 -1
	3	Изделие соединит МС2	4	-3
	4	МС13	2	-3
КД 96 7-6	1	Колонна КЦ 5.5 99 40-6	2	Т-1909 2 2 -7
	2	Каркас КП3	1	Т-1991 2 -1
	3	Изделие соединит. МС-2	4	-3
	4	МС13	2	-3
КД 96 7-7	1	Колонна КЦ 5 5 99.40-7	2	Т-1909 2 2 -7
	2	Каркас КП3	1	Т-1991. 2 -1
	3	Изделие соединит МС2	4	-3
	4	МС13	2	-3

Выпуск 1

Инв. № подлин. | Подпись и дата | Взам. инв. №

Марка колонны	Поз.	Наименование	Кол	Обозначение документа
КД 96 7-8	1	Колонна КЦ5 5 99 40-8	2	Т-1909 2 2 -7
	2	Каркас КП3	1	Т-1991 2 -1
	3	Изделие соединит МС2	4	-3
	4	МС13	2	-3
КД 96 8-2	1	Колонна КЦ5 5 99 38-2	2	Т 1909 2 2 -7
	2	Каркас КП3	1	Т-1991 2 -1
	3	Изделие соединит МС2	4	-3
	4	МС13	2	-3
КД 96 8-3	1	Колонна КЦ5 5 99 38-3	2	Т-1909 2 2 -7
	2	Каркас КП3	1	Т-1991 2 -1
	3	Изделие соединит МС2	4	-3
	4	МС13	2	-3
КД 96 8-4	1	Колонна КЦ5 5 99 38-4	2	Т-1909 2 2 -7
	2	Каркас КП3	1	Т 1991 2 -1
	3	Изделие соединит МС2	4	-3
	4	МС13	2	-3
КД 96 8-5	1	Колонна КЦ5 5 99.38-5	2	Т-1909 2 2 -7
	2	Каркас КП3	1	Т-1991 2 -1
	3	Изделие соединит МС2	4	-3
	4	МС13	2	-3
КД 96 8-6	1	Колонна КЦ5 5 99 38-6	2	Т-1909 2 2 -7
	2	Каркас КП3	1	Т 1991 2 -1
	3	Изделие соединит МС2	4	-3
	4	МС13	2	-3
КД 96 8-7	1	Колонна КЦ5 5 99 38-7	2	Т-1909 2 2 -7
	2	Каркас КП3	1	Т 1991 2 -1
	3	Изделие соединит МС2	4	-3
	4	МС13	2	-3
КД 96 8-8	1	Колонна КЦ5 5 99 38 8	2	Т 1909 2 2 -7
	2	Каркас КП3	1	Т-1991 2 -1
	3	Изделие соединит МС2	4	3
	4	МС13	2	-3

Марка колонны	Поз	Наименование	Кол	Обозначение документа
КД 96 9-2	1	Колонна КЦ5 5 99 35-2	2	Т-1909 2 2 -7
	2	Каркас КП3	1	Т-1991 2 -1
	3	Изделие соединит МС2	4	-3
	4	МС13	2	-3
КД 96 9 3	1	Колонна КЦ 5 5 99 35-3	2	Т-1909 2 2 -7
	2	Каркас КП3	1	Т-1991 2 -1
	3	Изделие соединит МС2	4	-3
	4	МС13	2	-3
КД 96 9-4	1	Колонна КЦ 5 5 99 35-4	2	Т-1909 2 2 -7
	2	Каркас КП3	1	Т-1991 2 -1
	3	Изделие соединит МС 2	4	3
	4	МС13	2	-3
КД 96 9-5	1	Колонна КЦ 5 5 99 35-5	2	Т-1909 2 2 -7
	2	Каркас КП3	1	Т-1991 2 -1
	3	Изделие соединит МС2	4	-3
	4	МС13	2	-3
КД 96 9-6	1	Колонна КЦ 5 5 99 35-6	2	Т-1909 2 2 -7
	2	Каркас КП3	1	Т-1991 2 -1
	3	Изделие соединит МС 2	4	-3
	4	МС 13	2	-3
КД 96 9-7	1	Колонна КЦ 5 5 99 35-7	2	Т-1909 2 2 -7
	2	Каркас КП3	1	Т-1991 2 -1
	3	Изделие соединит МС2	4	-3
	4	МС13	2	-3
КД 96 9-8	1	Колонна КЦ 5 5 99 35-8	2	Т-1909 2 2 -7
	2	Каркас КП3	1	Т-1991 2 -1
	3	Изделие соединит МС2	4	-3
	4	МС13	2	-3

Выпуск 1

Взам. инв. №

Подпись и дата

Инв. № подл.

Марка колонны	Поз	Наименование	Кол	Обозначение документа
КД 102 7-2	1	Колонна КЦ5 5 105 40-2	2	Т 1909 2 2 -7
	2	Каркас КП3	1	Т-1991 2 -1
	3	Изделие соединит МС2	4	-3
	4	МС14	2	-3
КД 102 7-3	1	Колонна КЦ5 5 105 40 3	2	Т-1909 2 2 -7
	2	Каркас КП3	1	Т-1991 2 -1
	3	Изделие соединит МС2	4	-3
	4	МС14	2	-3
КД 102 7-4	1	Колонна КЦ5 5 105. 40-4	2	Т-1909 2 2 -7
	2	Каркас КП3	1	Т-1991 2 -1
	3	Изделие соединит МС2	4	-3
	4	МС14	2	-3
КД 102.7-5	1	Колонна КЦ 5 5 105 40-5	2	Т-1909 2 2 -7
	2	Каркас КП 3	1	Т-1991 2 -1
	3	Изделие соединит МС2	4	-3
	4	МС14	2	-3
КД 102 7-6	1	Колонна КЦ 5 5 105 40-6	2	Т-1909 2 2 -7
	2	Каркас КП3	1	Т-1991 2 -1
	3	Изделие соединит МС2	4	-3
	4	МС14	2	-3
КД 102 7-7	1	Колонна КЦ5.5 105 40-7	2	Т-1909 2 2 -7
	2	Каркас КП3	1	Т-1991 2 -1
	2	Изделие соединит МС2	4	-3
	4	МС14	2	-3
КД 102 7-8	1	Колонна КЦ5.5.105 40-8	2	Т-1909 2 2 -7
	2	Каркас КП3	1	Т-1991 2 -1
	3	Изделие соединит. МС2	4	-3
	4	МС14	2	-3
КД 102.8-2	1	Колонна КЦ 5 5 105 38-2	2	Т-1909 2 2 -7
	2	Каркас КП3	1	Т-1991 2 -1
	3	Изделие соединит МС2	4	-3
	4	МС14	2	-3

Марка колонны	Поз	Наименование	Кол	Обозначение документа
КД 102 8-3	1	Колонна КЦ 5 5 105 38 3	2	Т-1909 2 2 -7
	2	Каркас КП3	1	Т-1991 2 -1
	3	Изделие соединит МС2	4	-3
	4	МС14	2	-3
КД 102 8-4	1	Колонна КЦ5 5 105 38-4	2	Т-1909 2 2 -7
	2	Каркас КП3	1	Т-1991 2 -1
	3	Изделие соединит МС2	4	-3
	4	МС14	2	-3
КД 102 8-5	1	Колонна КЦ 5 5 106 38 5	2	Т-1909 2 2 -7
	2	Каркас КП3	1	Т-1991 2 -1
	3	Изделие соединит МС2	4	-3
	4	МС14	2	-3
КД 102 8-6	1	Колонна КЦ 5 5 105 38-6	2	1-1909 2 2 -7
	2	Каркас КП3	1	Т-1991 2 -1
	3	Изделие соединит МС2	4	-3
	4	МС14	2	-3
КД 102 8-7	1	Колонна КЦ5 5 105 38-7	2	Т-1909 2 2 -7
	2	Каркас КП3	1	Т-1991 2 -1
	3	Изделие соединит МС2	4	-3
	4	МС14	2	-3
КД 102 8-8	1	Колонна КЦ 5 5 105 38-8	2	Т-1909 2 2 -7
	2	Каркас КП3	1	Т-1991 2 -1
	3	Изделие соединит МС2	4	-3
	4	МС14	2	-3
КД 102 9-2	1	Колонна КЦ5 5 105 35-2	2	Т-1909 2 2 -7
	2	Каркас КП3	1	Т-1991 2 -1
	3	Изделие соединит МС2	4	-3
	4	МС14	2	-3

Выпуск 1

Инв. № подл. | Подпись и дата | Взам. инв. №

Марка колонны	Поз	Наименование	Кол	Обозначение документа
КД 102 9-3	1	Колонна КЦ 5 5.105 35-3	2	Т-1909 2 2 -7
	2	Каркас КП3	1	Т-1991 2 -1
	3	Изделие соединит МС2	4	-3
	4	МС14	2	-3
КД 102 9-4	1	Колонна КЦ5 5 105 35-4	2	Т-1909 2 2 -7
	2	Каркас КП3	1	Т-1991 2 -1
	3	Изделие соединит МС2	4	-3
	4	МС14	2	-3
КД 102 9-5	1	Колонна КЦ5 5 105 35-5	2	Т-1909 2 2 -7
	2	Каркас КП3	1	Т-1991 2 -1
	3	Изделие соединит МС-2	4	-3
	4	МС14	2	-3
КД 102 9-6	1	Колонна КЦ5 5.105 35-6	2	Т-1909 2 2 -7
	2	Каркас КП3	1	Т-1991 2 -1
	3	Изделие соединит МС2	4	-3
	4	МС14	2	-3
КД 102.9-7	1	Колонна КЦ 5 5 105 35-7	2	Т-1909 2 2 -7
	2	Каркас КП3	1	Т-1991 2 -1
	3	Изделие соединит МС2	4	-3
	4	МС14	2	-3
КД 102 9-8	1	Колонна КЦ5 5 105 35-8	2	Т-1909 2 2 -7
	2	Каркас КП3	1	Т-1991 2 -1
	3	Изделие соединит МС2	4	-3
	4	МС14	2	-3
КД 108.7-2	1	Колонна КЦ5 5 111 40-2	2	Т-1909 2 2 -7
	2	Каркас КП3	1	Т-1991 2 -1
	3	Изделие соединит МС 2	4	-3
	4	МС14	2	-3
КД 108 7-3	1	Колонна КЦ5 5 111 40-3	2	Т-1909 2 2 -7
	2	Каркас КП3	1	Т-1991 2 -1
	3	Изделие соединит С2	4	-3
	4	МС14	2	-3

Марка колонны	Поз	Наименование	Кол	Обозначение документа
КД 108 7-4	1	Колонна КЦ5 5 111 40-4	2	Т-1909 2 2 -7
	2	Каркас КП3	1	Т-1991 2 -1
	3	Изделие соединит МС2	4	-3
	4	МС14	2	-3
КД 108 7 -5	1	Колонна КЦ5 5 111 40-5	2	Т-1909 2 2 -7
	2	Каркас КП3	1	Т-1991 2 -1
	3	Изделие соединит МС2	4	-3
	4	МС14	2	-3
КД 108 7 -6	1	Колонна КЦ5.5 111 40-6	2	Т-1909 2 2 -7
	2	Каркас КП3	1	Т-1991 2 -1
	3	Изделие соединит МС2	4	-3
	4	МС14	2	-3
КД 108 7-7	1	Колонна КЦ5 5 111 40-7	2	Т-1909 2 2 -7
	2	Каркас КП3	1	Т-1991 2 -1
	3	Изделие соединит МС2	4	-3
	4	МС14	2	-3
КД 108 7-8	1	Колонна КЦ5 5 111 40-8	2	Т-1909 2 2 -7
	2	Каркас КП3	1	Т-1991 2 -1
	3	Изделие соединит МС2	4	-3
	4	МС14	2	-3
КД 108 8-2	1	Колонна КЦ 5 5 111 38 2	2	Т-1909 2 2 -7
	2	Каркас КП3	1	Т-1991 2 -1
	3	Изделие соединит МС2	4	-3
	4	МС14	2	3
КД 108 8 3	1	Колонна КЦ 5 5.111 38 -3	2	Т-1909 2 2 -7
	2	Каркас КП3	1	Т-1991 2 -1
	3	Изделие соединит МС2	4	-3
	4	МС14	2	-3

Выпуск 1

Инв. № подл. | Подпись и дата | Взам. инв. №

Марка колонны	Поз	Наименование	Кол	Обозначение документа
КД 108 8 4	1	Колонна КЦ 5 6 111 38-4	2	Т 1909 2 2 -7
	2	Каркас КП3	1	Т 1991 2 -1
	3	Изделие соединит МС2	4	-3
	4	МС14	2	3
КД 108 8-5	1	Колонна КЦ5 5 111 38-5	2	Т 1909 2 2 7
	2	Каркас КП3	1	Т 1991 2 1
	3	Изделие соединит МС2	4	-3
	4	МС14	2	-3
КД 108 8-6	1	Колонна КЦ5.5 111 38 6	2	Т-1909 2 2 -7
	2	Каркас КП3	1	Т-1991 2 -1
	3	Изделие соединит МС2	4	-3
	4	МС14	2	3
КД 108 8-7	1	Колонна КЦ 5 5 111 38 7	2	Т 1909 2 2 -7
	2	Каркас КП3	1	Т 1991 2 -1
	3	Изделие соединит МС2	4	-3
	4	МС14	2	-3
КД 108 8-8	1	Колонна КЦ 5 5 111 38-8	2	Т-1909 2 2 -7
	2	Каркас КП3	1	Т-1991 2 -1
	3	Изделие соединит МС2	4	-3
		МС14	2	-3
КД108.9 2	1	Колонна КЦ 5 5 111 35-3	2	Т-1909 2 2 -7
	2	Каркас КП3	1	Т-1991 2 -1
	3	Изделие соединит МС2	4	-3
	4	МС14	2	-3
КД 108 9-3	1	Колонна КЦ5 5.111 35-3	2	Т-1909 2 2 -7
	2	Каркас КП3	1	Т-1991 2 -1
	3	Изделие соединит МС2	4	-3
	4	МС14	2	-3
КД108 9-4	1	Колонна КЦ 5 5 111 35-4	2	Т-1909 2 2 -7
	2	Каркас КП3	1	Т-1991 2 -1
	3	Изделие соединит МС2	4	-3
	4		2	3

Марка колонны	Поз	Наименование	Кол.	Обозначение документа
КД 108 9 5	1	Колонна КЦ 5 5 111 35 5	2	7-1909 2 2 7
	2	Каркас КП3	1	Т-1991 2 - 1
	3	Изделие соединит МС2	4	-3
	4	МС14	2	-3
КД 108 9 6	1	Колонна КЦ 5 5 111 35 6	2	Т-1909 2 2 -7
	2	Каркас КП3	1	Т-1991 2 -1
	3	Изделие соединит МС2	4	-3
	4	МС14	2	-3
КД 108 9 7	1	Колонна КЦ 5 5 111 35-7	2	Т-1909 2 2 -7
	2	Каркас КП3	1	Т-1991 2 -1
	3	Изделие соединит МС2	4	-3
	4	МС14	2	-3
КД108 9 8	1	Колонна КЦ 5 5 111 35-8	2	Т 1909 2 2 -7
	2	Каркас КП3	1	Т-1991 2 -1
	3	Изделие соединит МС2	4	3
	4	МС14	2	-3
КД 114 7-3	1	Колонна КЦ 5 6 117 40-3	2	Т-1909 2 2 -7
	2	Каркас КП3	1	Т-1991 2 -1
	3	Изделие соединит МС2	4	-3
	4	МС15	2	-3
КД 114 7-4	1	Колонна КЦ 5 5 117 40-4	2	Т-1909 2.2 - 7
	2	Каркас КП3	1	Т-1991 2 -1
	3	Изделие соединит. МС2	4	-3
	4	МС15	2	-3
КД 114 7-5	1	Колонна КЦ 5 6 117 40-5	2	Т-1909 2 2 -7
	2	Каркас КП3	1	Т-1991 2 -1
	3	Изделие соединит МС2	4	-3
	4	МС15	2	-3

Т-1991 1 -3

Лист 15

Выпуск 1

Инв. № подлинника | Подпись и дата | Взам. инв. №

Марка колонны	Поз	Наименование	Кол	Обозначение документа
КД 114 7-6	1	Колонна КЦ 5 5 117 40-6	2	Т-1909 2 2 -7
	2	Каркас КП3	1	Т-1991 2 -1
	3	Изделие соединит МС2	4	-3
	4	МС15	2	-3
КД 114 7-7	1	Колонна КЦ 5 5 117 40-7	2	Т-1909 2 2 -7
	2	Каркас КП3	1	Т-1991 2 -1
	3	Изделие соединит МС2	4	-3
	4	МС15	2	-3
КД 114 7-8	1	Колонна КЦ 5 5 117 40-8	2	Т-1909 2 2 -7
	2	Каркас КП3	1	Т-1991 2 -1
	3	Изделие соединит МС2	4	-3
	4	МС15	2	-3
КД 114 8-3	1	Колонна КЦ 5 5 117 38-3	2	Т-1909 2 2 -7
	2	Каркас КП3	1	Т-1991 2 -1
	3	Изделие соединит МС2	4	-3
	4	МС15	2	-3
КД 114 8-4	1	Колонна КЦ 5 5 117 38-4	2	Т-1909 2 2 -7
	2	Каркас КП3	1	Т-1991 2 -1
	3	Изделие соединит МС2	4	3
	4	МС15	2	-3
КД 114 8-5	1	Колонна КЦ 5 5 117 38 5	2	Т-1909 2 2 -7
	2	Каркас КП3	1	Т 1991 2 -1
	3	Изделие соединит МС2	4	-3
	4	МС15	2	-3
КД 114 8-6	1	Колонна КЦ5 5 117 38 6	2	Т 1909 2 2 7
	2	Каркас КП3	1	Т-1991 2 -1
	3	Изделие соединит МС2	4	-3
	4	МС15	2	-3
КД 114 8-7	1	Колонна КЦ 5.5 117 38-7	2	Т-1909 2 2 -7
	2	Каркас КП3	1	Т-1991 2 -1
	3	Изделие соединит МС2	4	3
	4	МС15	2	-3

Марка колонны	Поз.	Наименование	Кол	Обозначение документа
КД 114 8-8	1	Колонна КЦ 5 5 117 38-8	2	Т-1909 2 2 -7
	2	Каркас КП3	1	Т-1991 2 -1
	3	Изделие соединит МС2	4	-3
	4	МС15	2	-3
КД 114 9-3	1	Колонна КЦ 5 5 117 35-3	2	Т-1909 2 2 -7
	2	Каркас КП3	1	Т-1991 2 -1
	3	Изделие соединит МС2	4	-3
	4	МС15	2	-3
КД 114 9-4	1	Колонна КЦ 5 5 117 35-4	2	Т-1909 2 2 -7
	2	Каркас КП3	1	Т-1991 2 -1
	3	Изделие соединит МС2	4	-3
	4	МС15	2	-3
КД 114 9 6	1	Колонна КЦ 5 5 117 35 5	2	Т-1909 2 2 -7
	2	Каркас КП3	1	Т-1991 2 -1
	3	Изделие соединит МС2	4	-3
	4	МС15	2	-3
КД 114 9-6	1	Колонна КЦ 5 5 117 35-6	2	Т-1909 2 2 -7
	2	Каркас КП3	1	Т-1991 2 1
	3	Изделие соединит МС2	4	-3
	4	МС15	2	-3
КД 114 9 7	1	Колонна КЦ 5 5 117 35 7	2	Т-1909 2 2 -7
	2	Каркас КП3	1	Т-1991 2 -1
	3	Изделие соединит МС2	4	-3
	4	МС15	2	3
КД 114 9-8	1	Колонна КЦ 5 5 117 35-8	2	Т-1909 2 2 -7
	2	Каркас КП3	1	Т 1991 2 -1
	3	Изделие соединит МС2	4	-3
	4	МС15	2	-3

Выпуск 1

Серия ИИ-20 Часть 1

Марка колонны	Поз.	Наименование	Кол.	Обозначение документа
КД 120.7-3	1	Колонна КЦ5.5 123.40-3	2	Т-1909.2.2-7
	2	Каркас КП3	1	Т-1991.2-1
	3	Изделие соединит. МС2	4	-3
	4	МС15	2	-3
КД 120.7-4	1	Колонна КЦ5.5 123.40-4	2	Т-1909.2.2-7
	2	Каркас КП3	1	Т-1991.2-1
	3	Изделие соединит. МС2	4	-3
	4	МС15	2	-3
КД 120.7-5	1	Колонна КЦ5.5 123.40-5	2	Т-1909.2.2-7
	2	Каркас КП3	1	Т-1991.2-1
	3	Изделие соединит. МС2	4	-3
	4	МС15	2	-3
КД 120.7-6	1	Колонна КЦ5.5 123.40-6	2	Т-1909.2.2-7
	2	Каркас КП3	1	Т-1991.2-1
	3	Изделие соединит. МС2	4	-3
	4	МС15	2	-3
КД 120.7-7	1	Колонна КЦ5.5 123.40-7	2	Т-1909.2.2-7
	2	Каркас КП3	1	Т-1991.2-1
	3	Изделие соединит. МС2	4	-3
	4	МС15	2	-3
КД 120.7-8	1	Колонна КЦ5.5 123.40-8	2	Т-1909.2.2-7
	2	Каркас КП3	1	Т-1991.2-1
	3	Изделие соединит. МС2	4	-3
	4	МС15	2	-3
КД 120.8-3	1	Колонна КЦ5.5 123.38-3	2	Т-1909.2.2-7
	2	Каркас КП3	1	Т-1991.2-1
	3	Изделие соединит. МС2	4	-3
	4	МС15	2	-3
КД 120.8-4	1	Колонна КЦ5.5 123.38-4	2	Т-1909.2.2-7
	2	Каркас КП3	1	Т-1991.2-1
	3	Изделие соединит. МС2	4	-3
				-3

Марка колонны	Поз.	Наименование	Кол.	Обозначение документа
КД 120 8-5	1	Колонна КЦ5.5 123.38-5	2	Т-1909.2.2-7
	2	Каркас КП3	1	Т-1991.2-1
	3	Изделие соединит. МС2	4	-3
	4	МС15	2	-3
КД 120 8-6	1	Колонна КЦ5.5 123.38-6	2	Т-1909.2.2-7
	2	Каркас КП3	1	Т-1991.2-1
	3	Изделие соединит. МС2	4	-3
	4	МС15	2	-3
КД 120 8-7	1	Колонна КЦ5.5 123.38-7	2	Т-1909.2.2-7
	2	Каркас КП3	1	Т-1991.2-1
	3	Изделие соединит. МС2	4	-3
	4	МС15	2	-3
КД 120 8-8	1	Колонна КЦ5.5 123.38-8	2	Т-1909.2.2-7
	2	Каркас КП3	1	Т-1991.2-1
	3	Изделие соединит. МС2	4	-3
	4	МС15	2	-3
КД 120.9-3	1	Колонна КЦ5.5 123.35-3	2	Т-1909.2.2-7
	2	Каркас КП3	1	Т-1991.2-1
	3	Изделие соединит. МС2	4	-3
	4	МС15	2	-3
КД 120.9-4	1	Колонна КЦ5.5 123.35-4	2	Т-1909.2.2-7
	2	Каркас КП3	1	Т-1991.2-1
	3	Изделие соединит. МС2	4	-3
	4	МС15	2	-3
КД 120.9-5	1	Колонна КЦ5.5 123.35-5	2	Т-1909.2.2-7
	2	Каркас КП3	1	Т-1991.2-1
	3	Изделие соединит. МС2	4	-3
	4	МС15	2	-3

Марка колонны	Поз.	Наименование	Кол.	Обозначение документа
КД 120 9-6	1	Колонна КЦ5 5 123.35-6	2	Т-1909 2 2 -7
	2	Каркас КП3	1	Т-1991 2 -1
	3	Изделие соединит МС2	4	-3
	4	МС15	2	-3
КД 120 9-7	1	Колонна КЦ5 5 123 35-7	2	Т-1909.2 2 -7
	2	Каркас КП3	1	Т-1991 2 -1
	3	Изделие соединит МС2	4	-3
	4	МС15	2	-3
КД 120 9-8	1	Колонна КЦ5 5 123 35-8	2	Т-1909 2 2 -7
	2	Каркас КП3	1	Т-1991 2 -1
	3	Изделие соединит МС2	4	-3
	4	МС15	2	-3
КД 126 7-3	1	Колонна КЦ5 5 129 40-3	2	Т-1909 2 2 -7
	2	Каркас КП3	1	Т-1991 2 -1
	3	Изделие соединит МС2	4	-3
	4	МС16	2	-3
КД 126 7-4	1	Колонна КЦ5 5 129 40-4	2	Т-1909 2 2 -7
	2	Каркас КП3	1	Т-1991 2 -1
	3	Изделие соединит МС2	4	-3
	4	МС16	2	-3
КД 126 7-5	1	Колонна КЦ5 5 129 40-5	2	Т-1909 2 2 -7
	2	Каркас КП3	1	Т-1991 2 -1
	3	Изделие соединит МС2	4	-3
	4	МС16	2	-3
КД 126 7-6	1	Колонна КЦ5 5 129 40-6	2	Т-1909 2 2 -7
	2	Каркас КП3	1	Т-1991 2 -1
	3	Изделие соединит МС2	4	-3
	4	МС16	2	-3
КД 126 7-7	1	Колонна КЦ5 5 129 40-7	2	Т-1909 2 2 -7
	2	Каркас КП3	1	Т-1991 2 -1
	3	Изделие соединит МС2	4	-3
	4	МС16	2	-3

Марка колонны	Поз.	Наименование	Кол.	Обозначение документа
КД 126 7-8	1	Колонна КЦ5 5.129 40-8	2	Т-1909.2 2 -7
	2	Каркас КП3	1	Т-1991 2 -1
	3	Изделие соединит МС2	4	-3
	4	МС16	2	-3
КД 126 8-3	1	Колонна КЦ5 5 129.38-3	2	Т-1909 2 2 -7
	2	Каркас КП3	1	Т-1991 2 -1
	3	Изделие соединит МС2	4	-3
	4	МС16	2	-3
КД 126 8-4	1	Колонна КЦ5 5 129.38-4	2	Т-1909 2 2 -7
	2	Каркас КП3	1	Т-1991 2 -1
	3	Изделие соединит МС2	4	-3
	4	МС16	2	-3
КД 126 8-5	1	Колонна КЦ5 5 129 38-5	2	Т-1909 2 2 -7
	2	Каркас КП3	1	Т-1991 2 -1
	3	Изделие соединит МС2	4	-3
	4	МС16	2	-3
КД 126 8-6	1	Колонна КЦ5 5 129.38-6	2	Т-1909 2 2 -7
	2	Каркас КП3	1	Т-1991 2 -1
	3	Изделие соединит МС2	4	-3
	4	МС16	2	-3
КД 126 8-7	1	Колонна КЦ5 5 129 38-7	2	Т-1909 2 2 -7
	2	Каркас КП3	1	Т-1991 2 -1
	3	Изделие соединит МС2	4	-3
	4	МС16	2	-3
КД 126 8-8	1	Колонна КЦ5 5 129 38-8	2	Т-1909 2 2 -7
	2	Каркас КП3	1	Т-1991 2 -1
	3	Изделие соединит МС2	4	-3
	4	МС16	2	-3

Выпуск 1

Инв. № подлинника | Подпись и дата | Взам. инв. №

Марка колонны	Поз.	Наименование	Кол.	Обозначение документа
КД 126 9-3	1	Колонна КЦ5.5 129.35-3	2	Т-1909 2 2 -7
	2	Каркас КП3	1	Т-1991 2 -1
	3	Изделие соединит МС2	4	-3
	4	МС16	2	-3
КД 126 9-4	1	Колонна КЦ5.5 129.35-4	2	Т-1909 2 2 -7
	2	Каркас КП3	1	Т-1991 2 -1
	3	Изделие соединит МС2	4	-3
	4	МС16	2	-3
КД 126 9-5	1	Колонна КЦ5.5 129.35-5	2	Т-1909 2 2 -7
	2	Каркас КП3	1	Т-1991 2 -1
	3	Изделие соединит МС2	4	-3
	4	МС16	2	-3
КД 126 9-6	1	Колонна КЦ5.5 129.35-6	2	Т-1909 2 2 -7
	2	Каркас КП3	1	Т-1991-2 -1
	3	Изделие соединит МС2	4	-3
	4	МС16	2	-3
КД 126 9-7	1	Колонна КЦ5.5 129.35-7	2	Т-1909 2 2 -7
	2	Каркас КП3	1	Т-1991 2 -1
	3	Изделие соединит МС2	4	-3
	4	МС16	2	-3
КД 126 9-8	1	Колонна КЦ5.5 129.35-8	2	Т-1909 2 2 -7
	2	Каркас КП3	1	Т-1991 2 -1
	3	Изделие соединит МС2	4	-3
	4	МС16	2	-3
КД 132 7-3	1	Колонна КЦ5.5 135 40-3	2	Т-1909 2 2 -7
	2	Каркас КП3	1	Т-1991 2 -1
	3	Изделие соединит МС2	4	-3
	4	МС16	2	-3
КД 132 7-4	1	Колонна КЦ5.5 135.40-4	2	Т-1909 2 2 -7
	2	Каркас КП3	1	Т-1991 2 -1
	3	Изделие соединит МС2	4	-3
		МС16	2	-3

Марка колонны	Поз.	Наименование	Кол.	Обозначение документа
КД 132 7 5	1	Колонна КЦ5.5 135 40 5	2	Т-1909 2 2 -7
	2	Каркас КП3	1	Т-1991 2 -1
	3	Изделие соединит МС2	4	-3
	4	МС16	2	-3
КД 132 7-6	1	Колонна КЦ5.5 135 40 6	2	Т-1909 2 2 -7
	2	Каркас КП3	1	Т-1991 2 -1
	3	Изделие соединит МС2	4	-3
	4	МС16	2	-3
КД 132 7 7	1	Колонна КЦ5.5 135 40 7	2	Т-1909 2 2 -7
	2	Каркас КП3	1	Т-1991 2 -1
	3	Изделие соединит МС2	4	-3
	4	МС16	2	-3
КД 132 7-8	1	Колонна КЦ5.5 135 40 8	2	Т-1909 2 2 -7
	2	Каркас КП3	1	Т-1991 2 -1
	3	Изделие соединит МС2	4	-3
	4	МС16	2	-3
КД 132 8-3	1	Колонна КЦ5.5 135 38-3	2	Т-1909 2 2 -7
	2	Каркас КП3	1	Т-1991 2 -1
	3	Изделие соединит МС2	4	-3
	4	МС16	2	-3
КД 132 8-4	1	Колонна КЦ5.5 135 38-4	2	Т-1909 2 2 -7
	2	Каркас КП3	1	Т-1991 2 -1
	3	Изделие соединит МС2	4	-3
	4	МС16	2	-3
КД 132 8-5	1	Колонна КЦ5.5 135 38-5	2	Т-1909 2 2 -7
	2	Каркас КП3	1	Т-1991 2 -1
	3	Изделие соединит МС2	4	-3
	4	МС16	2	-3

Выпуск 1

Инв. № подл. | Подпись и дата | Взам. инв. №

Марка колонны	Поз.	Наименование	Кол.	Обозначение документа
КД 132.8-6	1	Колонна КЦ5.5.135.38-6	2	Т-1909.2.2-7
	2	Каркас КП3	1	Т-1991 2-1
	3	Изделие соединит МС2	4	-3
	4	МС17	2	-3
КД 132 8-7	1	Колонна КЦ5 5.135.38-7	2	Т-1909 2 2-7
	2	Каркас КП3	1	Т-1991 2-1
	3	Изделие соединит МС2	4	-3
	4	МС17	2	-3
КД 132.8-8	1	Колонна КЦ5.5.135 38-8	2	Т-1909 2 2-7
	2	Каркас КП3	1	Т-1991 2-1
	3	Изделие соединит МС2	4	-3
	4	МС17	2	-3
КД 132 9-3	1	Колонна КЦ5.5 135.35-3	2	Т-1909 2 2-7
	2	Каркас КП3	1	Т-1991 2-1
	3	Изделие соединит МС2	4	-3
	4	МС17	2	-3
КД 132 9-4	1	Колонна КЦ5 5.135.35-4	2	Т-1909 2 2-7
	2	Каркас КП3	1	Т-1991 2-1
	3	Изделие соединит МС2	4	-3
	4	МС17	2	-3
КД 132 9-5	1	Колонна КЦ5 5 135 35-5	2	Т-1909 2 2-7
	2	Каркас КП3	1	Т-1991 2-1
	3	Изделие соединит МС2	4	-3
	4	МС17	2	-3
КД 132 9-6	1	Колонна КЦ5 5 135.35-6	2	Т-1909 2 2-7
	2	Каркас КП3	1	Т-1991 2-1
	3	Изделие соединит МС2	4	-3
	4	МС17	2	-3
КД 132 9-7	1	Колонна КЦ5 5.135.35-7	2	Т-1909 2 2-7
	2	Каркас КП3		Т-1991 2-1
	3	Изделие соединит МС2	4	-3
	4	МС17	2	-3

Марка колонны	Поз.	Наименование	Кол.	Обозначение документа
КД 132 9-8	1	Колонна КЦ5.5.135.35-8	2	Т-1909.2.2-7
	2	Каркас КП3	1	Т-1991.2-1
	3	Изделие соединит МС2	4	-3
	4	МС17	2	-3
КД 138 7-3	1	Колонна КЦ5.5 141 40-3	2	Т-1909.2 2-7
	2	Каркас КП3	1	Т-1991 2-1
	3	Изделие соединит МС2	4	-3
	4	МС17	2	-3
КД 138 7-4	1	Колонна КЦ5 5 141 40-4	2	Т-1909 2 2-7
	2	Каркас КП3	1	Т-1991.2-1
	3	Изделие соединит МС2	4	-3
	4	МС17	2	-3
КД 138 7-5	1	Колонна КЦ5 5 141 40-5	2	Т-1909 2 2-7
	2	Каркас КП3	1	Т-1991.2-1
	3	Изделие соединит МС2	4	-3
	4	МС17	2	-3
КД 138 7-6	1	Колонна КЦ5 5 141 40-6	2	Т-1909 2.2-7
	2	Каркас КП3	1	Т-1991 2-1
	3	Изделие соединит МС2	4	-3
	4	МС17	2	-3
КД 138 7-7	1	Колонна КЦ5 5 141 40-7	2	Т-1909 2 2-7
	2	Каркас КП3	1	Т-1991 2-1
	3	Изделие соединит МС2	4	-3
	4	МС17	2	-3
КД 138 7-8	1	Колонна КЦ5.5 141.40 8	2	Т-1909 2 2-7
	2	Каркас КП3	1	Т-1991 2-1
	3	Изделие соединит МС2	4	-3
	4	МС17	2	-3

Выпуск 1

Инв. № подлин. | Подпись и дата | Взам. инв. №

Марка колонны	Поз.	Наименование	Кол	Обозначение документа
КД 138 8-3	1	Колонна КЦ5 5 141 38 3	2	Т-1909 2 2 -7
	2	Каркас КП3	1	Т-1991 2 -1
	3	Изделие соединит МС2	4	-3
	4	МС17	2	-3
КД 138 8-4	1	Колонна КЦ5 5141 38-4	2	Т-1909 2 2 -7
	2	Каркас КП3	1	Т-1991 2 -1
	3	Изделие соединит МС2	4	-3
	4	МС17	2	-3
КД 138 8-5	1	Колонна КЦ5 5 141 38-5	2	Т-1909 2 2 -7
	2	Каркас КП3	1	Т-1991 2 -1
	3	Изделие соединит МС2	4	-3
	4	МС17	2	-3
КД 138 8-6	1	Колонна КЦ5 5 141 38-6	2	Т-1909 2 2 -7
	2	Каркас КП3	1	Т-1991 2 -1
	3	Изделие соединит. МС2	4	-3
	4	МС17	2	-3
КД 138 8-7	1	Колонна КЦ5.5.141 38-7	2	Т-1909.2 2 -7
	2	Каркас КП3	1	Т-1991 2 -1
	3	Изделие соединит.- МС2	4	-3
	4	МС17	2	-3
КД 138 8-8	1	Колонна КЦ.5.5 141 38-8	2	Т-1909 2 2 -7
	2	Каркас КП3	1	Т-1991. 2 -1
	3	Изделие соединит. МС2	4	-3
	4	МС17	2	-3
КД 138 9-3	1	Колонна КЦ5.5.141.35-3	2	Т-1909. 2. 2 -7
	2	Каркас КП3	1	Т-1991. 2 -1
	3	Изделие соединит. МС2	4	-3
	4	МС17	2	-3
КД 138 9-4	1	Колонна КЦ5.5.141.35-4	2	Т-1909. 2. 2 -7
	2	Каркас КП3	1	Т-1991. 2 -1
	3	Изделие соединит. МС2	4	-3
	4	МС17		-3

Марка колонны	Поз.	Наименование	Кол	Обозначение документа
КД 138 9-5	1	Колонна КЦ5 5 141 35-5	2	Т-1909 2 2 -7
	2	Каркас КП3	1	Т-1991 2 -1
	3	Изделие соединит МС2	4	-3
	4	МС17	2	-3
КД 138 9-6	1	Колонна КЦ5 5 141 35-6	2	Т-1909 2 2 -7
	2	Каркас КП3	1	Т-1991 2 -1
	3	Изделие соединит МС2	4	-3
	4	МС17	2	-3
КД 138. 9-7	1	Колонна КЦ5.5.141 35-7	2	Т-1909 2 2 -7
	2	Каркас КП3	1	Т-1991 2 -1
	3	Изделие соединит. МС2	4	-3
	4	МС17	2	-3
КД 138 9-8	1	Колонна КЦ5.5.141.35-8	2	Т-1909 2 2 -7
	2	Каркас КП3	1	Т-1991 2 -1
	3	Изделие соединит МС2	4	-3
	4	МС17	2	-3
КД 144.7-3	1	Колонна КЦ5.5.147. 40-3	2	Т-1909.2 2 -7
	2	Каркас КП3	1	Т-1991. 2 -1
	3	Изделие соединит. МС2	4	-3
	4	МС17	2	-3
КД 144.7-4	1	Колонна КЦ5.5 147 40-4	2	Т-1909. 2 2 -7
	2	Каркас КП3	1	Т-1991 -1
	3	Изделие соединит. МС2	4	-3
	4	МС17	2	-3
КД 144.7-5	1	Колонна КЦ5 5.147-40-5	2	Т-1909. 2. 2 -7
	2	Каркас КП3	1	Т-1991. 2 -1
	3	Изделие МС2	4	-3
	4	МС17	2	-3

Выпуск 1

Инв. № подл. | Подпись и дата | Взам. инв. №

Марка колонны	Поз.	Наименование	Кол.	Обозначение документа
КД 144.7-6	1	Колонна КЦ5 5 147 40-6	2	Т-1909 2 2 -7
	2	Каркас КП3	1	Т-1991 2 -1
	3	Изделие соединит МС2	4	-3
	4	МС17	2	-3
КД 144.7-7	1	Колонна КЦ5.5.147 40-7	2	Т-1909 2 2 -7
	2	Каркас КП3	1	Т-1991 2 -1
	3	Изделие соединит МС2	4	-3
	4	МС17	2	-3
КД 144.7-8	1	Колонна КЦ5 5 147 40-8	2	Т-1909 2 2 -7
	2	Каркас КП3	1	Т-1991 2 -1
	3	Изделие соединит МС2	4	-3
	4	МС17	2	-3
КД 144.8-3	1	Колонна КЦ5 5.147 38-3	2	Т-1909 2 2 -7
	2	Каркас КП3	1	Т-1991 2 -1
	3	Изделие соединит МС2	4	-3
	4	МС17	2	-3
КД 144 8-4	1	Колонна КЦ5.5 147 38-4	2	Т-1909 2 2 -7
	2	Каркас КП3	1	Т-1991 2 -1
	3	Изделие соединит МС2	4	-3
	4	МС17	2	-3
КД 144 8-5	1	Колонна КЦ5 5 147 38-5	2	Т-1909 2 2 -7
	2	Каркас КП3	1	Т-1991 2 -1
	3	Изделие соединит МС2	4	-3
	4	МС17	2	-3
КД 144 8-6	1	Колонна КЦ5.5.147 38-6	2	Т-1909 2 2 -7
	2	Каркас КП3	1	Т-1991 2 -1
	3	Изделие соединит МС2	4	-3
	4	МС17	2	-3
КД 144 8-7	1	Колонна КЦ5.5 147 38-7	2	Т-1909 2 2 -7
	2	Каркас КП3	1	Т-1991 2 -1
	3	Изделие соединит МС2	4	-3
	4	МС17	2	-3

Марка колонны	Поз.	Наименование	Кол.	Обозначение документа
КД 144 8-8	1	Колонна КЦ5.5 147 38-8	2	Т-1909 2 2 -7
	2	Каркас КП3	1	Т-1991 2 -1
	3	Изделие соединит МС2	4	-3
	4	МС17	2	-3
КД 144 9-3	1	Колонна КЦ5 5 147 35 3	2	Т-1909 2 2 -7
	2	Каркас КП3	1	Т-1991 2 -1
	3	Изделие соединит МС2	4	-3
	4	МС17	2	-3
КД 144 9-4	1	Колонна КЦ5.5 147 35-4	2	Т-1909 2 2 -7
	2	Каркас КП3	1	Т-1991 2 -1
	3	Изделие соединит МС2	4	-3
	4	МС17	2	-3
КД 144.9.5	1	Колонна КЦ5 5.147.35-5	2	Т-1909 2 2-7
	2	Каркас КП3	1	Т-1991 2 -1
	3	Изделие соединит МС2	4	-3
	4	МС17	2	-3
КД 144 9-6	1	Колонна КЦ5.5.147 35-6	2	Т-1909. 2 2 -7
	2	Каркас КП3	1	Т-1991 2 -1
	3	Изделие соединит МС2	4	-3
	4	МС17	2	-3
КД 144 9 7	1	Колонна КЦ5 5.147 35-7	2	Т 1909 2 2 -7
	2	Каркас КП3	1	Т-1991 2 -1
	3	Изделие соединит МС2	4	-3
	4	МС17	2	-3
КД 144 9 8	1	Колонна КЦ5 5 147 35-8	2	Т-1909 2 2 -7
	2	Каркас КП3	1	Т-1991 2 -1
	3	Изделие соединит МС2	4	-3
	4	МС17	2	-3
		Расход бетона		
		класса В30 на оголовок	0,46	$м^3$