ТИПОВЫЕ КОНСТРУКЦИИ, ИЗДЕЛИЯ И УЗЛЫ ЗДАНИЙ И СООРУЖЕНИЙ

СЕРИЯ 1.220.1-3м

КОНСТРУКЦИИ КАРКАСА С КОЛОННАМИ СЕЧЕНИЕМ 300Х300 мм ДЛЯ СТРОИТЕЛЬСТВА ОБЩЕСТВЕННЫХ ЗДАНИЙ С ИСПОЛЬЗОВАНИЕМ ВЕЧНОМЕРЗЛЫХ ГРУНТОВ ОСНОВАНИЯ ПО ПРИНЦИПУ I

ВЫПУСК 4-2

ДИАФРАГМЫ ЖЕСТКОСТИ АРМАТУРНЫЕ И ЗАКЛАДНЫЕ ИЗДЕЛИЯ

РАБОЧИЕ ЧЕРТЕЖИ

23185
ЦЕНА 1-60

ТИПОВЫЕ КОНСТРУКЦИИ, ИЗДЕЛИЯ И УЗЛЫ ЗДАНИЙ И СООРУЖЕНИЙ

СЕРИЯ 1.220.1-3м

КОНСТРУКЦИИ КАРКАСА С КОЛОННАМИ СЕЧЕНИЕМ 300Х300 мм ДЛЯ СТРОИТЕЛЬСТВА ОБЩЕСТВЕННЫХ ЗДАНИЙ С ИСПОЛЬЗОВАНИЕМ ВЕЧНОМЕРЗЛЫХ ГРУНТОВ ОСНОВАНИЯ ПО ПРИНЦИПУ I

ВЫПУСК 4-2

ДИАФРАГМЫ ЖЕСТКОСТИ АРМАТУРНЫЕ И ЗАКЛАДНЫЕ ИЗДЕЛИЯ

РАБОЧИЕ ЧЕРТЕЖИ

РАЗРАБОТАНЫ:

ЛЕНЗНИИЭП

ГЛ. ИНЖ. ИН-ТА А.В. РЯЗАНОВ
ГЛ. КОНСТР. ИН-ТА. Р.А. ПОПОВ
ГЛ. ИНЖ. ПРОЕКТА П.Р. ВАКМАН
ЗАВ. ЛАБОРАТОРИЕЙ А.И. НЕЙМАРК
СТ. Н. СОТРУДНИК С.С. ШМЕЛЕВА

КИЕВЗНИИЭП

ЗАМ. ДИРЕКТ. ИН-ТА Л.Г. ДМИТРИЕВ
НАЧ. ОТДЕЛА В.Н. ШЕВЧЕНКО
ГЛ. ИНЖ. ПРОЕКТА Д.В. ЕГУНОВ

УТВЕРЖДЕНЫ ГОСКОМАРХИТЕКТУРЫ
ПРИКАЗ N 146 ОТ 23 МАЯ 1988 Г
ВВЕДЕНЫ В ДЕЙСТВИЕ С 1 ИЮЛЯ 1988 Г

© ЦИТП Госстроя СССР, 1988

23185 2

Обозначение	Наименование	Стр.
1.220.1-3м. 4-2 00ТО	Техническое описание	3
1.220.1-3м. 4-2 01	Каркас укрупнительной сборки	
	СКР-8, СКР-9	4
1.220.1-3м. 4-2 01СБ	Каркас укрупнительной сборки	
	СКР-8, СКР-9. Сборочный чертеж	
1.220.1-3м. 4-2 02	Каркас плоский КР-47, КР-48	5
1.220.1-3м. 4-2 02СБ	Каркас плоский КР-47, КР-48	
	Сборочный чертеж.	
1.220.1-3м. 4-2 03	Каркас плоский КР-49, КР-52, КР-53	6
1.220.1-3м. 4-2 03СБ	Каркас плоский КР-49, КР-52, КР-53	
	Сборочный чертеж	
1.220.1-3м. 4-2 04	Каркас плоский КР-54, КР-55	7
1.220.1-3м. 4-2 04СБ	Каркас плоский КР-54, КР-55	
	Сборочный чертеж	
1.220.1-3м. 4-2 05	Каркас КР-56	8
1.220.1-3м. 4-2 06	Каркас плоский КР-59, КР-60	9
1.220.1-3м. 4-2 06СБ	Каркас плоский КР-59, КР-60	
	Сборочный чертеж	
1.220.1-3м. 4-2 07	Каркас плоский КР-62, КР-64, КР-66	10
1.220.1-3м. 4-2 07СБ	Каркас плоский КР-62, КР-64, КР-66	
	Сборочный чертеж	
1.220.1-3м. 4-2 08	Каркас плоский КР-61, КР-63, КР-65	11
1.220.1-3м. 4-2 08СБ	Каркас плоский КР-61, КР-63, КР-65	
	Сборочный чертеж	12
1.220.1-3м. 4-2 09	Сетка С-148.... С-151	
1.220.1-3м. 4-2 10	Сетка С-114, С-115	13

1.220.1-3м. 4-2 00

Н.контр.	Вакман		
ГИП	Вакман		
Разраб.	Стрелкова		
Провер.	Стрелкова		
Исполн.	Крит		

Содержание

Стадия	Лист	Листов
Р	1	2

ЛенЗНИИЭП

формат А4

Обозначение	Наименование	Стр.
1.220.1-3м. 4-2 11	Сетка С-116, С-117	
1.220.1-3м. 4-2 12	Сетка С-118 ... С-121	14
1.220.1-3м. 4-2 13	Сетка С-122 ... С-125	
1.220.1-3м. 4-2 14	Сетка С-126 ... С-129	15
1.220.1-3м. 4-2 15	Сетка С-130... С-131	
1.220.1-3м. 4-2 16	Сетка С-152, С-153	16
1.220.1-3м. 4-2 17	Сетка С-154, С-155	
1.220.1-3м. 4-2 18	Сетка С-156.... С-159	17
1.220.1-3м. 4-2 19	Сетка С-160.... С-163	
1.220.1-3м. 4-2 20	Сетка С-166, С-167	18
1.220.1-3м. 4-2 20СБ	Сетка С-166, С-167. Сборочный чертеж	
1.220.1-3м. 4-2 21	Петля строповочная П-1	19
1.220.1-3м 4-2 22	Петля строповочная П-2	

1.220.1-3м. 4-2 00

Лист 2

23185 3

формат А4

В состав арматурных изделий настоящего выпуска входят сетки, каркасы, петли, а также каркасы укрупнительной сборки для диафрагм жесткости, разработанных в выпуске 4-1 данной серии.

Сварные арматурные и закладные изделия должны удовлетворять требованиям ГОСТ 10922-75.

Для изготовления арматурных сеток и каркасов применяется арматурная сталь периодического профиля класса А-III ГОСТ 5781-82 марки 25Г2С и арматурная проволока Вр-I ГОСТ 6727-80.

Для строповочных петель применяются арматурные стержни класса А-I ГОСТ 5781-82 сталь марки ВСт3сп2 ГОСТ 380-71.

Для закладных изделий применяется полосовая сталь ГОСТ 103-76 марки ВСт3сп5 ГОСТ 380-71 и анкера из арматурных стержней класса А-III ГОСТ 5781-82 сталь марки 25Г2С.

Плоские сварные сетки и каркасы изготавливаются с помощью контактной точечной сварки по ГОСТ 14098-85, тип сварного соединения К1-Кт.

Закладные изделия приваариваются к каркасу с помощью дуговой сварки по ГОСТ 14098-85, тип сварного соединения Н1-Рш.

				1.220.1-3м.4-2 ООТО		
Н. контр.	Вакман	Вак				
ГИП	Вакман	Вак		Техническое описание	Стадия	Лист	Листов
Разраб.	Стрелкова	Стр			Р	1	2
Провер.	Вакман	Вак					
Исполн.	Стрелкова	Стр			ЛенЗНИИЭП		

Строповочная петля изготавливается с помощью дуговой сварки по ГОСТ 14098-85, тип сварного соединения С23-Рэ.

Марки стали для арматурных изделий приняты для условий эксплуатации при температуре минус 55°С.

Настоящий выпуск рассматривать совместно с выпуском 4-1 „Диафрагмы жесткости. Рабочие чертежи" данной серии, выпуском 4-2 „Диафрагмы жесткости. Арматурные и закладные изделия. Рабочие чертежи" серии 1.020-1/83, выпуском 1 серии 1.400-9 „Строповочные петли железобетонных конструкций из тяжелого бетона".

Инв.№ подл. | Подпись и дата | Взам. инв.№

Формат	Зона	Поз.	Обозначение	Наименование	Кол.	Примечание
				Документация		
А4			1.220.1-3м. 4-2 01СБ	Сборочный чертеж		
А4			1.220.1-3м. 4-2 ООТО	Техническое описание		
			Переменные данные	для исполнений		
				1.220.1-3м. 4-2 01		
				СКР-8		
				Сборочные единицы		
А4		1	1.220.1-3м. 4-2 02	Каркас плоский Кр-47	1	
А4		2	1.020-1/83. 4-2 55	Изд. закладное МН-2	2	
				1.220.1-3м. 4-2 01-01		
				СКР-9		
				Сборочные единицы		
А4		1	1.220.1-3м. 4-2 02-01	Каркас плоский Кр-48	1	
А4		2	1.020-1/83. 4-2 55	Изд. закладное МН-2	2	

			1.220.1-3м. 4-2 01			
Н. контр.	Вакман		Каркас укрупнительной сборки СКР-8, СКР-9	Стадия	Лист	Листов
ГИП	Вакман			Р		1
Разраб.	Тихмянова			ЛенЗНИИЭП		
Провер.	Шапиро					
Исполн.	Стернин					

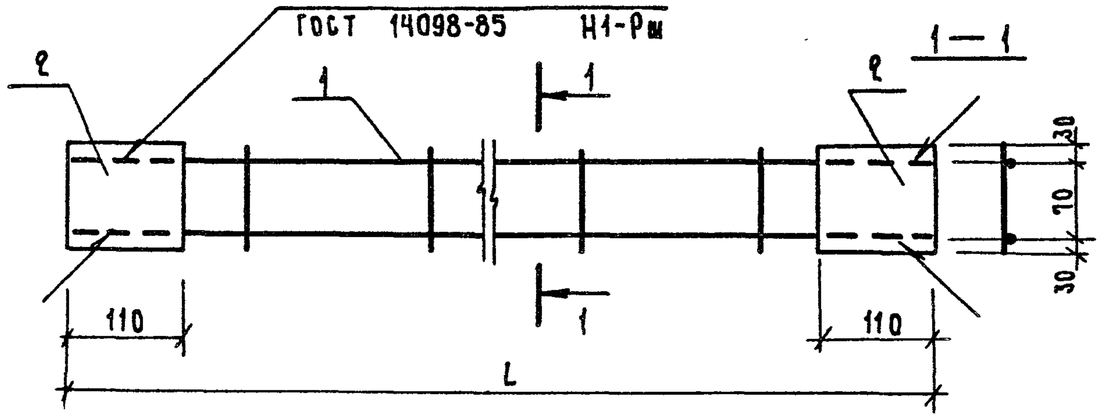

Обозначение	Марка	L, мм	Масса кг
1.220.1-3м. 4-2 01	СКР-8	2640	11,36
—01	СКР-9	5640	21,12

Инв. N подл.	Подп. и дата	Взам. инв. N

			1.220.1-3м. 4-2 01СБ			
Н. контр.	Вакман		Каркас укрупнительной сборки СКР-8, СКР-9	Стадия	Масса	Масштаб
ГИП	Вакман		Сборочный чертеж	Р	см. табл.	—
Разраб.	Тихмянова			Лист 1	Листов 1	
Провер.	Шапиро			ЛенЗНИИЭП		
Исполн.	Стернин					

Формат	Зона	Поз.	Обозначение	Наименование	Кол.	Примечание
				Документация		
А4			1.220.1-3м. 4-2 ОС СБ	Сборочный чертеж		
А4			1.220.1-3м. 4-2 ОС ТО	Техническое описание		
			Переменные	Данные для исполнений		
				1.220.1-3м. 4-2		
				Кр-47		
				Детали		
				Ст. отд. ГОСТ 5781-82*		
Б.ч		1	16.013.2640	ф16 А-III ℓ=2640	2	4,17 кг
Б.ч		2	6.013.110	ф6 А-III ℓ=110	12	0,02 кг
				1.220.1-3м. 4-2 -01		
				Кр-48		
				Детали		
				Ст. отд. ГОСТ 5781-82*		
Б.ч		1	16.013.5640	ф16-А-III ℓ=5640	2	8,90 кг
Б.ч		2	6.013.110	ф6 А-III ℓ=110	27	0,02 кг

Н.контр.	Вакман		1.220.1-3м. 4-2 ОС
ГИП	Вакман		Каркас плоский Кр-47, Кр-48
Разраб.	Тихмянова		Стадия: Р; Лист; Листов: 1
Провер.	Шапиро		ЛенЗНИИЭП
Испол.	Стернин		

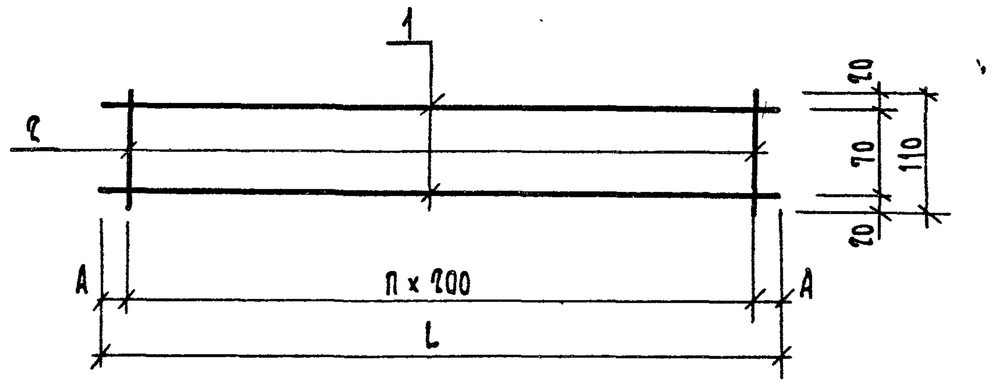

Обозначение	Марка	L мм	П	А мм	Масса кг
1.220.1-3м. 4-2 ОС	Кр-47	2640	11	220	8,58
-01	Кр-48	5640	26	220	18,34

Взам. инв. N | Подп. и дата | Инв. N подл.

Н.контр.	Вакман	
ГИП	Вакман	
Разраб.	Тихмянова	
Провер.	Шапиро	
Испол.	Стернин	

1.220.1-3м. 4-2 ОС СБ

Каркас плоский Кр-47, Кр-48 Сборочный чертеж

Стадия	Масса	Масштаб
Р	см. табл.	—
Лист	Листов 1	

ЛенЗНИИЭП

23185 6

Формат	Зона	Поз.	Обозначение	Наименование	Кол.	Примечание
				Документация		
А4			1.220.1-3м. 4-2 03СБ	Сборочный чертеж		
А4			1.220.1-3м. 4-2 ОДТО	Техническое описание		
			Переменные данные	для исполнений		
				1.220.1-3м. 4-2 03		
				Кр-49		
				Детали		
				Ст. отд. ГОСТ 5781-82*		
Б4		1	6.013.1440	ФБА-III ℓ=1140	4	0,25кг
Б4		2	6.013.630	ФБА-III ℓ=630	12	0,14кг
				1.220.1-3м. 4-2 03-01		
				Кр-52		
				Детали		
				Ст. отд. ГОСТ 5781-82*		
Б4		1	6.013.2640	ФБА-III ℓ=2640	4	0,59кг
Б4		2	6.013.630	ФБА-III ℓ=630	27	0,14кг
				1.220.1-3м. 4-2 03-02		
				Кр-53		
				Детали		
				Ст. отд. ГОСТ 5781-82*		
Б4		1	6.013.5640	ФБА-III ℓ=5640	4	1,25кг
Б4		2	6.013.630	ФБА-III ℓ=630	57	0,14кг

1.220.1-3м. 4-2 03

Н.контр.	Вакман	
ГИП	Вакман	
Разраб.	Тихмянова	
Провер.	Шапиро	
Исполн.	Стеркин	

Каркас плоский Кр-49, Кр-52, Кр-53

Стадия	Лист	Листов
Р		1

ЛенЗНИИЭП

Формат А4

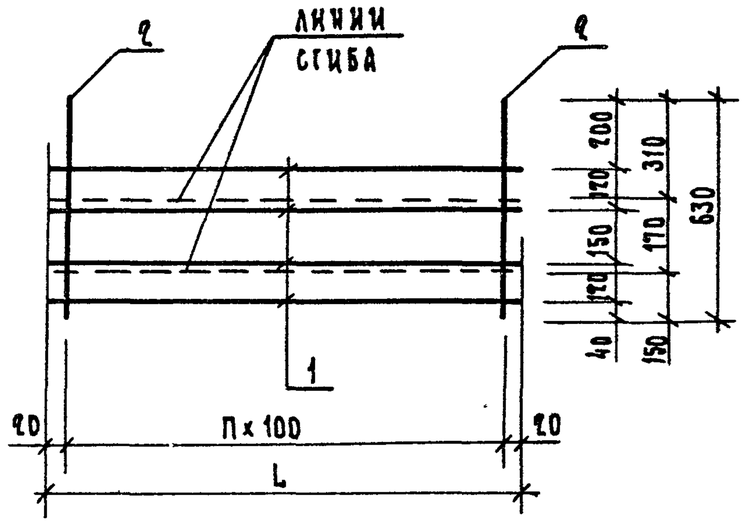

Схема изгиба

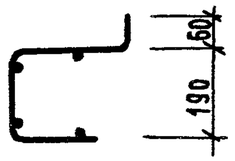

Обозначение	Марка	L мм	П	Масса кг
1.220.1-3м. 4-2 03	Кр-49	1140	11	2,68 кг
-01	Кр-52	2640	26	6,14 кг
-02	Кр-53	5640	56	12,98 кг

Взам. инв. N | Подп. и дата | Инв. N подл.

1.220.1-3м. 4-2 03 СБ

Н.контр.	Вакман	
ГИП	Вакман	
Разраб.	Тихмянова	
Провер.	Шапиро	
Испол.	Стеркин	

Каркас плоский Кр-49, Кр-52, Кр-53 Сборочный чертеж

Стадия	Масса	Масштаб
Р	см. табл.	—
Лист	Листов 1	

ЛенЗНИИЭП

23185 7

Формат А4

Формат	Зона	Поз.	Обозначение	Наименование	Кол.	Примечание
				Документация		
А4			1.220.1-3м. 4-2 ОЧ СБ	Сборочный чертеж		
А4			1.220.1-3м. 4-2 ОО ТО	Техническое описание		
			Переменные данные для исполнений			
				1.220.1-3м. 4-2 ОЧ		
				Кр-54		
				Детали		
				Ст.отд. ГОСТ 5781-82*		
Б4		1	16.013.2100	ф16 А-III ℓ=2100	2	3,32 кг
Б4		2	6.013.130	ф6 А-III ℓ=130	11	0,03 кг
				1.220.1-3м. 4-2 ОЧ-01		
				Кр-55		
				Детали		
				Ст.отд. ГОСТ 5781-82*		
Б4		1	16.013.1550	ф16 А-III ℓ=1550	2	2,45 кг
Б4		2	6.013.130	ф6 А-III ℓ=130	8	0,03 кг

1.220.1-3м. 4-2 ОЧ

Н. контр.	Вакман	
ГИП	Вакман	
Разраб.	Тихмянова	
Провер.	Шапиро	
Исполн.	Стернин	

Каркас плоский Кр-54, Кр-55

Стадия	Лист	Листов
Р		1

ЛенЗНИИЭП

Формат А4

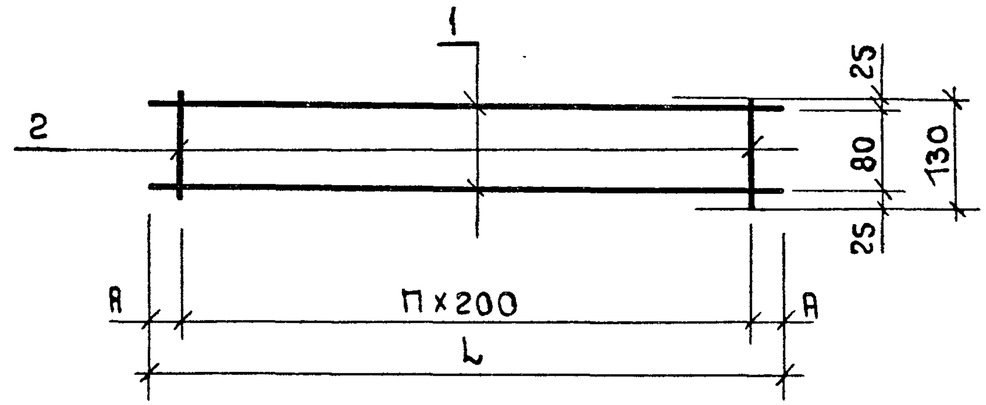

Обозначение	Марка	L мм	h	А мм.	Масса кг
1.220.1-3м. 4-2 ОЧ	Кр-54	2100	10	50	6,97
-01	Кр-55	1550	7	75	5,14

Инв. N подл. | Подп. и дата | Взам. инв. N

1.220.1-3м. 4-2 ОЧ СБ

Н. контр.	Вакман	
ГИП	Вакман	
Разраб.	Тихмянова	
Провер.	Шапиро	
Исполн.	Стернин	

Каркас плоский Кр-54, Кр-55 Сборочный чертеж

Стадия	Масса	Масштаб
Р	см табл.	—
Лист	Листов 1	

ЛенЗНИИЭП

23185 8

Формат А4

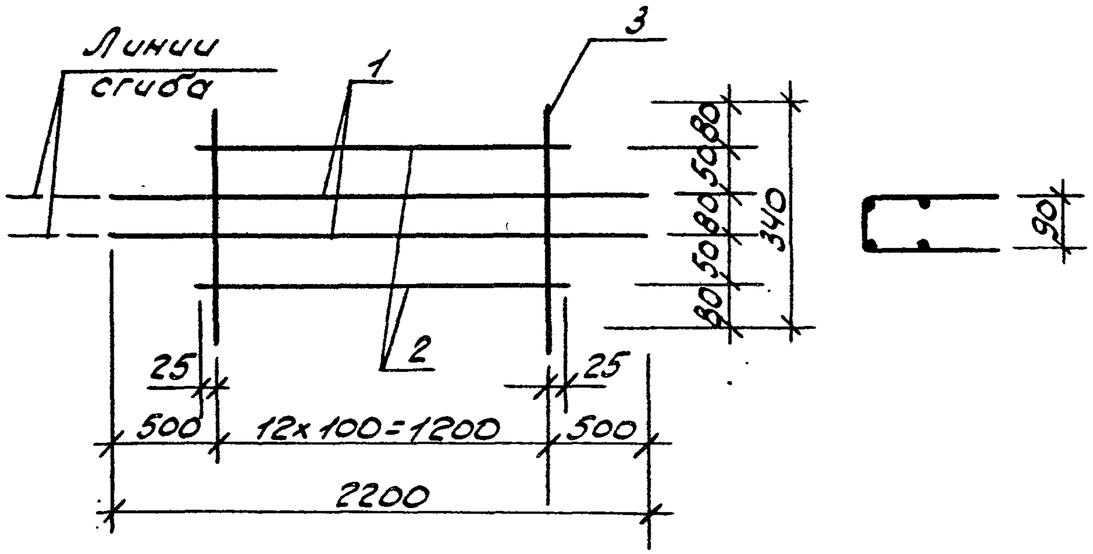

Формат	Зона	Поз.	Обозначение	Наименование	Кол.	Примечание
				Документация		
А4			1.220.1-3м. 4-2 05	Техническое описание		
				Детали		
				Ст. отд. ГОСТ 6727-80*		
Б4		1	5.041.2200	ф5Вр-I ℓ=2200	2	0,30 кг
Б4		2	5.041.1250	ф5Вр-I ℓ=1250	2	0,17 кг
Б4		3	5.041.1340	ф5Вр-I ℓ=340	13	0,05 кг

Н. контр.	Вакман		
ГИП	Вакман		
Разр.	Тихмянова		
Пробер.	Шапиро		
Исполн.	Стернин		

1.220.1-3м. 4-2 05

Каркас Кр-56

Стадия	Масса	Масштаб
Р	1,59	—
Лист	Листов 1	

ПенЗНИИЭП

Инв. № подл. | Подпись и дата | Взам. инв. №

Лист

23185 9

формат А4

формат

Формат	Зона	Поз.	Обозначение	Наименование	Кол.	Примечание
				Документация		
А4			1.220.1-3м.4-2 06СБ	Сборочный чертеж		
А4			1.220.1-3м.4-2 00ТО	Техническое описание		
			Переменные данные для исполнений			
				1.220.1-3м.4-2 06		
				Кр-59		
				Детали		
Б4		1	10.013.2600	ф10А-III ГОСТ5781-82 ℓ=2600	2	1,60 кг
Б4		2	6.013.130	ф6А-III ГОСТ5781-82 ℓ=130	13	0,03 кг
				1.220.1-3м.4-2 06-01		
				Кр-60		
				Детали		
Б4		1	10.013.5600	ф10А-III ГОСТ5781-82* ℓ=5600	2	3,46 кг
Б4		2	6.013.130	ф6А-III ГОСТ5781-82* ℓ=130	28	0,03 кг

Н. контр.	Вакман	Вак.	1.220.1-3м. 4-2 06	
ГИП	Вакман	Вак.	Каркас плоский Кр-59, Кр-60	Стадия: Р; Лист: ; Листов: 1
Разраб.	Тихтянова			ЛенЗНИИЭП
Провер.	Шапиро	Шап.		
Испол.	Стернин	Стер.		

формат А4

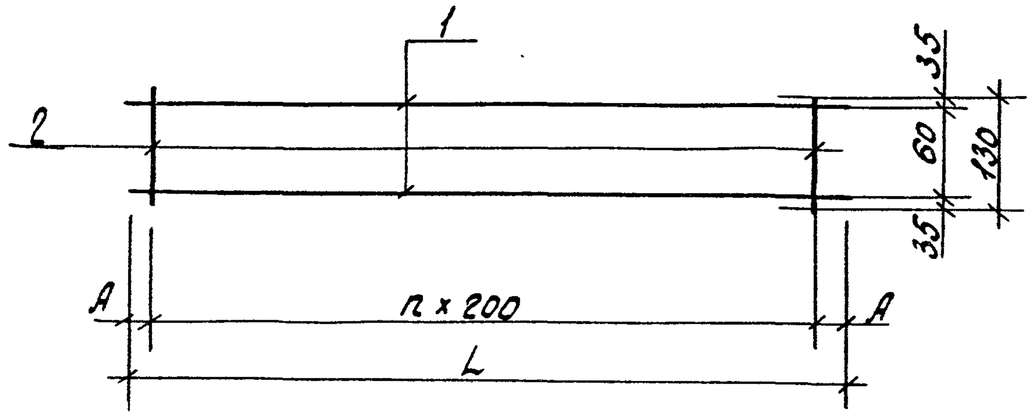

Обозначение	Марка	L мм.	n	А мм.	Масса кг
1.220.1-3м.4-2 06	Кр-59	2600	12	100	3,59
-01	Кр-60	5600	27	100	7,76

Н. контр.	Вакман	Вак.	1.220.1-3м.4-2 06СБ	
ГИП	Вакман	Вак.	Каркас плоский Кр-59, Кр-60 Сборочный чертеж	Стадия: Р; Масса: см. табл.; Масштаб: —
Разраб.	Тихтянова			Лист: ; Листов: 1
Провер.	Шапиро	Шап.		ЛенЗНИИЭП
Испол.	Стернин	Стер.		

23185 10

формат А4

Формат	Зона	Поз.	Обозначение	Наименование	Кол.	Примечание
				Документация		
А4			1.220.1-3м. 4-2 07СБ	Сборочный чертеж		
А4			1.220.1-3м. 4-2 00ТО	Техническое описание		
			Переменные данные для исполнений			
				1.220.1-3м. 4-2 07		
				КР-62		
				Детали		
				Ст. отд. ГОСТ 5781-82*		
Б4		1	10.013.6800	ф10А-III ℓ=6800	2	4.20кг
Б4		2	6.013.600	ф6А-III ℓ=6800	1	1,51кг
Б4		3	6.013.650	ф6А-III ℓ=650	28	0,14кг
				1.220.1-3м.4-2 07-01		
				КР-64		
				Детали		
				Ст. отд. ГОСТ 5781-82		
Б4		1	10.013.5600	ф10А-III ℓ=5600	2	3,46кг
Б4		2	6.013.5600	ф6А-III ℓ=5600	1	1,24кг
Б4		3	6.013.650	ф6А-III ℓ=650	23	0,14кг
				1.220.1-3м. 4-2 07-02		
				КР-66		
				Детали		
				Ст. отд. ГОСТ 5781-82*		
Б4		1	10.013.2600	ф10А-III ℓ=2600	2	1,60кг
Б4		2	6.013.2600	ф6А-III ℓ=2600	1	0,58кг
Б4		3	6.013.650	ф6А-III ℓ=650	11	0.14кг

1.220.1-3м. 4-2 07

Н. контр.	Вакман		
ГИП	Вакман		
Разраб.	Тихмянова		
Провер.	Шапиро		
Исполн.	Стернин		

Каркас плоский Кр-62, Кр-64, Кр-66

Стадия	Лист	Листов
Р		1

ЛенЗНИИЭП

формат А4

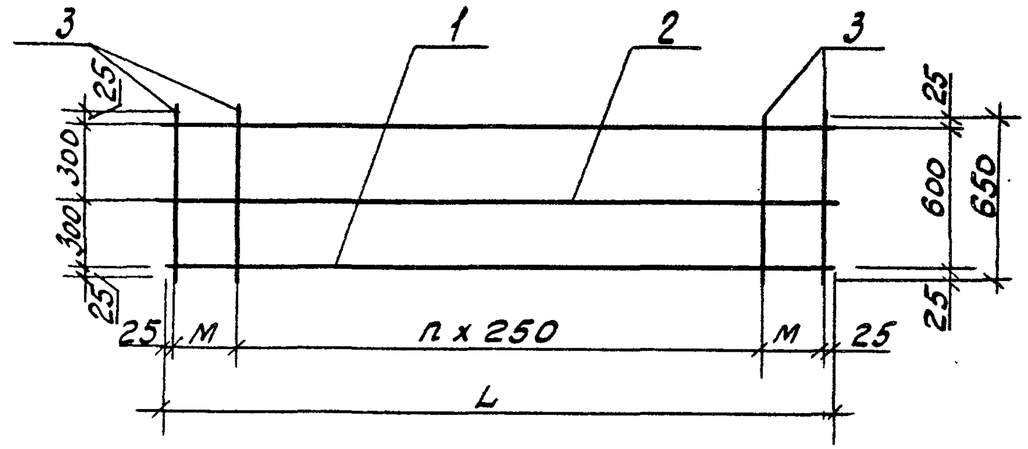

Обозначение	Марка	L мм.	M мм.	n	Масса, кг
1.220.1-3м. 4-2 07	Кр-62	6800	250	25	13,83
-01	Кр-64	5600	275	20	11,38
-02	Кр-66	2600	275	8	5,32

Инв. № подл. | Подпись и дата | Взам. инв. №

1.220.1-3м. 4-2 07СБ

Н. контр.	Вакман		
ГИП	Вакман		
Разраб.	Тихмянова		
Провер.	Шапиро		
Исполн.	Стернин		

Каркас плоский Кр-62, Кр-64, Кр-66

Сборочный чертеж

Стадия	Масса	Масштаб
Р	см. табл.	—
Лист	Листов	

ЛенЗНИИЭП

23185 11

формат А4

Формат	Зона	Поз.	Обозначение	Наименование	Кол.	Примечание
				Документация		
А4			1.220.1-3м. 4-2 08СБ	Сборочный чертеж		
А4			1.220.1-3м. 4-2 08ТО	Техническое описание		
			Переменные данные	для исполнений		
				1.220.1-3м. 4-2 08		
				Кр-61		
				Детали		
				Ст. отд. ГОСТ 5781-82*		
Б.Ч		1	10.013.6800	Ф10 А-III ℓ=6800	2	4,20 кг
Б.Ч		2	10.013.550	Ф10 А-III ℓ=550	4	0,34 кг
Б.Ч		3	6.013.6300	Ф 6А-III ℓ=6300	1	1,40 кг
Б.Ч		4	6.013.650	Ф 6 А-III ℓ=650	26	0,14 кг.
Б.Ч		5	6.013.150	Ф 6 А-III ℓ=150	4	0,03 кг
				1.220.1-3м. 4-2 08-01		
				Кр-63		
				Детали		
				Ст. отд. ГОСТ 5781-82*		
Б.Ч		1	10.013.5600	Ф10 А-III ℓ=5600	2	3,46 кг
Б.Ч		2	10.013.575	Ф 10 А-III ℓ=575	4	0,35 кг
Б.Ч		3	6.013.5050	Ф 6 А-III ℓ=5050	1	1,12 кг
Б.Ч		4	6.013.650	Ф6 А-III ℓ=650	21	0,14 кг
Б.Ч		5	6.013.150	Ф 6 А-III ℓ=150	4	0,03 кг

Н. контр.	Вакман		
ГИП	Вакман		
Разраб.	Тихнянова		
Провер.	Шапиро		
Исполн.	Стерник		

1.220.1-3м. 4-2 08

Каркас плоский Кр-61, Кр-63, Кр-65

Стадия	Лист	Листов
Р	1	2

ЛенЗНИИЭП

Формат А4

Формат	Зона	Поз.	Обозначение	Наименование	Кол.	Примечание
				1.220.1-3м. 4-2 08-02		
				Кр-65		
				Детали		
				Ст. отд. ГОСТ 5781-82*		
Б.Ч.		1	10.013.2600	Ф10 А-III ℓ=2600	2	1,60 кг
Б.Ч.		2	10.013.575	Ф10 А-III ℓ=575	4	0,35 кг
Б.Ч.		3	6.013.2.050	Ф6 А-III ℓ=2050	1	0,46 кг
Б.Ч.		4	6.013.650	Ф6 А-III ℓ=650	9	0,14 кг
Б.Ч		5	6.013.150	Ф6 А-III ℓ=150	4	0,03 кг

Взам. инв. N | Подп. и дата | Инв. N подл.

1.220.1-3м. 4-2. 08

Лист 2

23185 12

Формат А4

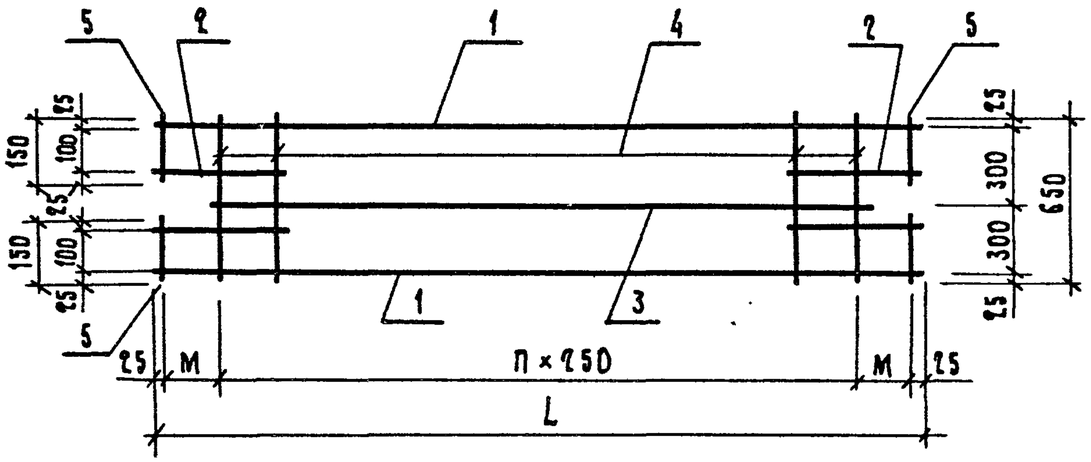

Обозначение	Марка	L мм	M мм	П	Масса кг
1.220.1-3м. 4-2 08	Кр-61	6800	250	25	14,92
— 01	Кр-63	5600	275	20	12,50
— 02	Кр-65	2600	275	8	5,44

Н.контр.	Вакман		
ГИП	Вакман		
Разраб.	Тихмянова		
Провер.	Шапиро		
Исполн.	Стержин		

1.220.1-3м. 4-2 08СБ

Каркас плоский Кр-61, Кр-63, Кр-65
Сборочный чертеж

Стадия	Масса	Масштаб
Р	см. табл.	
Лист	Листов 1	

ЛенЗНИИЭП

Формат А4

Схемы вырезов

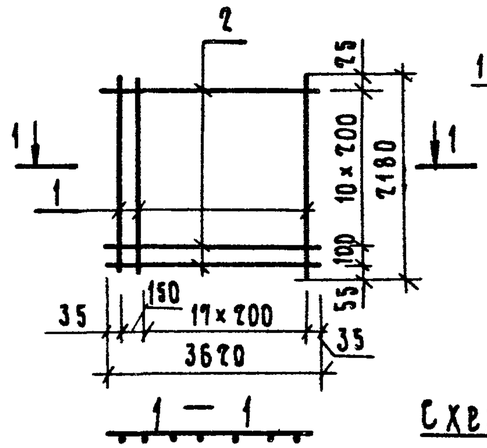

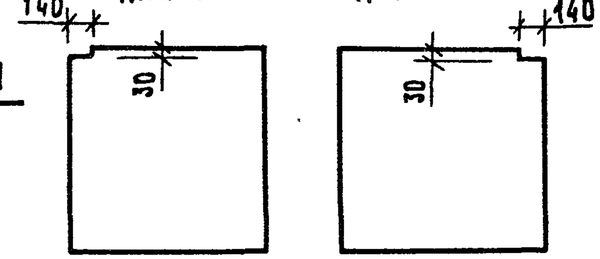

Схемы вырезов

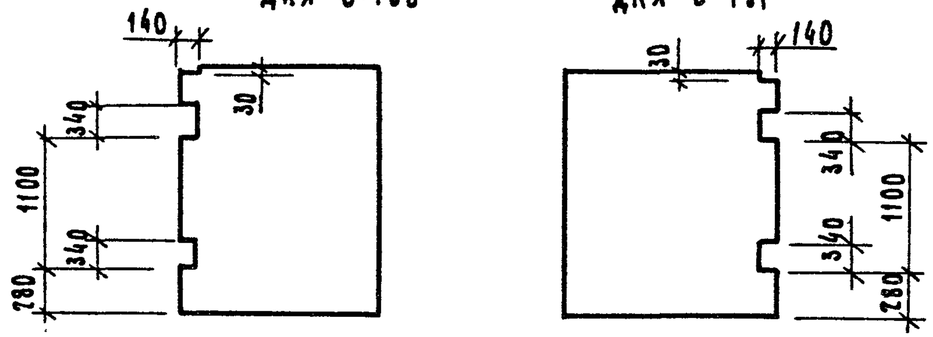

Формат	Зона	Поз.	Обозначение	Наименование	Кол.	Примечание
				Документация		
А4			1.220.1-3м. 4-2 ООТО	Техническое описание		
				Детали		
				Стержни отдельные		
Б4		1		⌀6А III ГОСТ 5781-87* ℓ=2180	19	0,46 кг
Б4		2		⌀5Вр I ГОСТ 6727-80* ℓ=3620	12	0,52 кг

Взам. инв. № | Подп. и дата | Инв. № подл.

Н.контр.	Вакман		
ГИП	Вакман		
Разраб.	Тихмянова		
Провер.	Шапиро		
Исполн.	Стержин		

1.220.1-3м. 4-2 09

Сетка С-148... С-151

Стадия	Масса	Масштаб
Р	15,36	—
Лист	Листов 1	

ЛенЗНИИЭП

23185 13

Формат А4

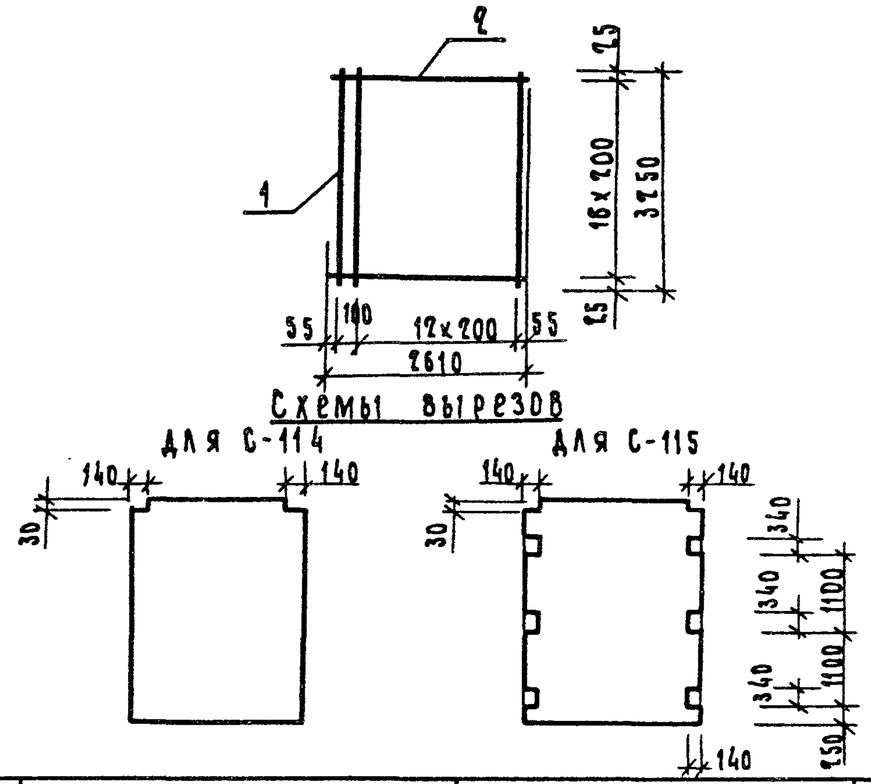

Схемы вырезов

для С-114 для С-115

Формат	Зона	Поз.	Обозначение	Наименование	Кол.	Примечание
				Документация		
А4			1.220.1-3м. 4-2 ООТО	Техническое описание		
				Детали		
				Ст. отд. ГОСТ 5781-82*		
Б.Ч		1	Б.013.3250	⌀6 А-III ℓ=3250	14	0,72кг
				Ст. отд. ГОСТ 6727-80*		
Б.Ч		2	Б.041.2610	⌀5 Вр-I ℓ=2610	17	0,38кг

Н. контр.	Вакман		
ГИП	Вакман		
Разраб.	Тихмянова		
Провер.	Шапиро		
Исполн.	Стернин		

1.220.1-3м. 4-2 10

Сетка С-114 С-115

Стадия	Масса	Масштаб
Р	16,54	—
Лист	Листов 1	

ЛенЗНИИЭП

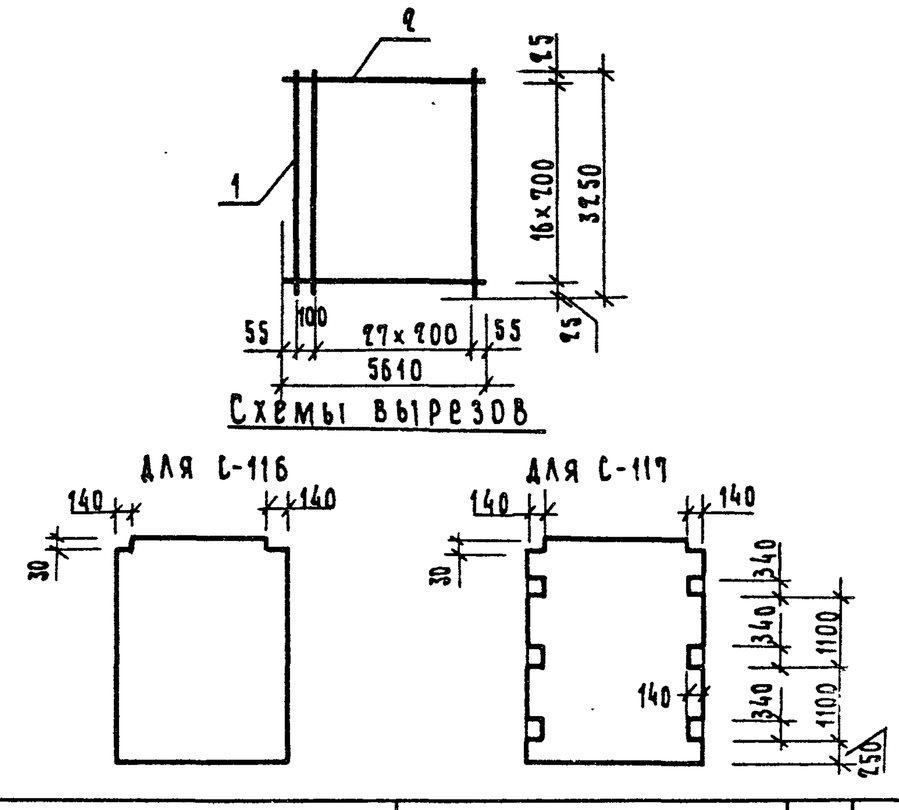

Схемы вырезов

для С-116 для С-117

Формат	Зона	Поз.	Обозначение	Наименование	Кол.	Примечание
				Документация		
А4			1.220.1-3м. 4-2 ООТО	Техническое описание		
				Детали		
				Ст. отд. ГОСТ 5781-82*		
Б.Ч		1	Б.013.3250	⌀6 А-III ℓ=3250	29	0,72кг
				Ст. отд. ГОСТ 6727-80*		
Б.Ч		2	Б.041.5610	⌀5 Вр-I ℓ=5610	17	0,81кг

Н. контр.	Вакман		
ГИП	Вакман		
Разраб.	Тихмянова		
Провер.	Шапиро		
Исполн.	Стернин		

1.220.1-3м. 4-2 11

Сетка С-116, С-117

Стадия	Масса	Масштаб
Р	34,65	—
Лист	Листов 1	

ЛенЗНИИЭП

Взам. инв. N | Подп. и дата | Инв. N подл.

23185 14

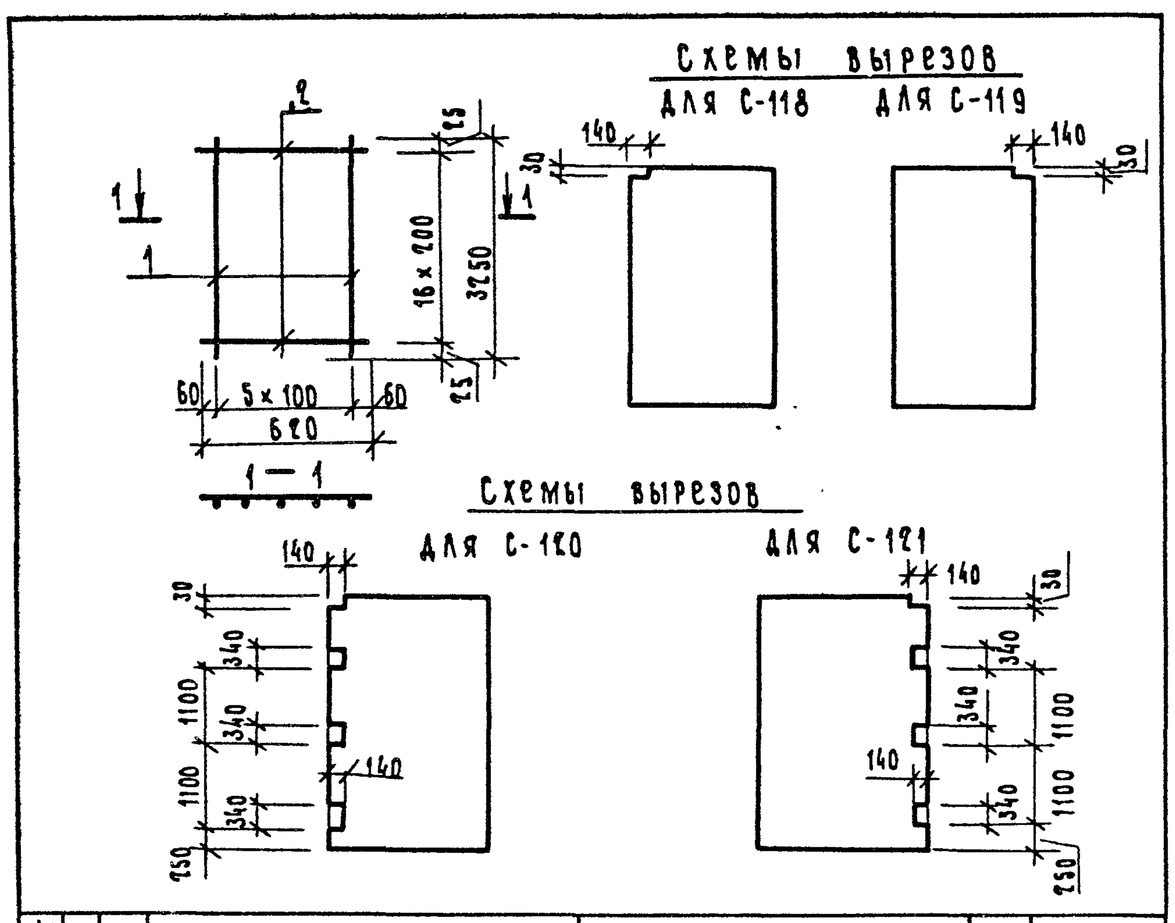

Формат	Зона	Поз.	Обозначение	Наименование	Кол.	Примечание
				Документация		
А4			1.220.1-3м. 4-2 ООТО	Техническое описание		
				Детали		
				Ст. отд. ГОСТ 5781-82*		
Б.Ч		1	6.013.3250	ф6А-III ℓ = 3250	6	0,72кг
				Ст. отд. ГОСТ 6727-80*		
Б.Ч		2	5.041.620	ф5Вр-I ℓ = 620	17	0,09кг

1.220.1-3м. 4-2 12

Н.контр.	Вакман		
ГИП	Вакман		
Разраб.	Тихмянова		
Провер.	Шапиро		
Исполн.	Стернин		

Сетка С-118... С-121

Стадия	Масса	Масштаб
Р	5,85	—
Лист	Листов 1	

ЛенЗНИИЭП

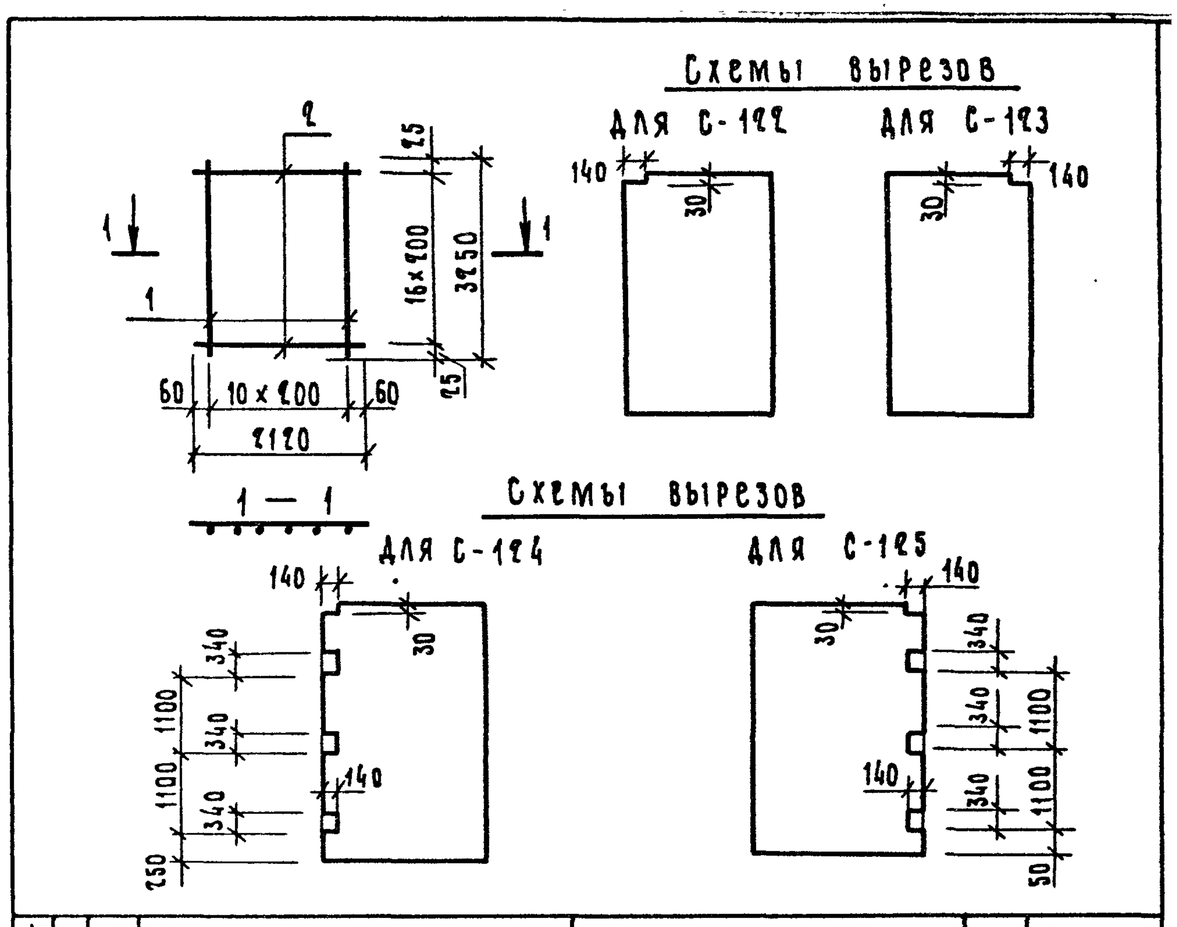

Формат	Зона	Поз.	Обозначение	Наименование	Кол.	Примечание
				Документация		
А4			1.220.1-3м. 4-2 ООТО	Техническое описание		
				Детали		
				Ст. отд. ГОСТ 5781-82*		
Б.Ч		1	6.013.3250	ф6А-III ℓ = 3250	11	0,72кг
				Ст. отд. ГОСТ 6727-80*		
Б.Ч		2	5.041.2120	ф5Вр-I ℓ = 2120	17	0,30кг

1.220.1-3м. 4-2 13

Н.контр.	Вакман		
ГИП	Вакман		
Разраб.	Тихмянова		
Провер.	Шапиро		
Исполн.	Стернин		

Сетка С-122... С-125

Стадия	Масса	Масштаб
Р	13,02	—
Лист	Листов 1	

ЛенЗНИИЭП

Взам. инв. № | Подп. и дата | Инв. № подл.

23185 15

Схемы вырезов

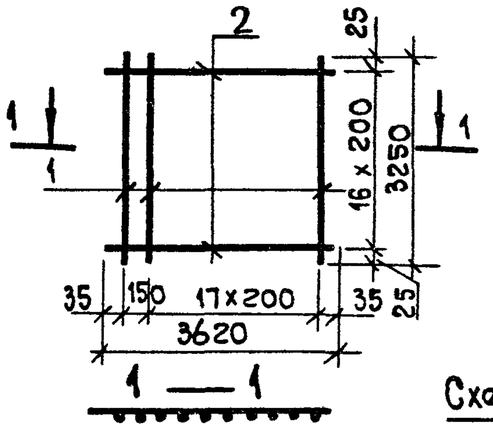

Для С-126

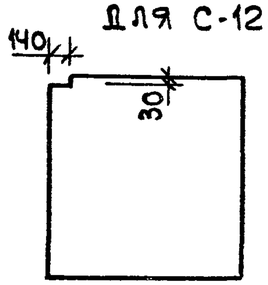

Для С-127

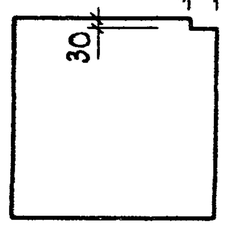

Схемы вырезов

Для С-128

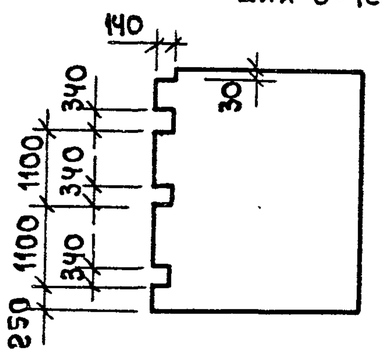

Для С-129

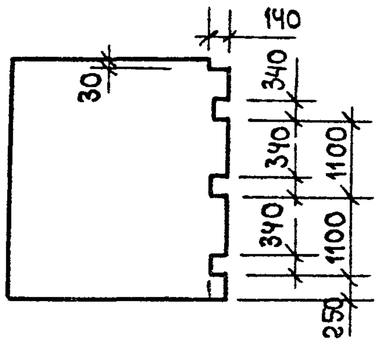

Формат	Зона	Поз.	Обозначение	Наименование	Кол.	Примечание
				Документация		
А4			1.220.1-3м. 4-2 ООТО	Техническое описание		
				Детали		
				Ст. отд. ГОСТ 5781-82*		
Б.Ч		1	6.013.3250	ф6 А-III ℓ = 3250	19	0,72 кг
Б.Ч		2	5.041.3620	ф5 Вр-I ГОСТ 6727-80* ℓ = 3620	17	0,52 кг

1.220.1-3м. 4-2 14

Н. контр.	Вакман		
ГИП	Вакман		
Разраб.	Тихмянова		
Провер	Шапиро		
Исполн.	Стернин		

Сетка С-126... С-129

Стадия	Масса	Масштаб
Р	22,52	
Лист	Листов 1	

ЛенЗНИИЭП

Формат А4

Схемы вырезов

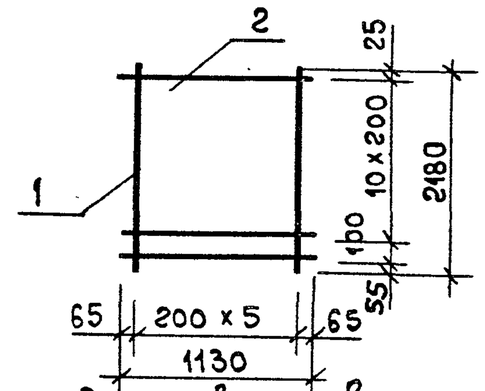

Для С-130

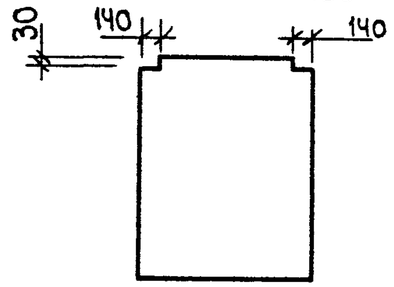

Для С-131

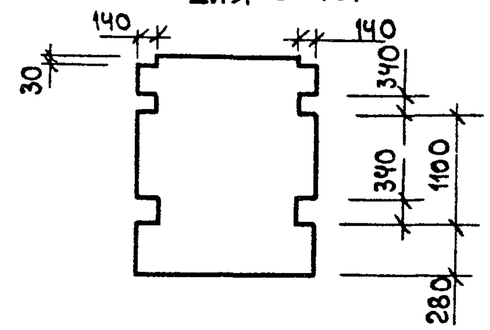

Формат	Зона	Поз.	Обозначение	Наименование	Кол.	Примечание
				Документация		
				Техническое описание		
				Детали		
				Стер. от. ГОСТ 5781-82*		
Б.Ч		1	6.013.2180	ф6 А-III ℓ = 2180	6	0,48 кг
				Ст. от. ГОСТ 6727-80*		
Б.Ч		2	5.041.1130	ф5 Вр-I ℓ = 1130	12	0,16 кг

1.220.1-3м.4-2 15

Н. контр.	Вакман		
ГИП	Вакман		
Разраб.	Тихмянова		
Провер	Шапиро		
Исполн.	Стернин		

Сетка С-130; С-131

Стадия	Масса	Масштаб
Р	4,82	
Лист	Листов 1	

ЛенЗНИИЭП

Взам. инв. N | Подп. и дата | Инв. N подл.

23185 16

Формат А4

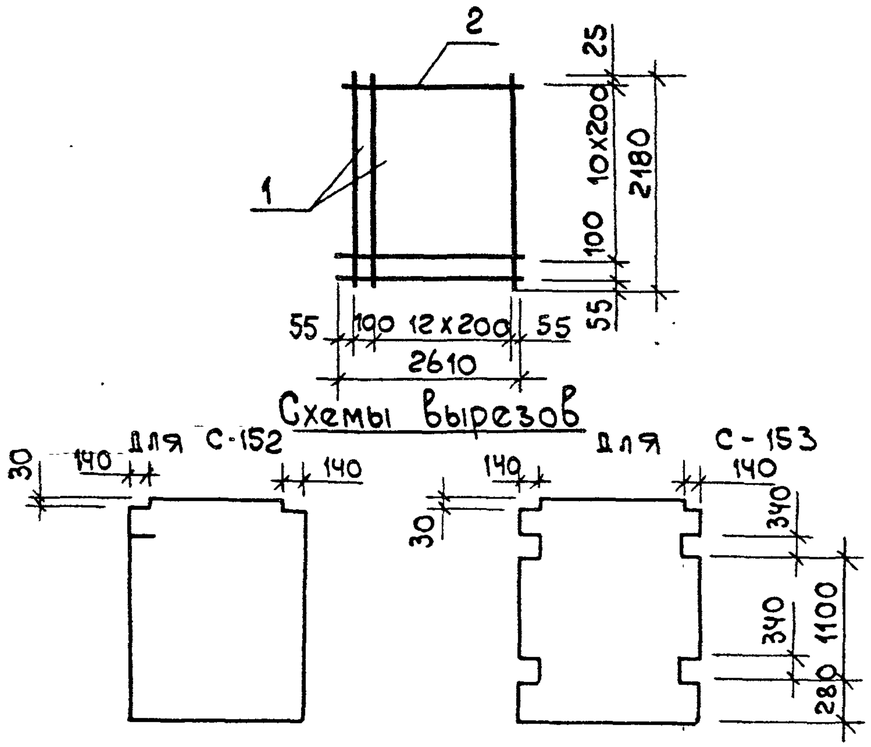

Формат	Зона	Поз.	Обозначение	Наименование	Кол	Примечание
				Документация		
А4			1.220.1-3м. ч-2 ООТО	Техническое описание		
				Детали		
				Ст. отд. ГОСТ 5781-82*		
Б.4		1	6.013.2180	ф6А-III ℓ = 2180	14	0,48 кг
				Ст. отд. ГОСТ 6727-80*		
Б4		2	5.041.2610	ф5Вр-I ℓ = 2610	12	0,38 кг

1.220.1-3м.ч-2 16

Н. контр.	Вакман		
ГИП	Вакман		
Разраб.	Тихмянова		
Провер.	Шапиро		
Исполн.	Стернин		

Сетка С-152; С-153

Стадия	Масса	Масштаб
Р	11,28	—
Лист	Листов 1	

ЛенЗНИИЭП

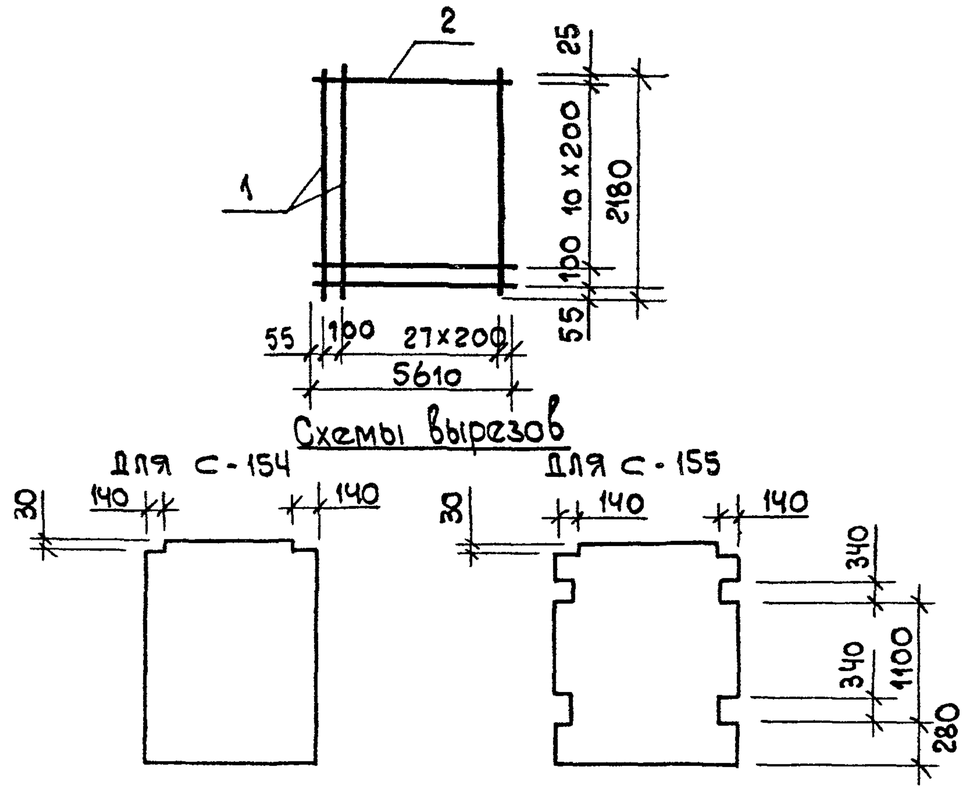

Формат	Зона	Поз.	Обозначение	Наименование	Кол.	Примечание
				Документация		
А4			1.220.1-3м. ч-2 ООТО	Техническое описание		
				Детали		
				Ст. отд. ГОСТ 5781-82*		
Б.4		1	6.013.2180	ф6А-III ℓ = 2180	29	0,48 кг
				Ст. отд. ГОСТ 6727-80*		
Б.4		2	5.013.5610	ф5Вр-I ℓ = 5610	12	0,81 кг

1.220.1-3м. ч-2 17

Н. контр.	Вакман		
ГИП	Вакман		
Разраб.	Тихмянова		
Провер.	Шапиро		
Исполн	Стернин		

Сетка С-154; С-155

Стадия	Масса	Масштаб
Р	23,64	—
Лист	Листов 1	

ЛенЗНИИЭП

Инв. N подл. | Подп. и дата | Взам. инв. N

23185 17

Формат А4

Схемы вырезов

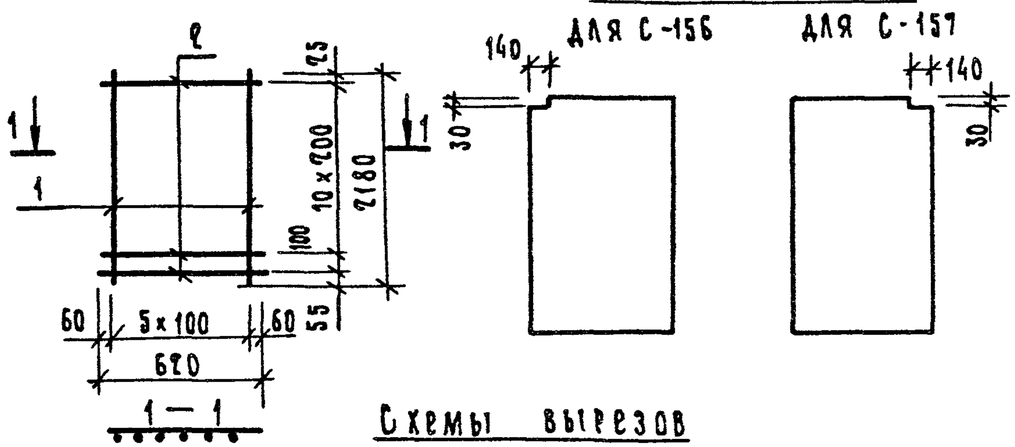

Схемы вырезов

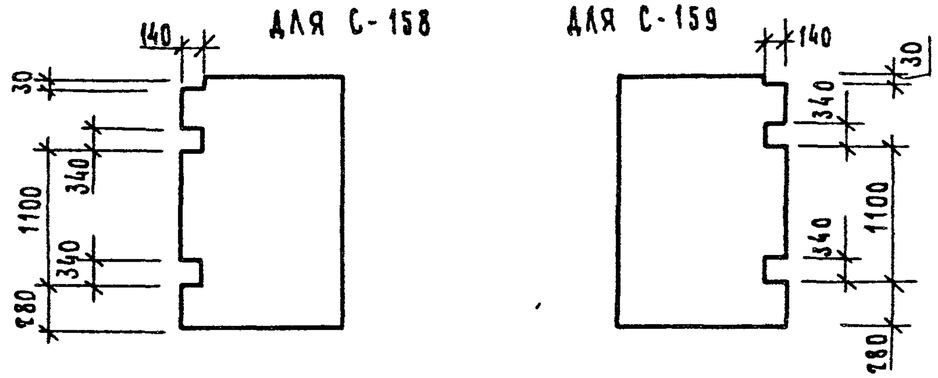

Формат	Зона	Поз.	Обозначение	Наименование	Кол.	Примечание
				Документация		
А4			1.220.1-3м. 4-2 ООТО	Техническое описание		
				Детали		
				Ст. отд. ГОСТ 5781-82*		
Б4		1	6.013.2180	Ф6 А-III ℓ = 2180	6	0,48кг
				Ст. от. ГОСТ 6727-80*		
Б4		2	5.041.620	Ф5 Вр-I ℓ = 620	12	0,09кг

1.220.1-3м. 4-2 18

Н. контр.	Вакман		
ГИП	Вакман		
Разраб.	Тихмянова		
Пров.	Шапиро		
Испол.	Стернин		

Сетка С-156 ... С-159

Стадия	Масса	Масштаб
Р	3,96	—
Лист	Листов 1	

ЛенЗНИИЭП

Схемы вырезов

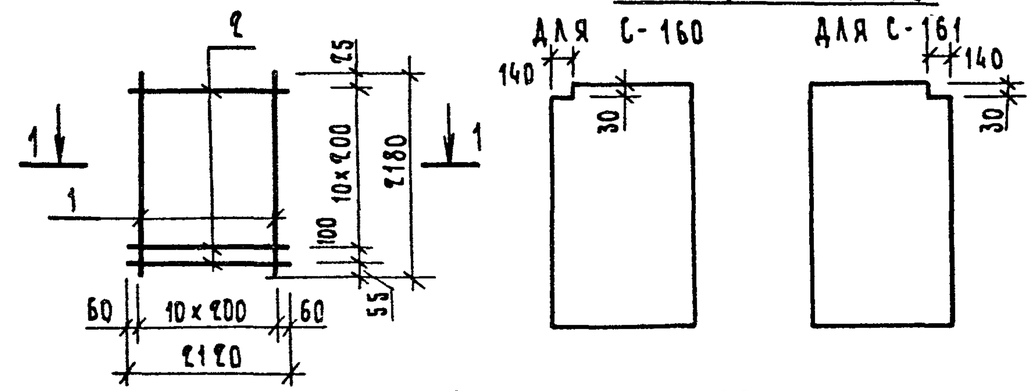

Схемы вырезов

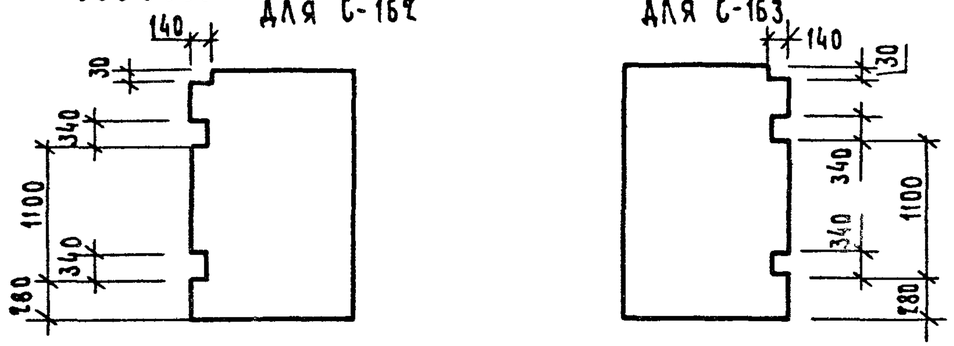

Формат	Зона	Поз.	Обозначение	Наименование	Кол.	Примечание
				Документация		
А4			1.220.1-3м. 4-2 ООТО	Техническое описание		
				Детали		
				Ст. отд. ГОСТ 5781-82*		
Б4		1	6.013.2180	Ф6 А-III ℓ = 2180	11	0,48кг
				Ст. отд. ГОСТ 6727-80*		
Б4		2	5.041.2120	Ф5 Вр-I ℓ = 2120	12	0,31кг

1.220.1-3м. 4-2 19

Н. контр.	Вакман		
ГИП	Вакман		
Разраб.	Тихмянова		
Провер.	Шапиро		
Испол.	Стернин		

Сетка С-160 ... С-163

Стадия	Масса	Масштаб
Р	9.00	—
Лист	Листов 1	

ЛенЗНИИЭП

Взам. инв. N | Подп. и дата | Инв. N подл.

23185 18

Формат	Зона	Поз.	Обозначение	Наименование	Кол.	Примечание
				Документация		
А4			1.220.1-3м. 4-2 20СБ	Сборочный чертеж		
А4			1.220.1-3м. 4-2 ПОТО	Техническое описание		
			Переменные данные для исполнений			
				1.220.1-3м. 4-2 20		
				С-166		
				Детали		
				Ст. отд. ГОСТ 6727-80*		
Б4		1	5.041. 2540	ф5Вр-I ℓ = 2540	2	0,37кг
Б4		2	5.041. 175	ф5Вр-I ℓ = 175	51	0,03кг
				1.220.1-3м. 4-2 20-01		
				С-167		
				Детали		
				Ст. отд. ГОСТ 6727-80*		
Б4		1	5.041. 5540	ф5Вр-I ℓ = 5540	2	0,80кг
Б4		2	5.041. 175	ф5Вр-I ℓ = 175	111	0,03кг

Н. контр.	Вакман		1.220.1-3м. 4-2 20
ГИП	Вакман		Сетка С-166, С-167
Разр.	Тихмянова		Стадия: Р; Лист: ; Листов: 1
Провер.	Шапиро		ЛенЗНИИЭП
Исполн.	Стернин		

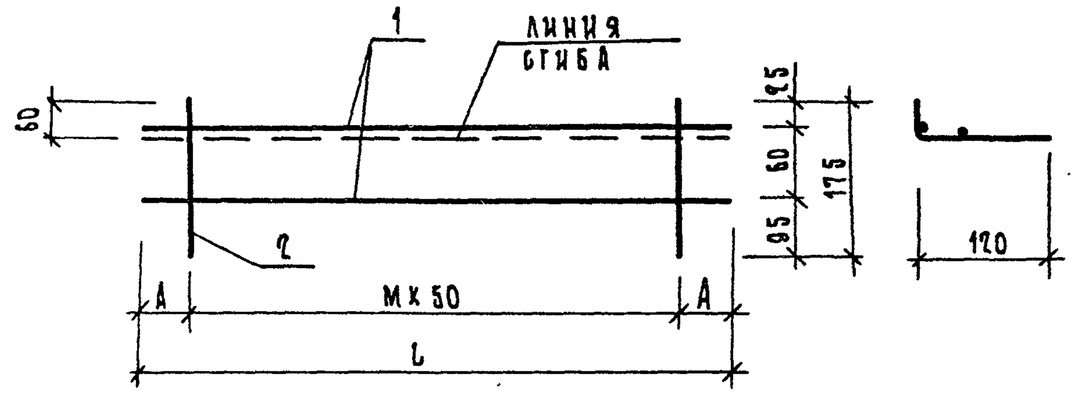

Обозначение	Марка	L мм.	М	А мм.	Масса кг
1.220.1-3м. 4-2 20	С-166	2540	50	20	2,27
-01	С-167	5540	110	20	4,93

Н. контр.	Вакман		1.220.1-3м. 4-2 20СБ
ГИП	Вакман		Сетка С-166, С-167 Сборочный чертеж
Разр.	Тихмянова		Стадия: Р; Масса: см. табл.; Масштаб: —
Провер.	Шапиро		Лист: ; Листов: 1
Исполн.	Стернин		ЛенЗНИИЭП

Инв. № подл. | Подп. и дата | Взам. инв. №

23185 19

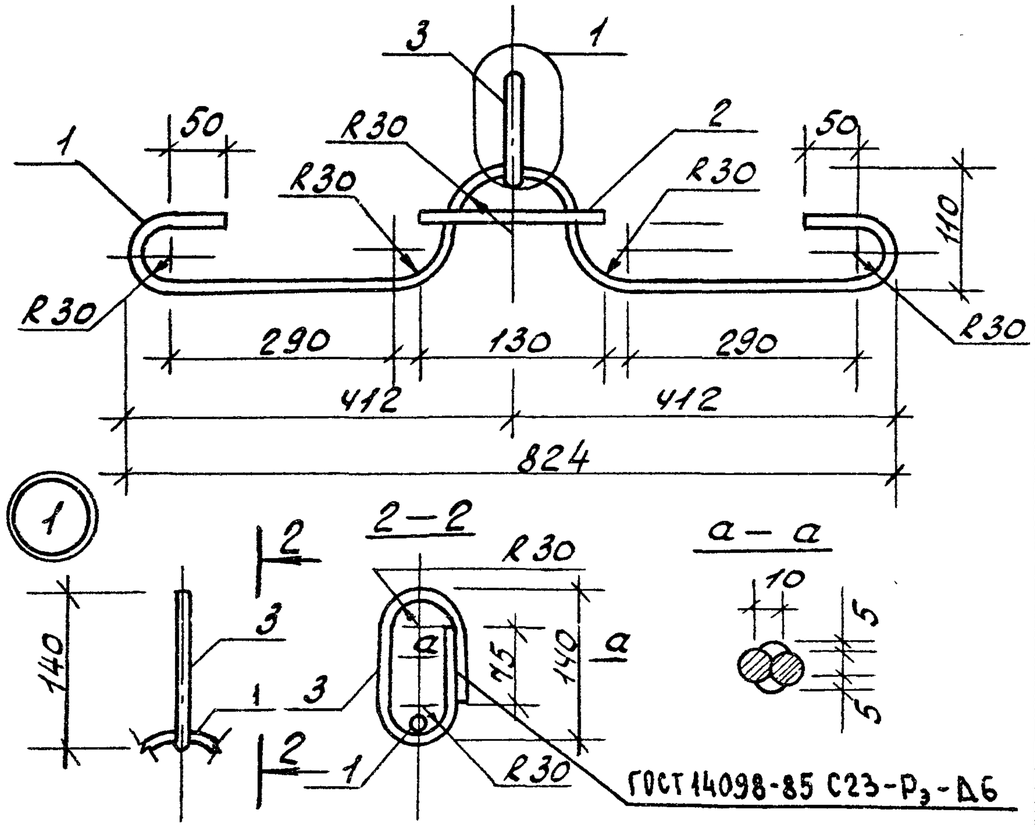

Формат	Зона	Поз.	Обозначение	Наименование	Кол.	Примечание
				Документация		
А4			1.220.1-3м. 4-2 ООТО	Техническое описание		
				Детали		
				Ст. отд. ГОСТ 5781-82*		
Б4		1	16.011.1194	ф16АI ℓ=1194	1	1,88кг
Б4		2	16.011.130	ф16АI ℓ=130	1	0,21кг
Б4		3	18.011.430	ф18АI ℓ=430	1	0,86кг

1.220.1-3м. 4-2 21

Н. контр.	Вакман		
ГИП	Вакман		
Разраб.	Тихмянова		
Пробер.	Шапиро		
Исполн.	Стернин		

Петля строповочная П-1

Стадия	Масса	Масштаб
Р	2,95	—
Лист	Листов 1	

ЛенЗНИИЭП

формат А4

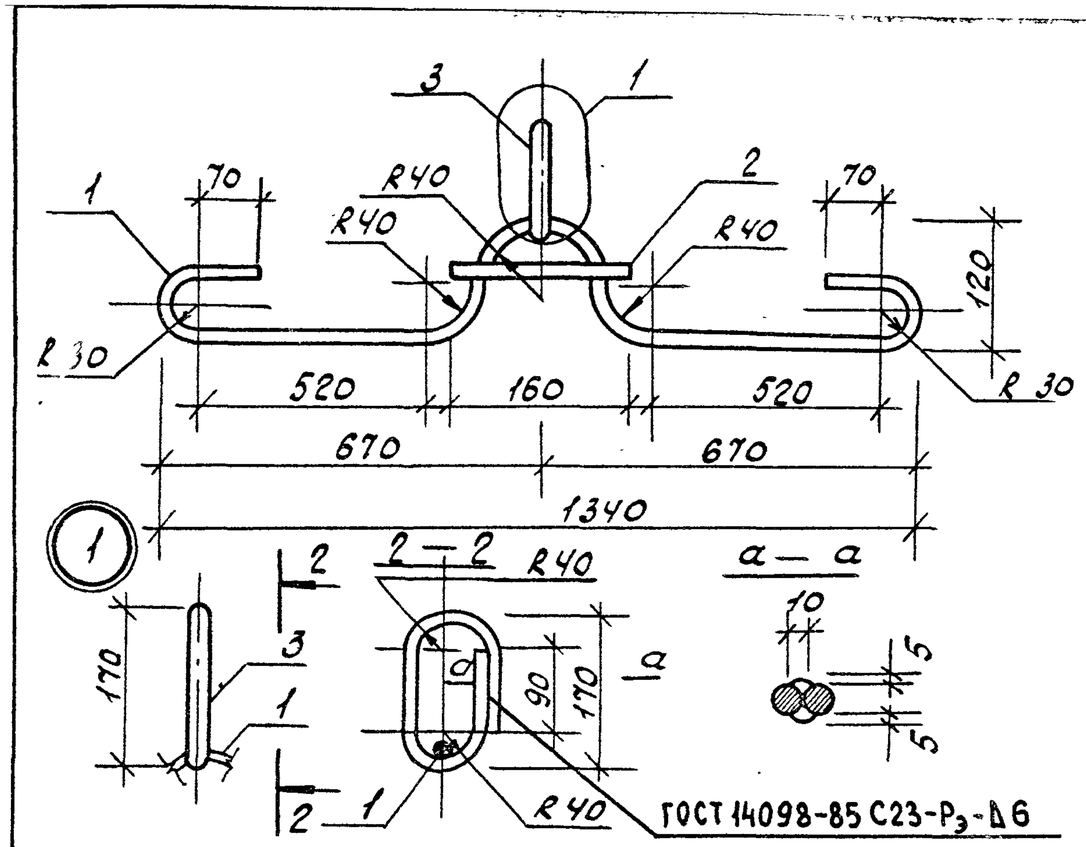

Формат	Зона	Поз.	Обозначение	Наименование	Кол.	Примечание
				Документация		
А4			1.220.1-3м. 4-2 ООТО	Техническое описание		
				Детали		
				Ст. отд. ГОСТ 5781-82*		
Б4		1	20.011.1748	ф20АI ℓ=1748	1	4,31кг
Б4		2	20.011.160	ф20АI ℓ=160	1	0,39кг
Б4		3	22.011.530	ф22АI ℓ=530	1	1,55кг

Взам. инв. № | Подпись и дата | Инв. № подл.

1.220.1-3м. 4-2 22

Н. контр.	Вакман		
ГИП	Вакман		
Разраб.	Тихмянова		
Пробер.	Шапиро		
Исполн.	Стернин		

Петля строповочная П-2

Стадия	Масса	Масштаб
Р	6,25	—
Лист	Листов 1	

ЛенЗНИИЭП

23185

формат А4