ГОСУДАРСТВЕННЫЙ КОМИТЕТ СССР ПО ДЕЛАМ СТРОИТЕЛЬСТВА

ГОССТРОЙ СССР

ТИПОВАЯ ДОКУМЕНТАЦИЯ НА КОНСТРУКЦИИ ИЗДЕЛИЯ
И УЗЛЫ ЗДАНИЙ И СООРУЖЕНИЙ

СЕРИЯ 5.904-31

УНИФИЦИРОВАННЫЕ ДУШИРУЮЩИЕ ВОЗДУХОРАСПРЕДЕЛИТЕЛИ С УВЛАЖНЕНИЕМ И БЕЗ УВЛАЖНЕНИЯ ВОЗДУХА

ВЫПУСК 1

РАБОЧИЕ ЧЕРТЕЖИ

РАЗРАБОТАНЫ
ГПИ САНТЕХПРОЕКТ
ГОССТРОЯ СССР

ГЛАВНЫЙ ИНЖЕНЕР ИНСТИТУТА
ШИЛЛЕР Ю.И.
ГЛАВНЫЙ ИНЖЕНЕР ПРОЕКТА
СПИВАК В.А.

УТВЕРЖДЕНЫ
ГОССТРОЕМ СССР
ПРОТОКОЛ № АЧ-42 от 3 ОКТЯБРЯ 1985г.
ВВЕДЕНЫ В ДЕЙСТВИЕ
ГПИ САНТЕХПРОЕКТ
ПРИКАЗ № 200 ОТ 26 ДЕКАБРЯ 1985г.

Содержание

Обозначение	Наименование	Стр
А3А·23 000 ТО	Унифицированный душирующий воздухораспределитель без увлажнения воздуха	3
	Техническое описание	
А3А 123.000	Унифицированный душирующий воздухораспределитель без увлажнения воздуха	3,4
А3А 123 000 СБ	Унифицированный душирующий воздухораспределитель без увлажнения воздуха	5,6
А3А 123 001	Крышка	6
А3А 123 002	Кольцо	
А3А 123. 010	Корпус	7
А3А 123. 010 СБ	Корпус	8,9
А3А 123 020	Фланец	9
А3А 123 020 СБ	Фланец	
А3А 123. 030	Переход	10
А3А 123. 030 СБ	Переход	
А3А 123 040	Блок лопаток	11
А3А 123 003	Кольцо	
А3А 123 040 СБ	Блок лопаток	12
А3А 123 050	Решетка в сборе	13
А3А 123 050 СБ	Решетка в сборе	
А3А 123.060	Решетка	14
А3А 123 060 СБ	Решетка	
А3А 123 070	Фиксатор	15
А3А 123. 004	Фланец	
А3А 123 005	Прокладка	
А3А 123 006	Прокладка	
А3А 123.007	Палец	16
А3А 123.008	Ограничитель	
А3А 123. 009	Лопатка	
А3А 123.011	Ось	
А3А 123 016	Ребро	17
А3А 123.017	Ребро	
А3А 123. 018	Ребро	
А3А 123.019	Бобышка	
А3А 123. 021	Уголок	18
А3А 123.022	Уголок	
А3А 123.023	Ребро	
А3А 123.024	Планка	
А3А 123 025	Стенка	19
А3А 123 026	Планка	20
А3А 123 027	Стенка	
А3А 123 028	Стенка	
А3А 123.029	Уголок	21
А3А 123 042	Переход	
А3А 123.044	Ушко	
А3А 123.045	Тяга	
А3А 123. 047	Планка	22
А3А 123.048	Планка	
А3А 123.046	Бобышка	23
А3А 123 055	Тяга	

Обозначение	Наименование	Стр.
А3А 123 063	Боковина	23
А3А 123 062	Втулка	24
А3А 123 064	Перо	
А3А 123 065	Ушко	
А3А 123. 068	Бобышка	
А3А 124. 000	Унифицированный душирующий воздухораспределитель без увлажнения воздуха	25
А3А 124 000 СБ	Унифицированный душирующий воздухораспределитель без увлажнения воздуха	26,27
А3А 124. 010	Корпус	28
А3А 124.010 СБ	Корпус	29,30
А3А 124. 006	Стенка	30
А3А 123. 012	Ухо	
А3А 123. 034	Ухо	
А3А 124. 004	Стенка	31
А3А 124. 005	Стенка	32,33
А3А125. 000	Унифицированный душирующий воздухораспределитель с увлажнением воздуха	
А3А 125. 000 СБ	Унифицированный душирующий воздухораспределитель с увлажнением воздуха	34,35
А3А 125. 010	Решетка в сборе	36
А3А 125. 010 СБ	Решетка в сборе	
А3А 125. 020	Форсунка	37
А3А 125. 020 СБ	Форсунка	
А3А 125. 003	Хомут	
А3А 125. 030	Корпус	38
А3А 125. 030 СБ	Корпус	
А3А 125. 004	Хомут	
А3А 125. 040	Направляющая	39
А3А 125. 040 СБ	Направляющая	
А3А 125. 005	Подвеска	
А3А 125. 006	Патрубок	40
А3А 125. 007	Скоба	
А3А 125. 009	Скоба	
А3А 125. 011	Штуцер	
А3А 125. 012	Гайка	41
А3А 125. 013	Прокладка	
А3А 125. 014	Сопло	
А3А 125. 015	Диффузор	
А3А 125. 001	Втулка	42,43
А3А 125. 002	Хомут	
А3А 126. 000	Унифицированный душирующий воздухораспределитель с увлажнением воздуха	
А3А 126. 000 СБ	Унифицированный душирующий воздухораспределитель с увлажнением воздуха	44-46
А3А 125. 017	Корпус	46
А3А 125. 018	Втулка	

Введение

Типовая документация серии 4.904-31 „Унифицированные душирующие воздухораспределители с увлажнением и без увлажнения воздуха" разработана взамен типовых серий 4.904-22 „Патрубки поворотные душирующие тип ППД" и 4.904-56 „Патрубки душирующие с увлажнением и без увлажнения воздуха".

1. Назначение

Унифицированные душирующие воздухораспределители УДВ предназначены для воздушного душирования с подачей воздуха на места постоянного пребывания работающих в соответствии с требованиями пункта 4.7* СНиП II-33-75* „Отопление, вентиляция и кондиционирование воздуха".

В данной серии приведены чертежи следующих воздухораспределителей:

с нижней подачей воздуха для присоединения к воздуховодам, прокладываемым ниже душирующих воздухораспределителей:

а) без увлажнения воздуха – УДВн

б) с увлажнением воздуха – УДВун,

с верхней подачей воздуха для присоединения к воздуховодам, прокладываемым выше душирующих воздухораспределителей:

а) без увлажнения воздуха – УДВ з

б) с увлажнением воздуха – УДВув.

2. Технические данные

Обозначение	Размеры сечения присоединительного патрубка, мм	Диаметр воздуховода, мм
УДВ-1	400×400	450
УДВ-2	600×600	630
УДВ-3	800×800	900

3. Устройство и работа изделия

Унифицированный душирующий воздухораспределитель состоит из корпуса, внутри которого расположены поворотная направляющая решетка, блок лопаток и устройство, обеспечивающее кинематическую связь блока лопаток с направляющей решеткой и представляющее собой тягу, соединяющую шарнирно все лопатки и решетку.

Изменение направления душирования в горизонтальной плоскости осуществляется поворотом патрубка, для чего он устанавливается на шарнирном фланцевом соединении.

Воздушный поток может изменяться направляющей решеткой в вертикальной плоскости на угол до 45°, что и осуществляется поворотом самой решетки, которая фиксируется в любом промежуточном положении.

Для увлажнения подаваемого воздуха на направляющей решетке устанавливается форсунка с пневматическим распылением воды, которая может перемещаться как по вертикали, так и в горизонтальной плоскости; тем самым создаются оптимальные условия для увлажнения.

Серия 4.904-31

Обозначение	Наименование	Кол. на исполн. АЗА 123.000 – 01	02	Примечание
	Документация			
АЗА 123.000 СБ	Сборочный чертеж	×	×	*) А2, А3
АЗА 123.000 ТО	Техническое описание	×	×	
	Сборочные единицы			
1 АЗА 123.010	Корпус	1		
–01	Корпус		1	
–02	Корпус			1
2 АЗА 123.030	Переход	1		

Условное наименование: УДВн-1, УДВн-2, УДВн-3

Инв. № подл. | Подпись и дата | Взам. инв. № | Инв. № дубл. | Подпись и дата

Серия 5.904-31

Формат	Зона	Поз.	Обозначение	Наименование	Кол. на исполн. А3А123.000- —	01	02									Примечание
А4		2	А3А123.030 -01	Переход		1										
			-02	Переход			1									
А4		3	А3А123.040 -01	Блок лопаток	1											
			-02	Блок лопаток		1										
			-04	Блок лопаток			1									
А4		4	А3А123.050	Решетка в сборе	1											
			-02	Решетка в сборе		1										
			-04	Решетка в сборе			1									
А4		5	А3А123.070	Фиксатор	1	1	1									
				Детали												
А4		6	А3А123.001	Крышка	1	1										
			-01	Крышка			1									
А4		7	А3А123.002	Кольцо	1											
			-01	Кольцо		1										
			-02	Кольцо			1									

Изм. | Лист | № докум. | Подп. | Дата | А3А123.000 | Лист 2

Копировал: 01 Формат А4

Инв. № подл. | Подпись и дата | Взам. инв. № | Инв. № дубл. | Подпись и дата

Формат	Зона	Поз.	Обозначение	Наименование	Кол. на исполн. А3А123.000 —	01	02									Примечание
А4		14	А3А123.007	Палец	1	1	1									
А4		15	А3А 123.008	Ограничитель	4	4	4									
А4		16	А3А123.009	Лопатка	1											
			-01	Лопатка		1										
			-02	Лопатка			1									
А4		17	А3А123.011	Ось	1	1	1									
		18	-01	Ось	1	1	1									
				Стандартные изделия												
				Болты ГОСТ 7798-70												
		19		М6×25.36	4	4	4									
		20		М8×20.36	17	17	21									
		21		М8×25.36	10	10	10									
		22		М12×30.36	1	1	1									

Изм. | Лист | № докум. | Подп. | Дата | А3А123.000 | Лист 4

Копировал 01 Формат А4

Инв. № подл. | Подпись и дата | Взам. инв. № | Инв. № дубл. | Подпись и дата

Формат	Зона	Поз.	Обозначение	Наименование	Кол. на исполн. А3А123.000- —	01	02									Примечание
А4		8	А3А 123.003	Кольцо	1											
			-01	Кольцо		1										
			-02	Кольцо			1									
А4		9	А3А123.004	Фланец	1											
			-01	Фланец		1										
			-02	Фланец			1									
А4		10	А3А123.005	Прокладка	1											
			-01	Прокладка		1										
			-02	Прокладка			1									
А4		11	А3А123.006	Прокладка	1											
			-01	Прокладка		1										
			-02	Прокладка			1									
		12	-05	Прокладка	1											
			-06	Прокладка		1										
			-07	Прокладка			1									
		13	-08	Прокладка	1	1										
			-09	Прокладка			1									

Изм. | Лист | № докум. | Подп. | Дата | А3А123.000 | Лист 3

Копировал 01 Формат А4

Инв. № подл. | Подпись и дата | Взам. инв. № | Инв. № дубл. | Подпись и дата

Формат	Зона	Поз.	Обозначение	Наименование	Кол. на исполн. А3А123.000- —	01	02									Примечание
				Гайки ГОСТ 5915-70												
		23		М6.4	16	16	16									
		24		М8.4	28	28	32									
		25		М10.4	4	4	4									
				Шайбы ГОСТ 11371-78												
		26		6.02	16	16	16									
		27		8.02	1	1	1									
		28		10.02	4	4	4									
		29		12.02	3	3	3									
		30		Ось 22-12Х5×20 Ст3 ГОСТ 9650-80	1	1	1									
		31		Шплинт 3.2×18 ГОСТ 397-79	1	1	1									

Изм. | Лист | № докум. | Подп. | Дата | А3А123.000 | Лист 5

Копировал 01 Формат А4

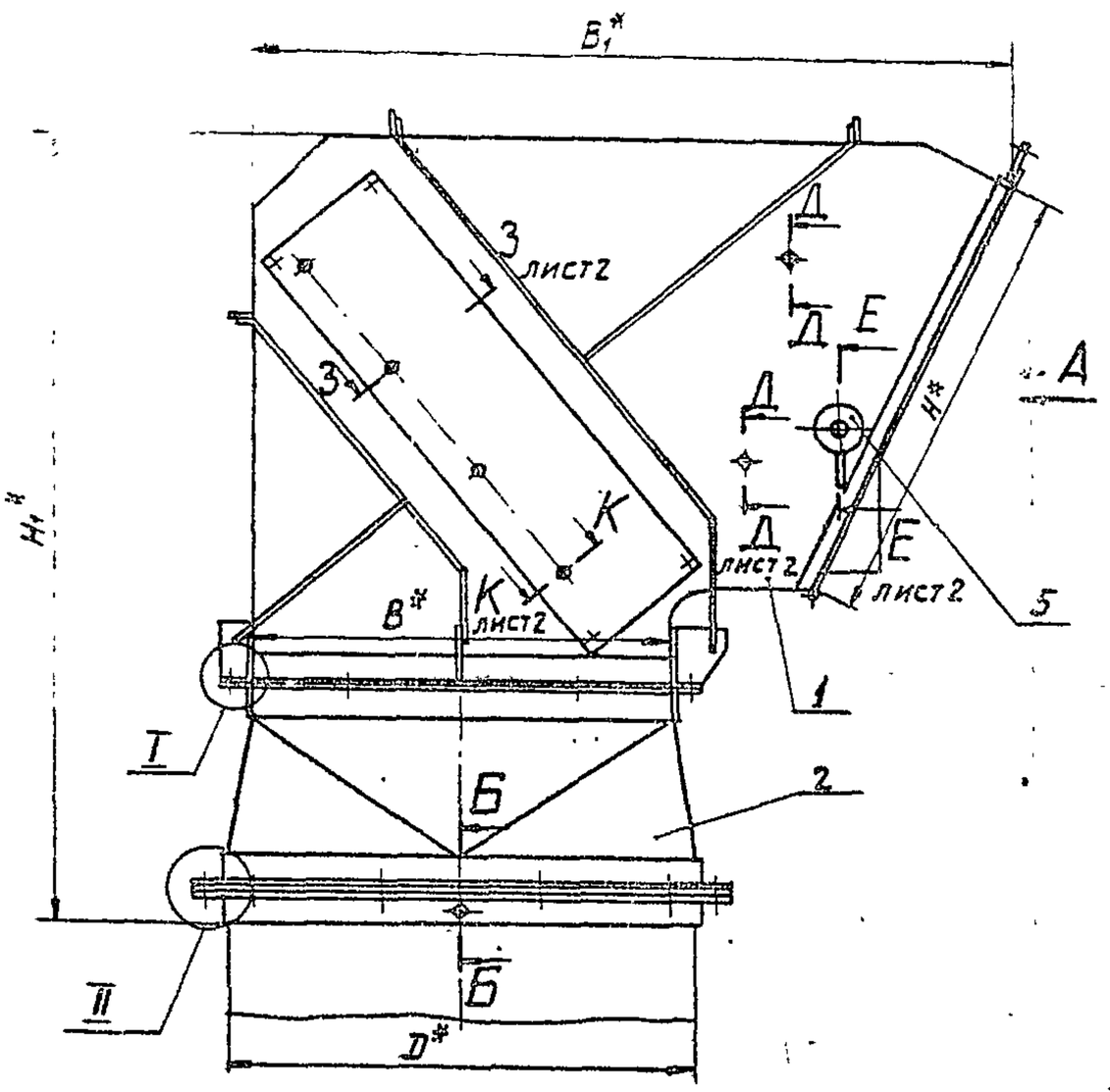

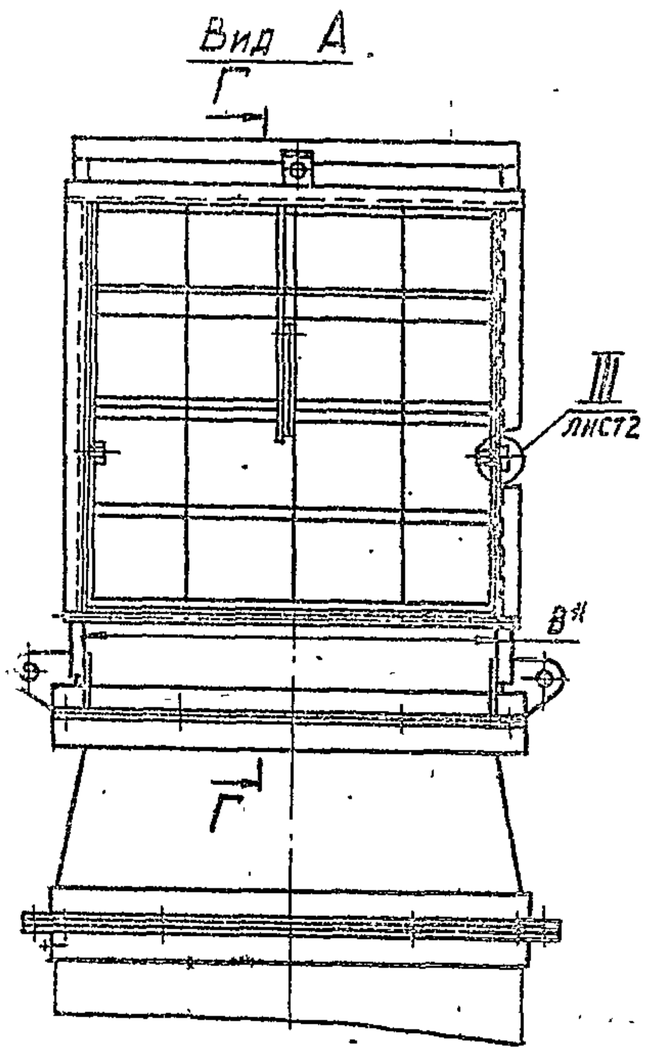

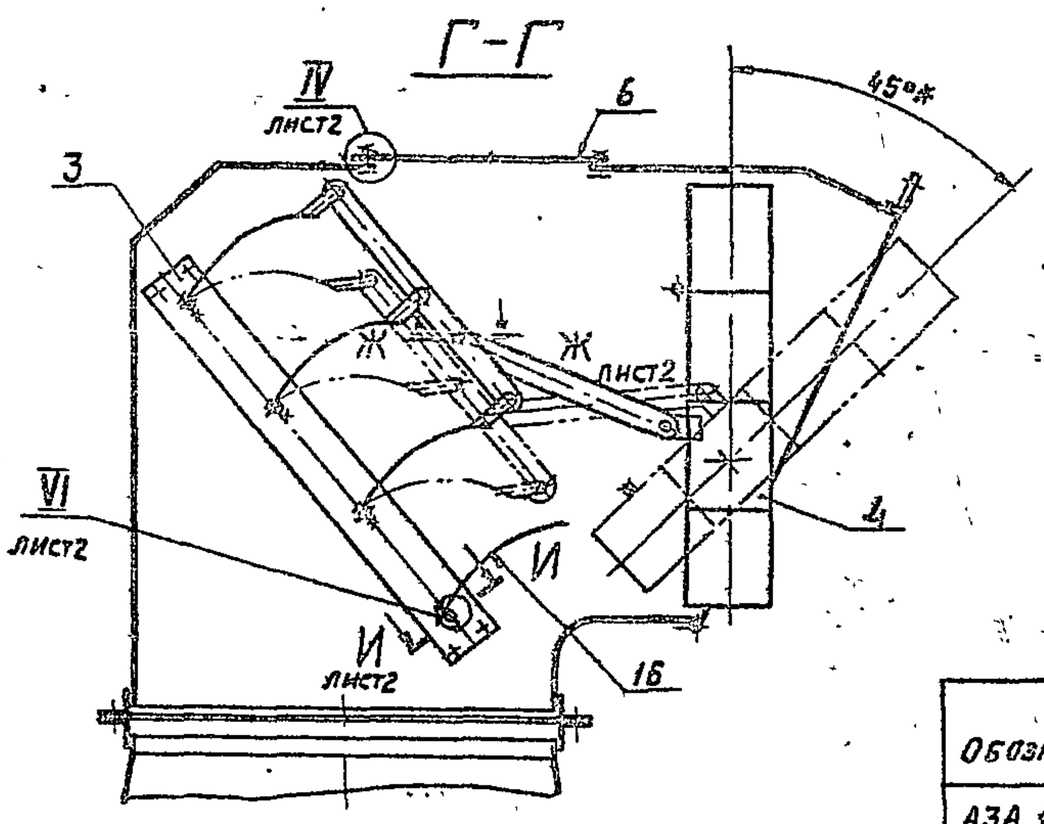

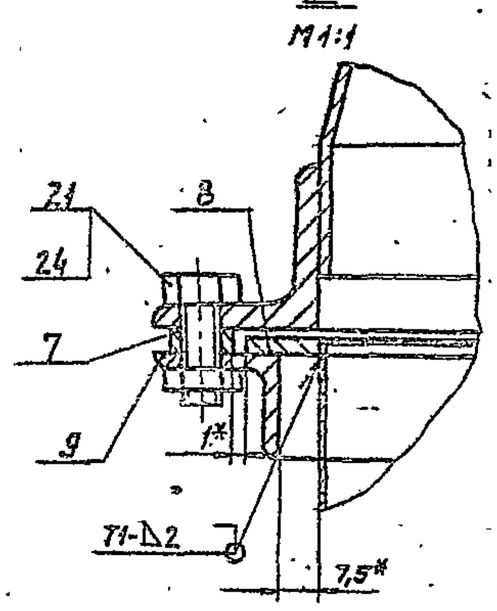

Обозначение	Шифр	Размеры, мм					Масса, кг
		В*	В1*	Д*	Н*	Н1*	
АЗА 123. 000	УДВн-1	400	725	450	440	770	43,0
—01	УДВн-2	600	1040	630	660	1040	72,7
—02	УДВн-3	800	1340	800	880	1340	118,7

1. * Размеры для справок.
2. Сварные швы Т1 по ГОСТ 5264-80.
Шов №1 — сварка дуговая в защитном газе.
3. Покрытие всех поверхностей, кроме резьбовых и подвижных соединений, эмаль ПФ-115 серая ГОСТ 6465-76.

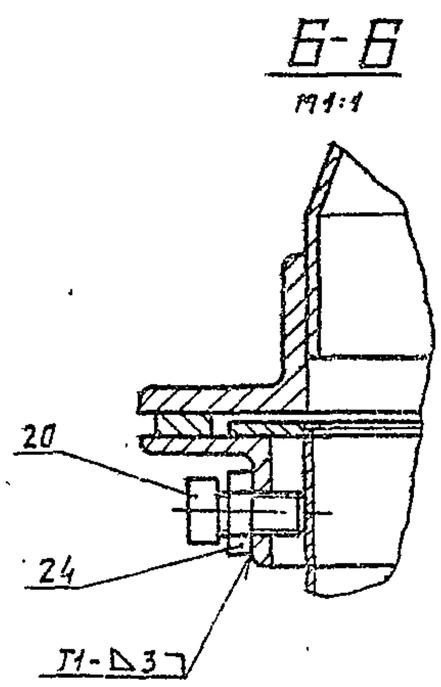

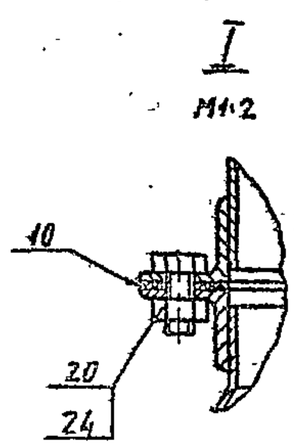

Изм.	Лист	№докум.	Подп.	Дата	АЗА123.000СБ			
Разраб.		Лейтес		IX-83	Унифицированный душирующий воздухораспределитель без увлажнения воздуха.	Лит.	Масса	Масштаб
Пров.		Мерзлякова		VI-83			Ст. табл.	
Рук.груп.		Мерзлякова		VI-83		Лист 1	Листов 1	
Гл.спец.		Вайнберг				Госстрой СССР САНТЕХПРОЕКТ г. Москва		
Н.контр.		Давиовский		11.85				
Утв.		Сливак		VII.85				

Копировал: Формат А2

Серия 5.904-31

Инв.№подл. | Подп. и дата | Взам.инв.№ | Инв.№дубл. | Подп. и дата

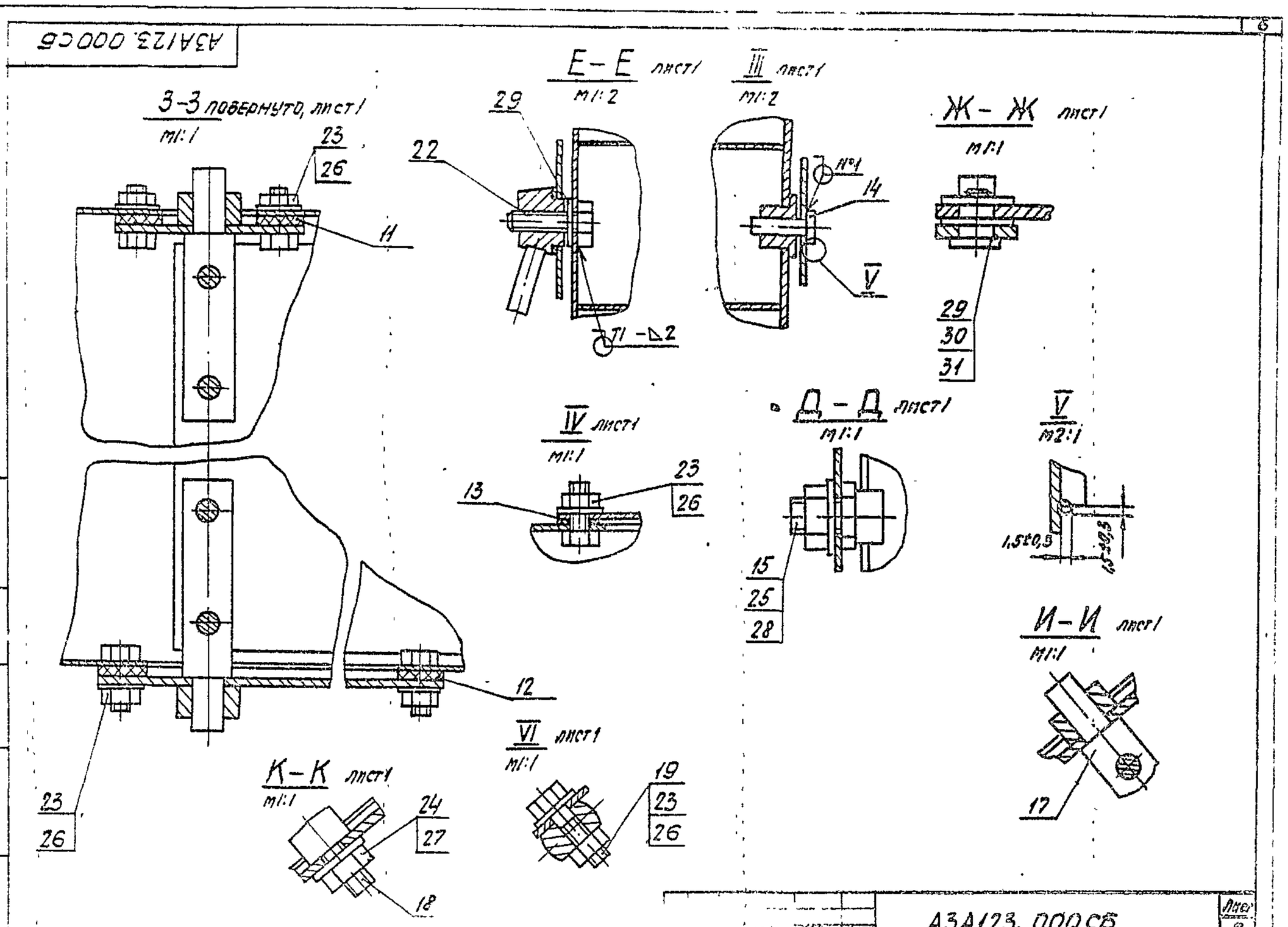

Изм.	Лист	№ докум.	Подп.	Дата	А3А123.000СБ	Лист 2

Инв. № подл. | Подпись и дата | Взам. инв. № | Инв. № дубл. | Подпись и дата

Копировал: | Формат А4

А3А123.001

Серия 5.904-31

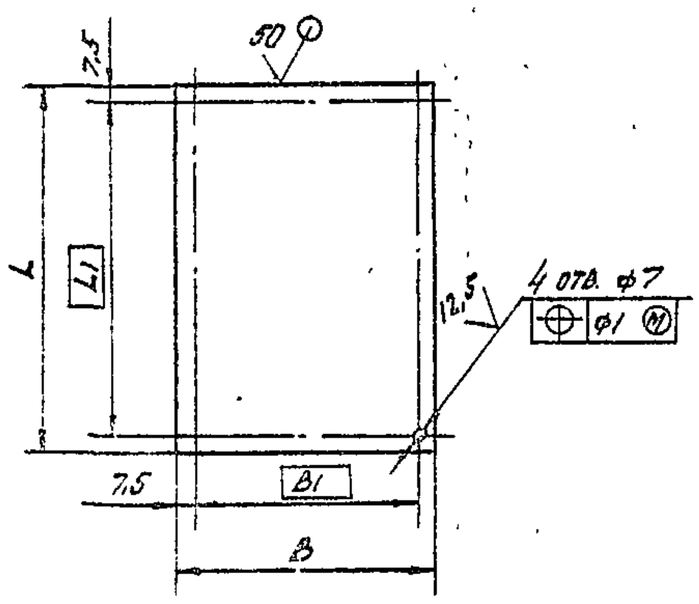

Обозначение	Размеры, мм				Масса, кг
	B	B1	L	L1	
А3А123.001	230	215	325	310	1,2
-01	330	315	425	410	2,2

Неуказанные предельные отклонения размеров $^{+t_2}$; $^{-t_2}$; $\pm t_2/2$.

Изм.	Лист	№ докум.	Подп.	Дата	А3А123.001			
Разраб.	Волобуева			9-83	Крышка	Лит.	Масса	Масштаб
Пров.	Лейтес			11-83			См. табл.	—
Н.контр.	Мерзлякова			11-83		Лист	Листов 1	
Гл.спец.	Ванберг							
Н.контр.	Грановский				Лист 62 ГОСТ 19903-74	Госстрой СССР Сантехпроект г. Москва		
Утв.	Сливак				4-Ст-8 ОСТ3 ГОСТ16523-70			

Копировал: | Формат А4

А3А123.002

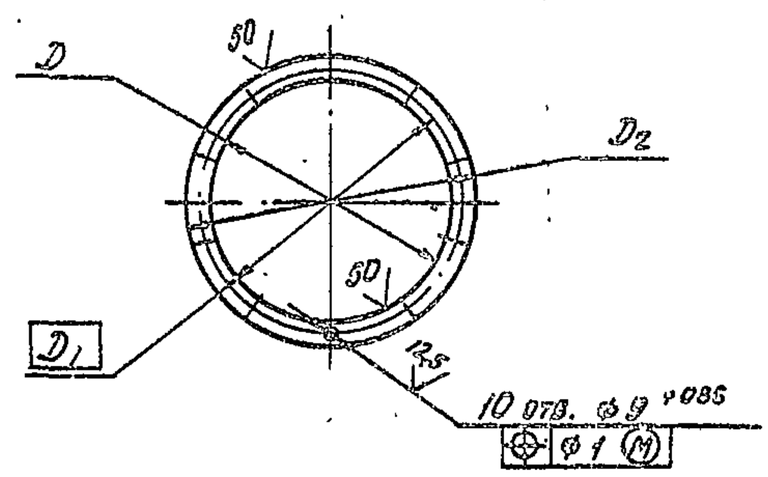

Обозначение	Размеры, мм			Масса, кг
	D	D1	D2	
А3А123.002	$482^{+1,55}$	495	515-1,75	0,9
-01	$662^{+2,0}$	675	695-2,0	1,3
-02	$932^{+2,3}$	945	965-2,3	1,9

Изм.	Лист	№ докум.	Подп.	Дата	А3А123.002			
Разраб.	Волобуева			9-83	Кольцо	Лит.	Масса	Масштаб
Пров.	Лейтес			11-83			См. табл.	—
Н.контр.	Мерзлякова			11-83		Лист	Листов 1	
Гл.спец.	Ванберг							
Н.контр.	Грановский				Лист 55 ГОСТ 19903-74	Госстрой СССР Сантехпроект г. Москва		
Утв.	Сливак				8 ОСТ3 ГОСТ14637-79			

Копировал: | Формат А4

Инв. № подл. | Подпись и дата | Взам. инв. № | Инв. № дубл. | Подпись и дата

Серия 5.904-31

Формат	Зона	Поз.	Обозначение	Наименование	Кол. на исполн. 3А1123.010-			Примечание
					–	01	02	
				Документация				
			3А1123.010 СБ	Сборочный чертеж	X	X	X	*/А2;А4
				Сборочные единицы				
А4		1	3А1123.020	Фланец	1			
			–01	Фланец		1		
			–02	Фланец			1	
				Детали				
А4		2	3А1123.012	Ухо	2	2	2	
Б4		3	3А1123.013	Ребро L=210-1,3				
				Полоса Б-4х30 ГОСТ 103-76 / ВСт3-I ГОСТ 535-79	2			0,2 кг

Изм.	Лист	№ докум.	Подп.	Дата	3А1123.010		
Разраб.		Лейтес		12-83	Корпус	Лит.	Лист 1 / Листов 4
Пров.		Черзлякова		11-83		Госстрой СССР САНТЕХПРОЕКТ г. Москва	
Рук. груп.		Черзлякова		11-83			
Н. контр.		Дяновский					
Утв.		Спивак		12.83			

Копировал: Формат А4

Инв. № подл. | Подпись и дата | Взам. инв. № | Инв. № дубл. | Подпись и дата

Формат	Зона	Поз.	Обозначение	Наименование	Кол. на исполн. 3А1123.010-			Примечание
					–	01	02	
А4		9	3А1123.022	Уголок	1			
			–01	Уголок		1		
			–02	Уголок			1	
А4		10	3А1123.023	Ребро	2			
			–01	Ребро		2		
			–02	Ребро			2	
А4		11	3А1123.024	Планка	2	2		
			–01	Планка			2	
А4		12	3А1123.025	Стенка	1			
			–02	Стенка		1		
			–04	Стенка			1	
		13	–01	Стенка	1			
			–03	Стенка		1		
			–05	Стенка			1	
А4		14	3А1123.026	Планка	2	2		
			–01	Планка			2	
А4		15	3А1123.027	Стенка	1			
			–01	Стенка		1		
			–02	Стенка			1	

Изм.	Лист	№ докум.	Подп.	Дата	3А1123.010	Лист 3

Копировал: Формат А4

Инв. № подл. | Подпись и дата | Взам. инв. № | Инв. № дубл. | Подпись и дата

Формат	Зона	Поз.	Обозначение	Наименование	Кол. на исполн. 3А1123.010-			Примечание
					–	01	02	
Б4		3	3А1123.014	Ребро L=350-1,4				
				Полоса Б-4х30 ГОСТ 103-76 / ВСт3-I ГОСТ 535-79		2		0,32 кг
Б4		3	3А1123.015	Ребро L=420-1,55				
				Полоса Б-4х30 ГОСТ 103-76 / ВСт3-I ГОСТ 535-79			2	0,39 кг
А4		4	3А1123.016	Ребро	2			
			–01	Ребро		2		
			–02	Ребро			2	
А4		5	3А1123.017	Ребро	3			
			–01	Ребро		3		
			–02	Ребро			3	
А4		6	3А1123.018	Ребро	2			
			–01	Ребро		2		
			–02	Ребро			2	
А4		7	3А1123.019	Бобышка	1	1	1	
А4		8	3А1123.021	Уголок	1			
			–01	Уголок		1		
			–02	Уголок			1	

Изм.	Лист	№ докум.	Подп.	Дата	3А1123.010	Лист 2

Копировал: Формат А4

Инв. № подл. | Подпись и дата | Взам. инв. № | Инв. № дубл. | Подпись и дата

Формат	Зона	Поз.	Обозначение	Наименование	Кол. на исполн. 3А1123.010-			Примечание
					–	01	02	
А4		16	3А1123.028	Стенка	1			
			–01	Стенка		1		
			–02	Стенка			1	
А4		17	3А1123.029	Уголок	1			
			–01	Уголок		1		
			–02	Уголок			1	
Б4		18	3А1123.031	Пруток L=440-1,55				
				Круг В5 ГОСТ 2590-71 / ВСт3-I ГОСТ 535-79	1			0,07 кг
Б4		18	3А1123.032	Пруток L=640-2				
				Круг В5 ГОСТ 2590-71 / ВСт3-I ГОСТ 535-79		1		0,1 кг
Б4		18	3А1123.033	Пруток L=840-2,3				
				Круг В5 ГОСТ 2590-71 / ВСт3-I ГОСТ 535-79			1	0,13 кг
А4		19	3А1123.034	Ухо	1	1	1	
				Стандартные изделия				
		20		Болт М16х16.36 ГОСТ 7798-70	8	8	8	

Изм.	Лист	№ докум.	Подп.	Дата	3А1123.010	Лист 4

Копировал: Формат А4

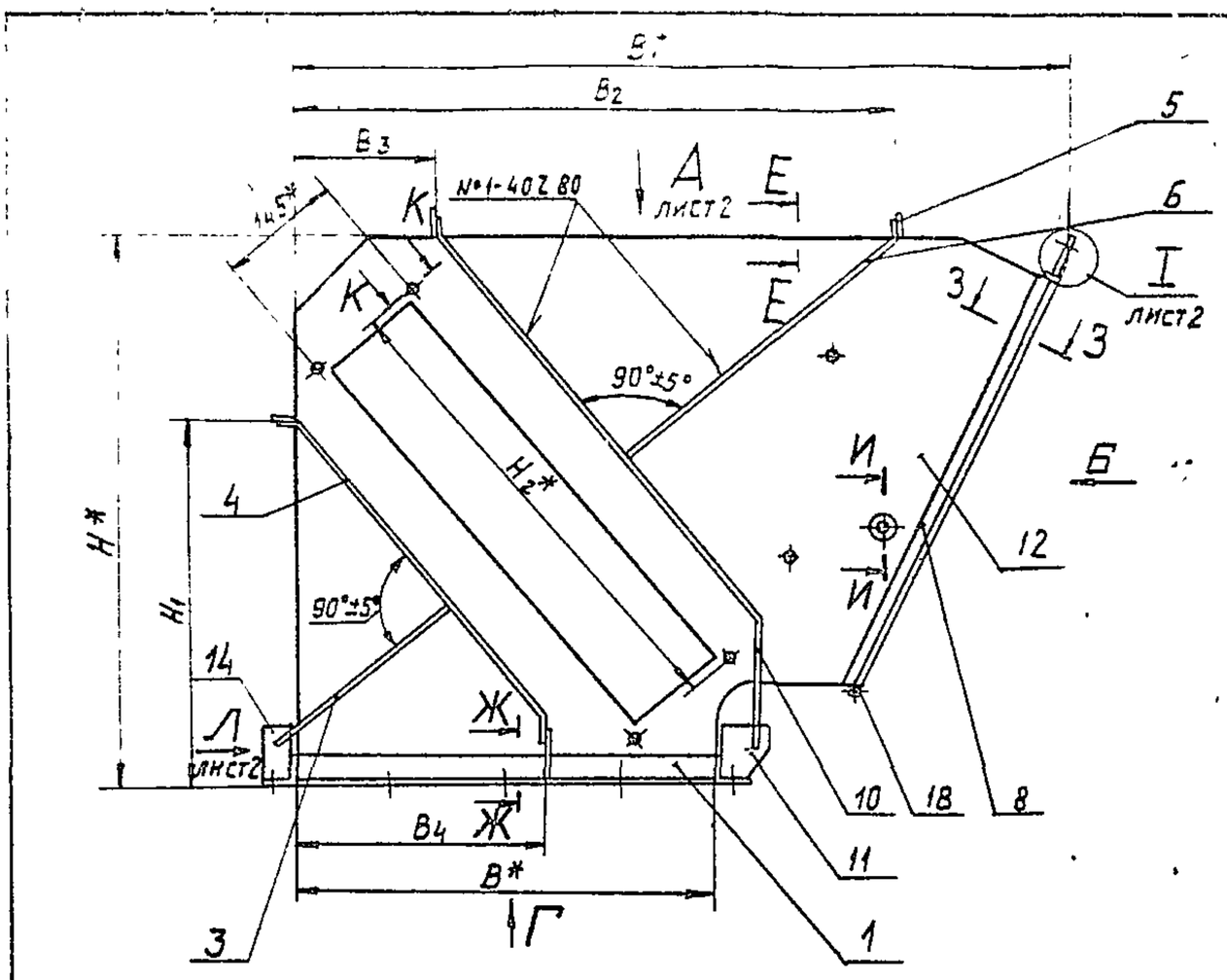

Обозначение	Размеры, мм						
	B*	B1*	B2	B3	B4	B5	B6*
АЗА 123. 010	400	735	585	140	240	400	436
— 01	600	1050	750	145	390	600	636
— 02	800	1350	1000	195	400	800	840

Продолжение

Обозначение	Размеры, мм							
	B7*	B8*	B9	H*	H1	H2*	H3*	d
АЗА 123. 010	215	310	184	540	360	480	440	32
— 01			284	760	580	660	610	
— 02	315	410	384	980	700	880	830	36

Продолжение

Обозначение	t*, мм	Кол. шт.		Масса, кг
		n	z	
АЗА 123. 010	109	4	16	20,9
— 01	159			38,3
— 02	168	5	20	63,6

1. * Размеры для справок.

2. Неуказанные предельные отклонения размеров $-t_2$; $\pm t_2/2$.

3. Сварные швы Н1, Н2 и Т3 по ГОСТ 5264-80. Шов №1 - сварка дуговая в защитном газе.

Изм. Лист	№ докум.	Подп.	Дата	
Разраб.	Лейтес		IX-83	
Пров.	Мерзлякова		XI-83	
Рук. гр.	Мерзлякова		XI-83	
Гл. спец.	Вайнберг			
Н. контр.	Горновский		XI-83	
Утв.	Спивак		XI 83	

АЗА 123. 010 СБ

Корпус

Лит.	Масса	Масштаб
И	см. табл.	—

Лист 1 Листов 2

Госстрой СССР САНТЕХПРОЕКТ г. Москва

Копировал: Дол-

Формат А2

АЗА 123.010СБ

Серия 5.904-31

Подп. и дата | Взам. инв. № | Инв. № дубл. | Подп. и дата

А3А123.010СБ

Вид А лист1

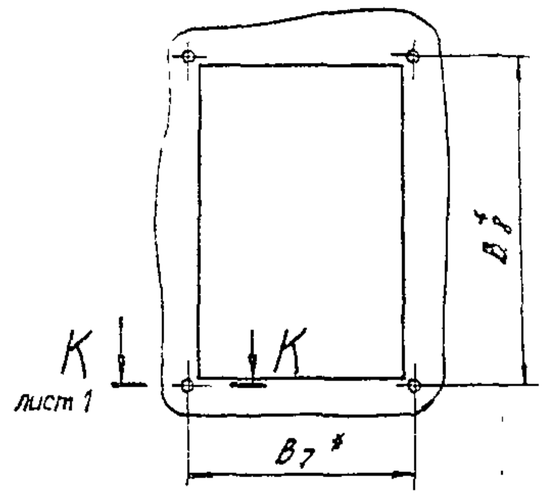

Вид Л лист1

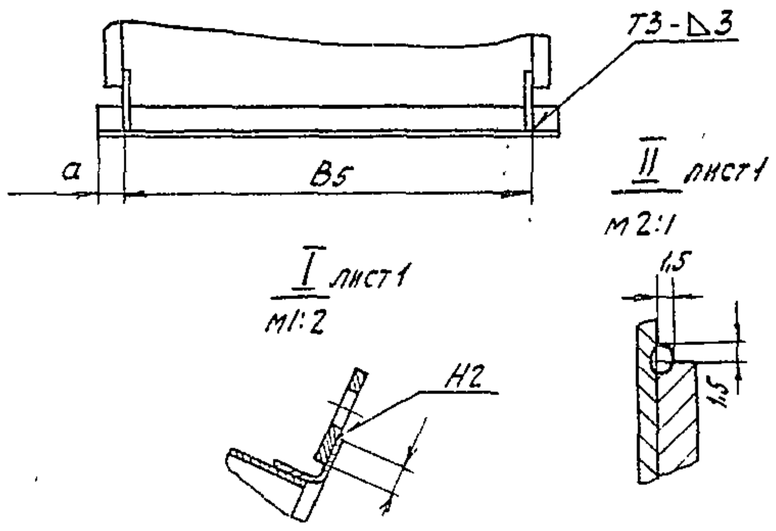

Изм.	Лист	№ докум.	Подп.	Дата	А3А123.010СБ	Лист 2

Копировал: Формат А4

Формат	Зона	Поз.	Обозначение	Наименование	Кол.	Примечание
				Документация		
А4			А3А123 020СБ	Сборочный чертеж		
			Переменные данные для исполнений:			
				А3А123.020		
				Детали		
Б4		1	А3А123.035	Уголок		
				Уголок $\frac{Б\text{-}37\times32\times3\ ГОСТ8509\text{-}72}{ВСт3\text{-}I\ ГОСТ535\text{-}79}$		
				L=464 -1,55	2	0,68кг
Б4		2	А3А123.036	Уголок		
				Уголок $\frac{Б\text{-}32\times32\times3\ ГОСТ8509\text{-}72}{ВСт3\text{-}I\ ГОСТ535\text{-}79}$		
				L=400-1,4	2	0,59кг
				А3А123.020-01		
				Детали		
Б4		1	А3А123.037	Уголок		
				Уголок $\frac{Б\text{-}32\times32\times3\ ГОСТ8509\text{-}72}{ВСт3\text{-}I\ ГОСТ535\text{-}79}$		
				L=664 - 2,0	2	0,97кг

Изм	Лист	№ докум.	Подп.	Дата	А3А123.020			
Разраб.		Волобуева		9-83	Фланец	Лит. И	Лист 1	Листов 2
Пров.		Лентес		К-83		Госстрой СССР Сантехпроект г. Москва		
Рук.гр.		Мерзлякова		XI-83				
Н.контр.		Грановский						
Утв.		Сливак						

Копировал: Формат А4

Формат	Зона	Поз.	Обозначение	Наименование	Кол.	Примечание
Б4		2	А3А123.038	Уголок		
				Уголок $\frac{Б\text{-}32\times32\times3\ ГОСТ8509\text{-}72}{ВСт3\text{-}I\ ГОСТ535\text{-}79}$		
				L=600 - 1,75	2	0,88кг
				А3А123.020-02		
				Детали		
Б4		1	А3А123.039	Уголок		
				Уголок $\frac{Б\text{-}36\times36\times4\ ГОСТ8509\text{-}72}{ВСт3\text{-}I\ ГОСТ535\text{-}79}$		
				L=872-2,3	2	1,89кг
Б4		2	А3А123.041	Уголок		
				Уголок $\frac{Б\text{-}36\times36\times4\ ГОСТ8509\text{-}72}{ВСт3\text{-}I\ ГОСТ535\text{-}79}$		
				L=800-2,0	2	1,73кг

Изм	Лист	№ докум.	Подп.	Дата	А3А123.020	Лист 2

Копировал: Формат А4

Серия 5.904-31

А3А123.020СБ

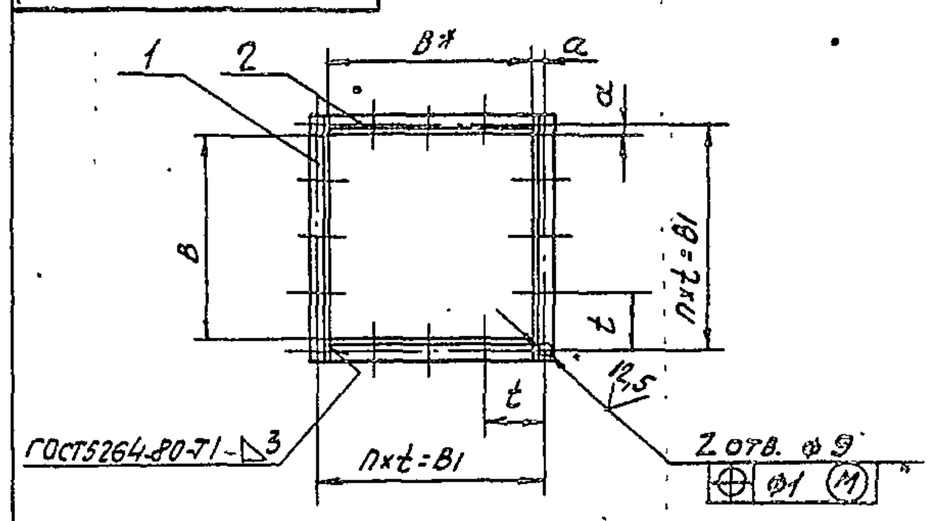

Обозначение	Размеры, мм				Кол. шт.		Масса, кг
	В	В1	а	t	n	z	
А3А123.020	400	436	18	109	4	16	2,54
-01	600	636		159			3,70
-02	800	840	20	168	5	20	7,24

1. * Размер для справок.
2. Неуказанные предельные отклонения размеров: $\pm t_2$; $\pm t_2/2$.

Изм	Лист	№ докум.	Подп.	Дата	А3А123.020СБ			
Разраб.		Волобуева		9-83	Фланец	Лит. И	Масса См. табл.	Масштаб –
Пров.		Лентес		К-83		Лист	Листов 1	
Рук.гр.		Мерзлякова		XI-83		Госстрой СССР Сантехпроект г. Москва		
Гл.спец.		Вайнберг						
Н.контр.		Грановский		XI-83				
Утв.		Сливак		XII-83				

Копировал: Формат А4

Формат	Зона	Поз.	Обозначение	Наименование	Кол.	Примечание
				Документация		
А2			А3А123.030 СБ	Сборочный чертеж		
			Переменные данные	для исполнений.		
				А3А123.030		
				Сборочные единицы		
А4		1	А3А123.020	Фланец	1	
				Детали		
А4		2	А3А123.004-03	Фланец	1	
А4		3	А3А123.042	Переход	1	
				А3А123.030-01		
				Сборочные единицы		
А4		1	А3А123.020-01	Фланец	1	
				Детали		
А4		2	А3А123.004-04	Фланец	1	
А4		3	А3А123.042-01	Переход	1	

Подпись и дата | Инв. № дубл. | Взам. инв. № | Подпись и дата | Инв. № подл.

Изм.	Лист	№ докум.	Подп.	Дата	А3А123.030			
Разраб.		Волобуева		8-83	Переход.	Лит.	Лист	Листов
Пров.		Лейтес		X-83			1	2
Рук.гр.		Мерзлякова		11-83		Госстрой СССР Сантехпроект г. Москва		
Н.контр.		Романовский		11.83				
Утв.		Сливак		XII.83				

Копировал: Формат А4

Формат	Зона	Поз.	Обозначение	Наименование	Кол.	Примечание
				А3А123.030-02		
				Сборочные единицы		
А4		1	А3А123.020-02	Фланец	1	
				Детали		
А4		2	А3А123.004-05	Фланец	1	
А4		3	А3А123.042-02	Переход	1	

Подпись и дата | Инв. № дубл. | Взам. инв. № | Подпись и дата | Инв. № подл.

Изм.	Лист	№ докум.	Подп.	Дата	А3А123.030	Лист 2

Копировал: Формат А4

А3А123.030СБ

Серия 5.904-31

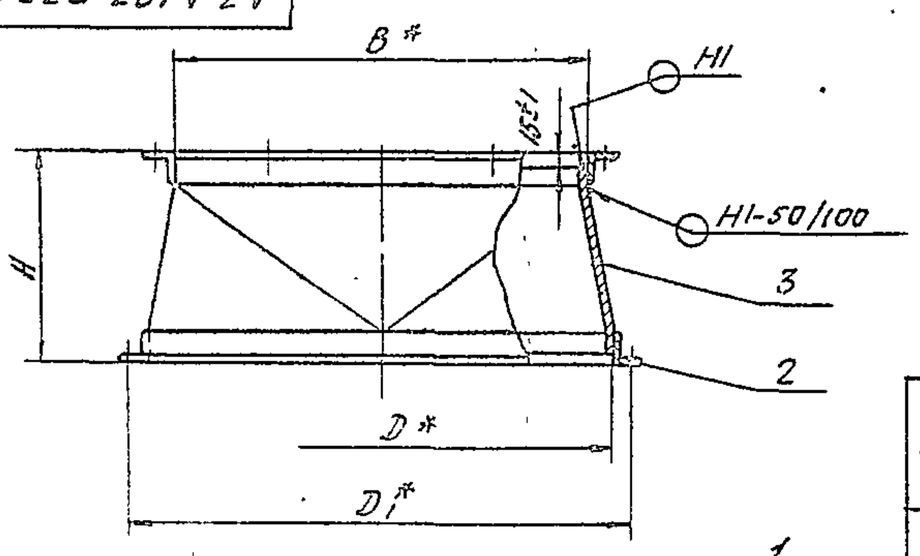

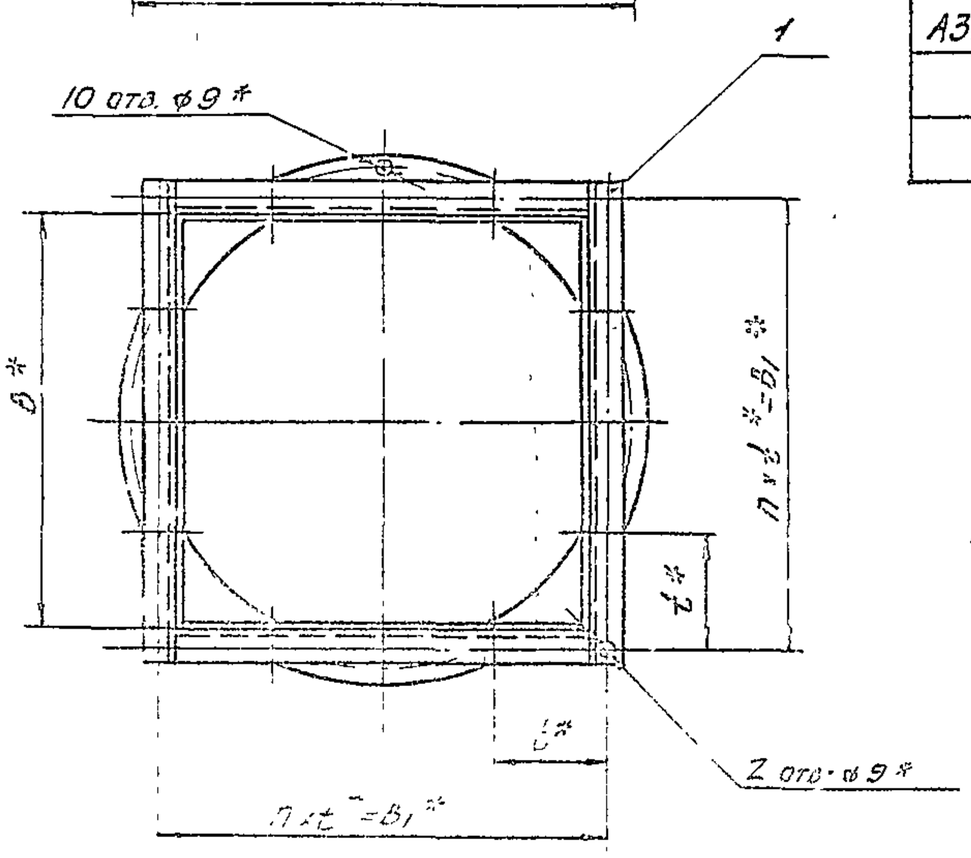

Обозначение	Размеры, мм						Кол. шт.		Масса, кг
	B*	B1*	D*	D1*	H	t*	n	z	
А3А123.030	400	436	450	495	200-1,15	109	4	16	6,1
—01	600	636	630	675	250-1,15	159			9,2
—02	800	840	900	945	300-1,3	168	5	20	14,5

1.* Размеры для справок

2. Сварные швы по ГОСТ 5264-80.

Изм.	Лист	№ докум.	Подп.	Дата	А3А123.030СБ			
Разраб.		Волобуева		8-83	Переход.	Лит.	Масса	Масштаб
Пров.		Лейтес		X-83			Ст.	
Рук.гр.		Мерзлякова		11-83			табл.	
Гл.спец.		Винберг				Лист	Листов	
Н.контр.		Романовский		11.83		Госстрой СССР Сантехпроект г. Москва		
Утв.		Сливак		XII.83				

Копировал: Формат А3

Инв. № подл. | Подпись и дата | Взам. инв. № | Инв. № дубл. | Подпись и дата

Серия 5.904-31

Формат	Зона	Поз.	Обозначение	Наименование	Кол. на исполн. А3А123.040-						Примечание
					–	01	02	03	04	05	
				Документация							
А2			А3А123.040 СБ	Сборочный чертеж	×	×	×	×	×	×	
				Детали							
А4		1	А3А123.009	Лопатка	3	3					
			–01	Лопатка			4	4			
			–02	Лопатка					6	6	
А4		2	А3А123.011	Ось	6	6	8	8	12	12	
А4		3	А3А123.044	Ушко	3	3	4	4	6	6	
А4		4	А3А123.045	Тяга	1						
			–01	Тяга		1					
			–02	Тяга			1				

Изм.	Лист	№ докум.	Подп.	Дата	А3А123.040		
Разраб.		Волобуева		8-83	Блок лопаток	Лит.	Лист / Листов 3
Пров.		Лейтес		X-83		И	1
Рук. гр.		Мерзлякова		XI-83		Госстрой СССР Сантехпроект г. Москва	
Н. контр.		Грановская		4.84			
Утв.		Сливак		VII.85			

Копировал: СА Формат А4

Инв. № подл. | Подпись и дата | Взам. инв. № | Инв. № дубл. | Подпись и дата

Формат	Зона	Поз.	Обозначение	Наименование	Кол. на исполн. А3А-123.040-						Примечание
					–	01	02	03	04	05	
Б4		8	А3А123.051	Станка L=612-1,75							
				Круг В10 ГОСТ 2590-71 / ВСт3-I ГОСТ 535-79			3	3			0,38 кг
Б4		8	А3А123.052	Станка L=812-2,3							
				Круг В10 ГОСТ 2590-71 / ВСт3-I ГОСТ 535-79					3	3	0,5 кг
				Стандартные изделия							
				Болты ГОСТ 7798-70							
		9		М6×16.36	4	4	4	4	4	4	
		10		М6×25.36	12	12	16	16	24	24	
		11		Гайка М6.4 ГОСТ 5915-70	12	12	16	16	24	24	
		12		Ось 22-6Х5×14 Ст3 ГОСТ 9650-80	3	3	4	4	6	6	
		13		Шайба 6.02 ГОСТ 11371-78	12	12	16	16	24	24	
		14		Шплинт 1,6×12 ГОСТ 397-79	3	3	4	4	6	6	

Изм. | Лист | № докум. | Подп. | Дата | А3А123.040 | Лист 3

Копировал: СА Формат А4

Инв. № подл. | Подпись и дата | Взам. инв. № | Инв. № дубл. | Подпись и дата

Формат	Зона	Поз.	Обозначение	Наименование	Кол. на исполн. А3А 123.040-						Примечание
					–	01	02	03	04	05	
Б4		4	А3А123.045-03	Тяга				1			
			–04	Тяга					1		
			–05	Тяга						1	
А4		5	А3А123.046	Бобышка	6	7	9	9	13	13	
А3		6	А3А123.047	Планка	1						
			–01	Планка		1					
			–02	Планка				1			
			–03	Планка					1	1	
			–04	Планка			1				
А3		7	А3А123.048	Планка	1						
			–01	Планка		1					
			–02	Планка				1			
			–03	Планка					1	1	
			–04	Планка			1				
Б4		8	А3А123.049	Станка L=412-1,59							
				Круг В10 ГОСТ 2590-71 / ВСт3-I ГОСТ 535-79	2	2					0,25 кг

Изм. | Лист | № докум. | Подп. | Дата | А3А123.040 | Лист 2

Копировал: СА Формат А4

Инв. № подл. | Подпись и дата | Взам. инв. № | Инв. № дубл. | Подпись и дата

Изм.	Лист	№ докум.	Подп.	Дата	А3А123.003		
Разраб.		Волобуева		8-83	Кольцо	Лит.	Лист / Листов
Пров.		Лейтес		X-83		И	См. лист 1
Рук. гр.		Мерзлякова		XI-83		Госстрой СССР Сантехпроект г. Москва	
Н. контр.		Грановская		4.84			
Утв.		Сливак		VII.85			

Лист 63 ГОСТ 19903-74 / Ст3 ГОСТ 6523-70

Копировал: СА Формат А4

Обозначение	Размеры, мм D	D_1	Масса, кг
А3А123.003	460±1,85	420±1,85	0,5
–01	630±1,25	590-2,0	0,7
–02	900±2,3	850-2,3	1,0

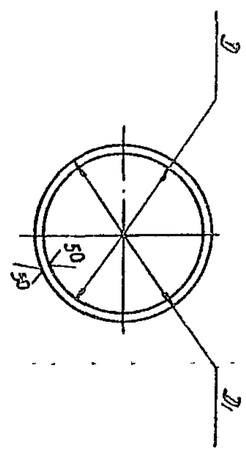

А3А123.003

Рис. 1

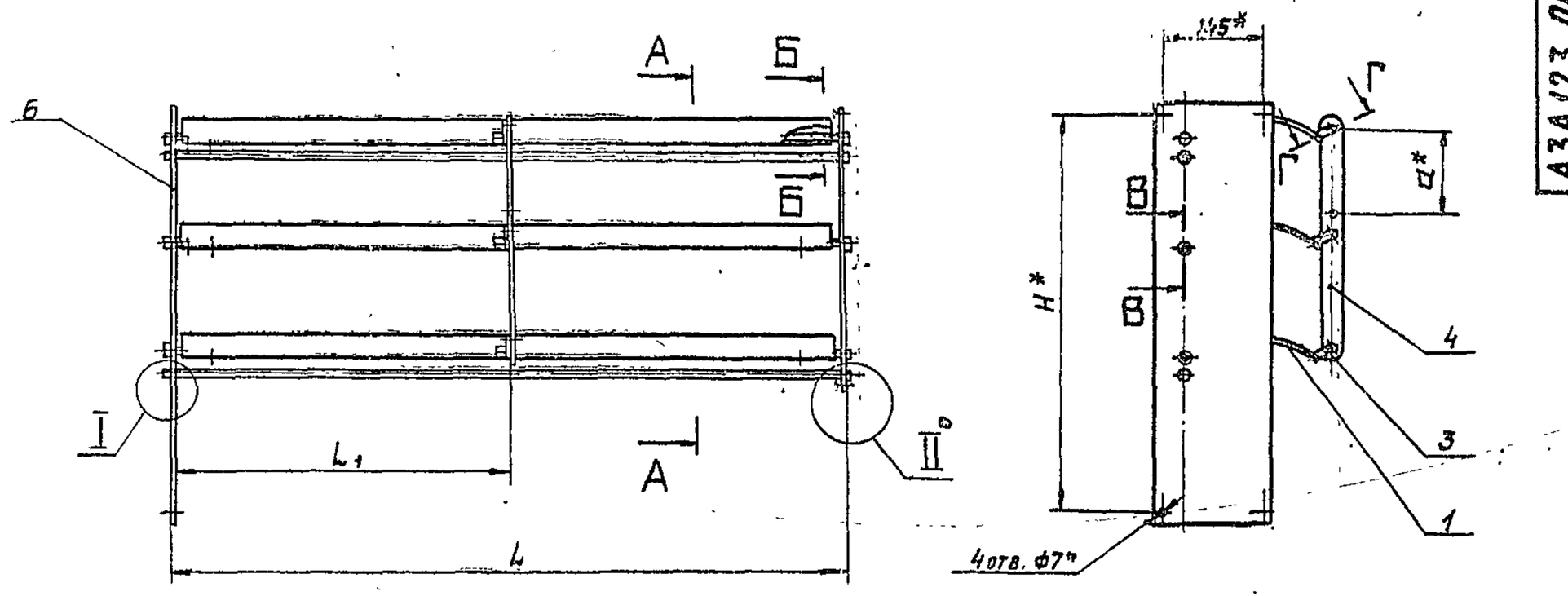

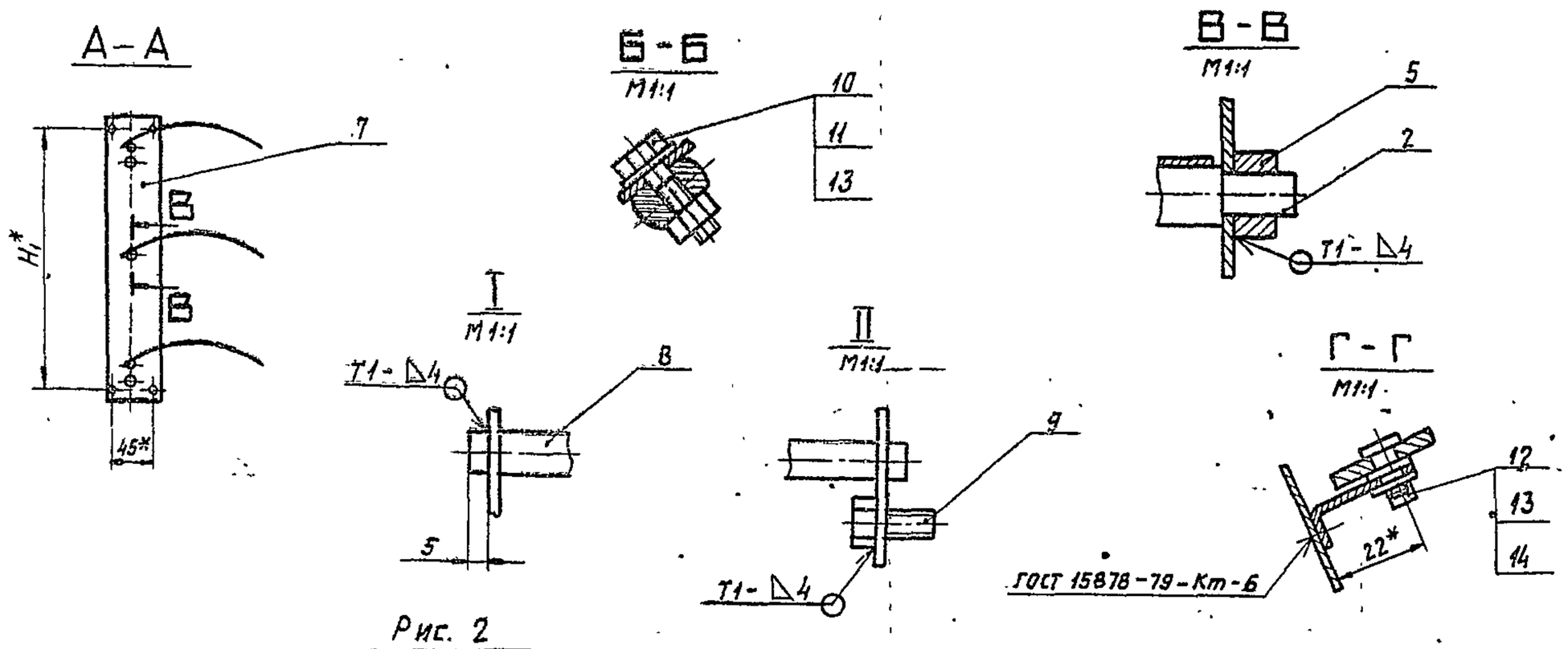

Рис. 2

Остальное – см. рис. 1

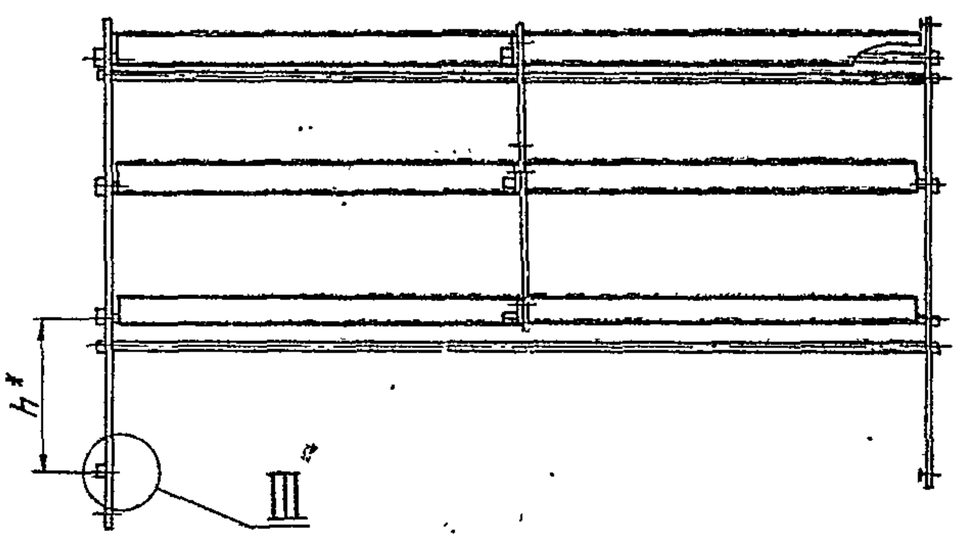

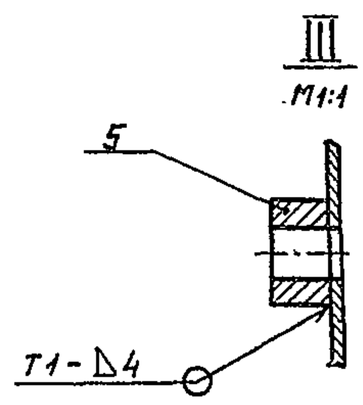

Обозначение	Рис.	Размеры, мм						Масса, кг
		H*	H_1*	L	L_1	d*	h*	
АЗА 123.040	1	480	320	402	185	65	—	4,7
—01	2		440			185	130	4,9
—02		660	610	602	285	325	170	8,8
—03			570			218	130	
—04		880	830	802	385	350		14,8
—05						225		

1. * Размеры для справок.
2. Неуказанные предельные отклонения размеров – ±2; ±2/2.
3. Сварные швы по ГОСТ 5264-80.

Изм.	Лист	N° докум.	Подп.	Дата	АЗА 123.040 СБ		
Разраб.		Волобуева		10-83	Блок лопаток	Лит.	Масса	Масштаб
Пров.		Лейтес		6-83		И	см. табл.	—
Рук. гр.		Мезлякова		10-83		Лист	Листов 1	
Гл. спец.		Вайнберг				Госстрой СССР САНТЕХПРОЕКТ г. Москва		
Н. контр.		Грановский		9.83				
Утв.		Сливак		XII 83				

Копировал: Формат А2

Серия 5.904-31

Инв. N° подл. | Подп. и дата | Взам. инв. N | Инв. N дубл. | Подп. и дата

Формат	Зона	Поз.	Обозначение	Наименование	Кол. на исполн. 01	02	03	04	05	Примечание
				Документация						
А3			А3А123.050 СБ	Сборочный чертеж						
				Сборочные единицы						
А4		1	А3А123.060	Решетка	1					
			-01	Решетка		1				
			-02	Решетка			1			
			-03	Решетка				1		
			-04	Решетка					1	
			-05	Решетка						1

Изм.	Лист	№ докум.	Подп.	Дата
Разраб.		Волобуева		9-83
Пров.		Лейтес		1.83
Рук.группы		Мерзлякова		11-83
Н.контр.		Грановский		11.83
Утв.		Спивак		11.83

А3А123.050

Решетка в сборе

Лит. | Лист | Листов 1

Госстрой СССР Сантехпроект г. Москва

Копировал: Крапивина Формат А4

Формат	Зона	Поз.	Обозначение	Наименование	Кол. на исполн. 01	02	03	04	05	Примечание
				Детали						
А4		2	А3А123.055	Тяга	1					
			-01	Тяга		1				
			-02	Тяга			1			
			-03	Тяга				1		
			-04	Тяга					1	
			-05	Тяга						1
		3		Стандартные изделия						
			Ось 22-12Х5Х20 ст3							
			ГОСТ 9650-80		1	1	1	1	1	
		4		Шайба 12.02						
			ГОСТ 11371-78		2	2	2	2	2	
		5		Шплинт 3,2х18						
			ГОСТ 397-79		1	1	1	1	1	

А3А123.050

Лист 2

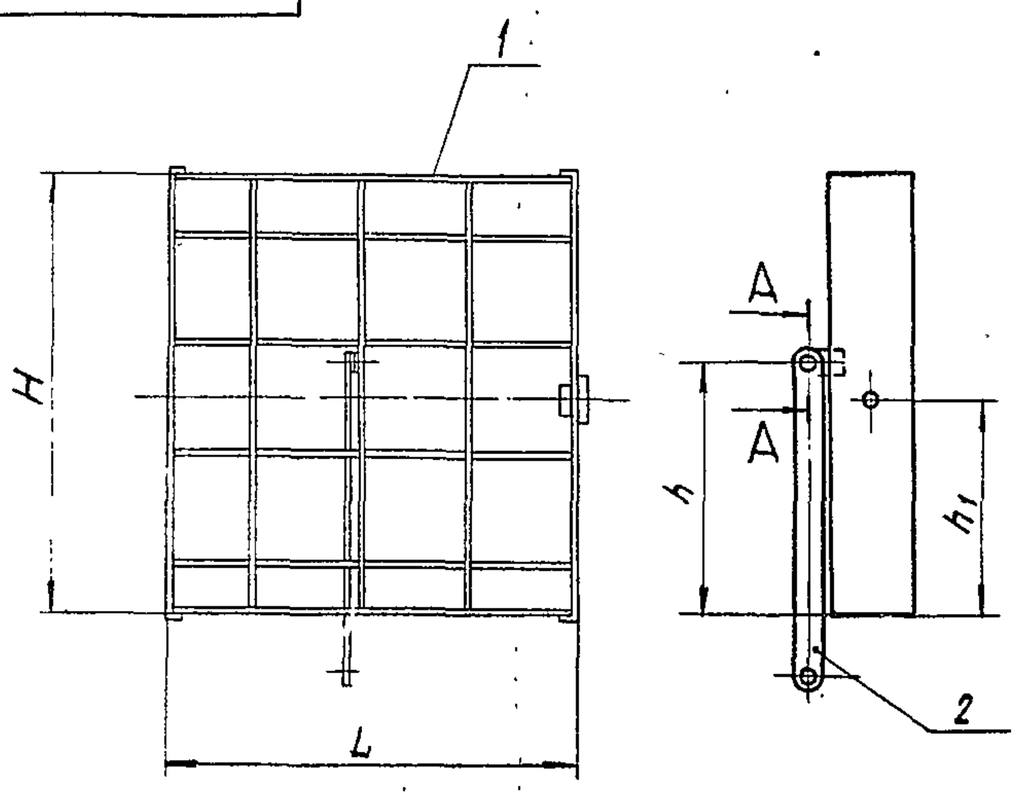

Обозначение	Размеры, мм H	L	h	h1	Масса, кг
А3А123.050	410	386	170	140	4,2
-01			80	205	
-02	625	586	260	210	7,8
-03			195	312,5	7,7
-04	840	786	335	300	12,8
-05			268	420	12,4

А-А
М1:1

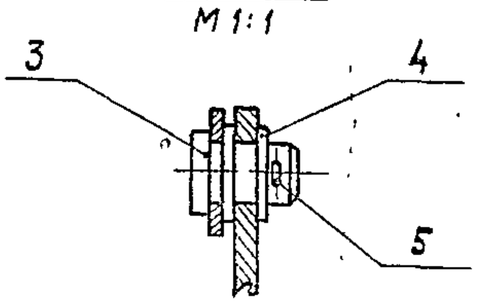

Размеры для справок.

Серия 5.904-31

Изм.	Лист	№ докум.	Подп.	Дата
Разраб.		Волобуева		9-83
Пров.		Лейтес		1.83
Рук.группы		Мерзлякова		11-83
Гл.спец.		Ваннберг		
Н.контр.		Грановский		11.83
Утв.		Спивак		11.83

А3А123.050 СБ

Решетка в сборе

Лит. И | Масса: см. табл. | Масштаб: —

Лист | Листов 1

Госстрой СССР Сантехпроект г. Москва

Копировал: Крапивина Формат А3

Серия 5.904-31

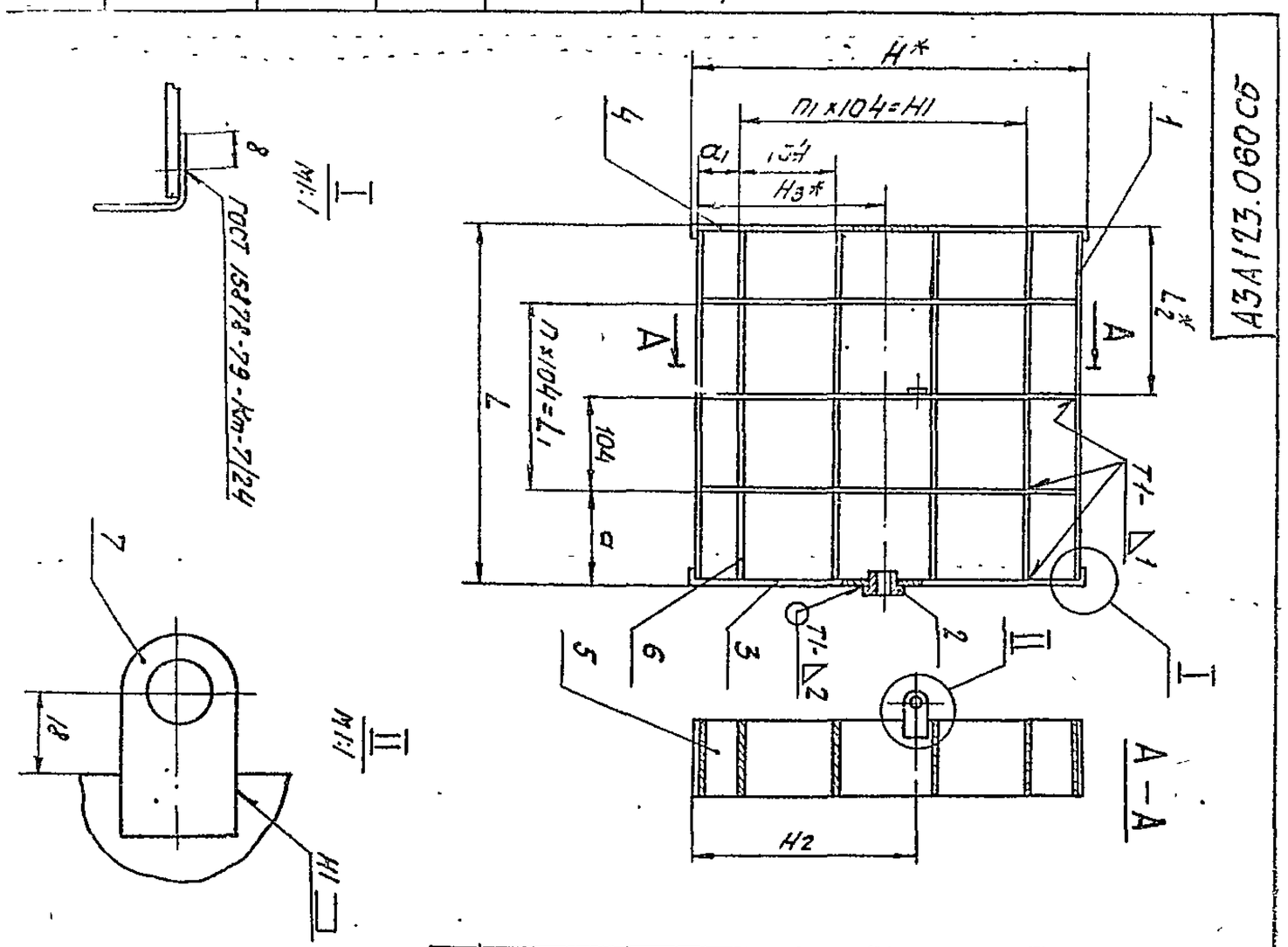

1. * Размеры для справок.
2. Неуказанные предельные отклонения размеров – ±t2; ±t2/2.
3. Сварные швы по ГОСТ 5264-80.

Обозначение	Размеры, мм L*	a	a1	Кол. шт. П1	Масса, кг П1
А3А123.060 -01	193	89	49	2	4,0
-02	293	85	52,5	4	7,5
-03					
-04	393	81	56	6	11,5
-05					

Продолжение

Обозначение	Размеры, мм H*	H1	H2	H3*	L	Масса, кг
А3А123.060 -01	414	312	170	140	396	208
-02	629	520	260	210	586	416
-03						
-04	844	728	335	300	786	624
-05						

Изм.	Лист	№ докум.	Подп.	Дата
Разраб.	Алексеева			9.83
Пров.	Лейтес			9.83
Гл. спец.	Мерзляков			9.83
Н. контр.	Данковский			9.83
Утв.	Спивак			9.83

А3А123.060 СБ

Решетка

Лит. | Масса | Масштаб
Лист | Листов 1
Госстрой СССР Сантехпроект г. Москва

Копировал:

Формат А3

Формат	Зона	Поз.	Обозначение	Наименование	Кол. на исполн. А3А123.060 –											Примечание
					–	01	02	03	04	05						
				Документация												
А3			А3А123.060 СБ	Сборочный чертеж	X	X	X	X	X	X						
				Детали												
Б4		1	А3А123.058	Полоса 80-0,74×378-1,4 ГОСТ 19903-74 / Лист 4-В Ст3 ГОСТ 16523-70	2	2										0,48 кг
Б4		1	А3А123.059	Полоса 80-0,74×578-1,25 ГОСТ 19903-74 / Лист 4-В Ст3 ГОСТ 16523-70			2	2								0,73 кг
Б4		1	А3А123.061	Полоса 80-0,74×778-2,0 ГОСТ 19903-74 / Лист 4-В Ст3 ГОСТ 16523-70					2	2						0,98 кг
Б4		2	А3А123.062	Втулка	1	1	1	1	1	1						

А3А123.060

Решетка

Лит. | Лист 1 | Листов 2
Госстрой СССР Сантехпроект г. Москва

Копировал:

Формат А4

Формат	Зона	Поз.	Обозначение	Наименование	Кол. на исполн. А3А123.060 –											Примечание
					–	01	02	03	04	05						
А3		3	А3А123.063	Боковина	1											
			–02	Боковина		1										
			–04	Боковина			1									
			–06	Боковина				1								
			–08	Боковина					1							
			–10	Боковина						1						
		4	–01	Боковина	1											
			–03	Боковина		1										
			–05	Боковина			1									
			–07	Боковина				1								
			–09	Боковина					1							
			–11	Боковина						1						
Б4		5	А3А123.064	Перо	3	3										
			–01	Перо			5	5								
			–02	Перо					7	7						
		6	–03	Перо	4	4										
			–04	Перо			6	6								
			–05	Перо					8	8						
Б4		7	А3А123.065	Ушко	1	1	1	1	1	1						

А3А123.060

Лист 2

Копировал:

Формат А4

3А123.070

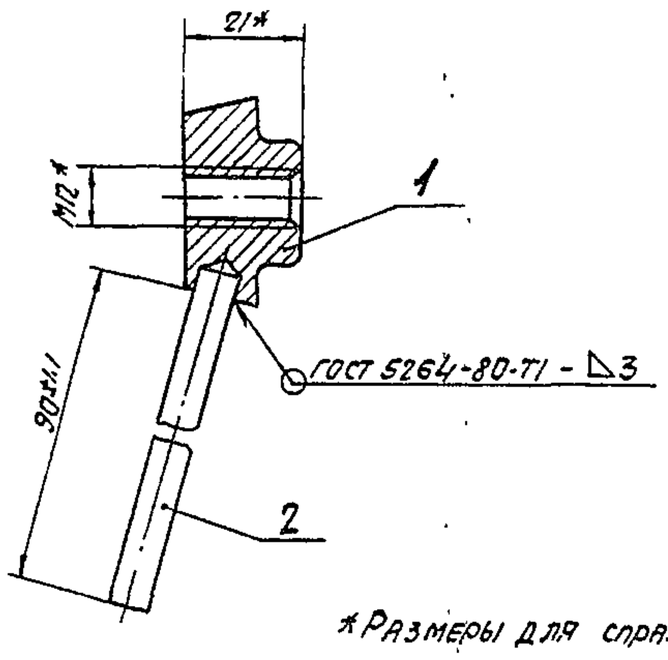

*Размеры для справок

Формат	Зона	Поз.	Обозначение	Наименование	Кол.	Примечание
				Детали		
А4		1	3А123.068	Бобышка	1	
Б4		2	3А123.069	Рукоятка L=95-0,87		
				Круг В8 ГОСТ 2590-71 / ВСт3 ГОСТ 535-79	1	0,04 кг

3А123.070

Изм	Лист	№ докум	Подп.	Дата	Фиксатор	Лит	Масса	Масштаб
Разраб.		Волобуева		9-83		И	0,25	1:1
Пров		Лейтес		X-83		Лист	Листов 1	
Рук.группы		Мерзлякова		XI-83		Госстрой СССР Сантехпроект г. Москва		
Гл.спец		Вайнберг						
Н.контр		Грановский						
Утв		Сливак						

Копировал: Формат А4

3А123.004

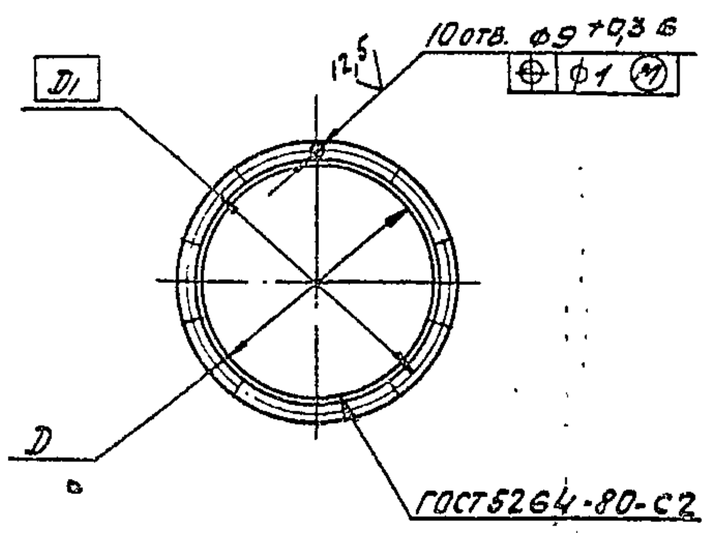

Обозначение	Размеры, мм D	D1	Материал	Масса, кг
3А123.004	465+1,55	495	Уголок Б-25×25×3 ГОСТ 8509-72 / ВСт3-I ГОСТ 535-79	1,7
—01	645+2,0	675		2,3
—02	915+2,3	945		3,3
—03	450+1,55	495	Уголок Б-32×32×3 ГОСТ 8509-72 / ВСт3-I ГОСТ 535-79	2,2
—04	630+1,75	675		3,0
—05	900+2,3	945		4,3

3А123.004

Изм	Лист	№ докум.	Подп.	Дата	Фланец	Лит.	Масса	Масштаб
Разраб.		Волобуева		9-83		И	См. табл.	—
Пров		Лейтес		X-83		Лист	Листов 1	
Рук.гр.пр.		Мерзлякова		XI-83		Госстрой СССР Сантехпроект г. Москва		
Гл.спец		Вайнберг						
Н.контр.		Грановский			См. таблицу.			
Утв.		Сливак						

Копировал: Формат А4

3А123.005

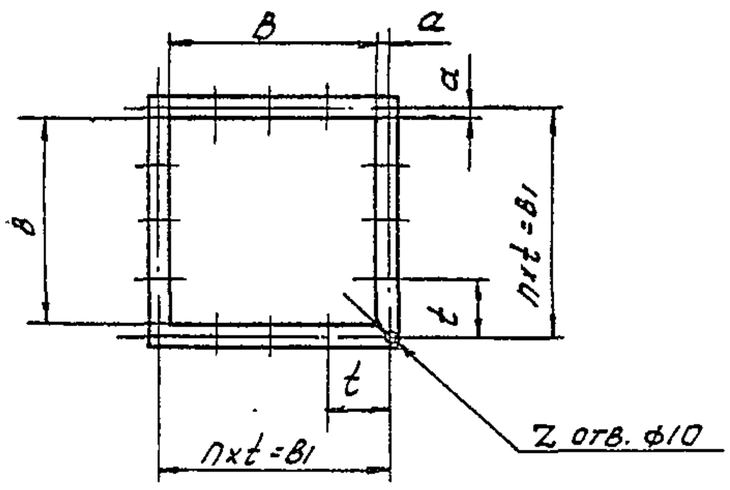

Обозначение	Размеры, мм B	B1	a	t	Кол. шт. n	Z	Масса, кг
3А123.005	400	436	18	109	4	16	0,07
—01	600	636		159			0,11
—02	800	840	20	168	5	20	0,15

Неуказанные предельные отклонения размеров ±t2/2.

3А123.005

Изм	Лист	№ докум	Подп.	Дата	Прокладка	Лит.	Масса	Масштаб
Разраб.		Волобуева		9-83		И	См. табл.	—
Пров		Лейтес		X-83		Лист	Листов 1	
Рук.группы		Мерзлякова		XI-83		Пластина I, лист, ТМКЩ-М-3 ГОСТ 7338-77	Госстрой СССР Сантехпроект г. Москва	
Гл.спец		Вайнберг						
Н.контр.		Грановский						
Утв.		Сливак						

Копировал: Формат А4

Серия 5.904-31

3А123.006

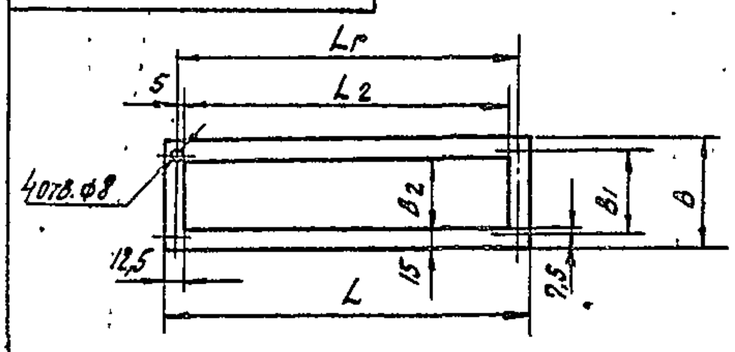

Обозначение	Размеры, мм B	B1	B2	L	L1	L2	Масса, кг
3А123.006	60	45	30	455	440	430	0,07
—01				625	610	600	0,10
—02				845	830	820	0,13
—03				335	320	310	0,05
—04				585	570	560	0,09
—05	160	145	130	495	480	470	0,09
—06				675	660	650	0,11
—07				895	880	870	0,15
—08	230	215	200	325	310	300	0,07
—09	330	315	300	425	410	400	0,13

Неуказанные предельные отклонения размеров ±t2/2.

3А123.006

Изм	Лист	№ докум.	Подп.	Дата	Прокладка	Лит.	Масса	Масштаб
Разраб.		Волобуева		9-83		И	См. табл.	—
Пров.		Лейтес		X-83		Лист	Листов 1	
Рук.группы		Мерзлякова		XI-83		Пластина I, лист, ТМКЩ-М-3 ГОСТ 7338-77	Госстрой СССР Сантехпроект г. Москва	
Гл.спец.		Вайнберг						
Н.контр.		Грановский						
Утв.		Сливак						

Копировал: Формат А4

Серия 5.904-31

А3А123.007

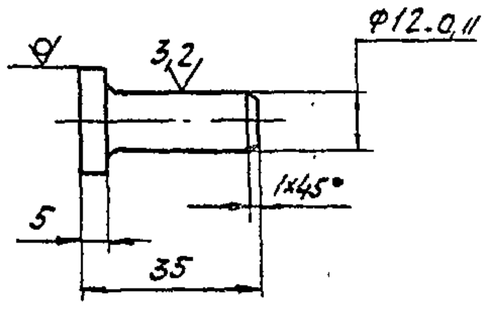

Неуказанные предельные отклонения размеров: - t2; ± t2/2.

Изм.	Лист	№ докум.	Подп.	Дата	А3А123.007		
Разраб.		Волобуева		8-83	Палец	Лит.	Масса: 0,04 / Масштаб: 1:1
Пров.		Лентес		X-83		И	Лист / Листов 1
Рук.группы		Мерзлякова		XI-83			
Гл.спец.		Фаинберг			Круг В20 ГОСТ 2590-71 / ВСт3-II ГОСТ 535-79	Госстрой СССР Сантехпроект г. Москва	
Н.контр.		Романовский		XI.83			
Утв.		Спивак		XII.83			

Копировал: Формат А4

А3А123.008

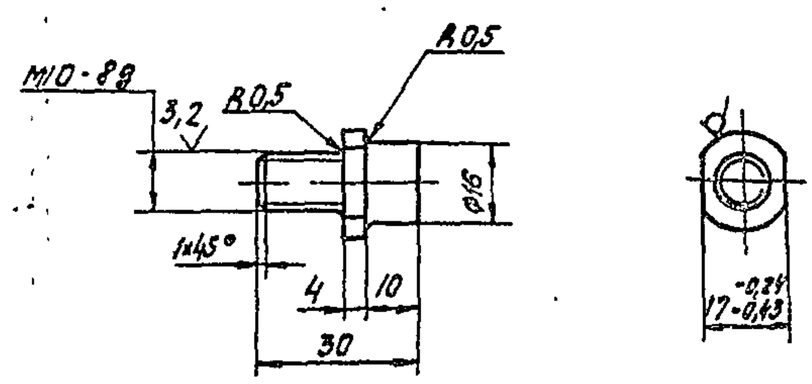

Неуказанные предельные отклонения размеров: - t2; ± t2/2.

Изм.	Лист	№ докум.	Подп.	Дата	А3А123.008		
Разраб.		Волобуева		8-83	Ограничитель	Лит.	Масса: 0,03 / Масштаб: 1:1
Пров.		Лентес		X-83		И	Лист / Листов 1
Рук.группы		Мерзлякова		XI-83			
Гл.спец.		Фаинберг			Круг В20 ГОСТ 2590-71 / ВСт3-II ГОСТ 535-79	Госстрой СССР Сантехпроект г. Москва	
Н.контр.		Романовский		XI.83			
Утв.		Спивак		XII.83			

Копировал: Формат А4

А3А123.009

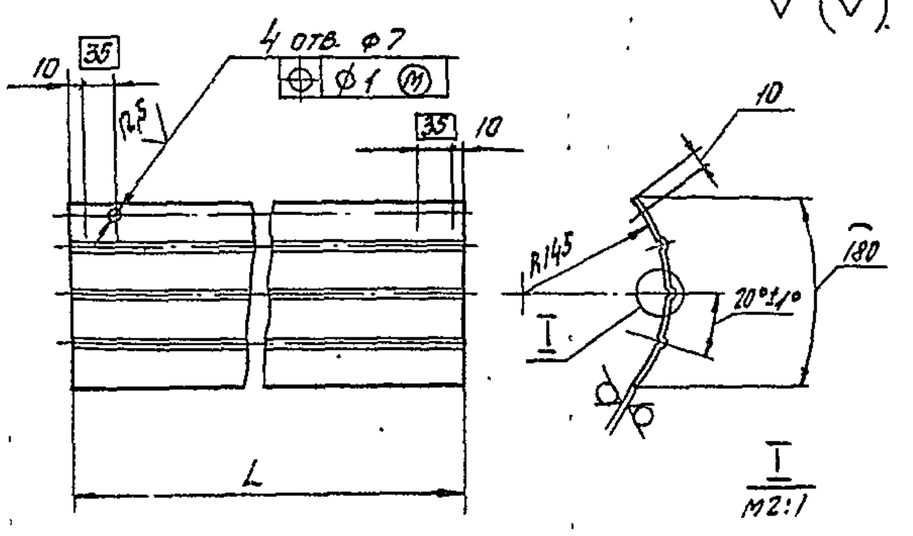

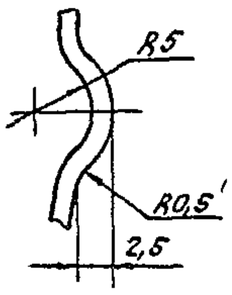

Обозначение	L, мм	S*, мм	Масса, кг
А3А123.009	386	1	0,55
-01	586	1,2	0,99
-02	786		1,33

1. * Размер для справок
2. Неуказанные предельные отклонения размеров: + t2; - t2; ± t2/2.

Изм.	Лист	№ докум.	Подп.	Дата	А3А123.009		
Разраб.		Волобуева		8-83	Лопатка	Лит.	Масса: См. табл. / Масштаб: 1:5
Пров.		Лентес		X-83		И	Лист / Листов 1
Рук.группы		Мерзлякова		XI-83			
Гл.спец.		Фаинберг			Лист 6 S* ГОСТ 19903-74 / 4-Б-В Ст3 ГОСТ 16523-70	Госстрой СССР Сантехпроект г. Москва	
Н.контр.		Романовский		XI.83			
Утв.		Спивак		XII.83			

Копировал: Формат А4

А3А123.011

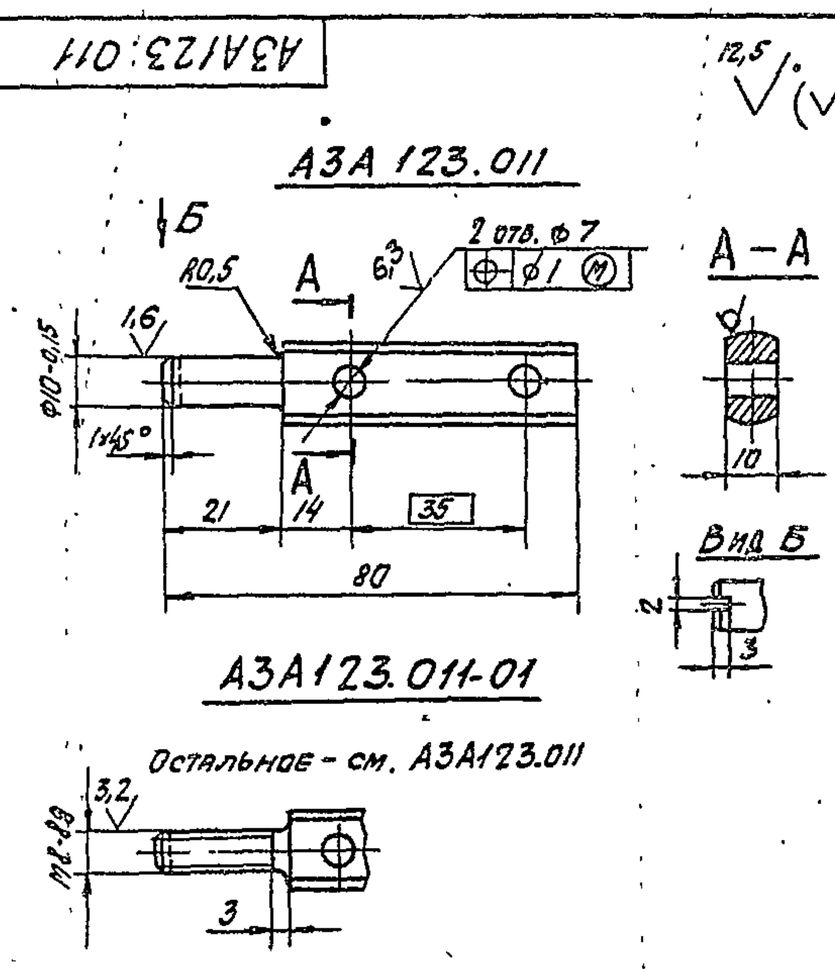

Неуказанные предельные отклонения размеров: + t2; - t2; ± t2/2.

Изм.	Лист	№ докум.	Подп.	Дата	А3А123.011		
Разраб.		Волобуева		8-83	Ось	Лит.	Масса: 0,07 / Масштаб: 1:1
Пров.		Лентес		X-83		И	Лист / Листов 1
Рук.группы		Мерзлякова		XI-83			
Гл.спец.		Фаинберг			Круг В16 ГОСТ 2590-71 / ВСт3-II ГОСТ 535-79	Госстрой СССР Сантехпроект г. Москва	
Н.контр.		Романовский		XI.83			
Утв.		Спивак		XII.83			

Копировал: Формат А4

3А123.016

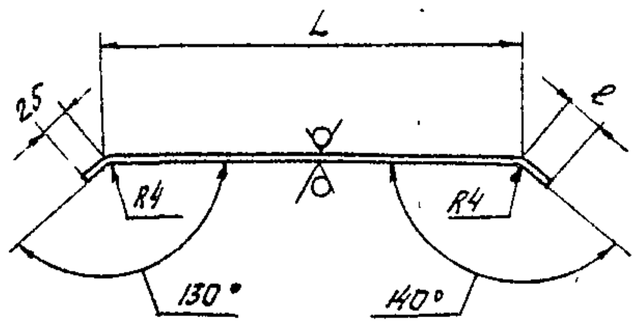

Обозначение	Размеры, мм		Масса, кг
	L	ℓ	
3А123.016	380	30	0,42
-01	610	70	0,66
-02	625	160	0,76
-03	360	25	0,39
-04	555	60	0,60
-05	700	100	0,78

Неуказанные предельные отклонения размеров: $\pm t_2$; $\pm t_2/2$.

Изм.	Лист	№ докум.	Подп.	Дата	3А123.016			
Разраб.		Волобуева		9-83	Ребро	Лит. И	Масса См. табл.	Масштаб —
Пров.		Лентес		9-83		Лист	Листов 1	
Рук.группы		Мезлякова		11-83				
Гл.спец.		Ванберг			Полоса Б-4×30 ГОСТ 103-76 / ВСт3-I ГОСТ 535-79	Госстрой СССР Сантехпроект г. Москва		
Н.контр.		Грановский		11.83				
Утв.		Сливак		11.83				

Подпись и дата | Инв. № дубл. | Взам. инв. № | Подпись и дата | Инв. № подл.

Копировал: СК Формат А4

3А123.017

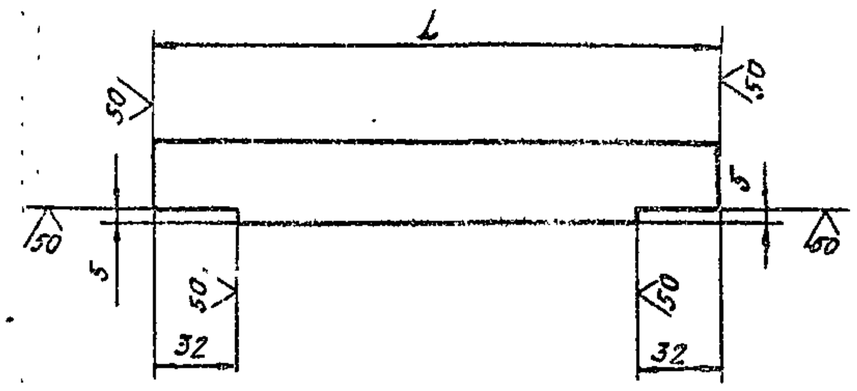

Обозначение	L, мм	Масса, кг
3А123.017	450	0,43
-01	650	0,62
-02	850	0,80

Неуказанные предельные отклонения размеров: $\pm t_2$; $\pm t_2/2$.

Изм.	Лист	№ докум.	Подп.	Дата	3А123.017			
Разраб.		Волобуева		9-83	Ребро	Лит. И	Масса См. табл.	Масштаб —
Пров.		Лентес		9-83		Лист	Листов 1	
Рук.группы		Мезлякова		11-83				
Гл.спец.		Ванберг			Полоса Б-4×30 ГОСТ 103-76 / ВСт3-I ГОСТ 535-79	Госстрой СССР Сантехпроект г. Москва		
Н.контр.		Грановский		11.83				
Утв.		Сливак		11.83				

Подпись и дата | Инв. № подл. | Взам. инв. № | Подпись и дата | Инв. № подл.

Копировал: СК Формат А4

3А123.018

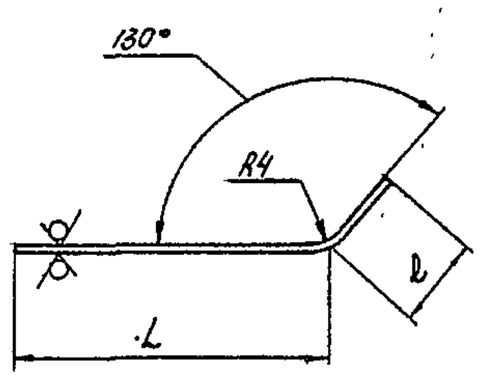

Обозначение	Размеры, мм		Масса, кг
	L	ℓ	
3А123.018	360	25	0,36
-01	410	120	0,50
-02	585	75	0,62

Неуказанные предельные отклонения размеров: $-t_2$; $\pm t_2/2$.

Изм.	Лист	№ докум.	Подп.	Дата	3А123.018			
Разраб.		Волобуева		9-83	Ребро	Лит. И	Масса См. табл.	Масштаб —
Пров.		Лентес		9-83		Лист	Листов 1	
Рук.группы		Мезлякова		11-83				
Гл.спец.		Ванберг			Полоса Б-4×30 ГОСТ 103-76 / ВСт3-I ГОСТ 535-79	Госстрой СССР Сантехпроект г. Москва		
Н.контр.		Грановский		11.83				
Утв.		Сливак		11.83				

Подпись и дата | Инв. № подл. | Взам. инв. № | Подпись и дата | Инв. № подл.

Копировал: СК Формат А4

3А123.019

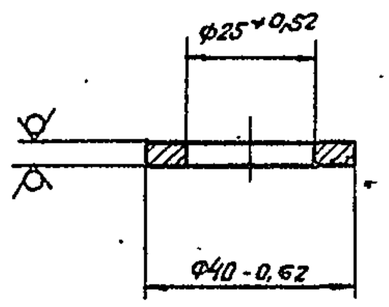

Изм.	Лист	№ докум.	Подп.	Дата	3А123.019			
Разраб.		Волобуева		9-83	Бобышка	Лит. И	Масса 0,024	Масштаб 1:1
Пров.		Лентес		9-83		Лист	Листов 1	
Рук.группы		Мезлякова		11-83				
Гл.спец.		Ванберг			Лист Б4 ГОСТ 19903-74 / ВСт3 ГОСТ 14637-79	Госстрой СССР Сантехпроект г. Москва		
Н.контр.		Грановский		11.83				
Утв.		Сливак		11.83				

Подпись и дата | Инв. № подл.

Копировал: СК Формат А4

Серия 5.904-31

3А123.021

Рис. 1

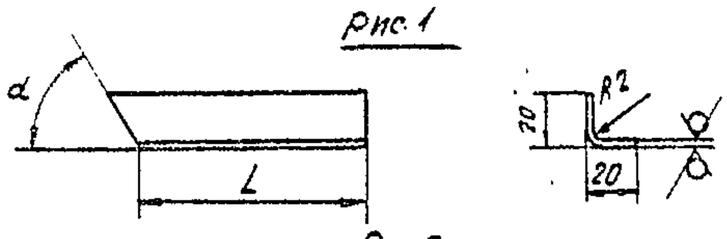

Рис. 2

Остальное - см. рис. 1

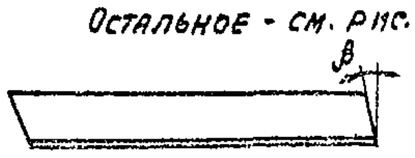

Обозначение	Рис.	L, мм	α	β	Масса, кг
3А123.021	1	440	60°	—	0,28
-01	2	660	65°	10°	0,42
-02		880	60°	6°	0,55
-03		440	72°	6°	0,28
-04	1	660	68°	—	0,42
-05	2	880	66°	10°	0,55

Неуказанные предельные отклонения размеров: $-t_2$; $\pm t_2/2$.

3А123.021

Уголок

Лист Б2 ГОСТ 19903-74 / 4-В ВСт3 ГОСТ 16523-70

Госстрой СССР Сантехпроект г. Москва

Лит. | Масса | Масштаб: — | Лист | Листов 1

Серия 5.904-31

3А123.022

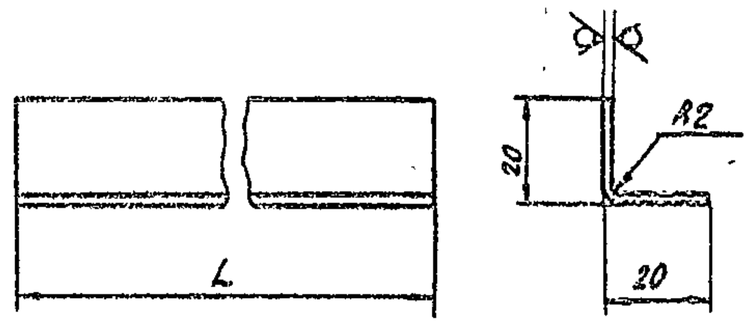

Обозначение	L, мм	Масса, кг
3А123.022	440	0,28
-01	640	0,40
-02	840	0,52

Неуказанные предельные отклонения размеров: $-t_2$; $\pm t_2/2$.

3А123.022

Уголок

Лист Б2 ГОСТ 19903-74 / 4-В ВСт3 ГОСТ 16523-70

Госстрой СССР Сантехпроект г. Москва

Лит. | Масса | Масштаб: — | Лист | Листов 1

Серия 5.904-31

3А123.023

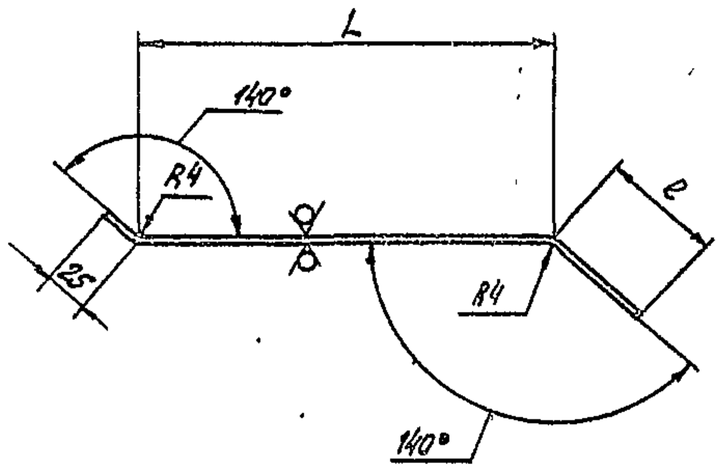

Обозначение	Размеры, мм L	Размеры, мм ℓ	Масса, кг
3А123.023	515	110	0,62
-01	790		0,88
-02	1000	150	1,12
-03	540	65	0,6
-04	845	25	0,85
-05	1100	60	1,21

Неуказанные предельные отклонения размеров: $-t_2$; $\pm t_2/2$.

3А123.023

Ребро

Полоса Б-4х30 ГОСТ 103-76 / Вст.3-I ГОСТ 535-79

Госстрой СССР Сантехпроект г. Москва

Лит. | Масса | Масштаб: — | Лист | Листов 1

Серия 5.904-31

3А123.024

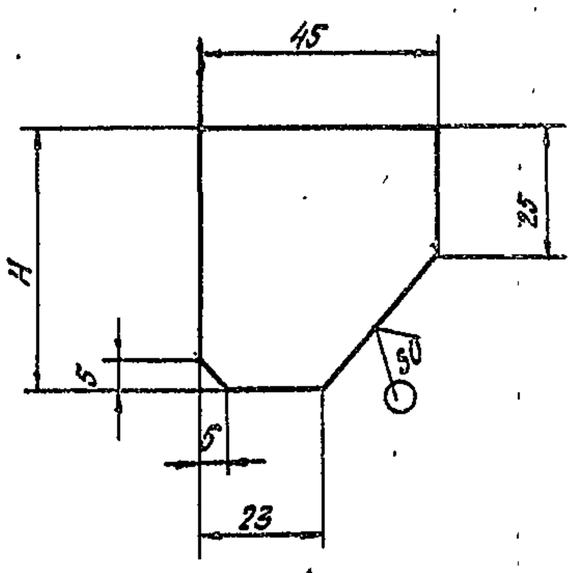

Обозначение	H, мм	Масса, кг
3А123.024	50	0,06
-01	80	0,09

Неуказанные предельные отклонения размеров: $-t_2$; $\pm t_2/2$.

3А123.024

Планка

Лист Б4 ГОСТ 19903-74 / Вст3 ГОСТ 14637-79

Госстрой СССР Сантехпроект г. Москва

Лит. | Масса | Масштаб | Лист | Листов 1

Серия 5.904-31

Копировал | Формат А4

Рис. 1

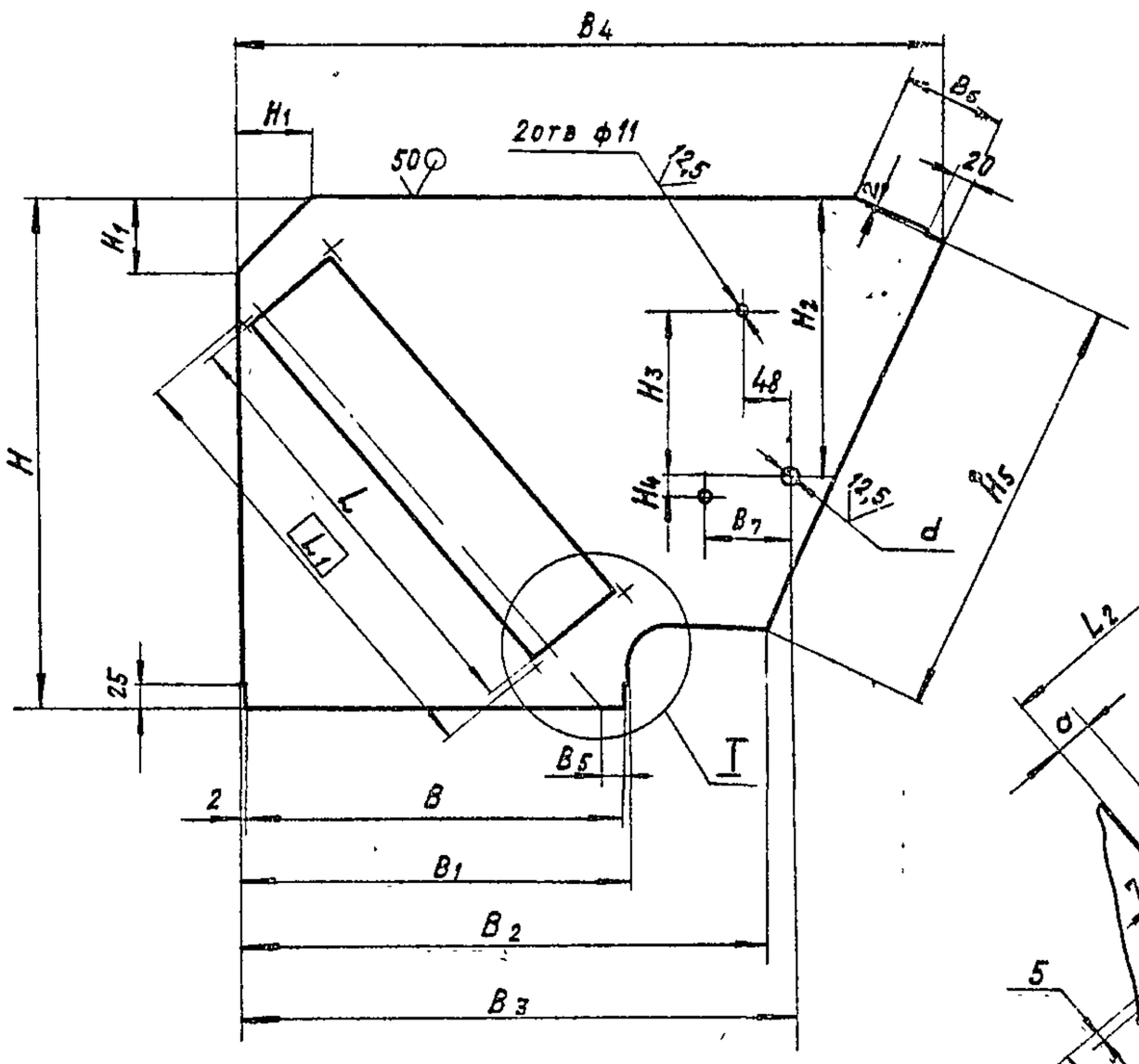

I
М1:2

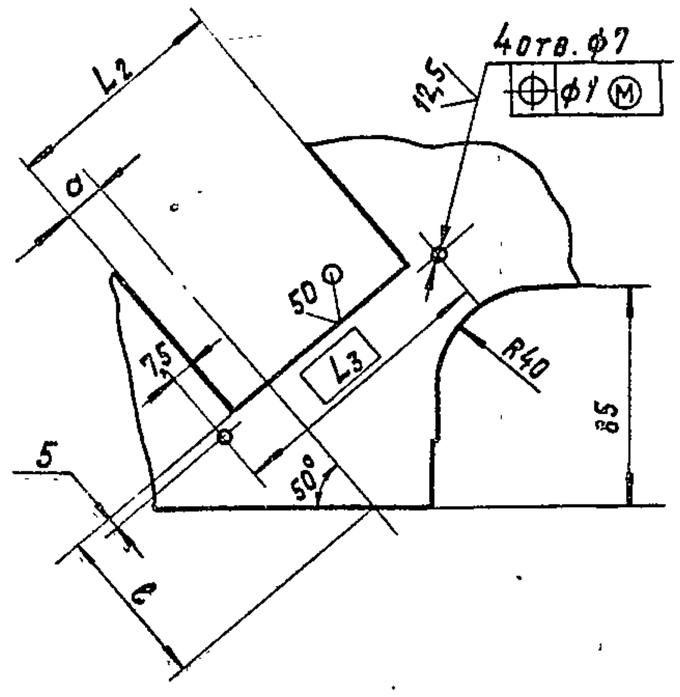

Рис. 2

Остальное- см. рис. 1

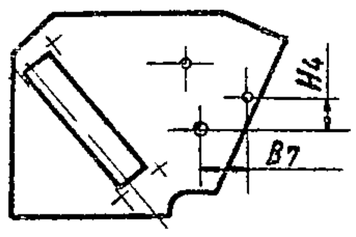

Обозначение	Рис.	Размеры, мм															
		B	B1	B2	B3	B4	B5	B6	B7	H	H1	H2	H3	H4	H5	L	L1
АЗА 123. 025	1	400	404	540	565	725	25	95	90	525	75	285	170	20	440	470	480
-01																430	440
-02	2	600	604	770	725	1040		220	185	745	100	432	250	115	660	650	660
-03																600	610
-04		800	804	908	945	1340	120	290	195	965	140	560	280	125	880	870	880
-05																820	830

Продолжение

Обозначение	Размеры, мм					Масса, кг
	L2	L3	a	d	e	
АЗА 123. 025	130	145	20	25	60	3,2
-01	30	45	15	13	100	3,7
-02	130	145	20	25	140	6,8
-03	30	45	15	13	190	7,3
-04	130	145	20	25	110	12,1
-05	30	45	15	13	160	13,2

Неуказанные предельные отклонения размеров $^{+}t_2$; $^{-}t_2$; $\pm t_2/2$.

АЗА 123. 025

Изм. | Лист | № докум. | Подп. | Дата
Разраб. Волобуева 9-93
Пров. Лентес XI-93
Рук. группы Мерзлякова XI-93
Гл. спец. Вайнберг
Н. контр. Грановский
Утв. Спивак

Стенка

Лит. | Масса | Масштаб
И | см. табл. | —
Лист | Листов 1

Лист Б 1,5 ГОСТ 19903-74
4-СУ-8 Ст.3 ГОСТ 16523-70

Госстрой СССР
Сантехпроект
г. Москва

Копировал: Крамлина Формат А2

Серия 5.904-31

Инв. № подл. | Подп. и дата | Взам. инв. №

А3А123.026

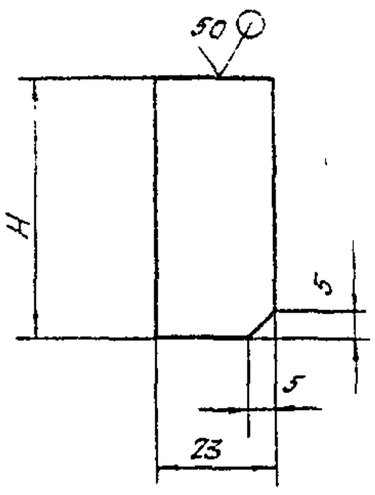

Обозначение	H, мм	Масса, кг
А3А123.026	50	0,035
–01	80	0,055

Неуказанные предельные отклонения размеров – t_2.

Изм.	Лист	N докум.	Подп.	Дата	А3А123.026			
Разраб.	Воробьева			9.83	Планка	Лит.	Масса	Масштаб
Пров.	Лентес			9.83		И	Ст.3 ГОСТ 14637-79	—
Н.контр.	Сосновский					Лист	Листов 1	
Утв.	Сливак				Лист 64 ГОСТ 19903-74	Госстрой СССР Сантехпроект г. Москва		

Копировал: СА Формат А4

А3А123.028

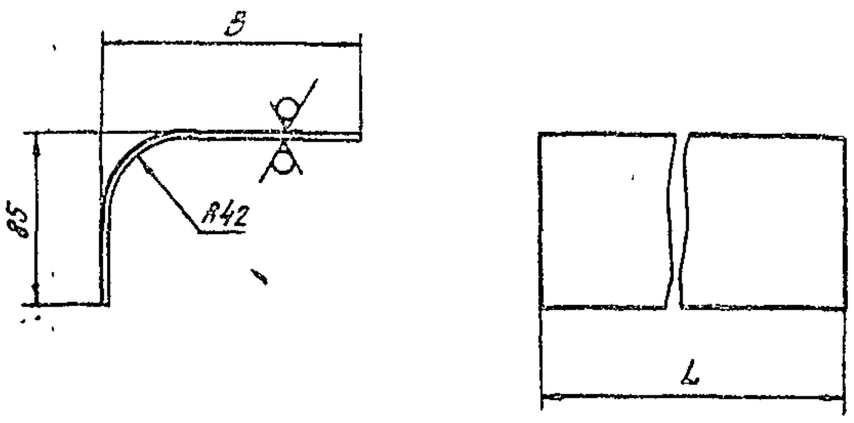

Обозначение	Размеры, мм		Масса, кг
	B	L	
А3А123.028	125	397	0,9
–01	50	597	0,8
–02	40	797	1,0

Неуказанные предельные отклонения размеров – t_2; $\pm t_2/2$.

Изм.	Лист	N докум.	Подп.	Дата	А3А123.028			
Разраб.	Воробьева			9.83	Стенка	Лит.	Масса	Масштаб
Пров.	Лентес			9.83		И	Ст. табл.	—
Н.контр.	Сосновский					Лист	Листов 1	
Утв.	Сливак				Лист 65 ГОСТ 19903-74 4-Ф-В Ст3 ГОСТ 16523-70	Госстрой СССР Сантехпроект г. Москва		

Копировал: СА Формат А4

А3А123.027

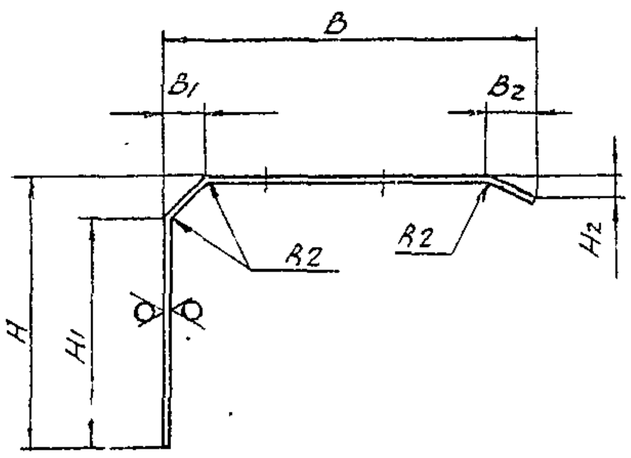

Обозначение	Размеры, мм													Масса, кг
	B	B1	B2	B3	B4	H	H1	H2	L	L1	L2	b	d	
А3А123.027	723	75	95	200	215	523	448	40	397	300	310	210	48	4,9
–01	1038	100	220			743	643	60	597			365	148	11,4
–02	1338	140	265	300	315	963	823	110	797	400	410	370	198	19,7

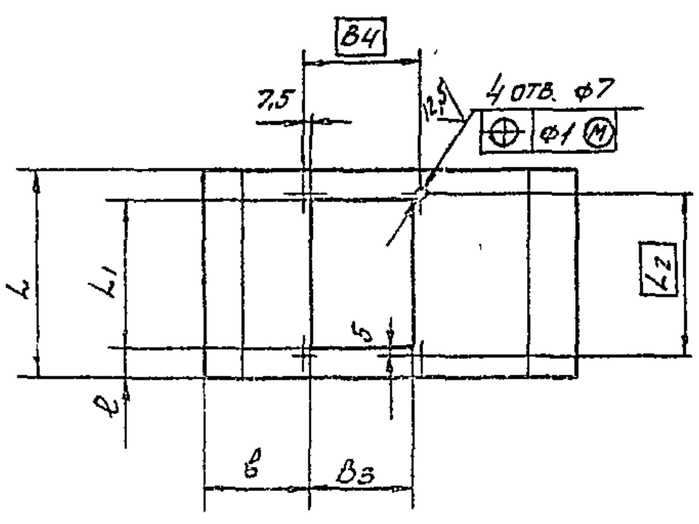

Неуказанные предельные отклонения размеров $+t_2$; $-t_2$; $\pm t_2/2$.

Изм.	Лист	N докум.	Подп.	Дата	А3А123.027			
Разраб.	Волосуев			9.83	Стенка	Лит.	Масса	Масштаб
Пров.	Лентес			9.83		И	Ст. табл.	
Н.контр.	Гольдовский			11.83		Лист	Листов	
Утв.	Сливак			12.83	Лист 6Л5 ГОСТ 19903-74 4-Ф-В Ст3 ГОСТ 16523-70	Госстрой СССР Сантехпроект г. Москва		

Копировал: СА Формат А4

Серия 5.904-31

Инв. N подл. | Подпись и дата | Взам. инв. N | Инв. N дубл. | Подпись и дата

А3А123.042

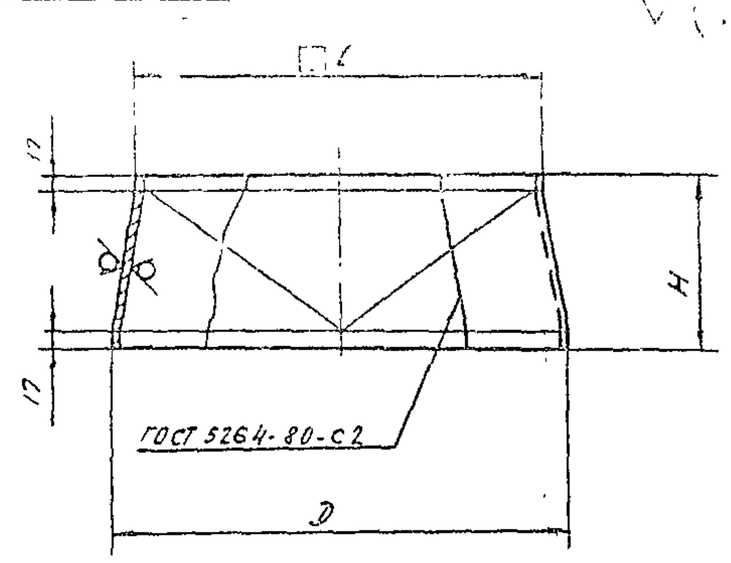

Обозначение	Размеры, мм			Масса, кг
	D	B	H	
А3А123 042	450	400	170	1,9
-01	630	600	220	2,5
-02	900	800	270	3,9

Неуказанные отклонения размеров: $+t_2$; $-t_2$, $\pm t_2/2$.

А3А123.042

Хомут

Масса см табл. — Масштаб

Лист Листов 1

ГОСТ 19903-74 — ГОСТ 103-74

Госстрой СССР Сантехпроект г. Москва

Копировал Формат А4

А3А123.029

Рис.

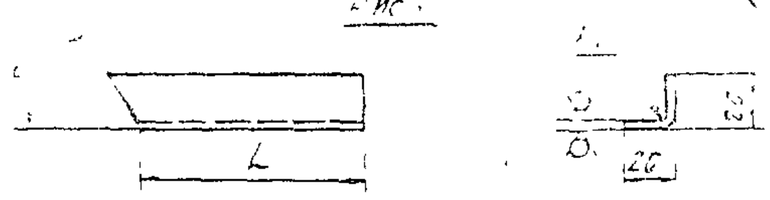

Рис 2

Остальное - см рис. 1

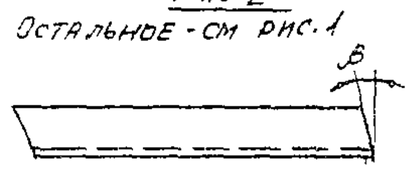

Обозначение	Рис	L, мм	α	β	Масса, кг
А3А123.029	1	440	60°	—	0,28
-01	2	660	65°	10°	0,42
-02		880	60°	6°	0,55
-03		440	72°	6°	0,28
-04	1	660	68°	—	0,42
-05	2	880	66°	10°	0,55

Неуказанные предельные отклонения размеров: $-t_2$; $\pm t_2/2$.

А3А123.029

Ушко

Лит. И — Масса 0,01 — Масштаб 1:1

Лист Листов 1

Лист Б2 ГОСТ 19903-74 / 4-Б 8 Ст 3 ГОСТ 16523-70

Госстрой СССР Сантехпроект г. Москва

Копировал Формат А4

А3А123.045

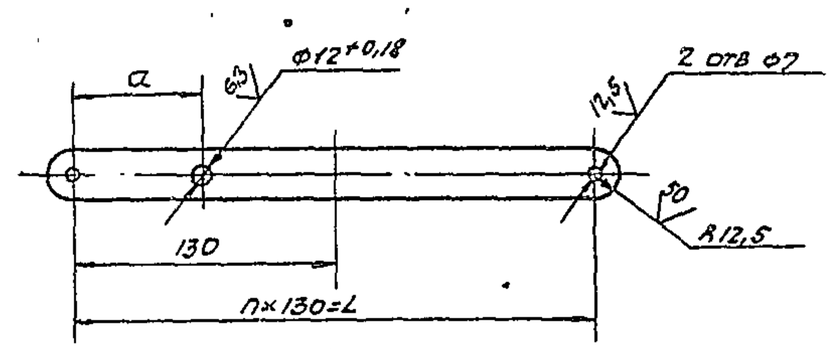

Обозначение	Размеры, мм		Кол., шт.		Масса кг
	L	a	n	z	
А3А123.045	260	65	2	3	0,23
-01		185			
-02	390	325	3	4	0,33
-03		218			
-04	650	350	5	6	0,53
-05		225			

Неуказанные предельные отклонения размеров: $+t_2$; $\pm t_2/2$.

А3А123.045

Тяга

Лит И — Масса см табл. — Масштаб —

Лист Листов 1

Полоса 8-4×25 ГОСТ 103-76 / 8 Ст 3-I ГОСТ 535-79

Госстрой СССР Сантехпроект г. Москва

Копировал Формат А4

А3А123.044

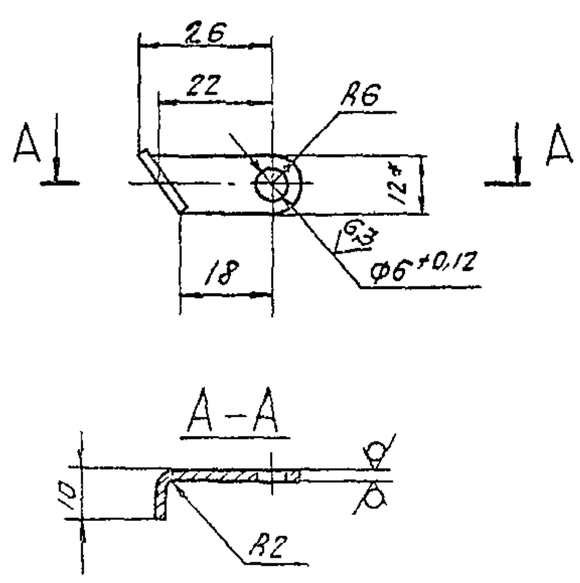

1* Размер для справок

2. Неуказанные предельные отклонения размеров: $-t_2$; $\pm t_2/2$.

Серия 5.904-31

А3А123.044

Ушко

Лит. И — Масса 0,01 — Масштаб 1:1

Лист Листов 1

Лист Б2 ГОСТ 19903-74 / 4-Б 8 Ст 3 ГОСТ 16523-70

Госстрой СССР Сантехпроект г. Москва

Копировал Формат А4

А3А123 047

Рис 1

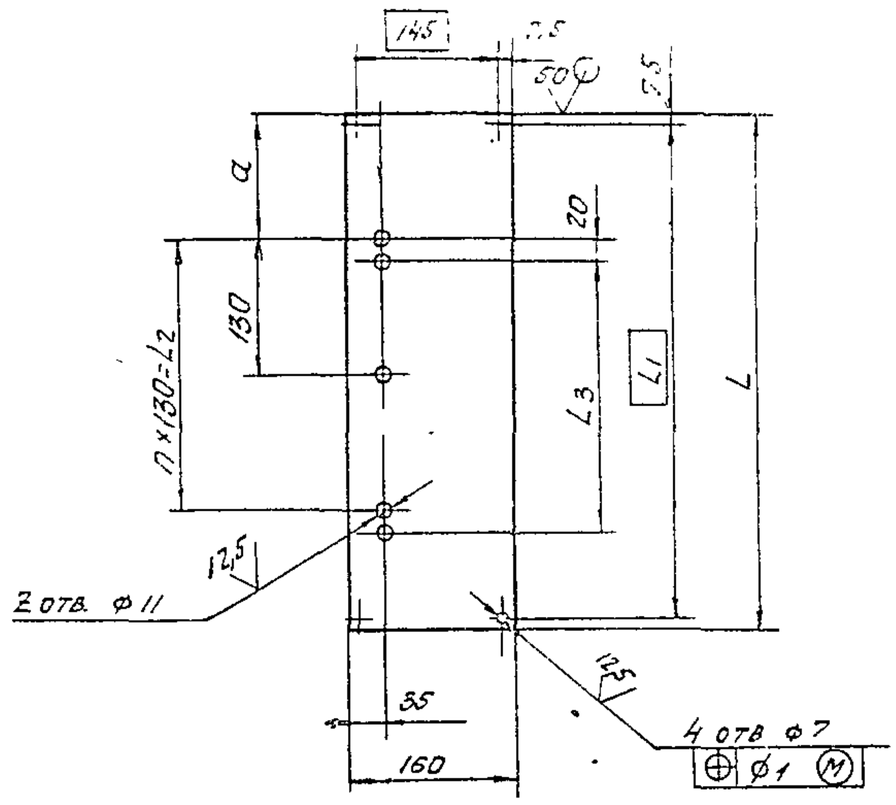

Рис 2

Остальное- см рис 1

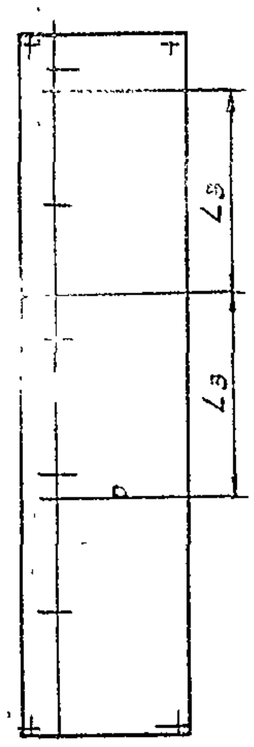

Рис 3

Остальное - см рис.1

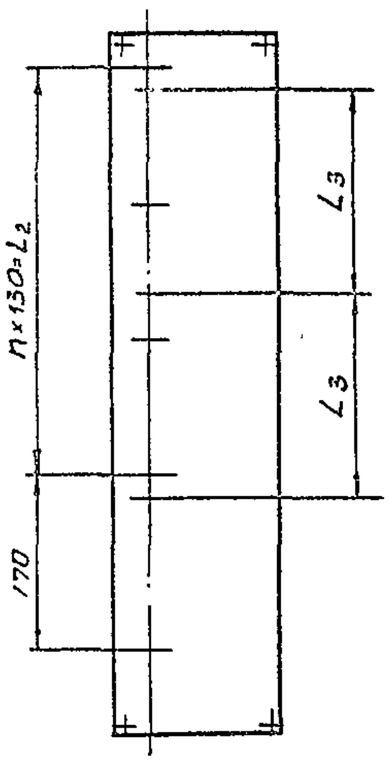

Обозначение	Рис.	Размеры, мм					Кол. шт		Масса, кг
		L	L_1	L_2	L_3	d	n	z	
А3А123 047	1	495	480	260	260	120	2	5	1,2
—01				390		32	3	6	
—02	2	525	660	520	195	110	4	8	1,7
—03		785	880	770	325	32	6	10	2,3
—04	3	525	660	390	195		3	8	1,7

Неуказанные предельные отклонения размеров: $+t_2; -t_2; \pm t_2/2$.

Изм	Лист	№ докум.	Подп.	Дата	А3А123.047			
Разраб.		Волобуева		9.83	Планка	Лит.	Масса	Масштаб
Пров.		Лентес		X.83		И	См. табл.	—
Н.контр.		Мерзлякова		XI.83		Лист	Листов 1	
Гл.спец.		Вайнберг			Лист Б2 ГОСТ 19903-74 / 4 ПВ Ст3 ГОСТ 16523-70	Госстрой СССР Сантехпроект г. Москва		
Н.отд.		Грановский						
Утв.		Спивак		XII.83				

Копировал: СА Формат А3

А3А123.048

Рис.1

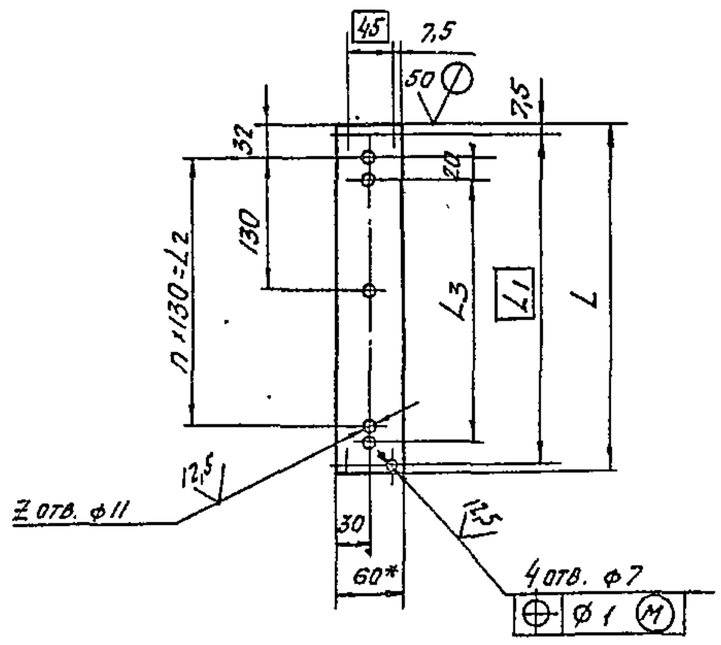

Рис.2

Остальное- см рис.1

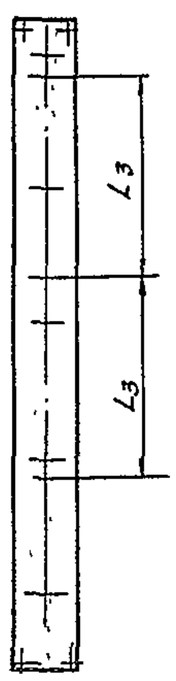

Рис.3

Остальное - см. рис.1

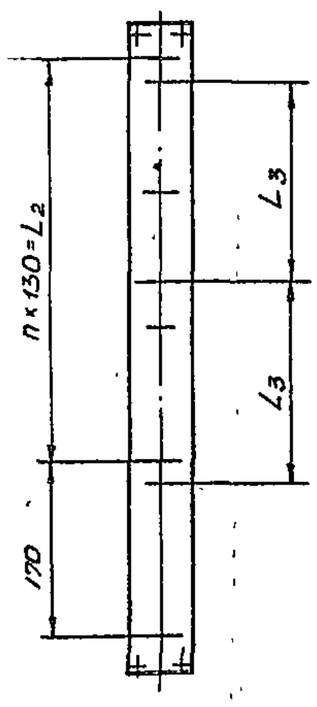

Обозначение	Рис.	Размеры, мм				Кол., шт		Масса, кг
		L	L_1	L_2	L_3	n	z	
А3А123.048	1	335	320	260	260	2	5	0,32
—01		455	440	390		3	6	0,44
—02	2	585	570	520	195	4	8	0,55
—03		845	830	780	325	6	10	0,81
—04	3	625	610	390	195	3	8	0,59

1.* Размер для справок

2. Неуказанные предельные отклонения размеров: $+t_2; -t_2; \pm t_2/2$.

Изм	Лист	№ докум.	Подп.	Дата	А3А123.048			
Разраб.		Волобуева		9.83	Планка	Лит.	Масса	Масштаб
Пров.		Лентес		X.83		И	См. табл.	—
Н.контр.		Мерзлякова		XI.83		Лист	Листов 1	
Гл.спец.		Вайнберг			Лист Б2 ГОСТ 19903-74 / 4 ПВ Ст3 ГОСТ 16523-70	Госстрой СССР Сантехпроект г. Москва		
Н.отд.		Грановский						
Утв.		Спивак		XII.83				

Копировал: СА Формат А3

Серия 5.904-31

3А123.055

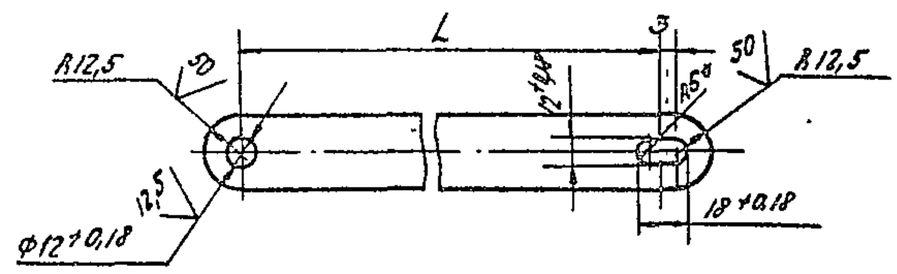

Обозначение	L, мм	Масса, кг
3А123.055	210	0,2
-01	160	0,16
-02	260	0,26
-03	192	0,18
-04	465	0,5
-05	375	0,4

1.* Размер для справок

2. Неуказанные предельные отклонения размеров – t_2; $\pm t_2/2$.

					3А123.055			
Изм.	Лист	№ докум.	Подп.	Дата	Тяга	Лит.	Масса	Масштаб
Разраб.		Воробчева		9-83		И	См. табл.	–
Пров.		Лейтес		9-83		Лист	Листов 1	
Рукр. гр.		Мердякова		11-83				
Гл. спец.		Вайнберг			Полоса Б-4×25 ГОСТ 103-76 / ВСт3-I ГОСТ 535-79	Госстрой СССР Сантехпроект г. Москва		
Н. контр.		Грановский		11.83				
Утв.		Спивак		XII.83				

Копировал: Формат А4

3А123.046

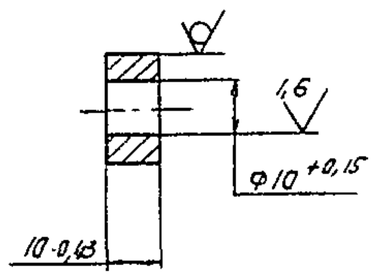

					3А123.046			
Изм.	Лист	№ докум.	Подп.	Дата	Бобышка	Лит.	Масса	Масштаб
Разраб.		Воробчева		9-83		И	0,02	1:1
Пров.		Лейтес		9-83		Лист	Листов 1	
Рукр. гр.		Мердякова		11-83				
Гл. спец.		Вайнберг			Пруток В20 ГОСТ 2590-71 / В СТ2-I ГОСТ 535-79	Госстрой СССР Сантехпроект г. Москва		
Н. контр.		Грановский						
Утв.		Спивак						

Копировал: Формат А4

3А123.063

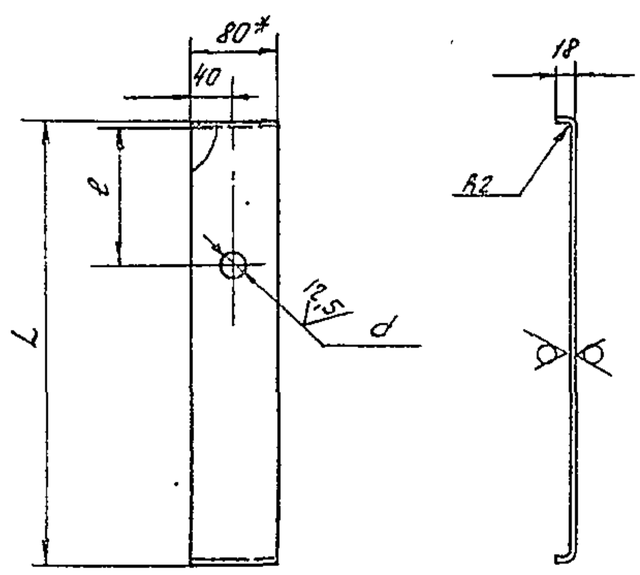

Обозначение	Размеры, мм L	d	e	Масса, кг
3А123.063	414	25	140	0,57
-01		14		
-02		25	205	
-03		14		
-04	629	25	210	0,85
-05		14		
-06		25	312,5	
-07		14		
-08	844	25	300	1,15
-09		14		
-10		25	420	
-11		14		

1.* Размер для справок

2. Неуказанные предельные отклонения размеров: $+t_2$; $-t_2$; $\pm t_2/2$.

					3А123.063			
Изм.	Лист	№ докум.	Подп.	Дата	Боковина	Лит.	Масса	Масштаб
Разраб.		Воробчева		9-83		И	См. табл.	–
Пров.		Лейтес		9-83		Лист	Листов 1	
Рукр. гр.		Мердякова		11-83				
Гл. спец.		Вайнберг			Лист Б2 ГОСТ 19903-74 / 4-Д-В СТ3 ГОСТ 16523-70	Госстрой СССР Сантехпроект г. Москва		
Н. контр.		Грановский		11.83				
Утв.		Спивак		XII.83				

Копировал: Формат А3

Серия 5.904-31

Инв. № подл. | Подпись и дата | Взам. инв. № | Инв. № дубл. | Подпись и дата

А3А123.064

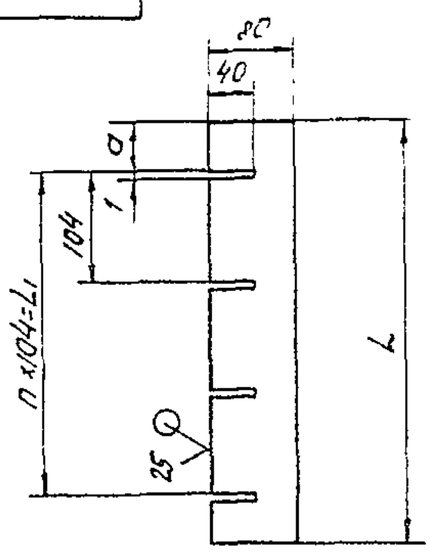

Обозначение	Размеры, мм			Кол. шт	Масса
	L	L1	a	n	кг
А3А123.064	406	312	47	3	0,26
-01	621	520	50,5	5	0,39
-02	836	728	54	7	0,53
-03	382	208	87	2	0,25
-04	582	416	83	4	0,37
-05	782	624	79	6	0,49

Неуказанные предельные отклонения размеров: $+t_2$, $-t_2$; $\pm t_2/2$.

А3А123.064

Лист 4-Б-ВСт3 ГОСТ 16523-70 ГОСТ 19903-74

Госстрой СССР Сантехпроект г. Москва

Копировал: Формат А4

А3А123.062

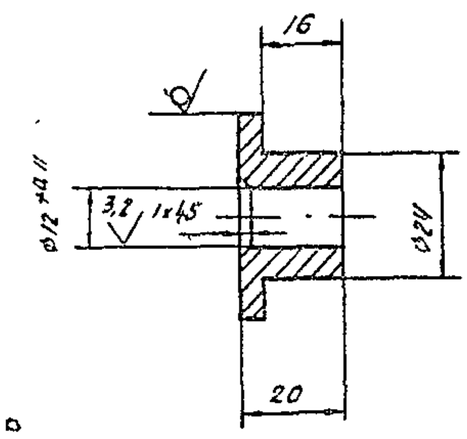

Неуказанные предельные отклонения размеров: $-t_2$; $\pm t_2/2$.

А3А123.062

Втулка

Масса 0,085 Масштаб 1:1

Круг $\frac{В40\ ГОСТ\ 2590-71}{В\ Ст3-II\ ГОСТ\ 535-79}$

Госстрой СССР Сантехпроект г. Москва

Копировал: Формат А4

А3А123.065

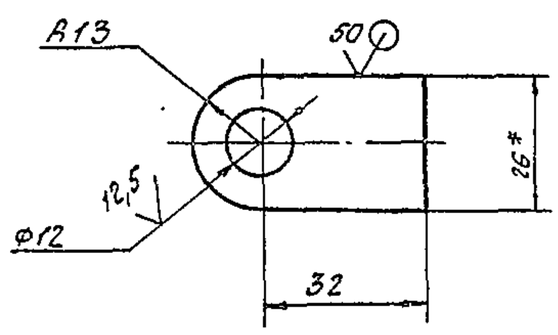

1. *Размер для справок.
2. Неуказанные предельные отклонения размеров: $+t_2$; $\pm t_2/2$.

А3А123.065

Ушко

Масса 0,01 Масштаб 1:1

Лист 4-Б-ВСт3 ГОСТ 16523-70 ГОСТ 19903-74

Госстрой СССР Сантехпроект г. Москва

Копировал: Формат А4

А3А123.068

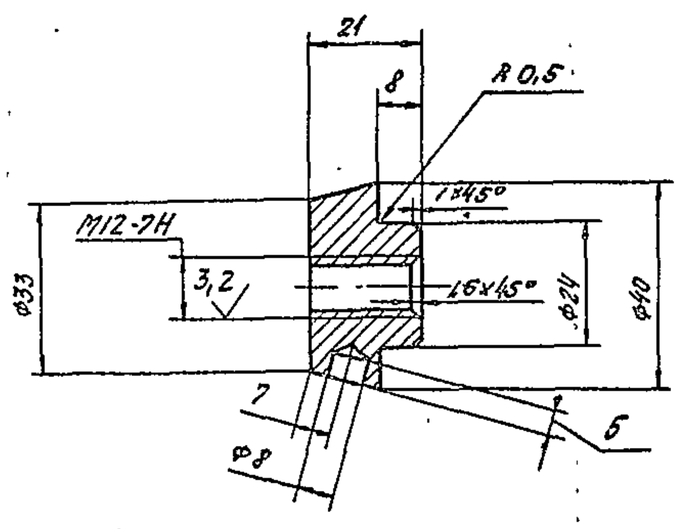

Неуказанные предельные отклонения размеров: $+t_2$; $-t_2$; $\pm t_2/2$.

А3А123.068

Бабышка

Масса 0,21 Масштаб 1:1

Круг $\frac{В40\ ГОСТ\ 2590-71}{В\ Ст3-II\ ГОСТ\ 535-79}$

Госстрой СССР Сантехпроект г. Москва

Копировал: Формат А4

Серия 5.904-31

Инв. № подл. | Подпись и дата | Взам. инв. № | Инв. № дубл. | Подпись и дата

Серия 5.904-31

Формат	Зона	Поз.	Обозначение	Наименование	Кол. на исполн. А3А124.000-			Примечание
					—	01	02	
				Документация				
А4			А3А123. 000ТО	Унифицированный душирующий воздухораспределитель без увлажнения воздуха				
				Техническое описание	X	X	X	
А1			А3А124.000 СБ	Сборочный чертеж	X	X	X	
				Сборочные единицы				
А4		1	А3А123. 030	Переход	1			
			—01	Переход		1		
			—02	Переход			1	
А4		2	А3А123.040	Блок лопаток	1			
			—03	Блок лопаток		1		
			—05	Блок лопаток			1	
				Установочная партия	УДЗ-1	УДЗ-2	УДЗ-3	

Изм.	Лист	№ докум.	Подп.	Дата	А3А124.000		
Разраб.		Лейтес		11.83	Унифицированный душирующий воздухораспределитель без увлажнения воздуха.	Лит.	Лист 1 / Листов 4
Пров.		Мезляков		11.83			
Утв.		Мезляков		11.83		Госстрой СССР Сантехпроект г. Москва	
Н. контр.		Гриневский		11.83			
		Сливак		11.83			

Копировал: | Формат А4

Инв. № подл. | Подпись и дата | Взам. инв. № | Инв. № дубл. | Подпись и дата

Формат	Зона	Поз.	Обозначение	Наименование	Кол. на исполн. А3А124.000 —			Примечание
					—	01	02	
А4		3	А3А123.050 —01	Решетка в сборе	1			
			—03	Решетка в сборе		1		
			—05	Решетка в сборе			1	
А4		4	А3А123.070	Фиксатор	1	1	1	
А4		5	А3А124.010	Корпус	1			
			—01	Корпус		1		
			—02	Корпус			1	
				Детали				
А4		6	А3А123.001	Крышка	1	1		
			—01	Крышка			1	
А4		7	А3А 123. 002	Кольцо	1			
			—01	Кольцо		1		
			—02	Кольцо			1	
А4		8	А3А123.003	Кольцо	1			
			—01	Кольцо		1		
			—02	Кольцо			1	
А4		9	А3А123.004	Фланец	1			
			—01	Фланец		1		

Изм.	Лист	№ докум.	Подп.	Дата	А3А124.000	Лист 2

Копировал: | Формат А4

Инв. № подл. | Подпись и дата | Взам. инв. № | Инв. № дубл. | Подпись и дата

Формат	Зона	Поз.	Обозначение	Наименование	Кол. на исполн. А3А124.000 —			Примечание
					—	01	02	
А4		9	А3А123.004 —02	Фланец			1	
А4		10	А3А123.005	Прокладка	1			
			—01	Прокладка		1		
			—02	Прокладка			1	
А4		11	А3А123.006 —02	Прокладка			1	
			—03	Прокладка	1			
			—04	Прокладка		1		
		12	—05	Прокладка	1			
			—06	Прокладка		1		
			—07	Прокладка			1	
		13	—08	Прокладка	1	1		
			—09	Прокладка			1	
А4		14	А3А123.007	Палец	1	1	1	
А5		15	А3А123 008	Ограничитель	4	4	4	
А5		16	А3А123.009 —01	Лопатка		1		
			—02	Лопатка			1	
А4		17	А3А123.011	Ось		1	1	
			—01	Ось		1	1	

Изм.	Лист	№ докум.	Подп.	Дата	А3А124 000	Лист 3

Копировал: | Формат А4

Инв. № подл. | Подпись и дата | Взам. инв. № | Инв. № дубл. | Подпись и дата

Формат	Зона	Поз.	Обозначение	Наименование	Кол. на исполн. А3А124 000—			Примечание
					—	01	02	
				Стандартные изделия				
				Болты ГОСТ 7798-70				
		19		М6 х 25.36	—	4	4	
		20		М8 х 20.36	17	17	21	
		21		М8 х 25.36	10	10	10	
		22		М12 х 30 36	1	1	1	
				Гайки ГОСТ 5915-70				
				М6.4	12	16	16	
				М8.4	27	28	32	
		25		М10 4	4	4	4	
				Шайбы ГОСТ 11371-78				
		26		6.02	12	16	16	
		27		8.02	—	1	1	
		28		10.02	4	4	4	
		29		12.02	3	3	3	
		30		Ось 22-12Х5 х 20 Ст3				
				ГОСТ 9650-80	1	1	1	
		31		Шплинт 3,2 х 18				
				ГОСТ 397 х 79	1	1	1	

Изм.	Лист	№ докум.	Подп.	Дата	А3А124.000	Лист 4

Копировал: | Формат А4

25

Рис 1

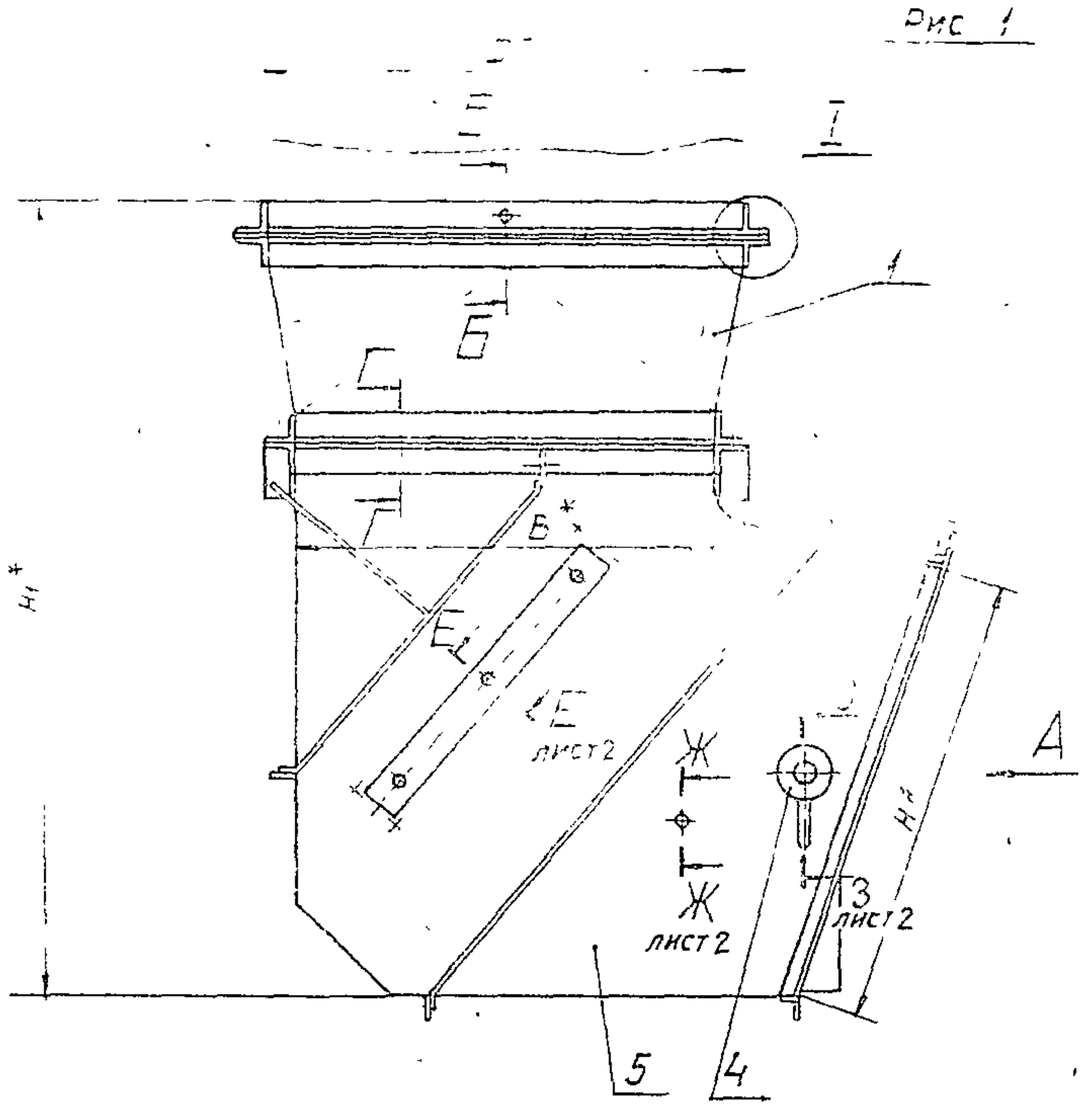

Вид А

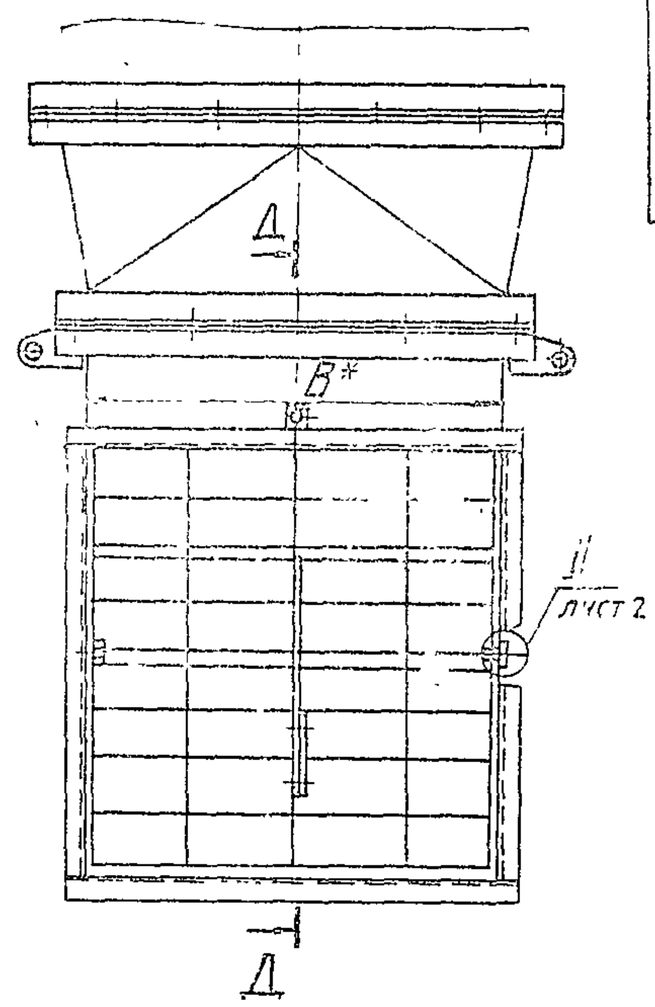

Д-Д

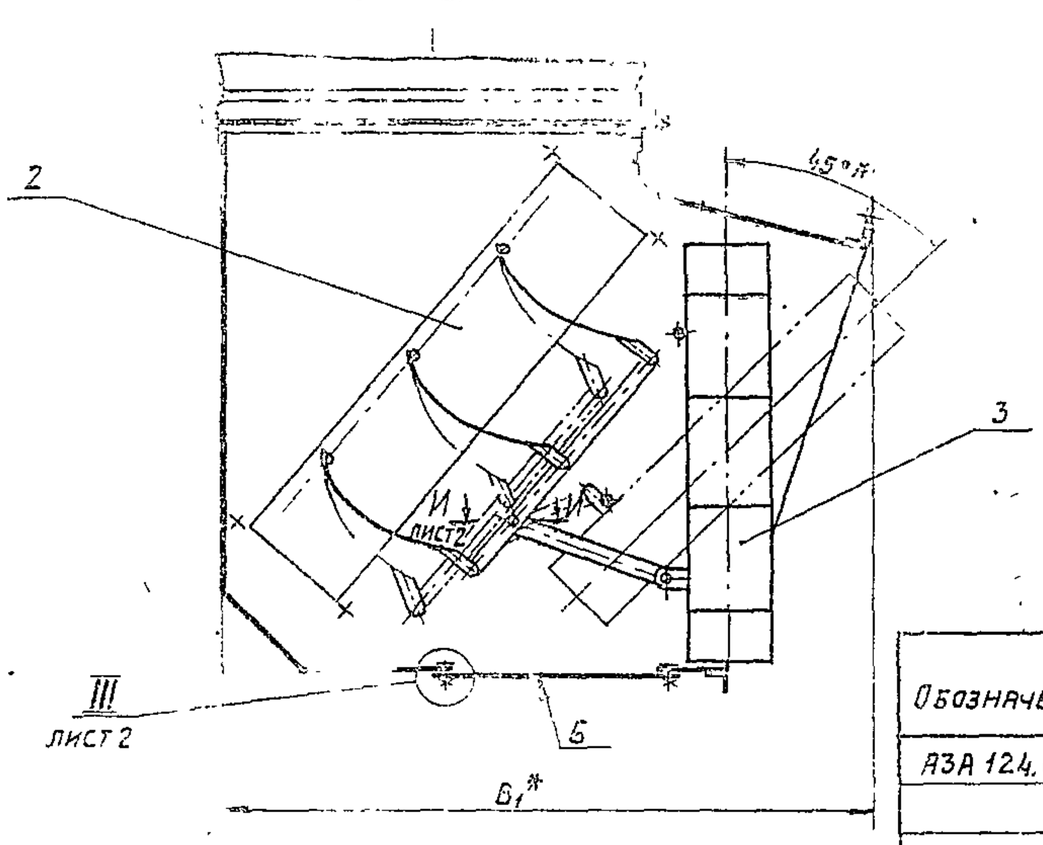

I

М1:1

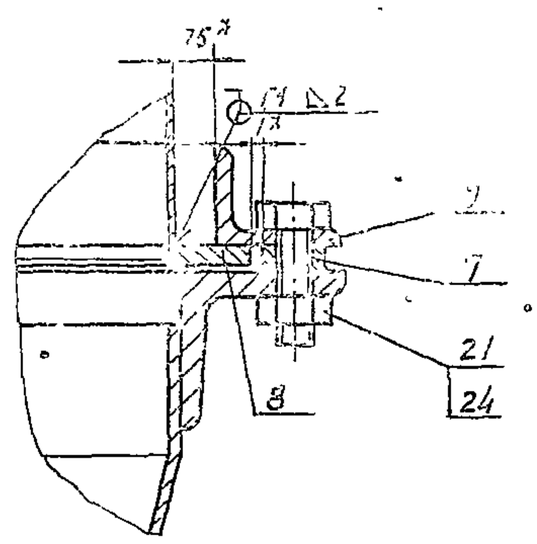

Обозначение	Шифр	Рис.	Размеры, мм					Масса, кг
			B*	B₁*	D*	H*	H₁*	
АЗА 124.000	УДВв-1	1	400	625	450	440	770	39,2
-01	УДВв-2	2	500	860	630	560	1040	57,0
-02	УДВв-3		800	1485	900	820	1310	109,0

Б-Б

М1:1

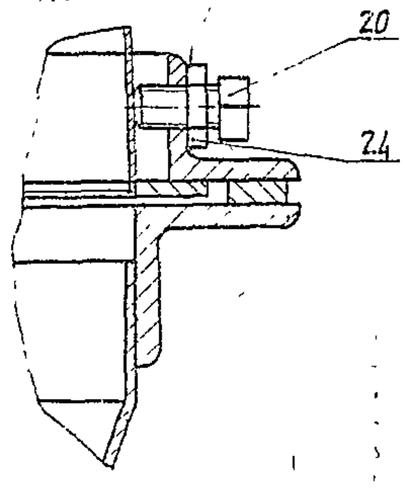

Г-Г

М1:2

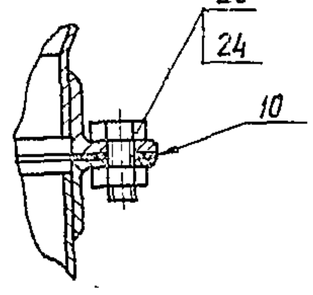

1 * Размеры для справок.

2. Сварные швы Т1 по ГОСТ 5264-80.

Шов № 1- сварка дуговая в защитном газе.

3. Покрытие всех поверхностей, кроме резьбовых и подвижных соединений, эмаль ПФ-115 серая ГОСТ 6465-76

Изм.	Лист	№ докум.	Подп.	Дата	АЗА124.000 СБ			
Разраб.		Лейтес		IX-83	Унифицированный душирующий воздухораспределитель без увлажнения воздуха.	Лит. И	Масса см. табл.	Масштаб —
Пров.		Мерзлякова		XI-83		Лист 1	Листов 2	
Рук. груп.		Мерзлякова		XI-83		Госстрой СССР САНТЕХПРОЕКТ г. Москва		
Гл. спец.		Винберг						
Н. контр.		Грановский		XI.83				
Утв.		Спивак		XII.83				

Копировал

Формат А2

Серия 5.904-31

Инв. № подл. | Подп. и дата | Взам. инв. № | Инв. № дубл. | Подп. и дата

АЗА124.000СБ

Е–Е повернуто, лист 1
М1:1

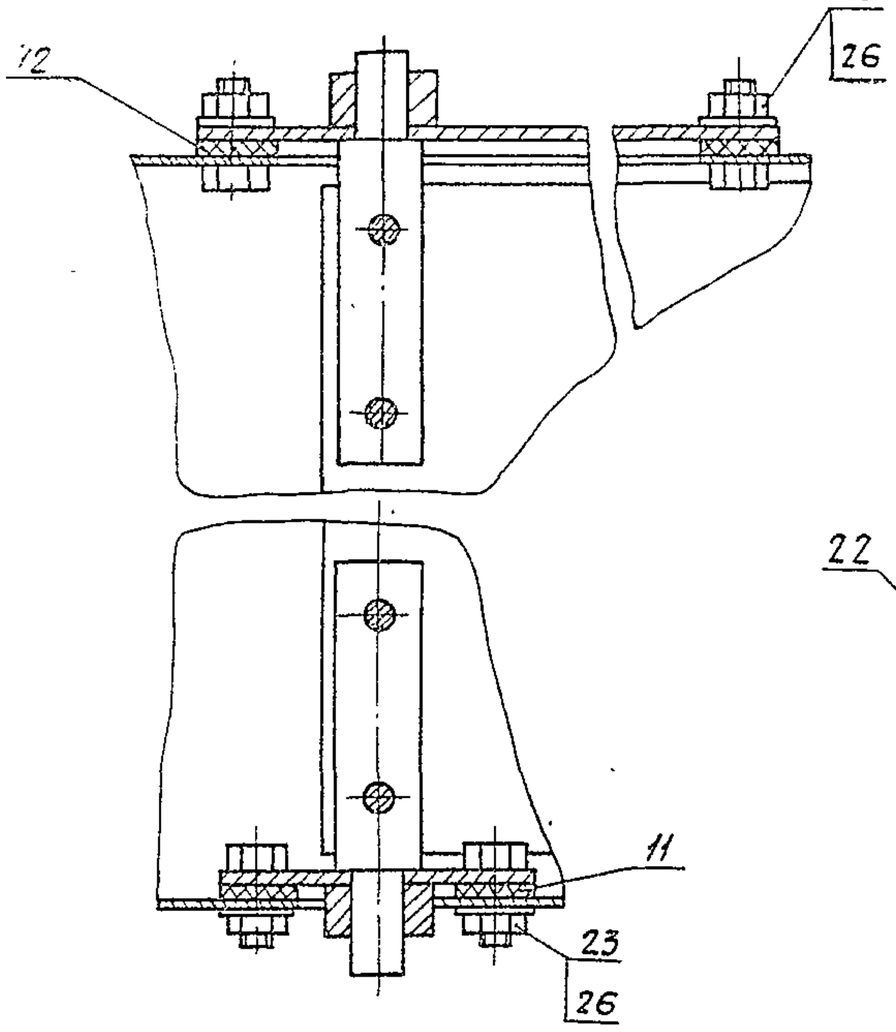

Ж–Ж лист 1
М1:1

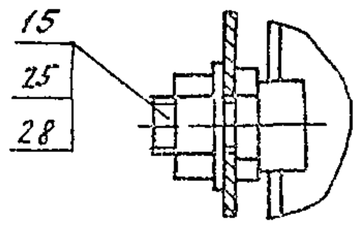

И–И лист 1
М1:1

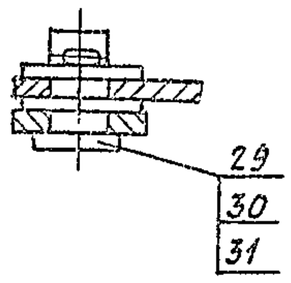

3–3 лист 1
М1:2

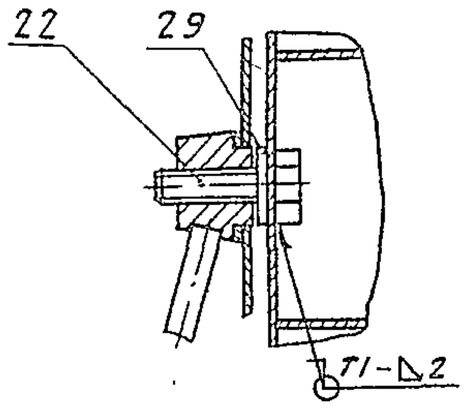

II лист 1
М1:2

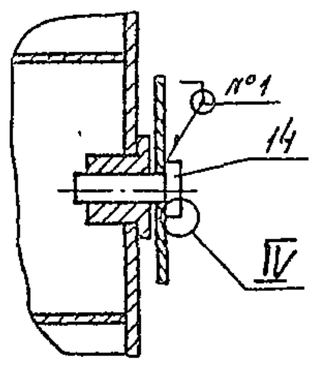

IV
М2:1

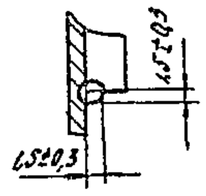

III лист 1
М1:1

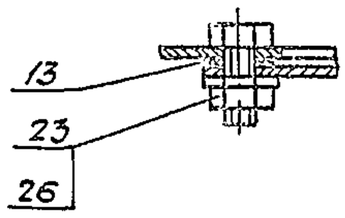

Рис. 2

Остальное – см. рис. 1

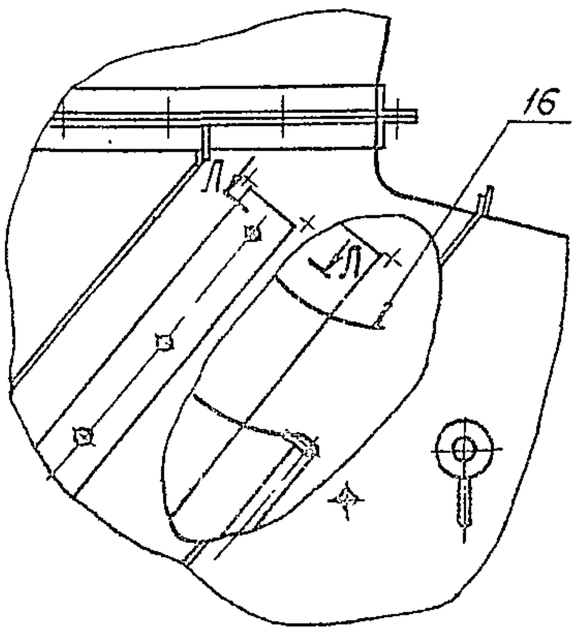

Л–Л повернуто
М1:1

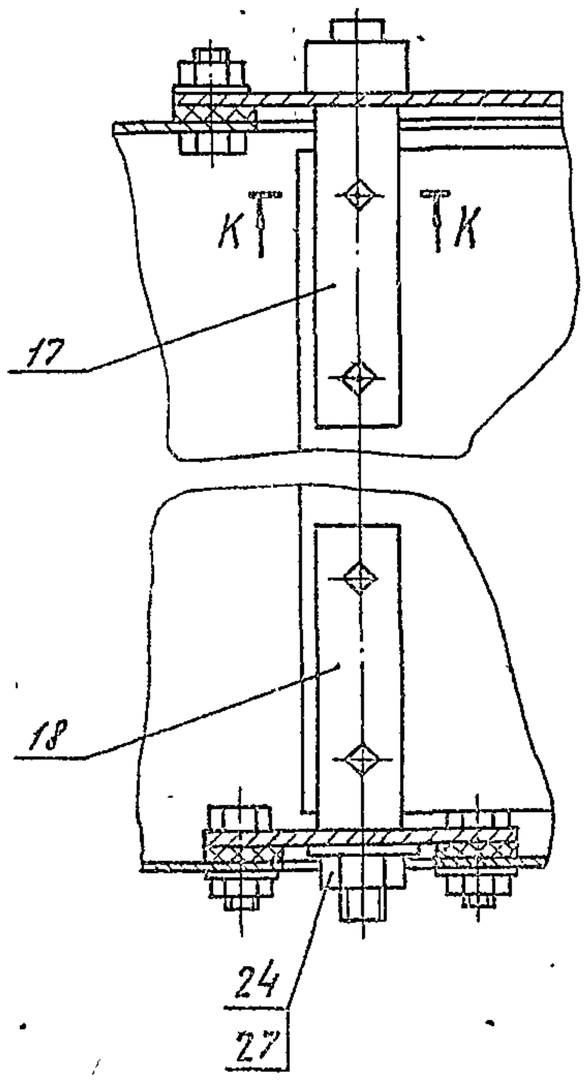

К–К
М1:1

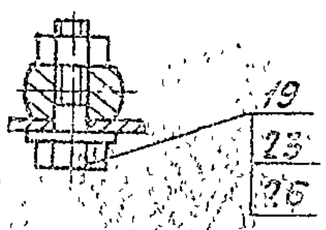

Серия 5.904-31

Подпись и дата	Инв. № дубл.	Взам. инв. №	Подпись и дата	Инв. № подл.

Изм.	Лист	№ докум.	Подп.	Дата	АЗА124.000СБ	Лист 2

Копировал: Формат А2

Серия 5.904-31

Формат	Зона	Поз.	Обозначение	Наименование	Кол. на исполн. А3А 124.010-			Примечание
					—	01	02	
				Документация				
			А3А 124.010 СБ	Сборочный чертеж	X	X	X	ж А2; А4
				Сборочные единицы				
А4		1	А3А 123.020	Фланец				
			-01	Фланец		1		
			-02	Фланец			1	
				Детали				
А4		2	А3А 123.012	Ухо	2	2	2	
А4		3	А3А 123.016-03	Ребро	2			
			-04	Ребро		2		
			-05	Ребро			2	

Изм	Лист	№ докум.	Подп.	Дата	А3А 124.010		
Разраб	Лейтес			X-83	Корпус	Лит	Лист 1 / Листов 4
Пров	Нерзлякова			XI-83		И	
Рук.	Нерзлякова			XI-83		Госстрой СССР САНТЕХПРОЕКТ г. Москва	
Н.контр.	Романовский			XI.83			
Утв.	Сливак			XII.83			

Копировал: Формат А4

Инв. N подл.	Подп. и дата	Взам. инв. N	Инв. N дубл.	Подп. и дата

Формат	Зона	Поз.	Обозначение	Наименование	Кол. на исполн. А3А 124.010-			Примечание
					—	01	02	
А4		4	А3А 123.017	Ребро	3			
			-01	Ребро		3		
			-02	Ребро			3	
А4		5	А3А 123.019	Бобышка	1	1	1	
А4		6	А3А 123.021-03	Уголок	1			
			-04	Уголок		1		
			-05	Уголок			1	
А4		7	А3А 123.022	Уголок	2			
			-01	Уголок		2		
			-02	Уголок			2	
А4		8	А3А 123.023-03	Ребро	2			
			-04	Ребро		2		
			-05	Ребро			2	
А4		9	А3А 123.024	Планка	2	2	2	
А4		10	А3А 123.029-03	Уголок	1			
			-04	Уголок		1		
			-05	Уголок			1	
А4		11	А3А 123.034	Ухо	1	1	1	

Изм	Лист	№ докум.	Подп.	Дата	А3А 124.010	Лист 2

Копировал: Формат: А4

Инв. N подл.	Подп. и дата	Взам. инв. N	Инв. N дубл.	Подп. и дата

Формат	Зона	Поз.	Обозначение	Наименование	Кол. на исполн. А3А 124.010-			Примечание
					—	01	02	
БУ		12	А3А 124.001	Ребро L = 200-1,15				
				Полоса Б-4х30 ГОСТ 103-76 / ВСт3-I ГОСТ 535-79	2			0,19 кг
			А3А 124.002	Ребро L = 320-1,4				
				Полоса Б-4х30 ГОСТ 103-76 / ВСт3-I ГОСТ 535-79		2		0,29 кг
				Ребро L = 425-1,55				
				Полоса Б-4х30 ГОСТ 103-76 / ВСт3-I ГОСТ 535-79			2	0,4 кг
			004	Стенка	1			
			-02	Стенка		1		
			-04	Стенка			1	
		14	-01	Стенка	1			
			-03	Стенка		1		
			-05	Стенка			1	
			А3А 124.005	Стенка	1			
			-01	Стенка		1		
			-02	Стенка			1	

Изм	Лист	№ докум.	Подп.	А3А 124.010	Лист 3

Формат А4

Инв. N подл.	Подп. и дата	Взам. инв. N	Инв. N дубл.	Подп. и дата

Формат	Зона	Поз.	Обозначение	Наименование	Кол. на исполн. А3А 124.010-			Примечание
					—	01	02	
		6	А3А 124.006	Стенка	1			
			-01	Стенка		1		
			-02	Стенка			1	
				Стандартные изделия	-			
				Болт М6х16.36 ГОСТ 7798-70	8	8	8	

Изм	Лист	№ докум.	Подп.	Дата	А3А 124.010	Лист

Копировал

АЗА124.010СБ

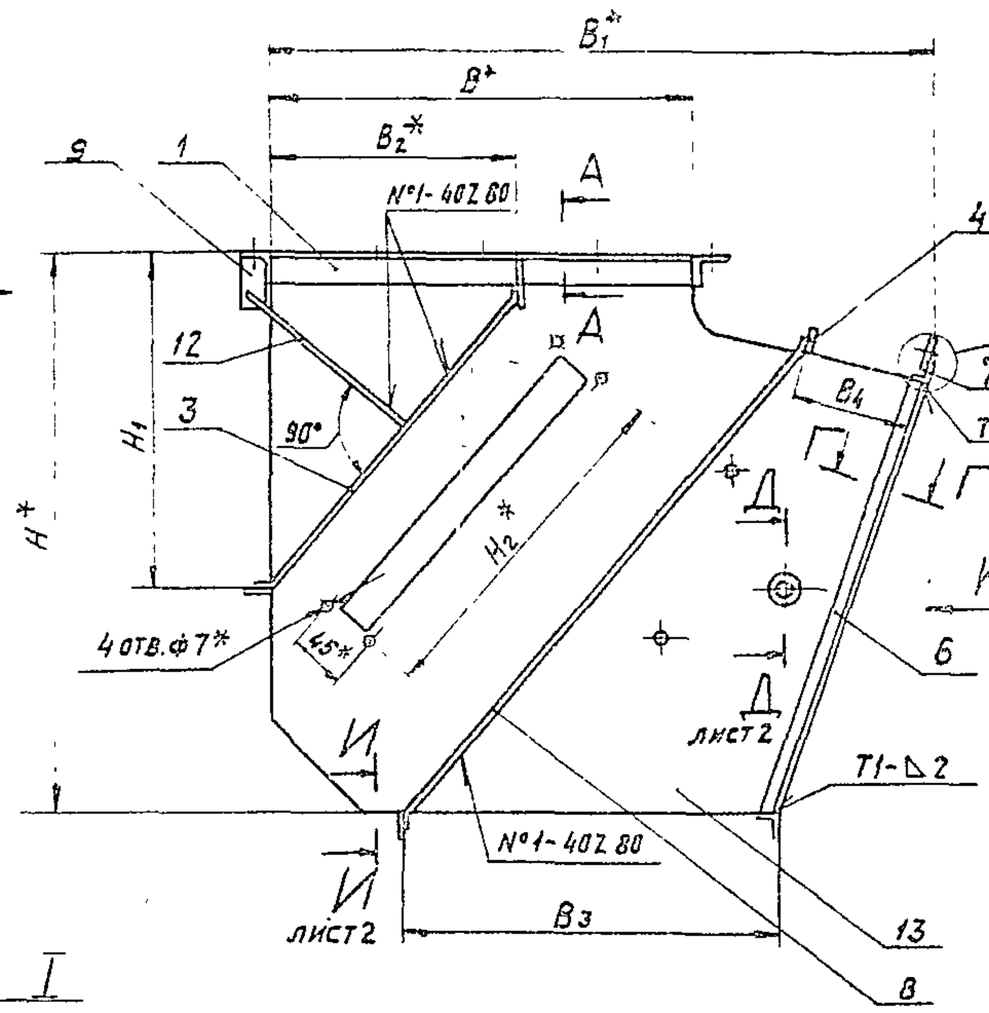

Обозначение	Размеры, мм					
	В*	В2	В3	В4	В5*	
АЗА 124 010	400	235	315	135	436	
-01	600	355	410	120	636	
-02	800	465	570	240	840	

Продолжение

Обозначение	Размеры, мм						
	В6*	В7*	В8	Н*	Н1	Н2*	Н3*
АЗА 124. 010	215	310	184	540	335	320	480
-01			284	760	525	570	660
-02	315	410	384	980	700	830	880

Продолжение

Обозначение	Размеры, мм		Кол, шт.		Масса, кг
	d	t*	n	z	
АЗА 124. 010	32	109	4	16	18,1
-01		159			32,7
-02	36	168	5	20	55,7

1. Размеры для справок.
2. Неуказанные предельные отклонения размеров — ±2; ±2/2.
3. Сварные швы Н1, Н2 и Т3 по ГОСТ 5264 [illegible]. Шов №1 - сварка дуговая в защитном газе.

Изм.	Лист	№ докум.	Подп.	Дата	
Разраб.		Лейтес		1-83	
Пров.		Перелякова		11-83	
Рук. груп.		Перелякова		11-83	
Гл. спец.		Вайнберг			
Н. контр.		Голосский		11.83	
Утв.		Сливак		12.83	

АЗА124.010 СБ

Корпус

Лит.	Масса	Масштаб
И	ст. таол.	—

Лист 1 Листов 2

Госстрой СССР
Сантехпроект
г. Москва

Копировал: [illegible] Формат А1

Серия 5.904-31

Инв. № подл. | Подп. и дата | Взам. инв. № | Инв. № дубл. | Подп. и дата

А3А 124.006С

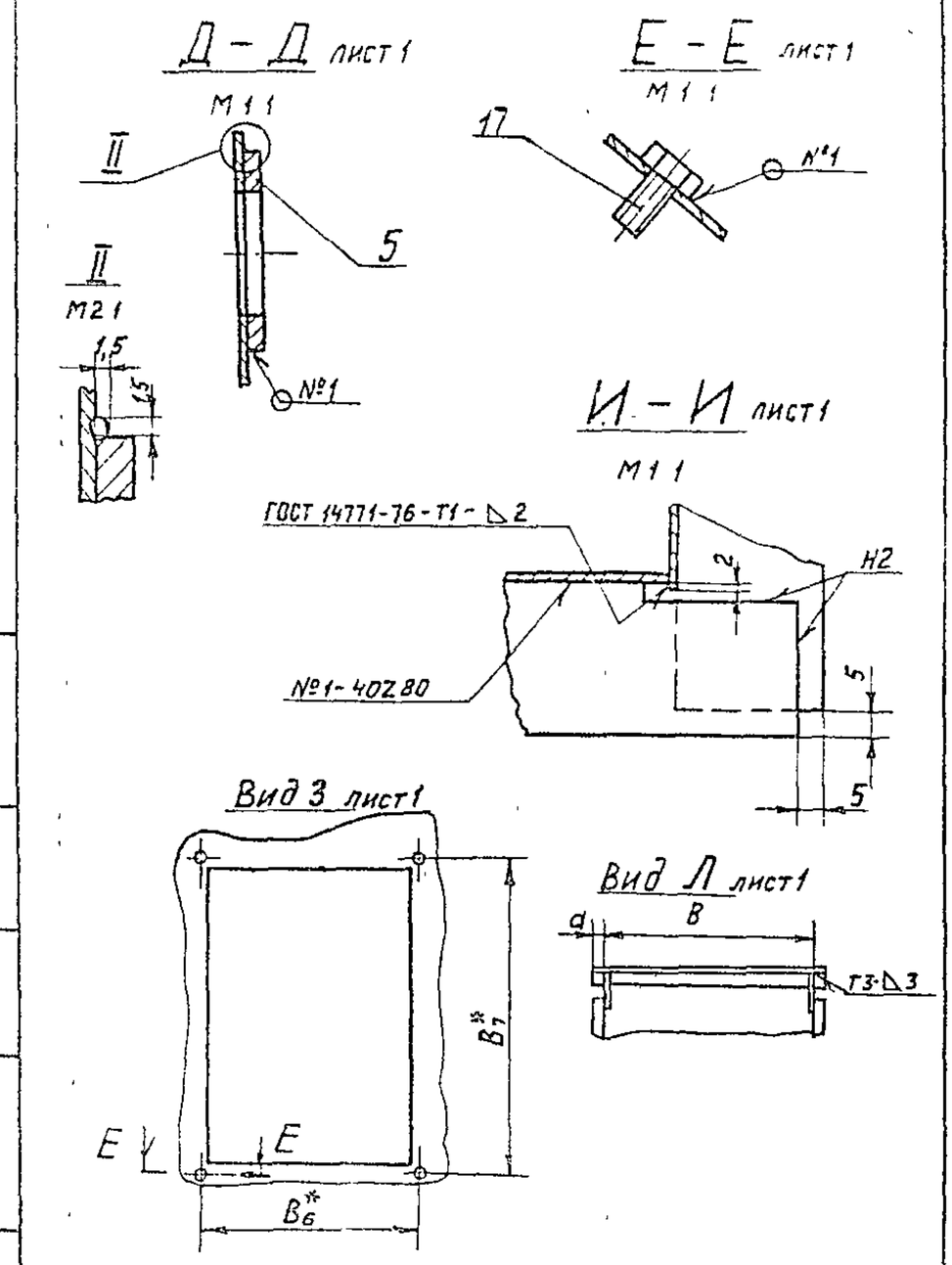

Изм	Лист	№ докум	Подп.	Дата

А3А 124.006С

Лист 2

Формат А4

А3А 124.006

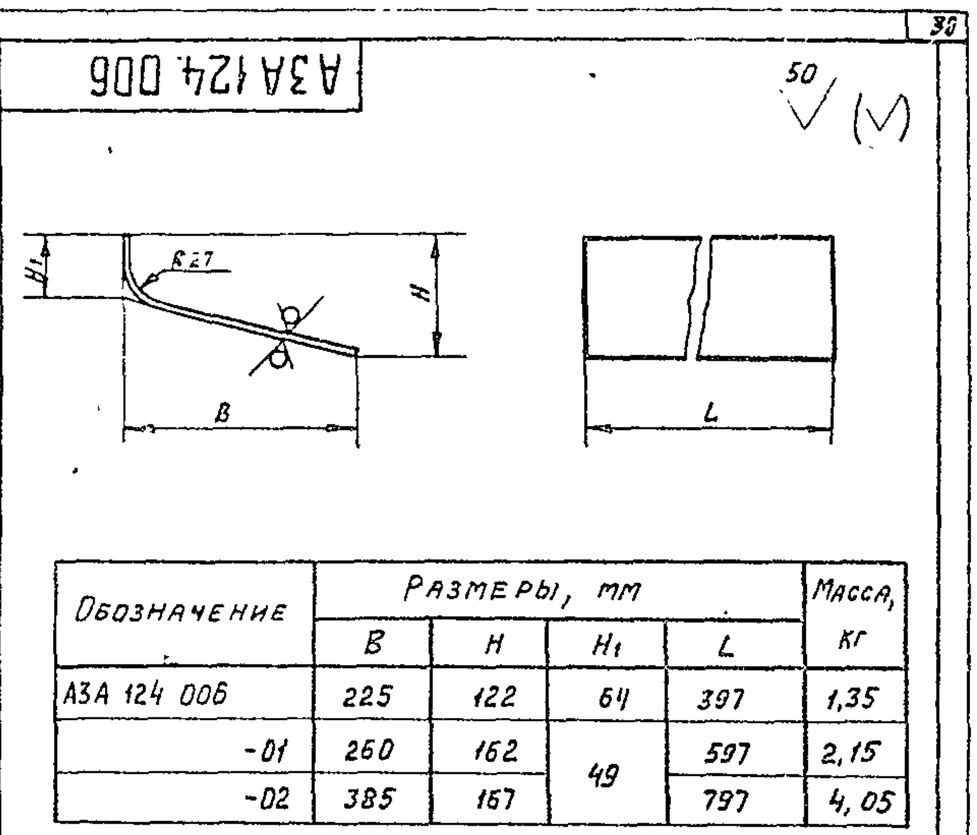

Обозначение	Размеры, мм				Масса, кг
	B	H	H_1	L	
А3А 124 006	225	122	64	397	1,35
-01	260	162	49	597	2,15
-02	385	167		797	4,05

Неуказанные предельные отклонения размеров $-t_2$; $\pm t_2/2$

Изм	Лист	N докум	Подп.	Дата
Разраб	Лейтес			
Пров.	Мерзлякова			
Рук.груп	Мерзлякова			
Гл.спец	Вайнберг			
Н.контр	Грановский			
Утв	Спивак			

А3А 124.006

Стенка

Лит И | Масса Ст табл. | Масшт —

Лист | Листов 1

Лист Б1,5 ГОСТ 19903-74 / 4-IV-ВСт3 ГОСТ 16523-70

Госстрой СССР САНТЕХПРОЕКТ г. Москва

Формат А4

А3А123.012

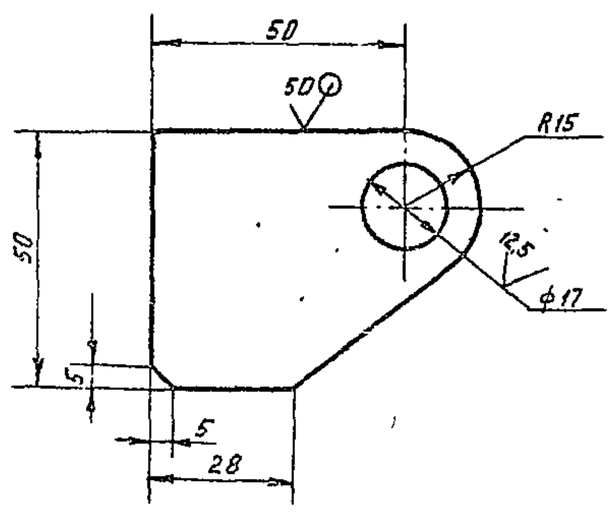

Неуказанные предельные отклонения размеров $+t_2$; $-t_2$; $\pm t_2/2$.

Изм	Лист	N докум	Подп.	Дата
Разраб	Лейтес			
Пров	Мерзлякова			
Рук.груп	Мерзлякова			
Гл.спец	Вайнберг			
Н.контр	Грановский			
Утв	Спивак			

А3А123.012

Ухо

Лит И | Масса 0,08 | Масшт 1:1

Лист | Листов 1

Лист Б4 ГОСТ 19903-74 / ВСт3 ГОСТ 14637-79

Госстрой СССР САНТЕХПРОЕКТ г. Москва

Копировал Мельникова

Формат А4

Серия 5.904-31

А3А123.034

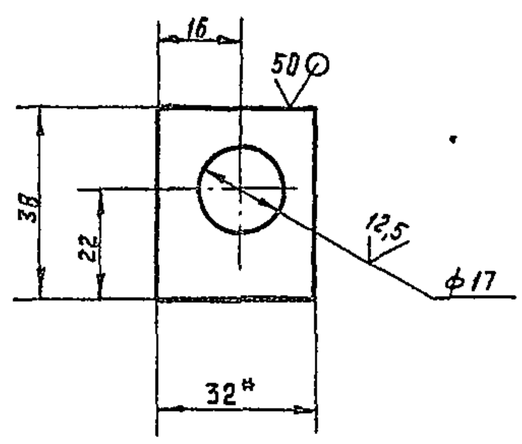

1.* Размер для справок.

2. Неуказанные предельные отклонения размеров $+t_2$; $-t_2$; $\pm t_2/2$

Изм	Лист	№ докум.	Подп.	Дата
Разраб.	Лейтес			
Пров.	Мерзлякова			
Рук.груп.	Мерзлякова			
Гл.спец.	Вайнберг			
Н.контр.	Грановский			
Утв.	Спивак			

А3А123.034

Ухо

Лит И | Масса 0,03 | Масшт. 1:1

Лист | Листов 1

Лист Б4 ГОСТ 19903-74 / ВСт.3 ГОСТ 14637-79

Госстрой СССР САНТЕХПРОЕКТ г Москва

Копировал Мельникова

Формат А4

Рис 1

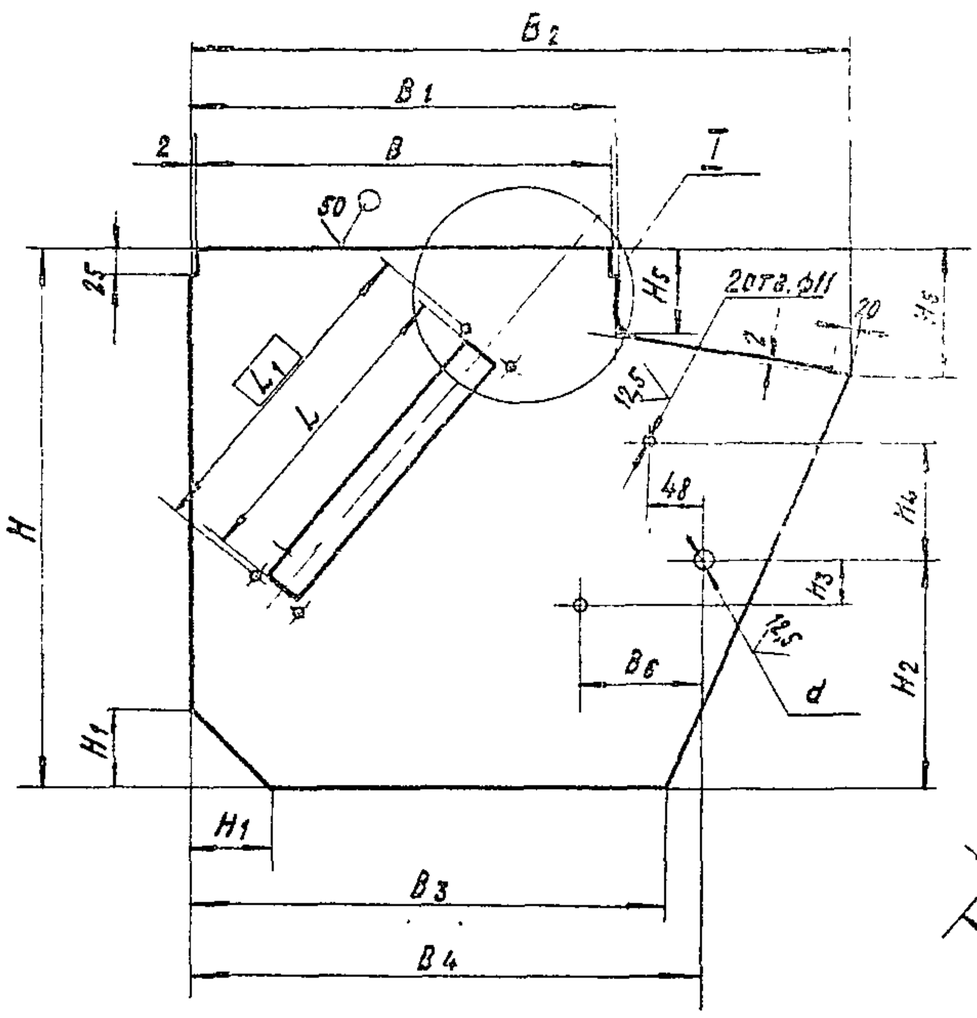

I

М 1:2

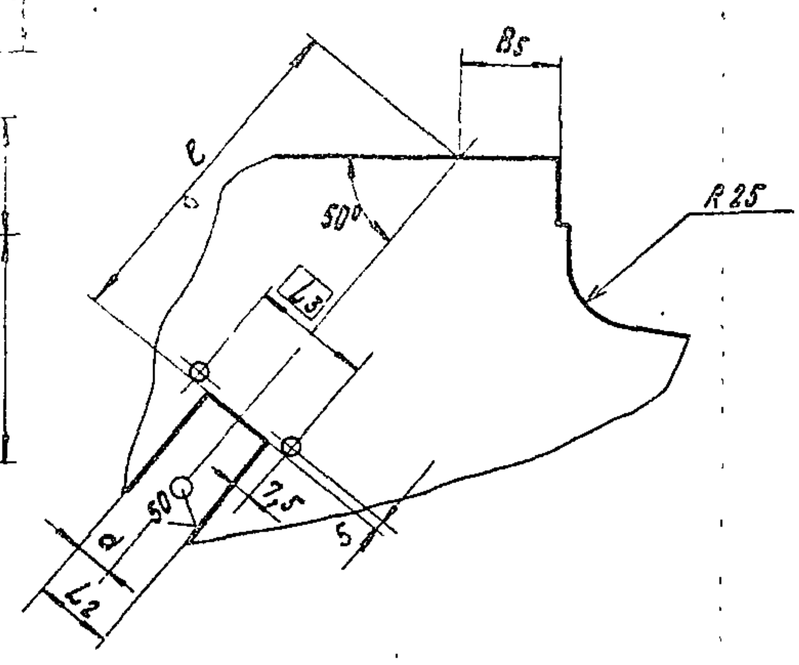

Рис. 2

Остальное - см. рис. 1

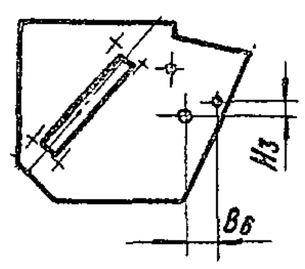

Обозначение	Рис.	Размеры, мм															
		B	B1	B2	B3	B4	B5	B6	H	H1	H2	H3	H4	H5	H6	L	L1
А3А 124.004	1	400	404	625	450	488	40	115	525	75	220	45	110	60	120	310	320
-01																470	480
-02	2	600	604	860	615	635	30	120	745	125	330	55	180	45	160	560	570
-03																650	660
-04		800	804	1185	815	870		175	965	115	440	100	220		165	820	830
-05																870	880

Продолжение

	Размеры, мм					Масса, кг
	L2	L3	a	d	e	
А3А 124.004	30	45	15	25	117	3,0
-01	130	145	20	13	45	2,46
-02	30	45	15	25	197	6,0
-03	130	145	20	13	185	5,2
-04	30	45	15	25	140	10,77
-05	130	145	20	13	90	9,72

Неуказанные предельные отклонения размеров $+t_2$; $-t_2$; $\pm t_2/2$.

А3А 124.004

Изм.	Лист	№ докум.	Подп.	Дата	Стенка	Лит.	Масса	Масштаб
Разраб.		Лейтес		10.83		И	См. табл.	—
Пров.		Мерзлякова		11.83		Лист	Листов 1	
Рук. группы		Мерзлякова		11.83				
Гл. спец.		Ванкберг			Лист Б1,5 ГОСТ 19903-74 / 4-Ф-6 Ст 3 ГОСТ 16523-70	Госстрой СССР Сантехпроект г. Москва		
Н. контр.		Гриновский						
Утв.		Сливак						

Копировал: Ковалева Формат А2

Серия 5.904-31

Инв. № подл. | Подп. и дата | Взам. инв. №

Инв. № подл.	Подпись и дата	Взам. инв. №	Инв. № дубл.	Подпись и дата

Серия 5.904-31

Формат	Зона	Поз.	Обозначение	Наименование	Кол. на исполн. А3А125.000 –			Примечание
					–	01	02	
				Документация				
А4			А3А123. 000ТО	Унифицированный душирующий воздухораспределитель без увлажнения воздуха				
				Техническое описание	X	X	X	
А2			А3А125.000СБ	Сборочный чертеж	X	X	X	
				Сборочные единицы				
А4		1	А3А123.010	Корпус	1			
			–01	Корпус		1		
			–02	Корпус				
				Установ. применяемость	УДВ УН-1	УДВ УН-2	УДВ УН-3	

Изм.	Лист	№ докум.	Подп.	Дата	А3А125.000			
Разраб.		Лейтес		X-83	Унифицированный душирующий воздухораспределитель с увлажнением воздуха.	Лит. И	Лист 1	Листов 6
Пров.		Передалкова		XI-83		Госстрой СССР Сантехпроект г. Москва		
Гл. спец.		Передалкова		XI-83				
Н. контр.		Романовский		XI-83				
Утв.		Спивак		XI.83				

Копировал: Формат А4

Инв. № подл.	Подпись и дата	Взам. инв. №	Инв. № дубл.	Подпись и дата

Формат	Зона	Поз.	Обозначение	Наименование	Кол. на исполн. А3А125.000–			Примечание
					–	01	02	
А4		2	А3А123.030	Переход	1			
			–01	Переход		1		
			–02	Переход			1	
А4		3	А3А123.040 –01	Блок лопаток	1			
			–02	Блок лопаток		1		
			–04	Блок лопаток			1	
А4		4	А3А123.070	Фиксатор	1	1	1	
А4		5	А3А125.010	Решетка в сборе	1			
			–02	Решетка в сборе		1		
			–04	Решетка в сборе			1	
А4		6	А3А125.020	Форсунка	1	1		
			–01	Форсунка			2	
А4		7	А3А125.040	Направляющая	1			
			–01	Направляющая		1		
			–02	Направляющая			2	

Изм.	Лист	№ докум.	Подп.	Дата	А3А125.000	Лист 2

Копировал: Формат А4

Инв. № подл.	Подпись и дата	Взам. инв. №	Инв. № дубл.	Подпись и дата

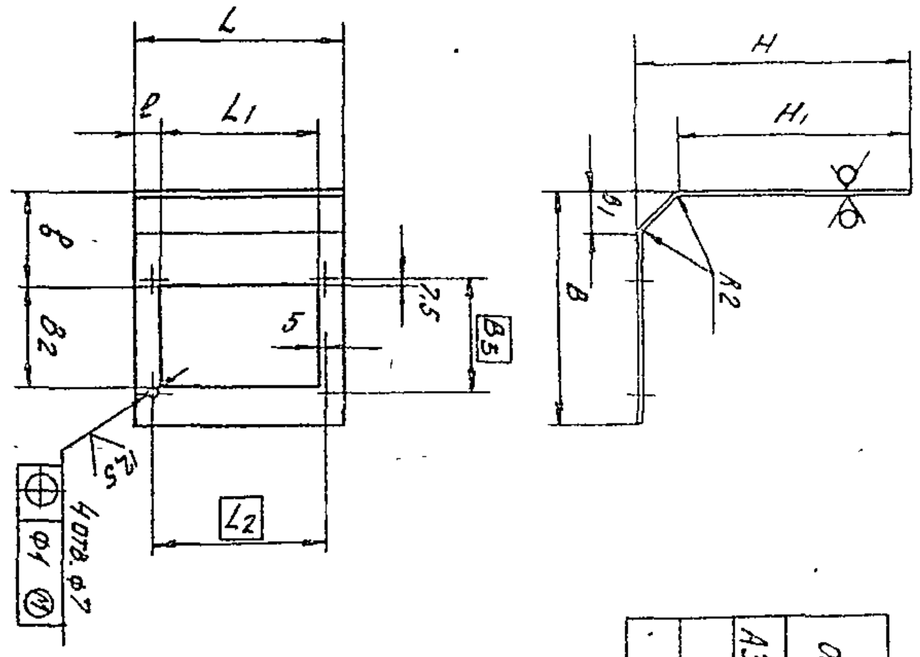

Обозначение	Размеры, мм															Масса, кг
	L	B1	B2	B3	H	H1	L	L1	L2	B	C					
А3А124.005 –01	415	75	200	215	523	448	397	300	310	125	148					3,62
–02	615	125	300	315	963	848	797	400	410	280	198					8,31
	1115	125	300	315	963	848	797	400	410	280	198					14,7

Неуказанные предельные отклонения размеров ±t2; -t3; ±t2/2.

Изм.	Лист	№ докум.	Подп.	Дата	А3А124.005			
Разраб.		Лейтес		X-83	Унифицированный душирующий воздухораспределитель без увлажнения воздуха.	Лит. И	Лист 1	Листов 6
Пров.		Передалкова		XI-83		Госстрой СССР Сантехпроект г. Москва		
Гл. спец.		Передалкова		XI-83				
Н. контр.		Романовский		XI-83				
Утв.		Спивак		XI.83				

Копировал: Формат А4

А3А124.005

А3А124.005

50 (✓)

Серия 5.904-31

Инв. № подл.	Подп. и дата	Взам. инв. №	Инв. № дубл.	Подп. и дата

Формат	Зона	Поз.	Обозначение	Наименование	Кол. на исполн. А3А 125.000- —	01	02	Примечание
				Детали				
А4		8	А3А 123.001	Крышка	1	1		
			-01	Крышка			1	
А4		9	А3А 123.002	Кольцо	1			
			-01	Кольцо		1		
			-02	Кольцо			1	
А4		10	А3А 123.003	Кольцо	1			
			-01	Кольцо		1		
			-02	Кольцо			1	
А4		11	А3А 123.004	Фланец	1			
			-01	Фланец		1		
			-02	Фланец			1	
А4		12	А3А 123.005	Прокладка	1			
			-01	Прокладка		1		
			-02	Прокладка			1	
А4		13	А3А 123.006	Прокладка	1			
			-01	Прокладка		1		
			-02	Прокладка			1	

Изм.	Лист	№ докум.	Подп.	Дата	А3А 125.000	Лист 3

Копировал: Формат А4

Инв. № подл.	Подп. и дата	Взам. инв. №	Инв. № дубл.	Подп. и дата

Формат	Зона	Поз.	Обозначение	Наименование	Кол. на исполн. А3А 125.000- —	01	02	Примечание
				Стандартные изделия				
				Болты ГОСТ 7798-70				
		28		М6х25.36	4	4	4	
		29		М8х20.36	22	22	28	
		30		М8х25.36	10	10	10	
		31		М12х30.36	1	1	1	
		32		Винт М4х10.36				
				ГОСТ 1491-80	8	8	8	
				Гайки ГОСТ 5915-70				
		33		М4.4	8	8	8	
		34		М6.4	16	16	16	
		35		М8.4	33	33	38	
		36		М10.4	4	4	4	
				Шайбы ГОСТ 11371-78				
		37		6.02	16	16	16	
		38		8.02	1	1	1	
		39		10.02	4	4	4	
		40		12.02	3	3	3	

Изм.	Лист	№ докум.	Подп.	Дата	А3А 125.000	Лист 5

Копировал: Формат А4

Инв. № подл.	Подп. и дата	Взам. инв. №	Инв. № дубл.	Подп. и дата

Формат	Зона	Поз.	Обозначение	Наименование	Кол. на исполн. А3А 125.000- —	01	02	Примечание
А4		14	А3А 123.006 -05	Прокладка	1			
			-06	Прокладка		1		
			-07	Прокладка			1	
		15	-08	Прокладка	1	1		
			-09	Прокладка			1	
А4		16	А3А 123.007	Палец	1	1	1	
А4		17	А3А 123.008	Ограничитель	4	4	4	
А4		18	А3А 123.009	Лопатка	1			
			-01	Лопатка		1		
			-02	Лопатка			1	
А4		19	А3А 123.011	Ось	1	1	1	
		20	-01	Ось	1	1	1	
А4		21	А3А 125.001	Втулка	3	3	4	
А4		22	А3А 125.002	Хомут	8	8	8	
А4		23	А3А 125.003	Хомут	2	2	2	
А4		24	А3А 125.004	Хомут	1	1	1	
А4		25	А3А 125.005	Подвеска	3	3	3	
А4		26	А3А 125.006	Патрубок	—	—	2	
А4		27	А3А 125.007	Скоба	1	1	2	

Изм.	Лист	№ докум.	Подп.	Дата	А3А 125.000	Лист 4

Копировал: Формат А4

Инв. № подл.	Подп. и дата	Взам. инв. №	Инв. № дубл.	Подп. и дата

Формат	Зона	Поз.	Обозначение	Наименование	Кол. на исполн. А3А 125.000- —	01	02	Примечание
		41		Ось 22-12Х5х20 Ст3				
				ГОСТ 9650-80	1	1	1	
		42		Шплинт 32х18				
				ГОСТ 397-79	1	1	1	
		43		Угольник 15 ГОСТ				
				8946-75	1	1	2	
		44		Вентиль 15кч18р2				
				Ду15 ГОСТ 18161-72	2	2	2	
		45		Тройник 15				
				ГОСТ 8948-75	—	—	2	
		46		Контргайка 15 ГОСТ				
				8968-75	—	—	4	
				Материалы				
		47		Рукав Г(IV)-6,3-16-27				
				ГОСТ 18698-79	4	5	6	м

Изм.	Лист	№ докум.	Подп.	Дата	А3А 125.000	Лист 6

Копировал: Формат А4

АЗА125.000СБ

Рис. 1

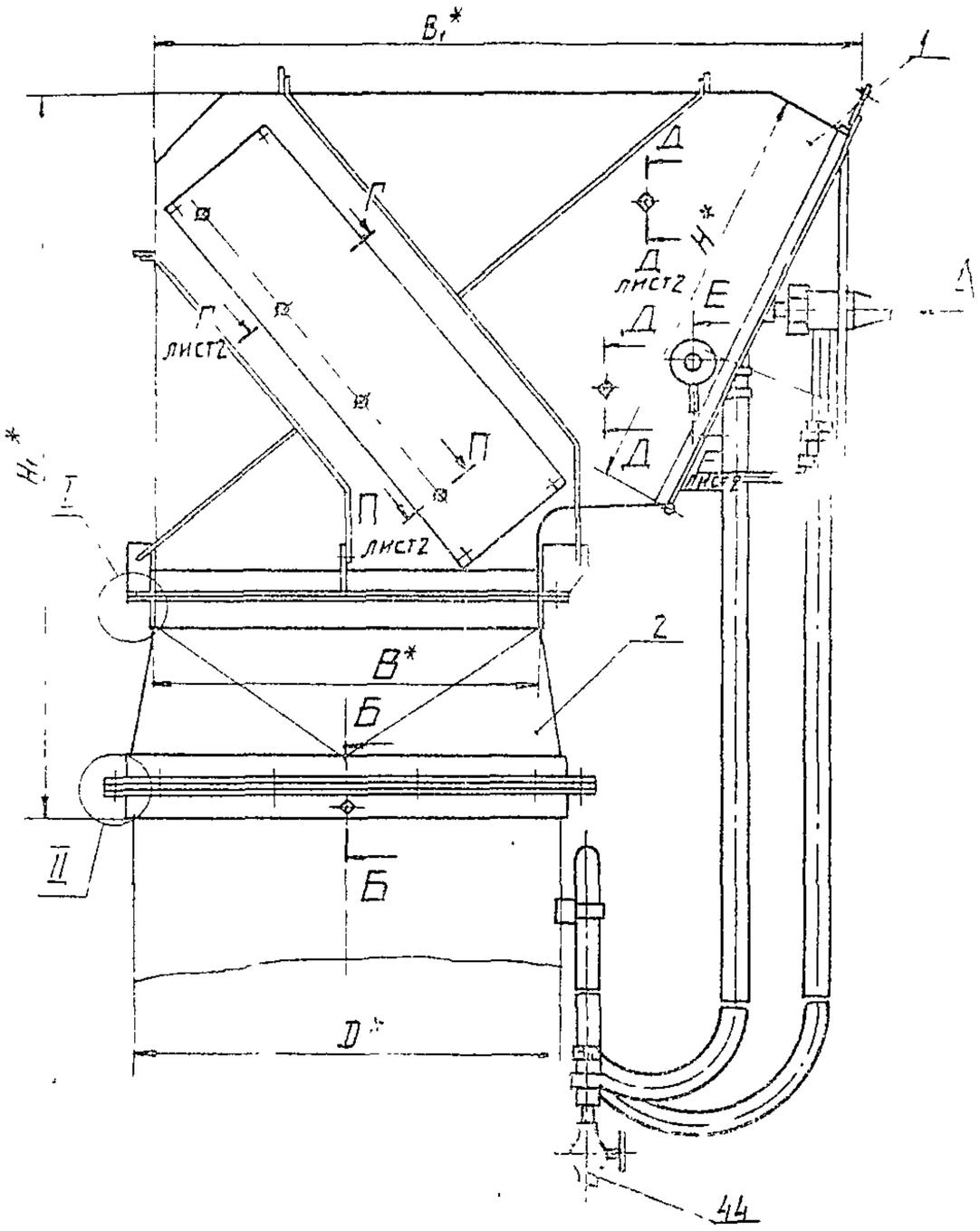

Вид А

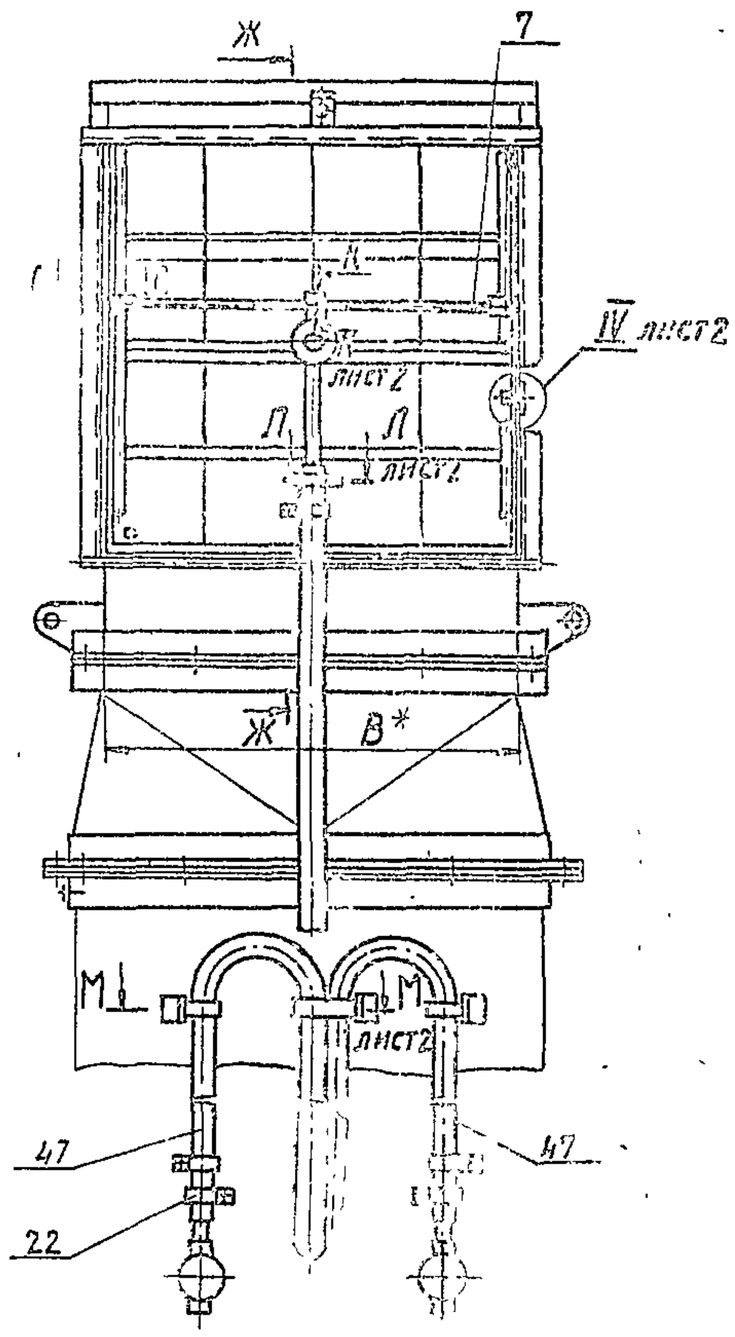

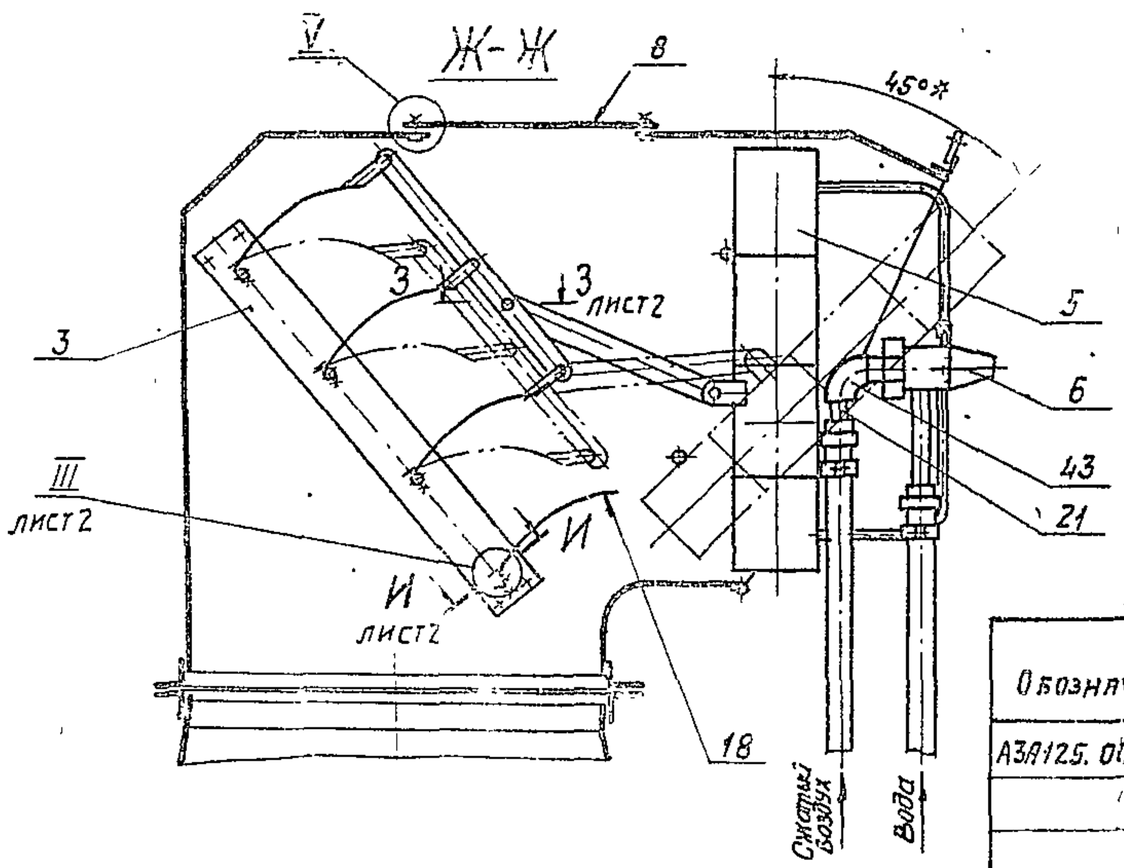

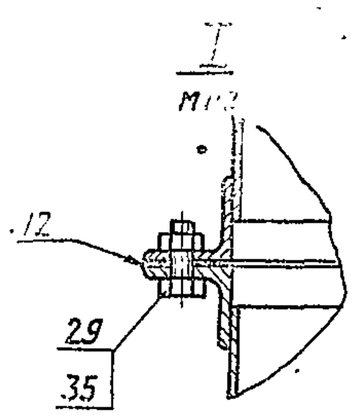

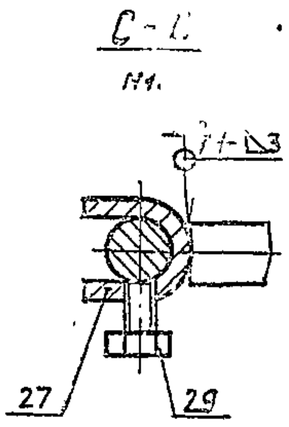

Обозначение	Шифр	Рис.	Размеры, мм					Масса, кг
			D*	B_1*	D*	H*	H_1*	
АЗА125.000	УДВун-1	1	400	720	450	440	770	49,2
-01	УДВун-2		600	1040	630	660	1070	60,1
-02	УДВун-3	2	800	1340	900	880	1310	129,7

II
М1:1

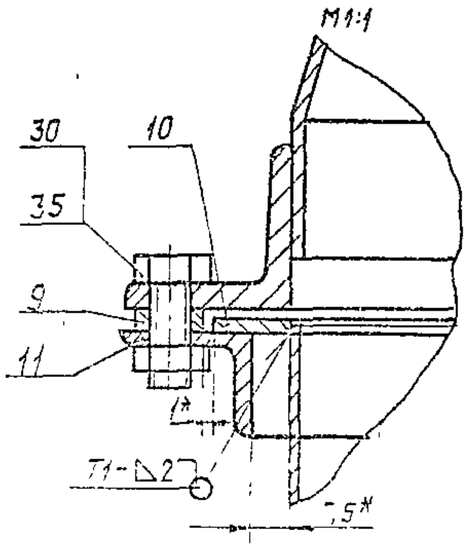

Б-Б
М1:1

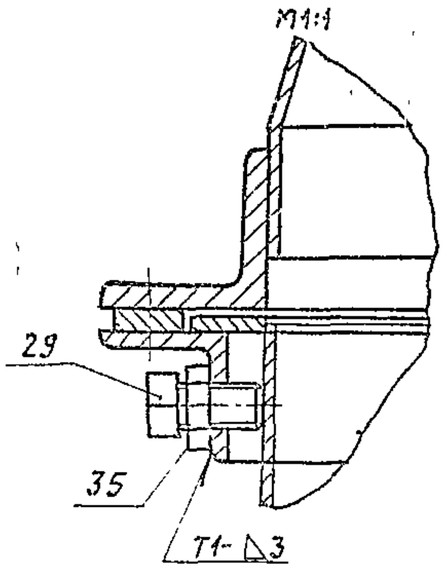

1. * Размеры для справок.
2. Сварные швы Т1 по ГОСТ 5264-80.
Шов №1 - сварка дуговая в защитном газе.
3. Покрытие всех поверхностей, кроме резьбовых и подвижных соединений, эмаль ПФ-115 серая ГОСТ 6465-76.

Изм	Лист	N° докум.	Подп	Дата	АЗА 125. 000 СБ			
Разраб.		Лейтес		К-83	Унифицированный душирующий воздухораспределитель с увлажнением воздуха.	Лит.	Масса	Масштаб
Пров.		Мерзлякова		XI-83		И	см. табл.	—
Рук. груп.		Мерзлякова		XI-83		Лист 1	Листов 2	
Гл. спец.		Вайнберг				Госстрой СССР САНТЕХПРОЕКТ г. Москва		
Н. контр.		Грановский		11.83				
Утв.		Сливак		11.83				

Серия 5.904-31

Инв. N подл. | Подп. и дата | Взам. инв. N

Копировал

Формат А2

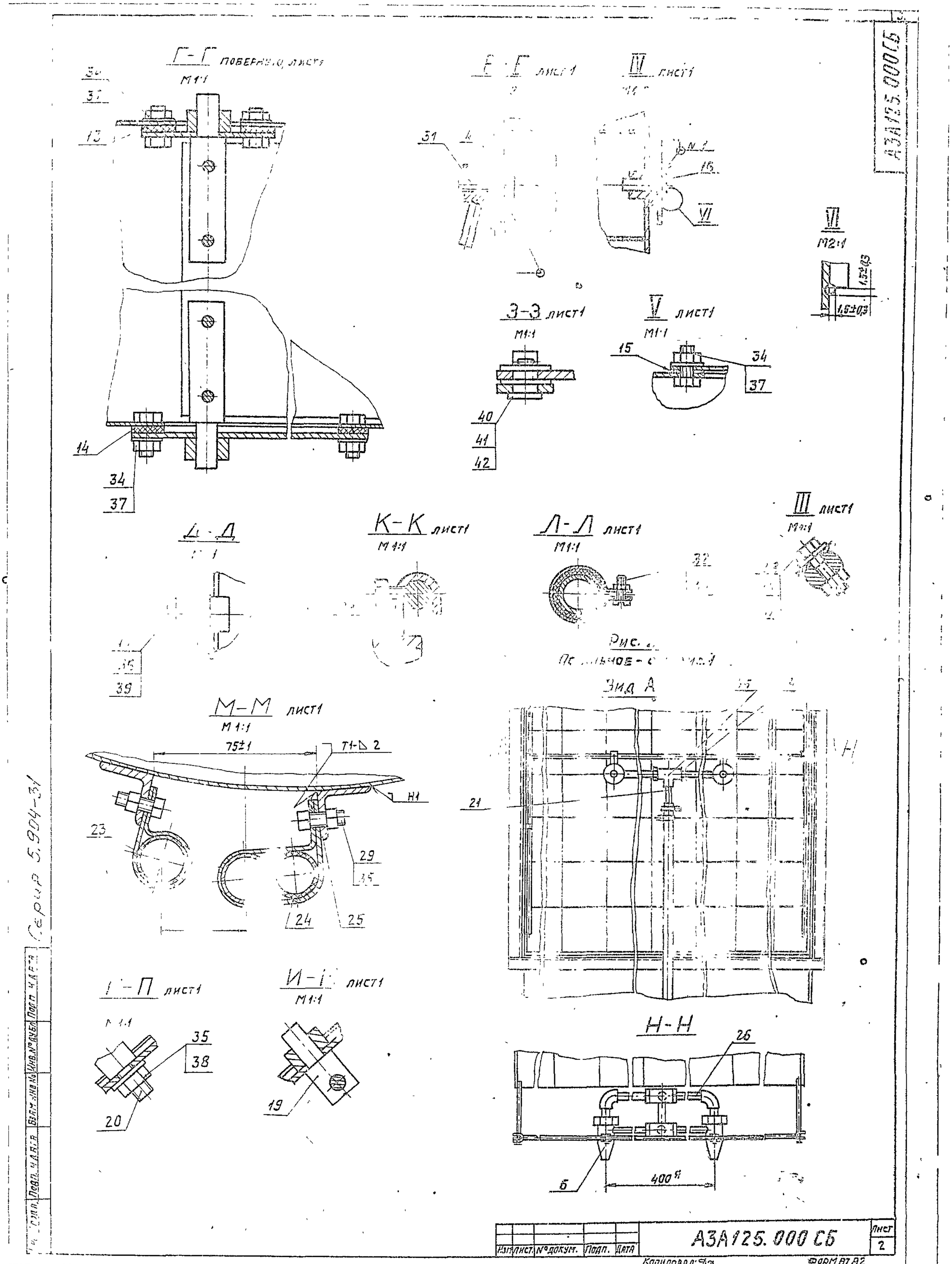
Г-Г повернуто лист1
М1:1
Е-Г лист1
IV лист1
VI
М2:1
Э-Э лист1
М1:1
V лист1
М1:1
Д-Д
К-К лист1
М1:1
Л-Л лист1
М1:1
III лист1
М1:1
Вид А
М-М лист1
М1:1
75±1
Т1-Δ 2
Н1
И-И лист1
М1:1
Н-Н
400
А3А125.000СБ
Серия 5.904-31
Лист
2
Копировал:
Формат А2

Обозначение	Наименование	Кол на исполн. А3А 125.010					Примечание
		–	01	02	03	04	05	
	Документация						
А3А 125.010 СБ	Сборочный чертеж		X	X	X	X	X	
	Сборочные единицы						
	Решетка	1					
-01	Решетка	1					
-02	Решетка		1				
-03	Решетка			1			
-04	Решетка				1		
-05	Решетка					1	
	Деталь						
3.055	Тяга	1					

А3А 125.010

Изм. Лист № докум. Подп. Дата
Разраб. Волобуева
Пров. Лейтес
Рук. группы Мерзлякова
Н. контр. Грановский
Утв. Сповак

Решетка в сборе

Лит. Лист Листов
1 2

ГОССТРОЙ СССР САНТЕХПРОЕКТ Г. МОСКВА

Копировал: Крамина Формат А4

Обозначение	Наименование	Кол.	Примечание
1 А3А 123.055-01	Тяга	1	
-02	Тяга	1	
-03	Тяга	1	
-04	Тяга	1	
-05	Тяга	1	
3 А3А 125.010	Скоба	2	
-01	Скоба	2	
-02	Скоба	2	
-03	Скоба	2	
	Стандартные изделия		
4	Ост 22-12-5×20 Ст 3	2	
	ГОСТ 3650-80	1	
5	Шайба 12.02	1	
	ГОСТ 11371-78	2	
6	Шплинт 3,2×18	1	
	ГОСТ 397-79	1	

А3А 125.010

Лист 2

Копировал: Формат А4

Серия 5.904-31

А3А 125.010 СБ

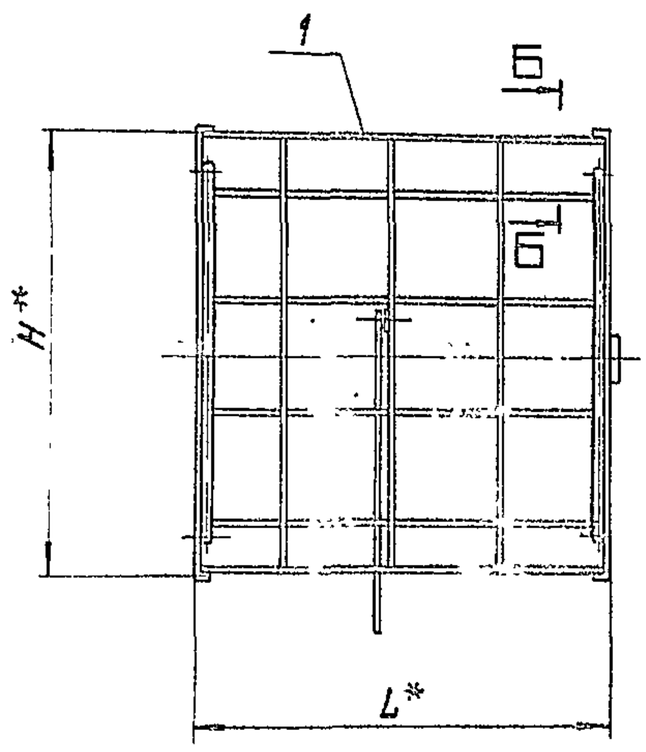

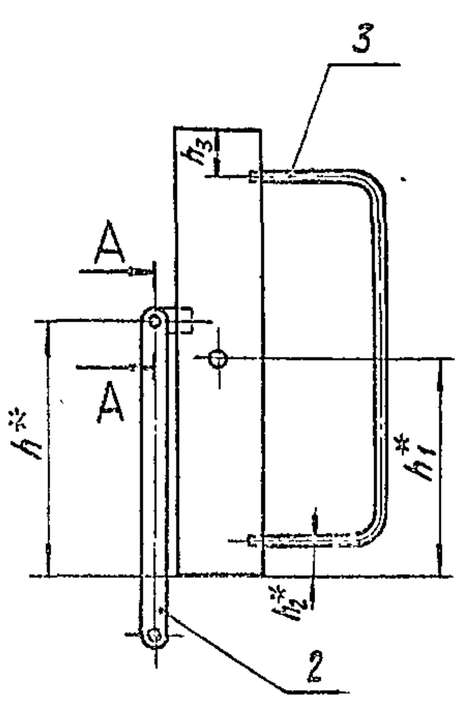

А–А
М 1:1

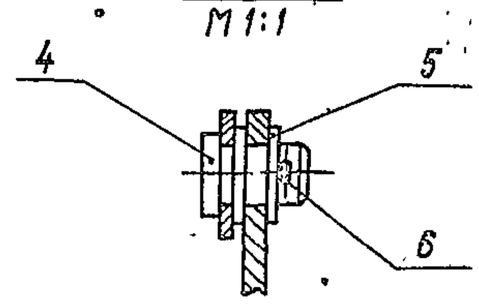

Б–Б
М 1:2

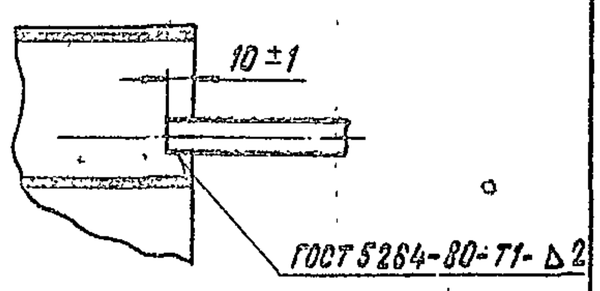

1.* Размеры для справок.
2. Неуказанные предельные отклонения размеров: ±t2/2.

Обозначение	Размеры, мм						Масса, кг
	H*	L*	h*	h1*	h2*	h3	
А3А 125.010	410	386	170	140	42	42	5,2
-01			80	205			5,16
-02	625	586	260	210	70	30	9,16
-03			195	312,5		40	9,08
-04	840	786	335	300	40	40	14,5
-05			268	420			14,4

А3А 125.010 СБ

Изм. Лист № докум. Подп. Дата
Разраб. Волобуева
Пров. Лейтес
Рук. группы Мерзлякова
Гл. спец. Вайнберг
Н. контр. Грановский
Утв. Сповак

Решетка в сборе

Лит. Масса Масштаб
Н 6кг. 7,16кг. –
Лист Листов 1 1

ГОССТРОЙ СССР САНТЕХПРОЕКТ Г. МОСКВА

Копировал: Крамина Формат А5

Формат	Зона	Поз	Обозначение	Наименование	Кол	Примечание
				Документация		
А3			А3А 125. 020 СБ	Сборочный чертеж		
				Детали		
А4		1	А3А 125. 011	Штуцер	1	
А4		2	А3А 125. 012	Гайка	1	
А4		3	А3А 125 013	Прокладка	1	
А4		4	А3А 125 014	Сопло	1	
А4		5	А3А 125. 015	Диффузор	1	
			Переменные данные	для исполнений:		
				А3А 125. 020		
				Сборочные единицы		
А4		6	А3А 125 030	Корпус	1	
				А3А 125. 020-01		
				Сборочные единицы		
А4		6	А3А 125. 030-01	Корпус	1	

Подп. и дата | Инв. № дубл. | Взам. инв. № | Подп. и дата | Инв. № подл.

А3А 125. 003

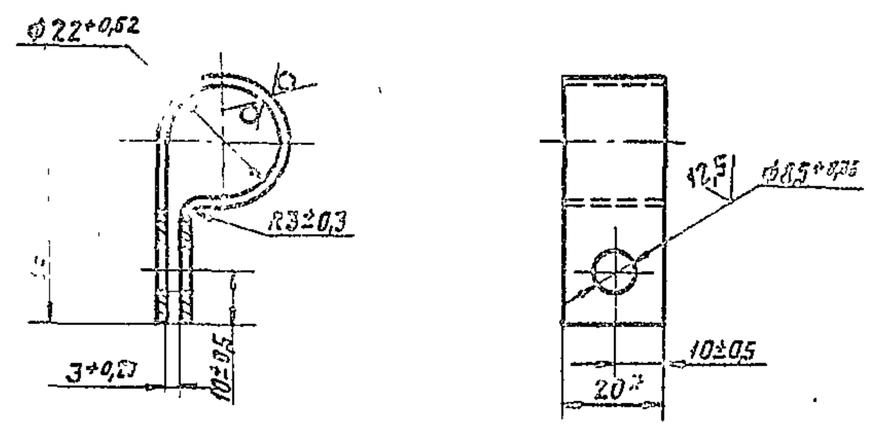

* Размер для справок.

Изм.	Лист	№ докум.	Подп.	Дата
Разраб.	Волобуева			9-83
Пров.	Лейтес			9-83
Рук. группы	Меролькова			11-83
Н. контр.	Винберг			11-83
Утв.	Грановский			11-83
	Спивак			12-83

А3А 125. 003

Лит.	Масса	Масштаб
	0,03	4:1

Копировал: Формат А4

А3А 125. 020

А3А 125. 020СБ

Серия 5.904-31

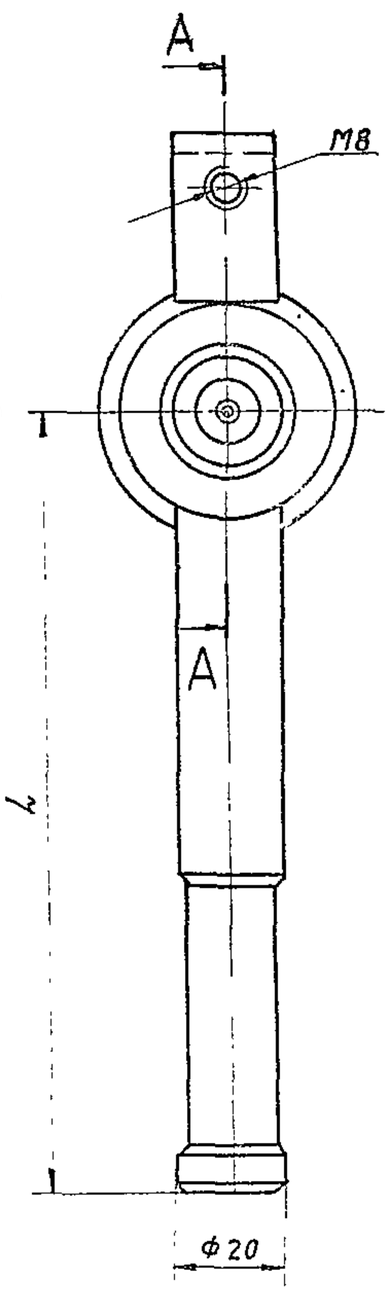

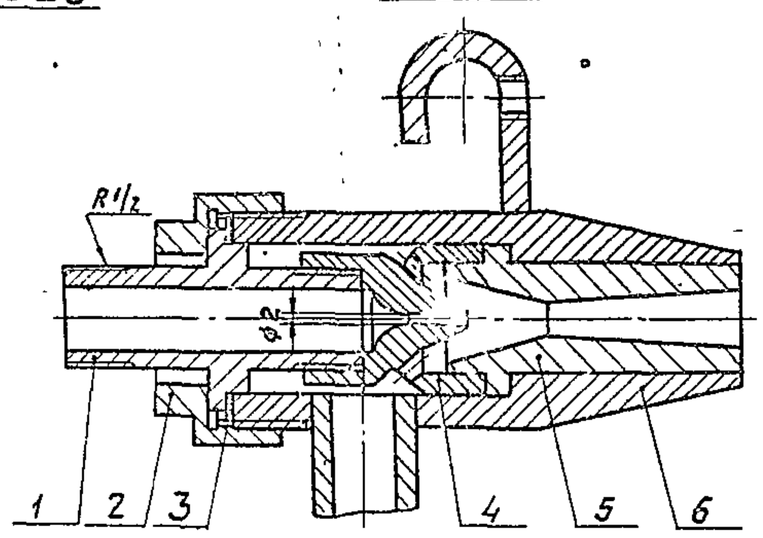

А3А 125. 020-01

Остальное – см. А3А 125. 020

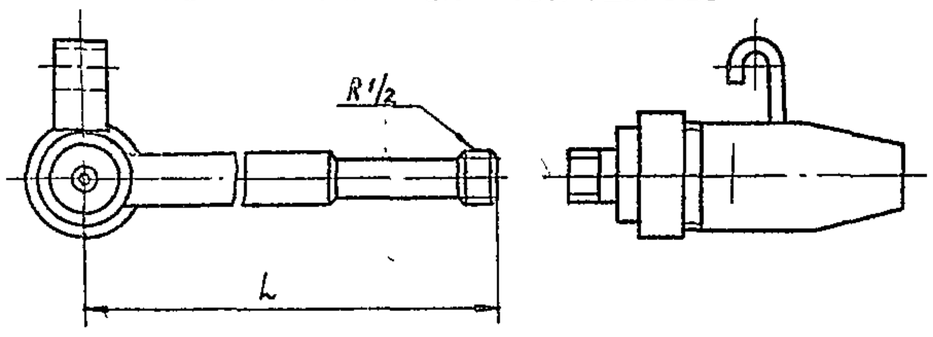

Размеры для справок.

Обозначение	L, мм	Масса, кг
А3А 125. 020	150	1,43
-01	182	1,53

Изм.	Лист	№ докум.	Подп.	Дата
Разраб.		Лейтес		9-83
Пров.		Меролькова		11-83
Рук. группы		Меролькова		11-83
Гл. спец.		Винберг		
Н. контр.		Грановский		11-83
Утв.		Спивак		12-83

А3А 125. 020СБ

Форсунка

Лит.	Масса	Масштаб
И	см. табл.	—

Лист | Листов 1

Госстрой СССР Сантехпроект г. Москва

Копировал: Формат А3

Формат	Зона	Поз	Обозначение	Наименование	Кол	Примечание
				Документация		
А3			А3А 125.030 СБ	Сборочный чертеж		
				Детали		
А4		1	А3А 125.007-01	Скоба	1	
А4		2	А3А 125.017	Корпус	1	
			Переменные данные для исполнений			
				А3А 125.030 Детали		
А4		3	А3А 125.018	Втулка	1	
				А3А 125.030-01 Детали		
А4		3	А3А 125.018-01	Втулка	1	

Подп. и дата | Инв. № дубл. | Взам. инв. № | Подп. и дата | Инв. № подл.

Изм	Лист	№ докум.	Подп.	Дата	А3А 125.030			
Разраб.		Волобуева		X-83	Корпус	Лит.	Лист	Листов
Пров.		Лейтес		X 83		И		1
Рук. груп.		Мерзлякова				Госстрой СССР САНТЕХПРОЕКТ г. Москва		
Н. контр.		Грановский						
Утв.		Сливак						

Копировал: Формат А4

А3А125.004

25 √(√)

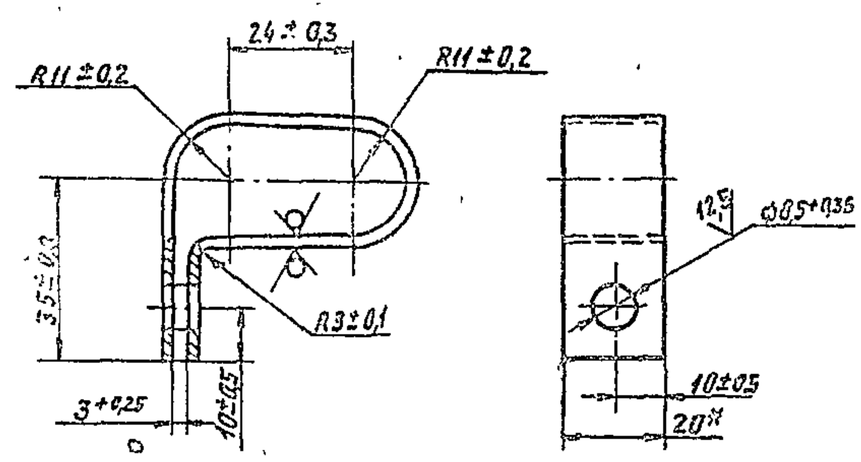

* Размер для справок

Изм	Лист	№ докум.	Подп.	Дата	А3А 125.004			
Разраб.		Волобуева		X-83	Хомут	Лит.	Масса	Масштаб
Пров.		Лейтес		X 83		И	0,045	1:1
Рук. груп.		Мерзлякова		XI-83		Лист	Листов 1	
Гл. спец.		Вайнберг			Лист 6 2,0 ГОСТ 19903-74 / I-IV-Ст.3 ГОСТ 16523-70	Госстрой СССР САНТЕХПРОЕКТ г. Москва		
Н. контр.		Грановский						
Утв.		Сливак						

Копировал: Формат А4

А3А125.030СБ

Серия 5.904-31

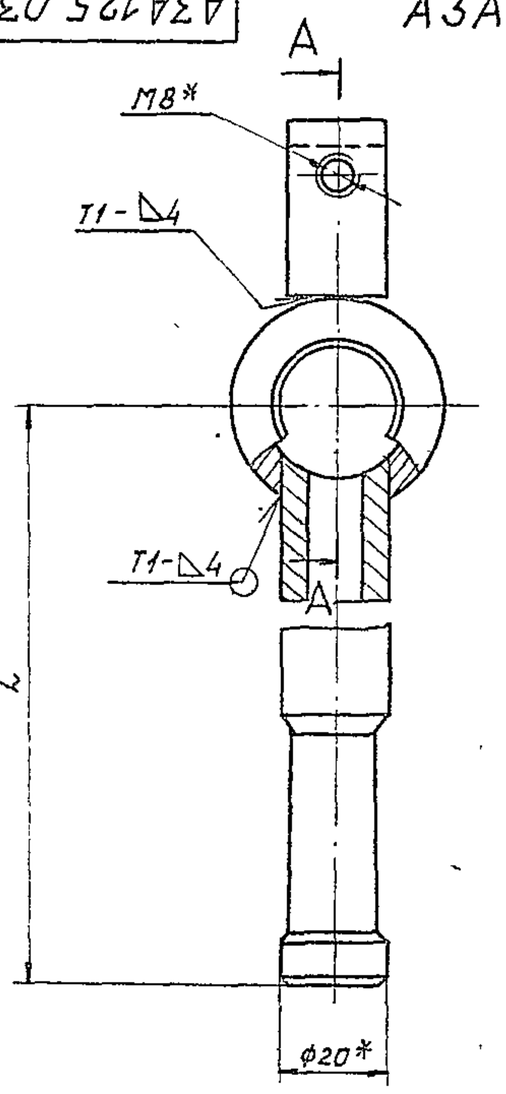

А3А125.030

А-А

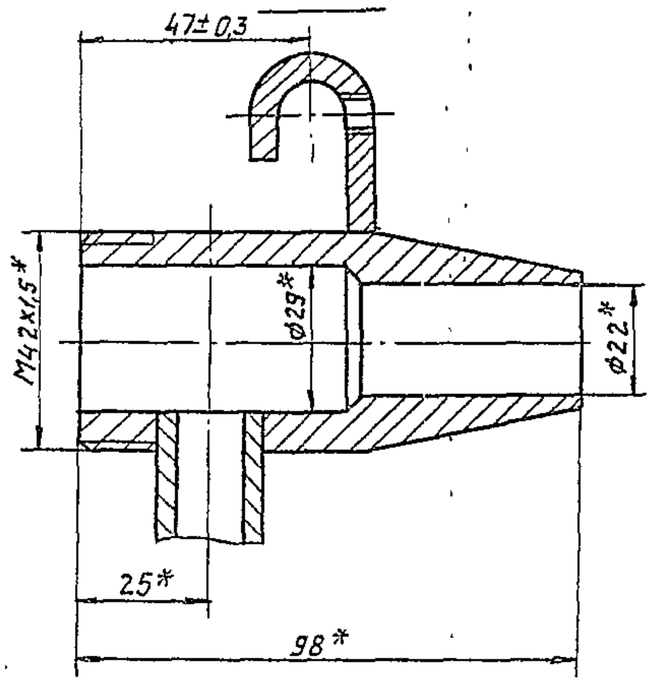

А3А 125.030-01

Остальное см. А3А 125.030

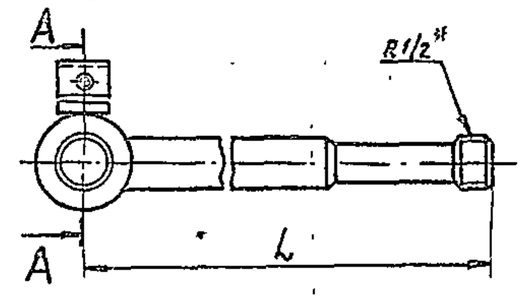

А-А

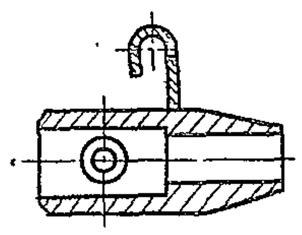

Обозначение	L, мм	Масса, кг
А3А 125.030	150±1,2	0,79
-01	182±1,4	0,85

1. * Размеры для справок.
2. Сварные швы по ГОСТ 5264-80

Изм	Лист	№ докум.	Подп.	Дата	А3А 125.030 СБ			
Разраб.		Лейтес		X 83	Корпус	Лит.	Масса	Масштаб
Пров.		Мерзлякова		XI-83		И	Ст. табл.	—
Рук. группы		Мерзлякова		XI-83		Лист	Листов 1	
Гл. спец.		Вайнберг				Госстрой СССР САНТЕХПРОЕКТ г. Москва		
Н. контр.		Грановский		XI 83				
Утв.		Сливак		XI 83				

Копировал: Формат А3

Подп. и дата | Инв. № дубл. | Взам. инв. № | Подп. и дата | Инв. № подл.

Формат	Зона	Поз.	Обозначение	Наименование	Кол.	Примечание
				Документация		
А4			А3А 125.040 СБ	Сборочный чертеж		
				Детали		
А4		1	А3А 125.007	Скоба	1	
			Переменные данные для исполнений:			
				А3А 125.040		
				Детали		
Б4		2	А3А 125.021	Стяжка		
				Круг $\frac{В12\ ГОСТ\ 2590-71}{В\ Ст.3-I\ ГОСТ\ 535-79}$		
				L = 348 - 1,3	1	0,27 кг
				А3А 125.040-01		
				Детали		
Б4		2	А3А 125.022	Стяжка		
				Круг $\frac{В12\ ГОСТ\ 2590-71}{В\ Ст.3-I\ ГОСТ\ 535-79}$		
				L = 548 - 1,75	1	0,45 кг

Изм.	Лист	№ докум.	Подп.	Дата	А3А 125.040		
Разраб.		Волобуева		9-83	Направляющая	Лит.	Лист / Листов
Пров.		Лейтес		X-83		И	1 / 2
Рук. группы		Мерзлякова		X-83		Госстрой СССР Сантехпроект г. Москва	
Н. контр.		Грановский		11.83			
Утв.		Спивак		11.83			

Копировал: Крамлина

Формат	Зона	Поз.	Обозначение	Наименование	Кол.	Примечание
				А3А 125.040-02		
				Детали		
Б4		2	А3А 125.023	Стяжка		
				Круг $\frac{В12\ ГОСТ\ 2590-71}{В\ Ст.3-I\ ГОСТ\ 535-79}$		
				L = 748 - 1,55	1	0,66 кг

А3А 125.040 Лист 2

Формат А4

Серия 5.904-31

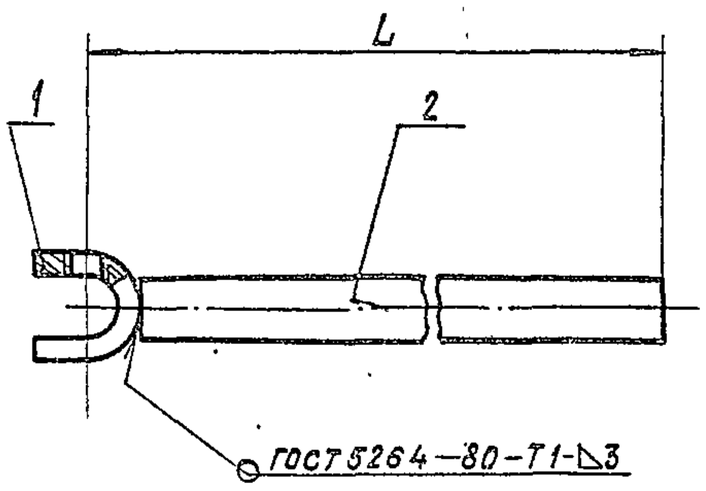

Обозначение	L, мм	Масса, кг
А3А 125.040	359	0,3
-01	559	0,48
-02	759	0,47

Размер для справок.

Изм.	Лист	№ докум.	Подп.	Дата	А3А 125.040 СБ			
Разраб.		Волобуева		9-83	Направляющая	Лит.	Масса	Масштаб
Пров.		Лейтес		X-83		И	см. табл.	—
Рук. группы		Мерзлякова		X-83		Лист	Листов 1	
Гл. спец.		Вайнберг				Госстрой СССР Сантехпроект г. Москва		
Н. контр.		Грановский		11.83				
Утв.		Спивак		11.83				

Копировал: Крамлина Формат А4

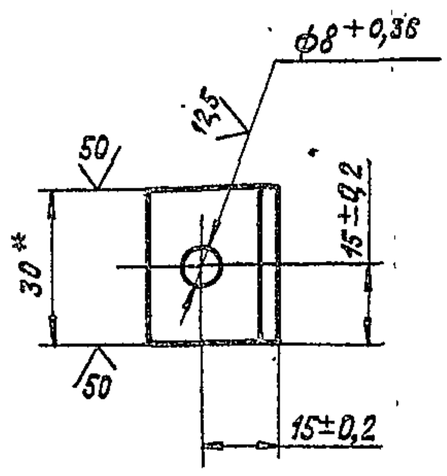

Изм.	Лист	№ докум.	Подп.	Дата	А3А 125.005			
Разраб.		Волобуева		9-83	Подвеска	Лит.	Масса	Масштаб
Пров.		Лейтес		X-83		И	0,04	1:1
Рук. группы		Мерзлякова		X-83		Лист	Листов 1	
Гл. спец.		Вайнберг			Уголок $\frac{Б-25\times25\times3\ ГОСТ\ 8509-72}{В\ Ст.3-I\ ГОСТ\ 535-79}$	Госстрой СССР Сантехпроект г. Москва		
Н. контр.		Грановский		11.83				
Утв.		Спивак		11.83				

Копировал: Крамлина Формат А4

А3А 125.006

50 (√)

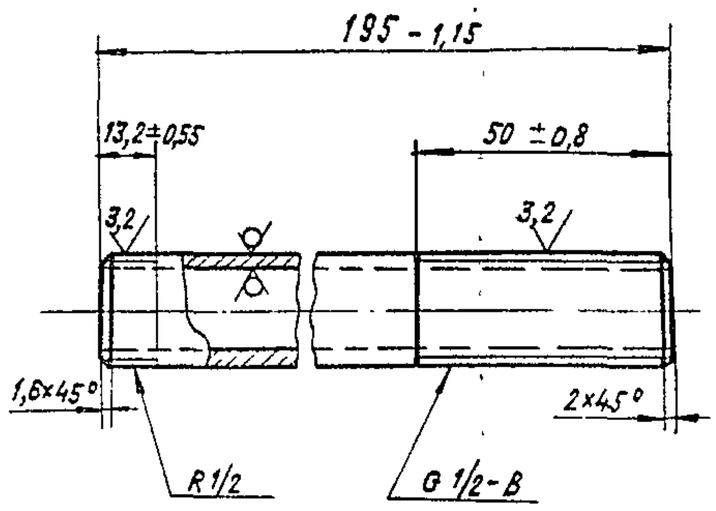

Изм.	Лист	№ докум.	Подп.	Дата
Разраб.		Волобуева		9-83
Пров.		Лейтес		X-83
Рук. группы		Мерзлякова		XI-83
Гл. спец.		Вайнберг		
Н. контр.		Грановский		
Утв.		Сливак		

А3А 125.006

Патрубок

Труба 15×2,8 ГОСТ 3262-75

Лит.	Масса	Масштаб
И	0,3	1:1

Лист | Листов 1

Госстрой СССР САНТЕХПРОЕКТ г. Москва

Копировал Крайлина Формат А4

А3А 125.009

50 (√)

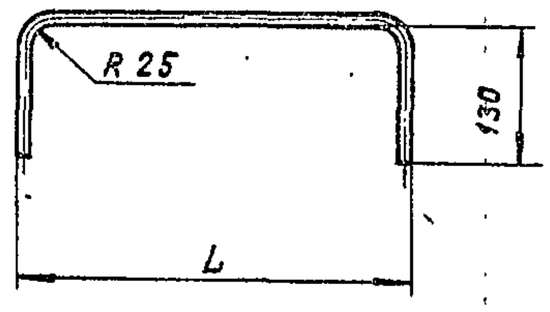

Обозначение	L, мм	Масса, кг
А3А 125.009	330	0,53
-01	525	0,70
-02	515	0,69
-03	760	0,90

Неуказанные предельные отклонения размеров: $-t_2$; $\pm t_2/2$.

Изм.	Лист	№ докум.	Подп.	Дата
Разраб.		Волобуева		9-83
Пров.		Лейтес		X-83
Рук. группы		Мерзлякова		XI-83
Гл. спец.		Вайнберг		
Н. контр.		Грановский		XI.83
Утв.		Сливак		

А3А 125.009

Скоба

Круг $\frac{В\ 12\ ГОСТ\ 2590-71}{ВСт.3-I\ ГОСТ\ 535-79}$

Лит.	Масса	Масштаб
И	см. табл.	—

Лист | Листов 1

Госстрой СССР САНТЕХПРОЕКТ г. Москва

Копировал Крайлина Формат А4

А3А 125.007

(√)

Серия 5.904-31

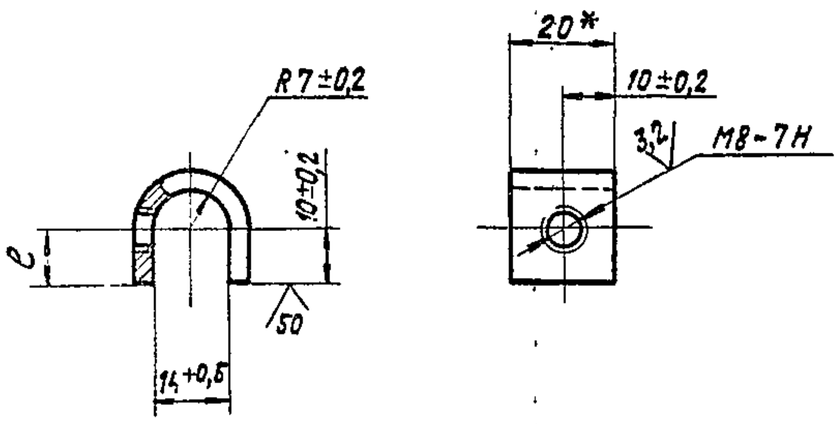

Обозначение	ℓ, мм	Масса, кг
А3А 125.007	10±0,2	0,03
-01	24±0,3	0,04

*Размер для справок

Изм.	Лист	№ докум.	Подп.	Дата
Разраб.		Волобуева		9-83
Пров.		Лейтес		X-83
Рук. группы		Мерзлякова		XI-83
Гл. спец.		Вайнберг		
Н. контр.		Грановский		XI.83
Утв.		Сливак		XII.83

А3А 125.007

Скоба

Полоса $\frac{Б\text{-}4\times20\ ГОСТ\ 103-76}{ВСт3\text{-}II\ ГОСТ\ 535-79}$

Лит.	Масса	Масштаб
И	см. табл.	1:1

Лист | Листов 1

Госстрой СССР САНТЕХПРОЕКТ г. Москва

Копировал: Крайлина Формат А4

А3А 125.011

6,3 (√)

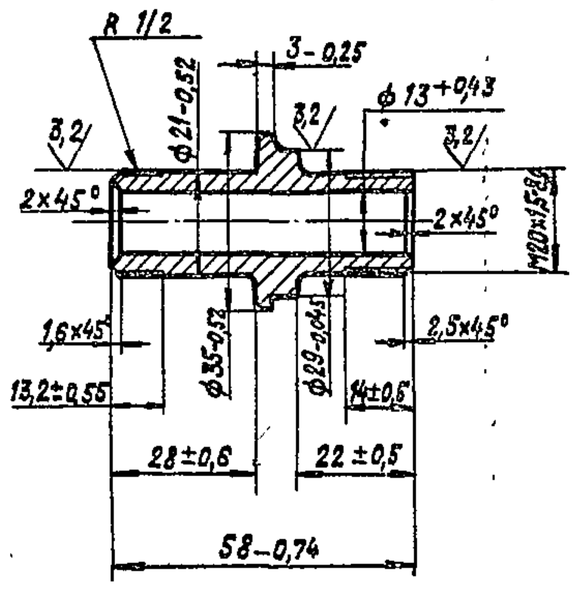

Неуказанные радиусы R 1,5±0,12 мм

Изм.	Лист	№ докум.	Подп.	Дата
Разраб.		Волобуева		9-83
Пров.		Лейтес		X-83
Рук. группы		Мерзлякова		XI-83
Гл. спец.		Вайнберг		
Н. контр.		Грановский		XI.83
Утв.		Сливак		XII.83

А3А 125.011

Штуцер

Круг $\frac{В\ 38\ ГОСТ\ 2590-71}{ВСт.3\text{-}II\ ГОСТ\ 535-79}$

Лит.	Масса	Масштаб
И	0,13	1:4

Лист | Листов 1

Госстрой СССР САНТЕХПРОЕКТ г. Москва

Копировал: Крайлина Формат А4

А3А125.012

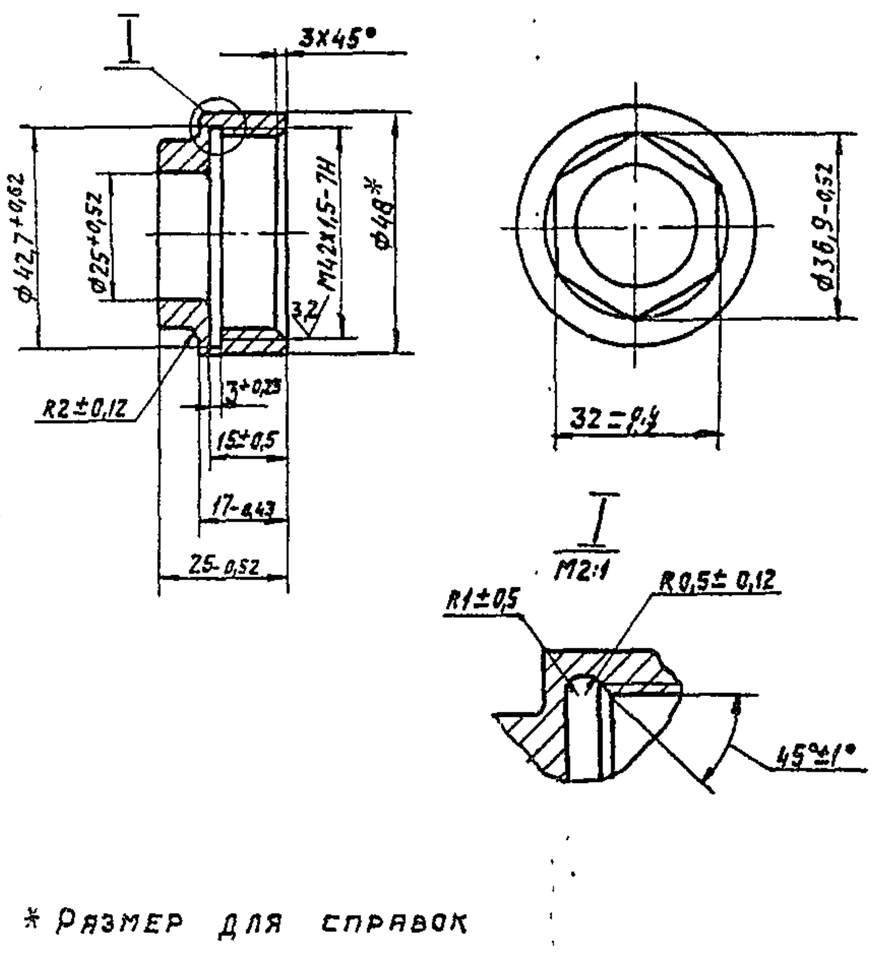

Изм	Лист	N°докум	Подп	Дата	А3А 125. 012		
Разраб		Волобуева		8-83	Гайка	Лит	Масса 0,14 / Масштаб 1:1
Пров		Лейтес		V-83		И	Лист / Листов 1
Рук.груп		Мерзлякова		XI-83			
Гл.спец		Вайнберг			Круг В 48 ГОСТ 2590-71 / В Ст3-II ГОСТ 535-79	Госстрой СССР САНТЕХПРОЕКТ	
Н.контр		Грановский					
Утв		Спивак					

Подп. и дата | Инв. N дубл. | Взам. инв. N | Подп. и дата | Инв. N подл.

Копировал: Формат А4

А3А125.013

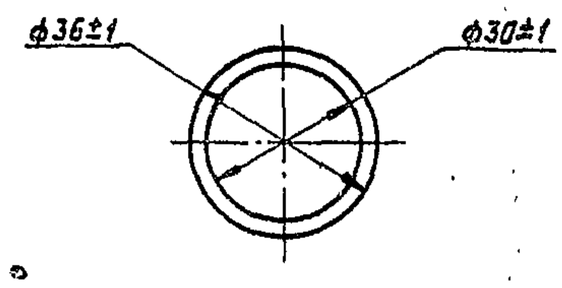

Изм	Лист	N°докум.	Подп.	Дата	А3А 125. 013		
Разраб.		Волобуева		8-83	Проладка	Лит.	Масса 0,01 / Масштаб 1:1
Пров.		Лейтес		V-83		И	Лист / Листов 1
Рук.груп		Мерзлякова		XI-83			
Гл.спец		Вайнберг			Паронит ПОН 1,0 ГОСТ 481-71	Госстрой СССР САНТЕХПРОЕКТ г. Москва	
Н.контр.		Грановский					
Утв.		Спивак					

Подп. и дата | Инв. N дубл. | Взам. инв. N | Подп. и дата | Инв. N подл.

Копировал: Формат А4

А3А125.014

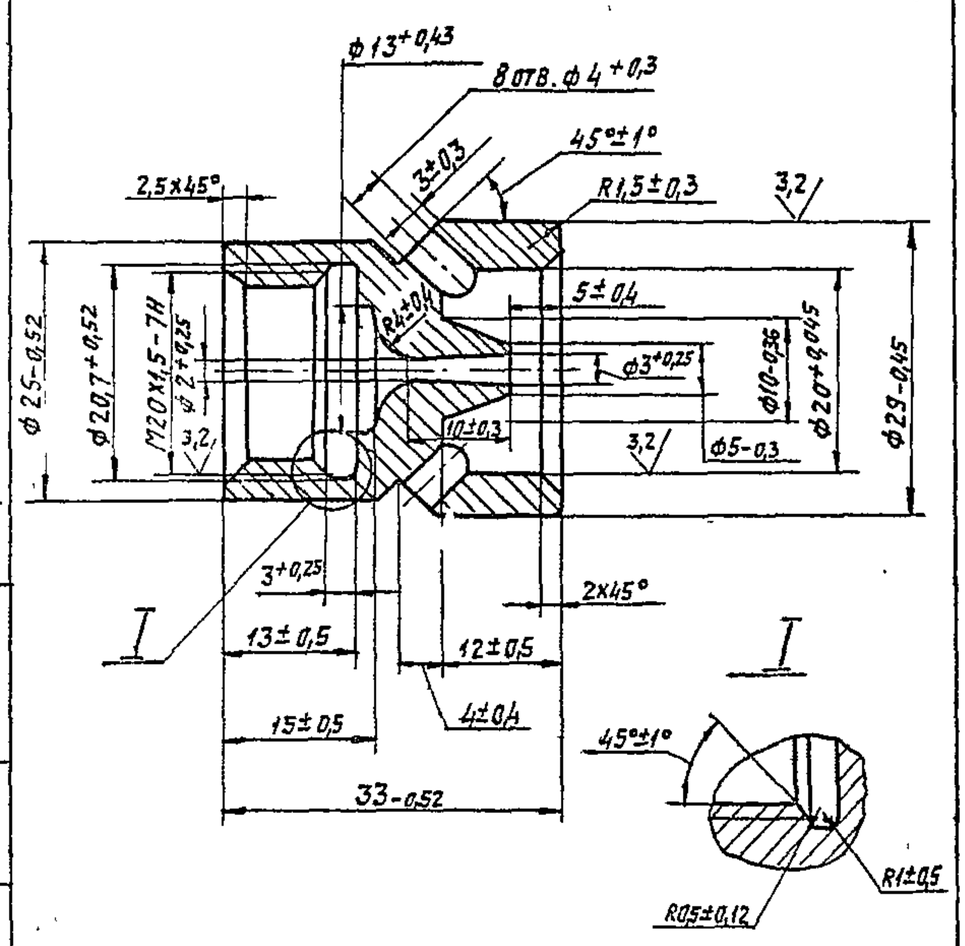

Серия 5.904-31

Изм	Лист	N°докум	Подп	Дата	А3А 125. 014		
Разраб		Волобуева		8-83	Сопло	Лит.	Масса 0,11 / Масштаб 2:1
Пров		Лейтес		V-83		И	Лист / Листов 1
Рук.груп		Мерзлякова		XI-83			
Гл.спец		Вайнберг			Пруток ЛС59-1т. кр Н М-32 ГОСТ 2060-73	Госстрой СССР САНТЕХПРОЕКТ г. Москва	
Н.контр		Грановский					
Утв		Спивак					

Подп. и дата | Инв. N дубл. | Взам. инв. N | Подп. и дата | Инв. N подл.

Копировал: Формат А4

А3А125.015

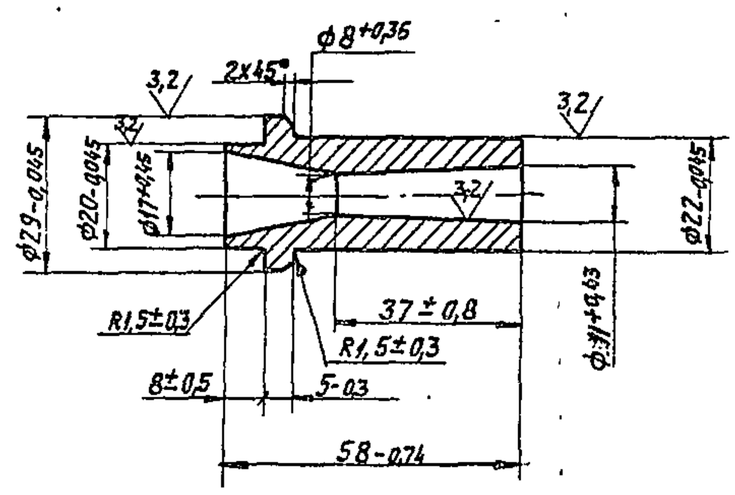

Изм	Лист	N°докум.	Подп.	Дата	А3А 125. 015		
Разраб.		Волобуева		8-83	Диффузор	Лит.	Масса 0,29 / Масштаб 1:1
Пров.		Лейтес		V-83		И	Лист / Листов 1
Рук.груп.		Мерзлякова		XI-83			
Гл.спец		Вайнберг			Пруток ЛС59-1т.кр. Н. М-32 ГОСТ 2060-73	Госстрой СССР САНТЕХПРОЕКТ г. Москва	
Н.контр.		Грановский		XI.83			
Утв.		Спивак		XII.84			

Подп. и дата | Инв. N дубл. | Взам. инв. N | Подп. и дата | Инв. N подл.

Копировал: Формат А4

Инв. № подл. | Подп. и дата | Взам. инв. № | Инв. № дубл. | Подп. и дата

Серия 5.904-31

Формат	Зона	Поз.	Обозначение	Наименование	Кол. на исполн. А3А 126.000- —	01	02	Примечание
				Документация				
А4			А3А 123.000 ТО	Унифицированный душирующий воздухораспределитель без увлажнения воздуха				
				Техническое описание	×	×	×	
А2			А3А 126.000 СБ	Сборочный чертеж	×	×	×	
				Сборочные единицы				
А4		1	А3А 123.030	Переход	1			
			-01	Переход		1		
			-02	Переход			1	
				Условное наименование	УДВУВ-1	УДВУВ-2	УДВУВ-3	

Изм.	Лист	№ докум.	Подп.	Дата	А3А 126.000			
Разраб.		Лейтес		X-83	Унифицированный душирующий воздухораспределитель с увлажнением воздуха.	Лит.	Лист	Листов
Пров.		Мерзлякова		XI-83		И	1	6
Рук. группы		Мерзлякова		XI-83		Госстрой СССР САНТЕХПРОЕКТ г. Москва		
Н. контр.		Горяновский		X-83				
Утв.		Спивак		XII-83				

Копировал: Формат А4

Инв. № подл. | Подп. и дата | Взам. инв. № | Инв. № дубл. | Подп. и дата

Формат	Зона	Поз.	Обозначение	Наименование	Кол. на исполн. А3А 126.000- —	01	02	Примечание
А4		2	А3А 123.040	Блок лопаток	1			
			-03	Блок лопаток		1		
			-05	Блок лопаток			1	
А4		3	А3А 123.070	Фиксатор	1	1	1	
А4		4	А3А 124.010	Корпус	1			
			-01	Корпус		1		
			-02	Корпус			1	
А4		5	А3А 125.010-01	Решетка в сборе	1			
			-03	Решетка в сборе		1		
			-05	Решетка в сборе			1	
А4		6	А3А 125.020	Форсунка	1	1		
			-01	Форсунка			2	
А4		7	А3А 125.040	Направляющая	1			
			-01	Направляющая		1		
			-02	Направляющая			2	

А3А 126.000 Лист 2

Копировал: Формат А4

Инв. № подл. | Подп. и дата | Взам. инв. № | Инв. № дубл. | Подп. и дата

А3А 125.001

Неуказанные предельные отклонения размеров: +t2; -t2; ±t2/2.

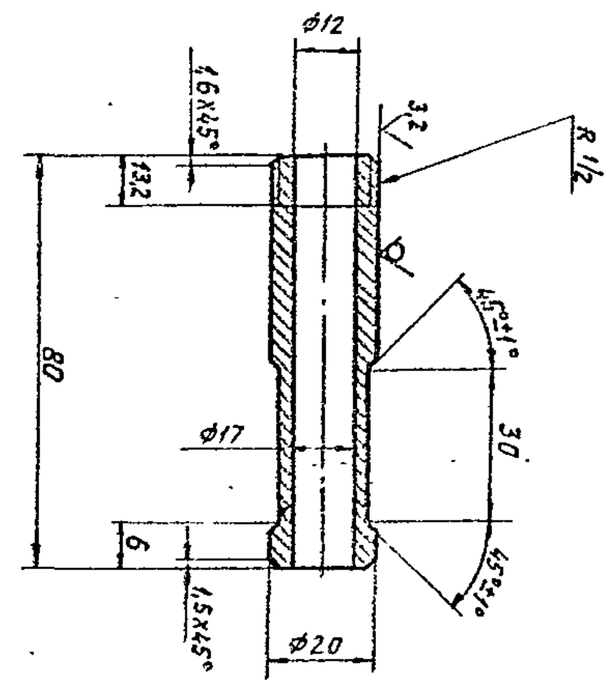

Изм.	Лист	№ докум.	Подп.	Дата	А3А 125.001			
Разраб.		Воробьева		10-83	Втулка	Лит.	Масса	Масштаб
Пров.		Лейтес		10-83		И	0,13	1:1
Рук. гр.		Мерзлякова		11-83		Лист	Листов 1	
Н. контр.		Горяновский		11-83		Госстрой СССР САНТЕХПРОЕКТ г. Москва		
Утв.		Спивак		11-83				

Круг В21 ГОСТ 2590-71 / ВСТ3-Д ГОСТ 535-79

Инв. № подл. | Подп. и дата | Взам. инв. № | Инв. № дубл. | Подп. и дата

А3А 125.002

1. * Размер для справок.
2. Неуказанные предельные отклонения размеров: ±t2; ±t2/2.

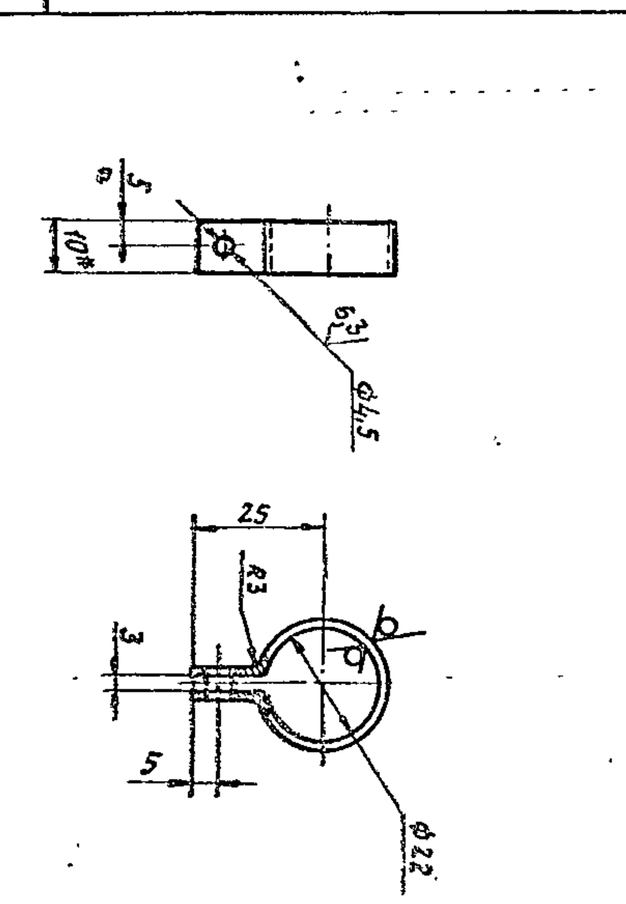

Изм.	Лист	№ докум.	Подп.	Дата	А3А 125.002			
Разраб.		Воробьева		10-83	Хомут	Лит.	Масса	Масштаб
Пров.		Лейтес		10-83		И	0,01	1:1
Рук. гр.		Мерзлякова		11-83		Лист	Листов 1	
Н. контр.		Горяновский		11-83		Госстрой СССР САНТЕХПРОЕКТ г. Москва		
Утв.								

Лист 6.40 ОСТ 1 39023-74

Инв.№ подл. | Подп. и дата | Взам. инв.№ | Инв.№ дубл. | Подп. и дата

Серия 5.904-31

Формат	Зона	Поз.	Обозначение	Наименование	Кол. на исполн. АЗА 126.000-			Примечание
					–	01	02	
				Детали				
А4		8	АЗА 123.001	Крышка	1	1		
			–01	Крышка			1	
А4		9	АЗА 123.002	Кольцо	1			
			–01	Кольцо		1		
			–02	Кольцо			1	
А4		10	АЗА 123.003	Кольцо	1			
			–01	Кольцо		1		
			–02	Кольцо			1	
А4		11	АЗА 123.004	Фланец	1			
			–01	Фланец		1		
			–02	Фланец			1	
А4		12	АЗА 123.005	Прокладка	1			
			–01	Прокладка		1		
			–02	Прокладка			1	
А4		13	АЗА 123.006 –02	Прокладка			1	
			–03	Прокладка	1			
			–04	Прокладка		1		

Изм. | Лист | № докум. | Подп. | Дата | АЗА 126.000 | Лист 3

Копировал: | Формат А4

Инв.№ подл. | Подп. и дата | Взам. инв.№ | Инв.№ дубл. | Подп. и дата

Формат	Зона	Поз.	Обозначение	Наименование	Кол. на исполн. АЗА 126.000-			Примечание
					–	01	02	
				Стандартные изделия				
				Болты ГОСТ 7798-70				
		27		М6х25.36	–	4	4	
		28		М8х20.36	25	25	31	
		29		М8х25.36	10	10	10	
		30		М12х30.36	1	1	1	
		31		Винт М4х10.36 ГОСТ 1491-80	12	12	12	
				Гайки ГОСТ 5915-70				
		32		М4.4	12	12	12	
		33		М6.4	12	16	16	
		34		М8.4	35	36	42	
		35		М10.4	4	4	4	
				Шайбы ГОСТ 11371-78				
		36		6.02	12	16	16	
		37		8.02	–	1	1	

Изм. | Лист | № докум. | Подп. | Дата | АЗА 126.000 | Лист 5

Копировал: | Формат А4

Инв.№ подл. | Подп. и дата | Взам. инв.№ | Инв.№ дубл. | Подп. и дата

Формат	Зона	Поз.	Обозначение	Наименование	Кол. на исполн. АЗА 126.000-			Примечание
					–	01	02	
А4		14	АЗА 123.006 –05	Прокладка	1			
			–06	Прокладка		1		
			–07	Прокладка			1	
		15	–08	Прокладка	1	1		
			–09	Прокладка			1	
А4		16	АЗА 123.007	Палец	1	1	1	
А4		17	АЗА 123.008	Ограничитель	4	4	4	
А4		18	АЗА 123.009 –01	Лопатка	–	1	–	
			–02	Лопатка	–	–	1	
А4		19	АЗА 123.011	Ось	–	1	1	
		20	–01	Ось	–	1	1	
А4		21	АЗА 125.001	Втулка	5	5	6	
А4		22	АЗА 125.002	Хомут	12	12	12	
А4		23	АЗА 125.003	Хомут	6	6	6	
А4		24	АЗА 125.005	Подвеска	6	6	6	
А4		25	АЗА 125.006	Патрубок	–	–	2	
А4		26	АЗА 125.007	Скоба	1	1	2	

Изм. | Лист | № докум. | Подп. | Дата | АЗА 126.000 | Лист 4

Копировал: | Формат: А4

Инв.№ подл. | Подп. и дата | Взам. инв.№ | Инв.№ дубл. | Подп. и дата

Формат	Зона	Поз.	Обозначение	Наименование	Кол. на исполн. АЗА 126.000			Примечание
					–	01	02	
				Шайбы ГОСТ 11371-78				
		38		10.02	4	4	4	
		39		12.02	3	3	3	
		40		Ось 22-12Х5х20 Ст3 ГОСТ 9650-80	1	1	1	
		41		Шплинт 3,2х18 ГОСТ 397-79	1	1	1	
		42		Угольник 15 ГОСТ 8946-75	1	1	2	
		43		Вентиль 15к4 18р2 Ду15 ГОСТ 18161-72	2	2	2	
		44		Тройник 15 ГОСТ 8948-75	–	–	2	
		45		Контргайка 15 ГОСТ 8968-75	–	–	4	
				Материалы				
		46		Рукав Г(IV)-6,3-16-27 ГОСТ 18698-79	4	5	6	м

Изм. | Лист | № докум. | Подп. | Дата | АЗА 126.000 | Лист 6

Копировал: | Формат А4

Рис. 1

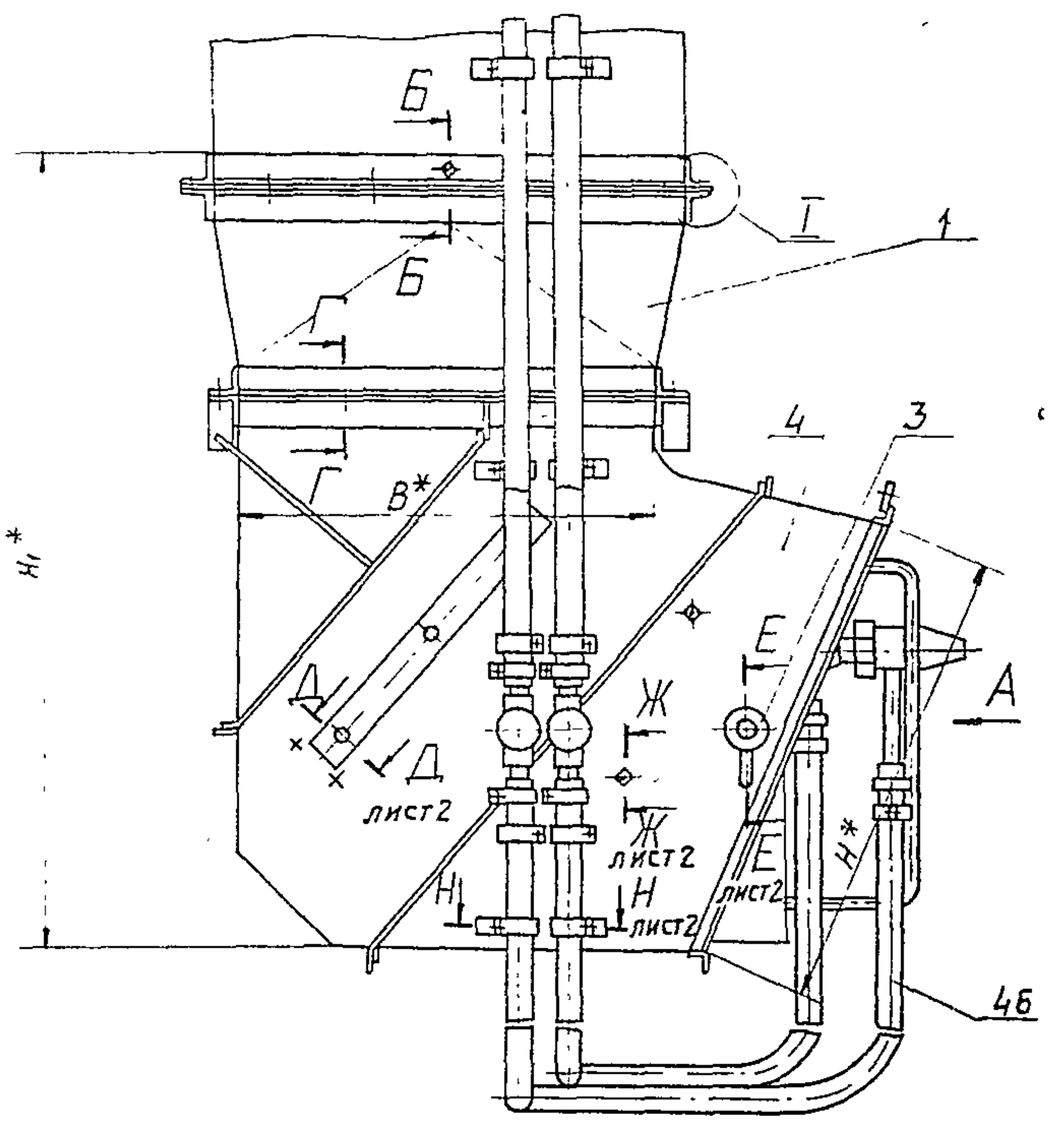

Вид А

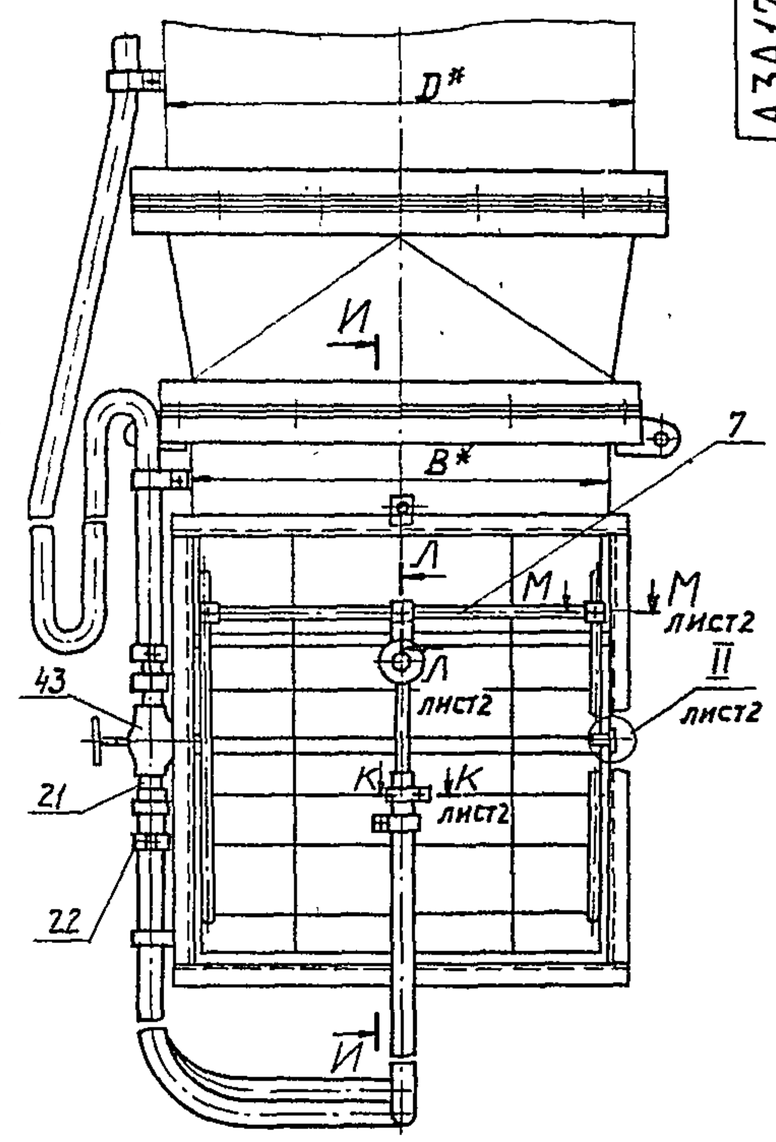

И–И

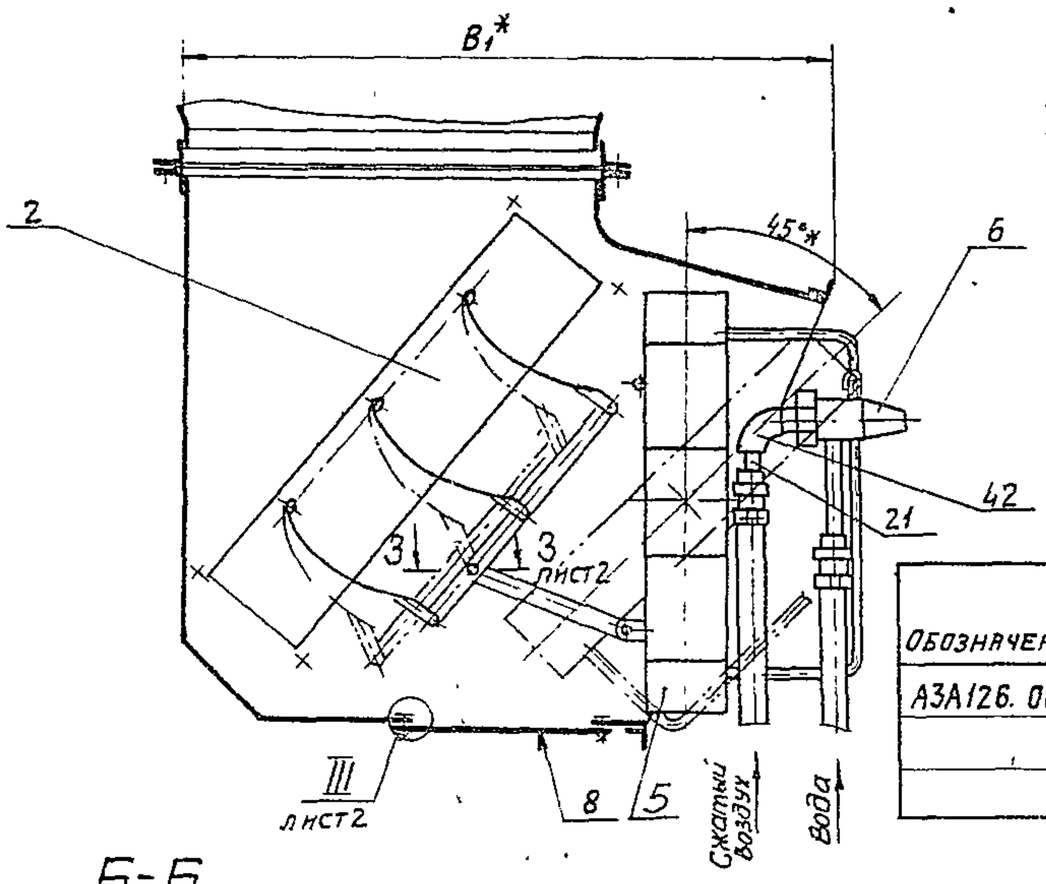

I

М1:1

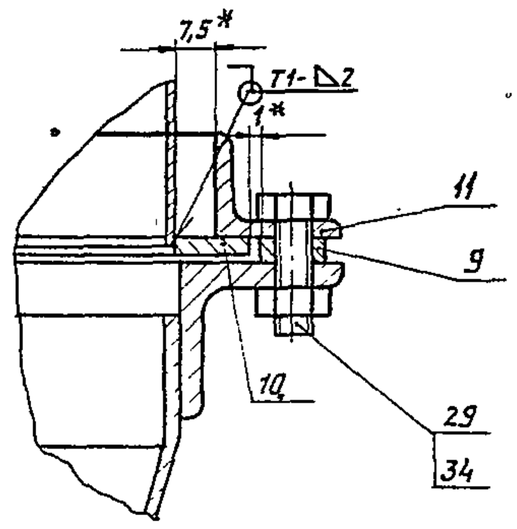

Обозначение	Шифр	Рис.	Размеры, мм					Масса, кг
			В*	B_1*	D*	H*	H_1*	
А3А126. 000	УДВув-1	1	400	625	450	440	770	45,0
-01	УДВув-2	2	600	860	630	660	1040	75,1
-02	УДВув-3	3	800	1185	900	880	1310	123,2

Б-Б

М1:1

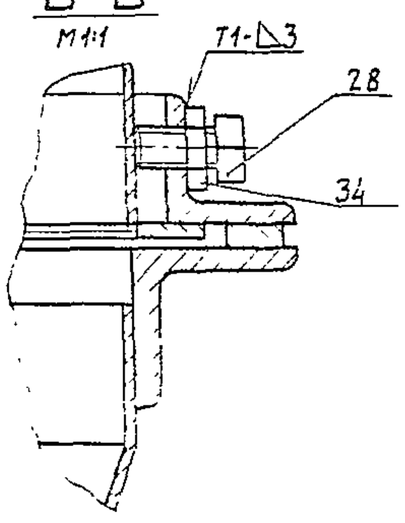

Г-Г

М1:2

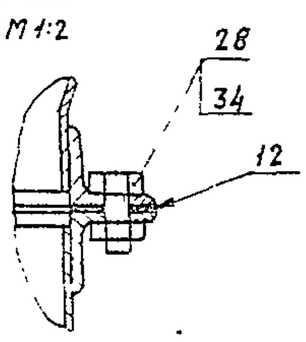

1. * Размеры для справок.
2. Сварные швы Т1 по ГОСТ 5264-80.
Шов №1 - сварка дуговая в защитном газе.
3 Покрытие всех поверхностей, кроме резьбовых и подвижных соединений, эмаль ПФ-115 серая ГОСТ 6465-76

Изм	Лист	N°докум	Подп.	Дата	А3А126. 000СБ			
Разраб		Лейтес		X-83	Унифицированный душирующий воздухораспределитель с увлажнением воздуха.	Лит.	Масса	Масштаб
Пров		Мерзлякова		XI-83		И	см. табл.	—
Рук.груп.		Мерзлякова		XI-83		Лист 1	Листов 3	
Гл.спец.		Вайнберг				Госстрой СССР САНТЕХПРОЕКТ г. Москва		
Н.контр.		Грановский						
Утв.		Спивак		XII 83				

Серия 5.904-31

Инв.№ подл. | Подп. и дата | Взам. инв.№

Копировал

Формат: А2

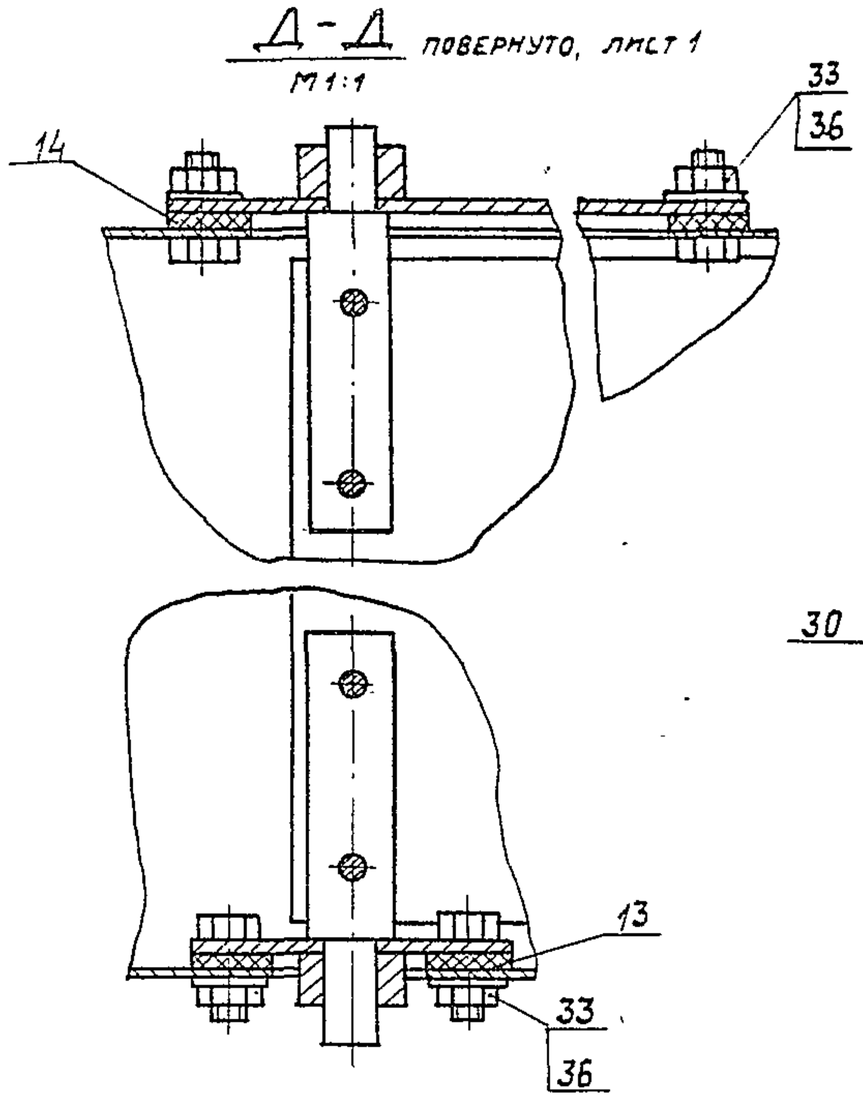

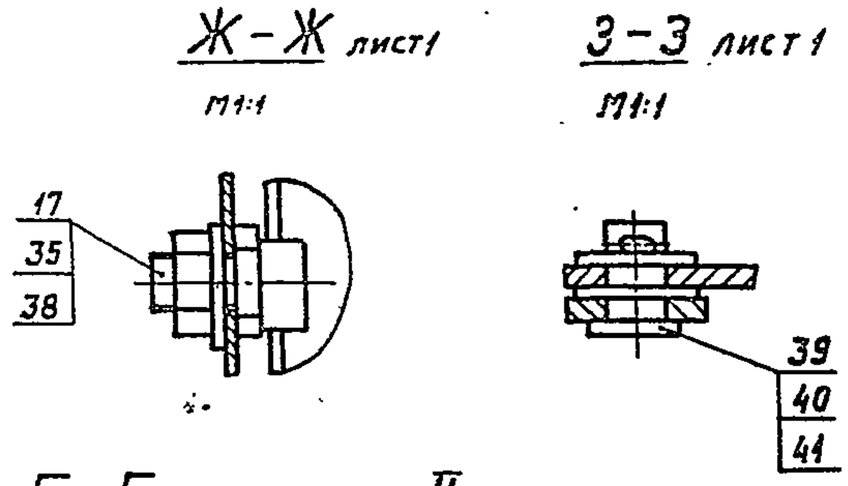

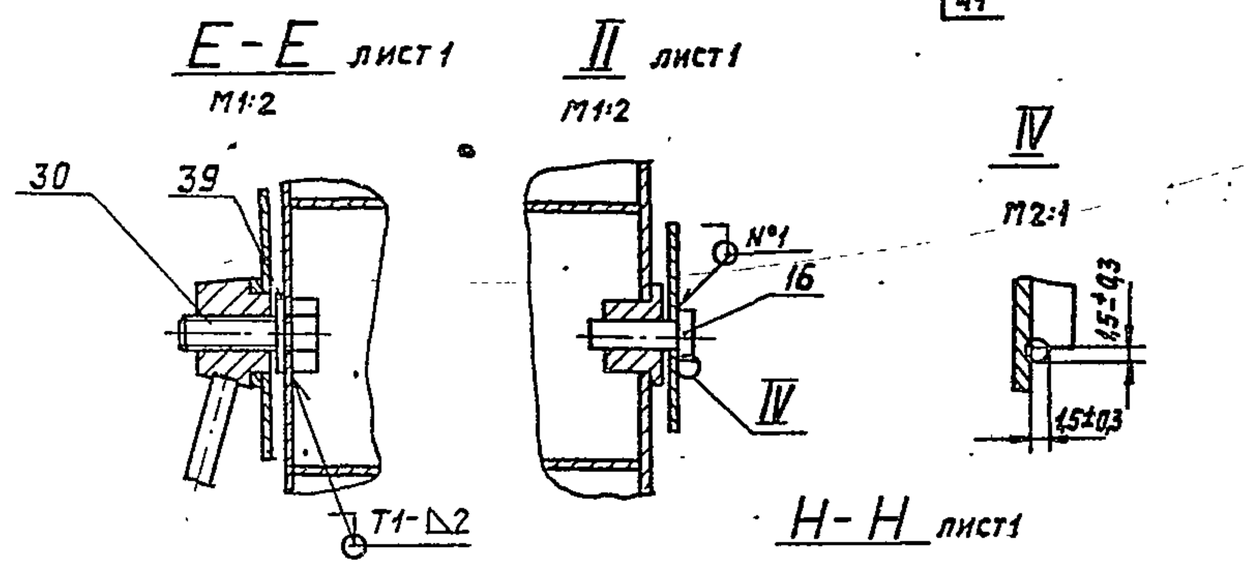

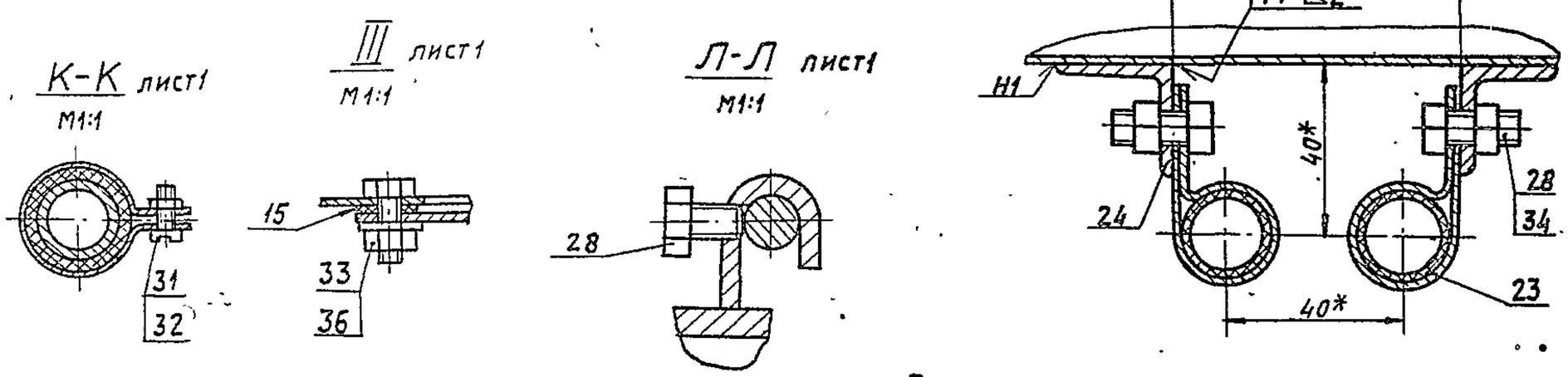

Рис. 2
Остальное - см. рис. 1

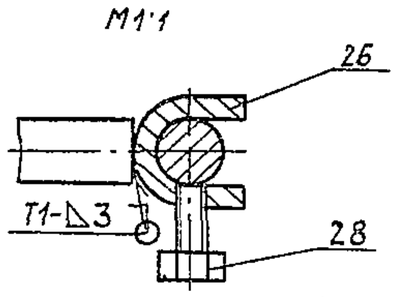

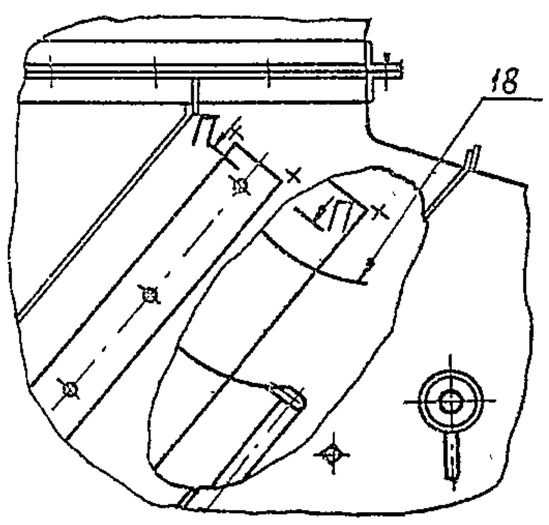

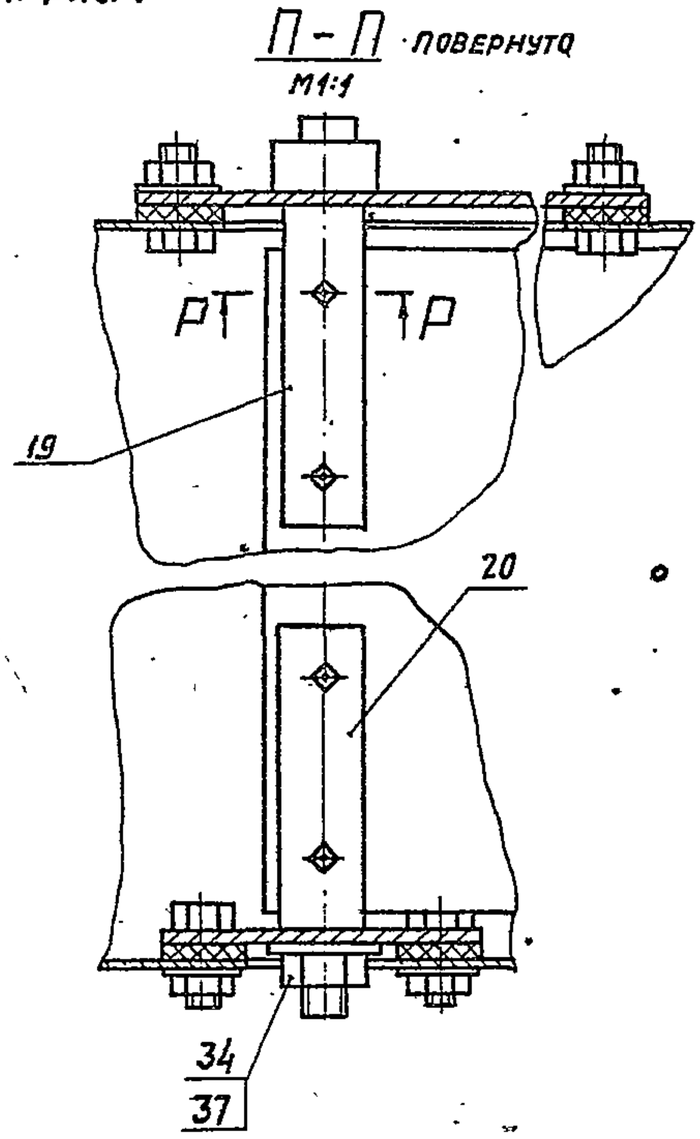

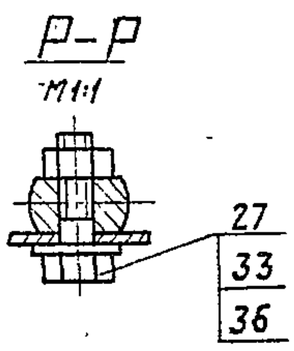

Изм.	Лист	№ докум.	Подп.	Дата	АЗА 126. 000 СБ	Лист 2

Серия 5.904-31

Инв. № подл. | Подп. и дата | Взам. инв. № | Инв. № подл. | Подп. и дата

Копировал:

Формат А2

А3А126 000СБ

Рис 3

Остальное - см рис 1

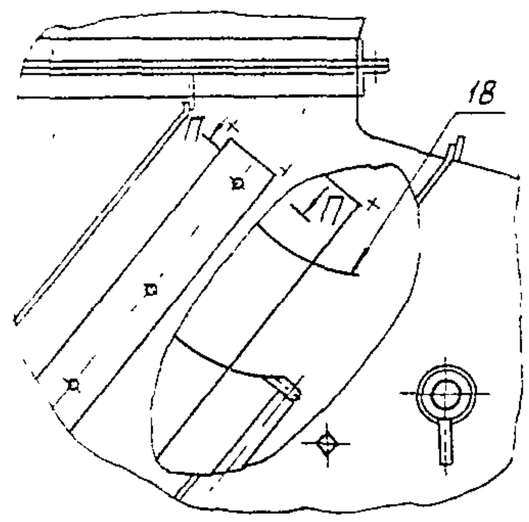

П-П

М1:1

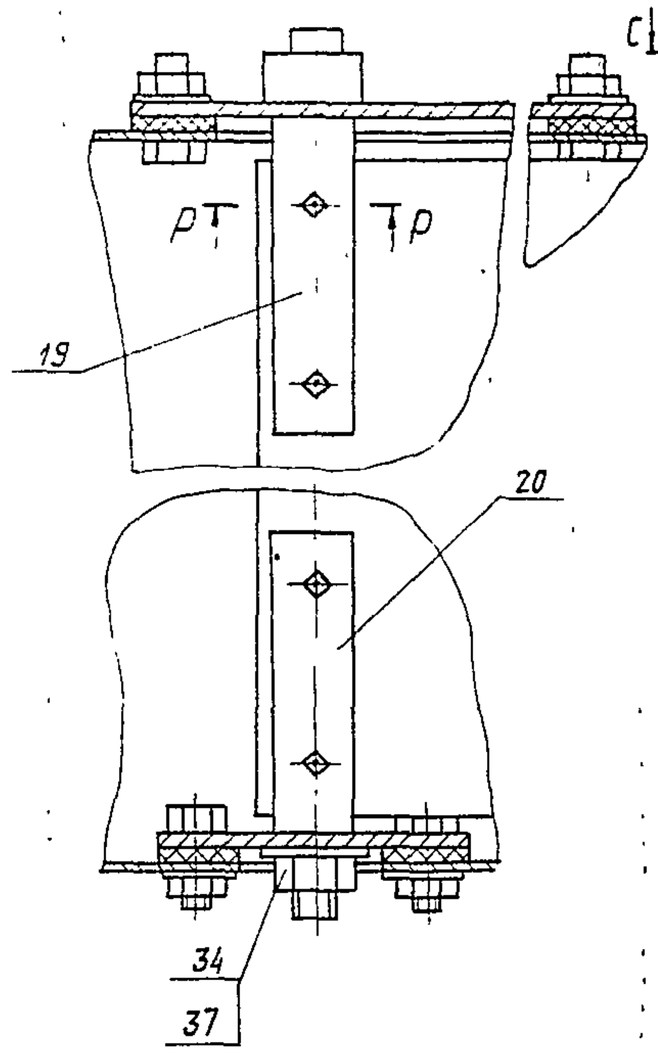

Вид А

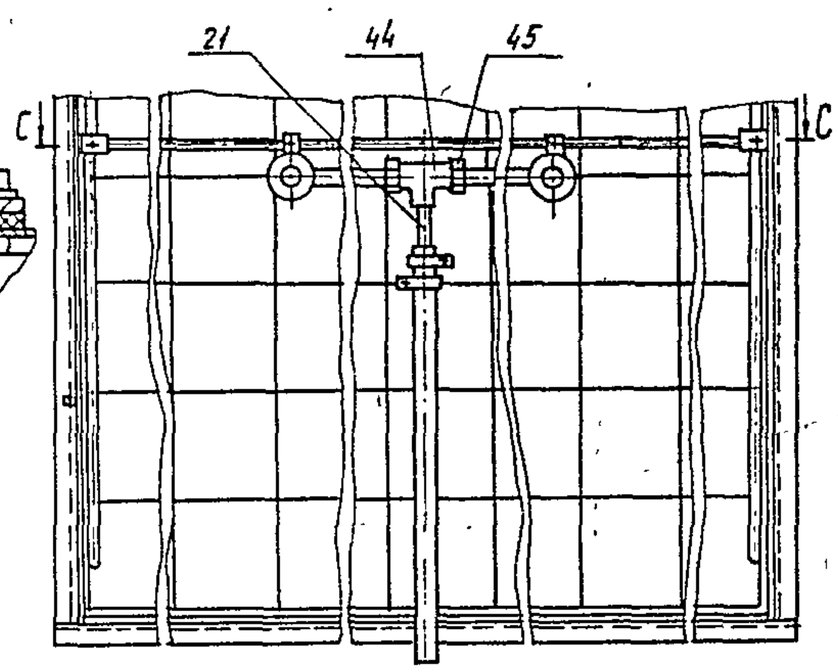

Р-Р

М1:1

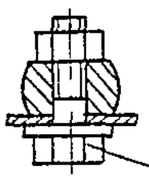

С-С

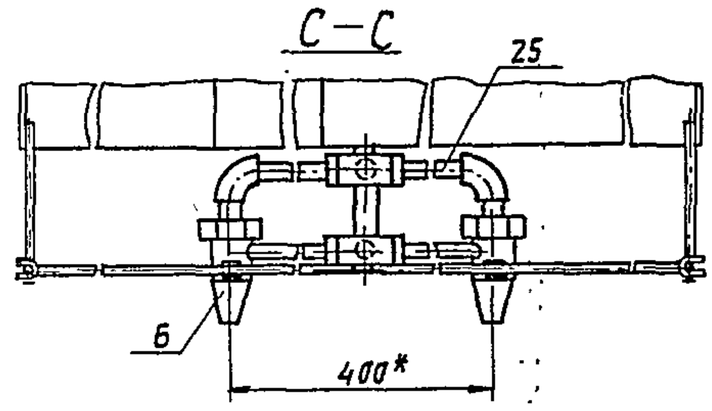

Инв.№ подл. | Подп. и дата | Взам. инв.№ | Инв.№ дубл. | Подп. и дата

А3А126 000СБ | Лист 3

Формат А3

Серия 5.904-31

А3А125.017

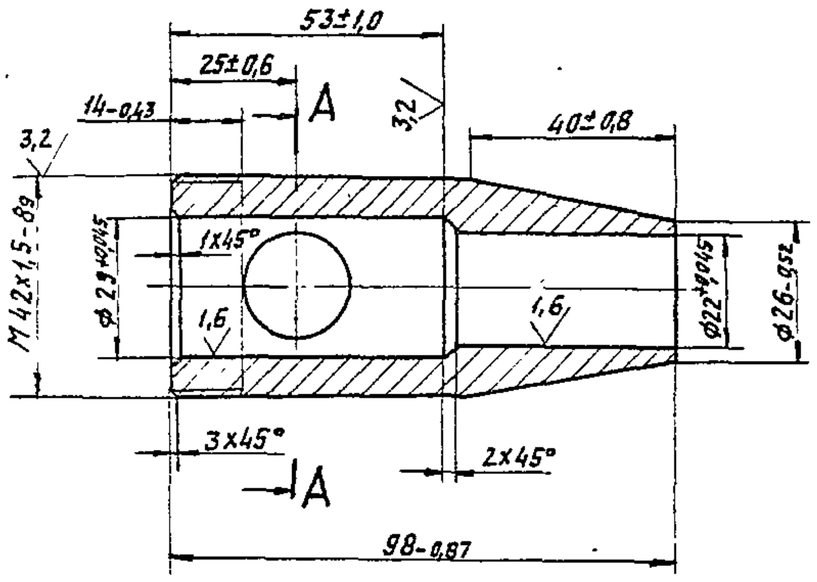

А-А

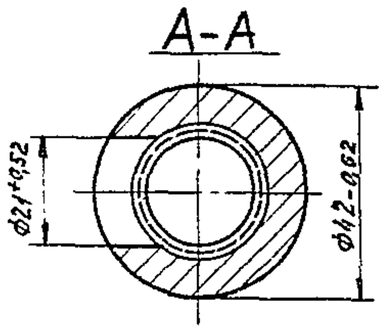

Изм	Лист	№ докум.	Подп.	Дата	А3А 125. 017		
Разраб.		Сергеева		8-83	Корпус	Лит.	Масса	Масштаб
Пров.		Лейтес		X-83		И	0,5	1:1
Рук. груп.		Мерзлякова		XI-83		Лист	Листов 1	
Гл. спец.		Вайнберг			Круг В 42 ГОСТ 2590-71 / ВСт3-II ГОСТ 535-79	Госстрой СССР САНТЕХПРОЕКТ г. Москва	
Н. контр.		Трановский					
Утв.		Сивак					

Копировал: Формат А4

А3А125.018

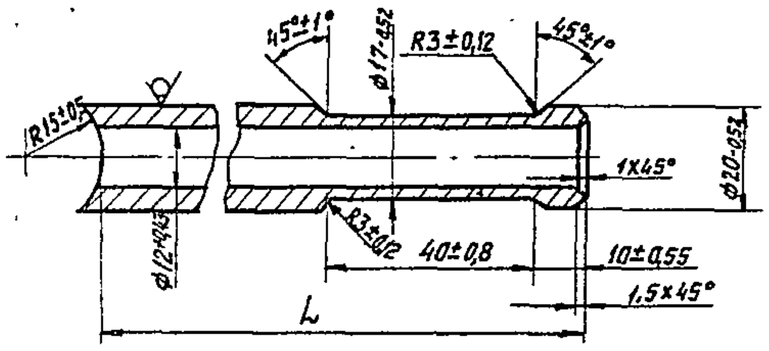

А3А 125. 018-01

Остальное - см. А3А 125. 018

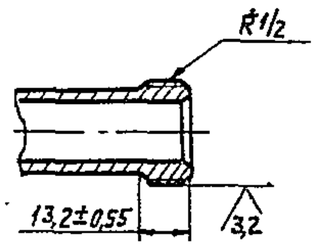

Обозначение	L, мм	Масса, кг
А3А 125. 018	135-1,0	0,2
-01	167-1,0	0,3

Изм	Лист	№ докум.	Подп.	Дата	А3А 125. 018		
Разраб.		Волобуева		8-83	Втулка	Лит.	Масса	Масштаб
Пров.		Лейтес		X-83		И	см. табл.	1:1
Рук. груп.		Мерзлякова		XI-83		Лист	Листов 1	
Гл. спец.		Вайнберг			Круг В 21 ГОСТ 2590-71 / ВСт3-II ГОСТ 535-79	Госстрой СССР САНТЕХПРОЕКТ г. Москва	
Н. контр.		Трановский					
Утв.		Сивак					

Копировал: Формат А4