ТИПОВЫЕ КОНСТРУКЦИИ, ИЗДЕЛИЯ И УЗЛЫ ЗДАНИЙ И СООРУЖЕНИЙ

СЕРИЯ 1.090.1-7с

СБОРНЫЕ ЖЕЛЕЗОБЕТОННЫЕ КОНСТРУКЦИИ МЕЖВИДОВОГО ПРИМЕНЕНИЯ ДЛЯ КРУПНОПАНЕЛЬНЫХ ОБЩЕСТВЕННЫХ, АДМИНИСТРАТИВНЫХ И БЫТОВЫХ ЗДАНИЙ С ВЫСОТОЙ ЭТАЖА 3,3 М ДЛЯ СТРОИТЕЛЬСТВА В РАЙОНАХ СЕЙСМИЧНОСТЬЮ 7, 8 и 9 БАЛЛОВ

ВЫПУСК 2-1

ПАНЕЛИ НАРУЖНЫХ СТЕН ОДНОСЛОЙНЫЕ ТОЛЩИНОЙ 300 ММ ДЛЯ ПРИМЕНЕНИЯ В РАЙОНАХ СЕЙСМИЧНОСТЬЮ 7 И 8 БАЛЛОВ

РАБОЧИЕ ЧЕРТЕЖИ

1970-08
Цена: 8-20

ТИПОВЫЕ КОНСТРУКЦИИ, ИЗДЕЛИЯ И УЗЛЫ ЗДАНИЙ И СООРУЖЕНИЙ

СЕРИЯ 1.090.1-7с

СБОРНЫЕ ЖЕЛЕЗОБЕТОННЫЕ КОНСТРУКЦИИ МЕЖВИДОВОГО ПРИМЕНЕНИЯ ДЛЯ КРУПНОПАНЕЛЬНЫХ ОБЩЕСТВЕННЫХ, АДМИНИСТРАТИВНЫХ И БЫТОВЫХ ЗДАНИЙ С ВЫСОТОЙ ЭТАЖА 3,3 М ДЛЯ СТРОИТЕЛЬСТВА В РАЙОНАХ СЕЙСМИЧНОСТЬЮ 7, 8 И 9 БАЛЛОВ

ВЫПУСК 2-1

ПАНЕЛИ НАРУЖНЫХ СТЕН ОДНОСЛОЙНЫЕ ТОЛЩИНОЙ 300 ММ ДЛЯ ПРИМЕНЕНИЯ В РАЙОНАХ СЕЙСМИЧНОСТЬЮ 7 И 8 БАЛЛОВ

РАЗРАБОТАН
ТбилЗНИИЭП

ДИРЕКТОР ИНСТИТУТА Н. ЭДИШЕРАШВИЛИ
ГЛ. КОНСТР. ИНСТИТУТА А. ЧИКОБАВА
НАЧАЛЬНИК ОТДЕЛА Д. БАХТАДЗЕ
ГЛ. ИНЖ. ПРОЕКТА Д. БУРДЖАНАДЗЕ

РАБОЧИЕ ЧЕРТЕЖИ

УТВЕРЖДЕНЫ
Госкомархитектуры,
приказ № 209 от 29.11.90 г.
ВВЕДЕНЫ В ДЕЙСТВИЕ
ТбилЗНИИЭП с 01.03.91 г.,
приказ № 147 от 29.11.90 г.

Обозначение документа	Наименование	Стр.
I.090.I-7с.2-I ТТ	Технические требования	4
01	Панель ІПСО 30.33.3-ІП-С ,	I0
	2ПСО 30.33.3-2П-С , 2ПСО 30.33.3-ІП-С ,	
	2ПСО 30.33.3-2П-С	
02	Панель 3ПСО 30.33.3-ІП-С ,	I0
	3ПСО 30.33.3-2П-С , 4ПСО 30.33.3-ІП-С ,	
	4ПСО 30.33.3-2П-С	
03	Панель 5ПСО 30.33.3-2П-С	II
04	Панель 6ПСО 30.33.3-2П-С ,	II
	2ПСО 30.33.3-2П-С	
05	Панель ІПСО 32.33.3-ІП-С ,	I2
	ІПСО 32.33.3-2П-С	
06	Панель 2ПСО 32.33.3-ІП-С ,	I2
	2ПСО 32.33.3-2П-С	
07	Панель ІПСО 60.33.3-ІП-С ,	I3
	ІПСО 60.33.3-2П-С , 2ПСО 60.33.3-ІП-С ,	
	2ПСО 60.33.3-2П-С	
08	Панель 3ПСО 60.33.3-ІП-С ,	I4
	3ПСО 60.33.3-2П-С	
09	Панель ІПСБ 30.33.3-ІП-С ,	I5
	ІПСБ 30.33.3-2П-С	
I0	Панель 2ПСБ 30.33.3-ІП-С	I5
	2ПСБ 30.33.3-2П-С	
II	Панель ПСЛ 30.33.3-2П-С	I6
I2	Панель ІПСД 30.33.3-2П-С	I7
	2ПСД 30.33.3-2П-С	
I3	Панель 3ПСД 30.33.3-2П-С	I7
I4	Панель 4ПСД 30.33.3-ІП-С ,	I8
	4ПСД 30.33.3-2П-С	
I5	Панель ПСД 30.33.3-2П-С	I9
I6	Панель ПС 20.33.3-П-С , ПС 24.33.3-П-С	2I
I7	Панель ПС I8.33.3-П-С	20
I8	Панель ПС I2.33.3-П-С	2I
I9	Панель ПС 30.I6.3-П-С	2I
20	Панель ІПС 32.33.3-П-С	22
2I	Панель 2ПС 30.33.3-П-С	22
22	Панель ІПС I4.33.3-П-С	23
23	Панель 2ПС I4.33.3-П-С	23
24	Панель ПСП 60.I0.3-П-С	24

Обозначение документа	Наименование	Стр
I.090.I-7с.2-I 25	Панель ІПСП 30.I0.3-П-С	24
26	Панель ПСП I8.I0.3-П-С	25
27	Панель ПСП I2.I0.3-П-С	25
28	Панель ІПСП 32.I0.3-П-С	26
29	Панель 2ПСП 32.I0.3-П-С	26
30	Панель ІПСП I4.I0.3-П-С	27
3I	Панель 2ПСП I4.I0.3-П-С	27
ДІ	Узлы опалубочные	28
32	Каркас пространственный ІКПО 30.33-I,	38
	ІКПО 30.33-2	
33	Каркас пространственный 2КПО 30.33-I,	39
	2КПО 30.33-2	
34	Каркас пространственный 3КПО 30.33-I,	40
	3КПО 30.33-2	
35	Каркас пространственный 4КПО 30.33-I,	4I
	4КПО 30.33-2	
36	Каркас пространственный 5КПО 30.33-2	42
37	Каркас пространственный 6КПО 30.33-2	43
38	Каркас пространственный 7КПО 30.33-2	44
39	Каркас пространственный ІКПО 32.33-I,	45
	ІКПО 32.33-2	
40	Каркас пространственный 2КПО 32.33-I,	46
	2КПО 32.33-2	
4I	Каркас пространственный ІКПО 60.33-I,	47
	ІКПО 60.33-2	
42	Каркас пространственный 2КПО 60.33-I,	49
	2КПО 60.33-2	
43	Каркас пространственный 3КПО 60.33-I	5I
	3КПО 60.33-2	
44	Каркас пространственный ІКПБ 30.33-I,	53
	ІКПБ 30.33-2	
45	Каркас пространственный 2КПБ 30.33-I,	54
	2КПБ 30.33-2	

Разраб.	Селихова		10.89
Проверил	Шелия		10.89
ГИП	Бурджанадзе		10.89
Нач.отд.	Бахтадзе		10.89
Н.контр.	Маркарян		10.89

I.090.I-7с.2-I

СОДЕРЖАНИЕ

Стадия	Лист	Листов
Р	I	2

ТбилЗНИЛЭП

Инв. № подл. | Подпись и дата | Взам. инв. №

Т.К. 1090 I-7с. вып. 2-1

Копировал

Формат А3

Обозначение документа	Наименование	Стр.
I.090.I-7с.2-I 46	Каркас пространственный КПД 30.33-2	55
47	Каркас пространственный IКПД 30.33-2	56
48	Каркас пространственный 2КПД 30.33-2	57
49	Каркас пространственный 3КПД 30.33-2	58
50	Каркас пространственный 4КПД 30.33-I, 4КПД 30.33-2	59
5I	Каркас пространственный КПД 30.33-2	60
52	Каркас пространственный КП 30.33	6I
53	Каркас пространственный КП 24.33	62
54	Каркас пространственный КП I8.33	63
55	Каркас пространственный КП I2.33	64
56	Каркас пространственный КП 30.I6	65
57	Каркас пространственный IКП 32.33	66
58	Каркас пространственный 2КП 32.33	67
59	Каркас пространственный IКП I4.33	68
60	Каркас пространственный 2КП I4.33	69
6I	Каркас пространственный КПП 60.I0	70
62	Каркас пространственный КПП 30.I0	7I
63	Каркас пространственный КПП I8.I0	72
64	Каркас пространственный КПП I2.I0	73
65	Каркас пространственный IКПП 32.I0	74
66	Каркас пространственный 2КПП 32.I0	75
67	Каркас пространственный IКПП I4.I0	76
68	Каркас пространственный 2КПП I4.I0	77
Д2	Узлы арматурные	78
69	Каркас укрупнительной сборки СКРI...СКР4, СКР8	88
70	Каркас укрупнительной сборки СКР5,СКР9	89
7I	Каркас укрупнительной сборки СКР6,СКР7	90
72	Каркас КРI...КР3	9I
73	Каркас КР4...КРII	92
74	Каркас КРI2...КРI7	93
75	Сетка CI...C4	94
73	Сетка C5...C7	95
77	Сетка C8...CI5	96
78	Сетка CI6...C22	97
79	Изделие закладное МНI...МН3	98
80	Изделие закладное МН4,МН5	99
8I	Изделие закладное МН6,МН7	I00

Обозначение документа	Наименование	Стр.
I.090.I-7с.2-I 82	Стержень анкерный АНI...АН5	I0I
83	Петля строповочная СПI...СП6	I02
РС	Ведомость расхода стали	I03

Взам. инв. №

Подпись и дата

Инв. № подл.

Копировал Формат А3

Т.п. 1.090.1-7с. Вып. 2-1

Инв.№подл. | Подпись и дата | Взам.инв.№

I. Общие данные

Выпуск 2-I "Панели наружных стен однослойные толщиной 300 мм для применения в районах сейсмичностью 7 и 8 баллов.Рабочие чертежи" входит в состав серии I.090.I-7с "Сборные железобетонные конструкции массового применения для крупнопанельных общественных, административных и бытовых зданий с высотой этажа 3,3 м для строительства в районах сейсмичностью 7,8 и 9 баллов".

Выпуск содержит: техническое описание; спецификации, сборочные чертежи и опалубочные узлы панелей наружных стен; спецификации,сборочные чертежи и арматурные узлы пространственных каркасов; спецификации и сборочные чертежи арматурных и закладных изделий; расход стали.

Панели запроектированы в соответствии с требованиями СНиП П-7-81 "Строительство в сейсмических районах. Нормы проектирования", СНиП 2.03.01-84* "Бетонные и железобетонные конструкции. Нормы проектирования", постановления Госстроя СССР от 17 марта 1981 г. №34 "О повышении расчетных сопротивлений металлопроката, используемого при изготовлении строительных конструкций",

ГОСТ 11024-84* "Панели из легких бетонов для наружных стен жилых и общественных зданий. Технические требования".

Предел огнестойкости панелей - 2,5 часа.

Выпуск 2-I серии I.090.I-7с разработан взамен выпусков 2-I,2-2,2-5 серии I.090.I-2с.

2. Конструкция панелей.

2.I. Панели запроектированы из легкого бетона на пористых неорганических заполнителях. В качестве заполнителя применен гравий керамзитовый по ГОСТ 9759-83. Класс бетона по прочности на сжатие для наружных стеновых панелей с проемами принят В7,5, для панелей без проемов - В 5. Марка бетона по средней плотности D1100. Морозостойкость бетона должна быть не менее F 25. Толщина панелей 300 мм, высота 3275 и 1625 мм, высота парапетных панелей 1000 мм.

Отделка наружных поверхностей панелей принята в виде декоративного слоя раствора класса по прочности на сжатие М150 толщиной 20 мм. При привязке к конкретному проекту допускается принимать другие виды отделки, имеющие требуемые декоративные, защитные и другие эксплуатационные свойства.

Вертикальные грани наружного слоя панелей запроектированы из условия устройства стыков, заделываемых герметиком. По вертикальным и горизонтальным граням панелей предусмотрены шпонки, арматурные выпуски и закладные детали для соединения панелей между собой, с внутренними стенами и перекрытиями. На верхней горизонтальной грани установлены строповочные петли.

В панелях предусмотрено устройство непрерывных арматурных поясов-обвязок в виде расположенных в теле стеновых панелей продольных арматурных элементов из двух стержней Ф10А-I. Арматурные элементы поясов-обвязок расположены в двух уровнях - в верхней и нижней частях панели. Арматура в местах стыка панелей сваривается собой. Устройство непрерывных по всему контуру здания поясов- обвязок в наружных стеновых панелях в уровнях перекрытий повышает надежность связи в единое целое вертикальных стен-диафрагм и горизонтальных дисков перекрытий, повышая тем самым общую пространственную жесткость здания. Стыки наружных стеновых панелей при отсутствии поперечных стен или рам выполнены усиленными: с устройством

Разраб.	Шелия			I.090.I-7с.2-I ТТ		
Проверил	Салихова					
ГИП	Бурджанадзе					
Нач.отд.	Бахтадзе			ТЕХНИЧЕСКИЕ ТРЕБОВАНИЯ	Стадия	Лист	Листов
					Р	I	6
					ТбилЗНИИЭП		
Н.контр.	Маркарян						

в каждом уровне парных связей – сваркой арматурных выпусков и сваркой закладных изделий, установленных в теле смежных панелей.

Панели без проемов и простенки панелей шириной более 450 мм армированы конструктивно. Простенки шириной менее 450 мм и перемычки панелей армированы по расчету на унифицированные нагрузки 600 кг/м2 (5,88 кПа) и 800 кг/м2 (7,84 кПа) на перекрытие пролетом 7,2 м.

2.2. Армирование панелей производится сварными пространственными каркасами, которые устанавливаются в формующее оборудование в собранном виде, включая петлевые выпуски и закладные изделия. Пространственные каркасы состоят из каркасов укрупнительной сборки, плоских арматурных каркасов, арматурных сеток, отдельных стержней, петлевых выпусков и закладных изделий. Арматурная сталь принята в соответствии со СНиП 2.03.01-84* и письмом Госстроя СССР от 15 апреля 1980 г. №42-Д "О мерах по предотвращению перерасхода арматурной стали при проектировании и изготовлении железобетонных конструкций для промышленного, жилищно-гражданского и сельского строительства": для плоских каркасов, сеток и отдельных стержней – сталь класса А-III марки 35ГС и класса Вр-I по ГОСТ 6727-80*; для монтажных петель (анкеров) – сталь класса А-I марки ВСт3пс2 по ГОСТ 5781-82*; для строповочных петель – сталь класса Ас-II марки 10ГТ по ГОСТ 5781-82* и сталь класса А-I марки ВСт3пс2 по ГОСТ 5781-82*; для закладных деталей – сталь класса А-III марки 35ГС по ГОСТ 5781-82* и сталь полосовая по ГОСТ 103-76* марки ВСт3пс6 по ГОСТ 380-71**; для поясов-обвязок сталь класса А-I по ГОСТ 5781-82* марки ВСт3пс2.

2.3. Размеры панелей не должны иметь отклонения от проектных размеров, указанных в чертежах, превышающие установленные ГОСТ 11024-84*. Масса панелей при отпуске потребителю не должна превышать проектную массу более чем на 7%.

3. Изготовление панелей.

3.1. Панели должны изготавливаться в соответствии с требованиями ГОСТ 11024-84* по рабочим чертежам и инвентарной заводской оснастке. При этом необходимо выполнять следующие требования:

3.1.1. Панели изготавливаются в горизонтальных формах фасадной стороной вниз.

3.1.2. Армирование панелей производится сварными пространственными каркасами, которые устанавливаются в форму в собранном виде. Все петлевые выпуски фиксируются в проектном положении бортовыми коробчатыми форм. Фиксация пространственных каркасов в проектном положении в форме должна обеспечиваться при помощи пластмассовых или цементных фиксаторов.

3.1.3. Термообработку панелей производить при температуре не выше 70°С, допускается воздействие температуры до 85°С на срок не более 30 минут.

3.1.4. Распалубку панелей производить при достижении бетоном прочности не менее 70% проектной с применением кантователя, обеспечивающего угол подъема изделия не менее 70° к горизонту.

Контроль качества при изготовлении должен производиться путем систематического пооперационного контроля; прочности бетонных кубов и арматуры; точности укладки пространственных каркасов; толщин защитных слоев.

Заполнение проемов столярными изделиями производится на заводе после термообработки панелей. Для крепления деревянных коробок окон и дверей в панелях предусмотрены деревянные антисептированные пробки. Столярные изделия приняты для толщины панелей 300 мм по ГОСТ 11214-86.

Для предохранения от коррозии лицевых поверхностей закладных изделий они должны быть покрыты антикоррозионной эмалевой слоем 0,5 мм.

Инв. № подл. | Подпись и дата | Взам. инв. №

Кж 1.090.1-2с вып. 2-1

Минимальная прочность бетона к моменту отпуска изделия с завода, если она не оговорена в проекте, должна быть не менее 80% проектной марки бетона, влажность панелей не должна быть более 12%.

3.2. При отпуске с завода панели должны иметь максимальную готовность в соответствии с требованиями ГОСТ 11024-84*, а именно:

3.2.1. Фактурную наружную поверхность.

3.2.2. Поверхность с внутренней стороны, подготовленную под окраску или оклейку обоями.

3.2.3. Проемы в панелях должны быть заполнены оконными и дверными оцинкованными досками с установленными подоконными досками и слипами. Оконные и дверные блоки по наружному контуру в местах примыкания к бетону панелей должны быть герметизированы.

3.3. Приемка панелей ОТК завода-изготовителя и контрольная выборочная проверка производится в соответствии с требованиями ГОСТ 11024-84*. При освоении производства панелей и при изменении технологии их изготовления рекомендуется провести испытания панелей и оценку их прочности и трещиностойкости по ГОСТ 8829-85 "Конструкции и изделия железобетонные сборные. Методы испытаний и оценки прочности, жесткости и трещиностойкости". Схемы испытания и контрольные нагрузки приведены ниже.

4. Изготовление пространственных каркасов, арматурных и закладных изделий.

4.1. Пространственные каркасы состоят из следующих единиц:

4.1.1. Каркасы укрупнительной сборки (СКР) устанавливаются в перемычках панелей с проемами. СКР состоят из двух гнутых сеток.

4.1.2. Каркасы плоские (КР) устанавливаются по торцам панелей, вдоль проемов, а также в теле панелей.

4.1.3. Сетки (С) устанавливаются по контуру проемов у наружного слоя, гнутые сетки устанавливаются в торцах угловых панелей.

4.1.4. Изделия закладные (МН) устанавливаются в шпонках вертикальных граней панели, а также на верхней горизонтальной грани лестничных панелей.

4.1.5. Детали: петля строповочная (СП), стержень анкерный (АН), стержень отдельный (ст.отд).

4.2. Сборка пространственных каркасов выполняется из сборочных единиц и деталей при помощи контактной сварки клещами в специальных кондукторах. Все соединения следует производить сваркой в соответствии с требованиями ГОСТ 10922-75 "Арматурные изделия и закладные детали сварные для железобетонных конструкций. Технические требования и методы испытаний",
СНиП 3.03.01-87 "Несущие и ограждающие конструкции." Качество сварки, выполняемой при сборке пространственных каркасов должно быть не ниже требований, предъявляемых к соединениям с ненормируемой прочностью по ГОСТ 10922-75. При изготовлении закладных изделий следует соблюдать требования ГОСТ 14098-85 "Соединения сварные арматуры и закладных изделий сборных железобетонных конструкций. Типы, конструкция и размеры."

5. Указания по хранению и транспортированию панелей.

5.1. Хранение и транспортирование панелей должны выполняться в соответствии с требованиями ГОСТ 11024-84*. Подъем панелей производить с применением самобалансирующих траверс, обеспечивающих вертикальное положение панелей, наклон строп к вертикали допускается не более 15°. Опирание панелей при хранении и транспортировании должно производиться на специальные прокладки (деревянные, резиновые и т.п.)

5. Маркировка панелей.

5.1. Маркировка панелей выполнена в соответствии с ГОСТ 23009-78

конструкции и изделия бетонные и железобетонные сборные. Условное обозначение (марка) панели содержит буквенно-цифровое выражение характеристик панели в следующей последовательности (через дефис):

ПСО 30.28.6

(марка) панели

Первая буква означает:

- в панелях наружных стен с окнами и балконными дверями или с окнами и лоджиями - отсутствие или наличие вертикальных торцов панели (зеркальность);

- в панелях внутренних стен - наличие или отсутствие вертикальных торцов панели (зеркальность).

Группа букв означает:

ПСО - панель стеновая с оконным проемом;

ПСЛ - панель стеновая для лестничных клеток;

ПСД - панель стеновая с дверным проемом;

ПС - панель стеновая без проема (глухая);

ПСП - панель стеновая парапетная.

Группа цифр (записаны через точку) обозначает габарит панели (длина, высота, привязка) в дециметрах.

Последующая буква "Т" означает вид бетона - бетон на пористых заполнителях. Цифра 1 или 2 означает тип несущей способности перемычки панели:

1 - унифицированная нагрузка 500 кг/м2 (5,0 кПа) на перекрытие пролетом 7,2 м;

2 - унифицированная нагрузка 700 кг/м2 (7,3 кПа) на перекрытие пролетом 7,2 м

"С" в конце марки означает - для применения в районах сейсмичностью 7 и 8 баллов.

Марки проставляются на чертежах и спецификациях проекта в захватах завода-изготовителя и на изделиях. Каждая изготовленная панель должна иметь маркировку согласно ГОСТ 13015.2-81* "Конструкции и изделия бетонные и железобетонные сборные. Правила

включенную надземной частью. Д[illegible] ручными масс[illegible] должны следовать, масса [illegible] ограничена.

Размеры [illegible] должны быть допускаемые.

7 Маркировка конструктивных элементов и деталей перемычек

7.1. Маркировочные [illegible] перемычек [illegible] должны быть [illegible] Пример - 2ПТ10.3

Примечание [illegible]

- в панелях с проемом - в числе и расположении проема, наличии и конструкции торца и его расположении (зеркальность);

- в панелях без проема - наличие и конструкции торца и его расположении (зеркальность).

Группа букв означает:

ПТО - каркас пространственный для перемычек с оконным проемом ПСО;

ПТЛ - каркас пространственный для перемычек лестничных клеток ПСЛ;

ПТД - каркас пространственный для перемычек с дверным проемом ПСД;

ПТ - каркас пространственный для перемычек бескоридорных ПС;

ПТП - каркас пространственный для [illegible] парапетных панелей.

Группа цифр (записаны через точку) [illegible] габарит панели, в которой устанавливается каркас [illegible] а), в дециметрах.

Далее в марке пространственного каркаса следует тире и цифра, означающая тип несущей способности перемычки (1 или 2), так же, как и в марке стеновой панели.

7.2. Марки арматурных и закладных изделий имеют буквенно-цифровое обозначение. Группа букв означает: СКР - каркас укрупнительной сборки, КР - каркас плоский, С - сетка, Мн - изделие закладное, АН стяжень анкерный, СП - петля строповочная.

Группа цифр означает порядковый номер изделия в сборке.

8. Расчетные нагрузки на панели.

Панели наружных стен рассчитаны по указаниям СНиП II-7 81 и СНиП 2.03.01-84*. Несущая способность панелей стен без проемов (глухих и простенков панелей с проемами определяется несущей способностью опорных сечений (комбинированным стыком)

Расчетная схема стыка.

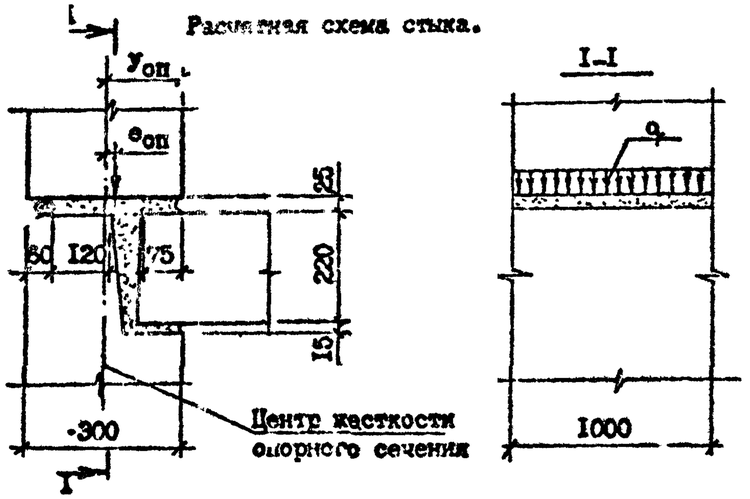

Расчетные нагрузки на стык панелей ($y_{оп}$=15,0 см)

$e_{оп}$	q, тс/м	$e_{оп}$	q, тс/м
0,0	41,0	0,0	41,0
1,0	39,0	1,0	38,0
2,0	34,0	2,0	34,0
3,0	30,0	3,0	30,0
4,0	26,0	4,0	28,0
5,0	22,0	5,0	27,0
6,0	20,0	6,0	26,0
7,0	18,0		
8,0	17,0		
9,0	16,0		

Несущая способность перемычек определена на изгиб от вертикальной нагрузки (от опирающихся на перемычку перекрытий) и на усилия от перекоса равного 1/2000 пролета перемычки, возникающего при изгибе стены в собственной плоскости. При типе несущей способности перемычки "1" погонная нагрузка равна 3,35 т/м, при типе "2" - 4,07 т/м.

9. Схемы испытаний и контрольные нагрузки.

Испытание панелей и оценку их прочности и трещиностойкости проводить в соответствии с требованиями ГОСТ 8829-85 нагружением конструкции до контролируемого предельного состояния путем силового воздействия. Панели признаются годными, если результаты испытаний отобранных конструкций удовлетворяют всем требованиям по прочности, трещиностойкости и жесткости.

Контрольная ширина раскрытия трещин равна 0,25 мм.

Величина коэффициента С для определения контрольных нагрузок по проверке прочности в зависимости от возможного характера разрушения принята согласно ГОСТ 8829-85 и письма Госстроя СССР от 12 февраля 1982 г. №17-Д "Об оценке прочности изгибаемых железобетонных элементов при испытании их в соответствии с ГОСТ 8829-85".

Схемы опирания и загружения панелей при испытании.

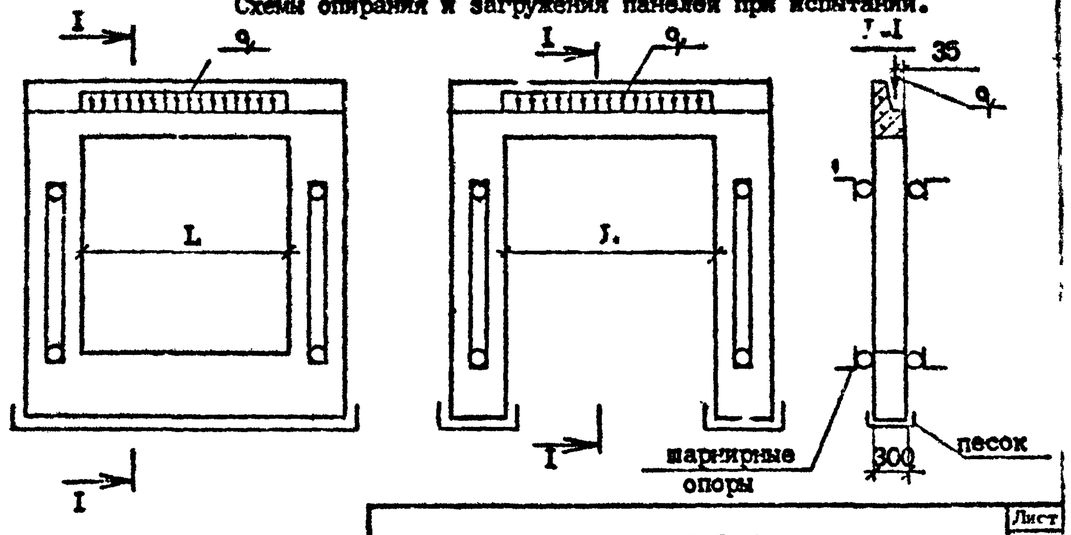

Тип несущей способности перемычки	Пролет перемычки L (см)	Контрольные нагрузки q_y при испытании (т/м)				
		по прочности		по трещиностойкости	по жесткости	
		C=I,25	C=I,6		q_y	контрольный прогиб в середине пролета (см)
I	2II,0	4,I5	5,36	3,35	3,35	0,I5
	I8I,0	4,I9	5,36	3,35	3,35	0,07
2	2II,0	5,09	6,5I	4,07	4,07	0,I6
	I8I,0	5,09	6,5I	4,07	4,07	0,08
	I5I,0	5,09	6,5I	4,07	4,07	0,04
	9I,0	5,09	6,5I	4,07	4,07	0,0I

РИС. I

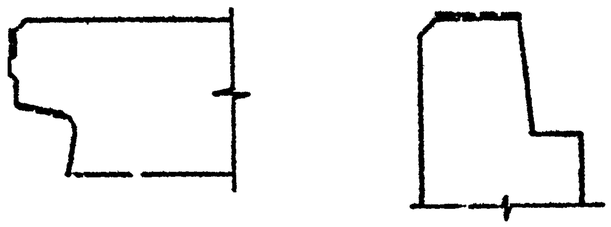

Пунктирной линией обозначена грунтуемая часть верхней и боковых поверхностей. Материалы для грунтовки должны применяться в соответствии с данным конкретного проекта.

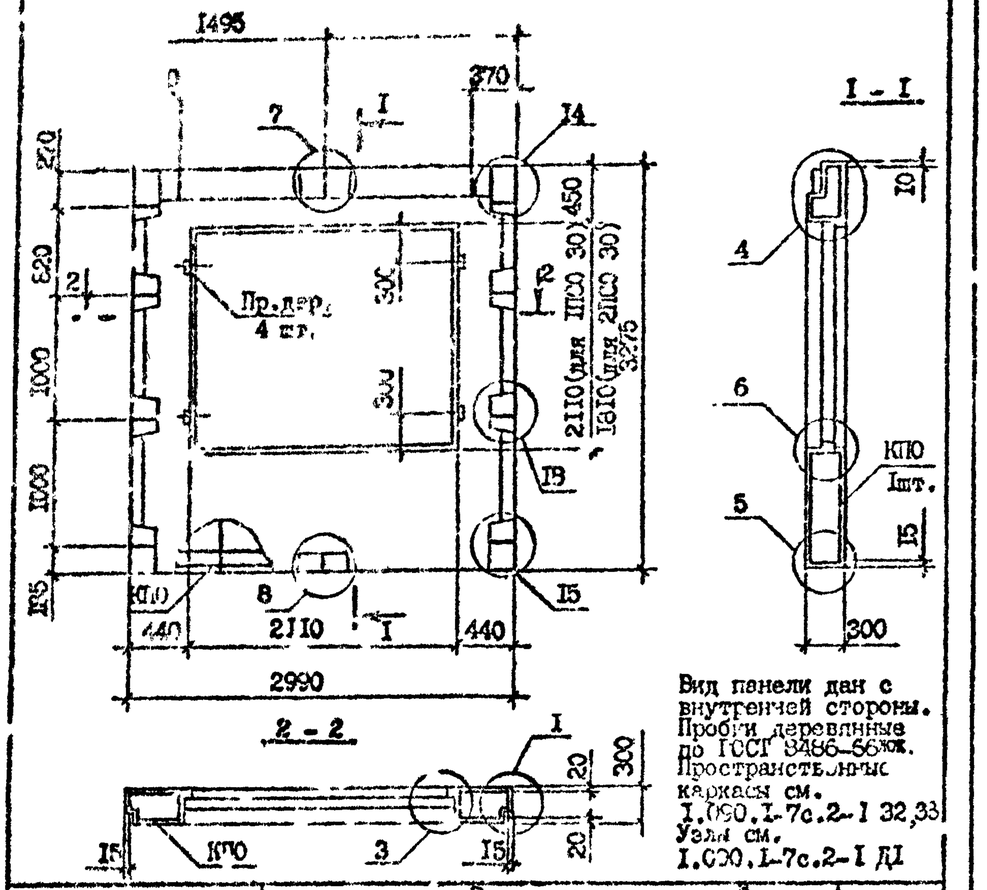

Вид панели дан с внутренней стороны.
Пробки деревянные по ГОСТ 8486-66*.
Пространственные каркасы см.
I.090.I-7с.2-I 32,33
Узлы см.
I.090.I-7с.2-I ДI

Марка панели	Марка пространственного каркаса	Расход материалов, м³ Бетон легкий В7,5; М1С0	Раствор цементн. М150	Пробки дер. 50х100 L =100	Масса, т
1ПС0 30.33.3-1П-С	1КП0 30.33-1	I,30	0,10	0,002	I,6I
1ПС0 30.33.3-2П-С	1КП0 30.33-2				
2ПС0 30.33.3-1П-С	2КП0 30.33-1	I,47	0,II	0,002	I,82
2ПС0 30.33.3-2П-С	2КП0 30.33-2				

Разраб.	Салихова		
Проверил	Шелия		
ГИП	Бурджанадзе		
Нач.отд.	Бахтадзе		
Н.контр.	Маргарян		

I.090.I-7с.2-I 0I

ПАНЕЛЬ 1ПС0 30.33.3-1П-С
1ПС0 30.33.3-2П-С
2ПС0 30.33.3-1П-С
2ПС0 30.33.3-2П-С

Стадия	Лист	Листов
Р		I

ТбилЗНИИЭП

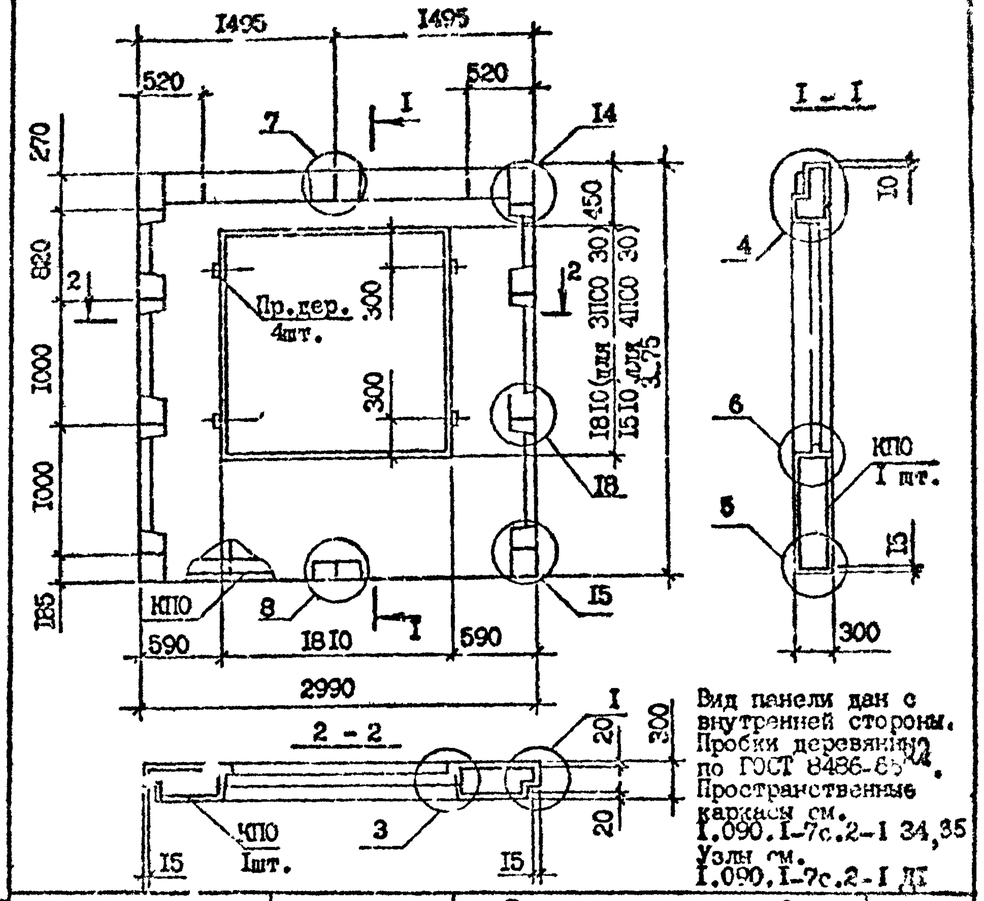

Вид панели дан с внутренней стороны.
Пробки деревянные по ГОСТ 8486-66*.
Пространственные каркасы см.
I.090.I-7с.2-I 34,35
Узлы см.
I.090.I-7с.2-I ДI

Марка панели	Марка пространственного каркаса	Расход материалов, м³ Бетон легкий В7,5; М100	Раствор цементн. М150	Пробки дер. 50х100 L =100	Масса, т
3ПС0 30.33.3-1П-С	3КП0 30.33-1	I,62	0,I2	0,002	2,00
3ПС0 30.33.3-2П-С	3КП0 30.33-2				
4ПС0 30.33.3-1П-С	4КП0 30.33-1	I,77	0,I3	0,002	2,I8
4ПС0 30.33.3-2П-С	4КП0 30.33-2				

Разраб.	Салихова		
Проверил	Шелия		
ГИП	Бурджанадзе		
Нач.отд.	Бахтадзе		
Н.контр.	Маргарян		

I.090.I-7с.2-I 02

ПАНЕЛЬ 3ПС0 30.33.3-1П-С
3ПС0 30.33.3-2П-С
4ПС0 30.33.3-1П-С
4ПС0 30.33.3-2П-С

Стадия	Лист	Листов
Р		I

ТбилЗНИИЭП

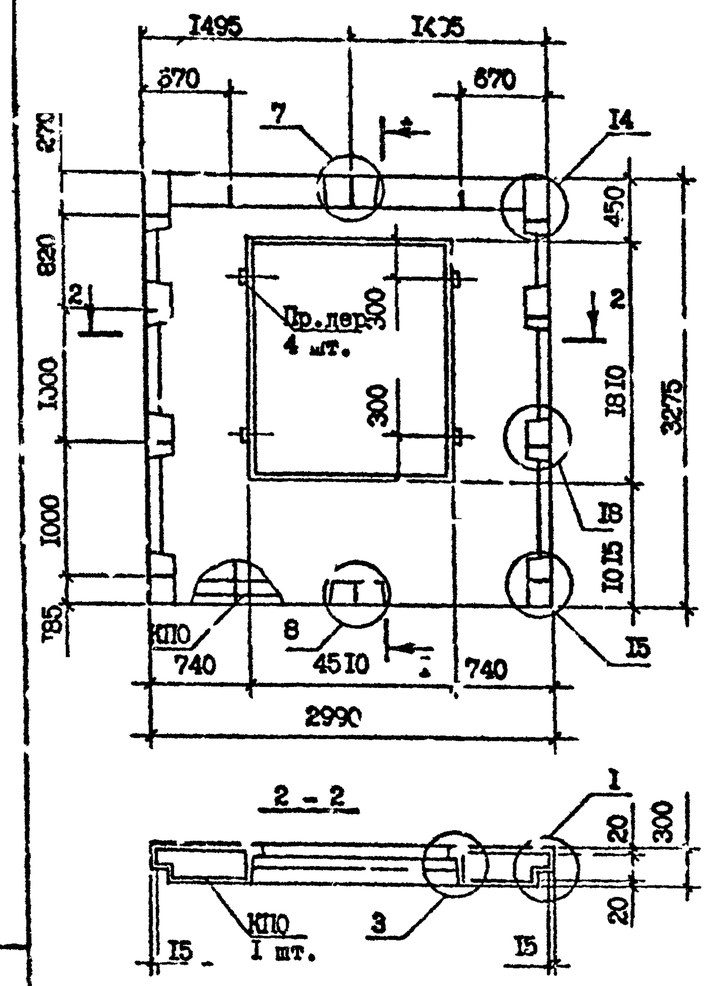

Вид панели дан с внутренней стороны.
Пробки деревянные по ГОСТ 8486-66^{ж}.
Пространственный каркас см. I.090.I-7с.2-I 36
Узлы см. I.090.I-7с.2-I ДI

Марка панели	Марка пространственного каркаса	Расход материалов, м³			Масса, т
		Бетон легкий В7,5; DII00	Раствор цементн. МI50	Пробки дер. 50x100 L =100	
5ПСО 30.33.3-2П-С	5КПО 30.33-2	I,77	0,I3	0,002	2,I8

Разраб.	Шелия		9.08.90
Проверил	Салихова		9.08.90
ГИП	Бурджанадзе		9.08.90
Нач.отд.	Бахтадзе		9.08.90
контр.	Маркарян		9.08.90

I.090.I-7с.2-I 03

ПАНЕЛЬ
5ПСО 30.33.3-2П-С

Стадия	Лист	Листов
Р		I

ТбилЗНИИЭП

Взам. инв. № | Подпись и дата | Инв. № подл.

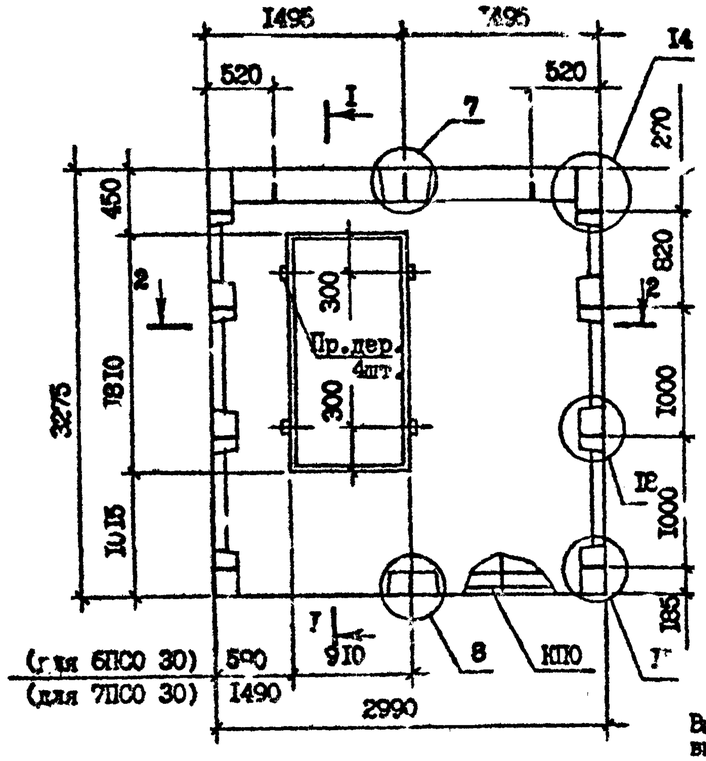

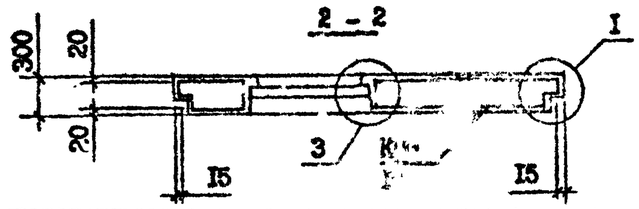

Вид панели дан с внутренней стороны.
Сечение I-I см. I.090.I-7с.2-I 03
Пространственный каркас см. I.090.I-7с.2-I 37
Узлы см. 38
I.090.I-7с.2-I ДI

Марка панели	Марка пространственного каркаса	Расход материалов, м3			Масса, т
		Бетон легкий В7,5; DII00	Раствор цементн. МI50	Пробки дер. 50x100 L =100	
6ПСО 30.33.3-2П-С	6КПО 30.33-2	2,08	0,I6	0,002	2,58
7ПСО 30.33.3-2П-С	7КПО 30.33-2				

Разраб.	Шелия		9.08.90
Проверил	Салихова		9.08.90
ГИП	Бурджанадзе		9.08.90
Нач.отд.	Бахтадзе		9.08.90
Н.контр.	Маркарян		9.08.90

I.090.I-7с.2-I 04

ПАНЕЛЬ
6ПСО 30.33.3-2П-С
7ПСО 30.33.3-2П-С

Стадия	Лист	Листов
Р		I

ТбилЗНИИЭП

Взам. инв. № | Подпись и дата | Инв. № подл.

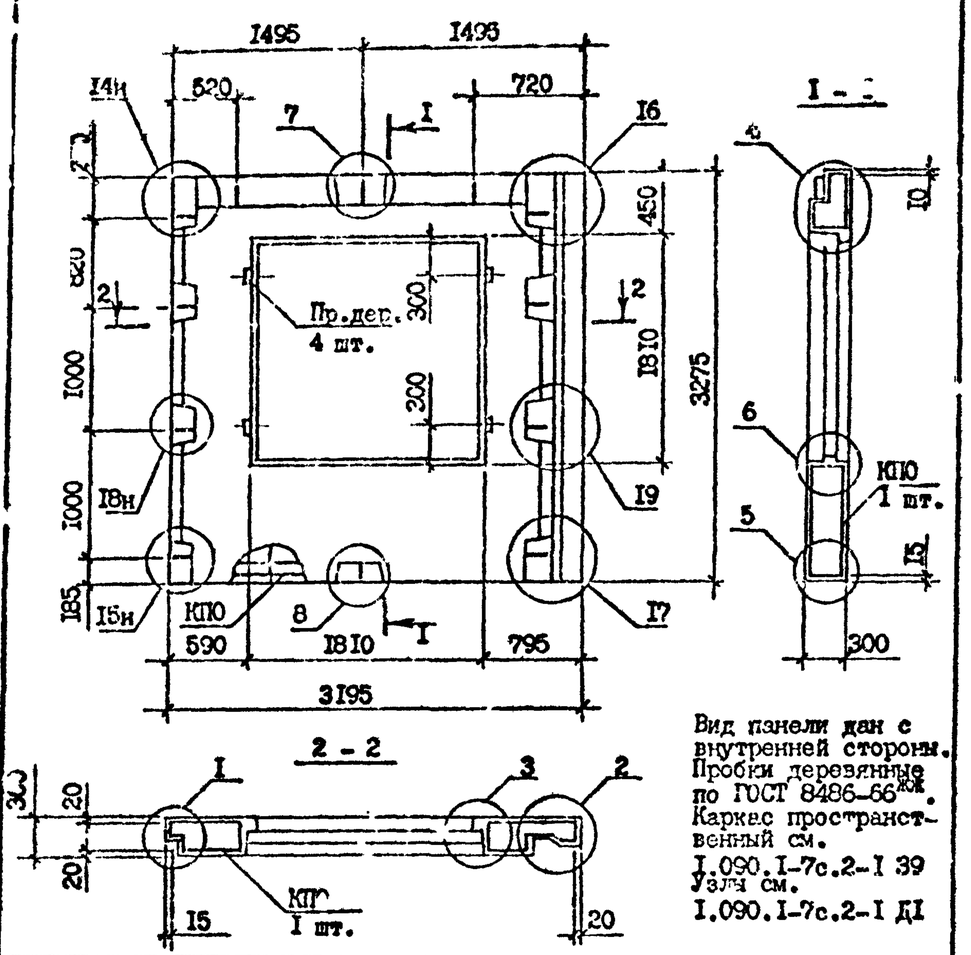

Вид панели дан с внутренней стороны.
Пробки деревянные по ГОСТ 8486-66*ж.
Каркас пространственный см.
I.090.I-7c.2-I 39
Узлы см.
I.090.I-7c.2-I Д1

Марка панели	Марка пространственного каркаса	Расход материалов, м³ Бетон легкий В7,5; DI100	Раствор цементн. М150	Пробки дер. 50х100 L=100	Масса, т
IПС0 32.33.3-IП-С	IКП0 32.33-I	I,73	0,I4	0,002	2,I6
IIIС0 32.33.3-2П-С	IКП0 32.33-2				

Разраб.	Шелия			I.090.I-7c.2-I 05
Проверил	Салихова			
ГИП	Бурджанадзе			
Нач.отд.	Бахтадзе			
Н.контр.	Маркарян			ПАНЕЛЬ IПС0 32.33.3-IП-С IIIС0 32.33.3-2П-С

Стадия	Лист	Листов
Р		I

ТбилЗНИИЭП

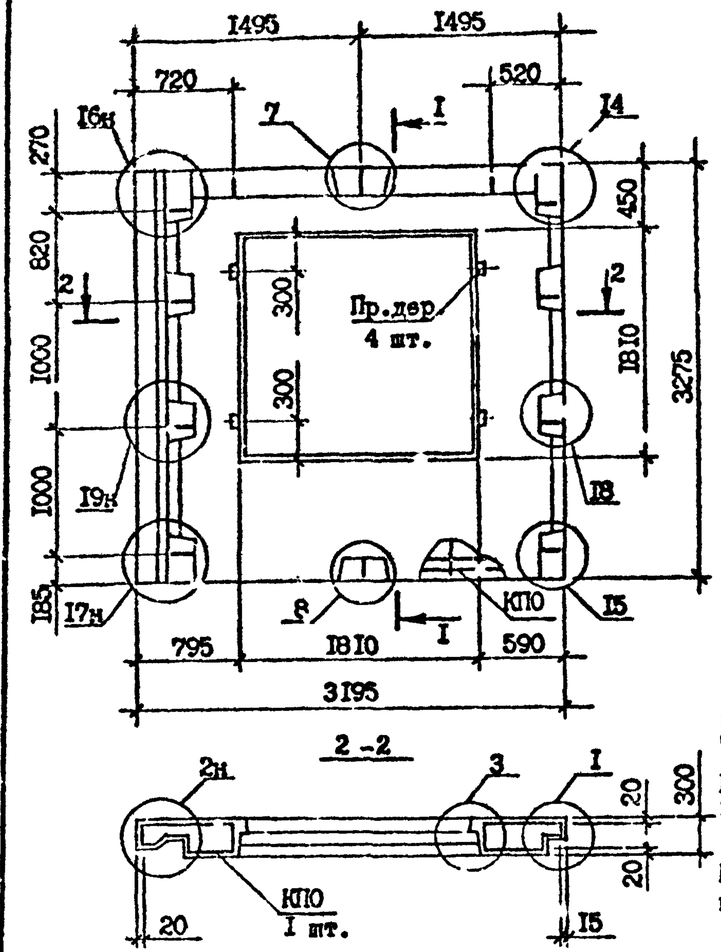

Вид панели дан с внутренней стороны.
Сечение I-I см.
I.090.I-7c.2-I 05
Каркас пространственный см.
I.090.I-7c.2-I 40
Пробки деревянные по ГОСТ 8486-66*ж.

Марка панели	Марка пространственного каркаса	Расход материалов, м³ Бетон легкий В7,5; DI100	Раствор цементн. М150	Пробки дер. 50х100 L=100	Масса, т
2ПС0 30.33.3-IП-С	2КП0 30.33-I	I,73	0,I4	0,002	2,I6
2ПС0 30.33.3-2П-С	2КП0 30.33-I				

Разраб.	Шелия			I.090.I-7c.2-I 06
Проверил	Салихова			
ГИП	Бурджанадзе			
Нач.отд.	Бахтадзе			ПАНЕЛЬ 2ПС0 30.33.3-IП-С 2ПС0 30.33.2-2П-С
Н.контр.	Маркарян			

Стадия	Лист	Листов
Р		I

ТбилЗНИИЭП

Т.П. 1.090.1-7с. вып. 2-1

Взам. инв. № | Подпись и дата | Инв. № подл.

Копировал | Формат А3

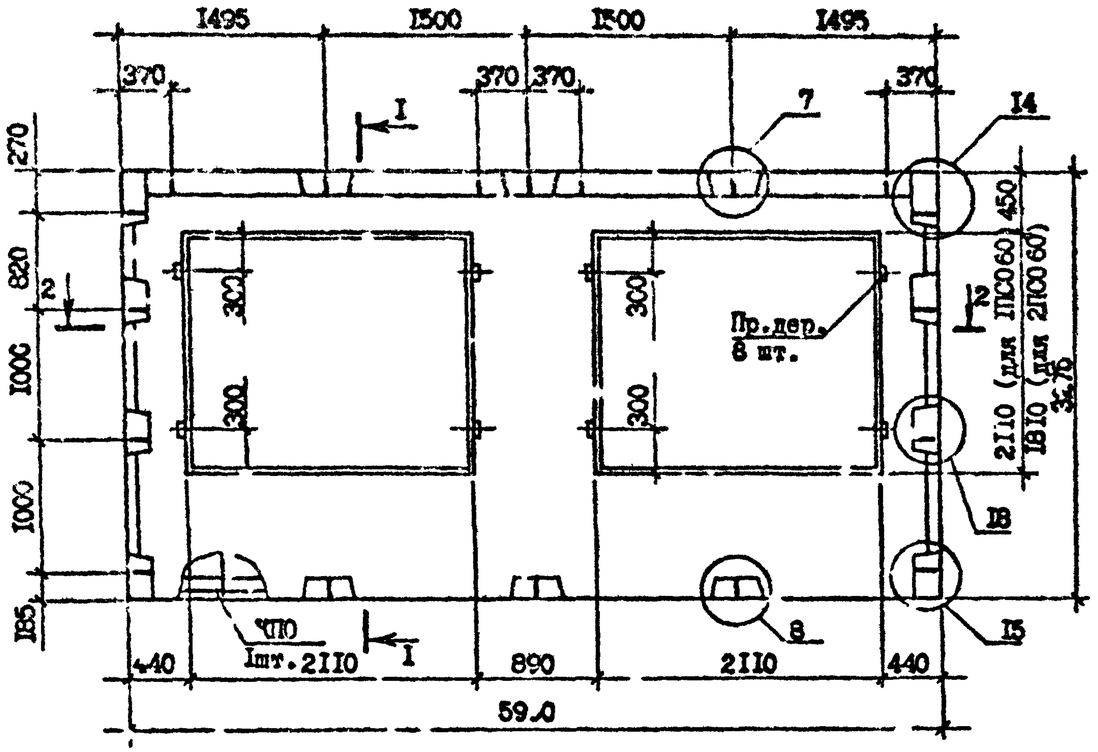

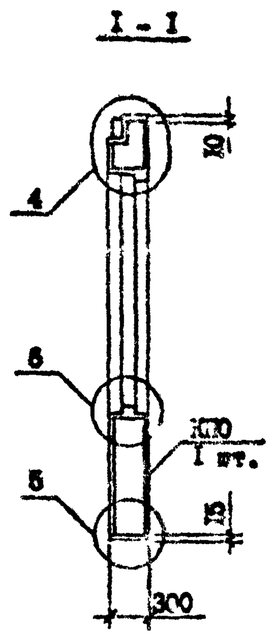

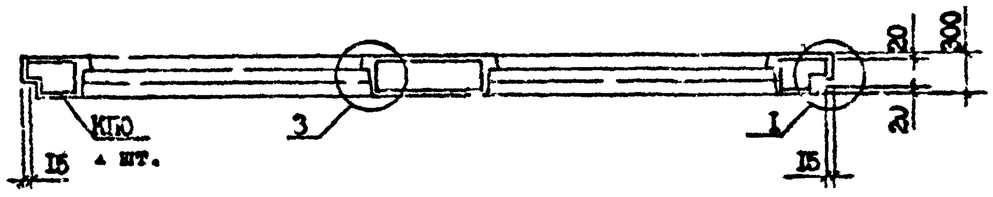

Технические требования см. 1.090.1-7с.2-1 ТТ
Пространственные каркасы см. 1.090.1-7с.2-1 41,42
Узлы см. 1.0[illegible]-7с.2-1 Д1
Вид панели [illegible] внутренней стороны.
Пробки дер[illegible] по ГОСТ 8486-66[illegible].

Марка панели	Марка пространственного каркаса	Расход материалов, м³			Масса, т
		Бетон легкий В7,5: D1100	Раствор цементный М150	Пробки дер. 50х100 L=100	
1ПС0 60.33.3-1П-С	1КП0 60.33-1	2,72	0,20	0,004	3,35
1ПС0 60.33.3-2П-С	1КП0 60.33-2	2,72	0,20	0,004	3,35
2ПС0 60.33.3-1П-С	2КП0 60.33-1	3,07	0,23	0,004	3,79
2ПС0 60.33.3-2П-С	2КП0 60.33-2	3,07	0,23	0,004	3,79

Разраб.	Шелия		1.08.90
Проверил	Салихова		1.08.90
ГИП	Бурджанадзе		1.08.90
Нач.отд.	Бахтадзе		1.08.90
Н.контр.	Маркарян		1.08.90

1.090.1-7с.2-1 С7

ПАНЕЛЬ 1ПС0 60.33.3-1П-С
1ПС0 60.33.3-2П-С
2ПС0 60.33.3-1П-С
2ПС0 60.33.3-2П-С

Стадия	Лист	Листов
Р		1

ТбилЗНИИЭП

Копировал

Формат А3

Т.К 1090.1-7с.вып 2-1

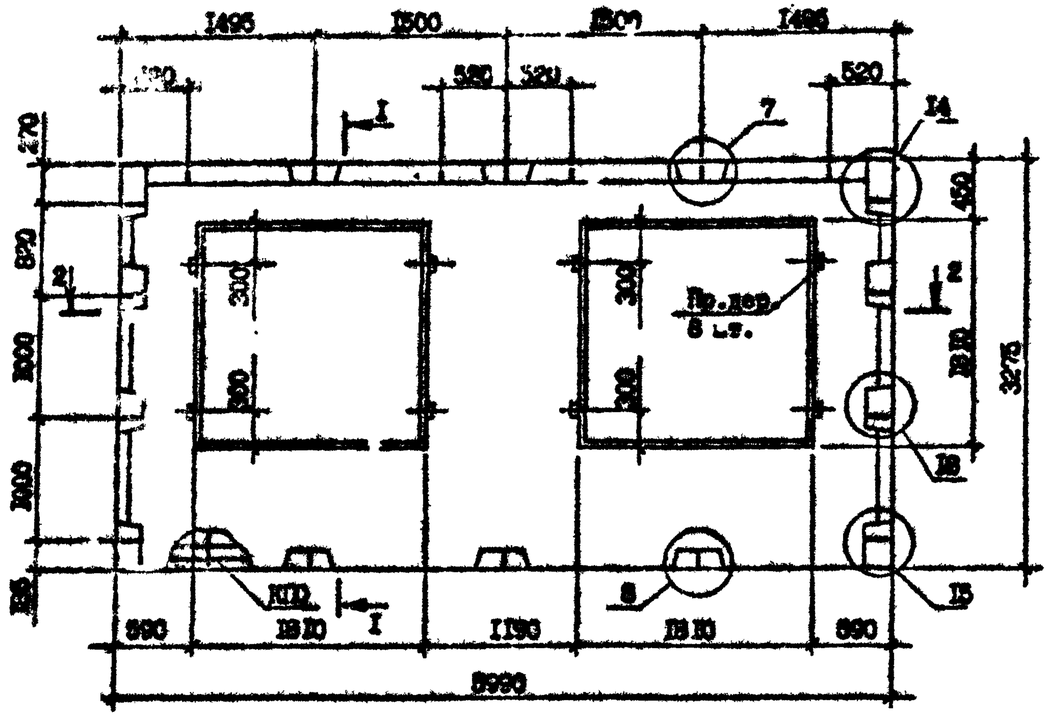

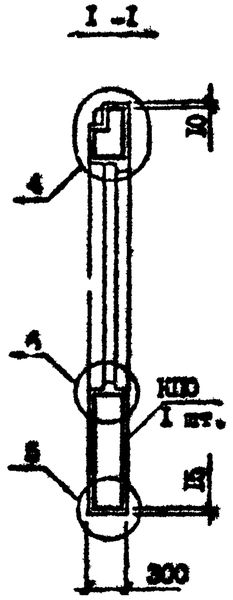

2 - 2

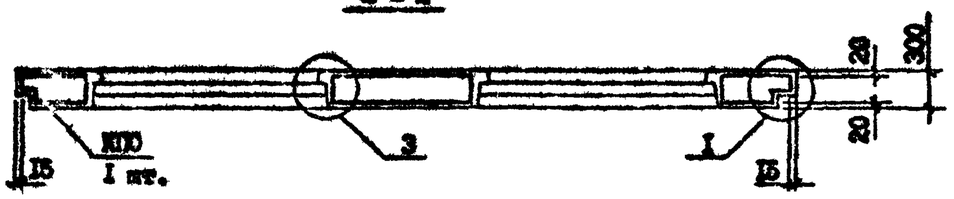

Технические требования см. 1.090.1-7с.2-1 ТТ
Пространственный каркас см. 1.090.1-7с.2-1 43.
Узлы см. 1.090.1-7с.2-1 Д1
Вид панели дан с внутренней стороны.
Пробки деревянные по ГОСТ 8486-66[ж].

Марка панели	Марка пространственного каркаса	Расход материалов, м³			Масса, т
		Бетон легкий В7,5; Д1100	Раствор цементный М150	Пробки дер. 50х100 L=100	
ЗПСО 60.33.3-1П-С	ЗКПО 60.33-1	3,38	0,24	0,004	4,15
ЗПСО 60.33.3-2П-С	ЗКПО 60.33-2	3,38	0,24	0,004	4,15

Разраб.	Шеляя		1.08.90
Проверил	Салихова		1.VIII.90
ГИП	Бурджанадзе		1.VIII.90
Нач.отд.	Бахтадзе		1.VIII.90
Н.контр.	Маркарян		1.VIII.90

1.090.1-7с.2-1 08

ПАНЕЛЬ
ЗПСО 60.33.3-1П-С
ЗПСО 60.33.3-2П-С

Стадия	Лист	Листов
Р		1

ТбилЗНИИЭП

Копировал Формат А3

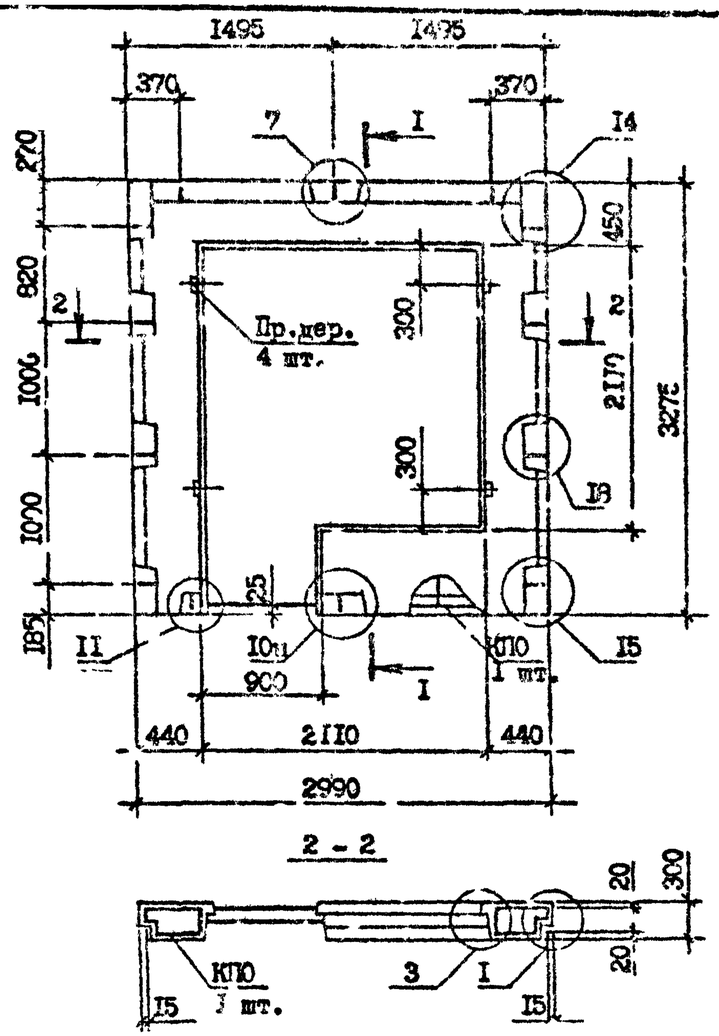

Вид панели дан с внутренней стороны.
Пробки деревянные по ГОСТ 8486-66*
Каркасы пространственные см. I.090.I-7с.2-I 44
Узлы см. I.090.I-7с.2-I ДП

Марка панели	Марка пространственного каркаса	Расход материалов, м³			Масса, т
		Бетон легкий В7,5; D1100	Раствор цементн. М150	Пробки дер. 50х100 L=100	
1ПСБ 30.33.3-1П-С	1КПБ 30.33-1	I,I4	0,08	0,002	I,40
1ПСБ 30.33.3-2П-С	1КПБ 30.33-2				

Разраб.	Шелия		I.09.90
Проверил	Салихова		I.09.90
ГИП	Бурджанадзе		I.09.90
Нач.отд.	Бахтадзе		I.09.90
Н.контр.	Маркарян		I.09.90

I.090.I-7с.2-I 09

ПАНЕЛЬ
1ПСБ 30.33.3-1П-С
1ПСБ 30.33.3-2П-С

Стадия	Лист	Листов
Р		

ТбилЗНИИЭП

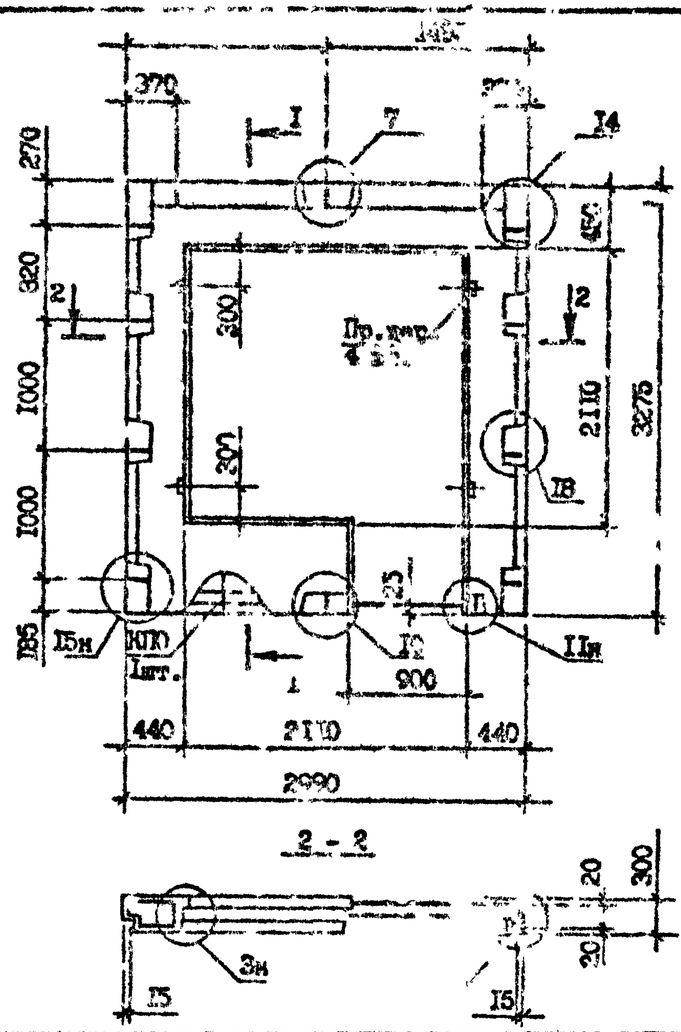

Вид панели дан с внутренней стороны.
Сечение I-I см. I.090.I-7с.2-I 09
Пробки деревянные по ГОСТ 8486-66*
Каркасы пространственные см. I.090.I-7с.2-I 45
Узлы см. I.090.I-7с.2-I ДП

Марка панели	Марка пространственного каркаса	Расход материалов, м³			Масса, т
		Бетон легкий В7,5; D1100	Раствор цементн. М150	Пробки дер. 50х100 L=100	
2ПСБ 30.33.3-1П-С	2КПБ 30.33-1	I,I4	0,08	0,002	I.40
2ПСБ 30.33.3-2П-С	2КПБ 30.33-2				

Разраб.	Шелия		I.09.90
Проверил	Салихова		I.09.90
ГИП	Бурджанадзе		I.09.90
Нач.отд.	Бахтадзе		I.09.90
Н.контр.	Маркарян		I.09.90

I.090.I-7с.2-I I0

ПАНЕЛЬ
2ПСБ 30.33.3-1П-С
2ПСБ 30.33.3-2П-С

Стадия	Лист	Листов
Р		

ТбилЗНИИЭП

Взам. инв. №
Подпись и дата
Инв. № подл.

Копировал

Формат А3

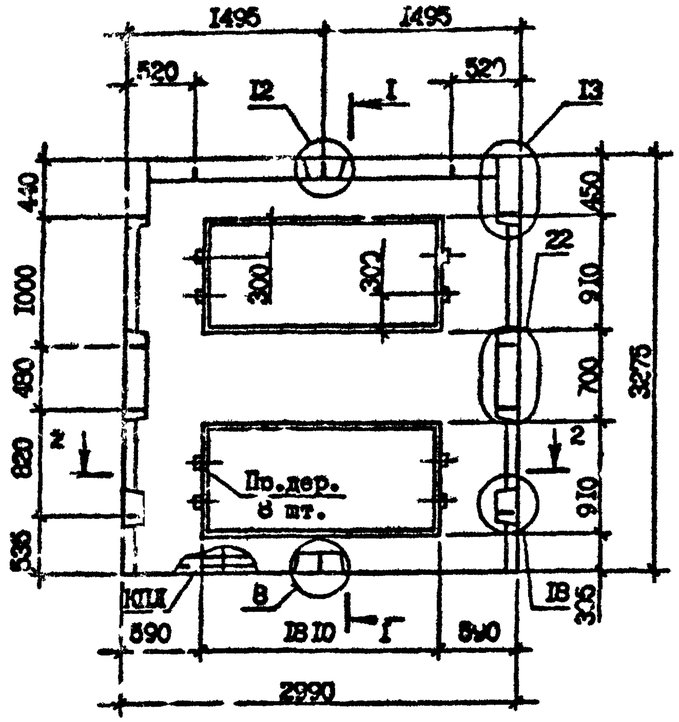

1 - 1

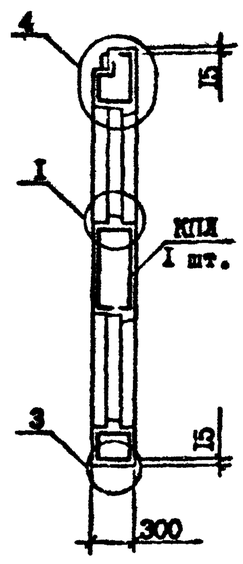

2 - 2

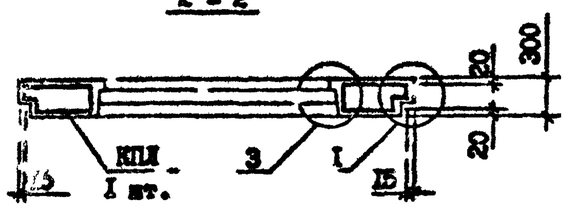

Технические требования см. I.090.I-7с.2-I ТТ
Пространственный каркас см. I.090.I-7с.2-I 46
Узлы см. I.090.I-7с.2-I ДI
Вид панели дан с внутренней стороны.
Пробки деревянные по ГОСТ 8486-66*.

Марка панели	Марка пространственного каркаса	Расход материалов, м³			Масса, т
		Бетон легкий В7,5: DI100	Раствор цементный MI50	Пробки дер. 50x100 L=100	
ПСЛ 30.33.3-2П-С	КПЛ 30.33-2	I,64	0,I2	0,004	2,02

Разраб.	Шекия			I.090.I-7с.2-I II
Проверил	Салихова			
ГИП	Бурджанадзе			
Нач.отд.	Бахтадзе			ПАНЕЛЬ ПСЛ 30.33.3-2П-С
Н.контр.	Марка, ян			Стадия: Р; Лист: ; Листов: I; ЦНИИЭП

Копировал

Формат А3

Инв. № подл. | Подпись и дата | Взам. инв. №

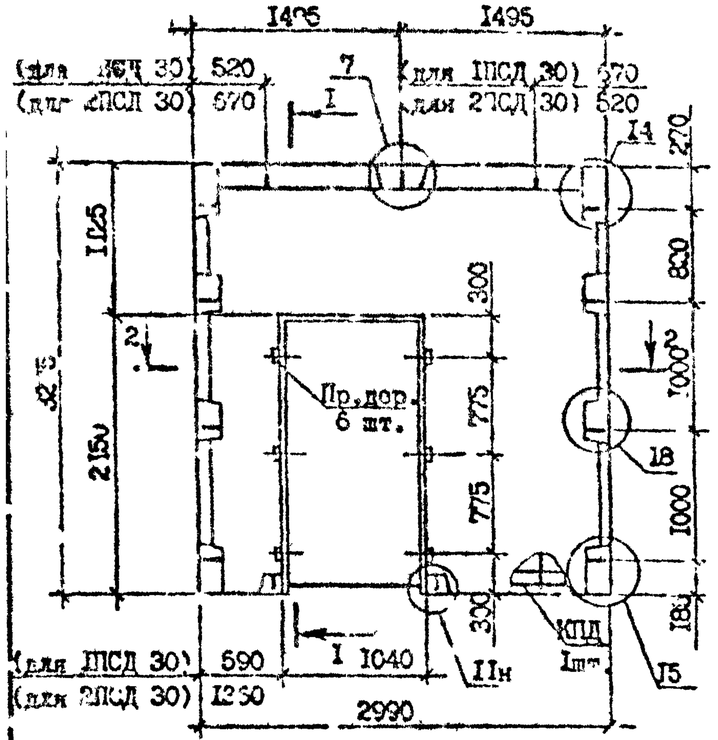

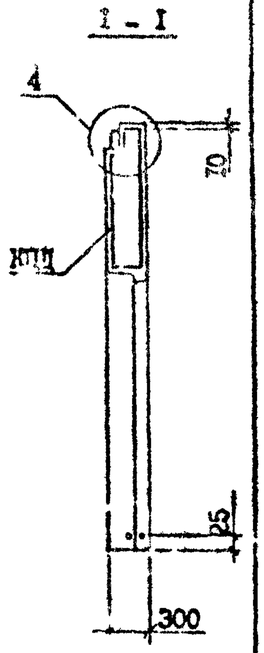

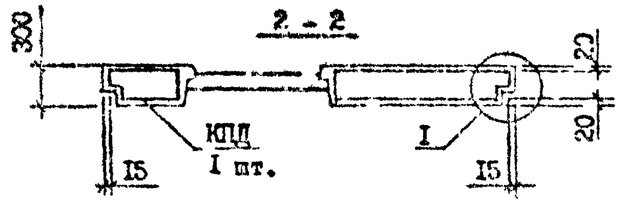

Вид панелей дан с внутренней стороны.
Пробки деревянные по ГОСТ 8136-66*
Пространственные каркасы см. I.090.I-7с.2-I 47
Узлы см. 48
I.090.I-7с.2-I ДI

Марка панели	Марка пространственного каркаса	Расход материалов, м³ Бетон легкий В7,5; DI100	Раствор цементн. MI50	Пробки дер. 50х100 L=100	Масса, т
1ПСД 30.33.3-2П-С	1КПД 30.33-2	I 84	0,I5	0,003	2,29
2ПСД 30.33.3-2П-С	2КПД 30.33-2				

Гл.раб.	Шелия		10.93
Проверил	Салихова		10.93
ГИП	Туражевская		10.93
Нач.отд.	Бахтадзе		10.93
Н.контр.	Маркарян		10.93

I.090.I-7с.2-I I2

ПАНЕЛЬ
1ПСД 30.33.3-2П-С
2ПСД 30.33.3-2П-С

Стадия	Лист	Листов
Р		I

ТбилЗНИИЭП

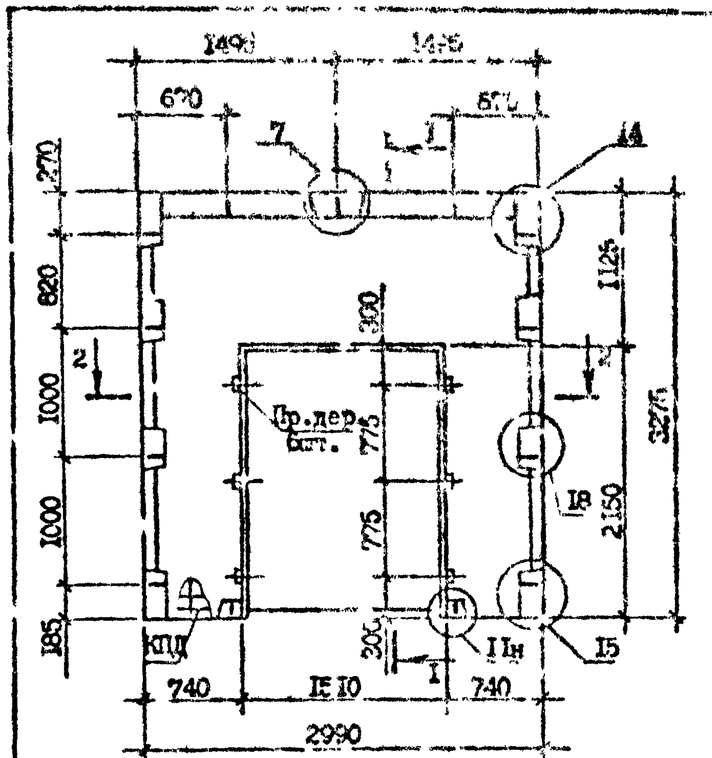

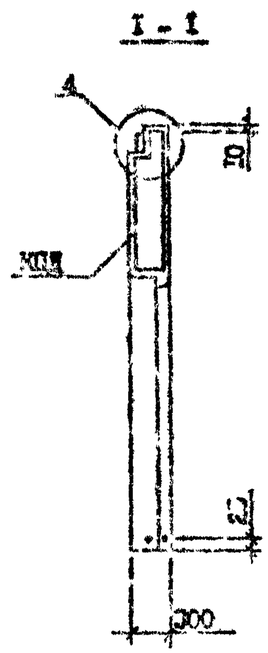

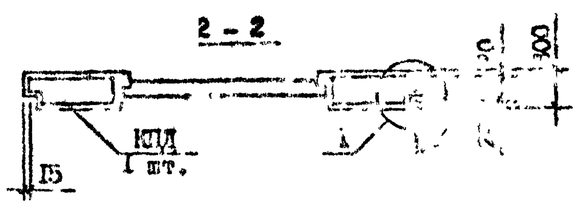

Вид панелей дан с внутренней стороны.
Пробки деревянные по ГОСТ 8136-66*
Пространственные каркасы см. I.090.I-7с.2-I 49
Узлы см.
I.090.I-7с.2-I ДI

Марка панели	Марка пространственного каркаса	Расход материалов, м³ Бетон легкий В7,5; DI100	Раствор цементн. MI50	Пробки дер. 50х100 L=100	Масса, т
3ПСД 30.33.3-2П-С	3КПД 30.33-2	I,65	0,I3	0,003	2,05

Разраб.	Шелия		10.93
Проверил	Салихова		10.93
ГИП	Туражевская		10.93
Нач.отд.	Бахтадзе		10.93
Н.контр.	Маркарян		10.93

I.090.I-7с.2-I I3

ПАНЕЛЬ
3ПСД 30.33.3-2П-С

Стадия	Лист	Листов
Р		I

ТбилЗНИИЭП

Копирова

Формат А3

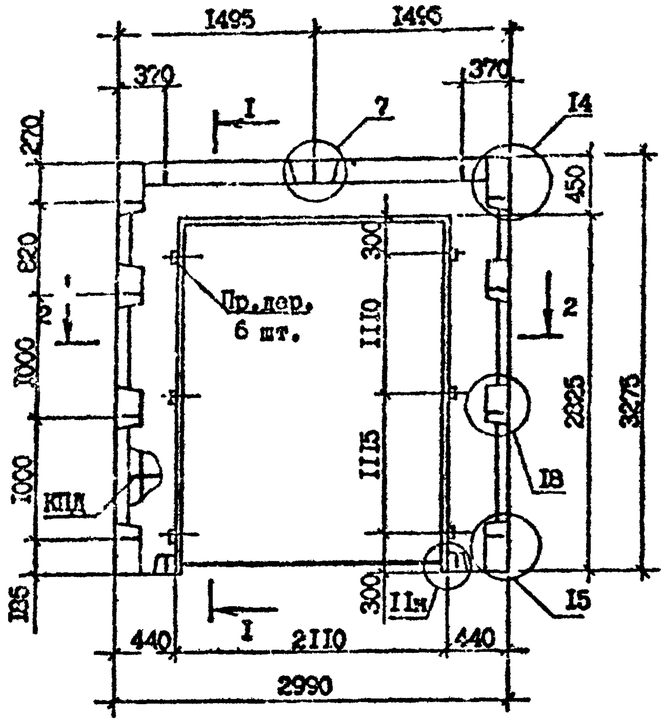

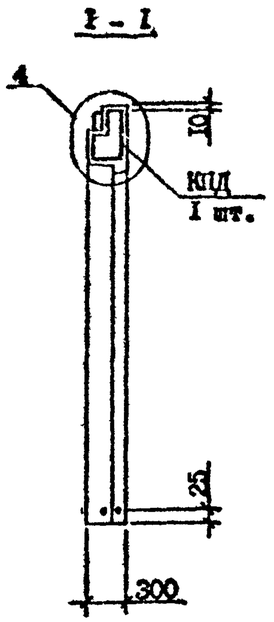

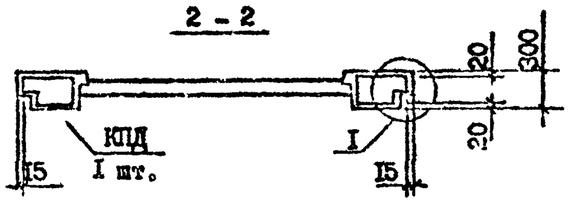

Технические требования см. I.090.I-7с.2-I ТТ
Пространственный каркас см. I.090.I-7с.2-I 50
Узлы см. I.090.I-7с.2-I ДI
Вид панели дан с внутренней стороны.
Пробки деревянные по ГОСТ 8486-66*.

Марка панели	Марка пространственного каркаса	Расход материалов, м³			Масса, т
		Бетон легкий В7,5; D1100	Раствор цементный М150	Пробки дер. 50х100 L=100	
4ПСД 30.33.3-III-С	4КПД 30.33-I	0,88	0,07	0,003	I,09
4ПСД 30.33.3-2П-С	4КПД 30.33-2	0,88	0,07	0,003	I,09

Разраб.	Шолия		
Проверил	Сенихова		
ГИП	Курджикадзе		
Нач.отд.	Бахтадзе		
Н.контр.	Маркерян		

I.090.I-7с.2-I I4

ПАНЕЛЬ
4ПСД 30.33.3-III-С
4ПСД 30.33.3-2П-С

Стадия	Лист	Листов
Р		I

ТбилЗНИИЭП

Инв. № подл. | Подпись и дата | Взам. инв. №

Т.К. I.090.I-7с.2-I вып. 2-I

Копировал

Формат А3

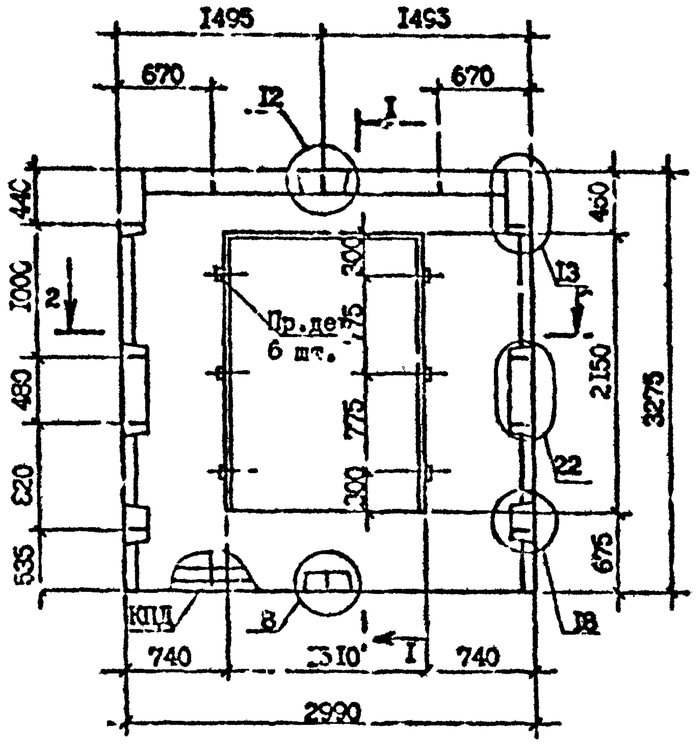

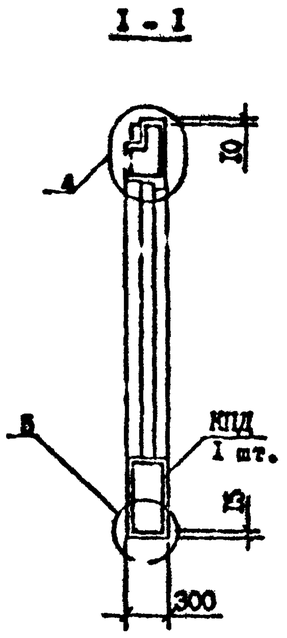

2 - 2

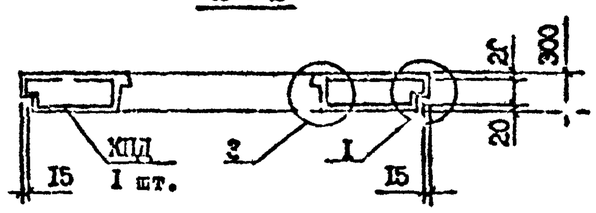

Технические требования см. 1.090.1-7с.2-1 ТТ
Пространственный каркас см. 1.090.1-7с.2-1 51
Узлы см. 1.090.1-7с.2-1 Д1
Вид панели дан с внутренней стороны.
Пробки деревянные по ГОСТ 8486-66*ж.

Марка панели	Марка пространственного каркаса	Расход материалов, м³			Масса, т
		Бетон легкий В7,5; Д1100	Раствор цементный 150	Пробки дер. 50х100 L=100	
ПСД 30.33.3-2П-С	КПД 30.33-2	1,66	0,12	0,005	2,01

Разраб.	Шелия		
Проверил	Салихова		
ГИП	Бурджанадзе		
Нач.отд.	Бахтадзе		
Н.контр.	Маркарян		

1.090.1-7с.2-1 16

ПАНЕЛЬ
ПСД 30.33.3-2П-С

Стадия	Лист	Листов
Р		1

ТбилЗ.НИИЭП

Копировал

Формат А3

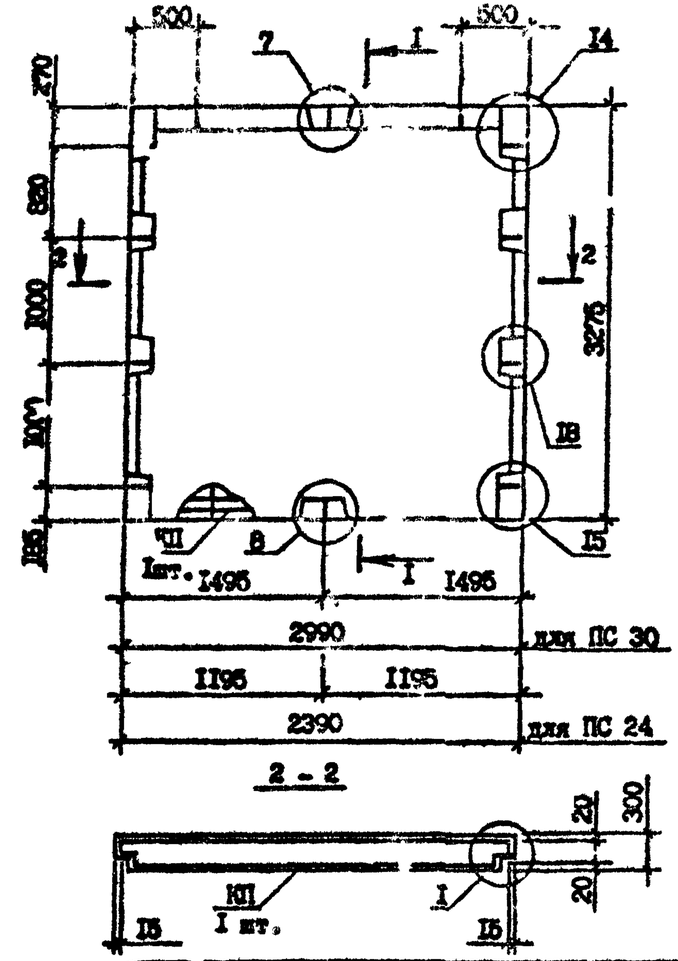

Вид панели дан с внутренней стороны.
Технические требования см. I.090.I-7с.2-I ТТ
Пространственный каркас см. I.090.I-7с.2-I 52, 53.

Марка панели	Марка пространственного каркаса	Расход материал.,м³ Бетон легкий В5 ; DII00	Раствор цементн. MI50	Масса, т
ПС 30.33.3-П-С	КП 30.33	2,53	0,I9	3,I3
ПС 24.33.3-П-С	КП 24.33	I,99	0,I5	2,46

Разраб.	Шелия		
Проверил	Салхова		
ГИП	Бурджанадзе		
Нач.отд.	Бахтадзе		
Н.контр.	Маркарян		

I.090.I-7с.2-I I6

ПАНЕЛЬ
ПС 30.33.3-П-С
ПС 24.33.3-П-С

Стадия	Лист	Листов
Р		I

ТбилЗНИИЭП

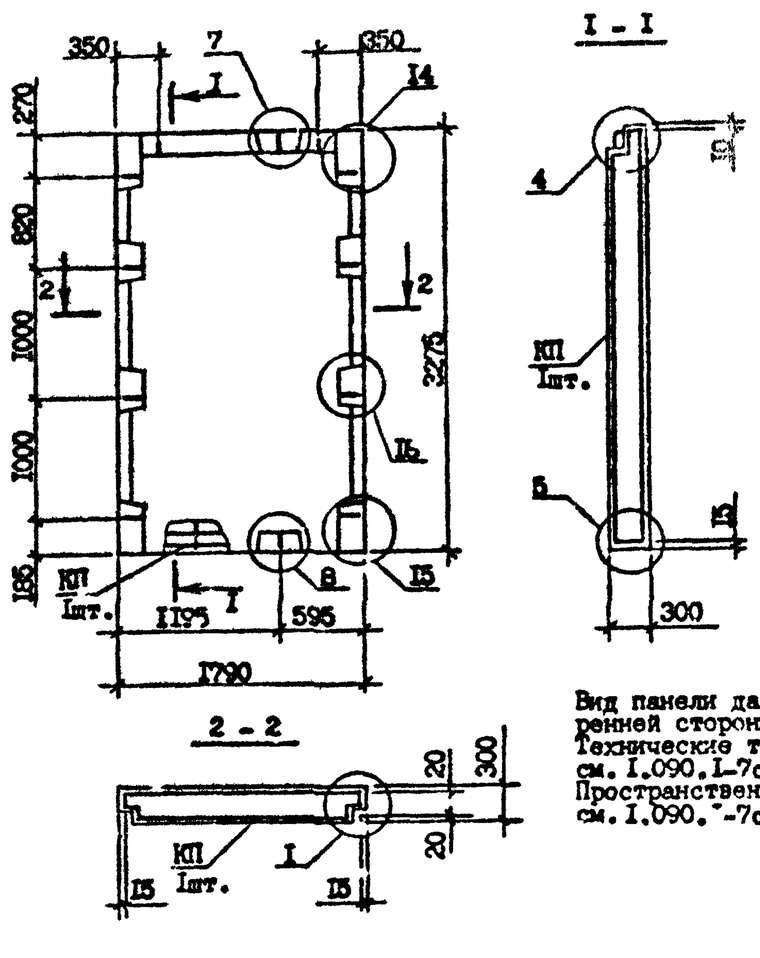

Вид панели дан с внутренней стороны.
Технические требования см. I.090.I-7с.2-I ТТ
Пространственный каркас см. I.090.I-7с.2-I 54

Марка панели	Марка пространственного каркаса	Расход материал.,м³ Бетон легкий В5 ; DII00	Раствор цементн. MI50	Масса, т
ПС I8.33.3-П-С	КП I8.33	I,5I	0,II	I,86

Разраб.	Шелия		
Проверил	Салхова		
ГИП	Бурджанадзе		
Нач.отд.	Бахтадзе		
Н.контр.	Маркарян		

I.090.I-7с.2-I I7

ПАНЕЛЬ
ПС I8.33.3-П-С

Стадия	Лист	Листов
Р		I

ТбилЗНИИЭП

Копировал

Формат А4

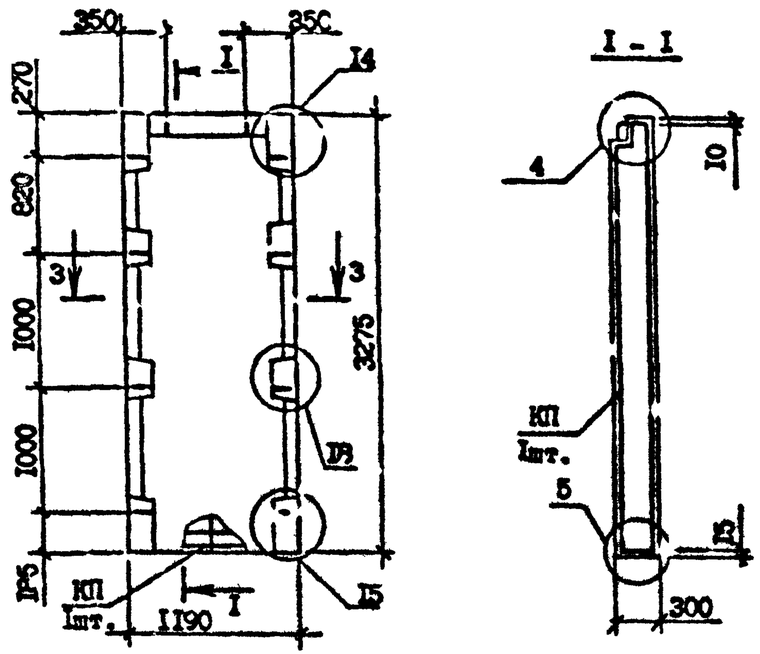

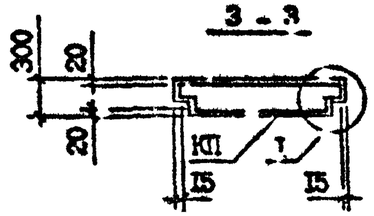

Технические требования см. I.090.I-7с.2-I ТТ
Пространственный каркас см. I.090.I-7с.2-I 55
Узлы см. I.090.I-7с.2-I ДI
Вид панели дан с внутренней стороны.

Марка панели	Марка пространственного каркаса	Расход материал., м³ Бетон легкий В5; DII00	Раствор цементн. МI50	Масса, т
ПС I2.33.3-П-С	КП I2.33	0,95	0,07	I,18

Разраб.	Шелия		
Проверил	Салихова		
ГИП	Бурджанадзе		
Нач.отд.	Бахтадзе		
Н.контр.	Маркарян		

I.090.I-7с.2-I I8

ПАНЕЛЬ ПС I2.33.3-П-С

Стадия	Лист	Листов
Р		I

ТбилЗНИИЭП

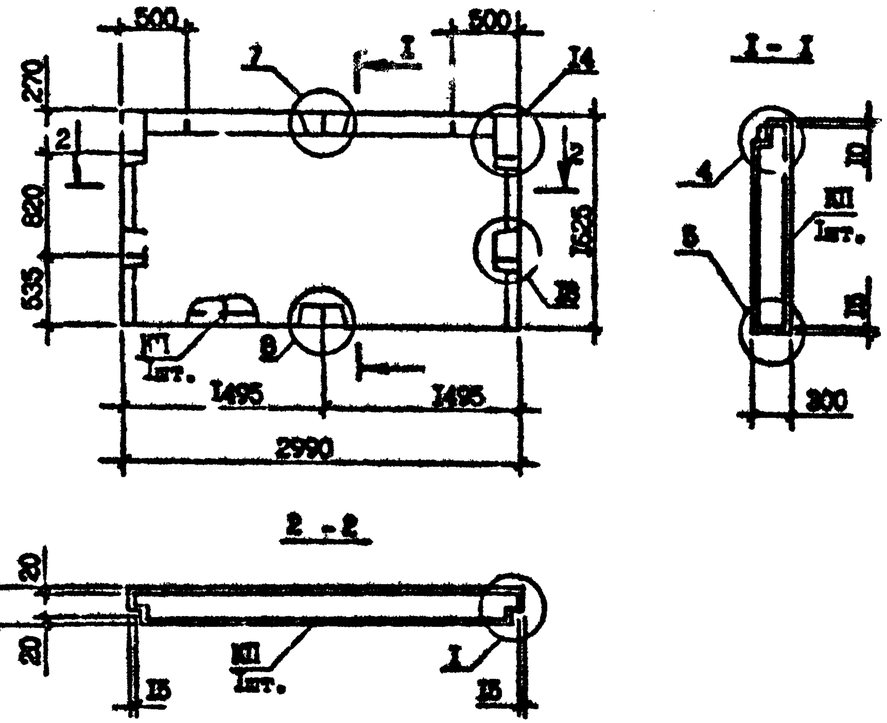

Технические требования см. I.090.I-7с.2-I ТТ
Пространственный каркас см. I.090.I-7с.2-I 56
Узлы см. I.090.I-7с.2-I ДI
Вид панели дан с внутренней стороны.

Марка панели	Марка пространственного каркаса	Расход материал., м³ Бетон легкий В5; DII00	Раствор цемент. МI50	Масса, т
ПС 30.I6.3-П-С	КП 30.I6	I,29	0,09	I,58

Разраб.	Шелия		
Проверил	Салихова		
ГИП	Бурджанадзе		
Нач.отд.	Бахтадзе		
Н.контр.	Маркарян		

I.090.I-7с.2-I I9

ПАНЕЛЬ ПС 30.I6.3-П-С

Стадия	Лист	Листов
Р		I

ТбилЗНИИЭП

Инв. № подл. | Подпись и дата | Взам. инв. №

Копировал Формат А3

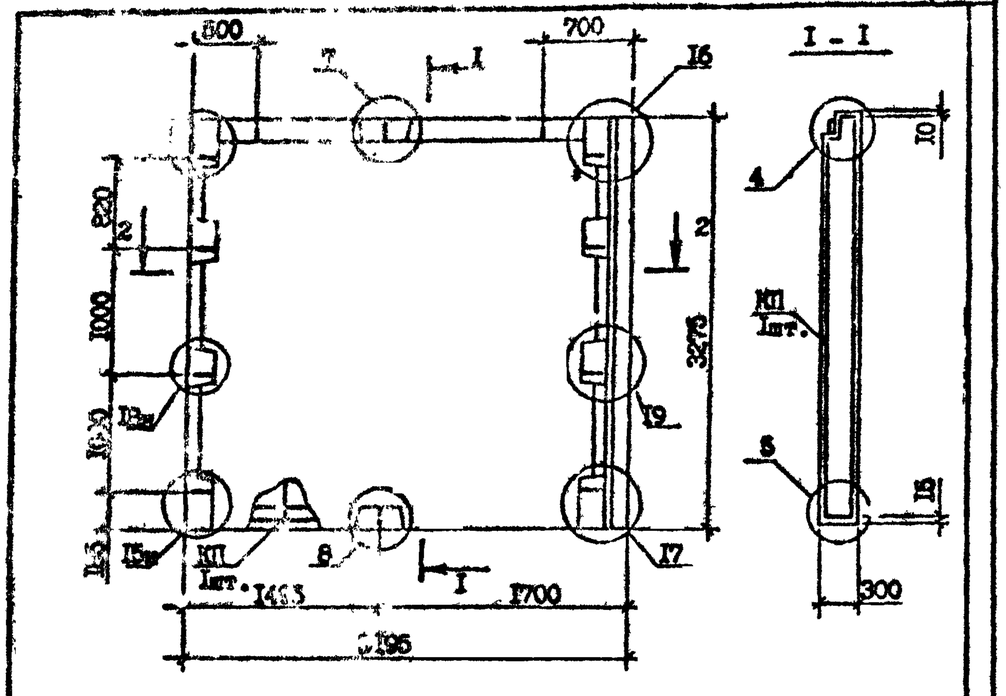

Вид панели дан с внутренней стороны.
Технические требования см.I.090.I-7с.2-I ТТ
Пространственный каркас см. I.090.I-7с.2-I 57
Узлы см.I.090.I-7с.2-I ДI

Марка панели	Марка пространственного каркаса	Расход материалов, м³ Бетон легкий В5 ; DI100	Расход материалов, м³ Раствор цементн. MI50	Масса, т
IIIС 32.33.3-П-С	IКП 32.33	2,66	0,2I	3,30

Разраб.	Шелия			I.090.I-7с.2-I 20	
Проверил	Салихова				
ГИП	Бурджанад				
Нач.отд.	Бахтадзе				Стадия: Р; Лист; Листов: I
Н.контр.	Маркарян			ПАНЕЛЬ IIIС 32.33.3-П-С	ТбилЗНИИЭП

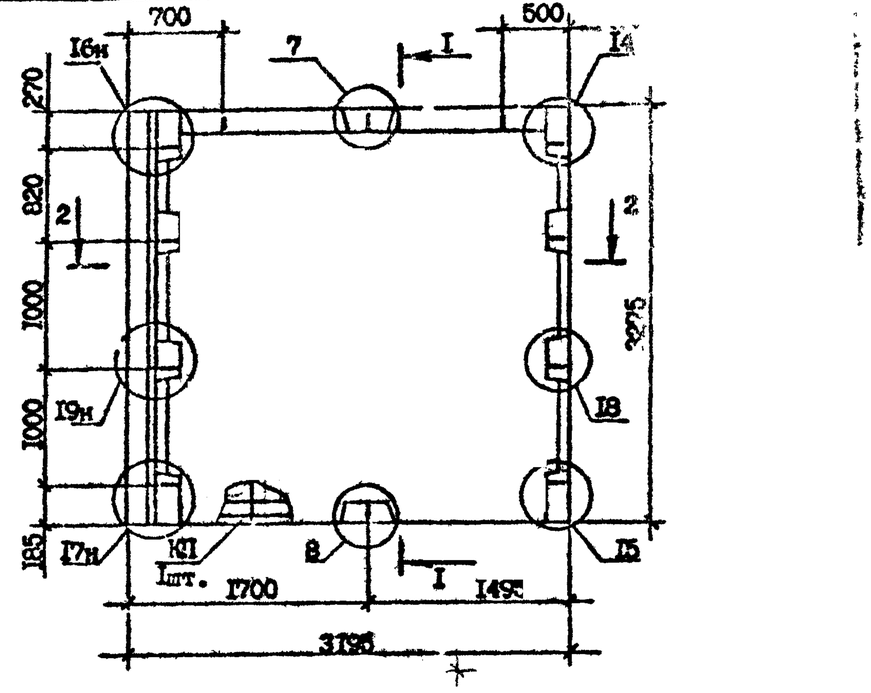

Сечение I-I см. I.090.I-7с.2-I 20
Вид панели дан с внутренней стороны.
Технические требования см.I.090.I-7с.2-I ТТ
Пространственный каркас см.I.090.I-7с.2-I 58
Узлы см.I.090.I-7с.2-I ДI

Марка панели	Марка пространственного каркаса	Расход материалов, м³ Бетон легкий В5 ; DI100	Расход материалов, м³ Раствор цементн. MI50	Масса, т
2IIС 32.33.3-П-С	2КП 32.33	2,66	0,2I	3,30

Разраб.	Шелия			I.090.I-7с.2-I 2I	
Проверил	Салихова				
ГИП	Бурджанад				
Нач.отд.	Бахтадзе				Стадия: Р; Лист; Листов: I
Н.контр.	Маркарян			ПАНЕЛЬ 2IIС 32.33.3-П-С.	ТбилЗНИИЭП

Инв. № подл. | Подпись и дата | Взам. инв. №

Т.к. 1.090.1-7с. вып. 2-1

Копировал

Формат А4

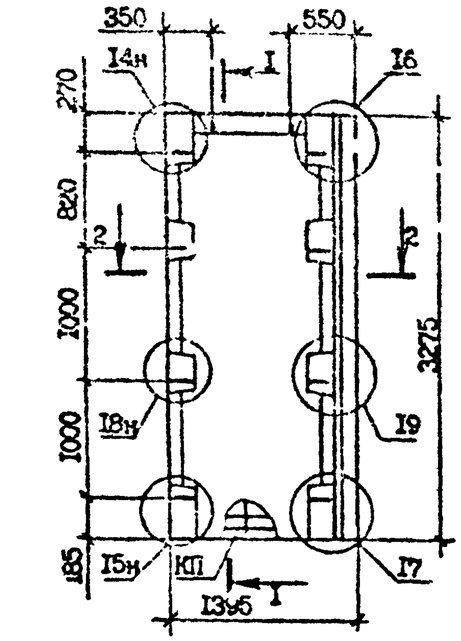

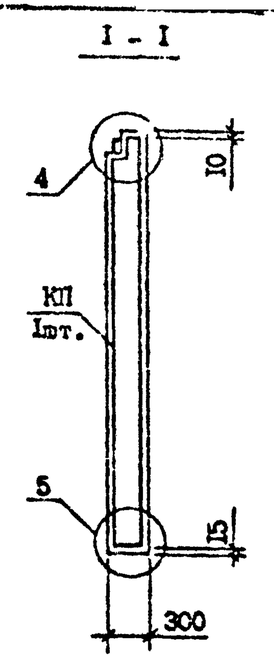

Технические требования см. I.090.I-7с.2-I ТТ
Вид панели дан с внутренней стороны.
Пространственный каркас см. I.090.I-7с.2-I 59
Узлы см. I.090.I-7с.2-I ДI

Марка панели	Марка пространственного каркаса	Расход материалов, м³ Бетон легкий B5; DII00	Раствор цементный MI50	Масса, т
IПС I4.33.3-П-С	IКП I4.33	I,06	0,09	I,33

Разраб.	Шелия			I.090.I-7с.2-I 22	
Проверил	Салихова				
ГИП	Курмангалиев				
Нач.отд.	Бахтадзе			ПАНЕЛЬ IПС I4.33.3-П-С	Стадия: Р; Лист: ; Листов: I
Н.контр.	Маркарян				ТбилЗНИИЭП

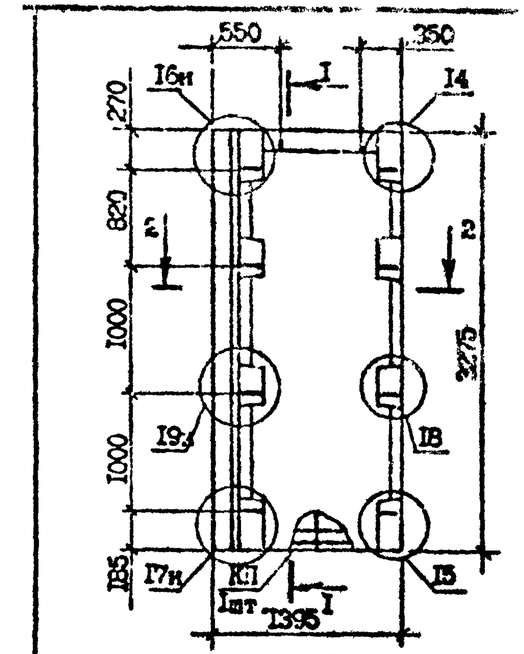

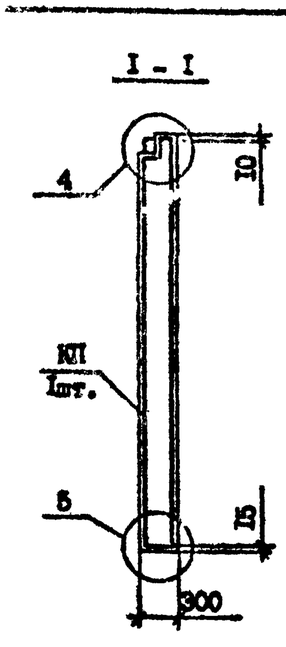

Технические требования см. I.090.I-7с.2-I ТТ
Вид панели дан с внутренней стороны.
Пространственный каркас см. I.090.I-7с.2-I 60
Узлы см. I.090.I-7с.2-I ДI

Марка панели	Марка пространственного каркаса	Расход материалов, м³ Бетон легкий B5; DII00	Раствор цементный MI50	Масса, т
2ПС I4.33.3-П-С	2КП I4.33	I,06	0,09	I,33

Разраб.	Шелия			I.090.I-7с.2-I 23	
Проверил	Салихова				
ГИП	Курмангалиев				
Нач.отд.	Бахтадзе			ПАНЕЛЬ 2ПС I4.33.3-П-С	Стадия: Р; Лист: ; Листов: I
Н.контр.	Маркарян				ТбилЗНИИЭП

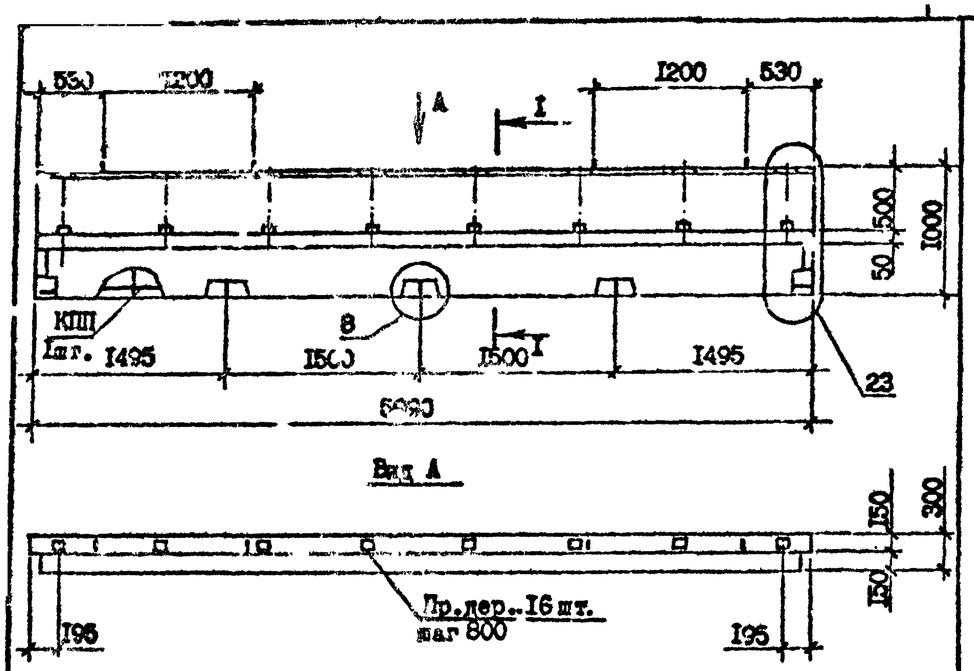

Вид панели дан с внутренней стороны.
Пробки деревянные по ГОСТ 8486-66**.
Сечение I-I см.I.090.I-7с.2-I 25
Каркас пространственный см.I.090 I-7с.2-I 61
Узлы см.I.090.I-7с.2-I ДI
Технические требования см.I.090.I-7с.2-I ТТ

Марка панели	Марка пространственного каркаса	Расход материалов, м³ Бетон легкий В5 ; DI100	Раствор цементный MI50	Пробки дер. 50х100 L=100	Масса, т
ПСП 60.I0.3-П-С	КПП 60.I0	I,I6	0,I2	0,008	I,49

Разраб.	Шолия			I.090.I-7с.2-I 24
Пров.	Алехова			
ГИП	Буражанадзе			
Нач.отд.	Бахтадзе			ПАНЕЛЬ ПСП 60.I0.3-П-С
Н.контр.	Маркарян			Стадия: Р; Лист; Листов: I
				ТбилЗНИИЭП

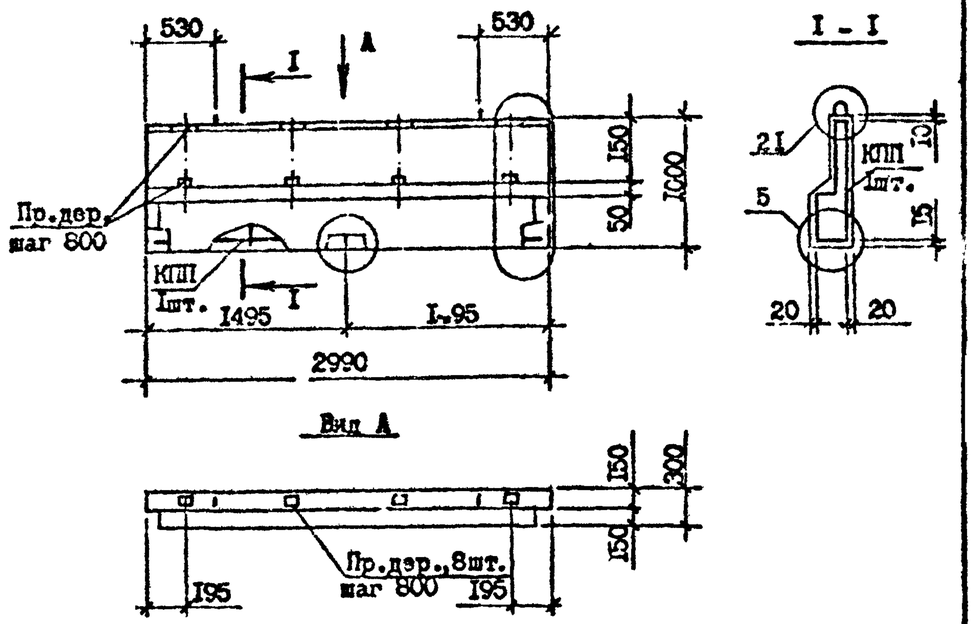

Вид панели дан с внутренней стороны.
Пробки деревянные по ГОСТ 8486-66**.
Каркас пространственный см.I.090.I-7с.2-I 62
Узлы см. I.090.I-7с.2-I ДI
Технические требования см. I.090.I-7с.2-I ТТ

Марка панели	Марка пространственного каркаса	Расход материалов, м³ Бетон легкий В5 ; DI100	Раствор цементный MI50	Пробки дер. 50х100 L=100	Масса, т
ПСП 30.I0.3-П-С	КПП 30.I0	0,57	0.06	0,004	0,74

Разраб.	Шолия			I.090.I-7с.2-I 25
Пров.	Алехова			
ГИП	Буражанадзе			
Нач.отд.	Бахтадзе			ПАНЕЛЬ ПСП 30.I0.2-П-С
Н.контр.	Маркарян			Стадия: Р; Лист; Листов: I
				ТбилЗНИИЭП

Копировал

Формат А4

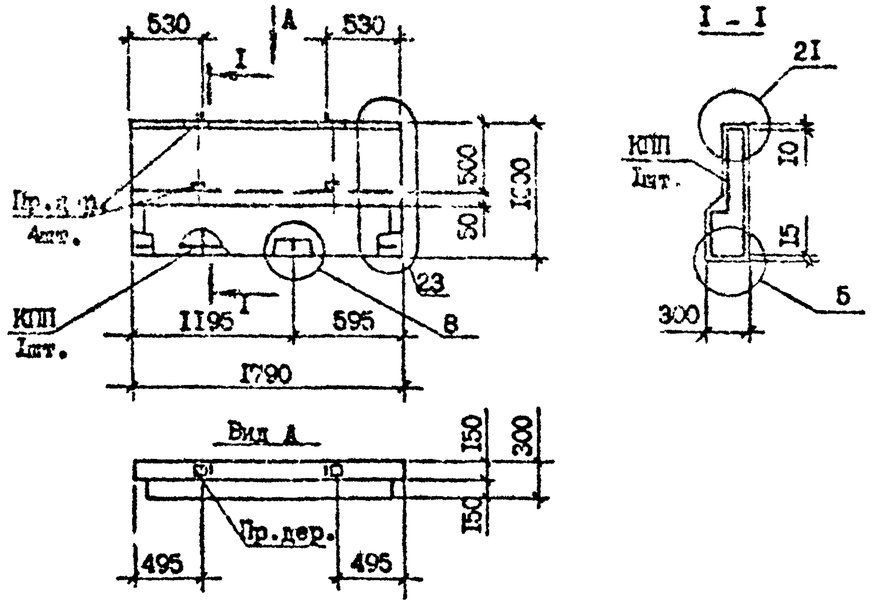

Технические требования см. I.090.I-7с.2-I ТТ
Вид панели дан с внутренней стороны.
Пространственный каркас см.I.090.I-7с.2-I 63
Узлы см.I.090.I-7с.2-I ДI
Пробки деревянные по ГОСТ 8486-66*.

Марка панели	Марка пространственного каркаса	Расход материалов, м³ Бетон легкий B5 ; DI100	Раствор цементный MI50	Пробки дер. 50x100 L =100	Масса, т
ПСП I8.I0.3-П-С	КПП I8.I0	0,32	0,04	0,002	0,42

Разраб.	Шолия			I.090.I-7с.2-I 26
Проверил	Салихова			
ГИП	Бухаджанадзе			
Нач.отд.	Бахтадзе			ПАНЕЛЬ ПСП I8.I0.3-П-С
Н.контр.	Маркарян			Стадия: Р; Лист: ; Листов: I; ТбилЗНИИЭП

Инв. № подл. | Подпись и дата | Взам. инв. №

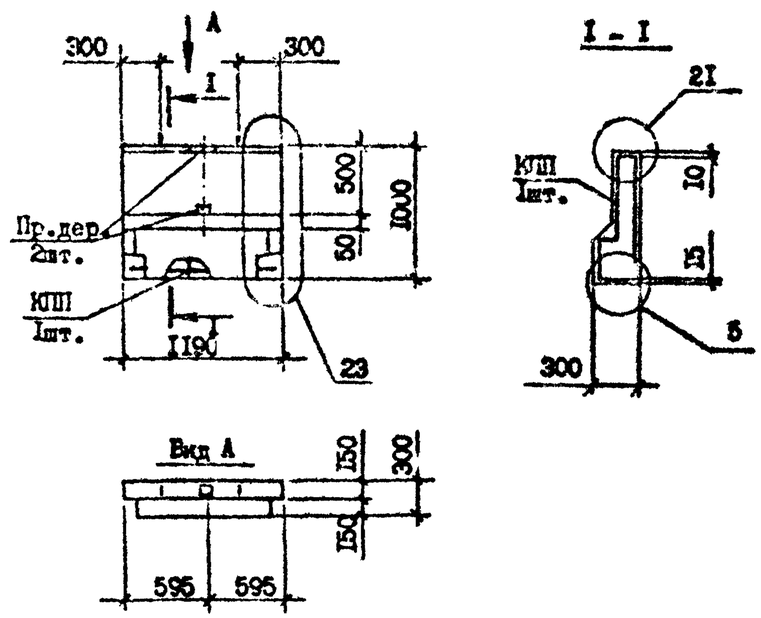

Технические требования см. I.090.I-7с.2-I ТТ
Вид панели дан с внутренней стороны.
Пространственный каркас см.I.090.I-7с.2-I 64
Узлы см.I.090.I-7с.2-I ДI
Пробки деревянные по ГОСТ 8486-66*.

Марка панели	Марка пространственного каркаса	Расход материалов, м³ Бетон легкий B5 ; DI00	Раствор цементный MI50	Пробки дер. 50x100 L =100	Масса, т
ПСП I2.I0.3-П-С	КПП I2.I0	0,22	0,02	0,00I	0,28

Разраб.	Шолия			I.090.I-7с.2-I 27
Проверил	Салихова			
ГИП	Бухаджанадзе			
Нач.отд.	Бахтадзе			ПАНЕЛЬ ПСП I2.I0.3-П-С
Н.контр.	Маркарян			Стадия: Р; Лист: ; Листов: I; ТбилЗНИИЭП

Инв. № подл. | Подпись и дата | Взам. инв. №

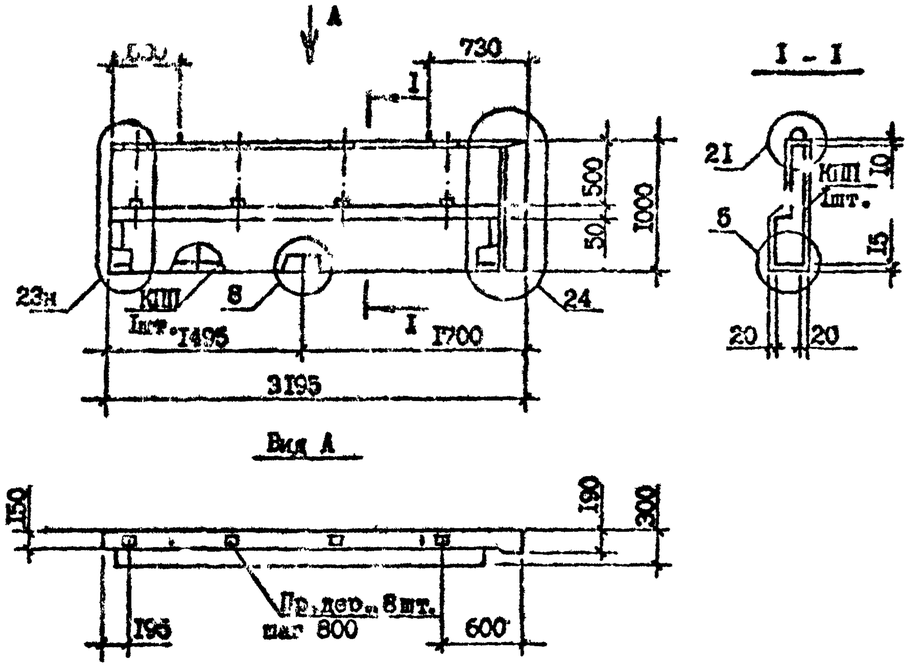

Технические требования см.I.090.I-7с.2-I ТТ
Вид панели дан с внутренней стороны.
Пробки деревянные по ГОСТ 8486-66*ж.
Каркас пространственный см.I.090.I-7с.2-I 65
Узлы см. I.090.I-7с.2-I ДI

Марка панели	Марка пространственного каркаса	Расход материалов, м³			Масса, т
		Бетон легкий В5; DI100	Раствор цементный М150	Пробки дер. 50х100 L=100	
1ПСП 32.10.3-П-С	1КПП 32.10	0,62	0,064	0,004	0,80

Разраб.	Шелия		30.09
Проверил	Салихова		30.09
ГИП	Бурджанадзе		30.09
Нач.отд	Бахтадзе		30.09
Н.контр.	Маркарян		30.09

I.090.I-7с.2-I 28

ПАНЕЛЬ
1ПСП 32.10.3-П-С

Стадия	Лист	Листов
Р		I

ТбилЗНИИЭП

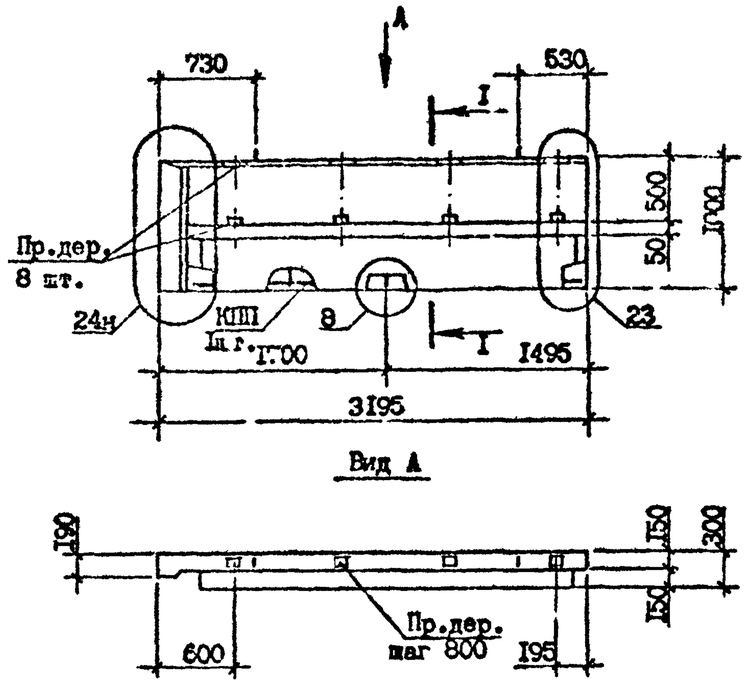

Технические требования см. I.090.I-7с.2-I ТТ
Вид панели дан с внутренней стороны.
Пробки деревянные по ГОСТ 8486-66*ж.
Каркас пространственный см. I.090.I-7с.2-I 66
Узлы см. I.090.I-7с.2-I ДI
Сечение I-I см. I.090.I-7с.2-I 28

Марка панели	Марка пространственного каркаса	Расход материалов, м³			Масса, т
		Бетон легкий В5; DI100	Раствор цементный М150	Пробки дер. 50х100 L=100	
2ПСП 32.10.3-П-С	2КПП 32.10	0,62	0,064	0,004	0,80

Разраб.	Шелия		30.09
Проверил	Салихова		30.09
ГИП	Бурджанадзе		30.09
Нач.отд.	Бахтадзе		30.09
Н.контр.	Маркарян		30.09

I.090.I-7с.2-I 29

ПАНЕЛЬ
2ПСП 32.10.3-П-С

Стадия	Лист	Листов
Р		I

ТбилЗНИИЭП

Копировал Формат А3

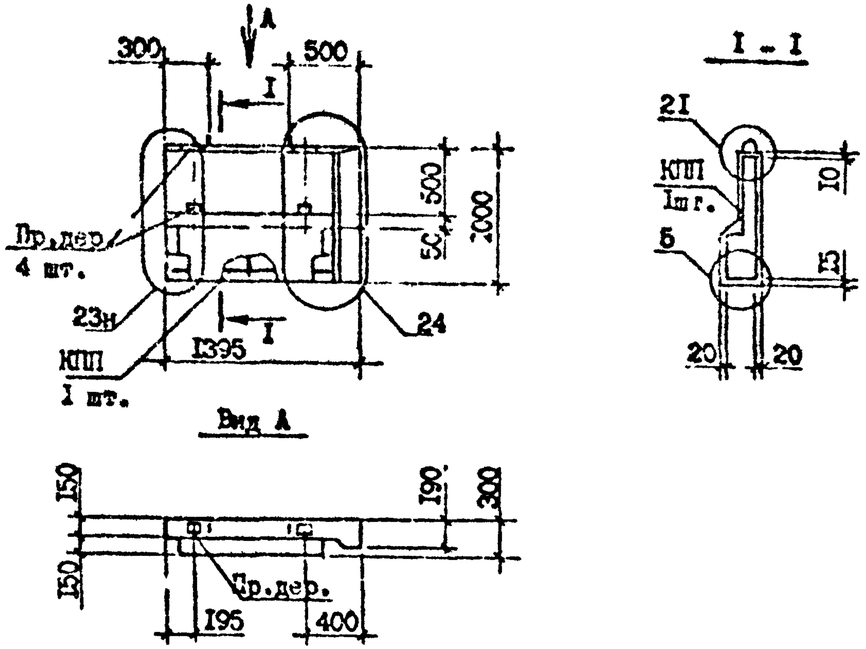

Технические требования см.I.090.I-7с.2-I ТТ
Вид панели дан с внутренней стороны.
Пробки деревянные по ГОСТ 8486-66ЖЖ.
Пространственный каркас см.I.090.I-7с.2-I 67
Узлы см.I.090.I-7с.2-I ДI

Марка панели	Марка пространственного каркаса	Расход материалов, м³			Масса, т
		Бетон легкий B5 ; DII00	Раствор цементный MI50	Пробки дер. 50x I00 L =I00	
IПСП I4.I0.3-П-С	IКПП I4.I0	0,25	0,03	0,002	0,33

Разраб.	Шелия		3.08.9
Проверил	Салихова		3.08.9
ГИП	Бурджанадзе		3.08.9
Нач.отд.	Бахтадзе		3.08.9
Н.контр.	Маркарян		3.08.9

I.090.I-7с.2-I 30

ПАНЕЛЬ
IПСП I4.I0.3-П-С

Стадия	Лист	Листов
Р		I

ТбилЗНИИЭП

Взам. инв. № | Подпись и дата | Инв. № подл.

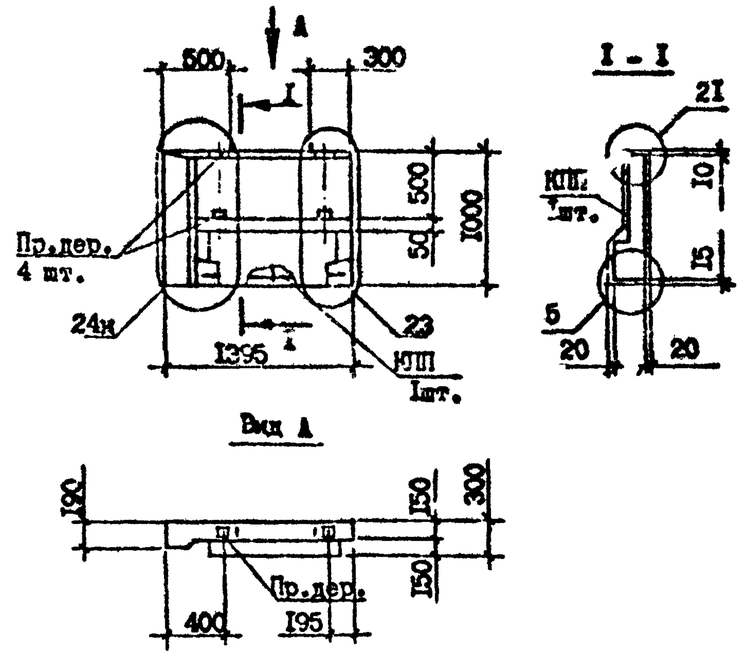

Технические требования см.I.090.I-7с.2-I ТТ
Вид панели дан с внутренней стороны.
Пробки деревянные по ГОСТ 8486-66ЖЖ.
Пространственный каркас см. I.090.I-7с.2-I 68
Узлы см. I.090.I-7с.2-I ДI

Марка панели	Марка пространственного каркаса	Расход материалов, м³			Масса, т
		Бетон легкий B5 ; DII00	Раствор цементный MI50	Пробки дер. 50x I00 L =I00	
2ПСП I4.I0.3-П-С	2КПП I4.I0	0,25	0,03	0,002	0,33

Разраб.	Шелия		3.08.9
Проверил	Салихова		3.08.9
ГИП	Бурджанадзе		3.08.9
Нач.отд.	Бахтадзе		3.08.9
Н.контр.	Маркарян		3.08.9

I.090.I-7с.2-I 3I

ПАНЕЛЬ
2ПСП I4.I0.3-П-С

Стадия	Лист	Листов
Р		I

ТбилЗНИИЭП

Взам. инв. № | Подпись и дата | Инв. № подл.

Копировал Формат А

Инв.№подл. | Подпись и дата | Взам.инв.№

Т.п. 1.090.1-7с. вып. 2-1

①

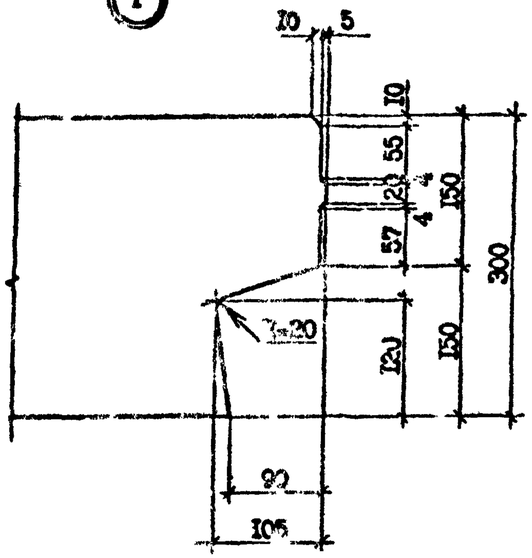

②

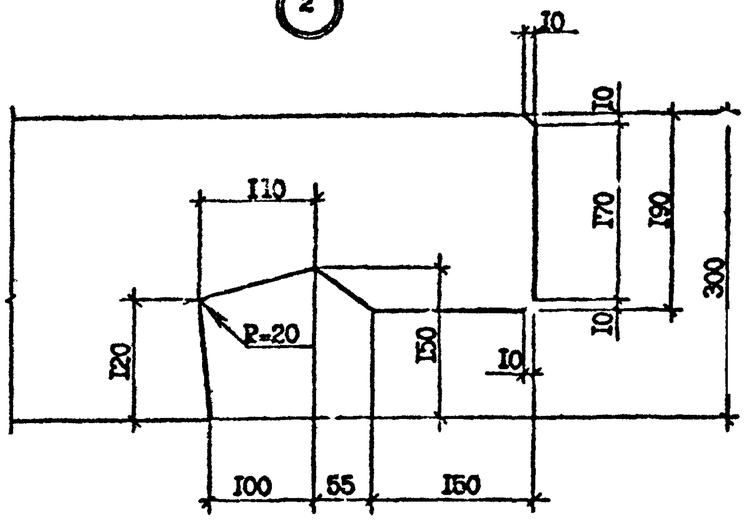

ВИД А

ВИД В

③

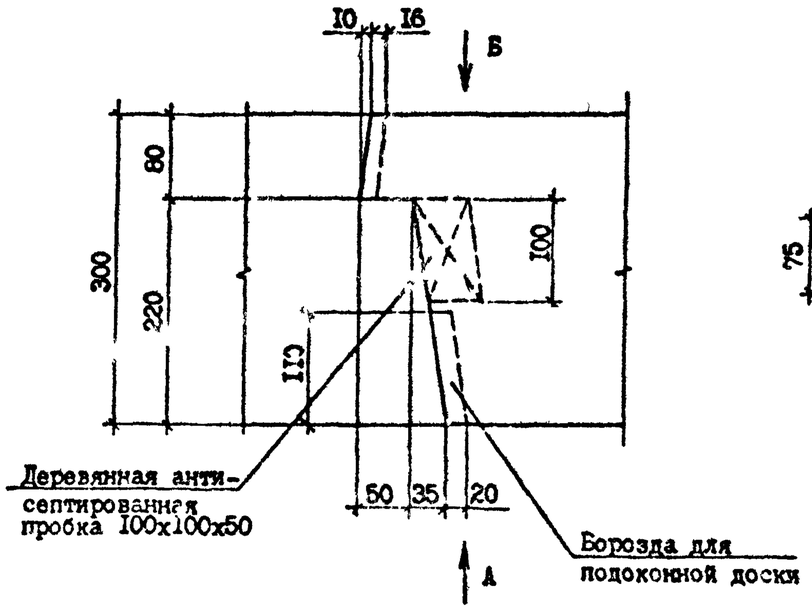

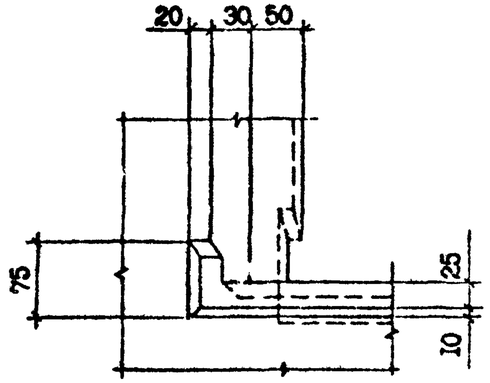

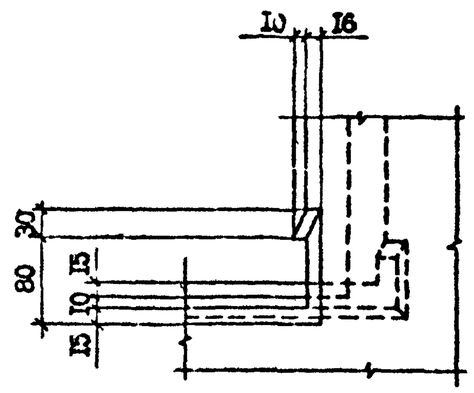

Разраб.	Шелия		3.09
Проверил	Салихова		3.09
ГИП	Бурджанадзе		3.09
Нач.отд.	Бахтадзе		3.09
Н.контр.	Маркарян		3.09

I.090.I-7с.2-I ДI

УЗЛЫ
ОПАЛУБОЧНЫЕ

Стадия	Лист	Листов
Р	1	10

ТбилЗНИИЭП

Копировал

Формат А3

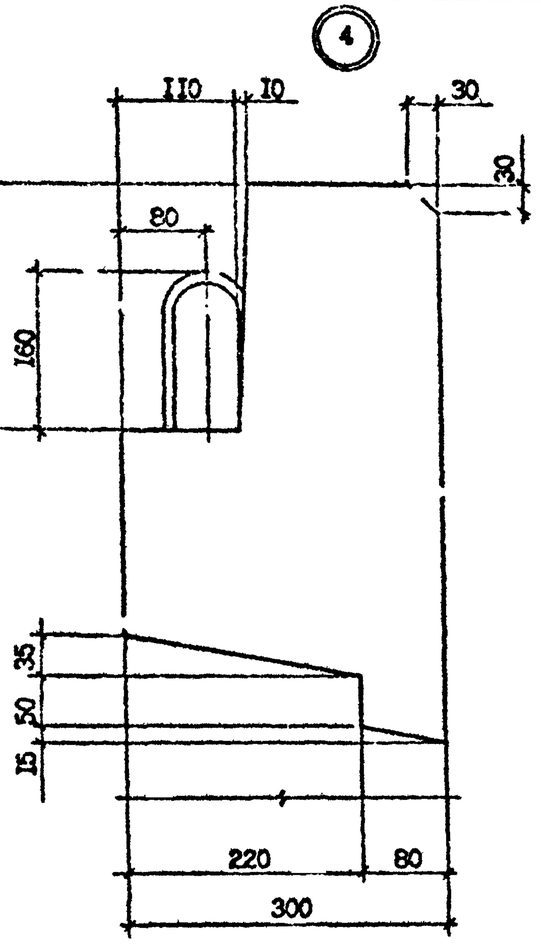

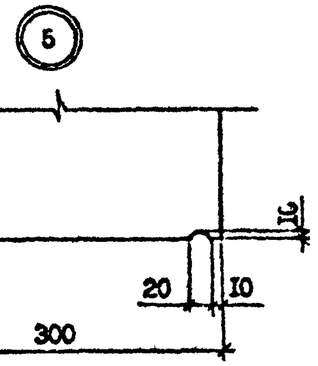

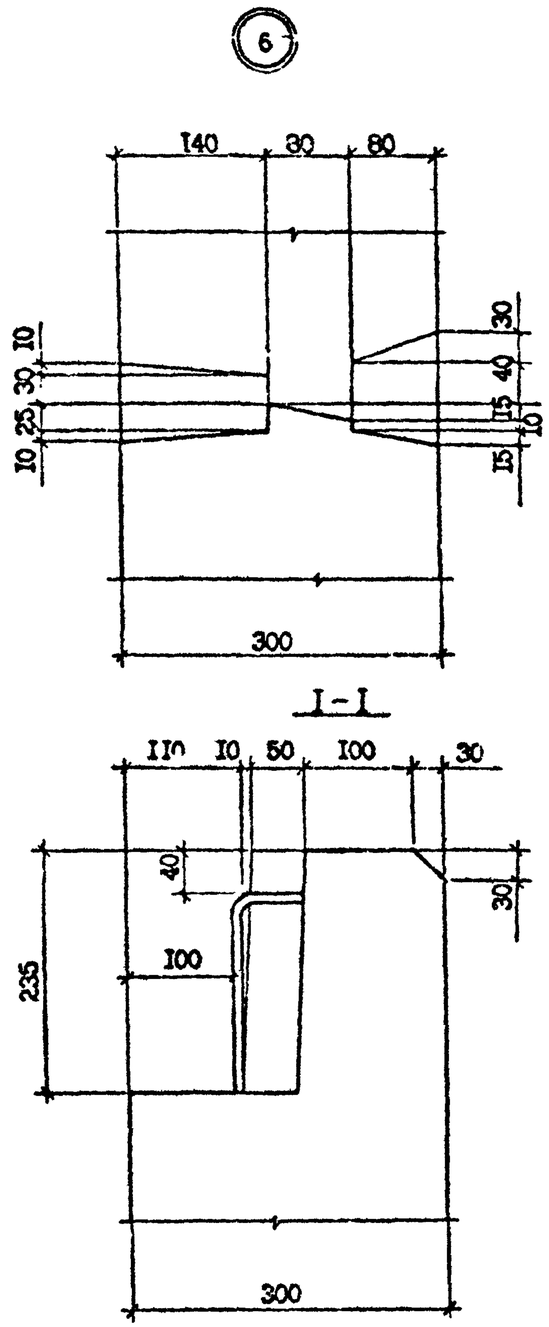

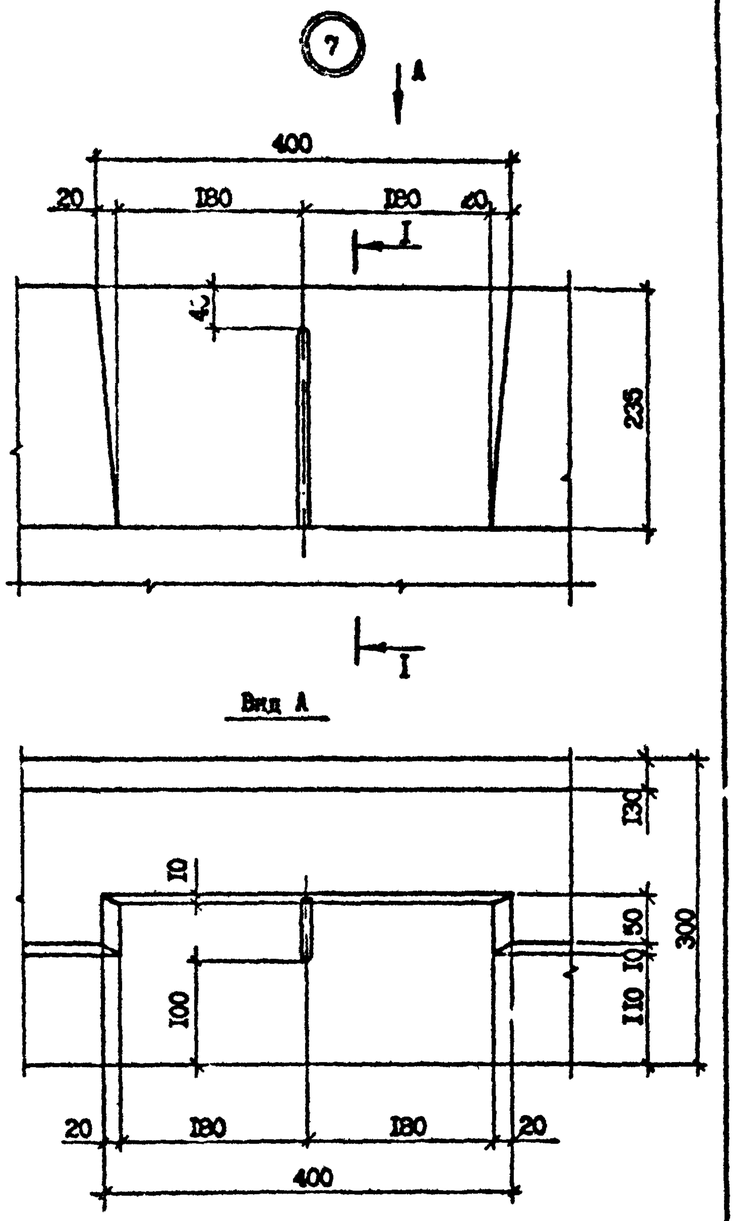

Инв. № подл. | Подпись и дата | Взам. инв. №	
1.090.1-9с.2-1 ДI	Лист 2

Копировал Формат А3

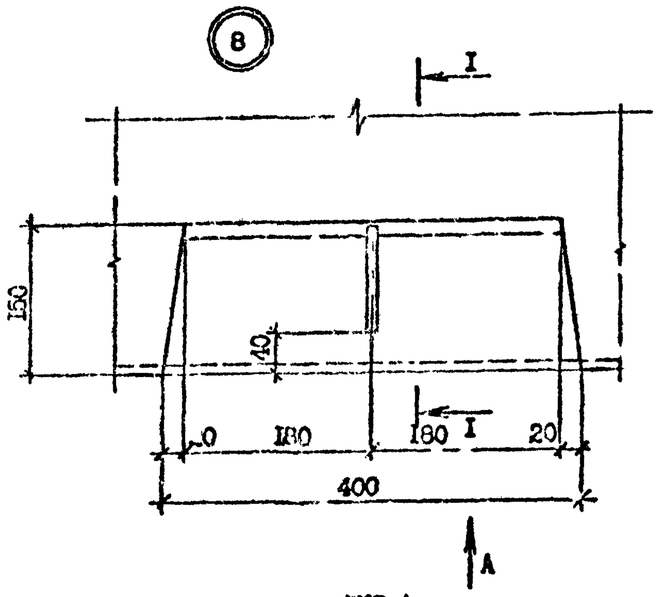

ВИД А

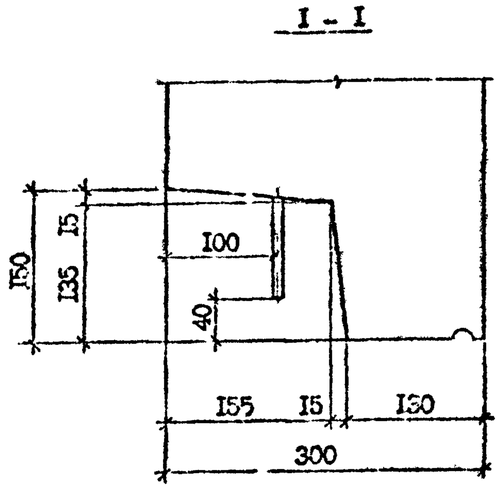

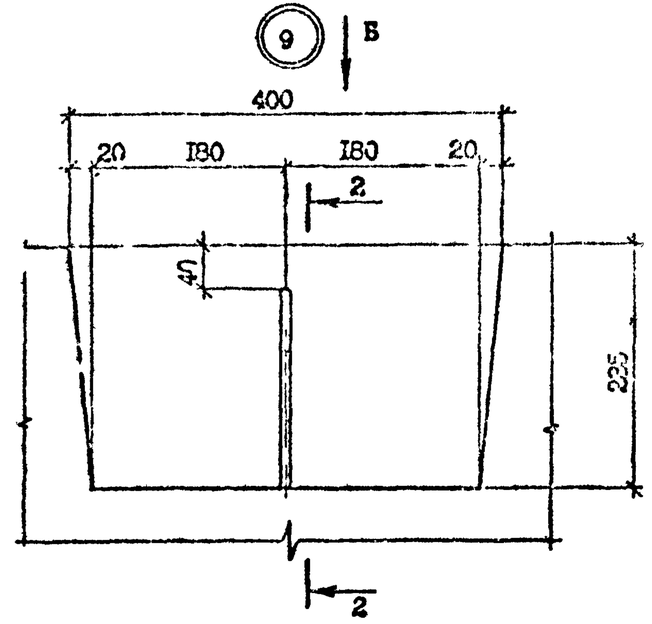

ВИД Б

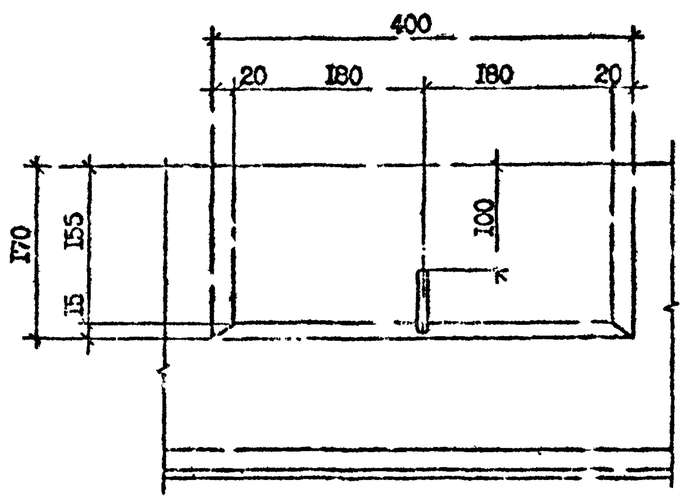

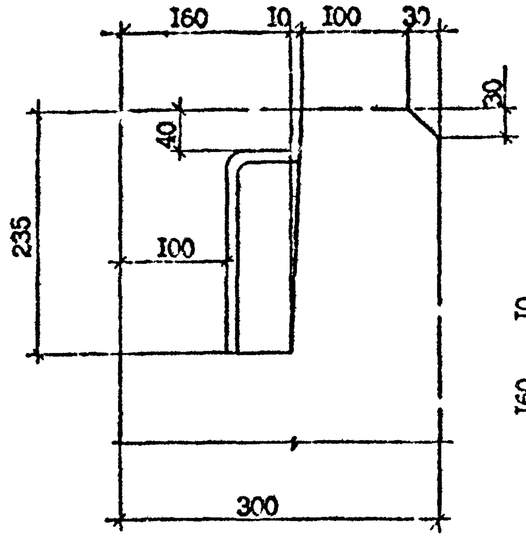

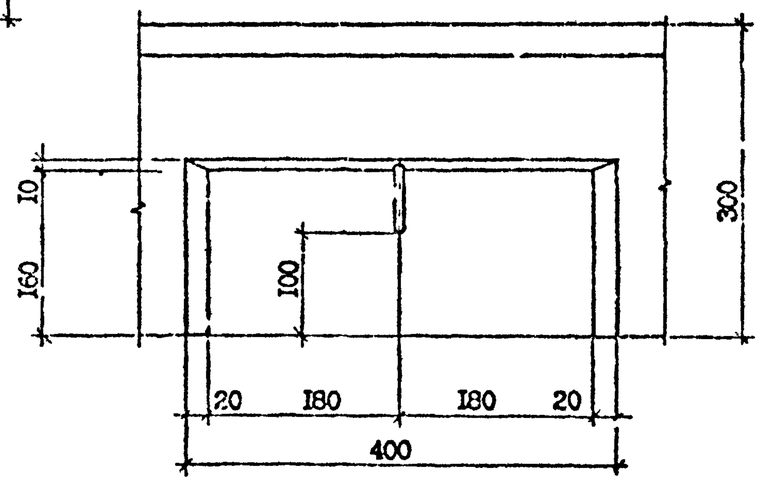

Инв. № подл. | Подпись и дата | Взам. инв. №

	I.090.I-2с.2-I ДИ	Лист 3

Копировал

Формат А3

10

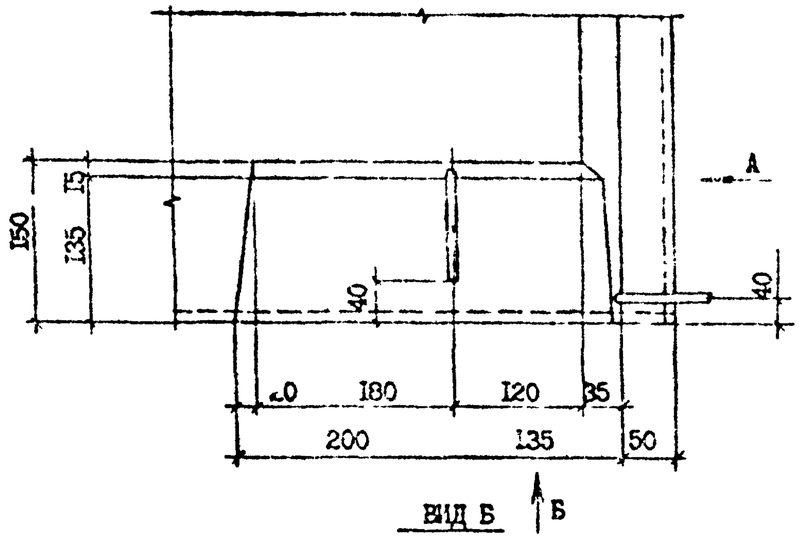

11

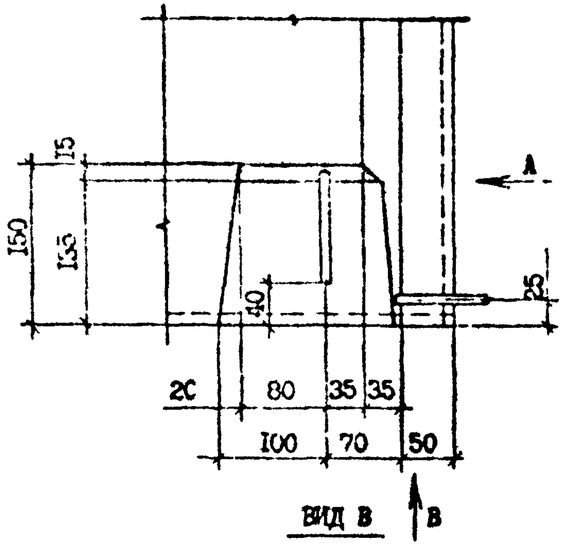

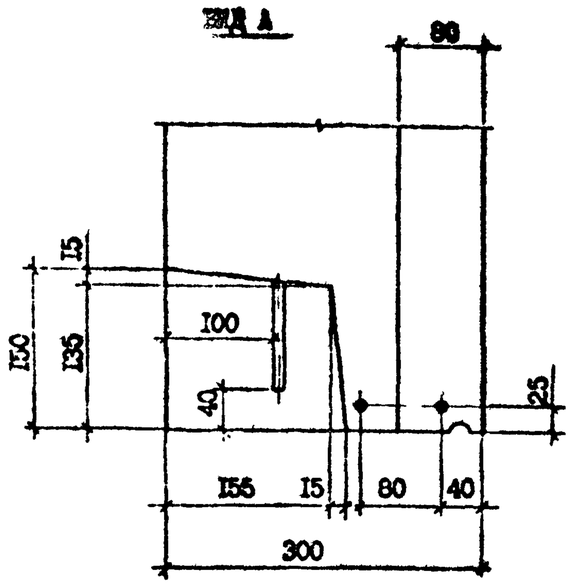

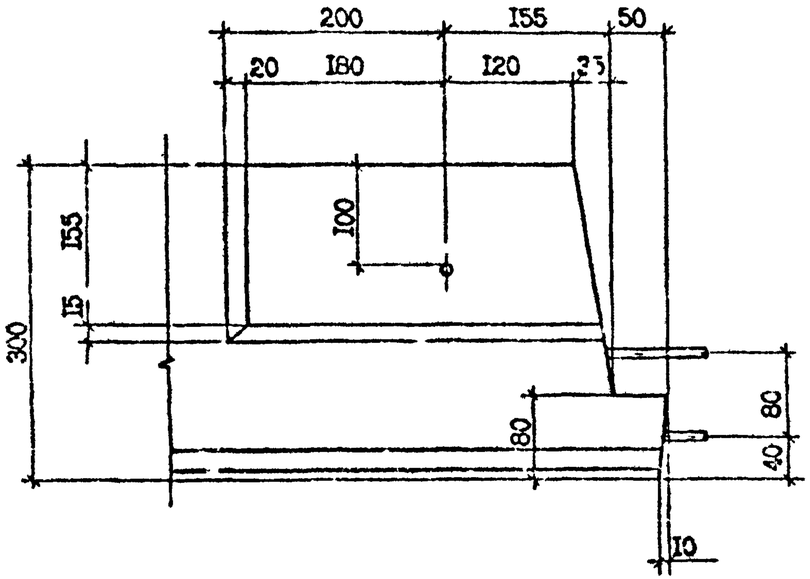

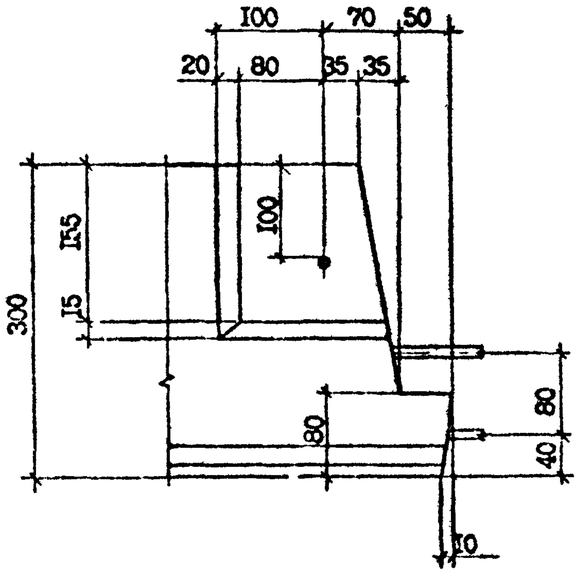

Инв. № подл. | Подпись и дата | Взам. инв. №

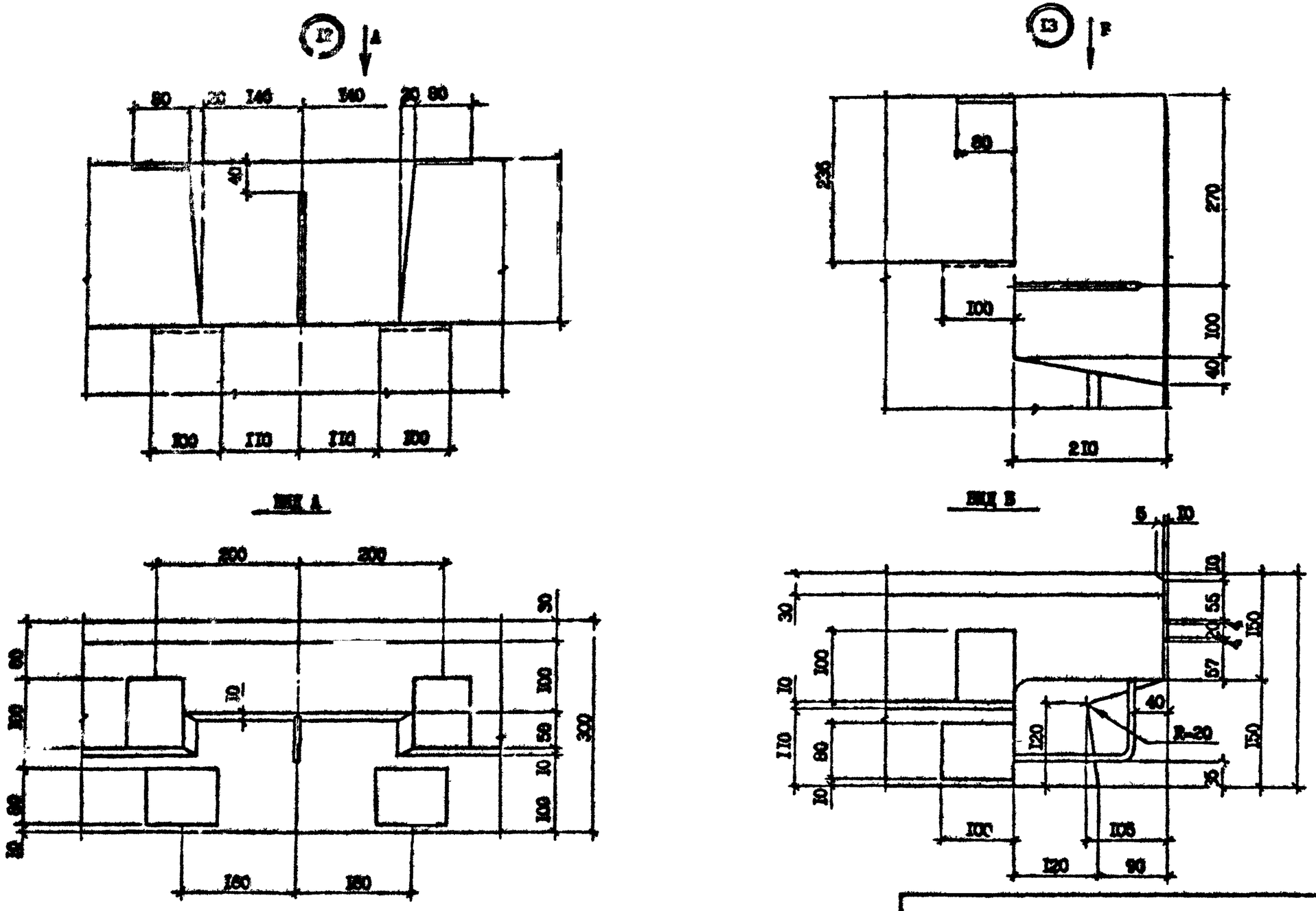

I.090.I-7c.2-I ДI

Лист 5

Копировал

Формат А3

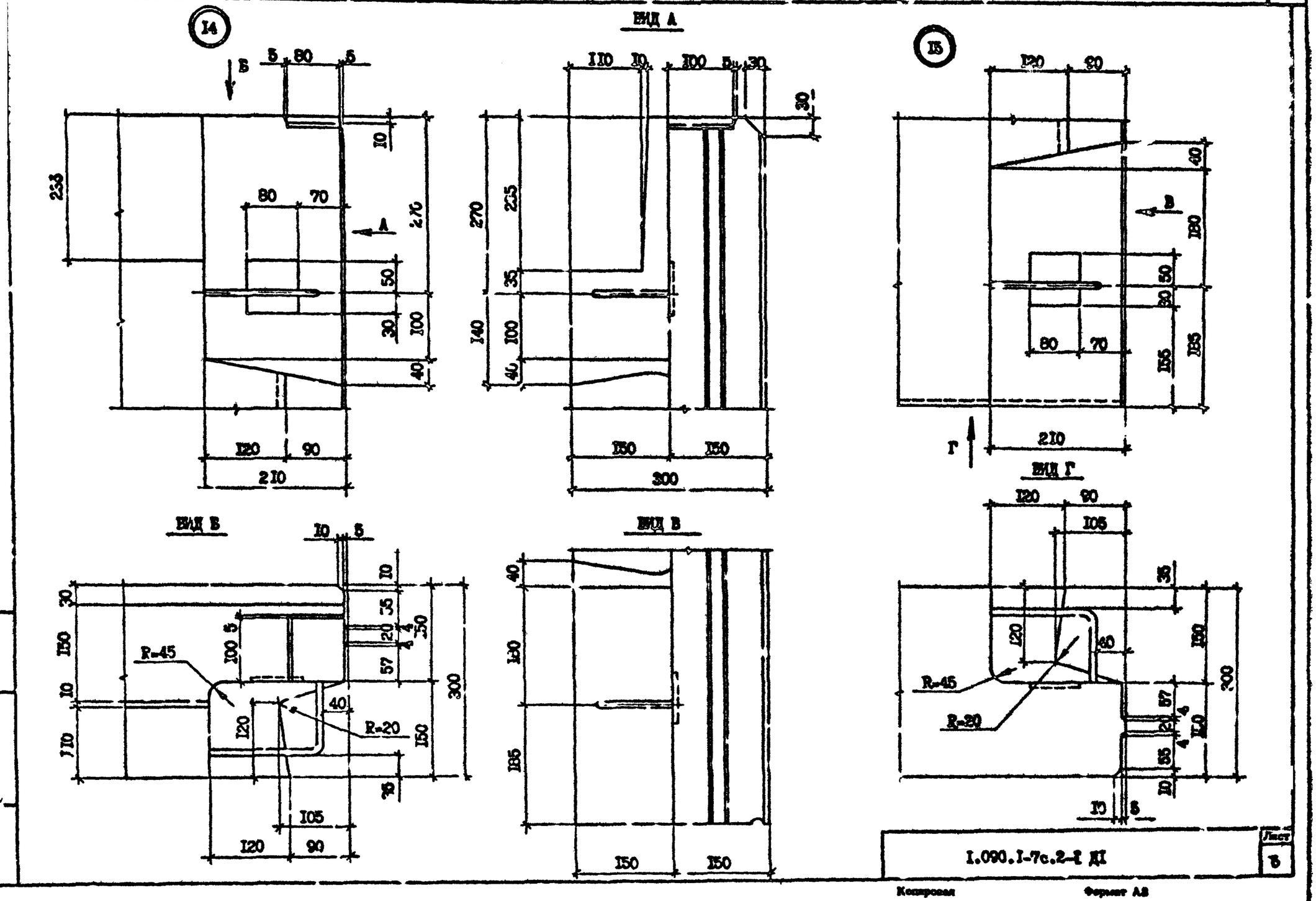

Копия в.

т.к. 1.090.1-7с. вып. 2-1

Инв. № подл. | Подпись и дата | Взам. инв. №

1.090.1-7с.2-1 ДI

Лист 5

Копировал

Формат А3

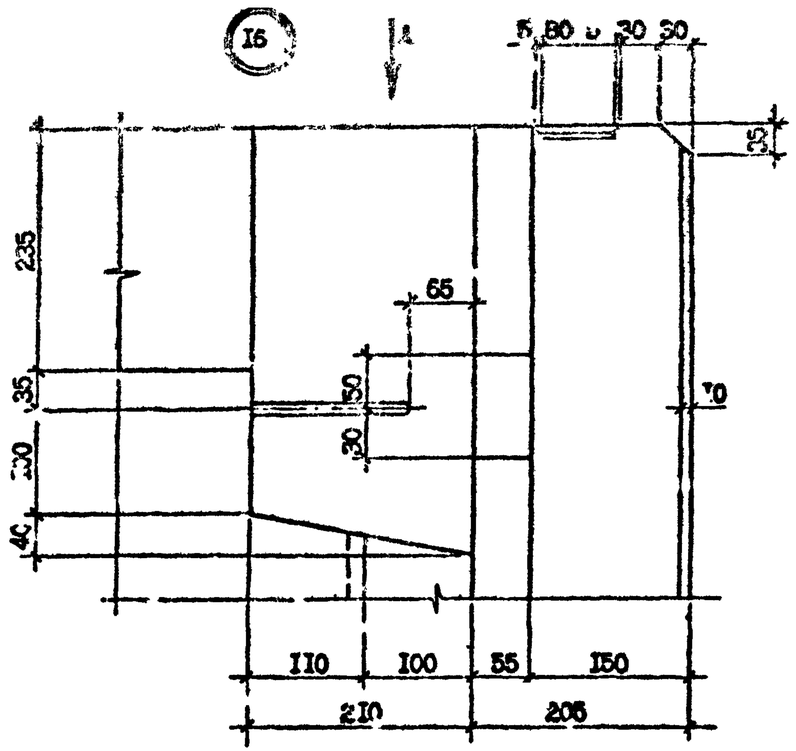

ВИД А

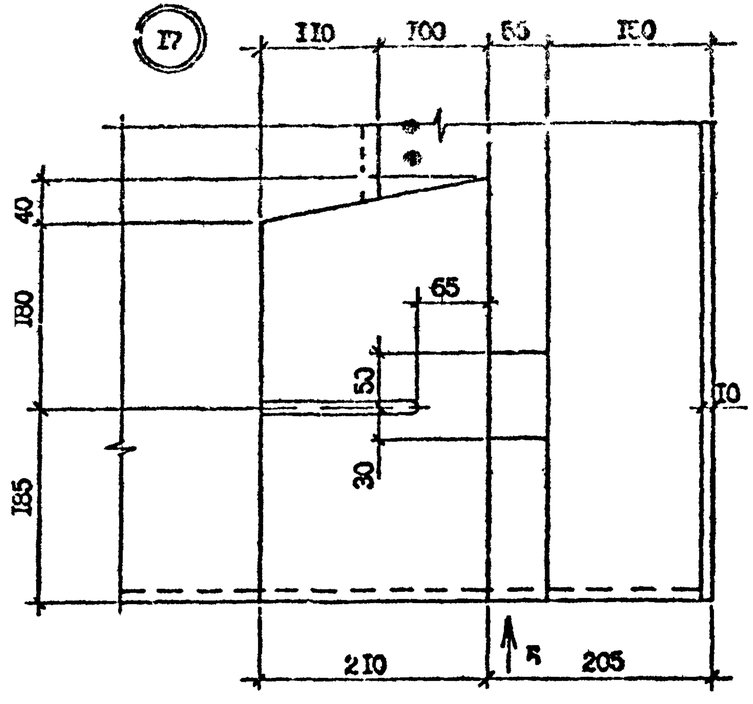

ВИД Б

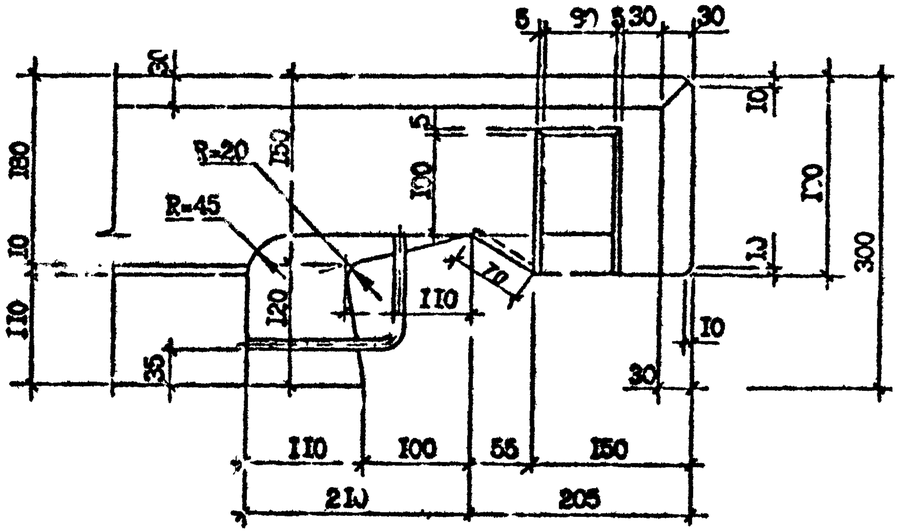

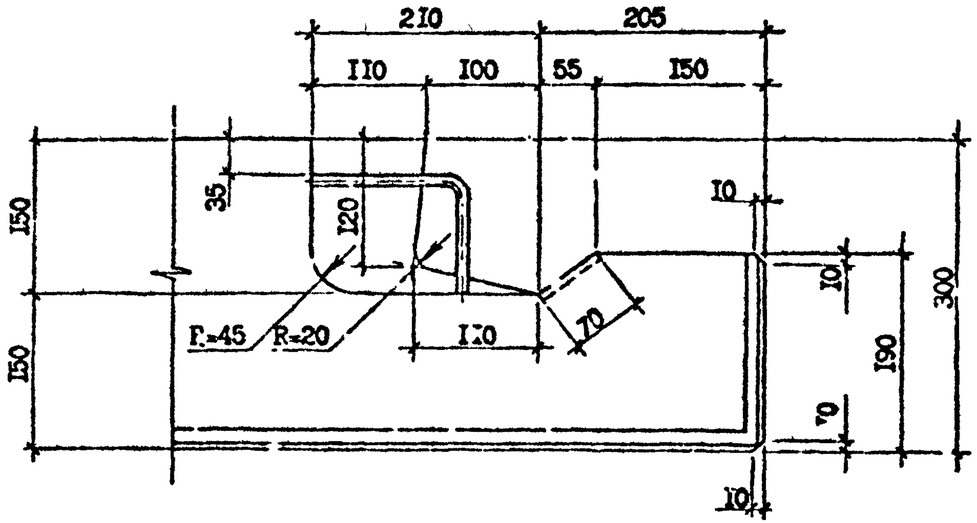

Инв. № подл.	Подпись и дата	Взам. инв. №

I.090.I-7с.2-I ДI

Лист 7

Копировал

Формат А3

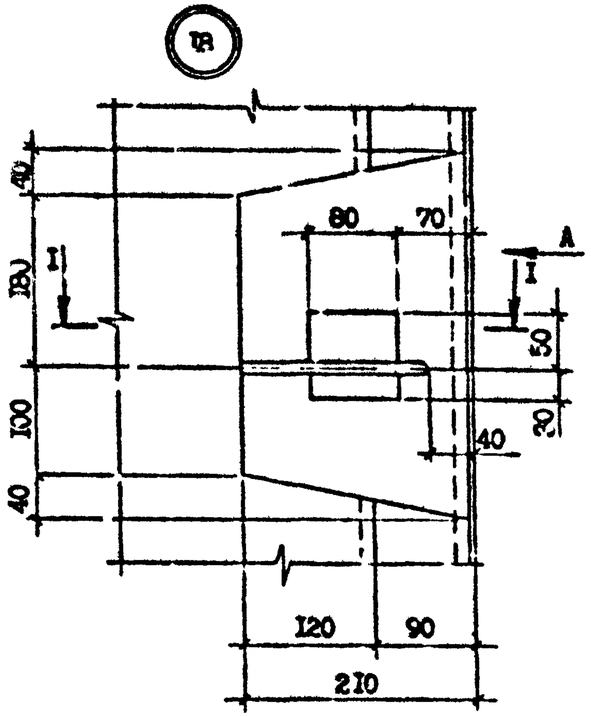

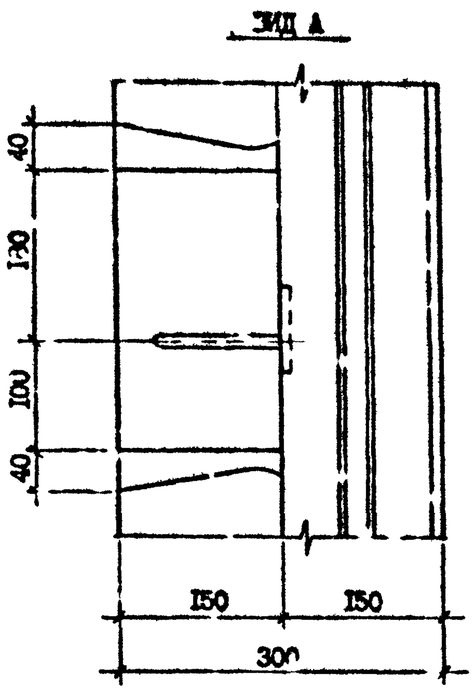

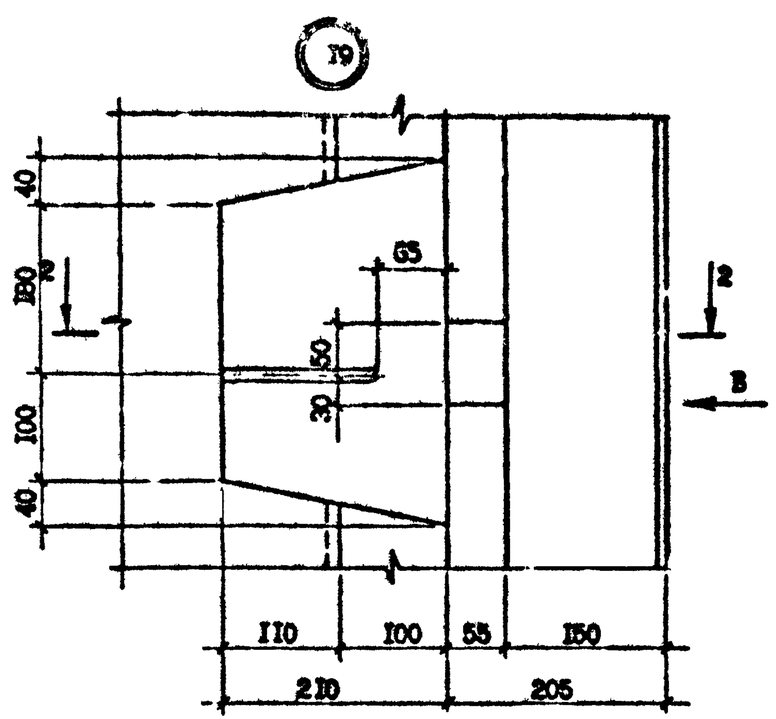

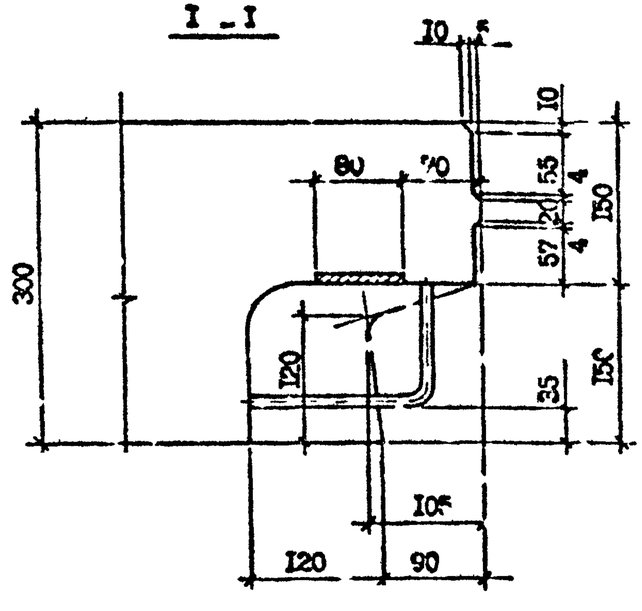

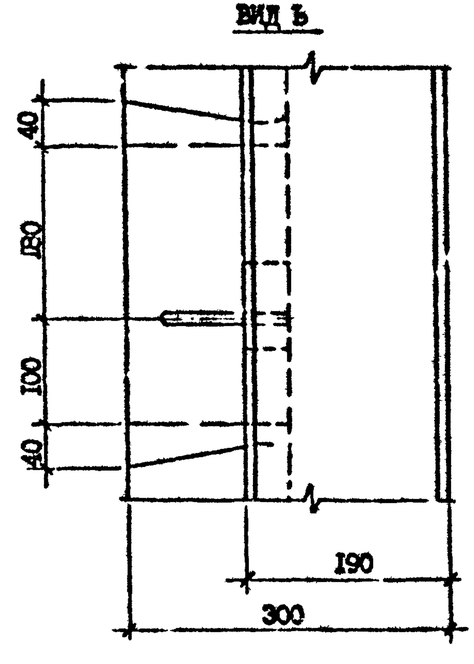

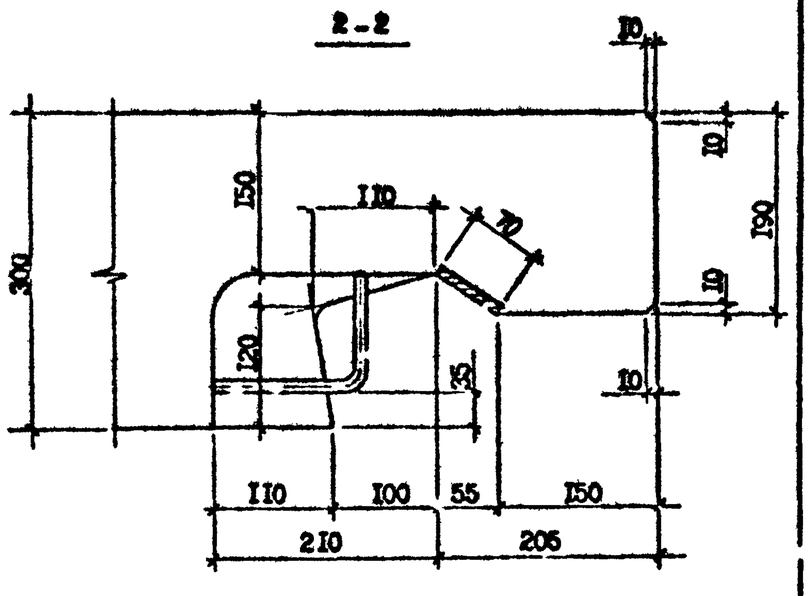

Инв. № подл. | Подпись и дата | Взам. инв. №

1.090.1-7с.2-1 ДI

Лис. 8

Копировал

Формат А3

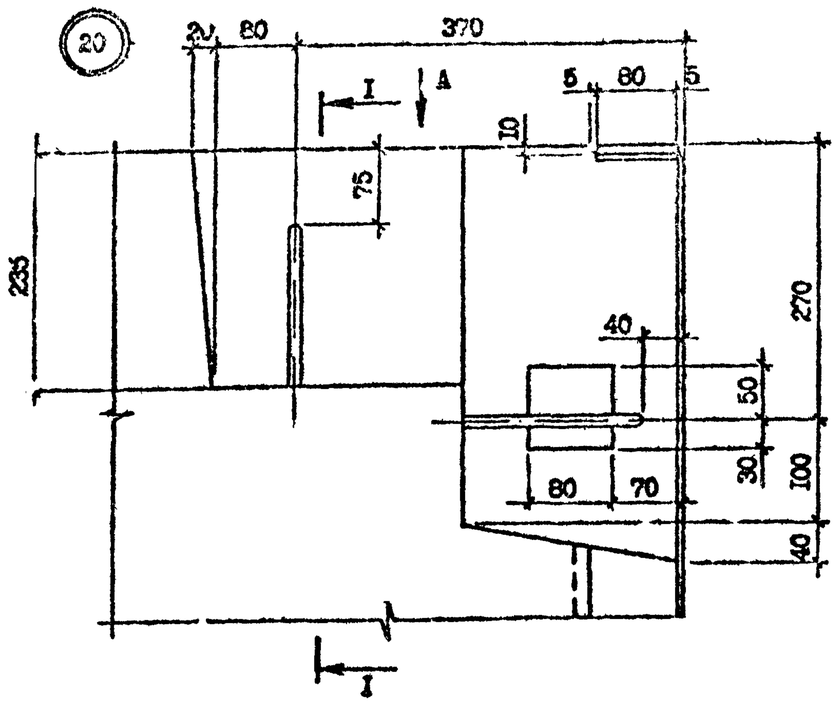

Вид А

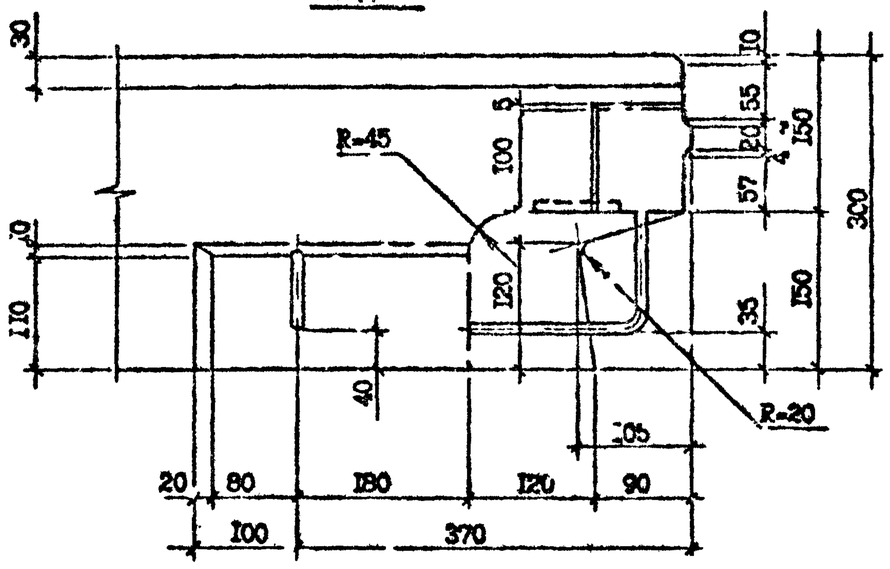

I - I

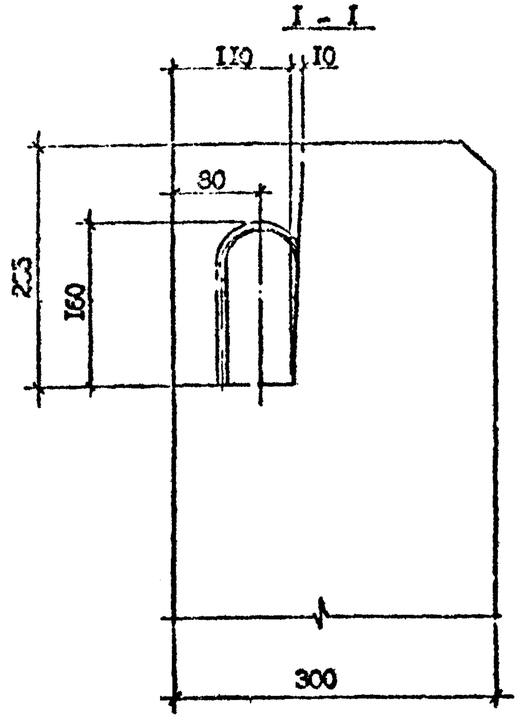

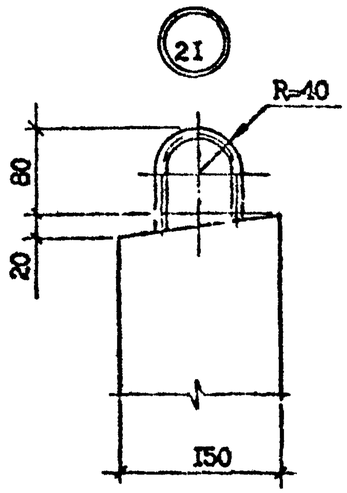

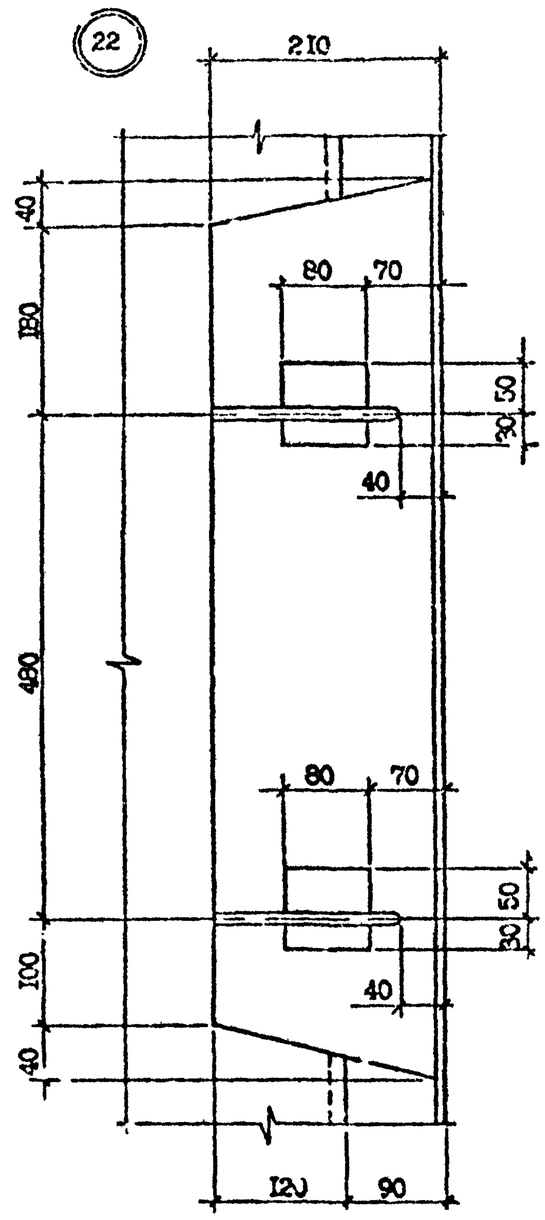

Инв. № подл. | Подпись и дата | Взам. инв. №

Т.К. 1.090.1-7с. вып. 2-1

Копировал

Формат А3

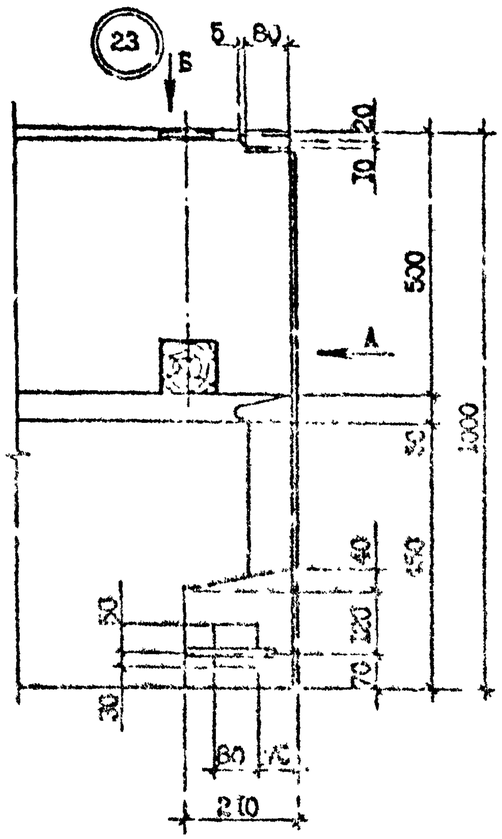

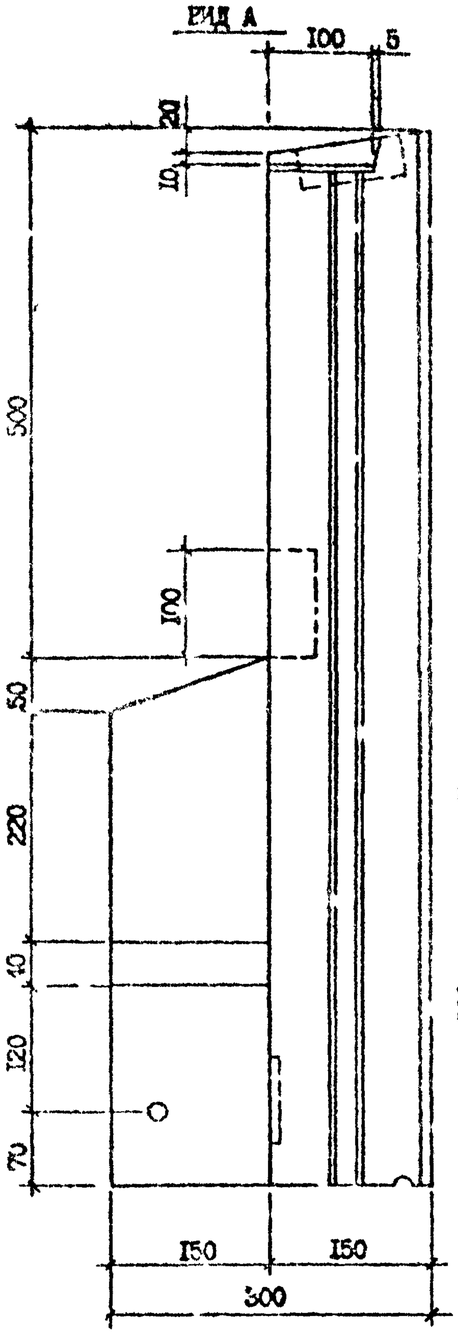

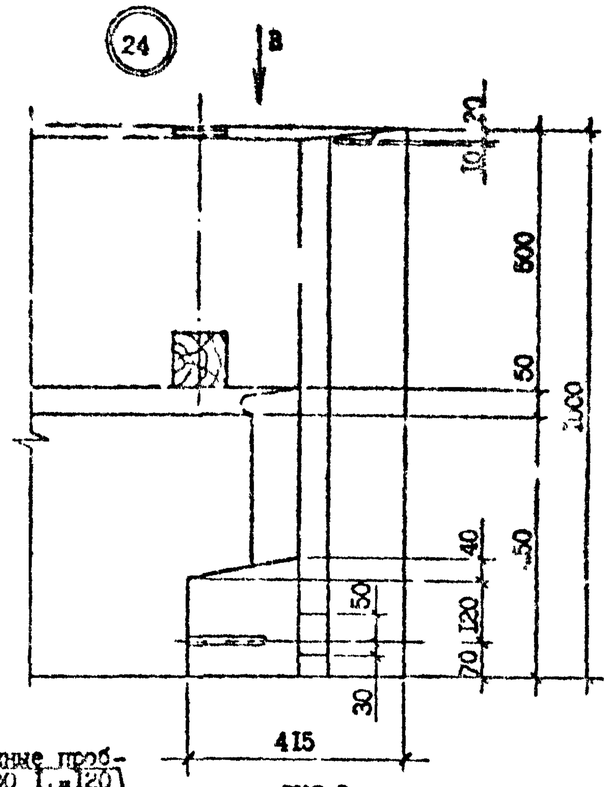

Деревянные пробки 40х100 L=120

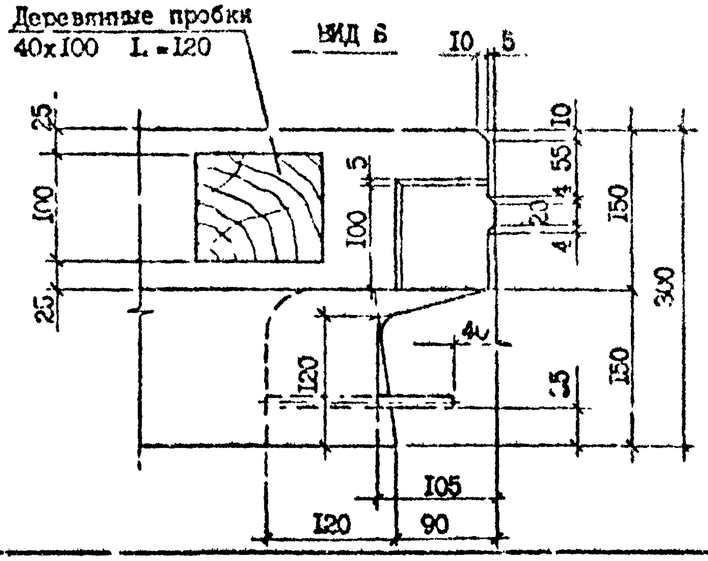

Деревянные пробки 40 х 100 L=120

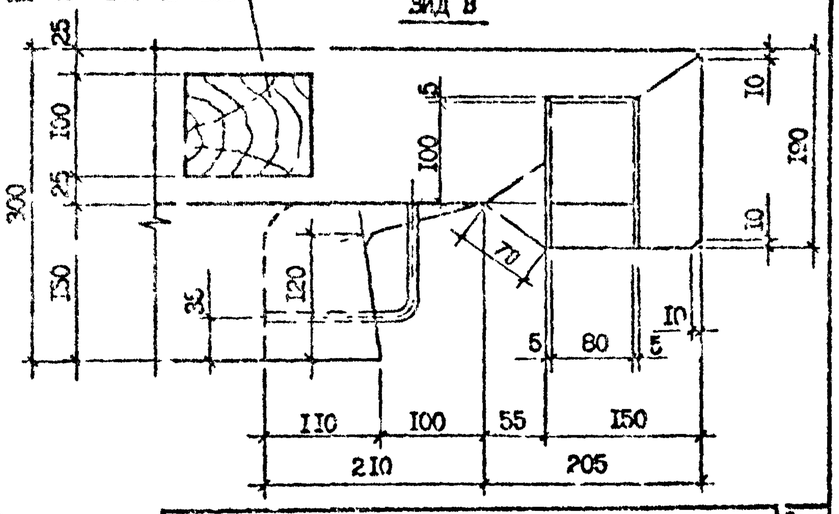

Инв. № подл. | Подпись и дата | Взам. инв. №

1.090.1-7с.2-1 ДІ

Лист 10

Копировал

Формат А3

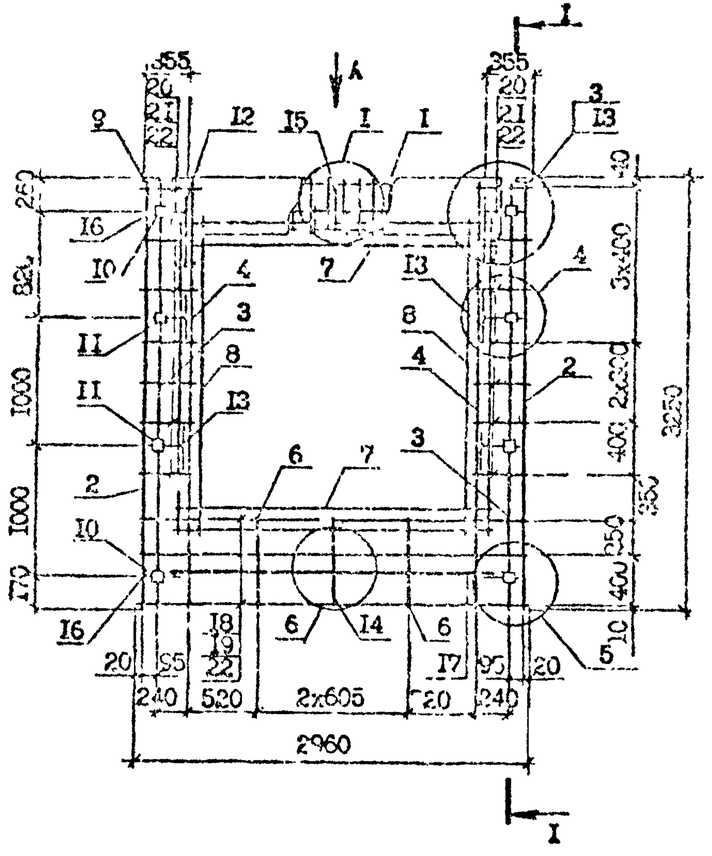

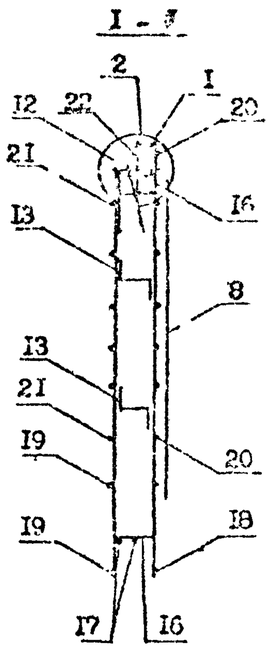

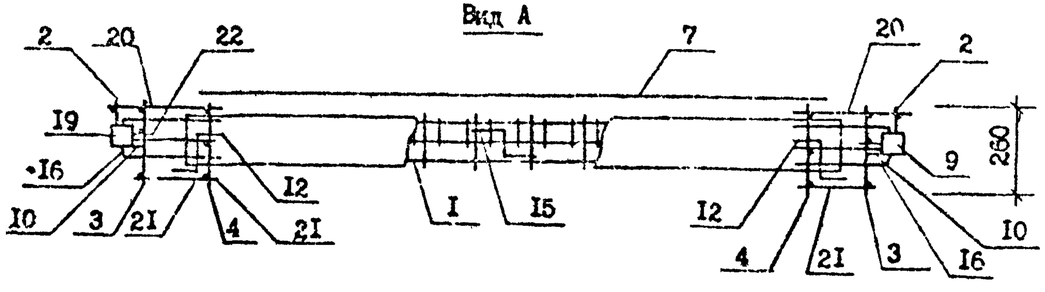

Поз.	Наименование	Количество ІКПО 30.33-1	Количество ІКПО 30.33-2	Обозначение документа
1	Каркас укр.сб.СкР1	1	–	1.090.1-7с.2-1 69
	СКР2	–	1	69
2	Каркас КР7	2	2	1.090.1-7с.2-1 73
3	КР1	2	2	72
4	КР4	2	2	73
6	КР9	2	2	73
7	Сетка С19	2	2	78
8	С19	2	2	78
9	Изделие закладн.МН1	2	2	79
10	МН3	4	4	79
11	МН4	4	4	80
12	Петля строповоч.СП4	2	2	83
13	Стержень анкерн.АН1	4	4	82
14	АН2	1	1	82
15	АН3	1	1	82
16	АН4	4	4	[illegible]
17	Ф10А-1; L-2500; 1,54 кг	2	2	без черт.
18	Ф5Вр-1; L=2960; 0,46кг	3	3	без черт.
19	Ф5Вр-1; L=2750; 0,42кг	3	3	без черт.
20	Ф5Вр-1; L =430; 0,07кг	14	14	без черт.
21	Ф5Вр-1; L =270; 0,04кг	14	14	без черт.
22	Ф5Вр-1; L =130; 0,02кг	20	20	без черт.
	Масса каркаса, кг	73,86	75,97	

Технические требования см. 1.090.1-7с.2-1 ТТ
Узлы см. 1.090.1-7с.2-1 Д2
Арматура класса А-1 по ГОСТ 5781-82*.
Арматура класса Вр-1 по ГОСТ 6727-80*.
Опалубочный чертеж см. 1.090.1-7с.2-1 01

Разраб.	Шелия		30.89
Проверил	Салихова		30.89
ГИП	Бурджанадзе		30.89
Нач.отд.	Бахтадзе		30.89
Н.контр.	Маркарян		30.89

1.090.1-7с.2-1 Ж2

КАРКАС ПРОСТРАНСТВЕННЫЙ
ІКПО 30.33-1, ІКПО 30.33-2

Стадия	Лист	Листов
Р		

Тбилзниизп

Копировал

Формат А3

Инв. № подл. | Подпись и дата | Взам. инв. №

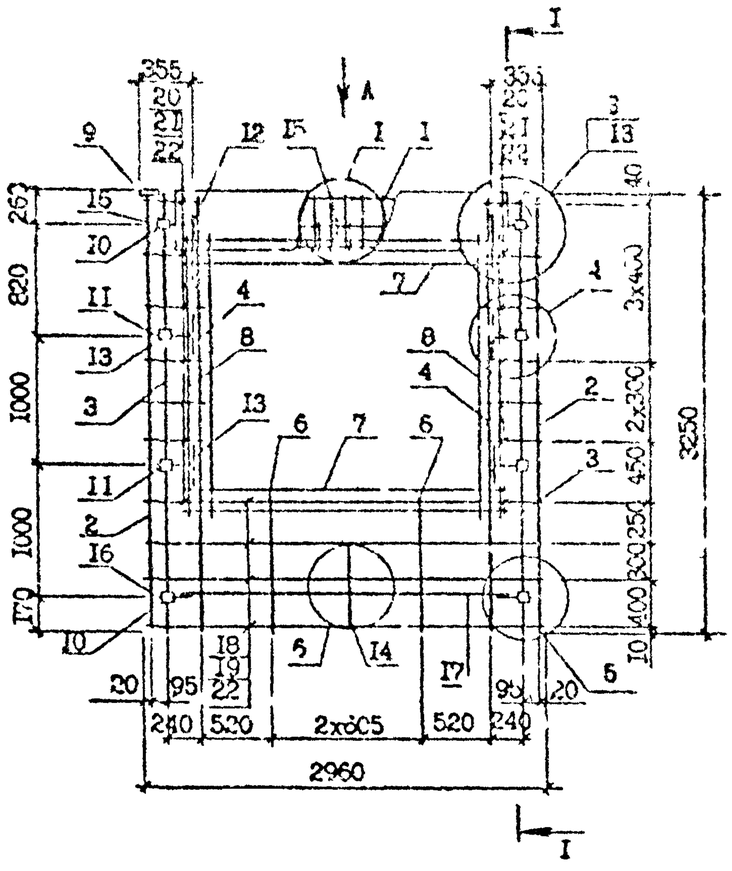

Поз.	Обозначение	Наименование	Количество 2КП0 30.33 -I	Количество 2КП0 30.33 -2	Обозначение чертежа
I		Каркас упр.об. СКРI	I	–	I.090.I-7с.2-I 69
		СП-2	–	I	69
2		Каркас КР7	2	2	I.090.I-7с.2-I 73
3		КРI	2	2	72
4		КР4	2	2	73
5		КР5	–	–	73
6		КРI0	2	2	73
7	Сетка СI9		2	2	78
8	СI8		2	2	78
9	Изделие заклад. МII		2	2	79
I0	МН3		4	4	79
II	МН4		4	4	80
I2	Петля строповоч. СП4		2	2	83
I3	Стержень анкерн. АНI		4	4	82
I4	АН2		I	I	82
I5	АН3		I	I	82
I6	АН4		4	4	82
I7	Ф10А-I, L =2500; I,54кг		2	2	без черт.
I8	Ф8Вр-I, L =2960; 0,46кг		4	4	без черт.
I9	Ф6Вр-I, L =2750; 0,42кг		4	4	без черт.
20	Ф5Вр-I, L =430; 0,07кг		I2	I2	без черт.
2I	Ф5Вр-I, L =270; 0,04кг		I2	I2	без черт.
22	Ф5Вр-I, L =I30; 0,02кг		20	20	без черт.
	Масса каркаса, кг		74,30	76,4I	

Технические требования см. I.090.I-7с.2-1 ТТ
Арматура класса А-I по ГОСТ 5781-82*
Арматура класса Вр-I по ГОСТ 6727-80*.
Узлы см. I.090.I-7с.2-I Д2

Разраб.	Шелия		30.9
Проверил	Салихова		30.9
ГИП	Бураженадзе		30.9
Нач.отд.	Бахтадзе		30.9
Н.контр.	Маркарян		30.9

I.090.I-7с.2-7 33

КАРКАС ПРОСТРАНСТВЕННЫЙ 2КП0 30.33-I, 2КП0 30.33-2

Стадия	Лист	Листов
Р		I

ТбилЗНИИЭП

Т.К. I.090I-7с. вып. 2-1

Инв. № подл. | Подпись и дата | Взам. инв. №

Копировал

Формат А3

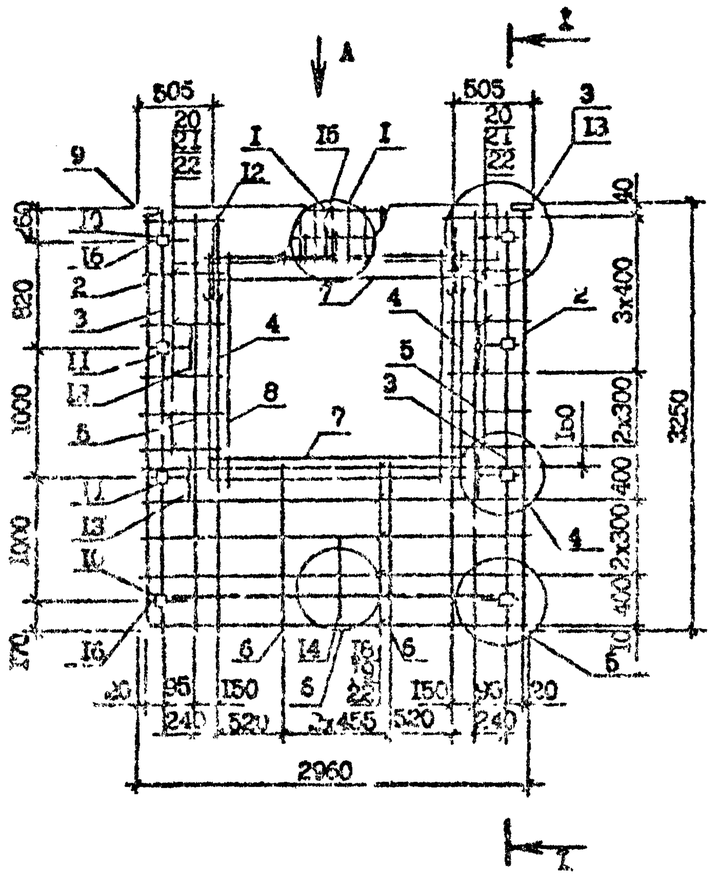

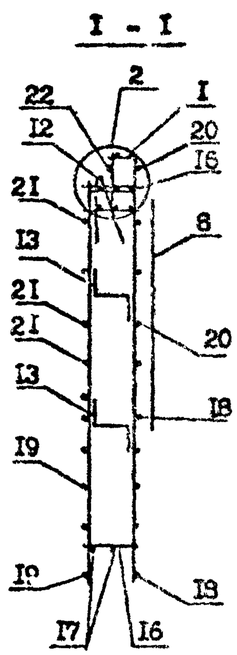

Поз.	Наименование	Количество ЗКПО 30.33-I	Количество ЗКПО 30.33-2	Обозначение документа
I	Каркас укр.сб. СКР3	I	-	I.090.I-7с.2-I 69
	СКР4	-	I	69
2	Каркас КР7	2	2	I.090.I-7с.2-I 73
3	КРI	2	2	72
4	КР1	2	2	73
5	КР5	2	2	73
6	КРI0	2	2	73
7	Сетка СI3	2	2	78
8	СI3	2	2	78
9	Изделие заклади. МНI	2	2	79
I0	МI3	4	4	79
II	МI4	4	4	80
I2	Петля строповоч. СП4	2	2	83
I3	Стержень анкерн. АIII	4	4	82
I4	АН2	I	I	82
I5	АН3	I	I	82
I6	АН4	4	4	82
I7	⌀I0А-I, L =2500; I,54кг	2	2	без черт.
I8	⌀5Вр-I, L =2960; 0,46кг	4	4	без черт.
I9	⌀5Вр-I, L =2750; 0,42кг	4	4	без черт.
20	⌀5Вр-I, L =580; 0,09кг	I2	I2	без черт.
2I	⌀5Вр-I, L =420; 0,06кг	I2	I2	без черт.
22	⌀5Вр-I, L =I30; 0,02кг	20	20	без черт.
	Масса каркаса, кг	74,9I	79,44	

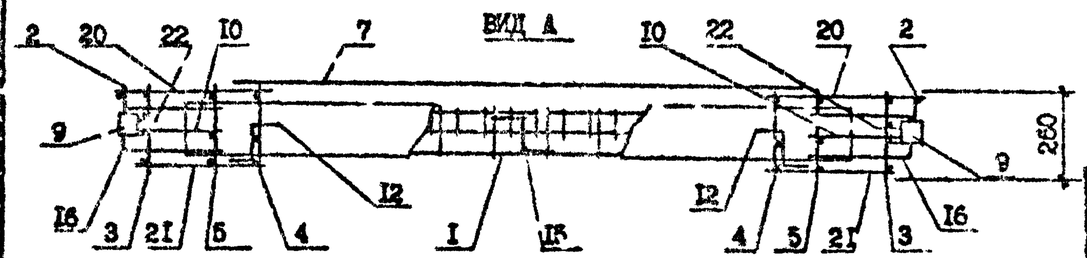

Технические требования см. I.090.I-7с.2-I ТТ
Узлы см. I.090.I-7с.2-I Д2
Арматура класса А-I по ГОСТ 5781-82*.
Арматура класса Вр-I по ГОСТ 6727-80*.
Опалубочный чертеж см. I.090.I-7с.2-I 02

Разраб.	Шелия			I.090.I-7с.2-I 34	
Проверил	Салихова				
ГИП	Бурдиашвили				
Нач.отд.	Бахтадзе			КАРКАС ПРОСТРАНСТВЕННЫЙ ЗКПО 30.33-I, ЗКПО 30.33-2	Стадия: Р; Лист; Листов: I
Н.контр.	Меркулян				ТбилЗНИИЭП

Инв. № подл. | Подпись и дата | Взам. инв. №

Копировал

Формат А3

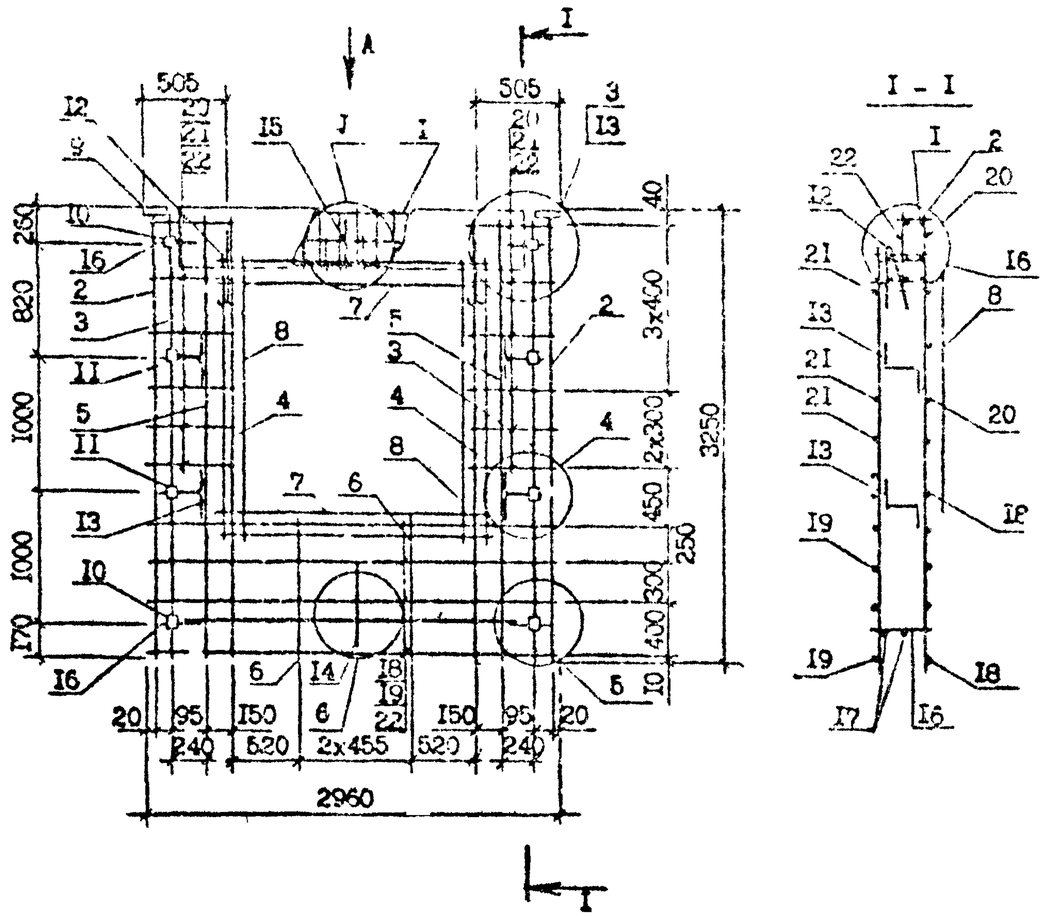

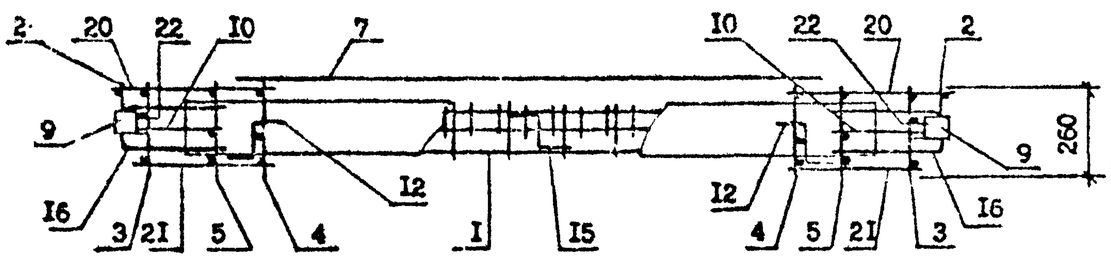

Поз.	Наименование	Количество 4КП0 30.33 -I	Количество 4КП0 30.33 -2	Обозначение документа
I	Каркас УКР.сб. СКП3	I	-	I.090.I-7с.2-I 69
	СКР4	-	I	69
2	Каркас КР7	2	2	73
3	КР1	2	2	72
4	КР4	2	2	73
5	КР5	2	2	73
6	КРII	2	2	73
7	Сетка С8	2	2	78
8	С7	2	2	78
9	Изделие закладн.МН1	2	2	79
I0	МН3	4	4	79
II	МН4	4	4	80
I2	Петля строповоч.СП4	2	2	83
I3	Стержень анкерн.АН1	4	4	82
I4	АН2	I	I	82
I5	АН3	I	I	82
I6	АН4	4	4	82
I7	Ф10А-I, L =2500; I,54кг	2	2	без черт.
I8	Ф5Вр-I, L =2960; 0,46кг	5	5	без черт.
I9	Ф5Вр-I, L =2750; 0,42кг	5	5	без черт.
20	Ф5Вр-I, L =580; 0,09кг	I2	I2	без черт.
2I	Ф5Вр-I, L =420; 0,06кг	I2	I2	без черт.
22	Ф5Вр-I, L =130; 0,02кг	20	20	без черт.
	Масса каркаса, кг	75,45	79,98	

Спалубочный чертеж см. I.090.I-7с.2-I 02
Технические требования см. I.090.I-7с.2-I ТТ
Узлы см. I.090.I-7с.2-I Д2
Арматура класса А-I по ГОСТ 5781-82*
Арматура класса Вр-I по ГОСТ 6727-80*.

Разраб.	Шелия		3099
Провери	Сотахова		3099
ГИП	Бурджанадзе		3099
Нач.отр.	Бахтеева		3099
Н.контр.	Маркарян		3099

I.090.I-7с.2-I 35

КАРКАС ПРОСТРАНСТВЕННЫЙ 4КП0 30.33-I, 4КП0 30.33-2

Стадия	Лист	Листов
Р		I

ТбилЗНИИЭП

Копировал

Формат А8

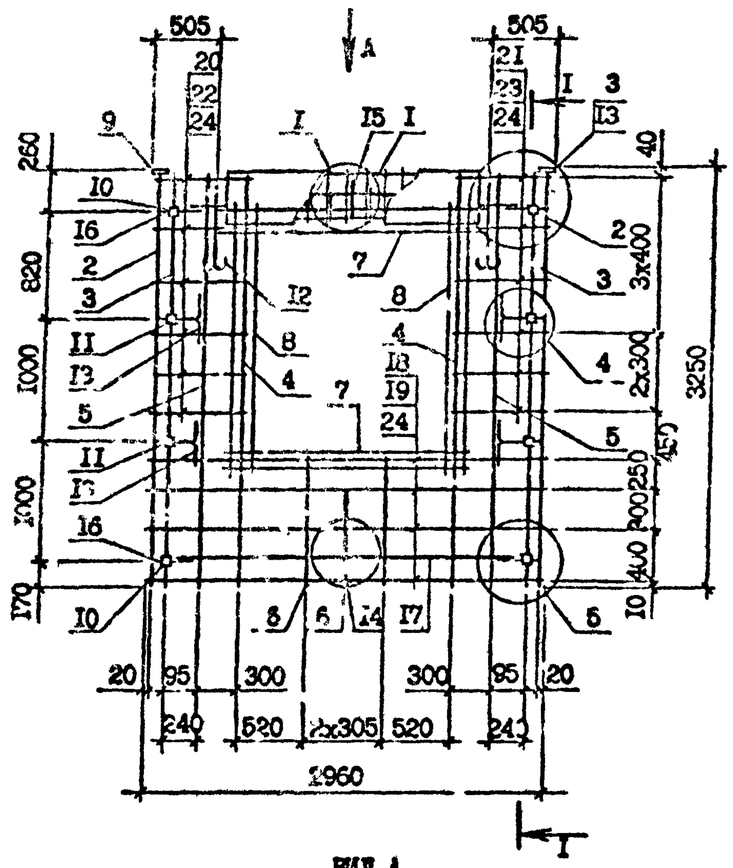

Поз.	Наименование	Кол.	Обозначение документа
I	Каркас укр.сб. СКР5	I	I.090.I-7с.2-I 70
2	Каркас КР7	2	73
3	КРI	2	72
4	КР4	2	73
5	КР5	2	73
6	КРI0	2	73
7	Сетка СI7	2	78
8	СI8	2	78
9	Изделие закладное МН2	2	79
I0	МН3	4	79
II	МН4	4	80
I2	Петля строповочная СП4	2	83
I3	Стержень анкерный АНI	4	82
I4	АН2	I	82
I5	АН3	I	82
I6	АН4	4	82
I7	Ф10А-I, L =2500; I,54кг	2	без черт.
I8	Ф5Вр-I, L =2960; 0,46кг	4	без черт.
I9	Ф5Вр-I, L =2750; 0,42кг	4	без черт.
20	Ф5Вр-I, L =730; 0,IIкг	6	без черт.
2I	Ф5Вр-I, L =730; 0,IIкг	6	без черт.
22	Ф5Вр-I, L =570; 0,09кг	6	без черт.
23	Ф5Вр-I, L =570; 0,09кг	6	без черт.
24	Ф5Вр-I, L =I30; 0,02кг	20	без черт.
Масса каркаса, кг		73,83	

Технические требования см. I.090.I-7с.2-I ТТ
Узлы см. I.090.I-7с.2-I Д2
Арматура класса А-I по ГОСТ 5781-82*.
Арматура класса Вр-I по ГОСТ 6727-80*.
Опалубочный чертеж см. I.090.I-7с.2-I 05

Разраб.	Шелих		3.89
Проверил	Салихова		3.89
ГИП	Гурджанадзе		3.89
Нач.отд.	Бахтадзе		3.89
Н.контр.	Маркарян		3.89

I.090.I-7с.2-I 56

КАРКАС ПРОСТРАНСТВЕННЫЙ
5КП0 30.33-2

Стадия	Лист	Листов
Р		I

Тбилгипромиз

Инв. № подл. | Подпись и дата | Взам. инв. №

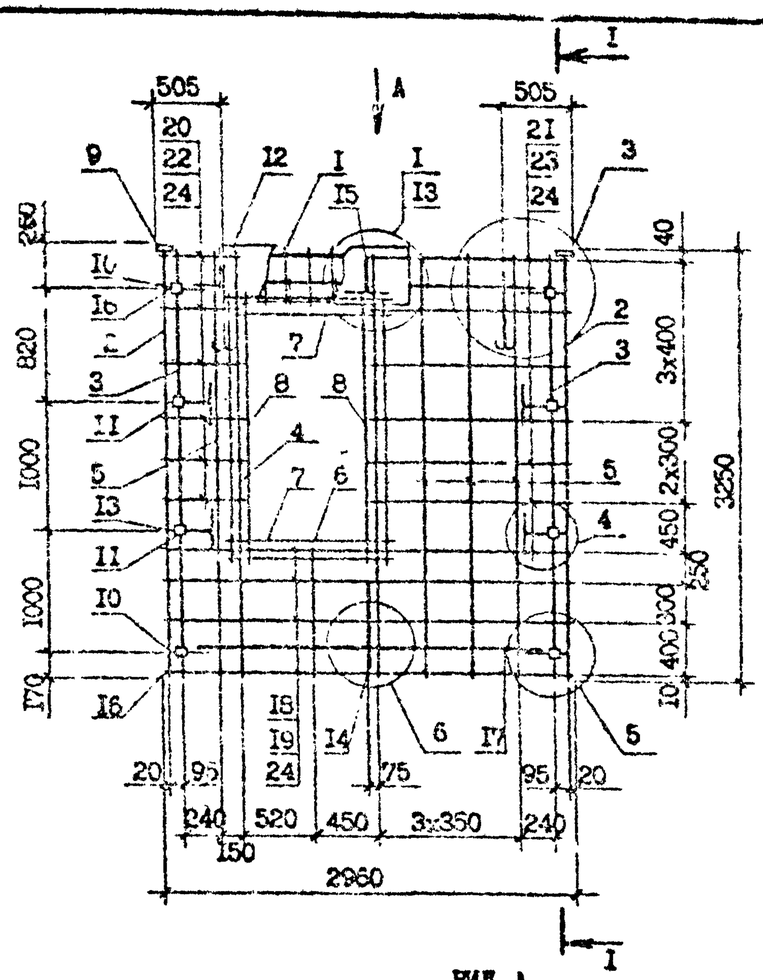

ВИД А

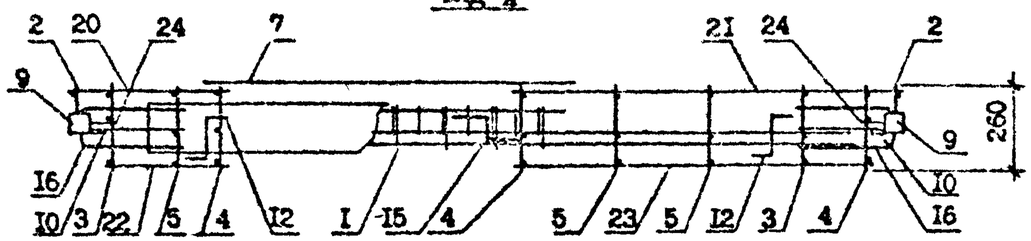

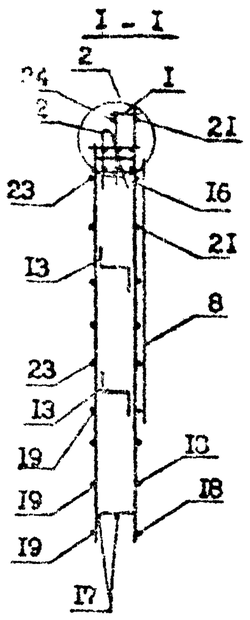

Поз.	Наименование	Кол.	Обозначение документа
I	Каркас укр.сб. СК-6	I	I.090.I-7с.2-I 71
2	Каркас КР7	2	73
3	КР1	2	72
4	КР4	2	73
5	КР5	4	73
6	КР10	I	73
7	Сетка СI6	2	78
8	СI8	2	78
9	Изделие закладное МН2	2	79
I0	МН3	4	79
II	МН4	4	80
I2	Петля строповочная СП5	2	83
I3	Стержень анкерный АН1	4	82
I4	АН2	I	82
I5	АН3	I	82
I6	АН4	4	82
I7	ФI0А-I, L =2500;I,54кг	2	без черт.
I8	Ф5Вр-I, L =2960;0,46кг	4	без черт.
I9	Ф5Вр-I, L =2750;0,42кг	4	без черт.
20	Ф5Вр-I, L =580; 0,09кг	6	без черт.
2I	Ф5Вр-I, L =I480;0,23кг	6	без черт.
22	Ф5Вр-I, L =420; 0,06кг	6	без черт.
23	Ф5Вр-I, L =I320;0,20кг	6	без черт.
24	Ф5Вр-I, L =I30; 0,02кг	20	без черт.
	Масса каркаса,кг	75,08	

Технические требования см. I.090.I-7с.2-I ТТ
Узлы см. I.090.I-7с.2-I Д2
Арматура класса А-I по ГОСТ 578I-82*
Арматура класса Вр-I по ГОСТ 6727-80*
Опалубочный чертеж см. I.090.I-7с.2-I 04

азраб.	Шалия		30.9.90
Проверил	Салихова		30.9.90
ГИП	Бурджанадзе		30.9.90
Нач.отд.	Бахтадзе		30.9.90
Н.контр.	Маркарян		30.9.90

I.090.I-7с.2-I 37

КАРКАС ПРОСТРАНСТВЕННЫЙ
6КПО 30.33-2

Стадия	Лист	Листов
Р		I

ТбилЗНИИЭП

Инв. № подл. | Подпись и дата | Взам. инв. №

Копировал Формат А3

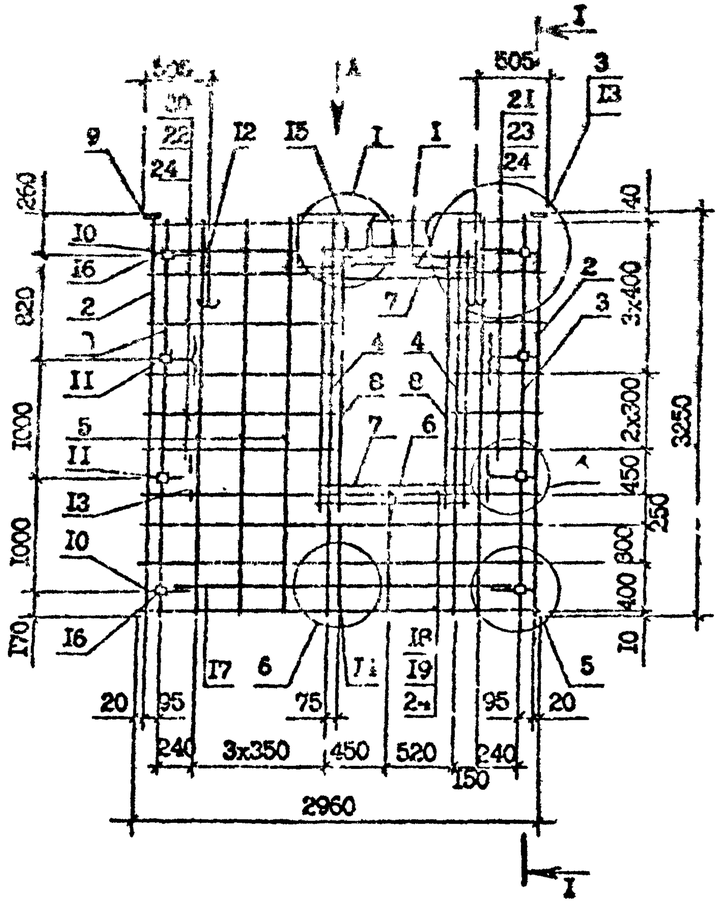

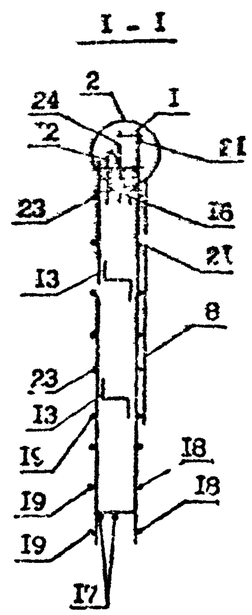

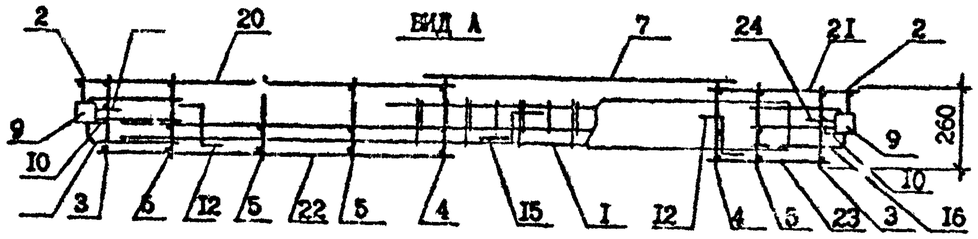

Поз.	Наименование	Кол.	Обозначение документа
I	Каркас укр.сб. СКР7	I	I.090.I-7с.2-I 7I
2	Каркас КР7	2	73
3	КР I	2	72
4	КР4	2	73
5	КР5	4	73
6	КРI0	I	73
7	Сетка СI6	2	78
8	СI8	2	78
9	Изделие закладное МН2	2	79
I0	МН3	4	79
II	МН4	4	80
I2	Петля строповочная СП5	2	83
I3	Стержень анкерный АНI	4	82
I4	АН2	I	82
I5	АН3	I	82
I6	АН4	4	82
I7	ФIOА-I, L =2500; I,54кг	2	без черт.
I8	Ф5Вр-I, L =2960; 0,46кг	4	без черт.
I9	Ф5Вр-I, L =2750; 0,42кг	4	без черт.
20	Ф5Вр-I, L =I480; 0,23кг	6	без черт.
2I	Ф5Вр-I, L =580; 0,09кг	6	без черт.
22	Ф5Вр-I, L =I320; 0,20кг	6	без черт.
23	Ф5Вр-I, L =420; 0,06кг	6	без черт.
24	Ф5Вр-I, L =I30; 0,02кг	20	без черт.
	Масса каркаса, кг	75,08	

Технические требования см. I.090.I-7с.2-I ТТ
Опалубочный чертеж см. I.090.I-7с.2-I 04
Узлы см. I.090.I-7с.2-I I2
Арматура класса А-I по ГОСТ 5781-82*
Арматура класса Вр-I по ГОСТ 6727-80*.

Разраб.	Шечия		3089
Провери.	Саляхова		3089
ГИП	Бурджанадзе		3089
Нач.отд.	Бахтадзе		3089
Н.контр.	Маркарян		3089

I.090.I-7с.2-I 38

КАРКАС ПРОСТРАНСТВЕННЫЙ 7КП0 30.33-2

Стадия	Лист	Листов
Р		I

ТбилЗНИИЭП

Инв. № подл. | Подпись и дата | Взам. инв. №

Т.К. 1090.1-7с, вып.2-1

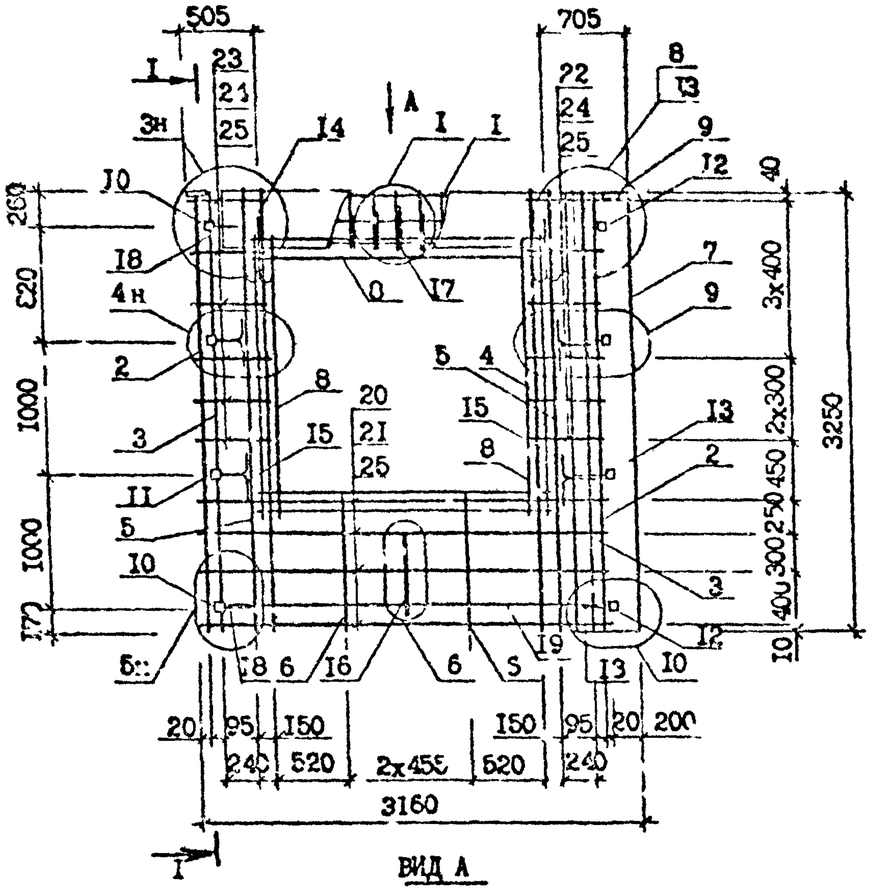

Поз.	Наименование	Изд. на каркас		Обозначение документа
		КПО 32.33-I	КПО 32.33-2	
I	Каркас укр.сб. СКР3	I	-	I.090.I-7с.2-I 39
	СК4	-	I	39
2	Каркас КР7	2	2	73
3	КРI	2	2	72
4	КР4	2	2	73
5	КР5	2	2	73
6	КРI0	2	2	73
7	Сетка С2I	I	I	78
8	СI8	4	4	78
9	Изделие закладное МНI	2	2	79
I0	МН3	2	2	79
II	МН4	2	2	80
I2	МН5	2	2	80
I3	МН6	2	2	8I
I4	Петля строповочн. СП4	2	2	83
I5	Стержень анкерный АНI	4	4	82
I6	АН2	I	I	82
I7	АН3	I	I	82
I8	АН4	4	4	82
I9	ФI0А-I; L =2500; I,54 кг	2	2	без черт.
20	Ø5Вр-I; L =3060; 0,47кг	4	4	без черт.
2I	Ø5Вр-I; L =2750; 0,42кг	4	4	без черт.
22	Ø5Вр-I; L =680; 0,I0кг	6	6	без черт.
23	Ø5Вр-I; L =580; 0,09кг	6	6	без черт.
24	Ø5Вр-I; L =420; 0,06кг	I2	I2	без черт.
25	Ø5Вр-I; L =I30; 0,02кг	20	20	без черт.
	Масса каркаса, кг	78,86	63,39	

Технические требования см.I.090.I-7с.2-I ТТ
Опалубочный чертеж см.I.090.I-7с.2-I 05
Узлы см.I.090.I-7с.2-I II2
Арматура класса А-... по ГОСТ 5781-82*
Арматура класса Вр-I по ГОСТ 6727-80*.

Разраб.	Шелия		I.I8
Проверил	Салихова		I0.I
ГИП	Бурджанадзе		30.I0
Нач.отд.	Бахтадзе		30.I0
Н.контр.	Мачкарян		I0.I0

I.090.I-7с.2-I 39

КАРКАС ПРОСТРАНСТВЕННЫЙ КПО 32.33-I, КПО 32.33-2

Стадия	Лист	Листов
Р		

ТбилЗНИИЭП

Взам. инв. № | Подпись и дата | Инв. № подл.

Копировал

Формат А3

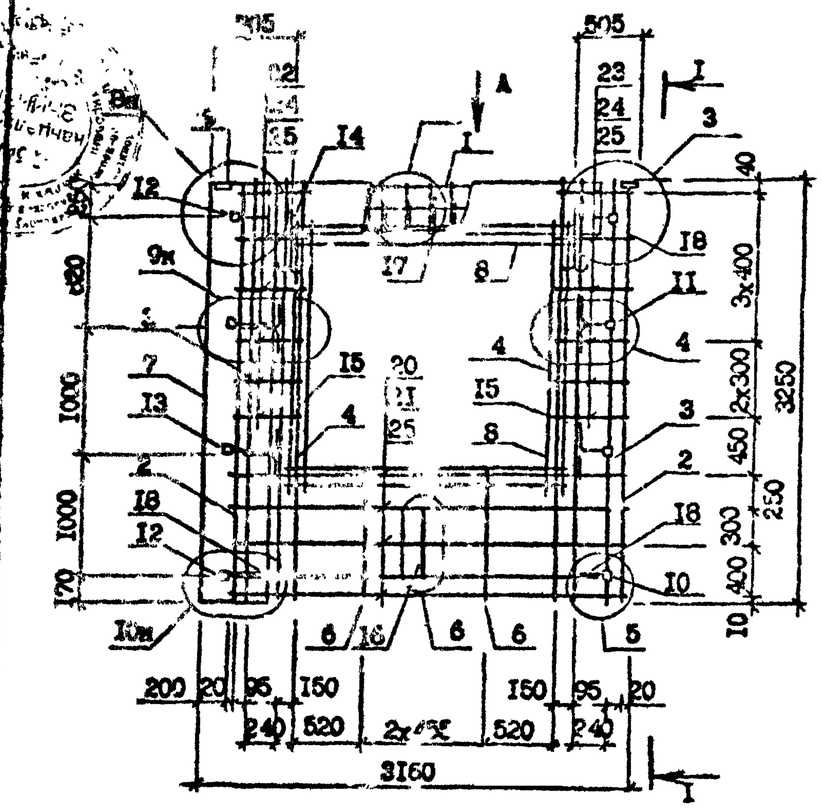

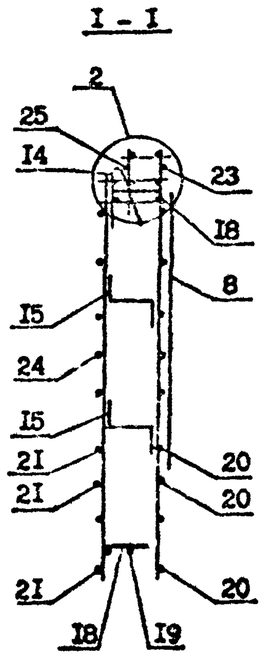

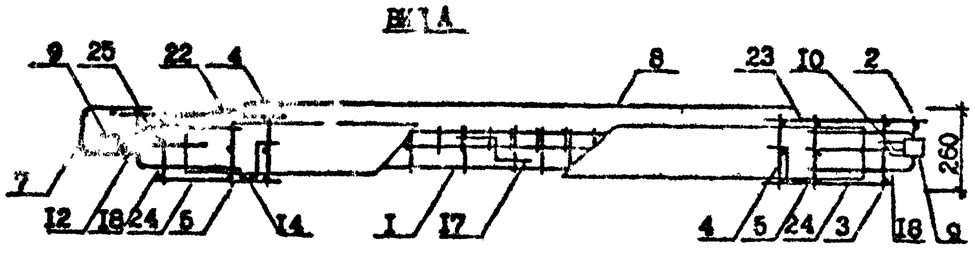

Поз.	Наименование	Количество 2КПО 32.33-I	Количество 2КПО 32.33-2	Обозначение документа
I	Каркас укр.сб. СКР3	I	-	I.090.I-7с.2-I 69
	СКР4	-	I	69
2	Каркас КР7	2	2	I.090.I-7с.2-I 73
3	КРI	2	2	72
4	КР4	2	2	73
5	КР5	2	2	73
6	КРI0	2	2	73
7	Сетка С2I	I	I	78
8	СI8	4	4	78
9	Изделие закладн.МНI	2	2	79
I0	МН3	2	2	79
II	МН4	2	2	80
I2	МН5	2	2	80
I3	МН6	2	2	8I
I4	Петля строповочн.СП4	2	2	83
I5	Стержень анкерный АНI	4	4	82
I6	АН2	I	I	82
I7	АН3	I	I	82
I8	АН4	4	4	82
I9	ФI0А-I, L =2500;I,54кг	2	2	без черт.
20	Ф5Вр-I, L =3060;0,47кг	4	4	без черт.
2I	Ф5Вр-I, L =2750;0,42кг	4	4	без черт.
22	Ф5Вр-I, L =680; 0,I0кг	6	6	без черт.
23	Ф5Вр-I, L =580; 0,09кг	6	6	без черт.
24	Ф5Вр-I, L =420; 0,06кг	I2	I2	без черт.
25	Ф5Вр-I, L =I30; 0,02кг	20	20	без черт.
	Масса каркаса,кг	78,86	83,39	

Опалубочный чертеж см. I.090.I-7с.2-I 06
Технические требования см. I.090.I-7с.2-I ТТ
Арматура класса А-I по ГОСТ 578I-82*
Арматура класса Вр-I по ГОСТ 6727-80*.
Узлы см. I.090.I-7с.2-I Д2

Разраб.	Шелия		3.08.90
Проверил	Салихова		3.08.90
ГИП	Бурджанадзе		3.08.90
Нач.отд.	Бахтадзе		3.08.90
Н.контр.	Маркарян		3.08.90

I.090.I-7с.2-I 40

КАРКАС ПРОСТРАНСТВЕННЫЙ
2КПО 32.33-I,2КПО 32.33-2

Стадия	Лист	Листов
Р		I

ТбилЗНИИЭП

Инв № подл | Подпись и дата | Взам инв №

Подлинник

к.к. 1.090.1-7с. вып. 2-1

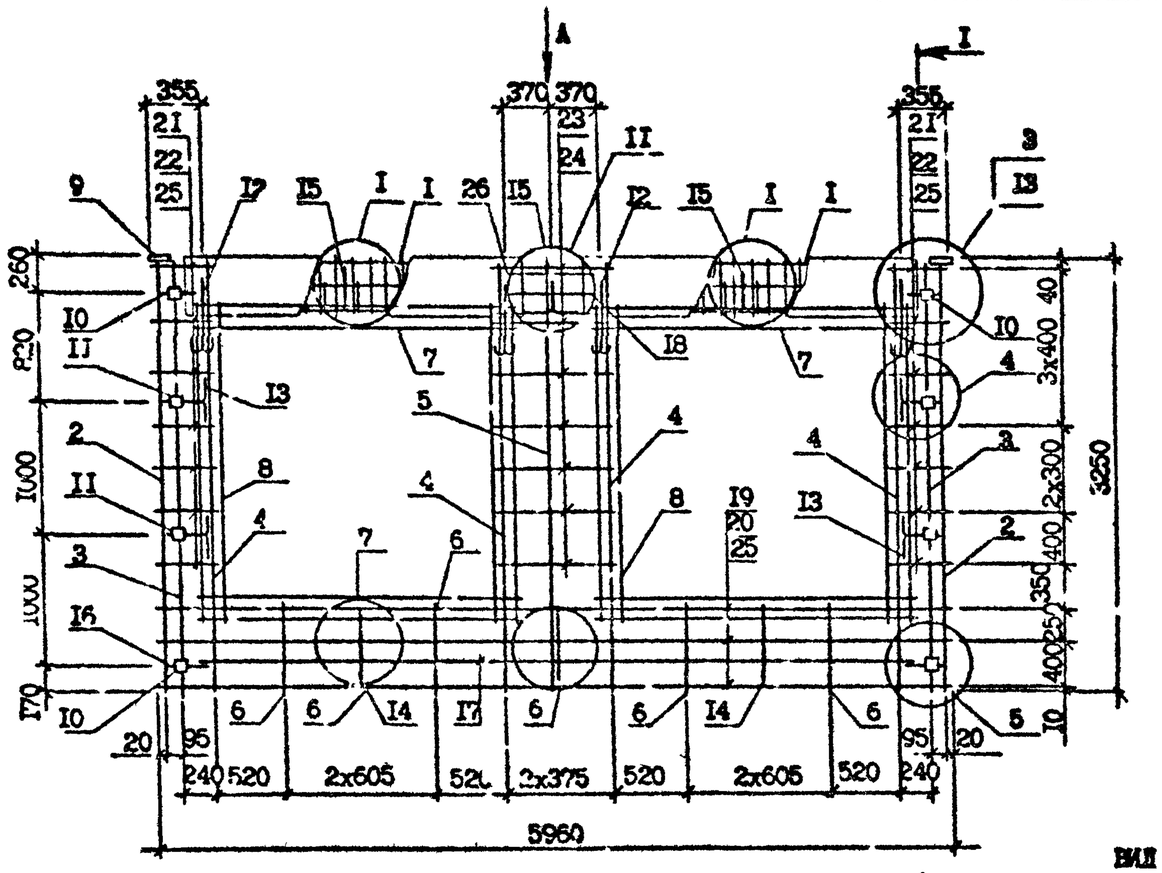

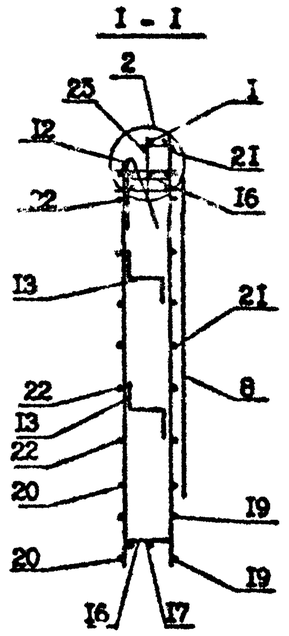

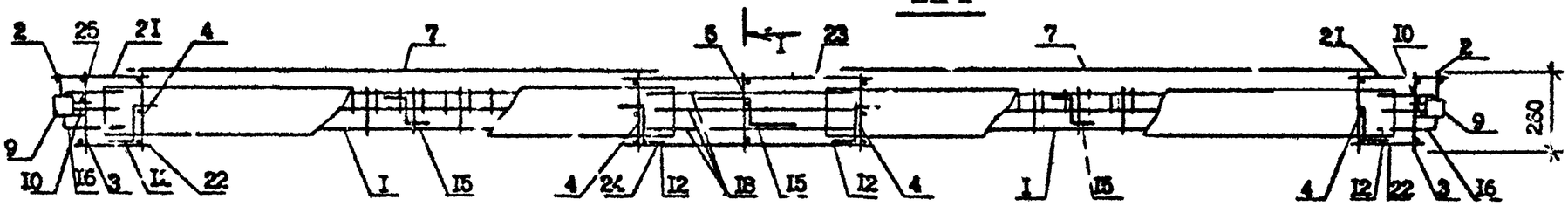

Спецификации арматуры см. I.090.I-7с.2-I 4л. л.2
Технические требования см. I.090.I-7с.2-I ТТ
Узлы см. I.090.I-7с.2-I Д2
Опалубочный чертеж см. I.090.I-7с.2-I 07

Разраб.	Шапия		12.90
Проверил	Салихова		12.90
ГИП	Бурджанадзе		12.90
Нач.отд.	Бахтадзе		12.90
Н.контр.	Маркарян		12.90

I.090.I-7с.2-I 4I

КАРКАС ПРОСТРАНСТВЕННЫЙ
ПКП 60.33-I, ПКП 60.33-2

Стадия	Лист	Листов
	1	2

ТЕХНИНИЭП

Копировал

Формат А3

Инв. № подл. | Подпись и дата | Взам. инв. №

Поз.	Наименование	Количество ПКП 60.33 -I	Количество ПКП 60.33 -2	Обозначение документа
	Каркас укр.сб. СКР1	2	-	I.090.I-7с.2-I 69
	СКР2	-	2	69
2	Каркас КР7	2	2	I.090.I-7с.2-I 73
3	КР1	2	2	72
4	КР4	4	4	73
5	КР5	I	I	73
6	КР9	4	4	73
				73
7	Сетка С19	4	4	I.090.I-7с.2-I 78
8	С19	4	4	78
				78
9	Изделие закладное МН1	2	2	I.090.I-7с.2-I 79
I0	МН3	4	4	79
II	МН4	4	4	80
I2	Петля строповочн. СП5	4	4	83
I3	Стержень анкерный АН1	4	4	82
I4	АН2	3	3	82
I5	АН3	3	3	82
I6	АН4	4	4	82
I7	Ф10А-I; L =5500; 3,39кг	2	2	без чертежа
I8	Ф10А-I; L =700; 0,43кг	3	3	без черт.
I9	Ф5Вр-I; L =5960; 0,92кг	3	3	без черт.
20	Ф5Вр-I; L =5750; 0,89кг	3	3	без черт.
2I	Ф5Вр-I; L =430; 0,07кг	I4	I4	без черт.
22	Ф5Вр-I; L =270; 0,04кг	I4	I4	без черт.
23	Ф5Вр-I; L =910; 0,I4кг	7	7	без черт.
24	Ф5Вр-I; L =770; 0,I2кг	7	7	без черт.
25	Ф5Вр-I; L =I30; 0,02кг	20	20	без черт.
26	Ф12А-III; L =250; 0,22кг	2	2	без черт.
	Масса каркаса, кг	I33,9	I38,2	

Арматура класса А-I и А-III по ГОСТ 5781-82*.
Арматура класса Вр-I по ГОСТ 6727-80*.

т.к. 1.090.1-7с. вып 2-1

Инв. № подл. | Подпись и дата | Взам. инв. №

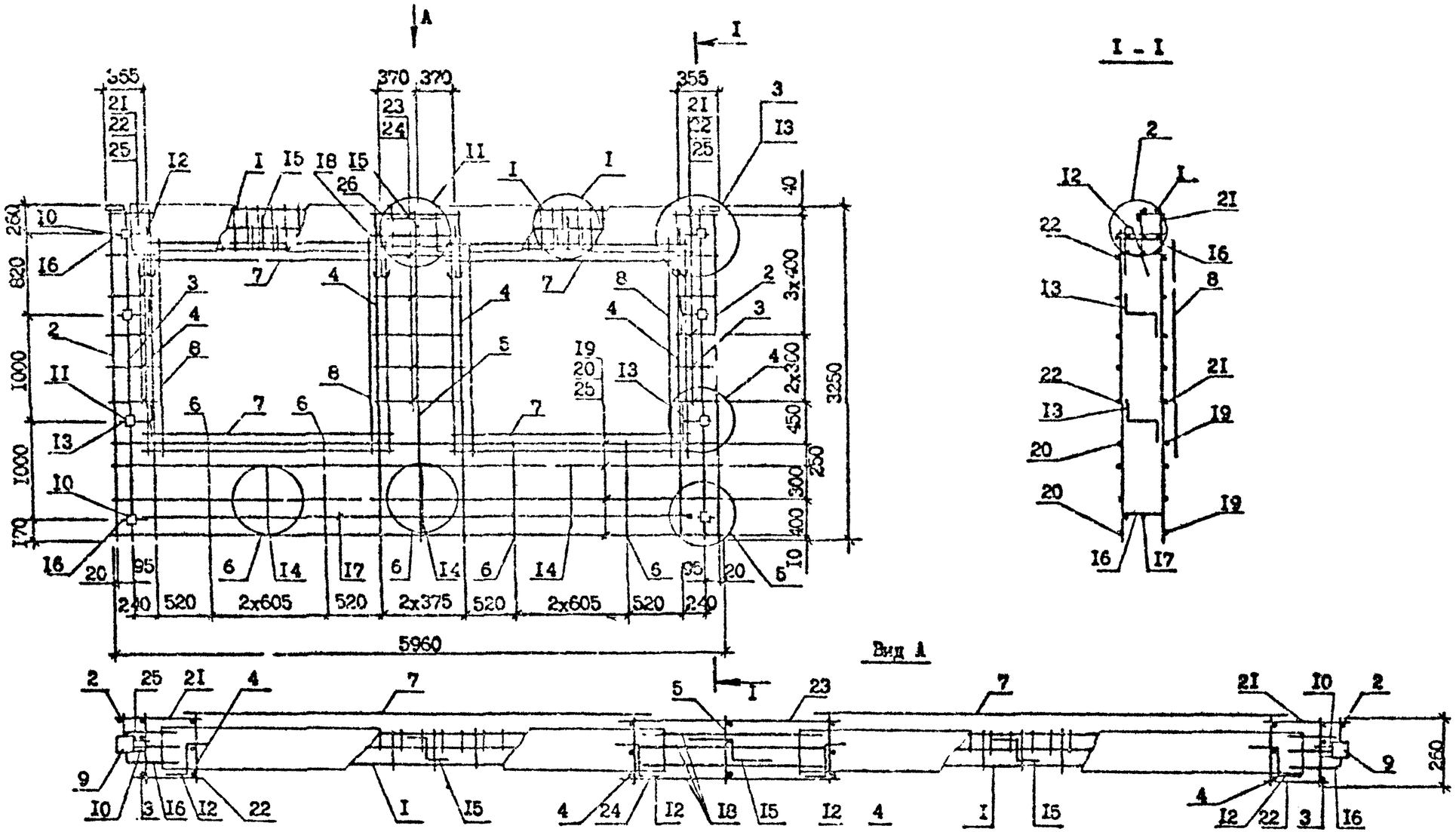

Технические требования см. I.090.I-7с.2-I ТТ
Узлы см. I.090.I-7с.2-I Д2
Спецификацию арматуры см. I.090.I-7с.2-I 42 л.2
Опалубочный чертеж см. I.090.I-7с.2-I 07

Разраб.	Шелия			I.090.I-7с.2-I 42			
Провери	Салихова						
ГИП	Бурдженадзе						
Нач.отд.	Бахтадзе			КАРКАС ПРОСТРАНСТВЕННЫЙ 2КПО 60.33-I,2КПО 60.33-2	Стадия	Лист	Листов
					Р	I	2
					ТбилОНИИЭП		
Н.контр.	Маркарян						

Копировал Формат А3

Поз.	Наименование	Количество 2КП0 60.33 -1	Количество 2КП0 60.33 -2	Обозначение документа
I	Каркас укр.сб. СКР1	I	-	I.090.I-7с.2-I 69
	СКР2	-	I	69
2	Каркас КР7	2	2	I.090.I-7с.2-I 73
3	КР1	2	2	72
4	КР4	2	2	73
5	КР5	I	I	73
6	КР10	4	4	73
7	Сетка С19	4	4	78
8	С18	4	4	78
9	Изделие закладное МН1	2	2	79
I0	МН3	4	4	79
II	МН4	4	4	80
I2	Петля строповочная СП5	4	4	83
I3	Стержень анкерный АН1	4	4	82
I4	АН2	3	3	82
I5	АН3	3	3	82
I6	АН4	4	4	82
I7	ФI0А-I, L=5500;3,39кг	2	2	без черт.
I8	ФI0А-I, L=700; 0,43кг	3	3	без черт.
I9	Ф5Вр-I, L=5960;0,92кг	4	4	без черт.
20	Ф5Вр-I, L=5750;0,89кг	4	4	без черт.
2I	Ф5Вр-I, L=430; 0,07кг	I2	I2	без черт.
22	Ф5Вр-I, L=270; 0,04кг	I2	I2	без черт.
23	Ф5Вр-I, L=9I0; 0,I4кг	6	6	без черт.
24	Ф5Вр-I, L=770; 0,I2кг	6	6	без черт.
25	Ф5Вр-I, L=I30; 0,02кг	20	20	без черт.
26	ФI2А-III, L=250; 0,22кг	2	2	без черт.
	Масса каркаса, кг	I34,8	I39,I	

Арматура класса А-I по ГОСТ 5781-82*.
Арматура класса Вр-I по ГОСТ 6727-80*.
Пространственный каркас см. I.090.I-7с.2-I 42 л.I

Инв. № подл. | Подпись и дата | Взам. инв. №

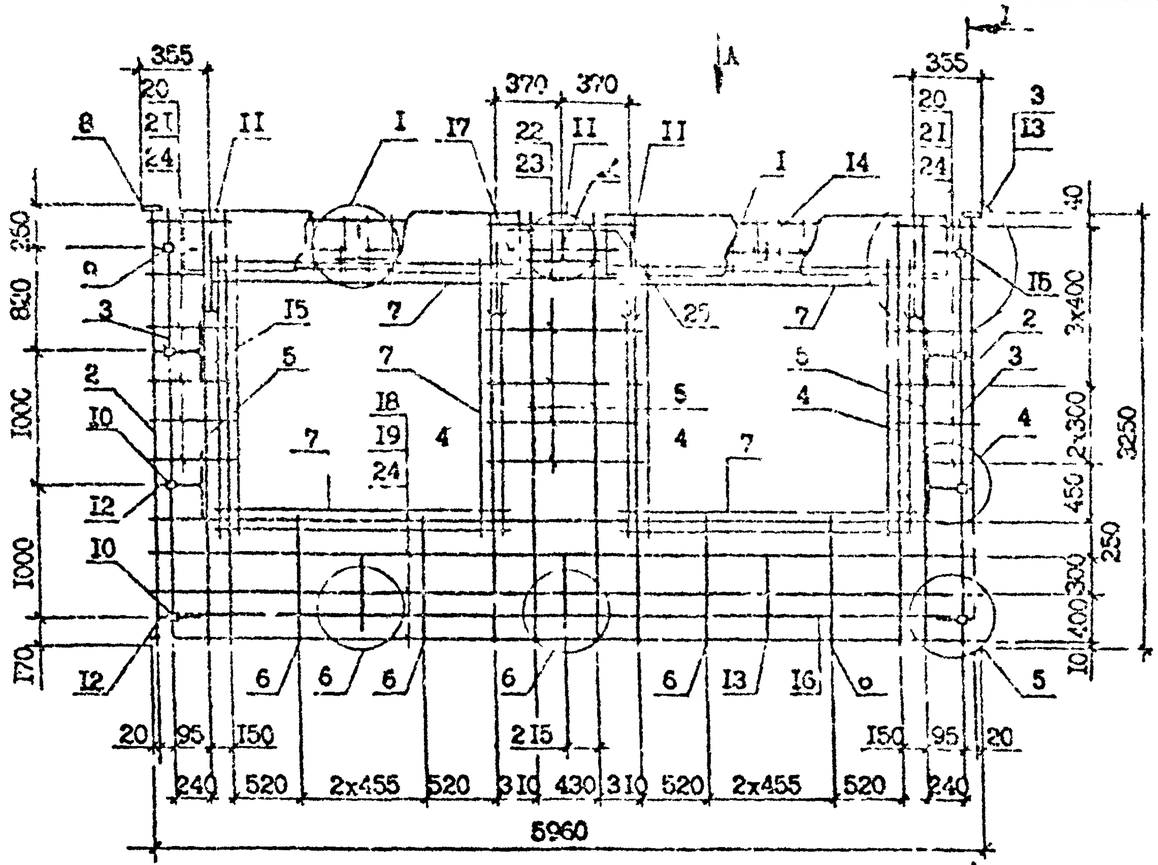

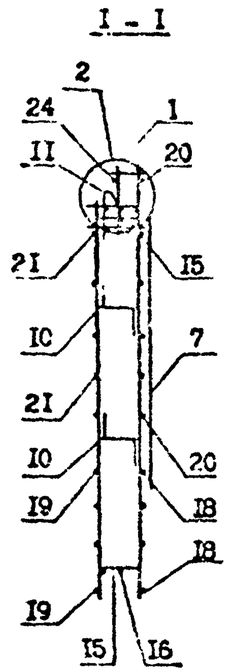

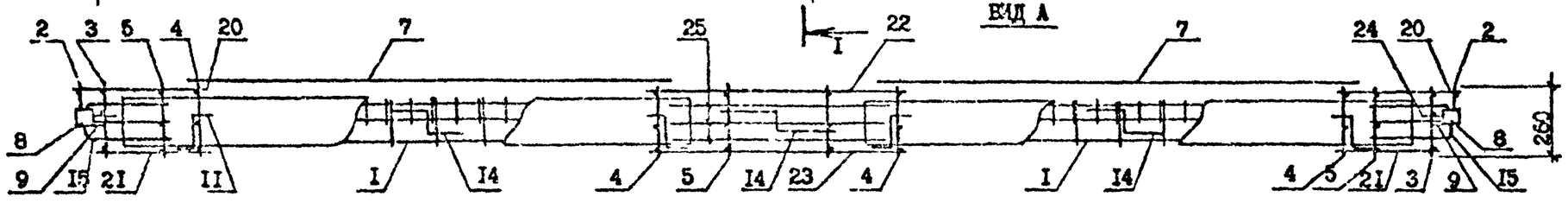

Технические условия см. I.090.I-7с.2-1 ТТ
Опалубочный чертеж см. I.090.I-7с.2-I 08
Узлы см. I.090.I-7с.2-I Д2
Спецификацию арматуры см. I.090.I-7с.2-I 43 л.2

Разраб.	Салихова		9.88
Проверил	Шелия		9.88
ГИП	Бурдзиевская		9.88
Нач.отд.	Бахтадзе		9.88
Н.контр.	Маргарян		9.88

I.090.I-7с.2-I 43

КАРКАС ПРОСТРАНСТВЕННЫЙ
ЗКПО 60.33-I, ЗКПО 60.33-2

Стадия	Лист	Листов
Р	I	2

ЦНИИЭП

Копировал

Формат А3

Инв. № подл. | Подпись и дата | Взам. инв. №

	Наименование	Кол.на каркас		Обозначение документа
		ЗКП0 60.33 -I	ЗКП0 60.33 -2	
I	Каркас укр.сб. СКР3	2	-	I.090.I-7с.2-I 69
	СКР4	-	2	69
2	Каркас КР7	2	2	I.090.I-7с.2-I 73
3	КРI	2	2	72
4	КР4	4	4	73
5	КР5	4	4	73
6	КРI0	4	4	73
7	Сетка СI6	8	8	78
8	Изделие закладное МНI	2	2	79
9	МН3	4	4	79
I0	МН4	4	4	80
II	Петля строповочная СП5	4	4	83
I2	Стержень анкерный АНI	4	4	82
I3	АН2	3	3	82
I4	АН3	3	3	82
I5	АН4	4	4	82
I6	ФI0А-I; L=5500; 3,39кг	2	2	без чертежа
I7	ФI0А-I; L=700; 0,43кг	3	3	без чертежа
I8	Ф5Вр-I; L=5900; 0,92кг	4	4	без чертежа
I9	Ф5Вр-I; L=5750; 0,89кг	4	4	без чертежа
20	Ф5Вр-I; L=380; 0,09кг	I2	I2	без чертежа
2I	Ф5Вр-I; L=420; 0,06кг	I2	I2	без чертежа
22	Ф5Вр-I; L=I2I0; 0,I9кг	6	6	без чертежа
23	Ф5Вр-I; L=I070; 0,I6кг	6	6	без чертежа
24	Ф5Вр-I; L=I30; 0,02кг	20	20	без чертежа
25	ФI2А-III; L=250; 0,22кг	2	2	без чертежа
	Масса каркаса, кг	I33,2	I42,6	

Арматура класса А-I и А-III по ГОСТ 5781-82*.
Арматура класса Вр-I по ГОСТ 6727-80*.
Каркас пространственный см. I.090.I-7с.2-I 43 л.I.

Инв. № подл. | Подпись и дата | Взам. инв. №

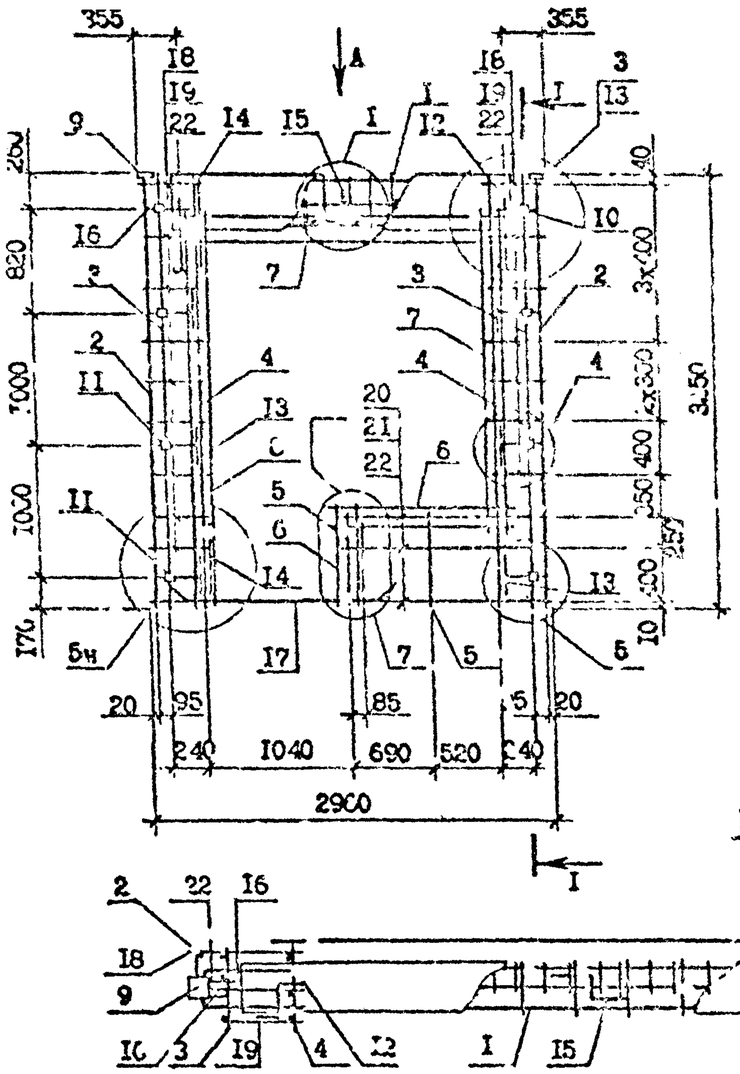

Поз.	Наименование	Количество ПКПБ 30.33 -I	Количество ПКПБ 30.33 -2	Обозначение документа
I	Каркас укр.сборки СКР1	I	-	I.090.I-7с.2-I 69
	СКР2	-	I	69
2	Каркас КР7	2	2	I.090.I-7с.2-I 73
3	КР1	2	2	72
4	КР4	2	2	73
5	КР3	2	2	73
6	Сетка С16	I	I	78
7	С19	2	2	78
8	С20	I	I	75
9	Изделие закладное МН1	2	2	79
I0	МН3	2	2	79
II	МН4	6	6	80
I2	Петля строповочная СП3	2	2	83
I3	Стержень анкерный АН1	6	6	82
I4	АН2	3	3	82
I5	АН3	I	I	82
I6	АН4	2	2	82
I7	Ф10А-I; L=1900; I,17кг	2	2	без черт.
I8	Ф6Вр-I; L=430; 0,07кг	I7	I7	без черт.
I9	Ф5Вр-I; L=270; 0,04кг	I7	I7	без черт.
20	Ф5Вр-I; L=1640; 0,25кг	3	3	без черт.
2I	Ф5Вр-I; L=1770; 0,23кг	3	3	без черт.
22	Ф5Вр-I; L=130; 0,02кг	20	20	без черт.
	Масса каркаса,кг	71,96	74,07	

Технические требования см. I.090.I-7с.2-I ТТ
Опалубочный чертеж см. I.090.I-7с.2-I 09
Узлы см.I.090.I-7с.2-I Д2.
Арматура класса А-I по ГОСТ 5781-82*.
Арматура класса Вр-I по ГОСТ 6727-80*.

Разраб.	Селихова		
Проверил	Шелия		
ГИП	Бурдиашвили		
Нач.отд.	Бахтадзе		
Н.контр.	Маркарян		

I.090.I-7с.2-I 44

КАРКАС ПРОСТРАНСТВЕННЫЙ ПКПБ 30.23-I, ПКПБ 30.33-2

Стадия	Лист	Листов
Р		I

ЦНИИЭП

Инв. № подл. | Подпись и дата | Взам. инв. №

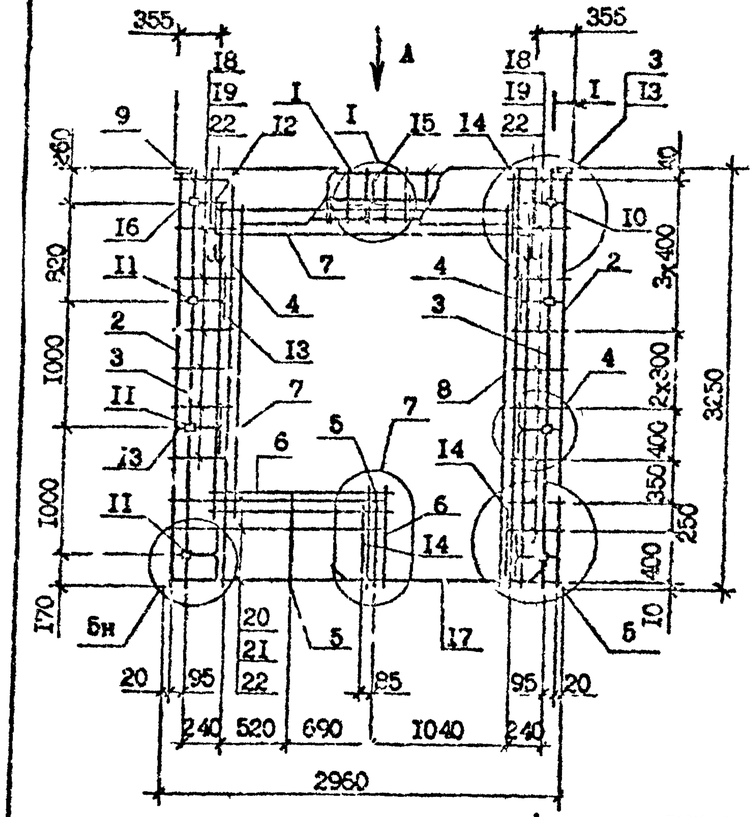

Поз.	Наименование	Количество 2КПБ 30,33 -I	Количество 2КПБ 30,33 -2	Обозначение документа
I	Каркас укр.сборки СКРI	I	-	I.090.I-7с.2-I 45
	СКР2	-	2	
2	Каркас КР7	2	2	I.090.I-7с.2-I 77
3	КРI	2	2	72
4	КР4	2	2	73
5	КР9	2	2	73
6	Сетка СI6	I	I	78
7	СI9	2	2	78
8	С20	I	I	78
9	Изделие закладное МНI	2	2	79
I0	МН3	2	2	79
II	МН4	6	6	80
I2	Петля строповочная СП3	2	2	83
I3	Стержень анкерный АНI	6	6	82
I4	АН2	3	3	82
I5	АН3	I	I	82
I6	АН4	2	2	82
I7	⌀I0А-I, L =I900; I,I7кг	2	2	без чертежа
I8	⌀5Вр-I, L =430; 0,07кг	I7	I7	без черт.
I9	⌀5Вр-I, L =270; 0,04кг	I7	I7	без черт.
20	⌀6Вр-I, L =I640; 0,25кг	3	3	без черт.
2I	⌀5Вр-I, L =I470; 0,23кг	3	3	без черт.
22	⌀5Вр-I, L =I30; 0,02кг	20	20	без черт.
Масса каркаса, кг		7I,96	74,07	

Технические требования см. I.090.I-7с.2-I ТТ
Опалубочный чертеж см. I.090.I-7с.2-I I0
Узлы см. I.090.I-7с.2-I I2
Арматура класса А-I по ГОСТ 5781-82*.
Арматура класса Вр-I по ГОСТ 6727-80*.

Разраб.	Салимова		
Проверил	Шолия		
ГИП	Бурджанадзе		
Нач.отд.	Бахтадзе		
Н.контр.	Мархарян		

I.090.I-7с.2-I 45

КАРКАС ПРОСТРАНСТВЕННЫЙ 2КПБ 30.33-I, 2КПБ 30.33-2

Стадия	Лист	Листов
Р		I

ТбилЗНИИЭП

Инв. № подл. | Подпись и дата | Взам. инв. №

Т.К. I.090.I-7с. вып. 2-I

Копировал

Формат А3

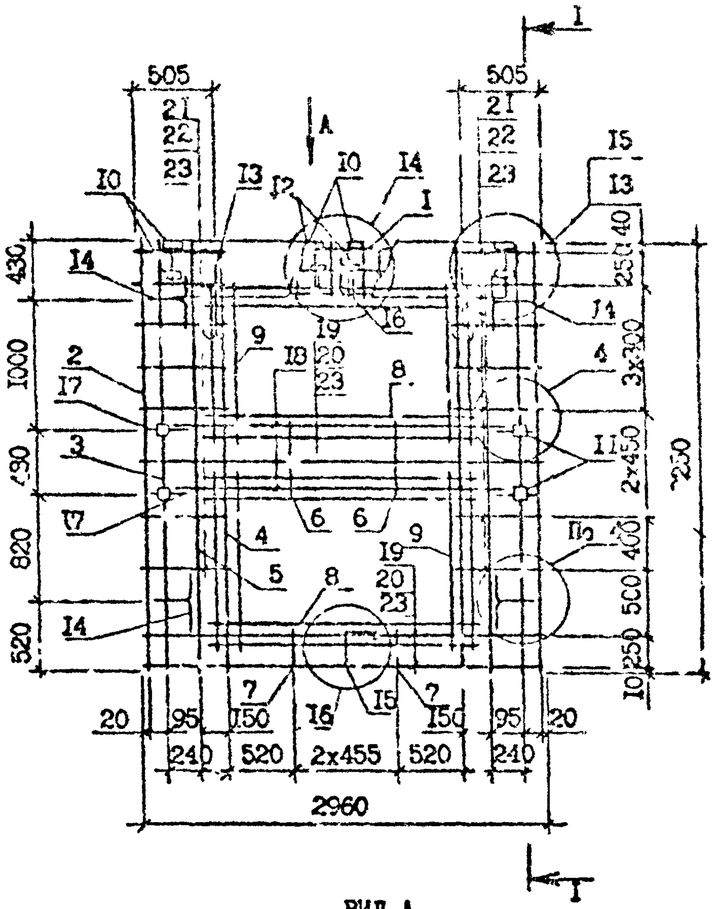

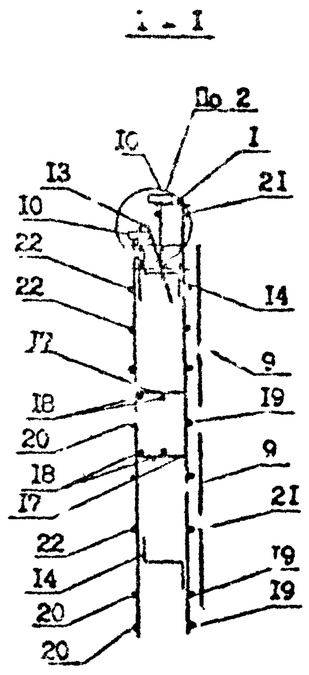

ВИД А

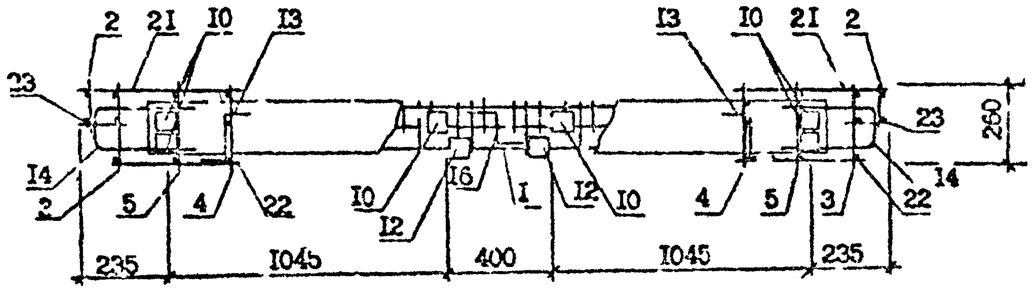

Поз.	Наименование	Кол.	Обозначение документа
I	Каркас укр.сборки СТР4	I	I.090.I-7с.2-I 69
2	Каркас КР7	2	73
3	КР2	2	72
4	КР4	2	73
5	КР5	2	73
6	КР13	2	74
7	КР12	2	74
8	Сетка С18	4	78
9	С16	4	79
I0	Изделие закладное МН1	6	79
II	МН3	4	79
I2	МН7	2	81
I3	Петля строповочная СП4	2	83
I4	Стержень анкерный АН1	4	82
I5	АН5	I	82
I6	АН3	I	82
I7	АН4	4	82
I8	Ф10А-I; L=2500; I,54кг	4	без черт.
I9	Ф5Вр-I; L=2960; 0,46кг	3	без черт.
20	Ф5Вр-I; L=2750; 0,42кг	3	без черт.
2I	Ф5Вр-I; L=580; 0,09кг	I4	без черт.
22	Ф5Вр-I; L=420; 0,06кг	I4	без черт.
23	Ф5Вр-I; L=130; 0,02кг	20	без черт.
	Масса каркаса, кг	88,83	

Арматура класса А-I по ГОСТ 5781-82*.
Арматура класса Вр-I по ГОСТ 6727-80*.
Опалубочный чертеж см. I.090.I-7с.2-I II

Разраб.	Салихова		
Провер.	Шелия		
ГИП	Бурджанадзе		
Нач.отд.	Бахтадзе		
Н.контр.	Маржели		

I.090.I-7с.2-I 18

КАРКАС ПРОСТРАНСТВЕННЫЙ КПД 30.33-2

Стадия	Лист	Листов
Р		I

ТбилЗНИИЭП

Инв. № подл. | Подпись и дата | Взам. инв. №

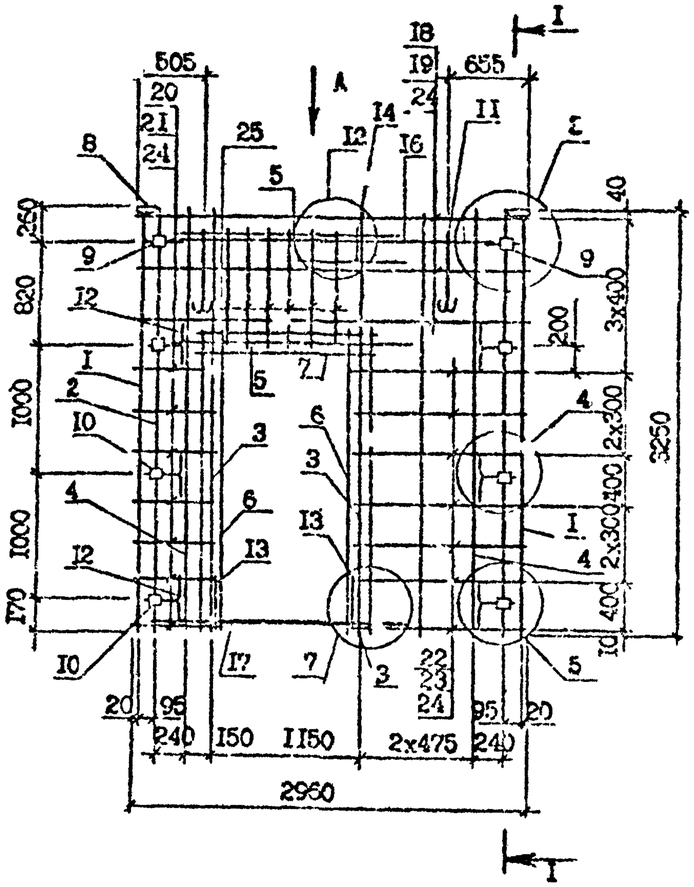

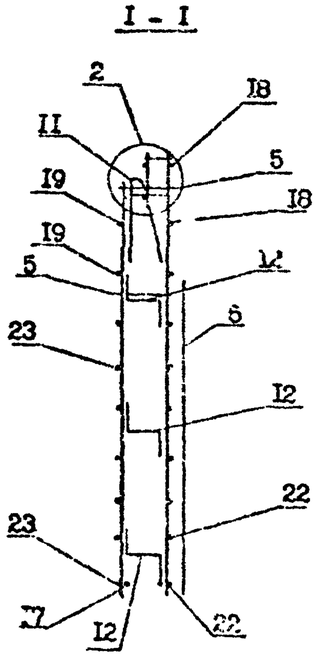

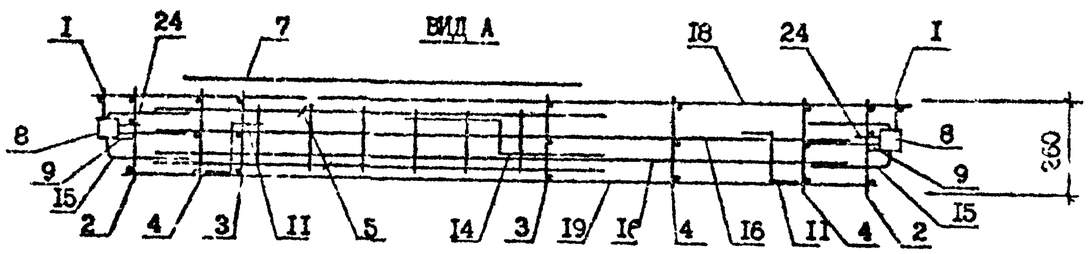

Поз.	Наименование	Кол.	Обозначение документа
I	Каркас КР7	2	I.090.I-7с.2-I 73
2	КР1	2	72
3	КР4	2	73
4	КР5	3	73
5	КРI4	2	74
6	Сетка СI8	2	78
7	СI6	I	78
8	Изделие закладное МН2	2	79
9	МН3	2	79
I0	МН4	6	80
II	Петля строповочная СП4	2	83
I2	Стержень анкерный АН1	6	82
I3	АН2	2	82
I4	АН3	I	82
I5	АН4	2	82
I6	ФIOA-I, L =2500; I,54кг	2	без черт.
I7	ФIOA-I, L =I900; I,I7кг	2	без черт.
I8	Ф5Вр-I, L =2960; 0,46кг	3	без черт.
I9	Ф5Вр-I, L =2750; 0,42кг	3	без черт.
20	Ф5Вр-I, L =580; 0,09кг	7	без черт.
2I	Ф5Вр-I, L =420; 0,06кг	7	без черт.
22	Ф5Вр-I, L =I350; 0,2Iкг	7	без черт.
23	Ф5Вр-I, L =II90; 0,I8кг	7	без черт.
24	Ф5Вр-I, L =I30; 0,02кг	20	без черт.
25	Ф5Вр-I, L =830; 0,I3кг	I2	без черт.
Масса каркаса, кг		65,62	

Технические требования см. I.090.I-7с.2-I ТТ
Опалубочный чертеж см. I.090.I-7с.2-I I2
Узлы см. I.090.I-7с.2-I Д2
Арматура класса А-I по ГОСТ 5781-82*
Арматура класса Вр-I по ГОСТ 6727-80*.

Разраб.	Ш.		
Проверил	Салихова		
ГИП	Бурджанадзе		
Нач.отд.	Бахтолэ		
Н.контр.	Мархарян		

I.090.I-7с.2-I 47

КАРКАС ПРОСТРАНСТВЕННЫЙ
ИКД 30.33-2

Стадия	Лист	Листов
Р		I

ТбилЗНИИЭП

Инв. № подл. | Подпись и дата | Взам. инв. №

Копировал

Формат А3

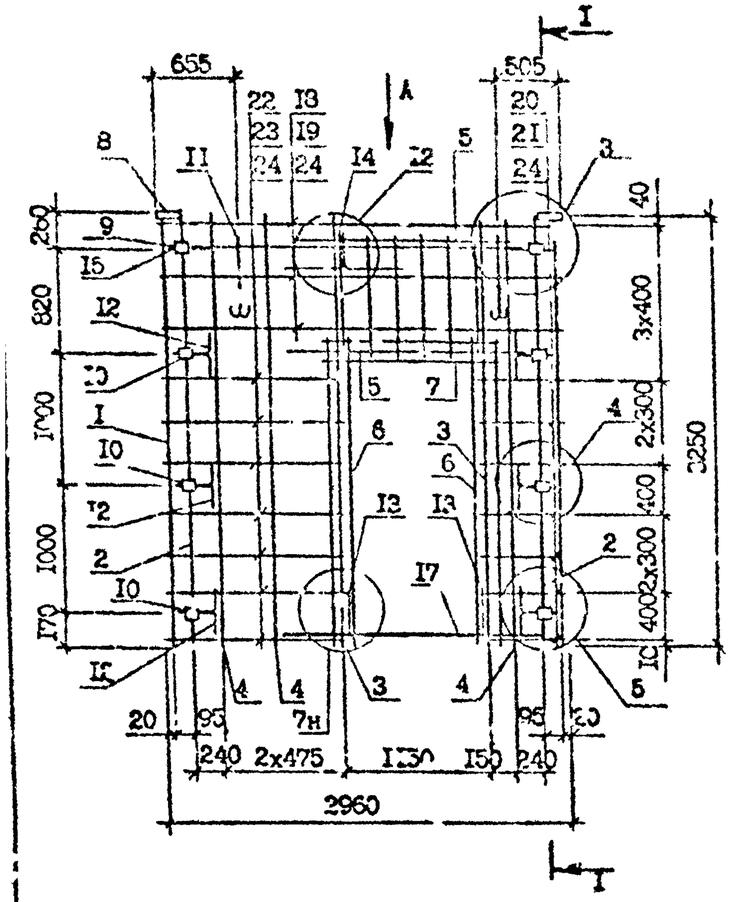

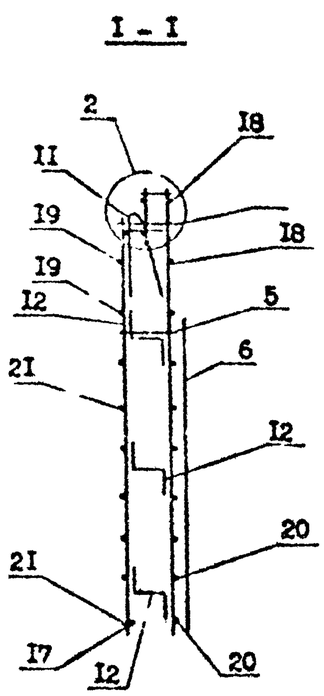

Вид А

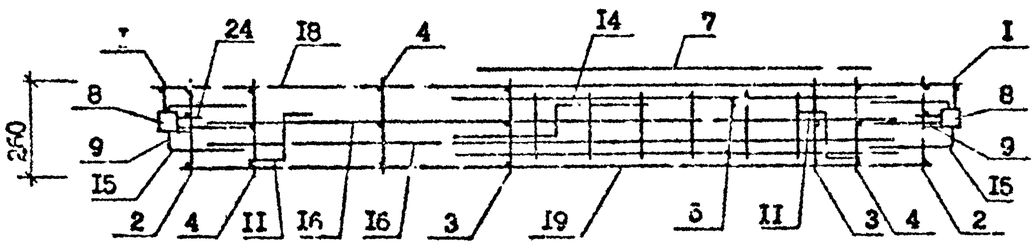

Поз.	Наименование	Кол.	Обозначение документа
I	Каркас КР7	2	I.090.I-7с.2-I 73
2	КРI	2	72
3	КР4	2	73
4	КР5	3	73
5	КРI4	2	74
6	Сетка СI8	2	78
7	СI6	I	78
8	Изделие закладное МН2	2	79
9	МН3	2	79
I0	МН4	6	80
II	Петля строповочная СП4	2	83
I2	Стержень анкерный АНI	6	82
I3	АН2	2	82
I4	АН3	I	82
I5	АН4	2	82
I6	ФIOА-I, L =2500; I,54кг	2	без черт.
I7	ФIOА-I, L =I900; I,I7кг	2	без черт.
I8	Ø5Вр-I, L =2960; 0,46кг	3	без черт.
I9	Ø5Вр-I, L =2750; 0,42кг	3	без черт.
20	Ø5Вр-I, L =580; 0,09кг	7	без черт.
2I	Ø5Вр-I, L =420; 0,06кг	7	без черт.
22	Ø5Вр-I, L =I350; 0,2Iкг	7	без черт.
23	Ø5Вр-I, L =II90; 0,I8кг	7	без черт.
24	Ø5Вр-I, L =I30; 0,02кг	20	без черт.
25	Ø5Вр-I, L =830, 0,I3кг	I2	без черт.
	Масса каркаса, кг	65,62	

Опалубочный чертеж см. I.090.I-7с.2-I I2
Узлы см. I.090.I-7с.2-I I2
Технические требования см. I.090.I-7с.2-I TT
Арматура класса А-I по ГОСТ 5781-82*.
Арматура класса Вр-I по ГОСТ 6727-80*.

Разраб.	Салихова		
Пр. верил	Шалия		
ГИП	Бурджанадзе		
Нач.отд.	Бахтадзе		
Н.контр.	Маркарян		

I.090.I-7с.2-I 48

КАРКАС ПРОСТРАНСТВЕННЫЙ
2КПД 30.33-2

Стадия	Лист	Листов
Р		I

ТбилЗНИИЭП

Инв. № подл. | Подпись и дата | Взам. инв. №

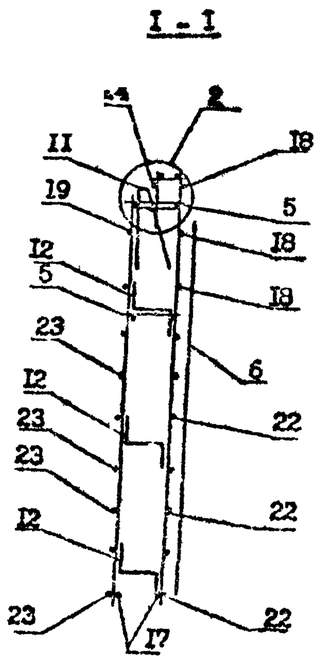

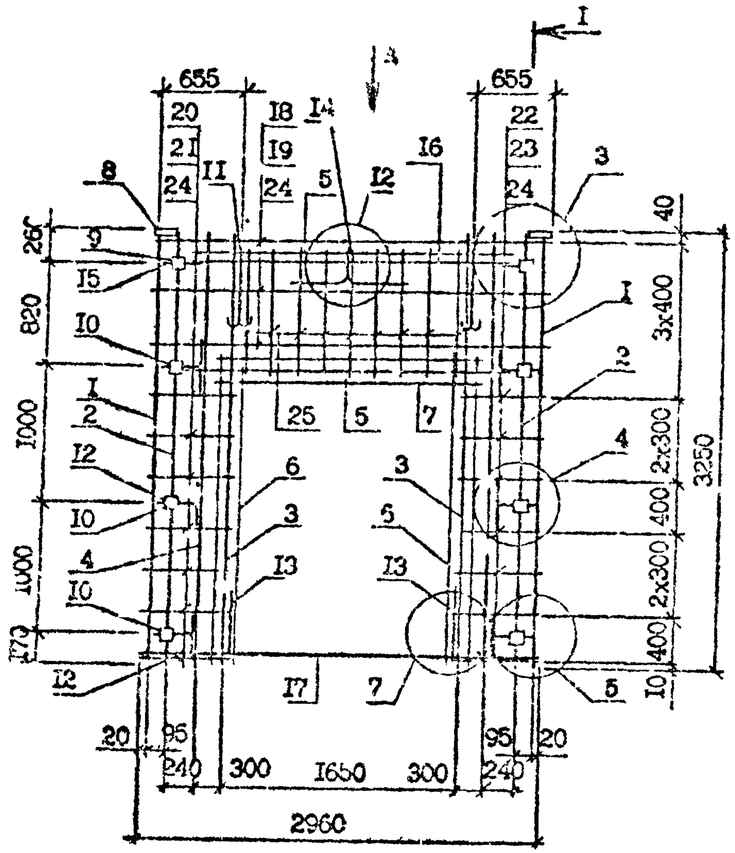

ВИД А

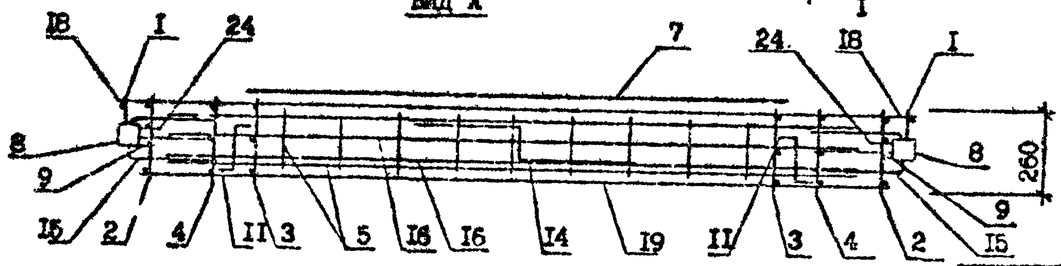

Поз.	Наименование	Кол.	Обозначение документа
I	Каркас КР7	2	I.090.I-7с.2-I 73
2	КРI	2	72
3	КР4	2	73
4	КР5	2	73
5	КРI5	2	74
6	Сетка СI8	2	78
7	СI7	I	78
8	Изделие закладное МН2	2	79
9	МН3	2	79
I0	МН4	6	80
II	Петля строповочная СП4	2	83
I2	Стержень анкерный АнI	6	82
I3	АН2	2	82
I4	АН3	I	82
I5	АН4	2	82
I6	⌀I0А-I, L =2500; I,54кг	2	без черт.
I7	⌀I0*-I, L =2400; I,48кг	2	без черт.
I8	⌀5Вр-I, L =2900; 0,46кг	3	без черт.
I9	⌀5Вр-I, L =2750; 0,42кг	3	без черт.
20	⌀5Вр-I, L =730; 0,IIкг	7	без черт.
2I	⌀5Вр-I, L =570; 0,09кг	7	без черт.
22	⌀5Вр-I, L =730; 0,IIкг	7	без черт.
23	⌀5Вр-I, L =570; 0,09кг	7	без черт.
24	⌀5Вр-I, L =I30; 0,02кг	20	без черт.
25	⌀5Вр-I, L =830; 0,I3кг	I8	без черт.
	Масса каркаса, кг	65,39	

Арматура класса А-I по ГОСТ 5781-82*.
Арматура класса Вр-I по ГОСТ 6727-80*.
Опалубочный чертеж см. I.090.I-7с.2-I I3
Узлы см. I.090.I-7с.2-I Д2

Разраб.	Шелия		
Проверил	Салихова		
ГИП	Гурамишвили		
Нач.отд.	Бахтадзе		
Н.контр.	Маркарян		

I.090.I-7с.2-I 49

КАРКАС ПРОСТРАНСТВЕННЫЙ
ЗКПД 30.33-2

Стадия	Лист	Листов
Р		I

ТбилЗНИИЭП

Т.К. 1.090.1-7с. вып. 2-1

Инв. № подл. | Подпись и дата | Взам. инв. №

Копировал

Формат А3

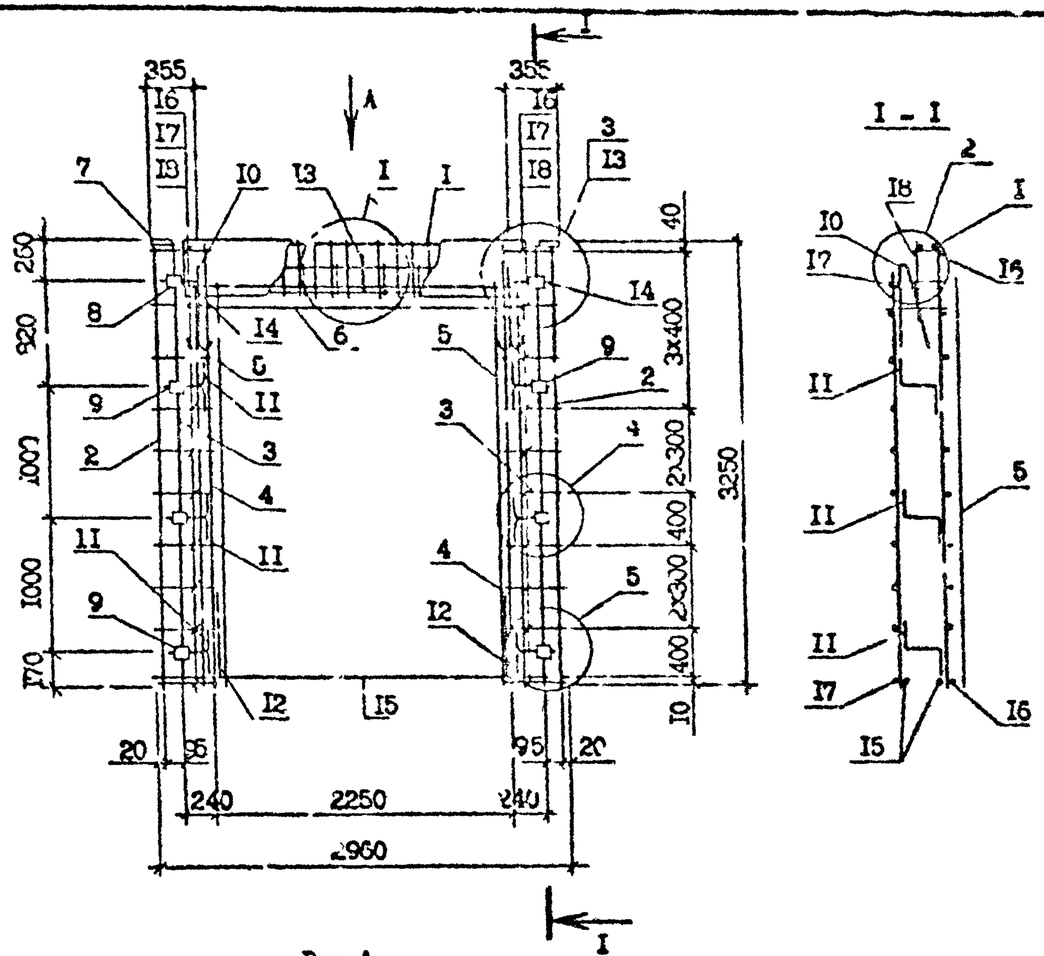

Поз.	Наименование	Кол.на каркас 4КПД 30.33 -1	Кол.на каркас 4КПД 30.33 -2	Обозначение документа
I	Каркас укр.сборки СКР1	I	-	I.090.I-7с.2-I 69
	СКР2	-	2	69
2	Каркас КР7	2	2	I.090.I-7с.2-I 73
3	КР1	2	2	72
4	КР4	2	2	73
5	Сетка С19	I	I	78
6	С20	2	2	78
7	Изделие закладное МН1	2	2	79
8	МН3	2	2	79
9	МН4	6	6	80
I0	Петля строповочная СП3	2	2	83
II	Стержень анкерный АН1	6	6	82
I2	АН2	2	2	82
I3	АН3	I	I	82
I4	АН4	2	2	82
I5	Ф10А-I; L =2960; I,83кг	2	2	без черт.
I6	Ф5Вр-I; L =470; 0,07кг	20	20	без черт.
I7	Ф5Вр-I; L =270; 0,04кг	20	20	без черт.
I8	Ф5Вр-I; L =130; 0,02кг	20	20	без черт.
	Масса каркаса,кг	70,I5	72,26	

Опалубочный чертеж см. I.090.I-7с.2-I I4
Арматура класса А-I по ГОСТ 5781-82*.
Арматура класса Вр-I по ГОСТ 6727-80*.
Технические требования см. I.090.I-7с.2-I ТТ

Разраб.	Салихова		
Пров. рил	Шеф		
ГИП	Бурджанадзе		
Нач.отд.	Бахтадзе		
Н.контр.	Маркарян		

I.090.I-7с.2-I 50

КАРКАС ПРОСТРАНСТВЕННЫЙ 4КПД 30.33-I, 4КПД 30.33-2

Стадия	Лист	Листов
Р		I

ТбилЗНИИЭП

Инв. № подл. | Подпись и дата | Взам. инв. №

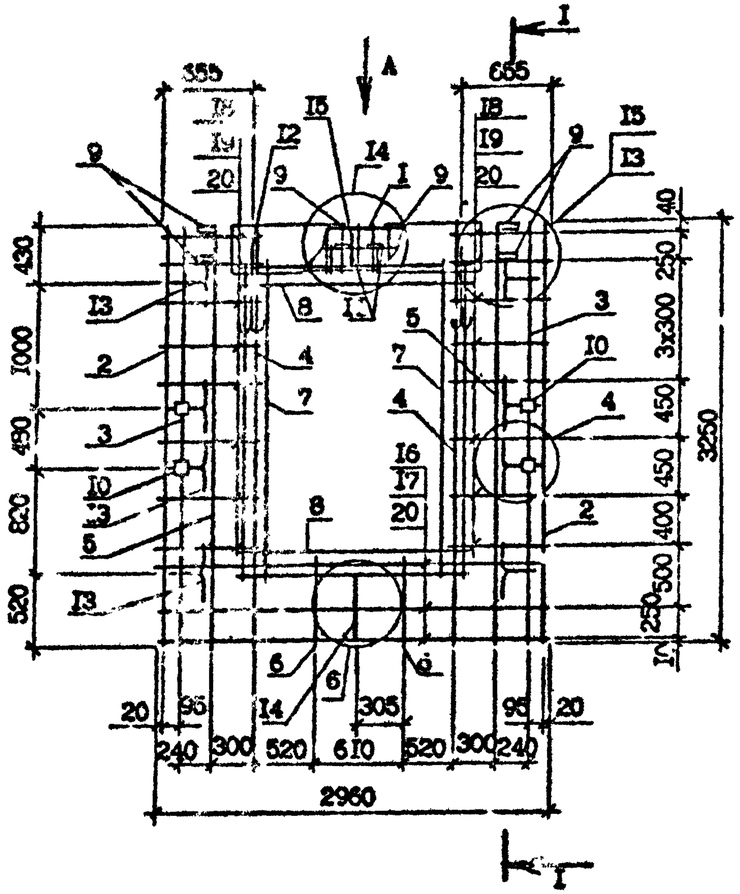

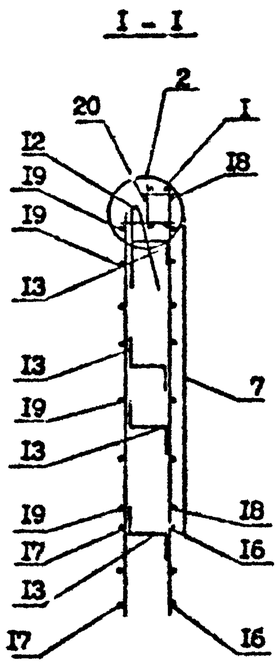

ВИД А

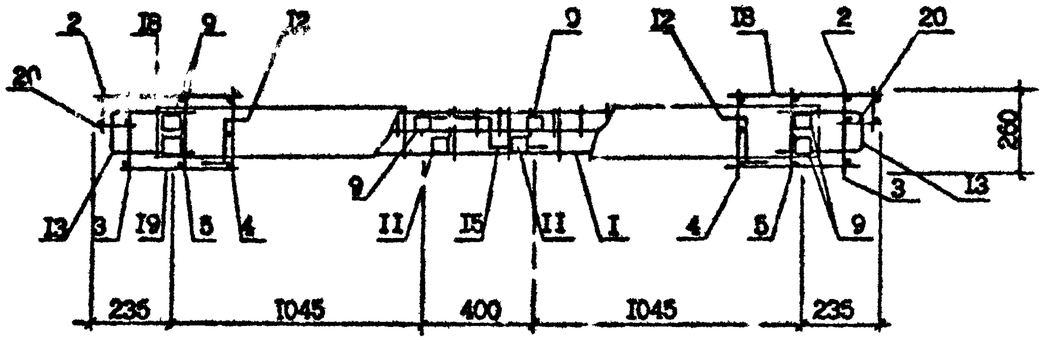

Поз.	Наименование	Кол.	Обозначение документа
I	Каркас укр.сб. СКР5	I	I.090.I-7с.2-I 70
2	Каркас IР7	2	73
3	КР2	2	72
4	КР4	2	73
5	КР5	2	73
6	КРI3	2	74
7	Сетка СI9	2	78
8	СI7	2	78
9	Изделие закладное МН2	6	79
I0	МН4	4	80
II	МН7	2	8I
I2	Петля строповочн. СП4	2	83
I3	Стержень анкерный АНI	8	82
I4	АН2	4	82
I5	АН3	I	82
I6	Ø5Вр-I; L=2960; 0,46кг	3	без чертежа
I7	Ø5Вр-I; L=2750; 0,42кг	3	без черт.
I8	Ø5Вр-I; L=730; 0,IIкг	I6	без черт.
I9	Ø5Вр-I; L=570; 0,09кг	I6	без черт.
20	Ø5Вр-I; L=I30; 0,02кг	20	без черт.
	Масса каркаса, кг	73,94	

Арматура класса А-I по ГОСТ 5781-82*.
Арматура класса Вр-I по ГОСТ 6727-80*.
Опалубочный чертеж см. I.090.I-7с.2-I I5
Технические требования см. I.090.I-7с.2-I ТТ

Разраб.	Салихова		15.09.
Проверил	Шолия		15.09.
ГИП	Бурджанадзе		15.09.
Нач.отд.	Бахтадзе		15.09.
Н.контр.	Маркарян		15.09.

I.090.I-7с.2-I 5I

КАРКАС ПРОСТРАНСТВЕННЫЙ КПД 30.33-2

Стадия	Лист	Листов
Р		I

ТбилЗНИИЭП

Копировал

Формат А3

Инв.№ подл. | Подпись и дата | Взам.инв.№

Т.к. I.090.I-7с. вып 2-1

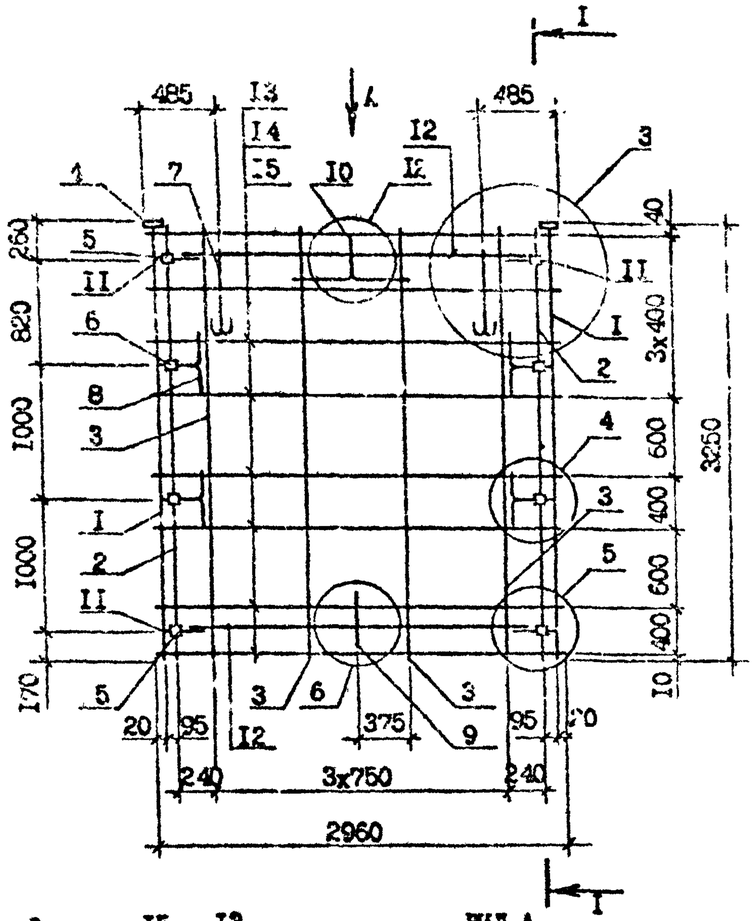

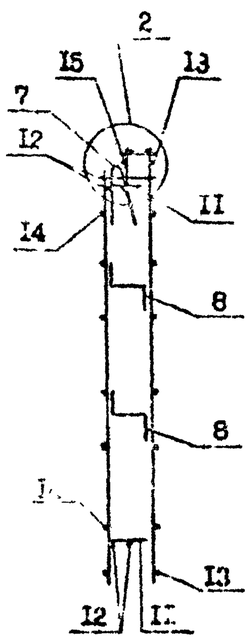

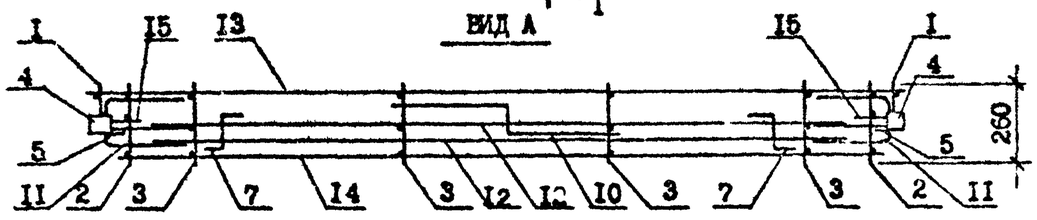

Поз.	Наименование	Кол.	Обозначение документа
I	Каркас КР7	2	I.090.I-7с.2-I 73
2	КРI	2	72
3	КР5	4	73
4	Изделие закладное МН2	2	79
5	МI3	4	79
6	МН4	4	80
7	Петля стержневая СПЕ	2	83
8	Стержень анкерный АНI	4	82
9	АН2	I	82
I0	АН3	I	82
II	АН4	4	82
I2	ФI0А-I; L=2500; I,54кг	4	без черт.
I3	Ø5Вр-I; L=2960; 0,46кг	8	без черт.
I4	Ø5Вр-I; L=2750; 0,42кг	8	без черт.
I5	Ø5Вр-I; L=I30; 0,02кг	I6	без черт.
	Масса каркаса, кг	54,43	

Технические требования см. I.090.I-7с.2-I ТТ
Опалубочный чертеж см. I.090.I-7с.2-I I6
Узлы см. I.090.I-7с.2-I I2
Арматура класса А-I по ГОСТ 5781-82*.
Арматура класса Вр-I по ГОСТ 6727-80*.

Разраб.	Шелия		
Проверил	Салихова		
ГИП	Бурджанадзе		
Нач.отд.	Бахтадзе		
Н.контр.	Маркарян		

I.090.I-7с.2-I 52

КАРКАС ПРОСТРАНСТВЕННЫЙ КП 30.33

Стадия	Лист	Листов
Р		I

Тбилгипнефтехим

Инв. № подл. | Подпись и дата | Взам. инв. №

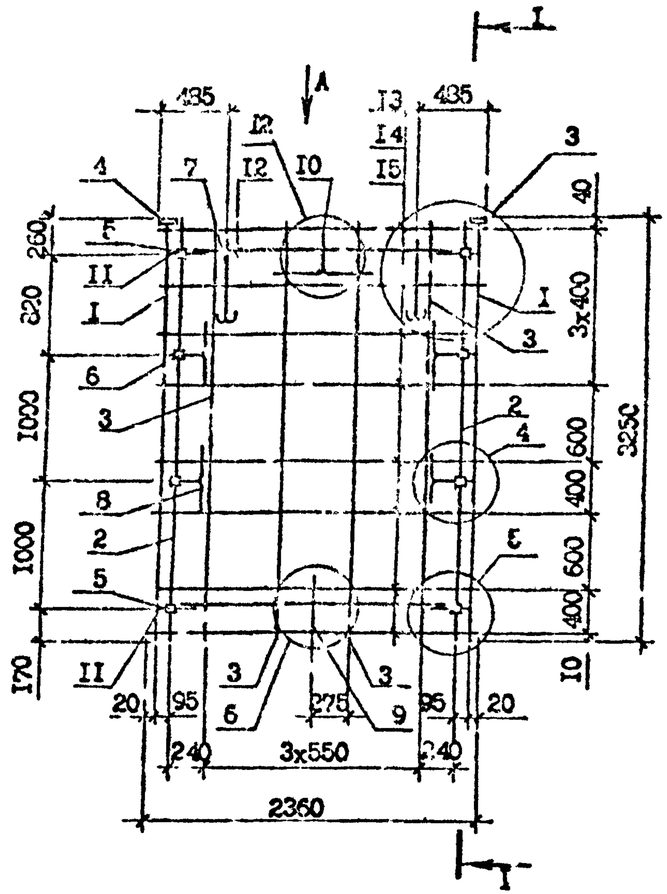

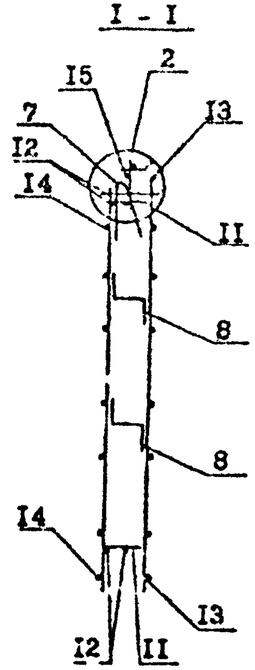

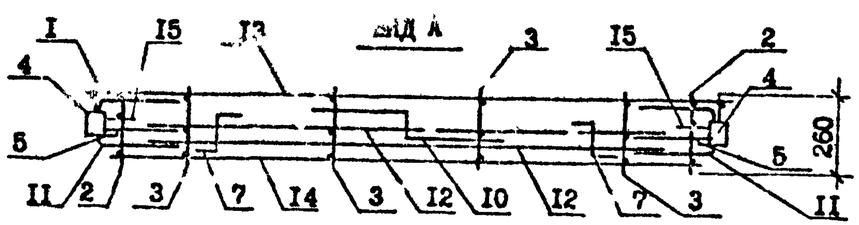

Поз.	Наименование	Кол.	Обозначение документа
I	Каркас КР7	2	I.090.I-7с.2-I 73
2	КРI	2	72
3	КР5	3	73
4	Изделие закладное МН2	2	79
5	МН3	4	79
6	МН4	4	80
7	Петля строповочная СП5	2	83
8	Стержень анкерный АНI	4	82
9	АН2	I	82
I0	АН3	I	82
II	АН4	4	82
I2	⌀I0А-I, L =I900; I,I7кг	4	без черт.
I3	⌀5Вр-I, L =2360; 0,36кг	8	без черт.
I4	⌀5Вр-I, L =2I50; 0,33	8	без черт.
I5	⌀5Вр-I, L =I30; 0,02кг	I6	без черт.
Масса каркаса,кг		48,49	

Технические требования см. I.090.I-7с.2-I ТТ
Опалубочный чертеж см. I.090.I-7с.2-I I6
Узлы см. I.090.I-7с.2-I I2
Арматура А-I по ГОСТ 5781-82*
Арматура Вр-I по ГОСТ 6727-8*.

Разраб.	Шелия		I.090.I-7с.2-I 53
Проверил	Салихов		
ГИП	Бурджанадзе		
Нач.отд.	Бахтадзе		
Н.контр.	Маркарян		КАРКАС ПРОСТРАНСТВЕННЫЙ КП 24.33

Стадия	Лист	Листов
Р		I

ТбилЗНИИЭП

Инв. № подл. | Подпись и дата | Взам. инв. №

Т.п. 1.090.1-7с. вып. 2-1

Копировал

Формат А3

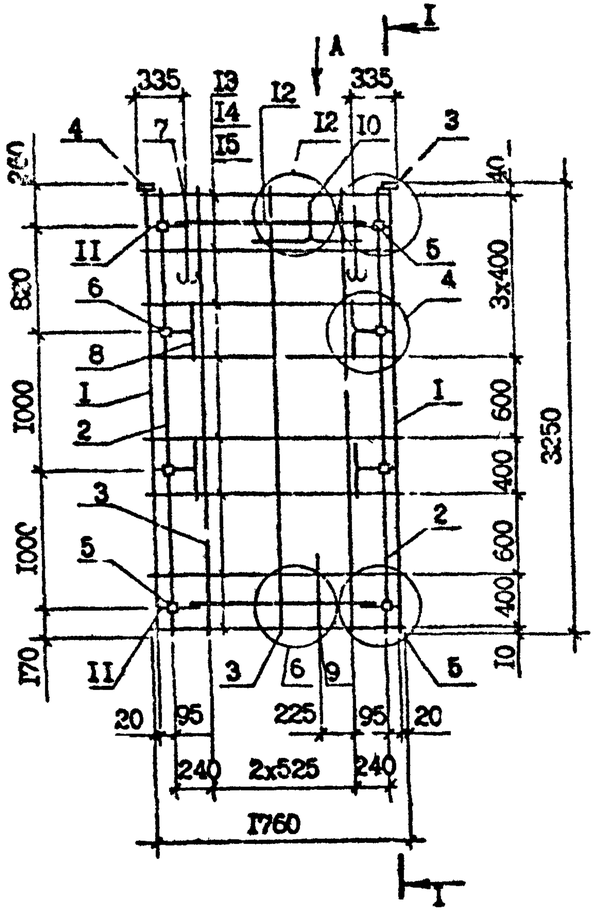

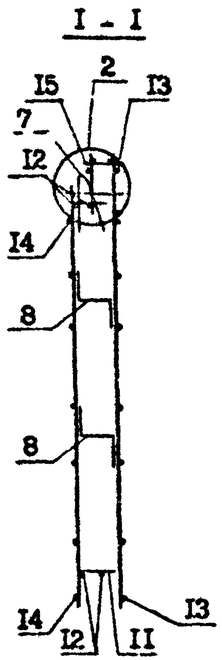

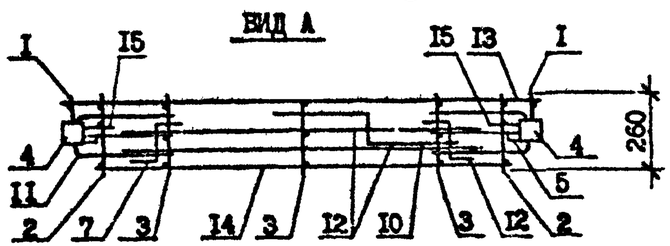

Поз.	Наименование	Кол.	Обозначение документа
I	Каркас КР7	2	I.090.I-7с.2-I 73
2	КРI	2	72
3	КР5	3	73
4	Изделие закладное МН2	2	79
5	МН3	4	79
6	МН4	4	80
7	Петля строповочная СП4	2	83
8	Стержень арматурный АНI	4	82
9	АН2	I	82
I0	АН3	I	82
II	АН4	4	82
I2	Ф10А-I, L =I300; 0,80кг	4	без черт.
I3	Ф5Вр-I, L =I760; 0,27кг	8	без черт.
I4	Ф5Вр-I, L =I550; 0,24кг	8	без черт.
I5	Ф5Вр-I, L =I30; 0,02кг	I6	без черт.
Масса каркаса, кг		44,02	

Технические требования см. I.090.I-7с.2-I I7
Опалубочный чертеж см. I.090.I-7с.2-I I7
Узлы см. I.090.I-7с.2-I Д2
Арматура класса А-I по ГОСТ 5781-82*.
Арматура класса Вр-I по ГОСТ 6727-80*.

Разраб.	Салихова		
Проверил	Шелия		
ГИП	Буржанадзе		
Нач.отд.	Бахтадзе		
Н.контр.	Маркарян		

I.090.I-7с.2-I 54

КАРКАС ПРОСТРАНСТВЕННЫЙ КП I8.33

Стадия	Лист	Листов
Р		I

ТбилЗНИИЭП

Взам.инв.№ | Подпись и дата | Инв.№подл.

Копировал

Формат А3

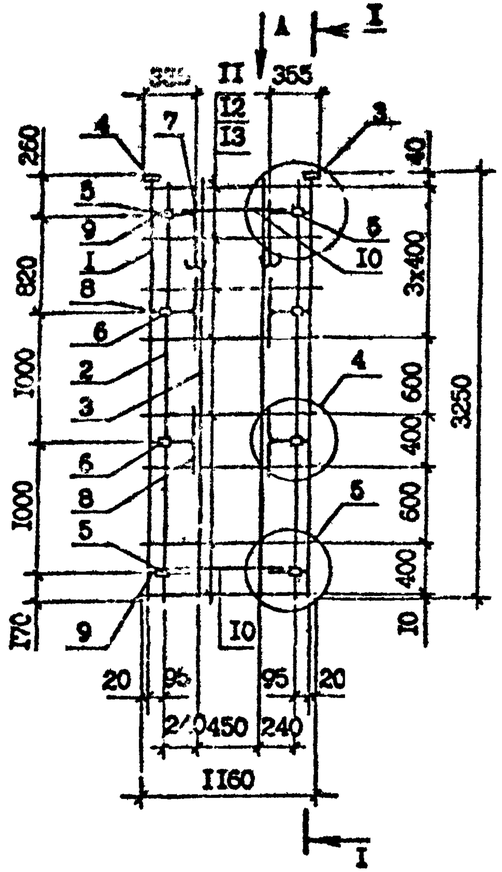

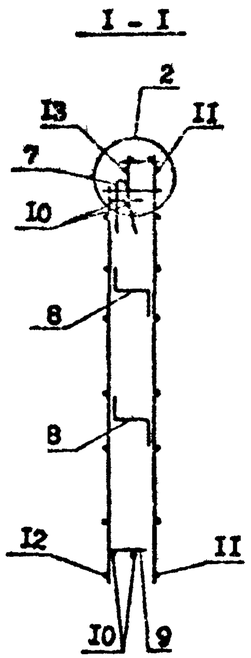

ВИД А

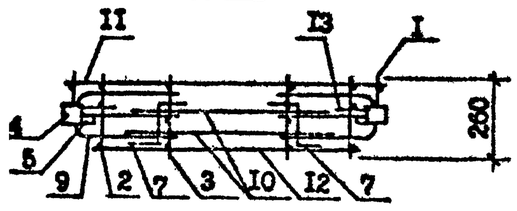

Поз.	Наименование	Кол.	Обозначение документа
I	Каркас КР7	2	I.090.I-7с.2-I 73
2	КР1	2	72
3	КР5	2	73
4	Изделие закладное МН2	2	79
5	МН3	4	79
6	МН4	4	80
7	Петля строповочная СП3	2	83
8	Стержень анкерный АН1	4	82
9	АН4	4	82
I0	ФI0А-I, L =700; 0,43кг	4	без черт.
II	Ф5Вр-I, L =II60; 0,I8кг	8	без черт.
I2	Ф5Вр-I, L =960; 0,I6кг	8	без черт.
I3	Ф5Вр-I, L =_30; 0,02кг	I6	без черт.
	Масса каркаса,кг	35,96	

Технические требования см.I.090.I-7с 2-I ТТ
Опалубочный чертеж см. I.090.I-7с.2-I I8
Узлы см. I.090.I-7с.2-I Д2
Арматура класса А-I по ГОСТ 578?-82*.
Арматура класса Вр-I по ГОСТ 6727-80*.

Разраб.	Салихова		
Проверил	Шолия		
ГИП	Бурджанадзе		
Нач.отд.	Бахтадзе		
Н.контр.	Маркарян		

I.090.I-7с.2-I 55

КАРКАС ПРОСТРАНСТВЕННЫЙ
КП I2.33

Стадия	Лист	Листов
Р		I

ТбилЗНИИЭП

Инв. № подл. | Подпись и дата | Взам. инв. №

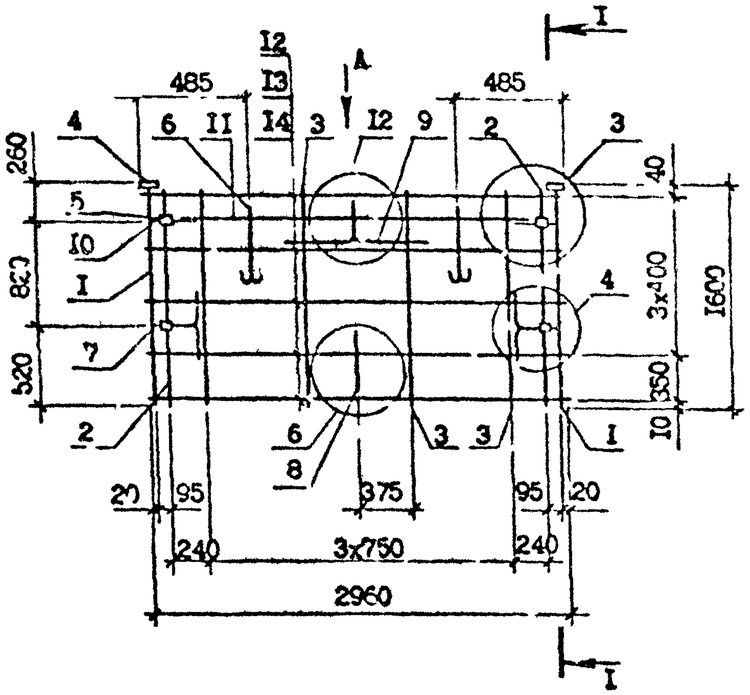

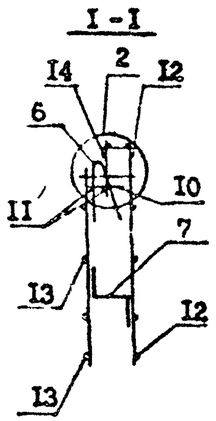

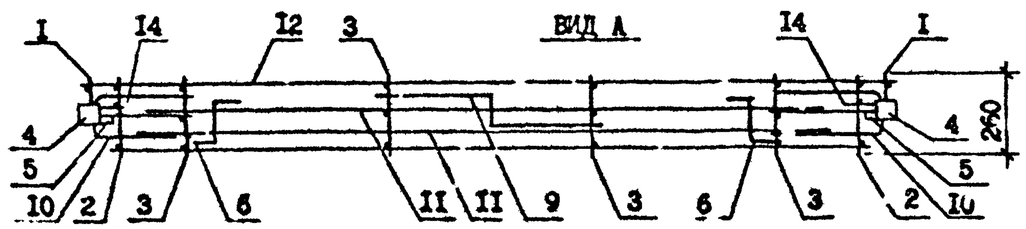

Поз.	Наименование	Кол.	Обозначение документа
I	Каркас КР8	2	I.090.I-7с.2-I 72
2	КР3	2	72
3	КР6	4	73
4	Изделие закладное МН2	2	79
5	МН3	2	79
6	Петля строповочная СП4	2	83
7	Стержень анкерный АН1	2	82
8	АН2	I	82
9	АН3	I	82
I0	АН4	2	82
II	Ф10А-I, L=2300; I,54кг	2	без.черт.
I2	Ф5Вр-I, L=2960; 0,46кг	5	без черт.
I3	Ф5Вр-I, L=2750; 0,42кг	5	без черт.
I4	Ф5Вр-I, L=I30; 0,02кг	I0	без черт.
	Масса каркаса,кг	25,I2	

Технические требования см.I.090.I-7с.2-I ТТ
Опалубочный чертеж см.I.090.I-7с.2-I I9
Узлы см. I.090.I-7с.2-I Д2
Арматура класса А-I по ГОСТ 5781-82*.
Арматура класса Вр-I по ГОСТ 6727-80*.

Разраб.	Сечихова		
Проверил	Шелия		
ГИП	Бурджанадзе		
Нач.отд.	Бахтадзе		
Н.контр.	Мартарян		

I.090.I-7с.2-I 56

КАРКАС ПРОСТРАНСТВЕННЫЙ КП 30.I6

Стадия	Лист	Листов
Р		I

ЦНИИЭП

Инв. № подл. | Подпись и дата | Взам. инв. №

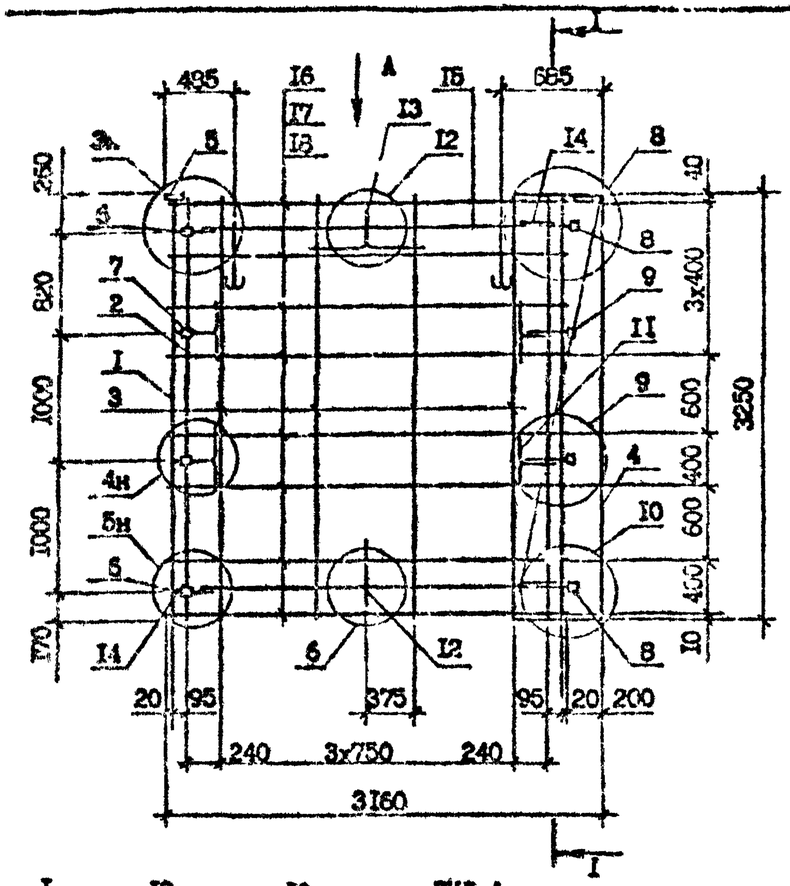

Поз.	Наименование	Кол.	Обозначение документа
I	Каркас КР7	2	I.090.I-7с.2-I 73
2	КРI	2	72
3	КР5	4	73
4	Сетка С2I	I	78
5	Изделие закладное МН2	2	79
6	МН3	2	79
7	МН4	2	80
8	МН5	2	80
9	МН6	2	8I
I0	Петля строповочная СП6	2	83
II	Стержень анкерный АНI	4	82
I2	АН2	I	82
I3	АН3	I	82
I4	АН4	4	82
I5	Ø10А-I; L=2500; I,54кг	4	без черт.
I6	Ø5Вр-I; L=3060; 0,47кг	8	без черт.
I7	Ø5Вр-I; L=2750; 0,42кг	8	без черт.
I8	Ø5Вр-I; L=I30; 0,02кг	I6	без черт.
	Масса каркаса,кг	60,96	

Технические требования см. I.090.I-7с.2-I ТТ
Опалубочный чертеж см. I.090.I-7с.2-I 20
Узлы см. I.090.I-7с.2-I I2
Арматура класса А-I по ГОСТ 5781-82*.
Арматура класса Вр-I по ГОСТ 6727-80*.

Разраб.	Салихова		
Проверил	Шпиня		
ГИП	Бурджанадзе		
Нач.отд.	Бахтадзе		
Н.контр.	Маркарян		

I.090.I-7с.2-I 57

КАРКАС ПРОСТРАНСТВЕННЫЙ
ПКП 32.33

Стадия	Лист	Листов
Р		I

ТбилЗНИИЭП

Инв. № подл. | Подпись и дата | Взам. инв. №

Копировал

Формат А3

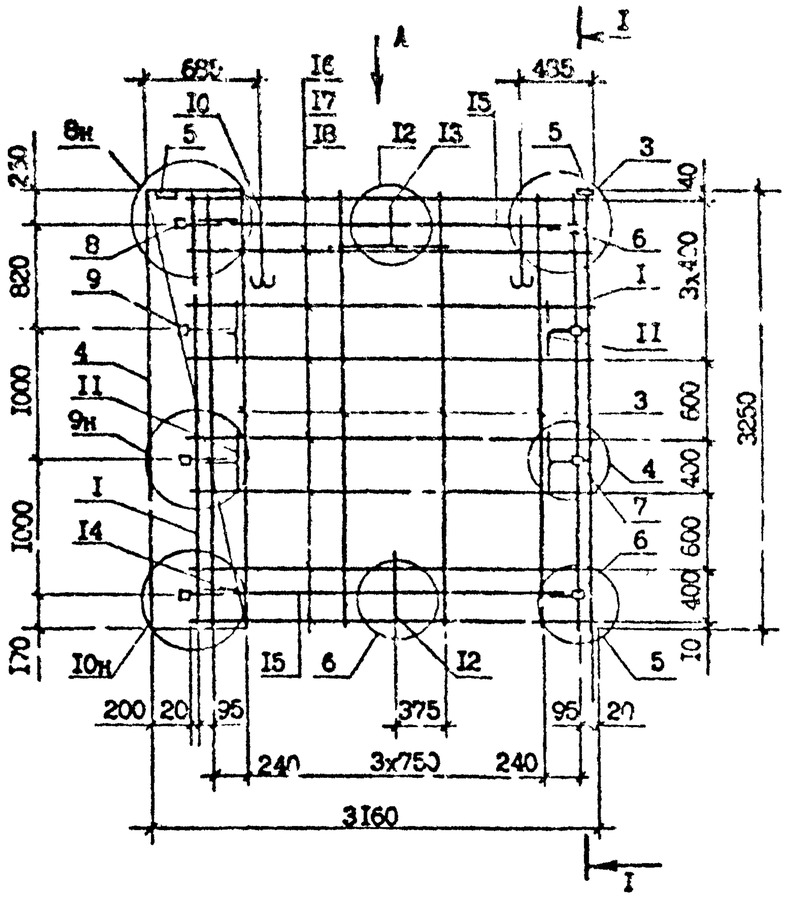

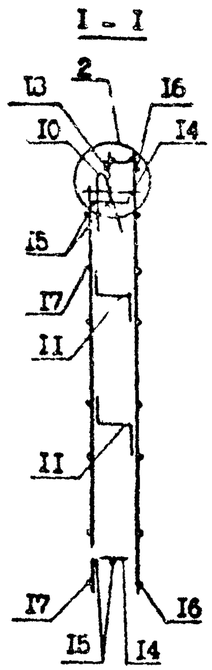

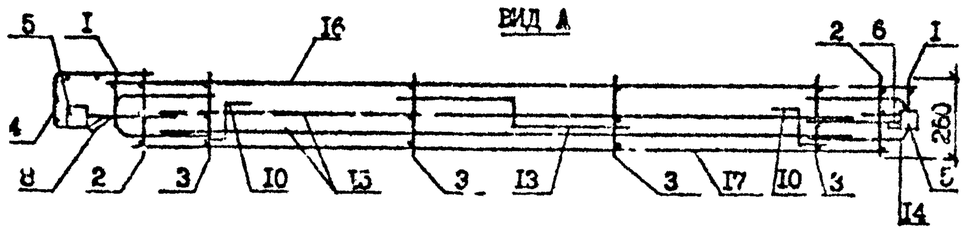

Поз.	Наименование	Кол.	Обозначение документа
I	Каркас КР7	2	I.090.I-7с.2-I 7С
2	КР1	2	72
3	КР4	4	73
4	Сетка С2I	I	78
5	Изделие закладное МН2	2	79
6	МН3	2	79
7	МН4	2	80
8	МН5	2	80
9	МН6	2	8I
I0	Петля строповочная СП6	2	83
II	Стержень анкерный АНI	4	32
I2	АН2	I	82
I3	АН3	I	82
I4	АН4	4	82
I5	⌊I0А-I, L =2500; I,54кг	4	без черт.
I6	Ø5Вр-I, L =3060; 0,47кг	8	без черт.
I7	Ø5Вр-I, L =2750; 0,42кг	8	без черт.
I8	Ø5Вр-I, L =I30; 0,02кг	I6	без черт.
	Масса каркаса, кг	60,96	

Технические требования см. I.090.I-7с.2-I ТТ
Опалубочный чертеж см. I.090.I-7с.2-I 2I
Узлы см. I.090.I-7с.2-I 72
Арматура класса А-I по ГОСТ 5781-82*.
Арматура класса Вр-I по ГОСТ 6727-80*.

Разраб.	Шепиз		
Проверил	Салхова		
ГИП	Бурдиашвили		
Нач.отд.	Бахтадзе		
Н.контр	Маркарян		

I.090.I-7с.2-I 58

КАРКАС ПРОСТРАНСТВЕННЫЙ
2КП 32.33

Стадия	Лист	Листов
Р		I

ТбилЗНИИЭП

Инв. № подл. | Подпись и дата | Взам. инв. №

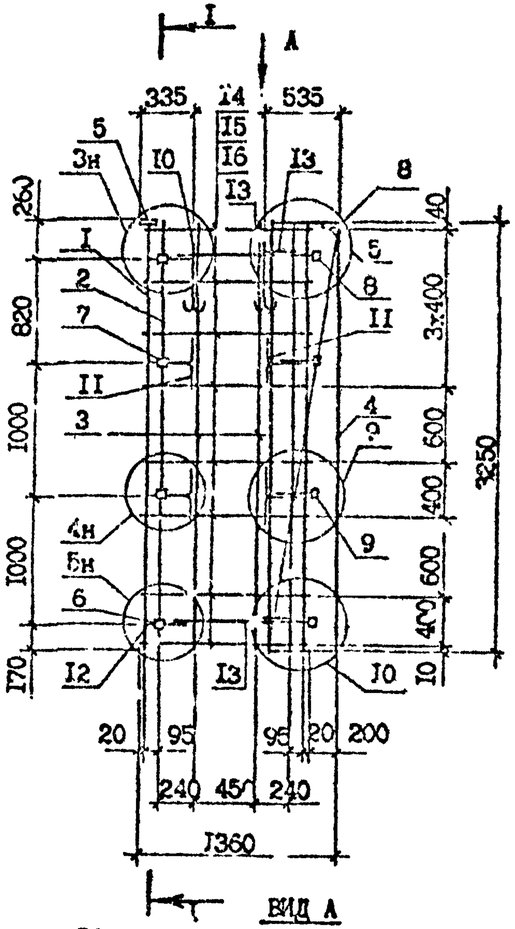

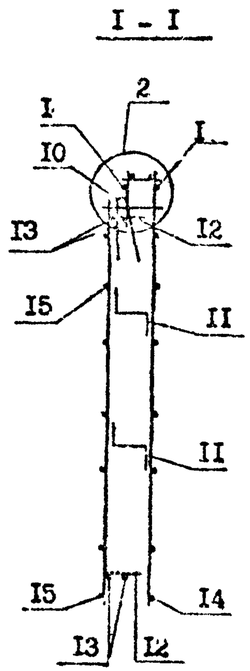

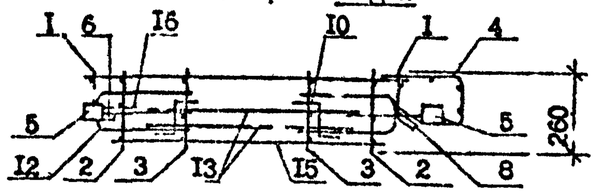

Поз.	Наименование	Кол.	Обозначение документа
I	Каркас КР7	2	I.090.I-7с.2-I 73
2	КРI	2	72
3	КР5	2	73
4	Сетка С2I	1	78
5	Изделие закладное I52	2	79
6	I53	2	79
7	МI4	2	80
8	МI5	2	80
9	МI6	2	8I
I0	Петля строповочная СПЗ	2	83
II	Стержень анкерный АНI	4	82
I2	АН4	4	82
I3	⌀I0А-I, L=700; 0,43кг	4	без черт.
I4	⌀5Вр-I, L=I260; 0,I9кг	8	без черт.
I5	⌀5Вр-I, L=950; 0,I5кг	8	без черт.
I6	⌀5Вр-I, L=I30; 0,02кг	I6	без черт.
Масса каркаса, кг		38,8I	

Технические требования см. I.090.I-7с.2-I ТТ
Опалубочный чертеж см. I.090.I-7с.2-I 22
Узлы см. I.090.I-7с.2-I Д2
Арматура класса А-I по ГОСТ 5781-82*.
Арматура класса Вр-I по ГОСТ 6727-80*.

Разраб.	Салихова		
Проверил	Шелия		
ГИП	Бурджанадзе		
Нач.отд.	Бахтадзе		
Н.контр.	Маркарян		

I.090.I-7с.2-I 59

КАРКАС ПРОСТРАНСТВЕННЫЙ
ІКП I4.33

Стадия	Лист	Листов
Р		I

ТбилЗНИИЭП

Инв. № подл. | Подпись и дата | Взам. инв. №

т.к. I.090.I-7с. вып. 2-I

Копировал

Формат А3

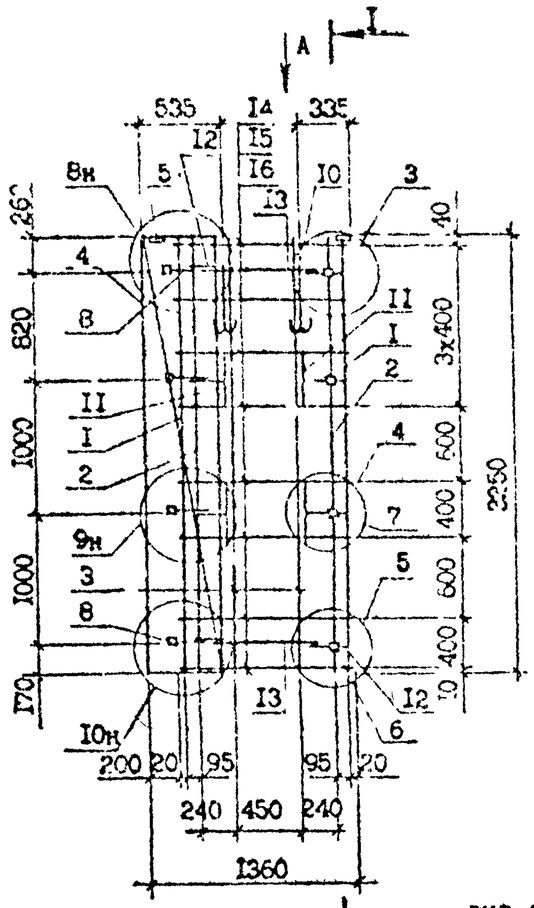

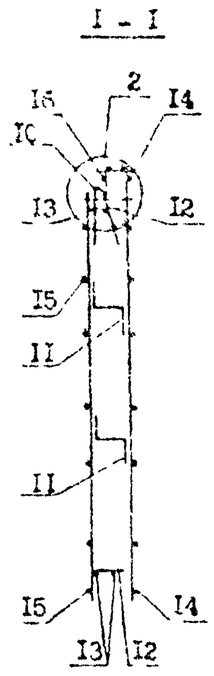

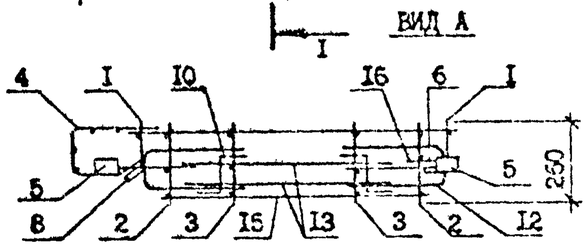

Поз.	Наименование	Поз.	Обозначение документа
I	Каркас К7	2	I.090.I-7с.2-I 73
2	КРI	2	72
3	КГ5	2	73
4	Сетка С2I	I	78
5	Изделие закладное МН2	2	79
6	МН3	2	79
7	МН4	2	80
8	МН5	2	80
9	МН6	2	8I
I0	Петля строповочная СП3	2	83
II	Стержень анкерный АНI	4	82
I2	АН4	4	82
I3	ФI0А-I, L =700; 0,43кг	4	без черт.
I4	Ф5Вр-I, L =I260; 0,I9кг	8	без черт.
I5	Ф5Вр-I, L =950; 0,I5кг	8	без черт.
I6	Ф5Вр-I, L =I30; 0,02кг	I6	без черт.
	Масса каркаса,кг	38,8I	

Технические требования см. I.090.I-7с.2-I ТТ
Опалубочный чертеж см. I.090.I-7с.2-I 23
Узлы см. I.090.I-7с.2-I Д2
Арматура класса А-I по ГОСТ 578I-82*.
Арматура класса Вр-I по ГОСТ 6727-80*.

Разраб.	Салихова			I.090.I-7с.2-I 60
Проверил	Шелия			
ГИП	Бурдаев ад			КАРКАС ПРОСТРАНСТВЕННЫЙ 2КП I4,33
Нач.отд.	Бахтадзе			Стадия: Р; Лист; Листов: I
Н.контр.	Маркарян			ТбилЗНИИЭП

Копировал Формат А3

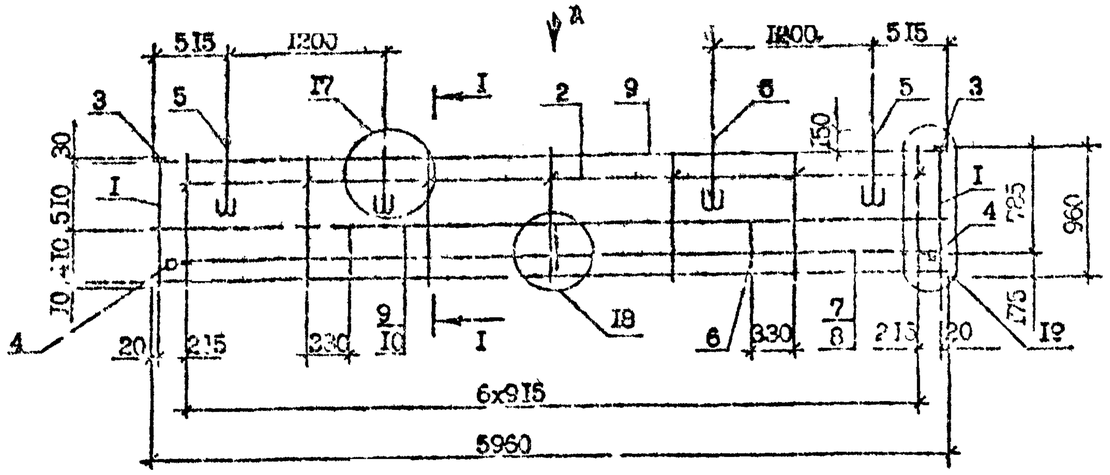

Поз.	Наименование	Кол.	Обозначение документа
I	Каркас КРI6	2	
2	КРI7	7	74
3	Изделие закладное МН2	2	
4	МН3	2	
5	Петля строповочная СП2	4	83
6	Стержень анкерный АН5	3	82
7	ФI0А-I, L =59I0; 3,65кг	I	без чертежа
8	ФI0А-I, L =5500;3,39кг	I	без черт.
9	Ф4Вр-I, L =5960;0,59кг	5	без черт.
I0	Ф4Вр-I, L =5540;0,55кг	2	без черт.
	Масса каркаса,кг	24,49	

ВИД А

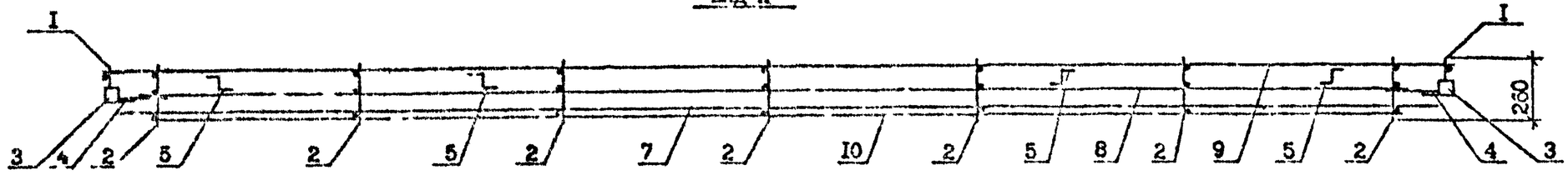

I - I

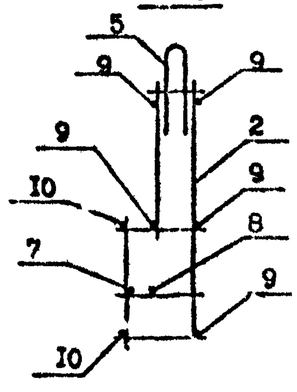

Технические требования см. I.090.I-7с.2-I ТТ
Опалубочный чертеж см. I.090.I-7с.2-I 24
Арматура класса А-I по ГОСТ 578I-82*.
Арматура класса Вр-I по ГОСТ 6727-80*.

Разраб.	Салихова		
Проверил	Шелия		
ГИП	Бурджанадзе		
Нач.отд.	Бахтадзе		
Н.контр.	Меркарян		

I.090.I-7с.2-I 6I

КАРКАС ПРОСТРАНСТВЕННЫЙ КПП 60.I0

Стадия	Лист	Листов
Р		I

ТбилЗНИИЭП

Инв. № подл. | Подпись и дата | Взам. инв. №

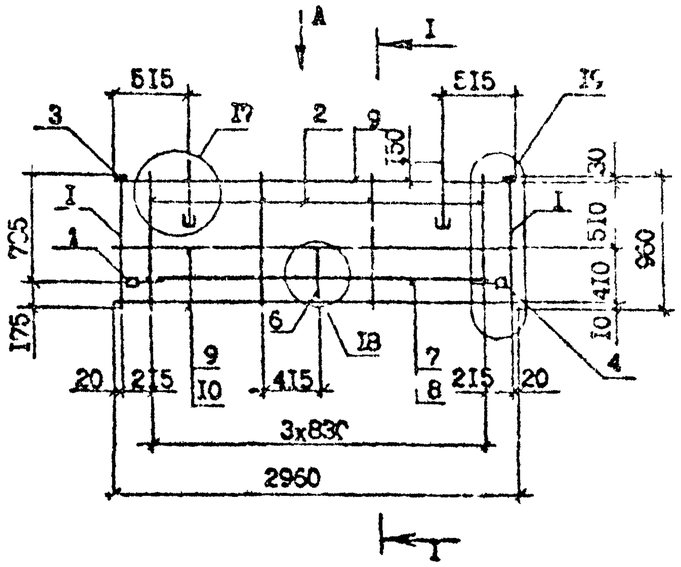

I - I

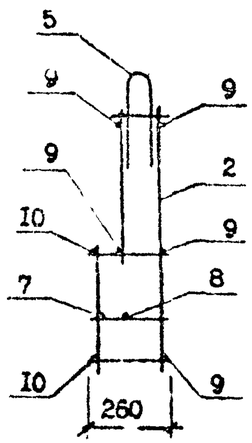

ВИД А

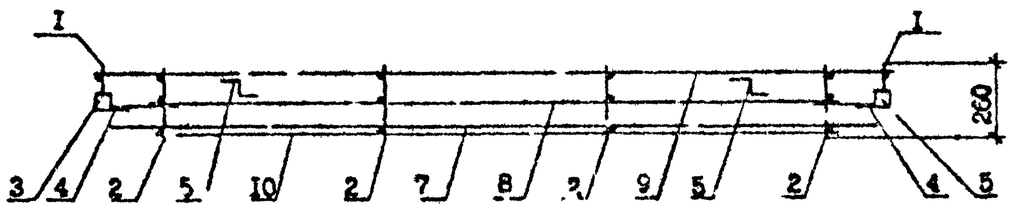

Поз.	Наименование	Кол.	Обозначение документа
1	Каркас КР16	2	I.090.I-7с.2-I 74
2	КР17	4	74
3	Изделие закладное МН2	2	78
4	МН3	2	78
5	Петля строповочн. СП2	2	83
6	Стержень анкерный АН5	I	62
7	Ф10А-I, L=2910; I,80кг	I	без черт.
8	Ф10А-I, L=2500; I,54кг	I	без черт.
9	Ф5Вр-I, L=2960; 0,29кг	5	без черт.
10	Ф5Вр-I, L=2540; 0,25кг	2	без черт.
	Масса каркаса, кг	14,23	

Технические требования см. I.090.I-7с.2-I 7.

Опалубочный чертеж см. I.090.I-7с.2-I 25

Узлы см. I.090.I-7с.2-I Д2

Арматура класса А-I по ГОСТ 5781-82*.

Арматура класса Вр-I по ГОСТ 6727-80*.

Гл.раб.	Салихова		
Проверил	Шалия		
ГИП	Бурдиашвили		
Нач.отд	Бахтадзе		
Н.контр.	Маркарян		

I.090.I-7с.2-I 62

КАРКАС ПРОСТРАНСТВЕННЫЙ КПП 30.10

Стадия	Лист	Листов
Р		I

ТюмЗНИИЭП

Копировал

Формат А3

Инв. № подл. | Подпись и дата | Взам. инв. №

Н.К. 090.1-7с вып. 2-1

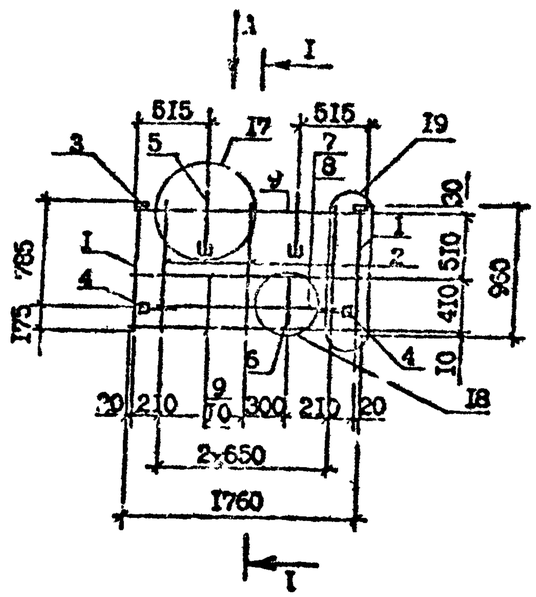

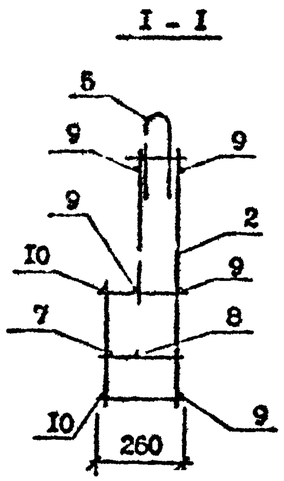

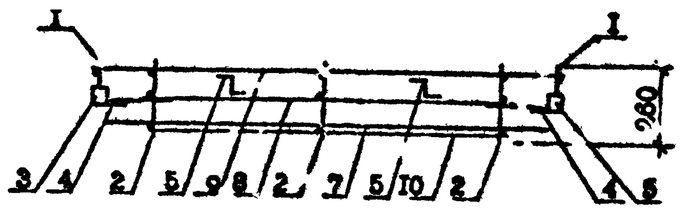

Поз.	Наименование	Кол.	Обозначение документа
I	Каркас КР16	2	I.090.I-7с.2-I 74
2	КР17	3	74
3	Изделие закладное МН2	2	79
4	МН3	2	79
5	Петля строповочная СП1	2	83
6	Стержень анкерный АН5	I	82
7	Ф10А-I, L =1710; I,05кг	I	без чертежа
8	Ф10А-I, L =1300; 0,80кг	I	без черт.
9	Ф4Вр-I, L =1760; 0,17кг	5	без черт.
10	Ф4Вр-I, L =1340; 0,13кг	2	без черт.
	Масса каркаса, кг	10,50	

Технические требования см. I.090.I-7с.2-I ТТ

Опалубочный чертеж см. I.090.I-7с.2-I 26

Узлы см. I.090.I-7с.2-I Д2

Арматура класса А-I по ГОСТ 5781-82*.

Арматура класса Вр-I по ГОСТ 6727-80*.

Разраб.	Салихова		
Проверил	Шелия		
ГИП	Бурджанадзе		
Нач.отд.	Бахтадзе		
Н.контр.	Маркарян		

I.090.I-7с.2-I 53

КАРКАС ПРОСТРАНСТВЕННЫЙ КПП 18.10

Стадия	Лист	Листов
Р		I

ТбилЗН.ИЭП

Инв. № подл. | Подпись и дата | Взам. инв. №

Копировал

Формат А3

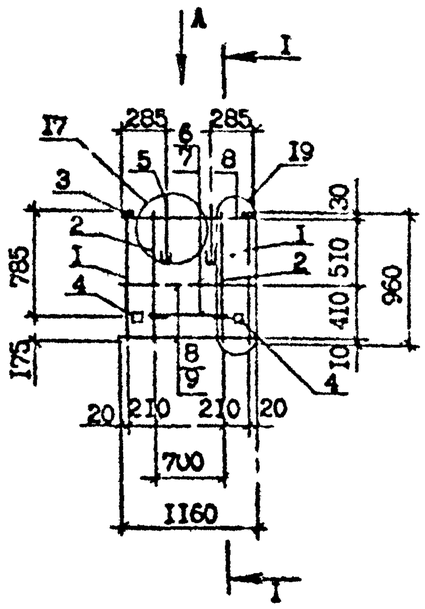

Вид А

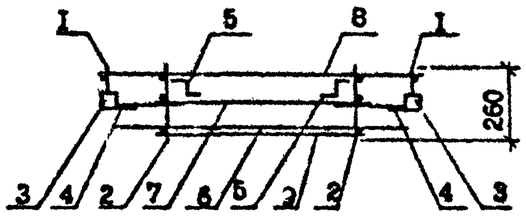

I - I

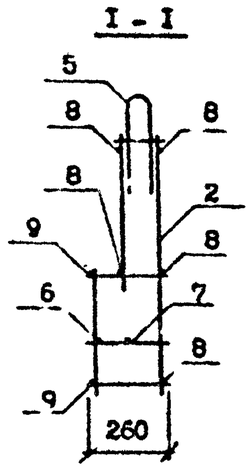

Поз.	Наименование	Кол.	Обозначение документа
I	Каркас КР16	2	I.090.I-7с.2-I [illegible]
2	КР17	2	74
3	Изделие закладное МН2	2	79
4	МН3	2	79
5	Петля строповочная СП1	2	83
6	ФIOA-I, L=III0; 0,68кг	I	без чертежа
7	ФIOA-I, L=700; 0,43кг	I	без чертежа
8	Ф4Вр-I, L=II60; 0,II кг	5	без чертежа
9	Ф4Вр-I, L=740; 0,07кг	2	без чертежа
Масса каркаса, кг		8,34	

Технические требования см. I.090.I-7с.2-I ТТ

Опалубочный чертеж см. I.090.I-7с 2-I 27

Узлы см. I.090.I-7с.2-I Д2

Арматура класса А-I по ГОСТ 5781-82*.

Арматура класса Вр-I по ГОСТ 6727-80*.

Разраб.	Селихова		
Проверил	Шелия		
ГИП	Бурджанадзе		
Нач.от	Бахтадзе		
Н.контр.	Маркарян		

I.090.I-7с.2-I 64

КАРКАС ПРОСТРАНСТВЕННЫЙ КПП I2.I0

Стадия	Лист	Листов
Р		I

ТбилЗНИИЭП

Копировал

Формат А4

Инв. № подл. | Подпись и дата | Взам. инв. №

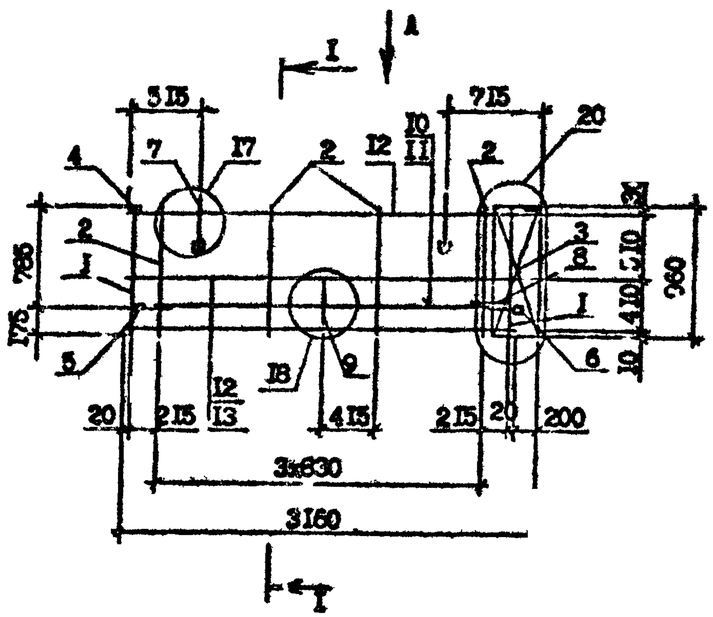

I - I

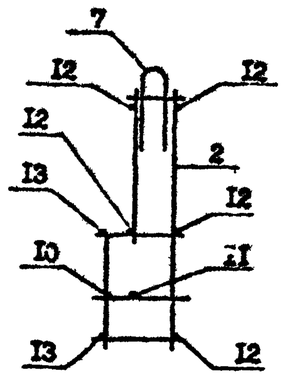

Вид А

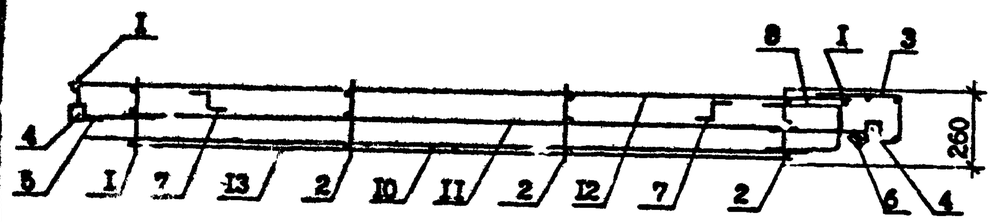

Поз.	Наименование	Кол.	Обозначение документа
I	Каркас КРI6	2	I.090.I-7с.2-I 74
2	КРI7	4	74
3	Сетка С22	I	78
4	Изделие закладное МН2	2	79
5	МН3	I	79
6	МН5	I	80
7	Петля строповочн. СП2	2	83
8	Стержень анкерный АН4	I	82
9	АН5	I	82
I0	ФIOА-I, L =2705; I,67кг	1	без черт.
II	ФIOА-I, L =2500; I,54кг	I	без черт.
I2	Ф4Вр-I, L =3060; 0,30кг	5	без черт.
I3	Ф4Вр-I, L =2540; 0,25кг	2	без черт.
	Масса каркаса, кг	I5,8I	

Технические требования см. I.090.I-7с.2-I ТТ

Опалубочный чертеж см. I.090.I-7с.2-I 28

Узлы см. I.090.I-7с.2-I Д2

Арматура класса А-I по ГОСТ 5781-82*.

Арматура класса Вр-I по ГОСТ 6727-80*.

Инв. № подл. | Подпись и дата | Взам. инв. №

Разраб.	Салихова		
Проверил	Шелия		
ГИП	Бурджанадзе		
Нач.отд.	Бахтадзе		
Н.контр.	Маджарян		

I.090.I-7с.2-I 65

КАРКАС ПРОСТРАНСТВЕННЫЙ КПП 32.I0

Стадия	Лист	Листов
Р		I

ТбилЗНИИЭП

Копировал

Формат А3

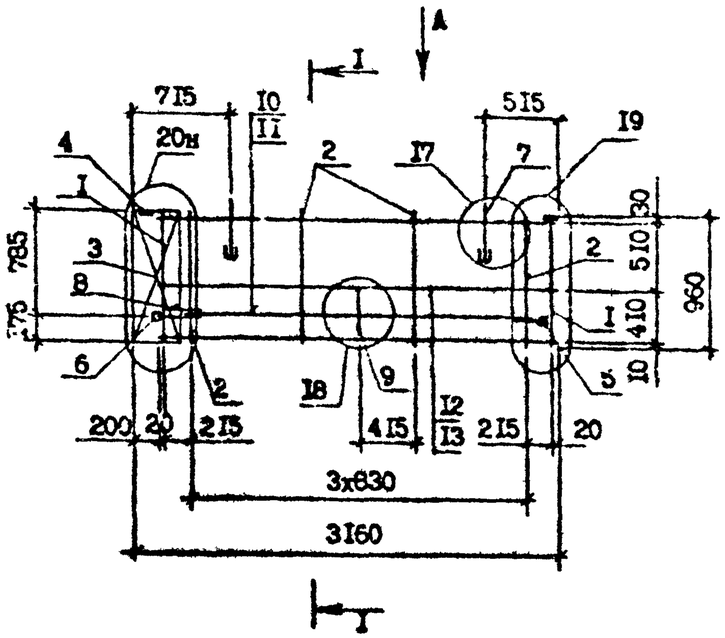

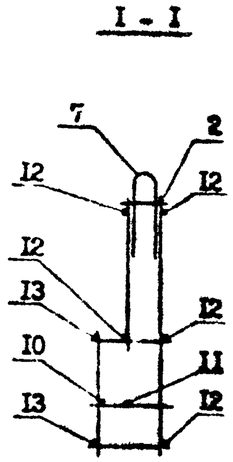

Вид А

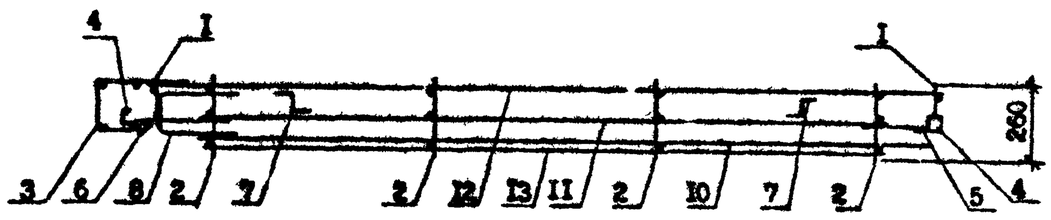

Поз.	Наименование	Кол.	Обозначение документа
I	Каркас КР16	2	1.090.1-7в.2-1 74
2	КР17	4	74
3	Сетка С22	I	78
4	Изделие закладное М12	2	79
5	М13	I	79
6	М15	I	80
7	Петля строповочная СП2	2	83
8	Стержень анкерный АН4	I	82
9	АН5	I	82
I0	⌀I0А-I, L =2705; I,67 кг	I	Без черт.
II	⌀I0А-I, L =2500; I,54 кг	I	Без черт.
I2	⌀4Вр-I, L =3060; 0,30 кг	8	Без черт.
I3	⌀4Вр-I, L =2540; 0,25 кг	2	Без черт.
Масса закладных деталей, кг		I5,8I	

Технические требования см. 1.090.1-7в.2-1 ТТ

Опалубочный чертеж см. 1.090.1-7в.2-1 ОЧ

Узлы см. 1.090.1-7в.2-1 УЗ

Арматура класса А-I по ГОСТ 5781-82*.

Арматура класса Вр-I по ГОСТ 6727-80*.

Разраб.	Селиховед		
Проверил	Шалия		
ГИП	Бурджанадзе		
Нач.отд.	Бахтадзе		
Н.контр.	Мерцарян		

1.090.1-7в.2-1 86

КАРКАС ПРОСТРАНСТВЕННЫЙ ДКПП 32.10

Стадия	Лист	Листов
Р		1

ТПиСМИИЭП

Инв. № подл. | Подпись и дата | Взам. инв. №

Копировал

Формат А3

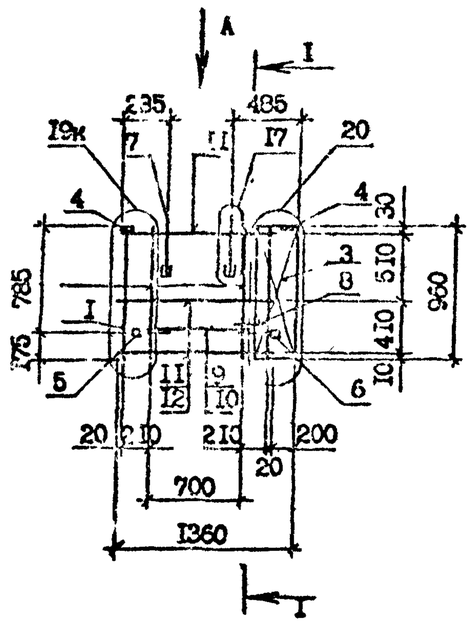

I - I

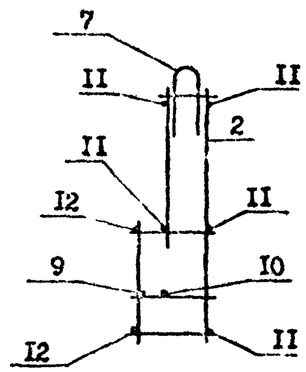

ВИД А

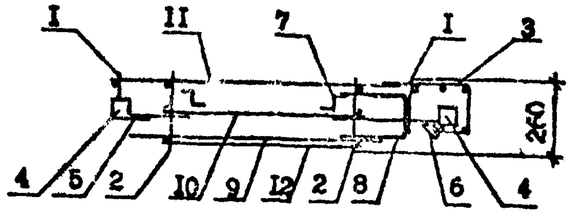

Поз.	Наименование	Кол.	Обозначение документа
I	Каркас КРI6	2	I.090.I-7с.2-I 74
2	КРI7	2	74
3	Сетка С22	I	73
4	Изделие закладное МИ2	2	79
5	МИ3	I	79
6	МИ5	I	80
7	Петля строповочн. СПI	2	83
8	Стержень анкерн. АИ4	I	82
9	ФI0А-I, L =905; 0,56кг	I	без черт.
I0	ФI0А-I, L =700; 0,43кг	I	без черт.
II	Ф4Вр-I, L =I260; 0,I2кг	5	без черт.
I2	Ф4Вр-I, L =740; 0,07кг	2	без черт.
Масса каркаса, кг		9,92	

Технические требования см. I.090.I-7с.2-I ТТ

Опалубочный чертеж см. I.090.I-7с.2-I 30

Узлы см. I.090.I-7с.2-I Д2

Арматура класса А-I по ГОСТ 5781-82*.

Арматура класса Вр-I по ГОСТ 6727-80*.

Инв. № подл. | Подпись и дата | Взам. инв. №

Разраб.	Шелия		
Проверил	Саликова		
ГИП	Буржанадзе		
Нач.отд.	Бохтадзе		
Н.контр.	Маркарян		

I.090.I-7с.2-I 67

КАРКАС ПРОСТРАНСТВЕННЫЙ ИКП I4.I0

Стадия	Лист	Листов
Р		I

ТбилЗНИИЭП

Копировал

Формат А3

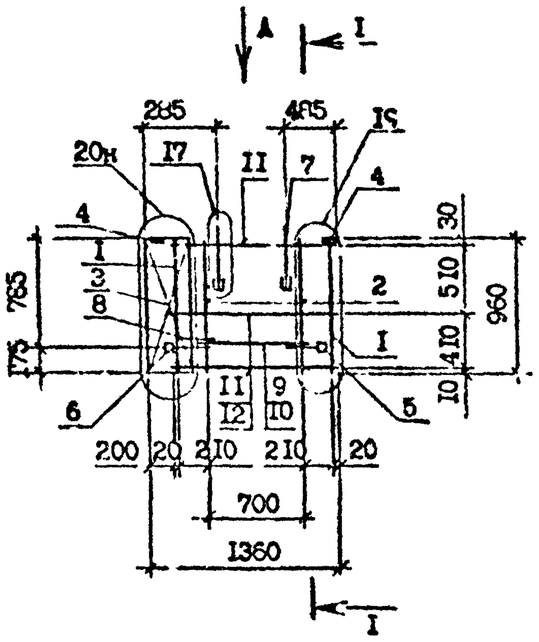

I - I

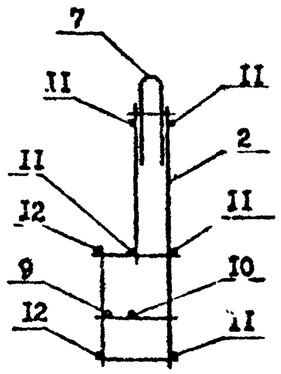

ВИД А

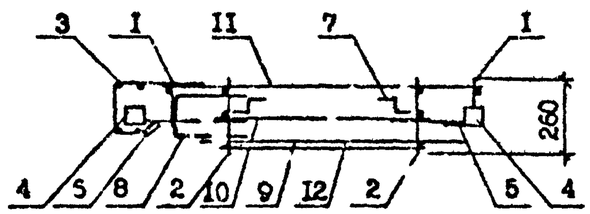

Поз	Наименование	Кол.	Обозначение документа
I	Каркас КР16	2	I.090.I-7с.2-I 74
2	КР17	2	74
3	Сетка С22	I	78
4	Изделие закладное МН2	2	79
5	МН3	I	79
6	МН5	I	80
7	Петля строповоч. СПI	2	83
8	Стержень анкерн. АН4	I	82
9	ФIOA-I, L =905; 0,56кг	I	без черт.
I0	ФIOA-I, L =700; 0,43кг	I	без черт.
II	Ф4Вр-I, L =I260; 0,I2кг	5	без черт.
I2	Ф4Вр-I, L =740; 0,07кг	2	без черт.
	Масса каркаса, кг	9,92	

Технические требования см. I.090.I-7с.2-I ТТ

Опалубочный чертеж см. I.090.I-7с.2-I 3

Узлы см. I.090.I-7с.2-I Д2

Арматура класса А-I по ГОСТ 5781-82*.

Арматура класса Вр-I по ГОСТ 6727-80*.

Инв. № подл. | Подпись и дата | Взам. инв. №

Разраб.	Салахова		
Проверил	Шелия		
Н.И.	Бурьяненко		
Нач.отд	Бахтадзе		
Н.контр.	Маркарян		

I.090.I-7с.2-I 68

КАРКАС ПРОСТРАНСТВЕННЫЙ 2КПП I2.I0

Стадия	Лист	Листов
Р		I

ТБ. ЦНИИЭП

Копировал

Формат А3

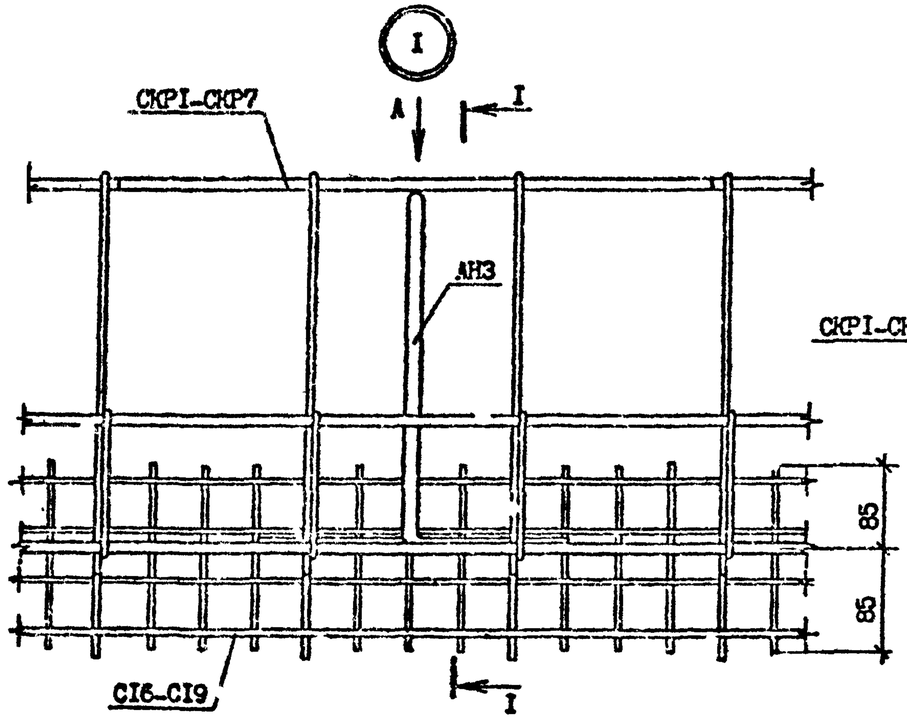

Вид А

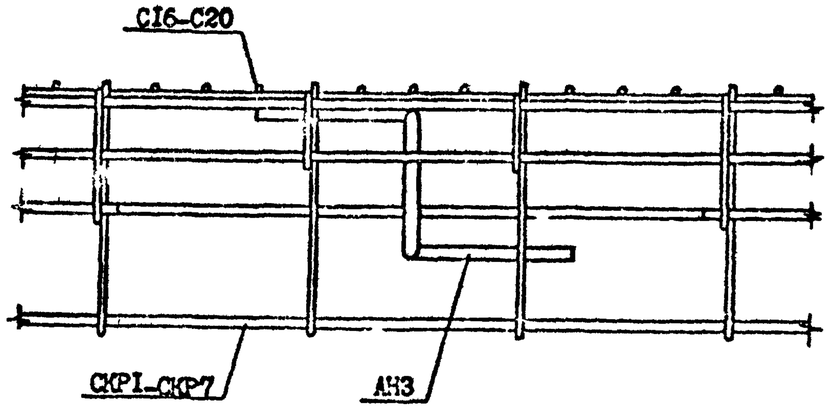

Разраб.	Шилия		
Проверил	Салихова		
ГИП	Бурджанадзе		
Нач.отд.	Бахтадзе		
Н.контр.	Маркарян		

I.090.I-7с.2-I ДР

УЗЛЫ АРМАТУРНЫЕ

Стадия	Лист	Листов
Р	I	10

ТбилЗНИИЭП

Инв.№подл. | Подпись и дата | Взам.инв.№

Копировал Формат А3

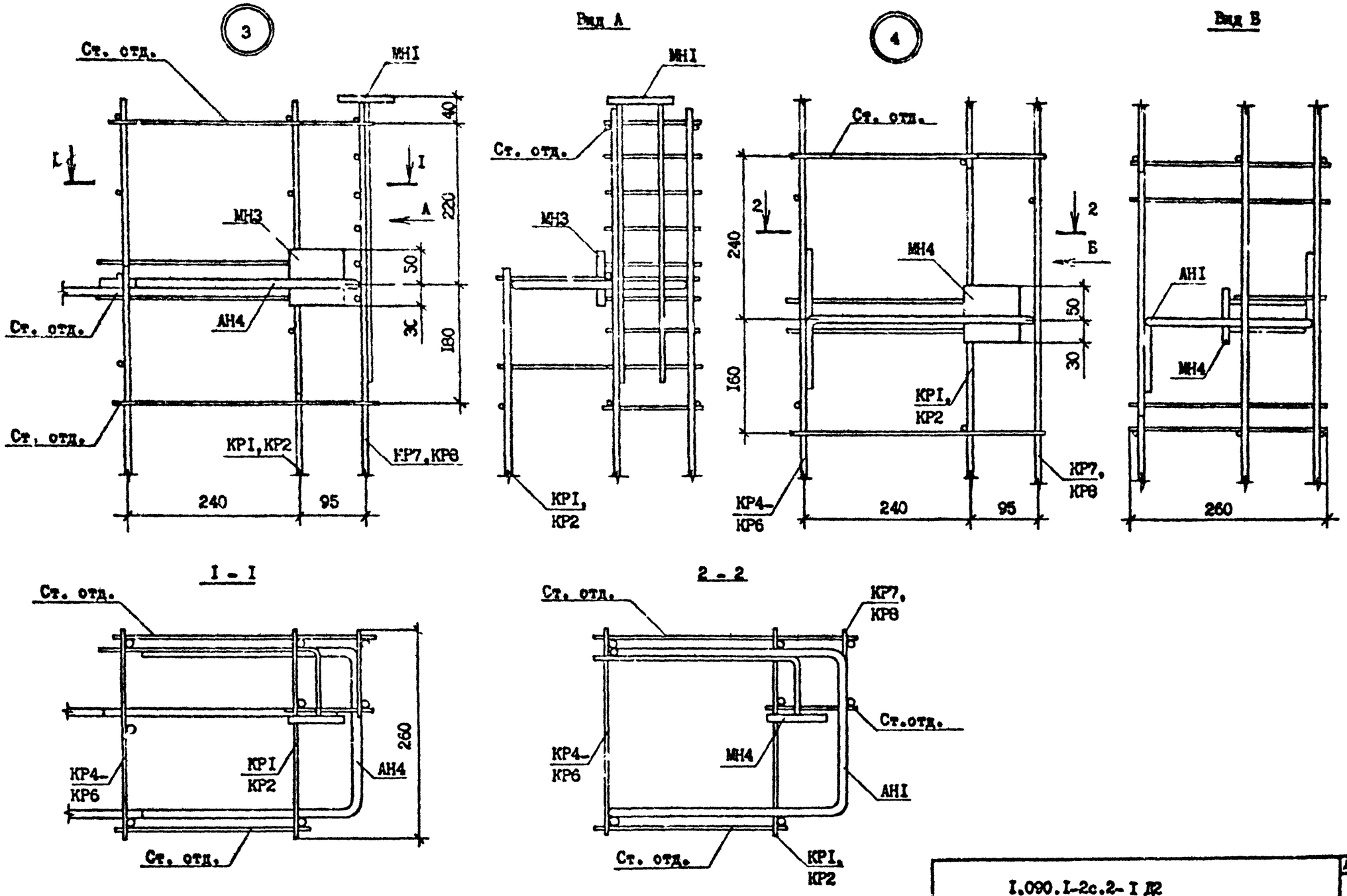

Т.к. 1.090.1-2с. вып. 2-1

Инв. № подл.	Подпись и дата	Взам. инв. №

I.090.I-2с.2-I Д2

Лист 2

Копировал Форма. А3

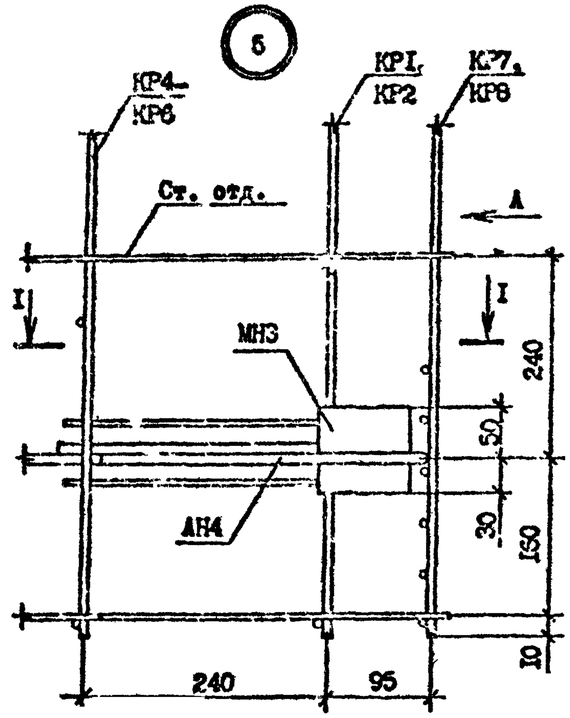

Вид А

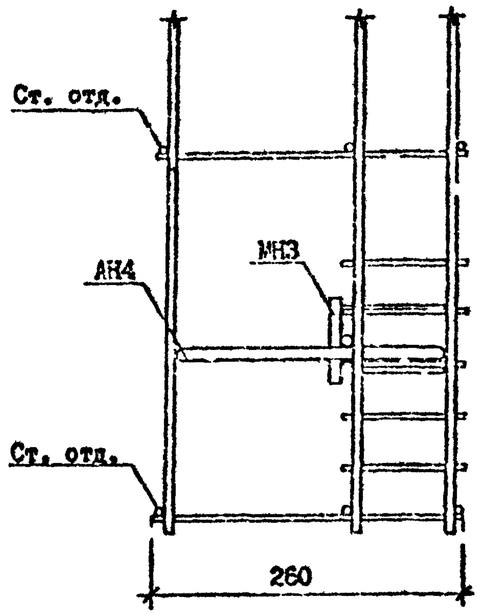

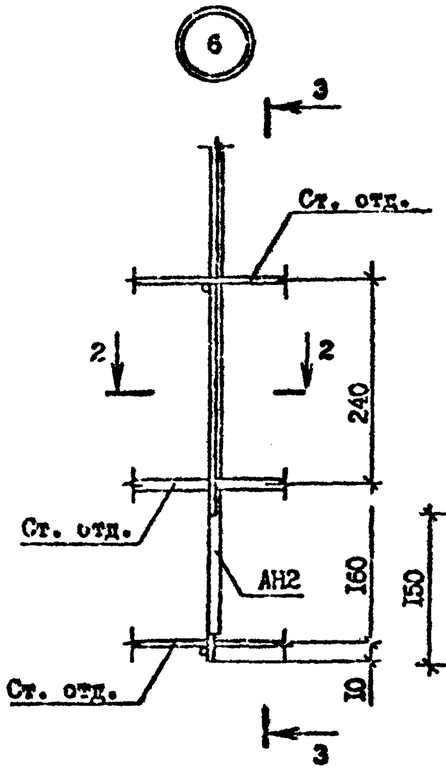

3 - 3

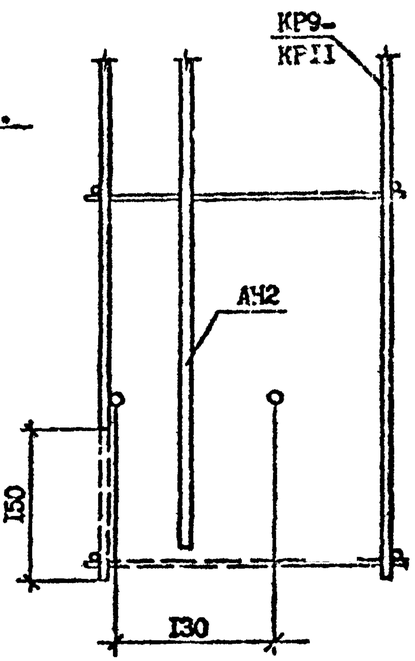

I - I

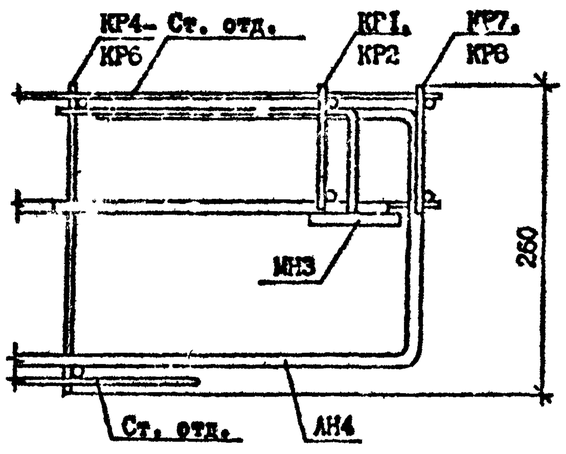

2 - 2

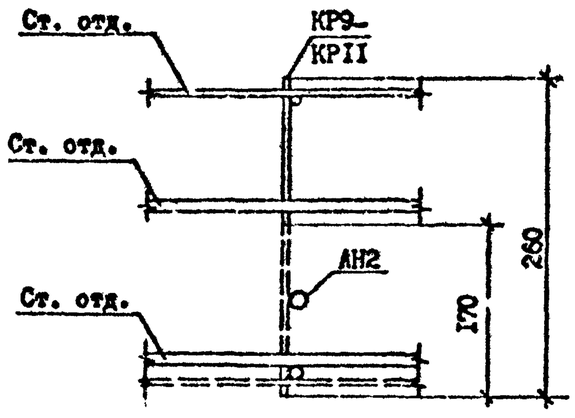

Резать по месту по пунктирной линии

Инв. № подл. | Подпись и дата | Взам. инв. №

	I.090.I-2с.2-I Д2	Лист 3

Копировал Формат А3

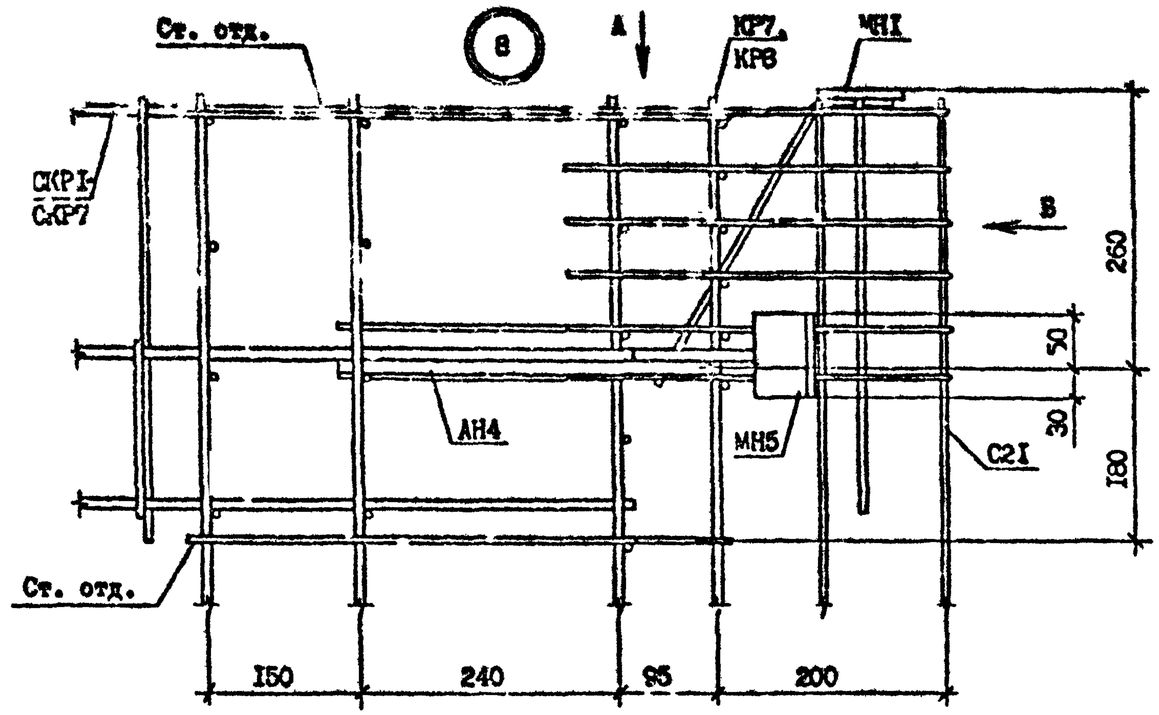

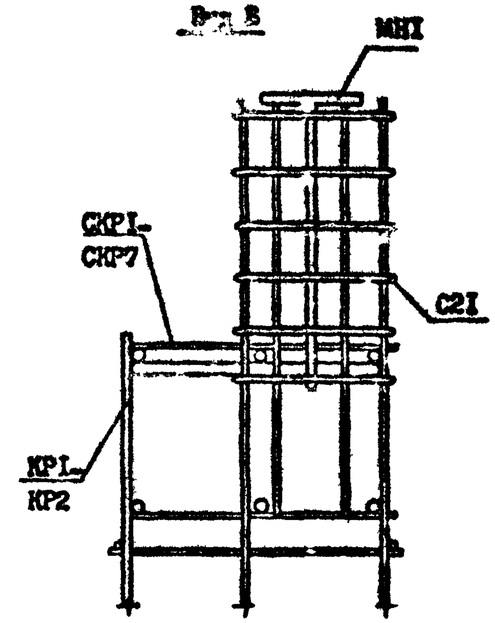

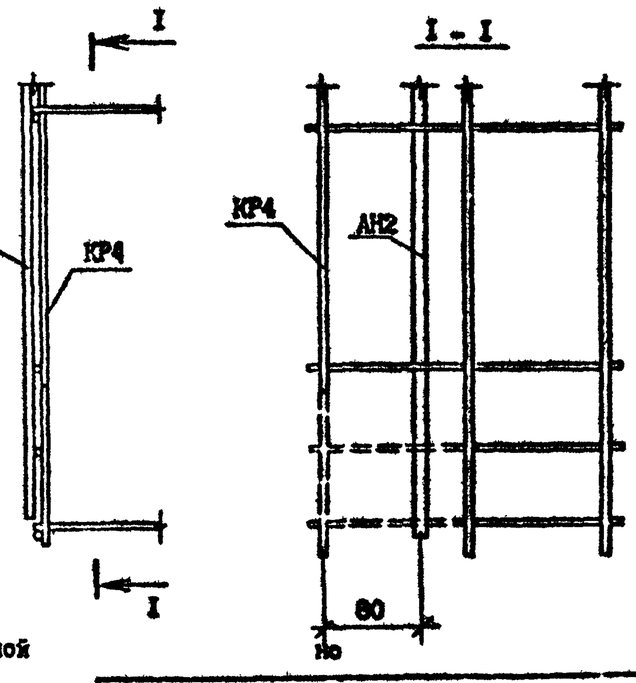

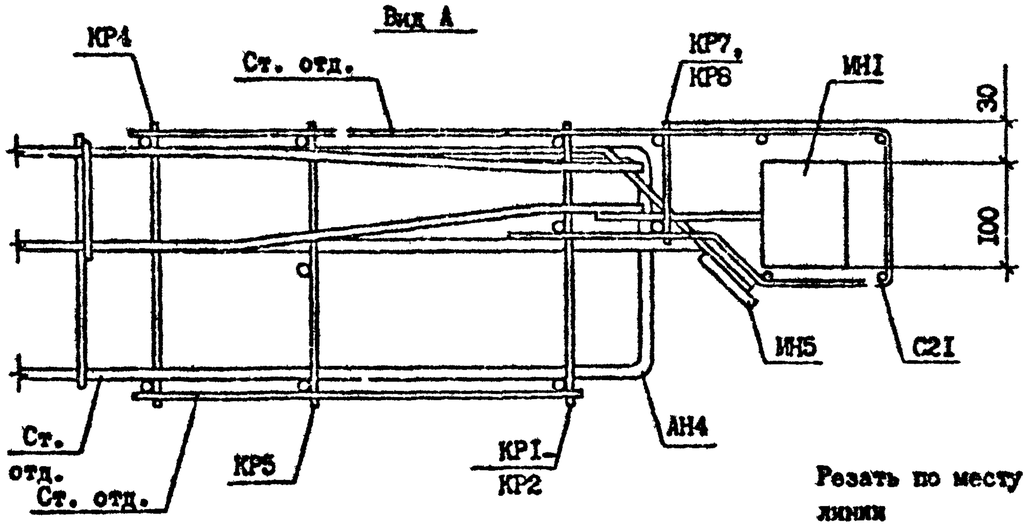

Резать по месту по пунктирной линии

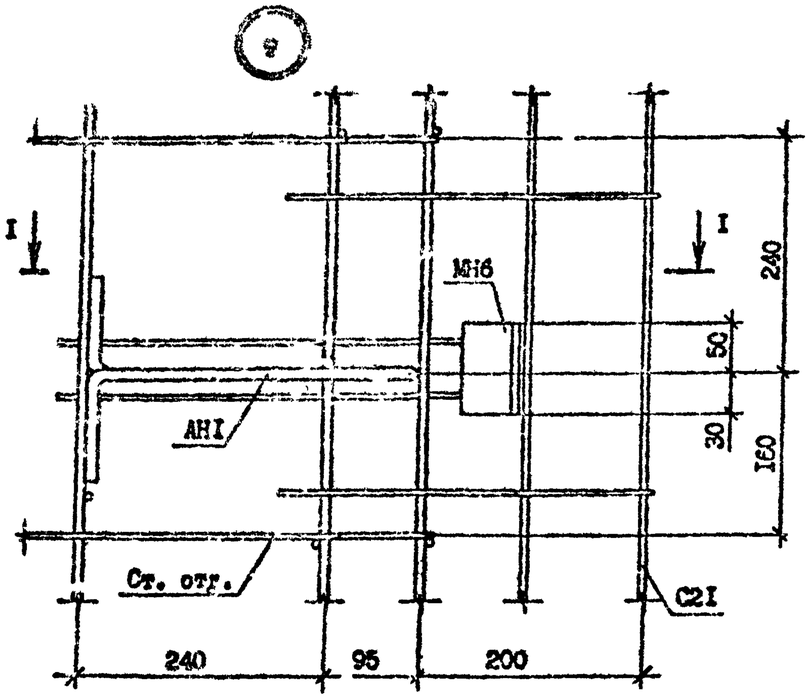

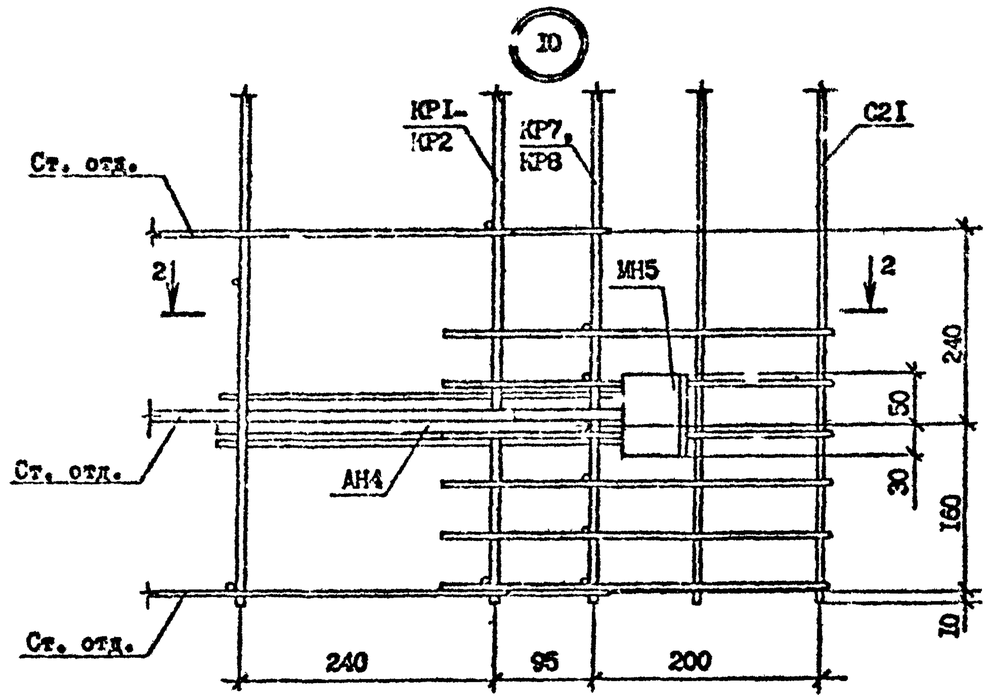

1 - 1

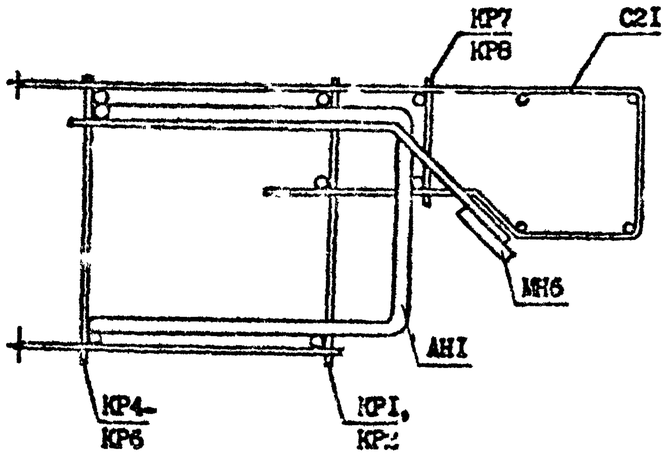

2 - 2

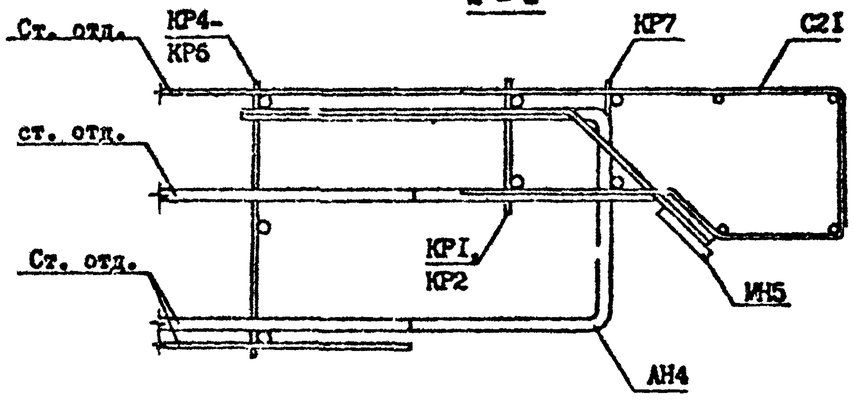

Инв. № подл. | Подпись и дата | Взам. инв. №

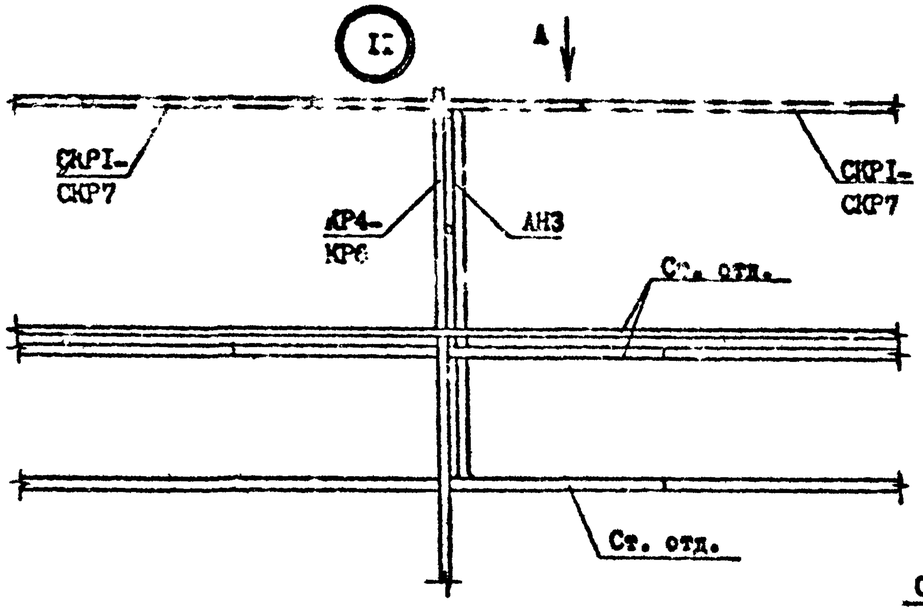
I:
А
СКР1-СКР7
КР4-КР6
АН3
Ст. отд.
СКР1-СКР7
Ст. отд.

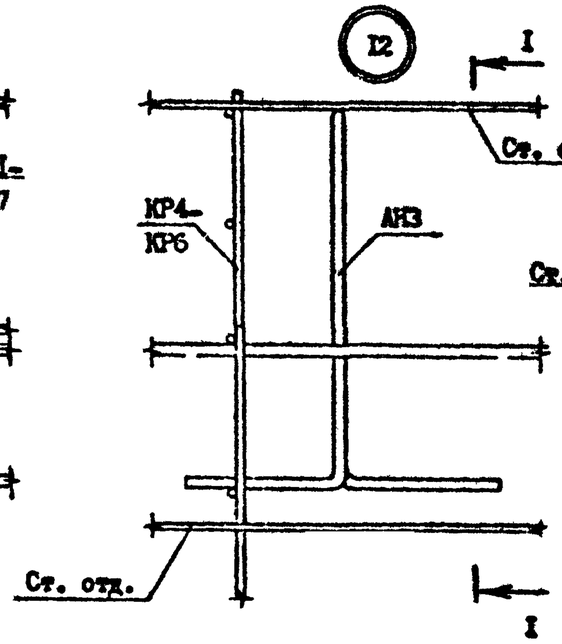
I2
I
КР4-КР6
АН3
Ст. отд.
Ст. отд.
I

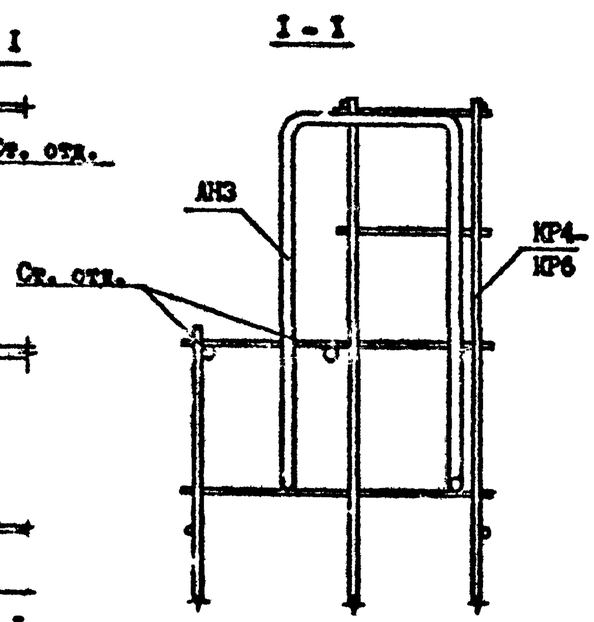
I - I
АН3
КР4-КР6
Ст. отд.

В в А

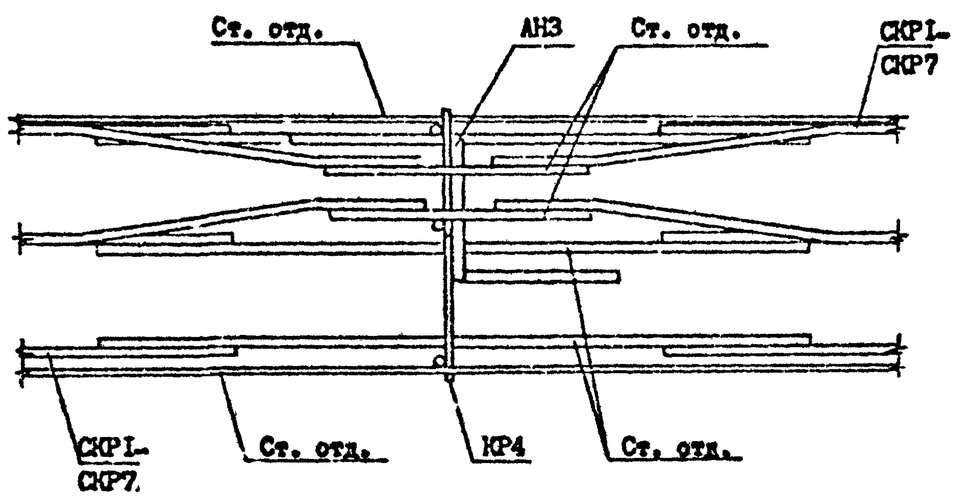
Ст. отд.
АН3
Ст. отд.
СКР1-СКР7
СКР1-СКР7.
Ст. отд.
КР4
Ст. отд.

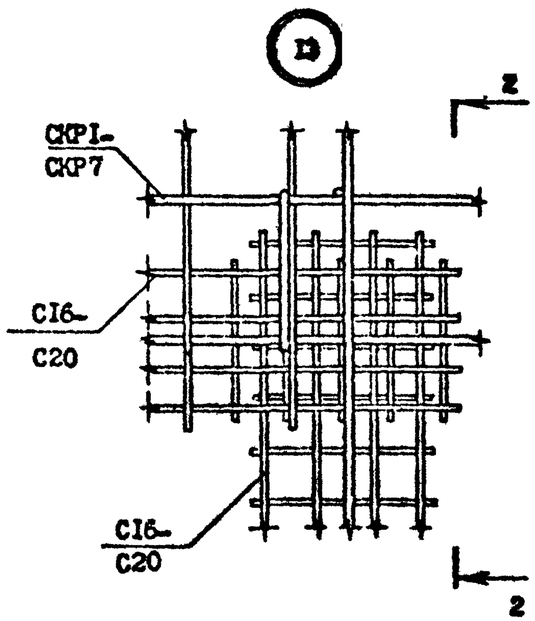
I3
2
СКР1-СКР7
С16-С20
С16-С20
2

2 - 2

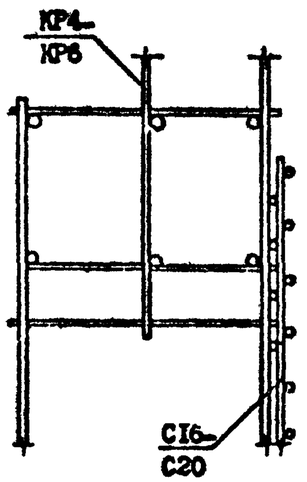
КР4-КР6
С16-С20

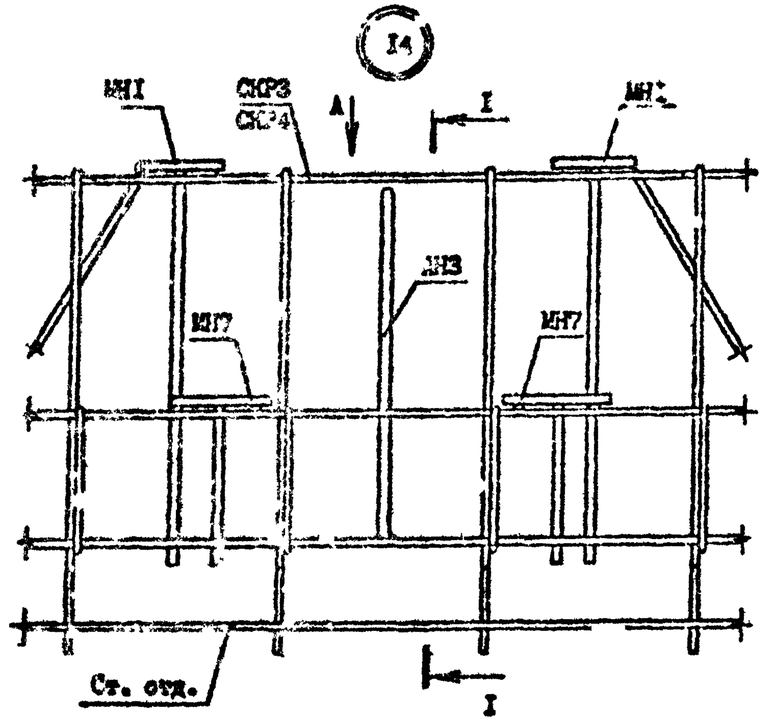

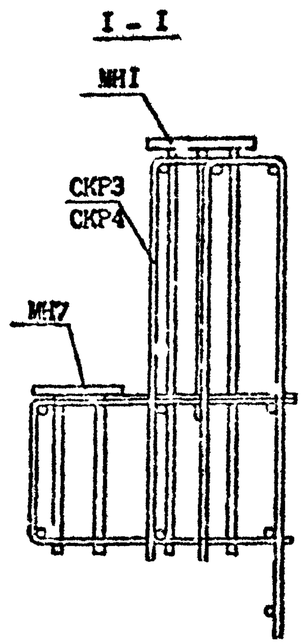

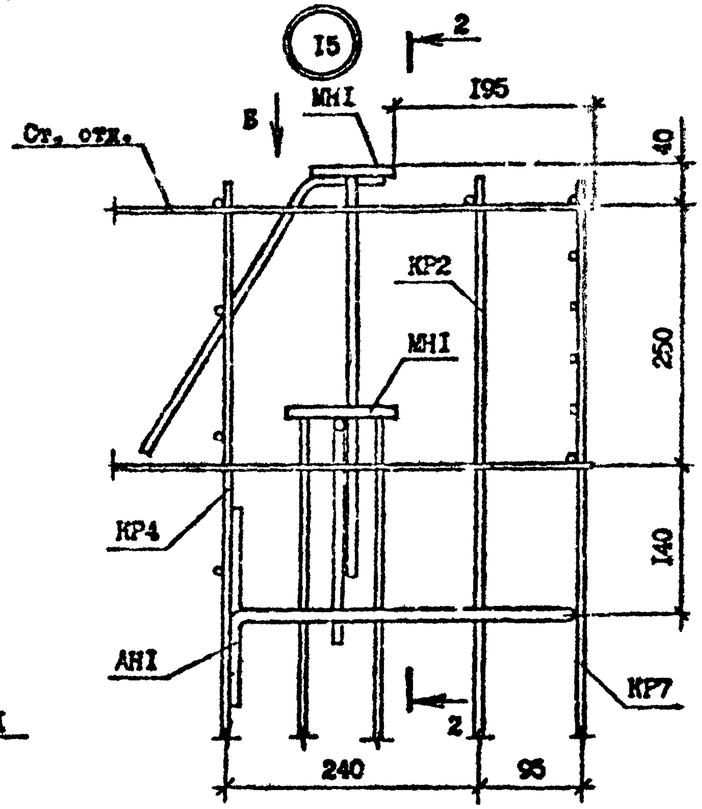

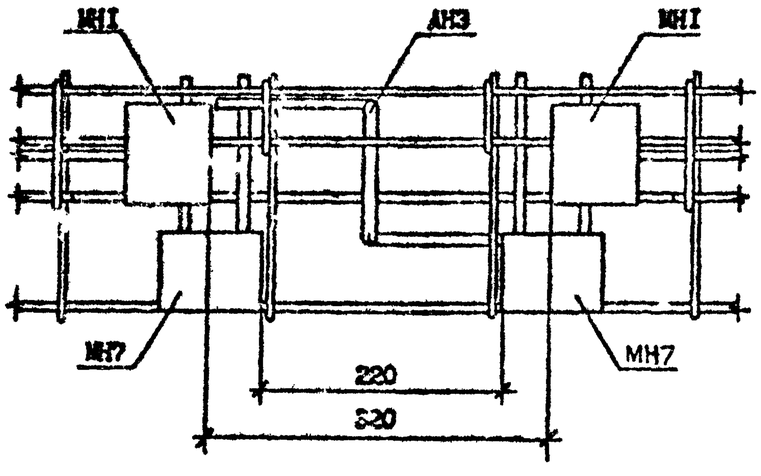

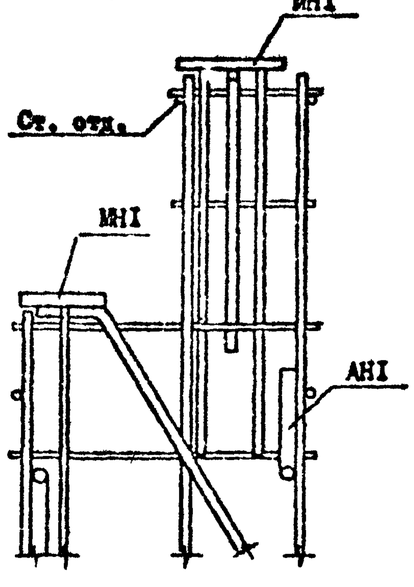

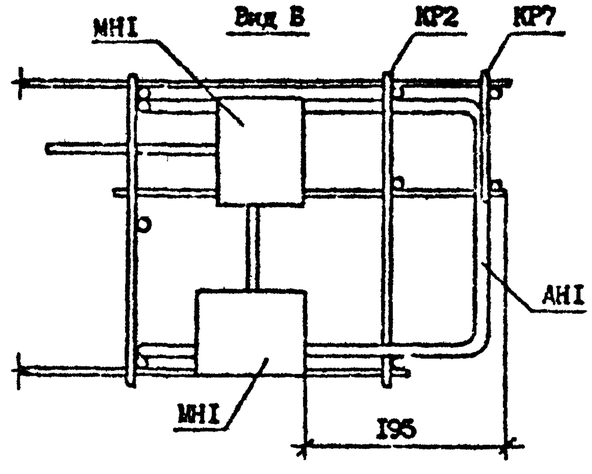

Инв. № подл. | Подпись и дата | Взам. инв. №

I.090.I-2с.2-I Д2

Лист 7

Копировал

Формат А3

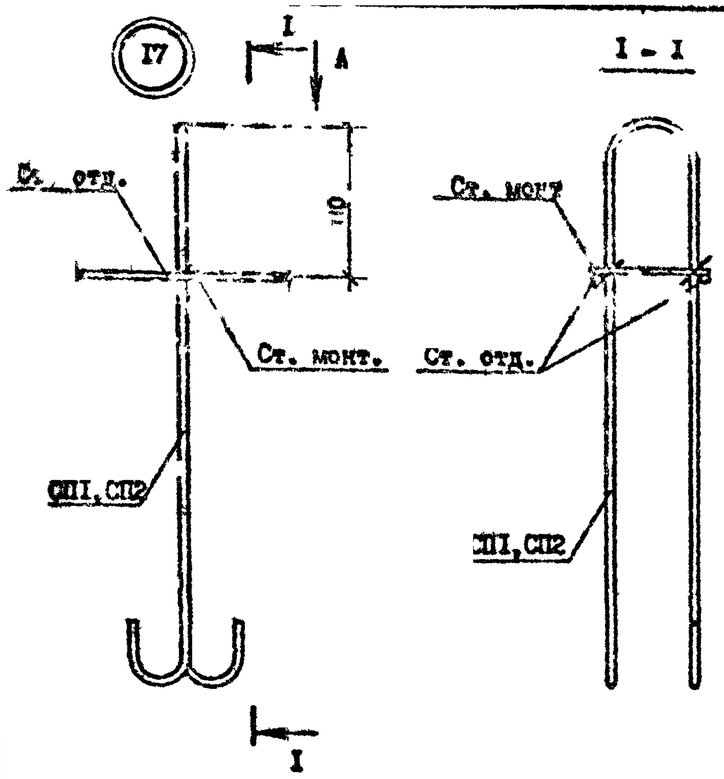
I7
I
A
Ст. отд.
Ст. монт.
СП1, СП2
I
I - I
Ст. монт.
Ст. отд.
СП1, СП2

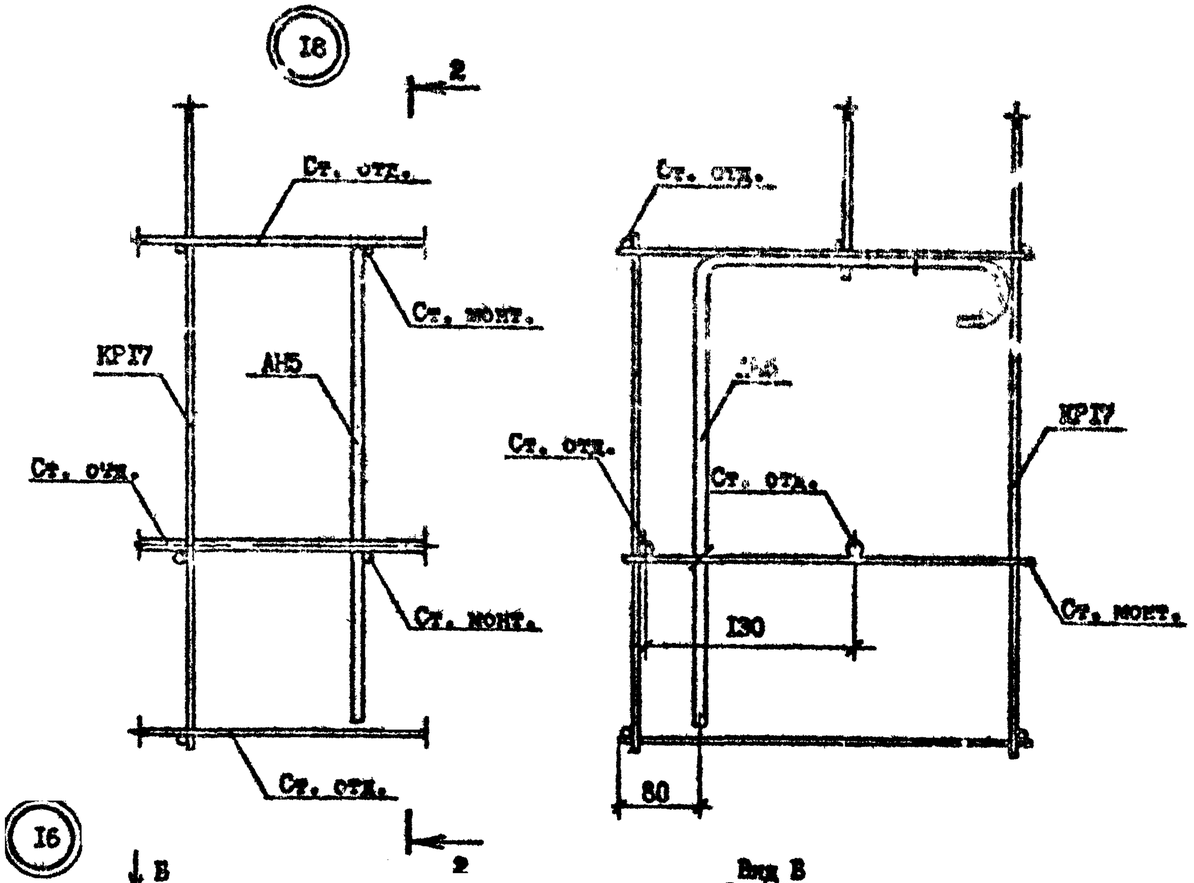
I8
2
Ст. отд.
Ст. монт.
КР17
АН5
Ст. отд.
Ст. монт.
Ст. отд.
2
Ст. отд.
Ст. отд.
КР17
Ст. отд.
Ст. монт.
130
80

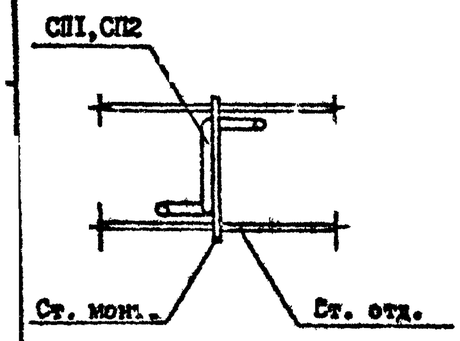
Вид А
СП1, СП2
Ст. монт.
Ст. отд.

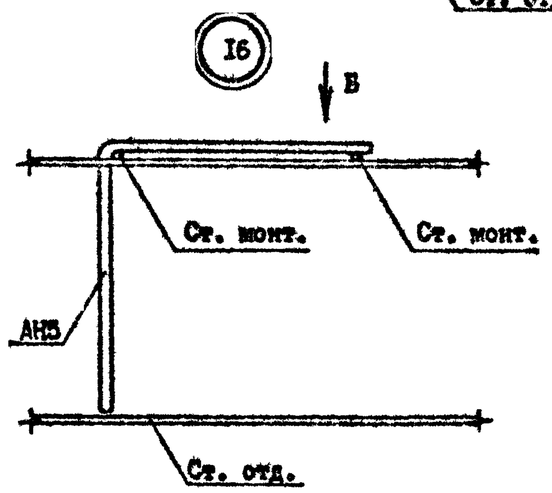
I6
В
Ст. монт.
Ст. монт.
АН5
Ст. отд.

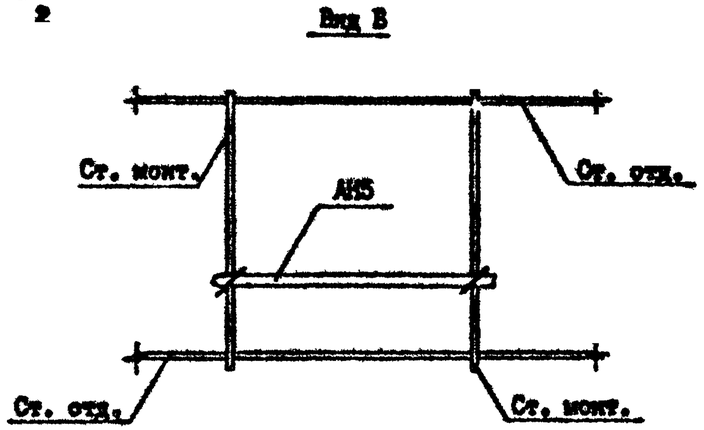
Вид Б
Ст. монт.
АН5
Ст. отд.
Ст. отд.
Ст. монт.

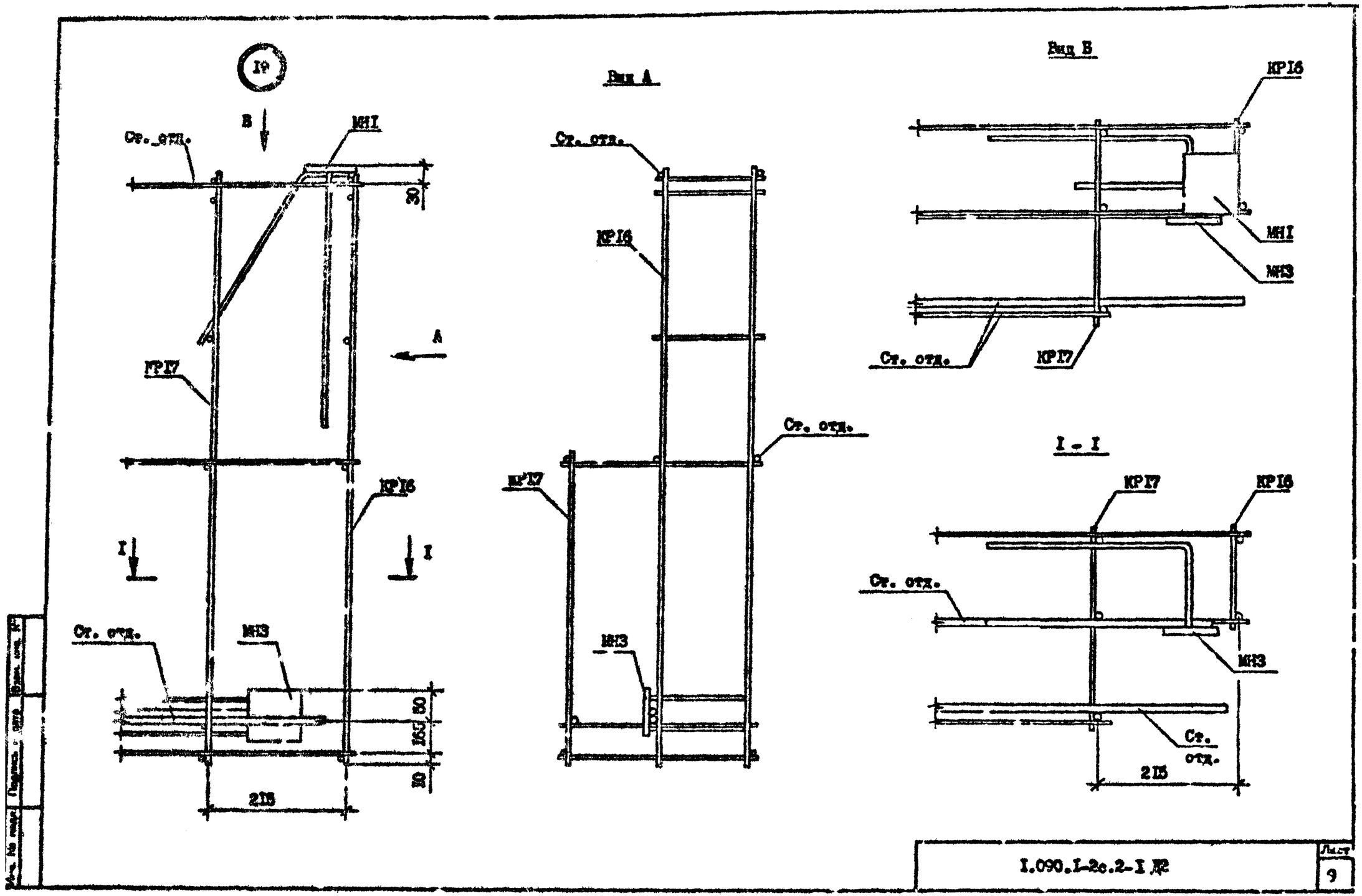

I.090.I-2с.2-I Д2

Лист 9

Копировал

Формат А3

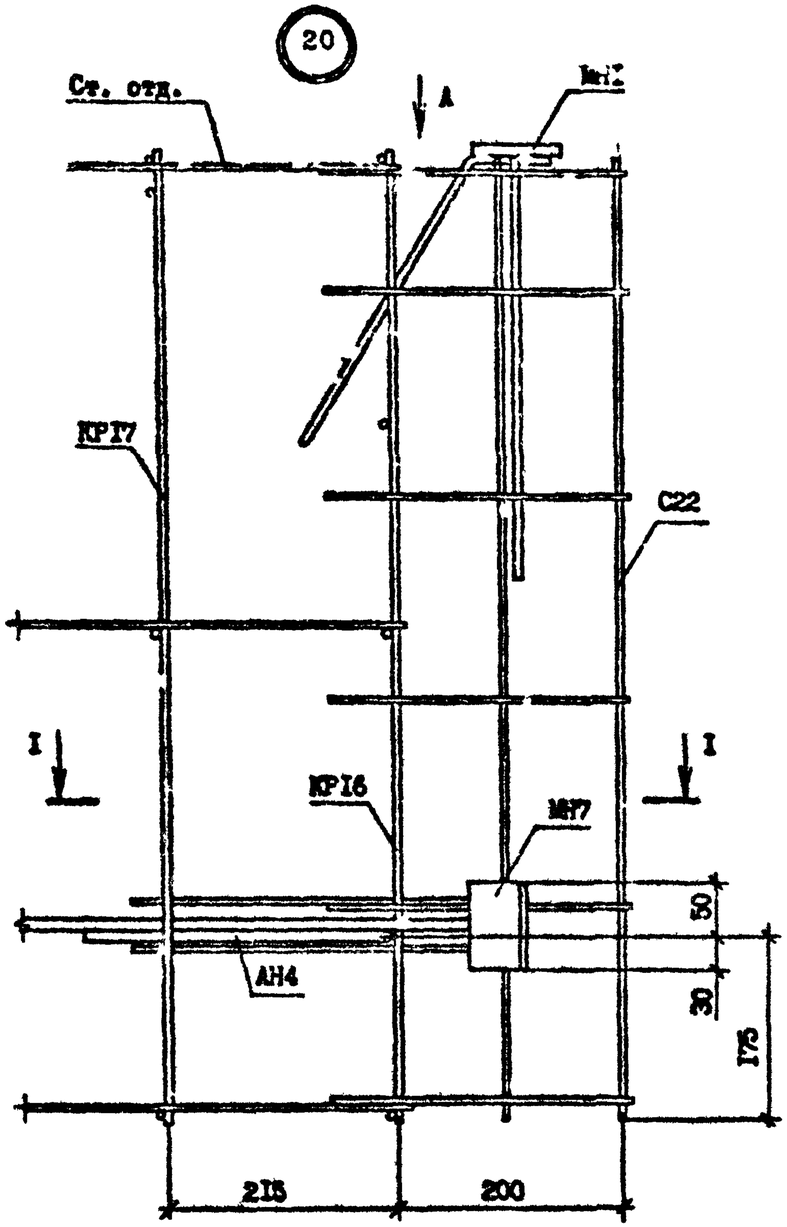

Вид А

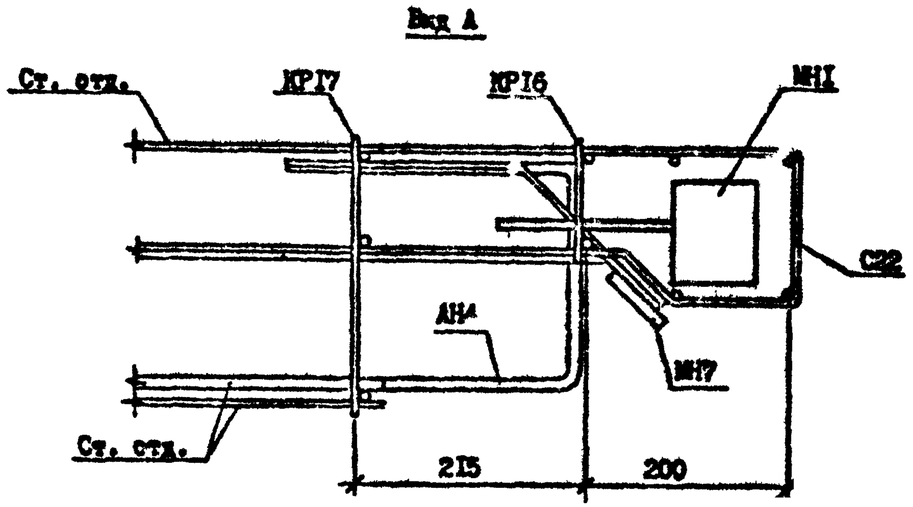

I - I

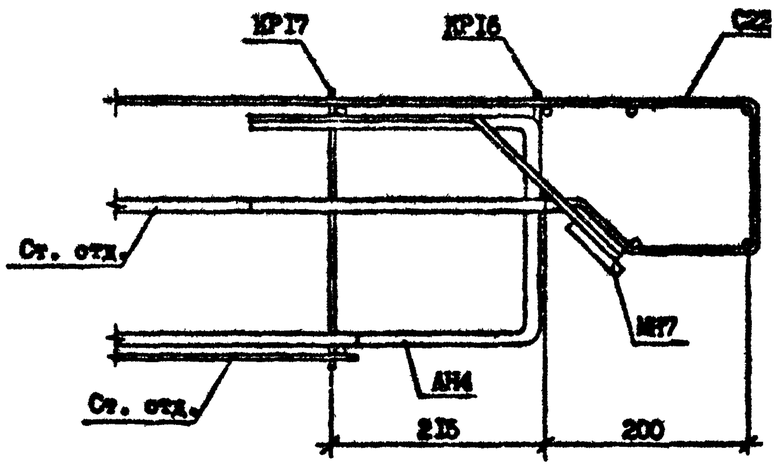

Инв. № подл. | Подпись и дата | Взам. инв. №

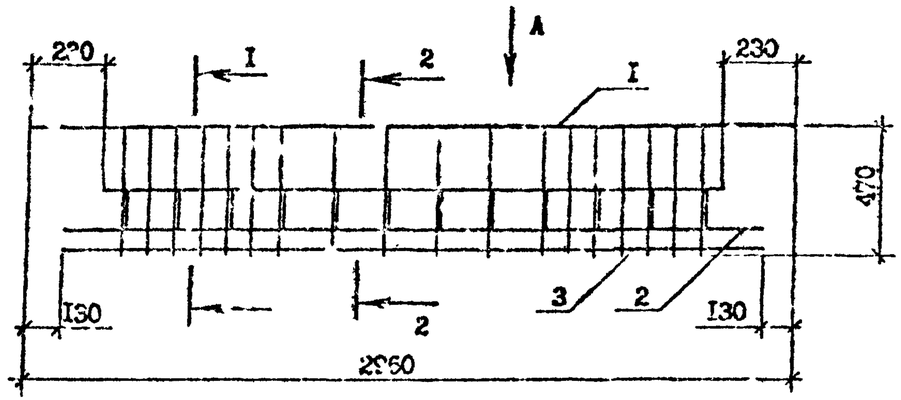

ВИД А

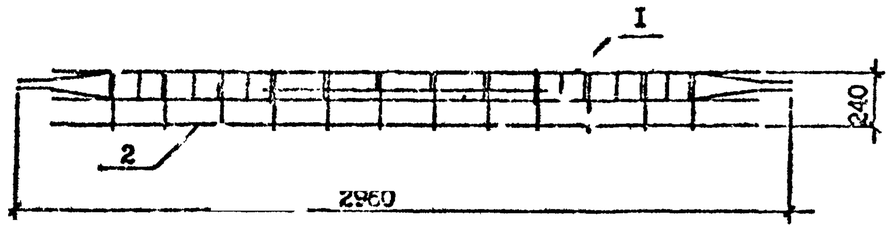

I - I

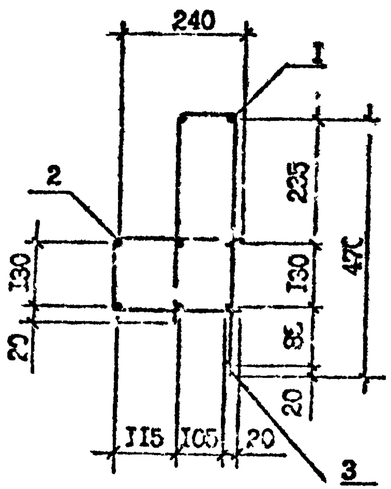

2 - 2

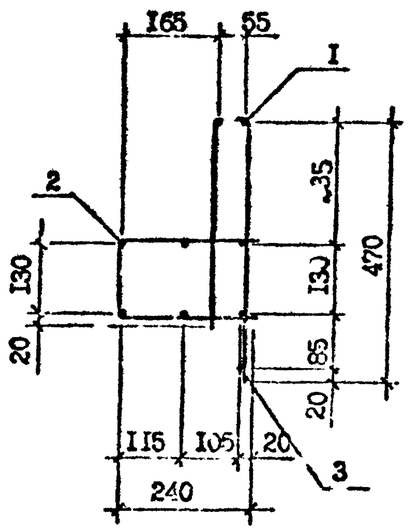

Марка каркаса	Поз.	Наименование	Кол.	Масса ед., кг	Масса каркаса кг
СКРI	I	Сетка СI	I	9,58	I9,50
	2	С8	I	9,5I	
	3	Ф5Вр-I, L =2700	I	0,4I	
СКР2	I	Сетка С2	I	II,69	2I,6I
	2	С8	I	9,5I	
	3	Ф5Вр-I, L =2700	I	0,4I	
СКР3	I	Сетка С3	I	6,44	I4,27
	2	С9	I	7,42	
	3	Ф5Вр-I, L =2700	I	0,4I	
СКР4	I	Сетка С4	I	9,I6	I8,80
	2	СI0	I	9,23	
	3	Ф5Вр-I, L =2700	I	0,4I	
СКР8	I	Сетка С4	I	9,I6	I7,I5
	2	СI4	I	7,58	
	3	Ф5Вр-I, L =2700	I	0,4I	

Технические требования см. I.090.I-7с.2-I ТТ

Арматура класса Вр-I по ГОСТ 6727-80*.

Сетки СI - С4 см. I.090.I-7с.2-I 75

Сетки С8 - СI4 см. I.090.I-7с.2-I 77

Разраб.	Салихова		
Проверил	Шелия		
ГИП	Бурджанадзе		
Нач.отд.	Бахтадзе		
Н.контр.	Маркарян		

I.090.I-7с.2-I 69

КАРКАС УКРУПНИТЕЛЬНОЙ СБОРКИ СКРI...СКР4, СКР8

Стадия	Лист	Листов
Р		I

ТбилЗНИИЭП

Копировал

Формат А3

Т.к. I.090.I-7с. вып. 2-I

Инв. № подл. | Подпись и дата | Взам. инв. №

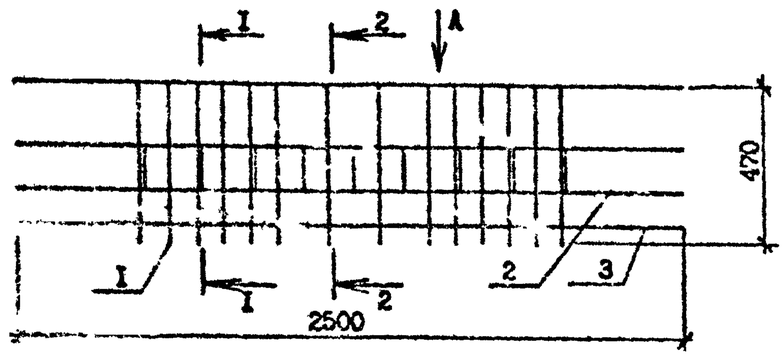

ВИД А

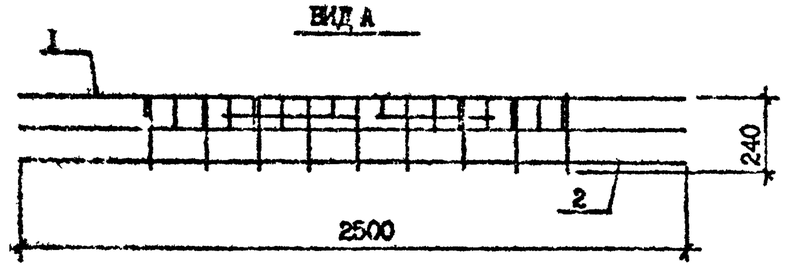

I - I

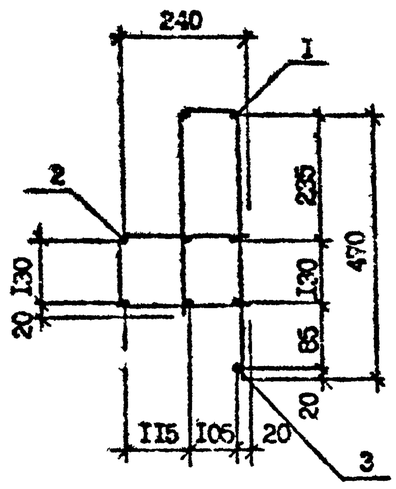

2 - 2

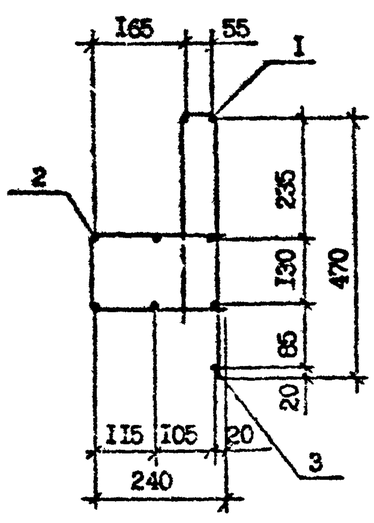

Марка каркаса	Поз.	Наименование	Кол.	Масса ед., кг	Масса каркаса, кг
СКР5	I	Сетка С5	I	5,53	I3,I4
	2	СII	I	7,20	
	3	Ф5Вр-I, L=2500	I	0,4I	
СКР9	I	Сетка С5	I	5,53	I0,20
	2	СI5	I	4,26	
	3	Ф5Вр-I, L=2500	I	0,39	

Технические требования см. I.090.I-7с.2-I ТТ

Арматура класса Вр-I по ГОСТ 6727-80*

Сетку С5 см. I.090.I-7с.2-I 76

Сетки СII и СI5 см. I.090.I-7с.2-I 77

Разраб.	Салихова		
Проверил	Шелко		
ГИП	Бурджанадзе		
Нач.отд.	Бахтадзе		
Н.контр.	Маркарян		

I.090.I-7с.2-I 70

КАРКАС УКРУПНИТЕЛЬНОЙ СБОРКИ СКР5, СКР9

Стадия	Лист	Листов
Р		I

ТбилЗНИИЭП

Инв. № подл. | Подпись и дата | Взам. инв. №

Копировал

Формат А3

СКР6

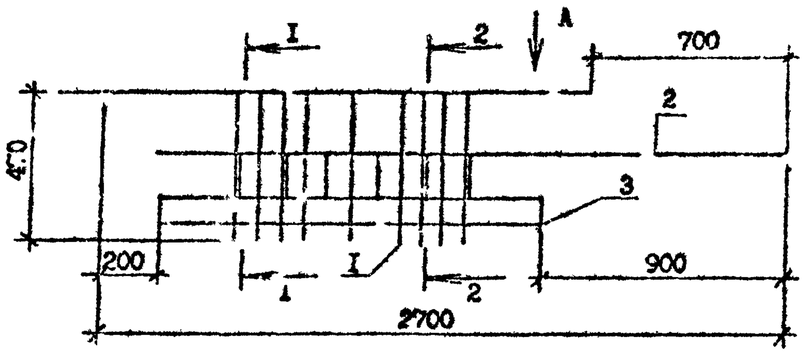

Вид А

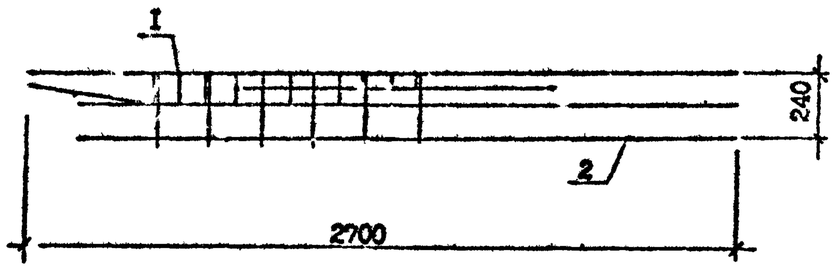

I - I

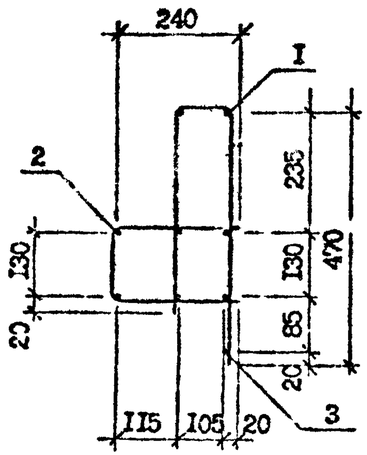

2 - 2

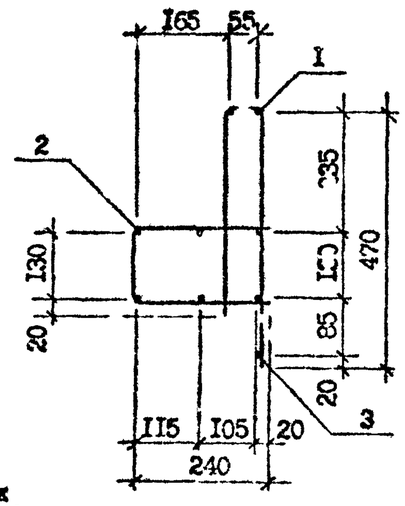

Арматура класса Вр-I по ГОСТ 6227-80*.

СКР7

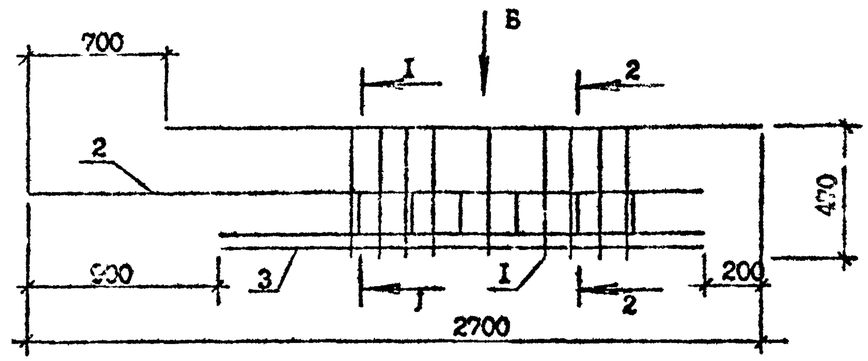

Вид Б

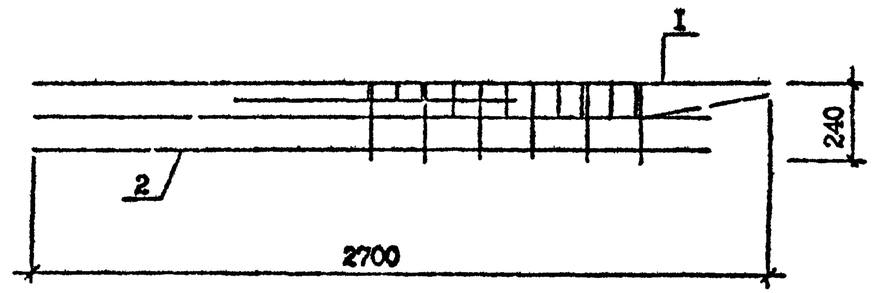

Марка каркаса	Поз.	Наименование	Кол	Масса ед., кг	Масса каркаса кг
СКР6	I	Сетка С6	I	2,78	7,47
	2	СI2	I	4,44	
	3	⌀5Вр-I, L =I600	I	0,25	
СКР7	I	Сетка С7	I	2,78	7,47
	2	СI3	I	4,44	
	3	⌀5Вр-I, L =I600	I	0,25	

Разраб.	Салихова		
Проверил	Шелия		
ГИП	Буражанадзе		
Нач.отд.	Бахтадзе		
Н.контр.	Маркарян		

I.090.I-7с.2-I 7I

КАРКАС УКРУПНИТЕЛЬНОЙ СБОРКИ СКР6, СКР7

Стадия	Лист	Листов
Р		I

ТбилЗНИИЭП

Инв. № подл. | Подпись и дата | Взам. инв. №

Копировал

Формат А3

КРI

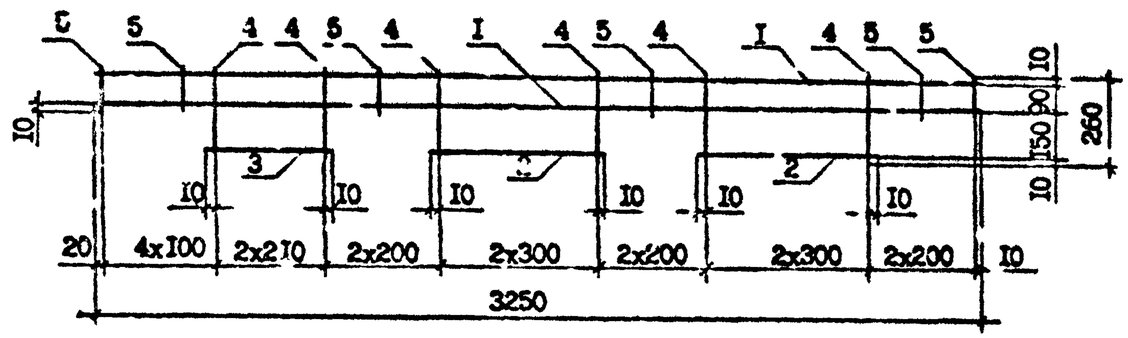

КР2

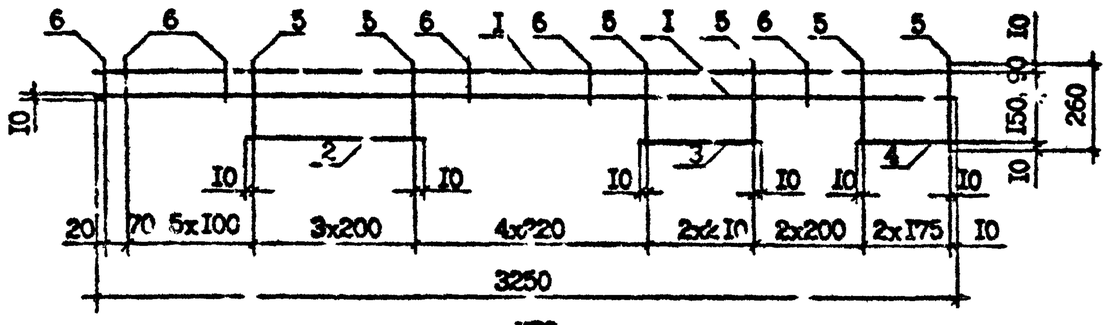

КР3

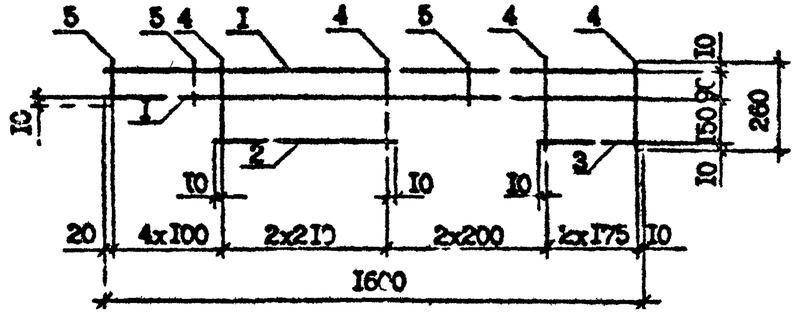

Марка каркаса	Поз.	Наименование	Кол.	Масса ед., кг	Масса каркаса
КРI	I	Ф8А-Ш, L =3250	2	I,28	3,53
	2	Ф8А-Ш, L =620	2	0,24	
	3	Ф8А-Ш, L =440	I	0,I7	
	4	Ф4Вр-I, L =260	9	0,03	
	5	Ф4Вр-I, L =II0	8	0,0I	
КР2	I	Ф8А-Ш, L =3250	2	I,28	3,49
	2	Ф8А-Ш, L =620	I	0,24	
	3	Ф8А-Ш, L =440	I	0,I7	
	4	Ф8А-Ш, L =370	I	0,I5	
	5	Ф4Вр-I, L =260	I0	0,03	
	6	Ф4Вр-I, L =II0	I0	0,0I	
КР3	I	Ф6А-Ш, L =I600	2	0,36	I,II
	2	Ф6А-Ш, L =440	I	0,I0	
	3	Ф6А-Ш, L =370	I	0,08	
	4	Ф4Вр-I, L =260	6	0,03	
	5	Ф4Вр-I, L =II0	5	0,0I	

Арматура класса А-Ш по ГОСТ 578I-82*.
Арматура класса Вр-I по ГОСТ 6727-80*.
Технические требования см. I.090.I-7с.2-I ТТ

Разраб.	С.А.Яхова		4.09.90
Проверил	Шелия		4.09.90
ГИП	Бурджанадзе		4.09.90
Нач.отд.	Бахтадзе		4.09.90
Н.контр.	Маркарян		4.09.90

I.090.I-7с.2-I 72

КАРКАС
КРI...КР3

Стадия	Лист	Листов
Р		1

ТбилЗНИИЭП

Копировал

Формат А3

Инв. № подл. | Подпись и дата | Взам. инв. №

т.- 1090.1-7с. вып. 2-1

КР4, КР5

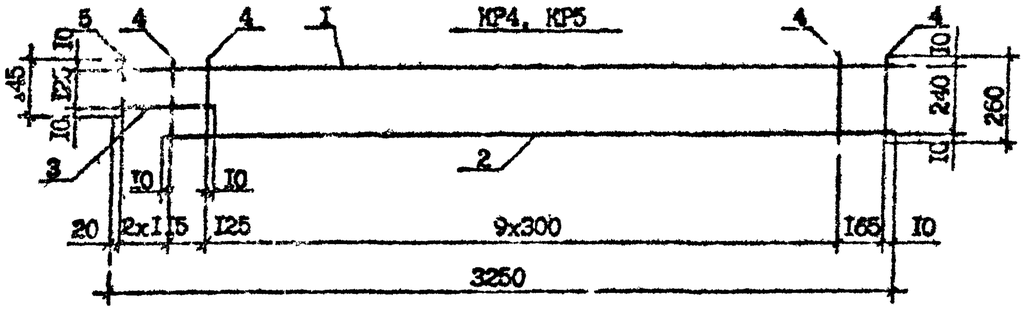

КР7, КР8

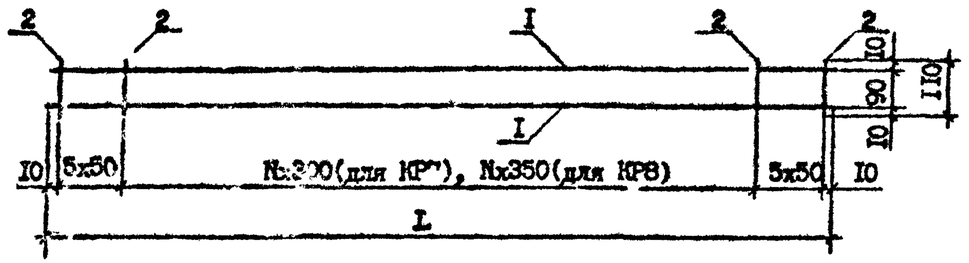

КР6

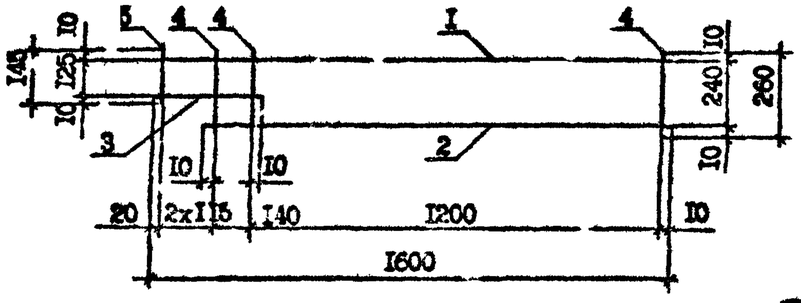

КР9,КР10,КР11

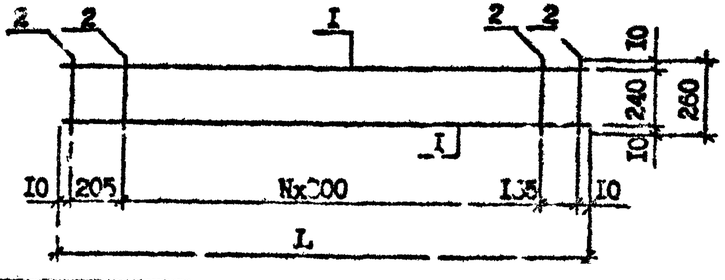

Марка каркаса	Поз.	Наименование	Кол.	Масса ед., кг	Масса каркаса
КР4	1	Ф10А-III, L=3250	1	2,00	4,44
	2	Ф10А-III, L=3010	1	1,86	
	3	Ф10А-III, L=385	1	0,24	
	4	Ф4Вр-I, L=260	12	0,03	
	5	Ф4Вр-I, L=145	2	0,01	
КР5	1	Ф8А-III, L=3250	1	1,28	2,96
	2	Ф8А-III, L=3010	1	1,19	
	3	Ф8А-III, L=385	1	0,15	
	4	Ф4Вр-I, L=260	12	0,03	
	5	Ф4Вр-I, L=145	2	0,01	
КР6	1	Ф6А-III, L=1600	1	0,36	0,93
	2	Ф6А-III, L=1360	1	0,30	
	3	Ф6А-III, L=400	1	0,09	
	4	4Вр-I, L=260	6	0,03	
	5	4Вр-I, L=145	2	0,01	
КР7	1	Ф6А-III, L=3220	2	0,71	1,64
	2	Ф4Вр-I, L=110	20	0,01	
КР8	1	Ф6А-III, L=1570	2	0,35	0,85
	2	4Вр-I, L=110	14	0,01	
КР9	1	Ф6А-III, L=690	2	0,15	0,40
	2	Ф4Вр-I, L=260	4	0,03	
КР10	1	Ф6А-III, L=990	2	0,22	0,57
	2	Ф4Вр-I, L=260	5	0,03	
КР11	1	Ф6А-III, L=1290	2	0,29	0,73
	2	Ф4Вр-I, L=260	6	0,03	

Арматура класса А-III по ГОСТ 5781-82*.
Арматура класса Вр-I по ГОСТ 6727-80*.
Технические требования см. I.090.I-7с.2-I ТТ

Марка каркаса	L, мм	N
КР7	3220	9
КР8	1570	3
КР9	690	1
КР10	990	2
КР11	1290	3

Разраб.	Салихова		4.90
Проверил	Шелия		4.90
ГИП	Бурджанадзе		4.90
Нач.отд.	Бахтадзе		4.90
Н.контр.	Маркарян		4.90

I.090.I-7с.2-I 73

КАРКАС КР4...КР11

Стадия	Лист	Листов
Р		I

ТбилЗНИИЭП

Копировал

Формат А3

Инв. № подл. | Подпись и дата | Взам. инв. №

КР13

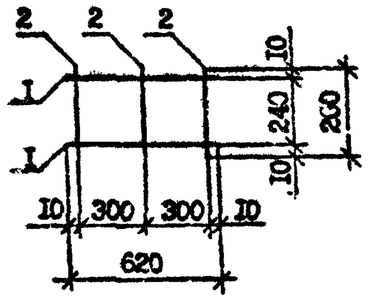

КР12

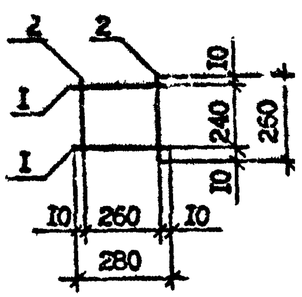

КР14, КР15

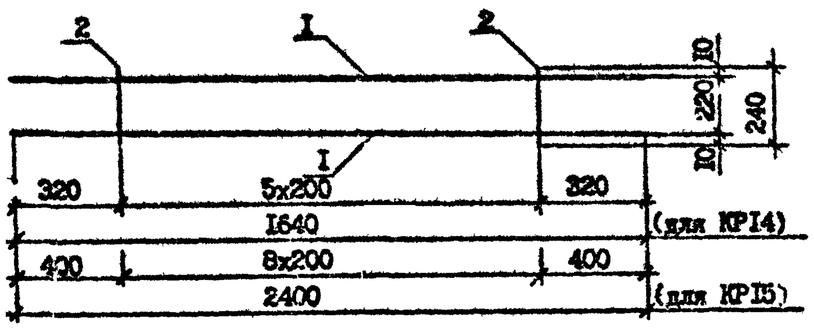

КР17

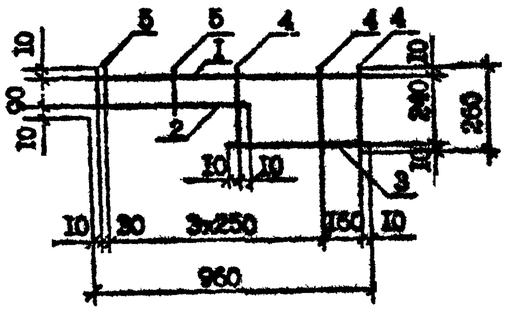

КР16

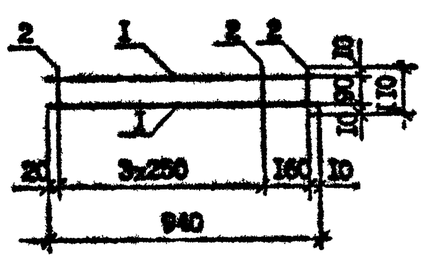

Марка каркаса		Наименование	Кол.	Масса ед., кг	Масса каркаса кг
КР12	1	Ф5А-III, L =280	2	0,07	0,17
	2	Ф4Вр-I, L =260	2	0,03	
КР13	1	Ф6А-III, L =620	2	0,14	0,36
	2	Ф4Вр-I, L =260	3	0,03	
КР14	1	Ф6А-III, L =1640	2	0,36	0,86
	2	Ф4Вр-I, L =240	6	0,02	
КР15	1	Ф6А-III, L =2400	2	0,95	2,11
	2	Ф4Вр-I, L =240	9	0,02	
КР16	1	Ф6А-III, L =940	2	0,21	0,48
	2	Ф4Вр-I, L =110	5	0,01	
КР17	1	Ф6А-III, L =960	1	0,21	0,54
	2	Ф6А-III, L =550	1	0,12	
	3	Ф6А-III, L =430	1	0,10	
	4	Ф4Вр-I, L =260	3	0,03	
	5	Ф4Вр-I, L =110	3	0,01	

Арматура класса А-III по ГОСТ 5781-82*,
Арматура класса Вр-I по ГОСТ 6727-80*.
Технические требования см. 1.090.1-7с.2-1 ТТ

Разраб.	Селихова		
Проверил	Шелия		
ГИП	Бурдиманадзе		
Нач.отд.	Бахтадзе		
Н.контр.	Маркарян		

1.090.1-7с.2-1 74

КАРКАС
КР12, КР17

Стадия	Лист	Листов
Р		

Типовой проект

Инв. № подл. | Подпись и дата | Взам. инв. №

Развертка

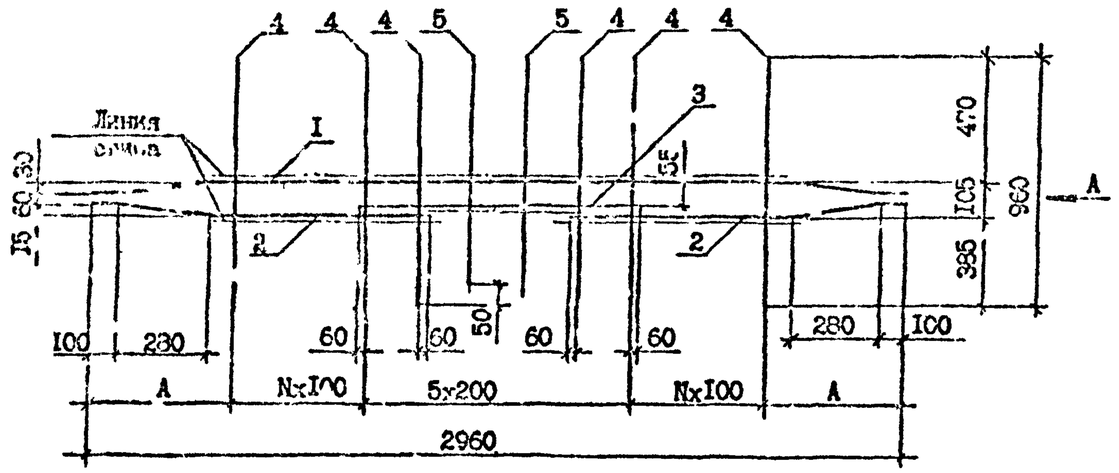

Вид А
В согнутом виде

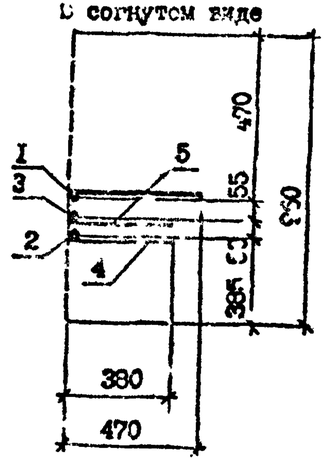

Марка сетки	А,мм	N
C1	380	6
C2	360	6
C3	590	4
C4	590	4

Марка сетки	Поз	Наименование	Кол	Масса ед., кг	Масса сетки, кг
C1	I	ФI2A-III, L =2960	I	2,63	9,58
	2	ФI2A-III, L =I240	2	I,I0	
	3	ФI2A-III, L =II20	I	0,99	
	4	Ф6A-III, L =960	I6	0,2I	
	5	Ф6A-III, L =9I5	2	0,20	
C2	I	ФI4A-III, L =2960	I	3,68	II,09
	2	ФI4A-III, L =I240	2	I,50	
	3	ФI4A-III, L =II20	I	I,35	
	4	Ф6A-III, L =960	I6	0,2I	
	5	Ф6A-III, L =9I5	2	0,20	
C3	I	ФI0A-III, L =2960	I	I,83	6,44
	2	ФI0A-III, L =I240	2	0,77	
	3	ФI0A-III, L =II20	I	0,69	
	4	Ф5Bp-I, L =960	I4	0,I5	
	5	Ф5Bp-I, L =9I5	2	0,I4	
C4	I	ФI2A-III, L =2960	I	2,63	9,I6
	2	ФI2A-III, L =I240	2	I,I0	
	3	ФI2A-III, L =II20	I	0,99	
	4	Ф6A-III, L =960	I4	0,2I	
	5	Ф6A-III, L =9I5	2	0,20	

Арматура класса A-III по ГОСТ 5781-82*.

Арматура класса Bp-I по ГОСТ 6727-80*.

Технические требования см. I.090.I-7с.2-I ТТ

Разраб.	Селихова		
Проверил	Шилия		
ГИП	Бурджанадзе		
Нач.отд.	Бахтадзе		
Контр.	Маркарян		

I.090.I-7с.2-I 75

СЕТКА
C1...C4

Стадия	Лист	Листов
Р		I

Тбил3.МИЭП

Копировал

Формат А3

С5
Развертка

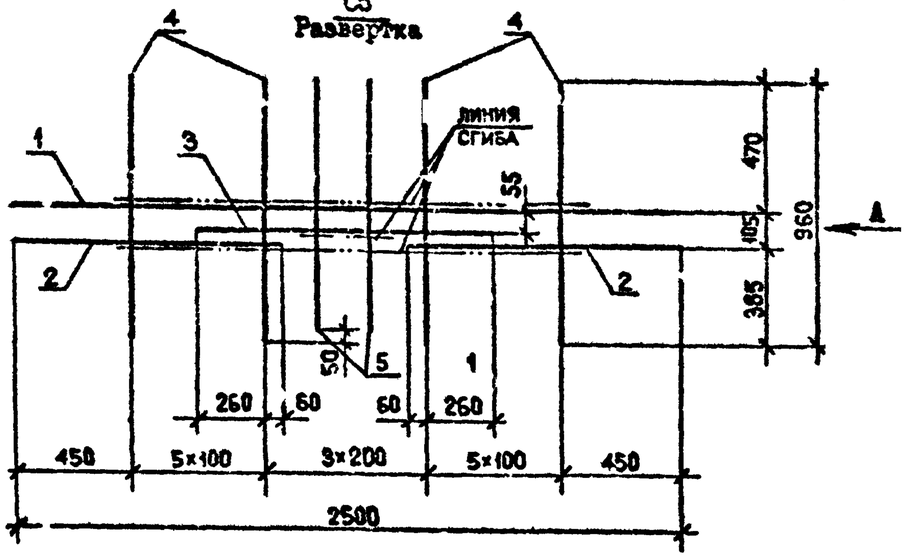

С7
Развертка

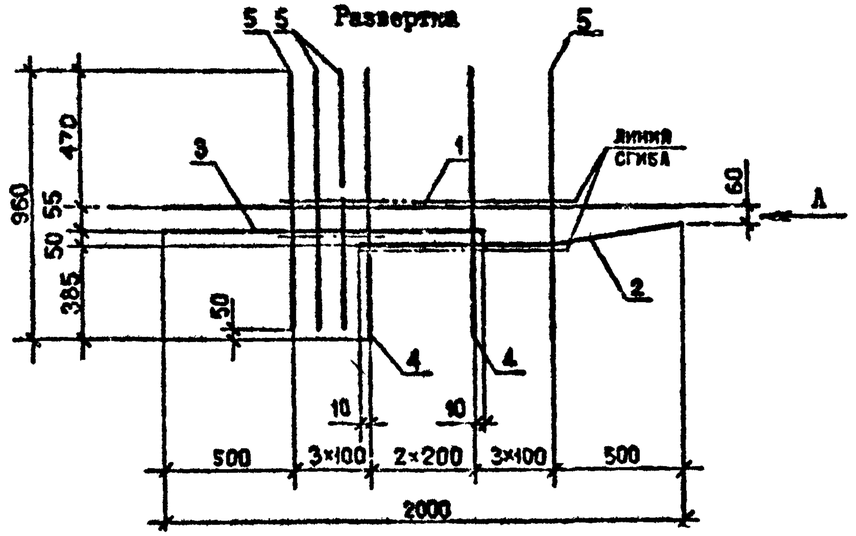

С6
Развертка

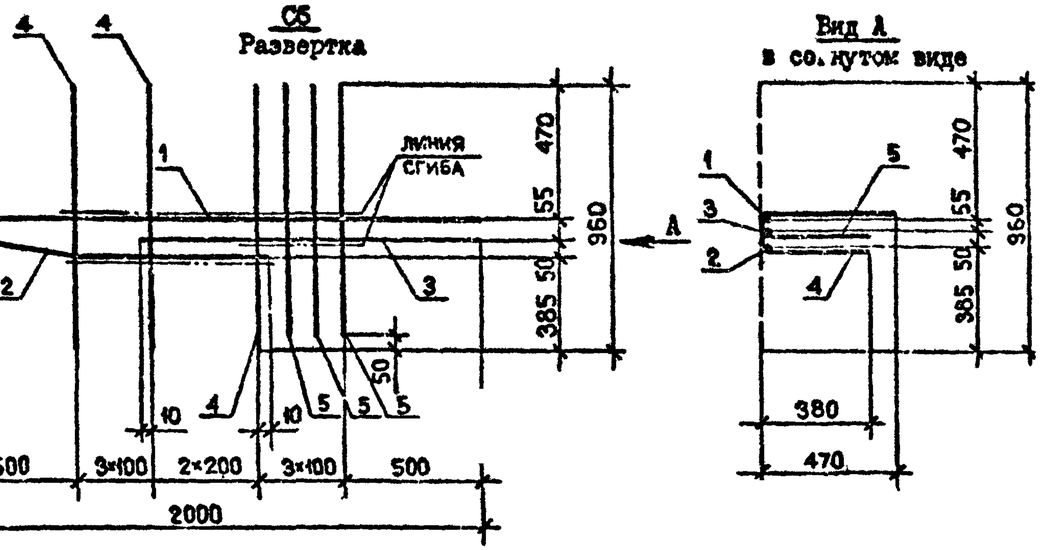

Вид А
в сопутном виде

Марка сетки	Поз.	Наименование	Кол.	Масса ед., кг	Масса сетки, кг
С5	1	Ф10А-III, L =2500	1	1,54	5,53
	2	Ф10А-III, L =1010	2	0,62	
	3	Ф10А-III, L =1120	1	0,69	
	4	Ф5Вр-I, L =960	12	0,15	
	5	Ф5Вр-I, L =915	2	0,14	
С6	1	Ф8А-III, L =2000	1	0,79	2,78
	2	Ф8А-III, L =1210	1	0,48	
	3	Ф8А-III, L =1210	1	0,48	
	4	Ф4Вр-I, L =960	8	0,10	
	5	Ф4Вр-I, L =915	3	0,09	
С7	1	Ф8А-III, L =2000	1	0,79	2,78
	2	Ф8А-III, L =1210	1	0,48	
	3	Ф8А-III, L =1210	1	0,48	
	4	Ф4Вр-I, L =960	8	0,10	
	5	Ф4Вр-I, L =915	3	0,09	

Арматура класса А-III по ГОСТ 5781-82*.
Арматура класса Вр-I по ГОСТ 6727-80*.
Технические требования см. I.090.I-7с.2-I ТТ

Разраб.	Салихова		5.90
Проверил	Шелка		5.90
ГИП	Бурджанадзе		5.90
Нач.отд.	Бахтадзе		5.90
Н.контр.	Маржария		5.90

I.090.I-7с.2-I 76

СЕТКА
С5...С7

Стадия	Лист	Листов
Р		I

ТбилЗНИИЭП

Инв. № подл. | Подпись и дата | Взам. инв. №

Копировал

Формат А3

С8, С9, С10, С14
Развертка

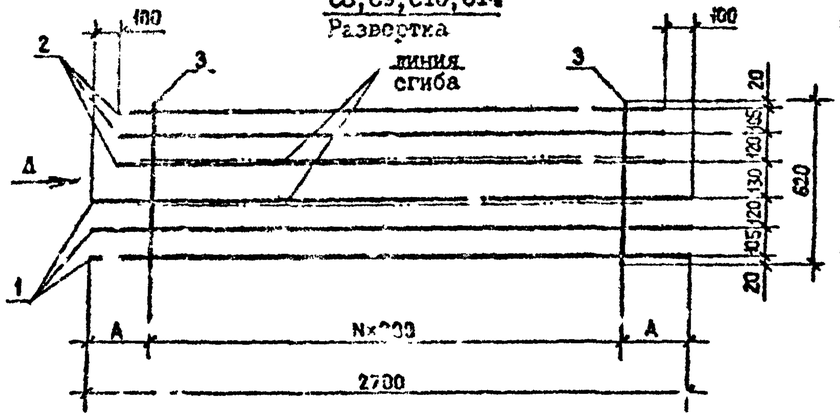

С13
(зеркальное отражение С12)

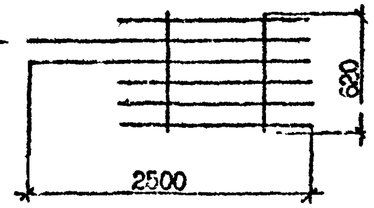

Марка сетки	А, мм	N
С8	250	11
С9	450	9
С10	450	9
С14	450	9

С11, С15
Развертка

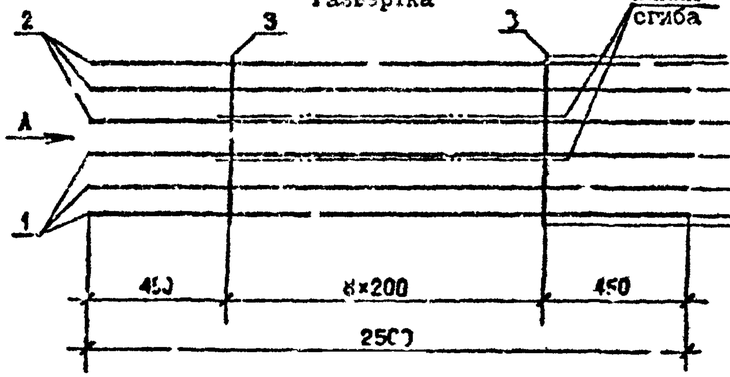

Вид А
в согнутом виде

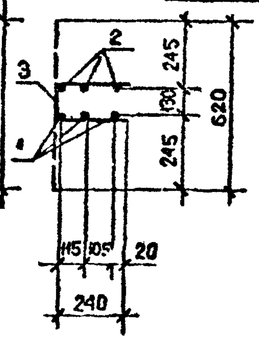

С12
Развертка

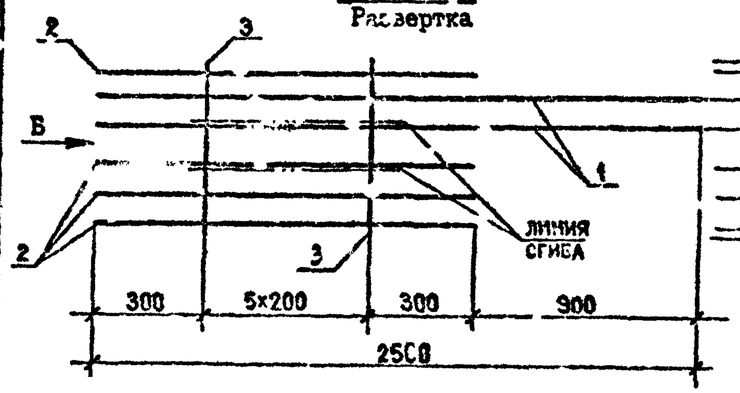

Вид Б
в согнутом виде

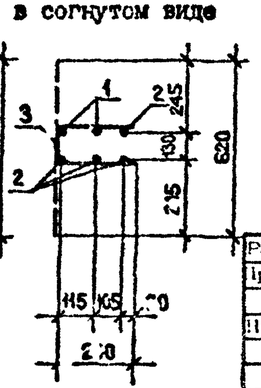

Марка сетки	Поз.	Наименование	Кол.	Масса ед., кг	Масса сетки, кг
С8	1	Ф8А-III, L =2700	3	1,07	9,51
	2	Ф10А-I, L =2500	3	1,54	
	3	Ф6А-III, L =620	12	0,14	
С9	1	Ф6А-III, L =2700	3	0,60	7,42
	2	Ф10А-I, L =2500	3	1,54	
	3	Ф5Вр-I, L =620	10	0,10	
С10	1	Ф8А-III, L =2700	3	1,07	9,23
	2	Ф10А-I, L =2500	3	1,54	
	3	Ф6А-III, L =620	10	0,14	
С11	1	Ф6А-III, L =2500	3	0,56	7,20
	2	Ф10А-I, L =2500	3	1,54	
	3	Ф5Вр-I, L =620	9	0,10	
С12	1	Ф10А-I, L =2500	2	1,54	4,44
	2	Ф5Вр-I, L =1600	4	0,25	
	3	Ф4Вр-I, L =620	6	0,06	
С13	1	Ф10А-I, L =2500	2	1,54	4,44
	2	Ф5Вр-I, L =1600	4	0,25	
	3	Ф4Вр-I, L =620	6	0,06	
С14	1	Ф8А-III, L =2700	3	1,07	7,58
	2	Ф8А-III, L =2500	3	0,99	
	3	Ф6А-III, L =620	10	0,14	
С15	1	Ф6А-III, L =2500	3	0,56	4,26
	2	Ф6А-III, L =2500	3	0,56	
	3	Ф5Вр-I, L =620	9	0,10	

Арматура класса А-III и А-I по ГОСТ 5781-82*.
Арматура класса Вр-I по ГОСТ 6727-80*.
Технические требования см. 1.090.1-7с.2-1 ТТ

Инв. № подл. | Подпись и дата | Взам. инв. №

Разраб.	Салихова		5.09.90
Проверил	Шелия		5.09.90
ГИП	Бурджанадзе		5.09.90
Нач. отд.	Бахтадзе		5.09.90
Н.контр.	Маркачян		5.09.90

1.090.1-7с.2-1 77

СЕТКА С8...С15

Стадия	Лист	Листов
Р		1

ТбилЗНИИЭП

Копировал

Формат А3

С21
Развертка

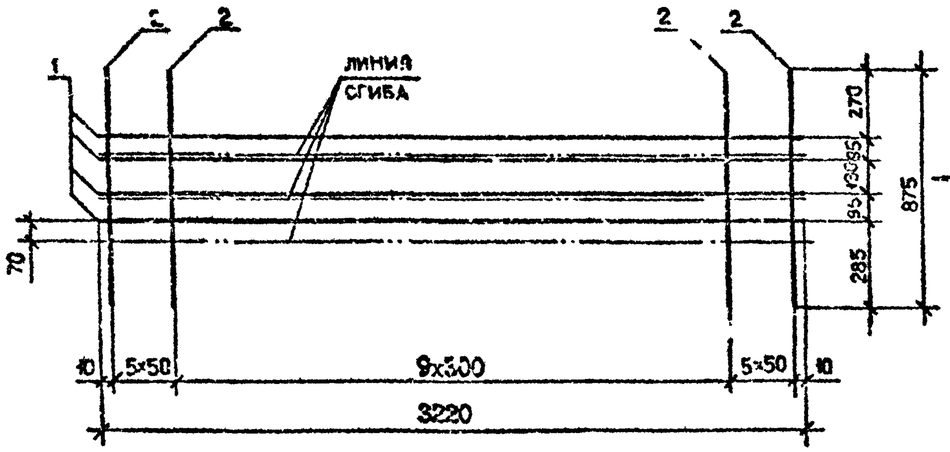

Вид А
в согнутом виде

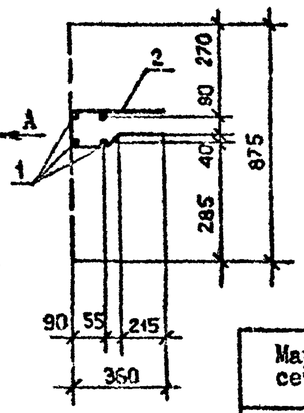

С16...С20

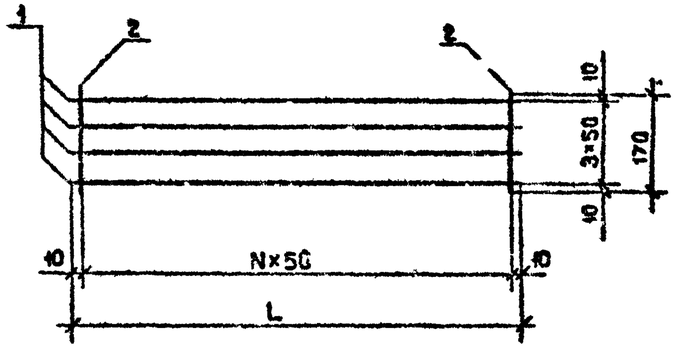

Марка сетки	Поз.	Наименование	Кол.	Масса ед., кг	Масса сетки, кг
С16	1	Ф5Вр-I, L=1320	4	0,20	1,25
	2	Ф4Вр-I, L=170	27	0,02	
С17	1	Ф5Вр-I, L=1920	4	0,30	1,84
	2	Ф4Вр-I, L=170	39	0,02	
С18	1	Ф5Вр-I, L=2220	4	0,34	2,12
	2	Ф4Вр-I, L=170	45	0,02	
С19	1	Ф5Вр-I, L=2520	4	0,39	2,42
	2	Ф4Вр-I, L=170	51	0,02	
С20	1	Ф5Вр-I, L=3070	4	0,47	2,92
	2	Ф4Вр-I, L=170	62	0,02	
С21	1	Ф5Вр-I, L=3220	4	0,50	3,73
	2	Ф4Вр-I, L=875	20	0,09	
С22	1	Ф5Вр-I, L=940	4	0,14	1,08
	2	Ф4Вр-I, L=375	6	0,09	

С22
Развертка

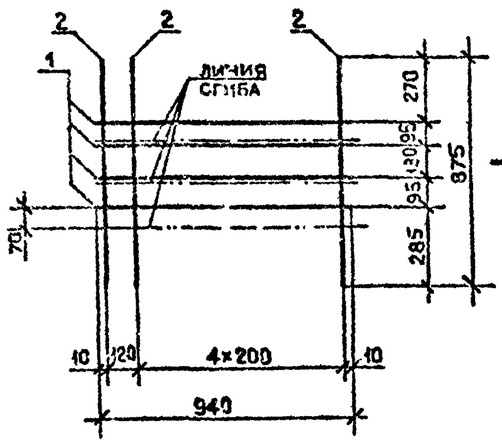

Вид Б
в согнутом виде

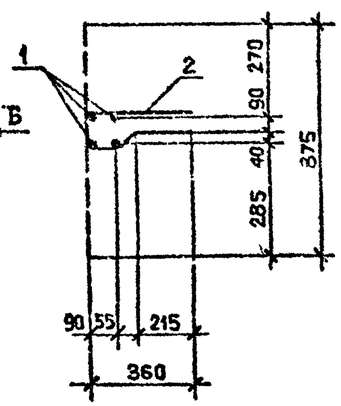

Марка сетки	L, мм	N
С16	1320	26
С17	1920	38
С18	2220	44
С19	2520	50
С20	3070	61

Арматура класса Вр-I по ГОСТ 6727-80*.
Технические требования см. I.090.I-7с.2-I ТТ

Разраб.	Салихова		5.09.78
Проверил	Шелия		5.09.78
ГИП	Бурджанадзе		5.09.78
Нач.отд.	Бахтадзе		5.09.78
Н.контр.	Маркарян		5.09.78

I.090.I-7с.2-I '78

СЕТКА
С16...С22

Стадия	Лист	Листов
Р		1

ТбилЗНИИЭП

Инв.№ подл. | Подпись и дата | Взам.инв.№

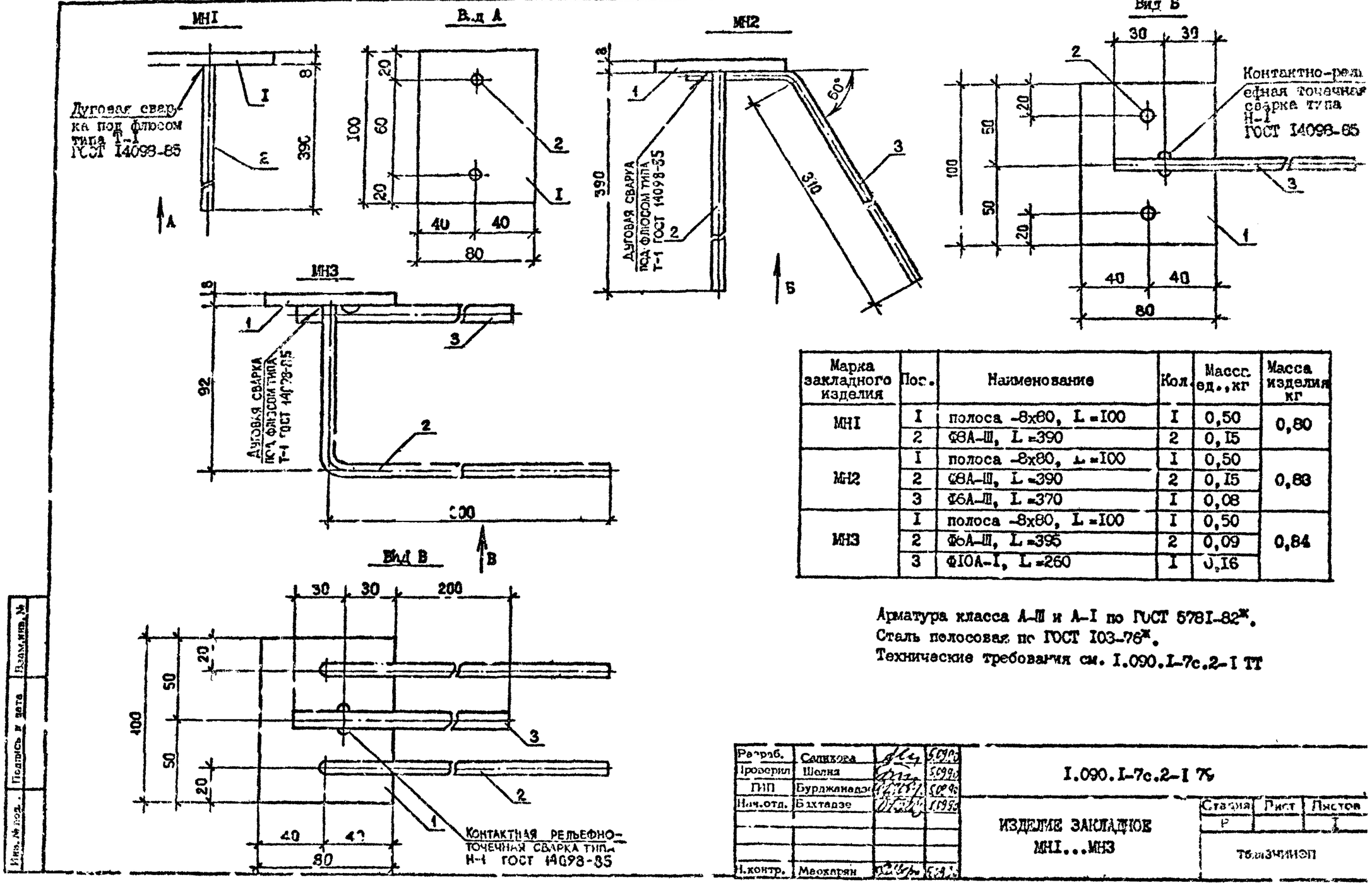

Марка закладного изделия	Поз.	Наименование	Кол.	Масса ед., кг	Масса изделия кг
МН1	1	полоса -8х80, L=100	1	0,50	0,80
	2	Ф8А-III, L=390	2	0,15	
МН2	1	полоса -8х80, L=100	1	0,50	0,83
	2	Ф8А-III, L=390	2	0,15	
	3	Ф6А-III, L=370	1	0,08	
МН3	1	полоса -8х80, L=100	1	0,50	0,84
	2	Ф6А-III, L=395	2	0,09	
	3	Ф10А-I, L=260	1	0,16	

Арматура класса А-III и А-I по ГОСТ 5781-82*.
Сталь полосовая по ГОСТ 103-76*.
Технические требования см. 1.090.1-7с.2-1 ТТ

Разраб.	Селихова		5.90
Проверил	Шелия		5.90
ГИП	Бурджанадзе		5.90
Нач.отд.	Бахтадзе		5.90
Н.контр.	Меохарян		5.90

I.090.I-7с.2-I ТТ

ИЗДЕЛИЕ ЗАКЛАДНОЕ МН1...МН3

Стадия	Лист	Листов
Р		1

ТбилЗНИИЭП

Инв.№ подл. | Подпись и дата | Взам.инв.№

Копировал

Формат А3

МН4

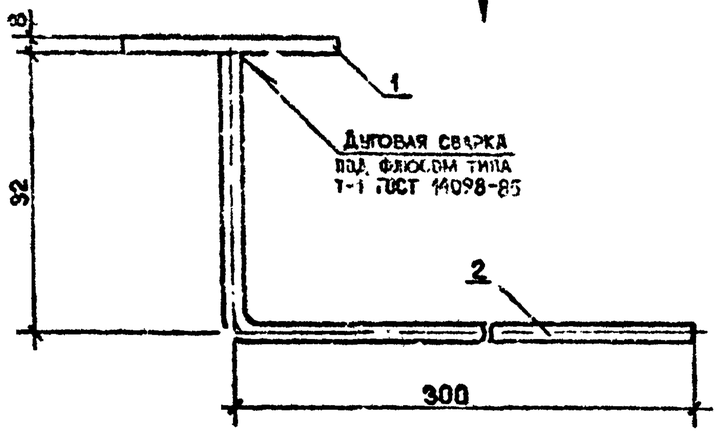

МН5 Д

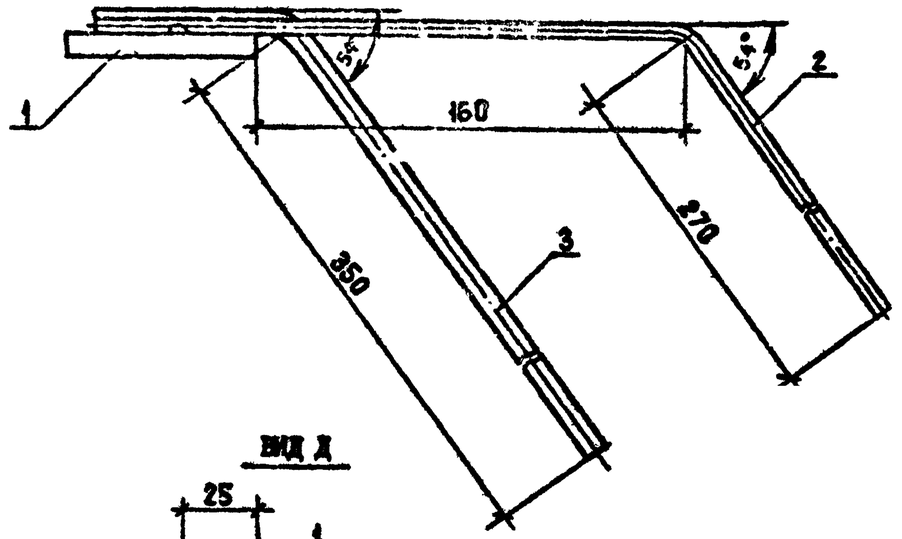

ВИД Г

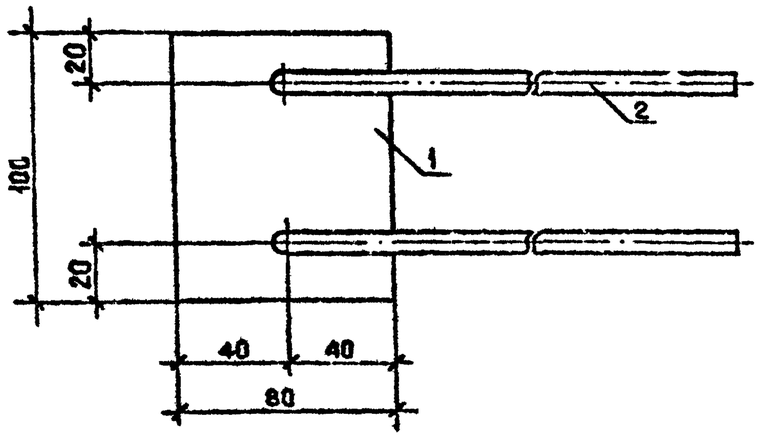

ВИД Д

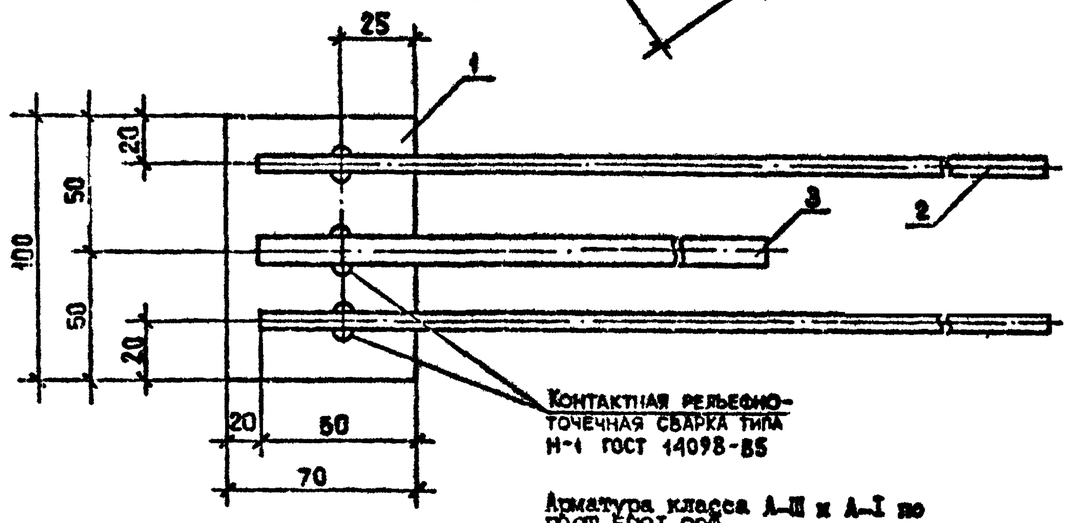

Контактная рельефно-
точечная сварка типа
Н-1 ГОСТ 14098-85

Арматура класса А-III и А-I по ГОСТ 5781-82*.
Сталь полосовая по ГОСТ 103-76*.
Технические требования см.
I.090.I-7с.2-I ТТ

Марка закладного изделия	Поз.	Наименование	Кол.	Масса ед., кг	Масса изделия, кг
МН4	I	полоса -8х80, L=100	I	0,50	0,82
	2	Ф8А-III, L=395	2	0,16	
МН5	I	полоса -8х70, L=100	I	0,44	0,91
	2	Ф6А-III, L=430	2	0,11	
	3	Ф10А-I, L=410	I	0,25	

Разраб.	Салихова		
Проверил	Шелих		
ГИП	Бурджанадзе		
Нач.отд.	Бахтадзе		
Н.контр.	Маркарян		

I.090.I-7с.2-I 80

ИЗДЕЛИЯ ЗАКЛАДНЫЕ
МН4, МН5

Стадия	Лист	Листов
Р		I

ТбилЗНИИЭП

Инв. № подл. | Подпись и дата | Взам. инв. №

Копировал

Формат А3

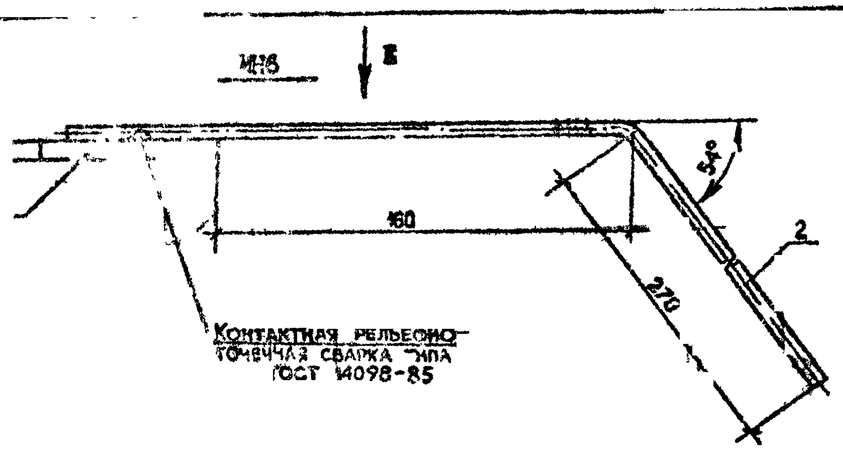

ВИД Б

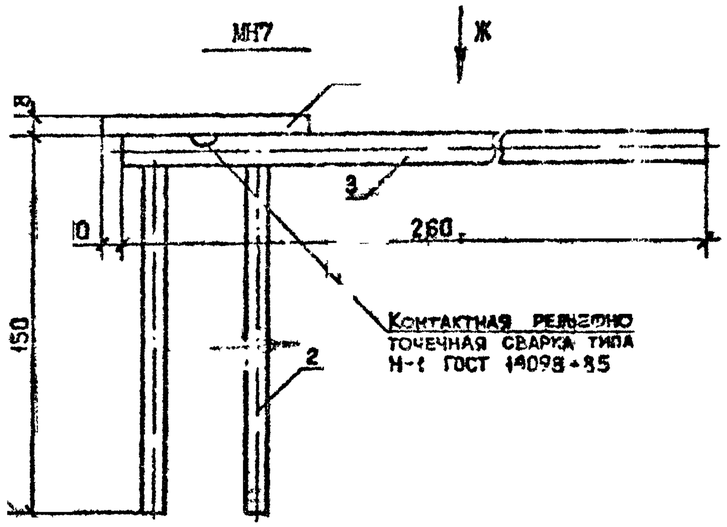

ВИД Ж

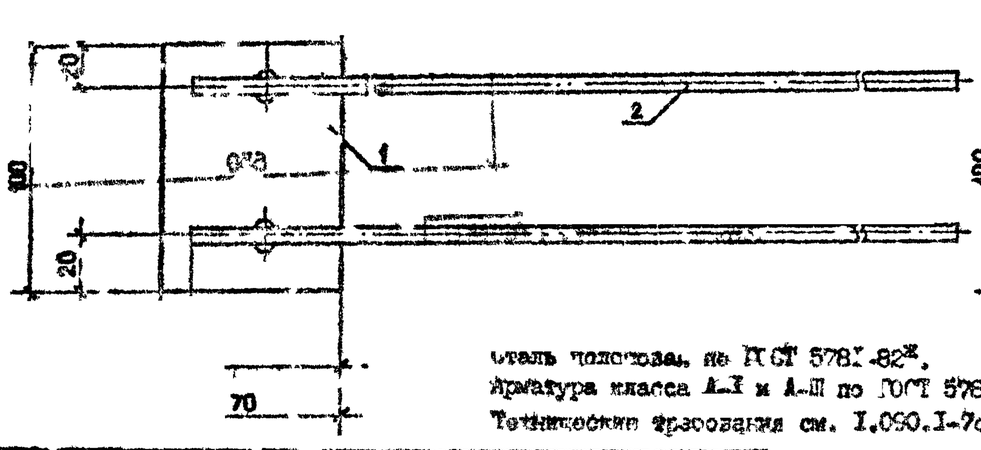

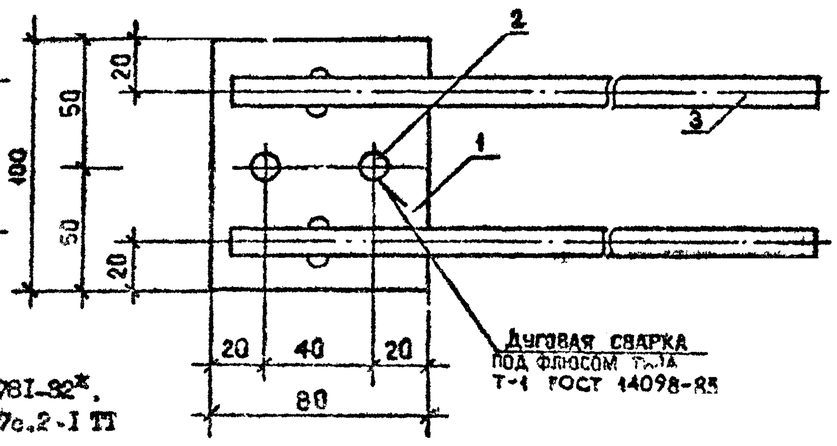

Сталь полосовая по ГОСТ 5781-82*.
Арматура класса А-I и А-II по ГОСТ 5781-82*.
Технические требования см. I.090.I-7с.2-I ТТ

Марка закладного изделия	Поз.	Наименование	Кол.	Масса ед., кг	Масса изделия, кг
МН6	I	полоса -8х70, L =100	I	0,44	0,82
	2	Ø8А-III, L =480	2	0,19	
МН7	I	полоса -8х70, L =100	I	0,50	1,09
	2	Ø8А-I, L =150	2	0,06	
	3	Ø12А-I, L =260	2	0,23	

Разраб.	Салихова		5.91
Проверил	Шелик		5.91
ГИП	Буржинадзе		5.91
Нач.отд.	Бахтадзе		5.91
Н.контр.	Марк. ряд		5.91

I.090.I-7с.2-I 81

ИЗДЕЛИЕ ЗАКЛАДНОЕ
МН6, МН7

Стадия	Лист	Листов
Р		I

ТбилЗНИИЭП

Копировал

Формат А3

Инв.№ подл. | Подпись и дата | Взам.инв.№

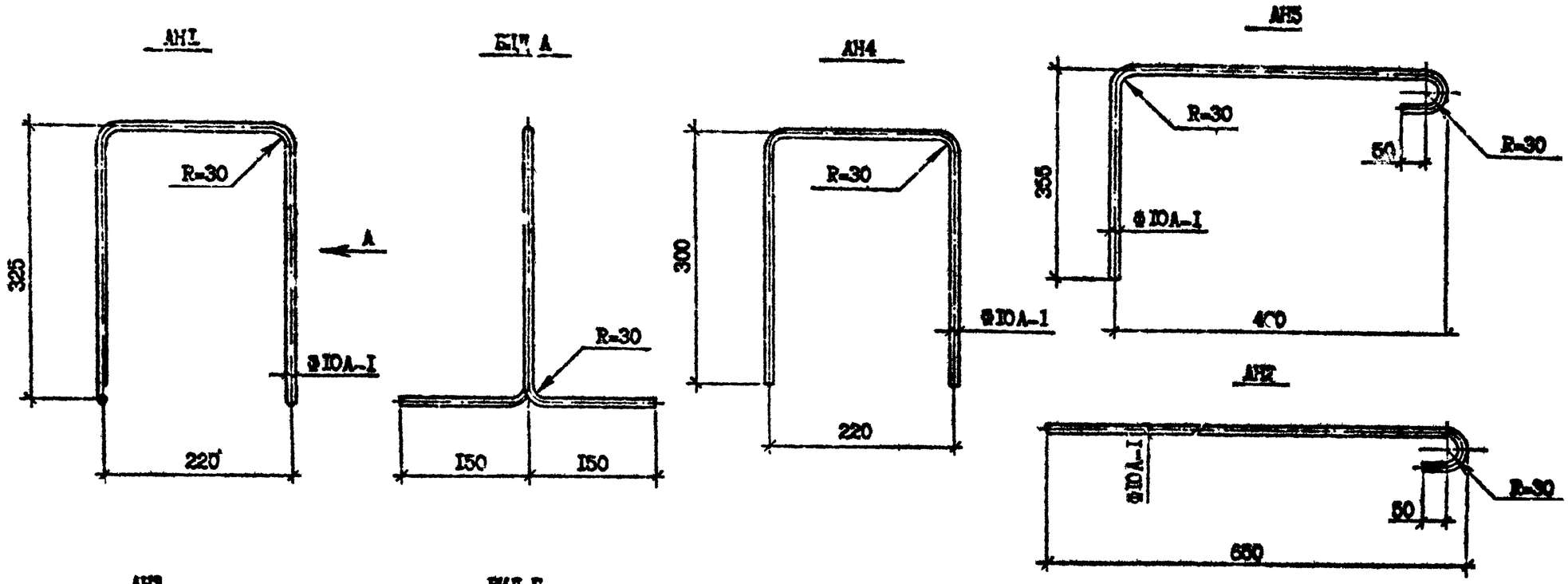

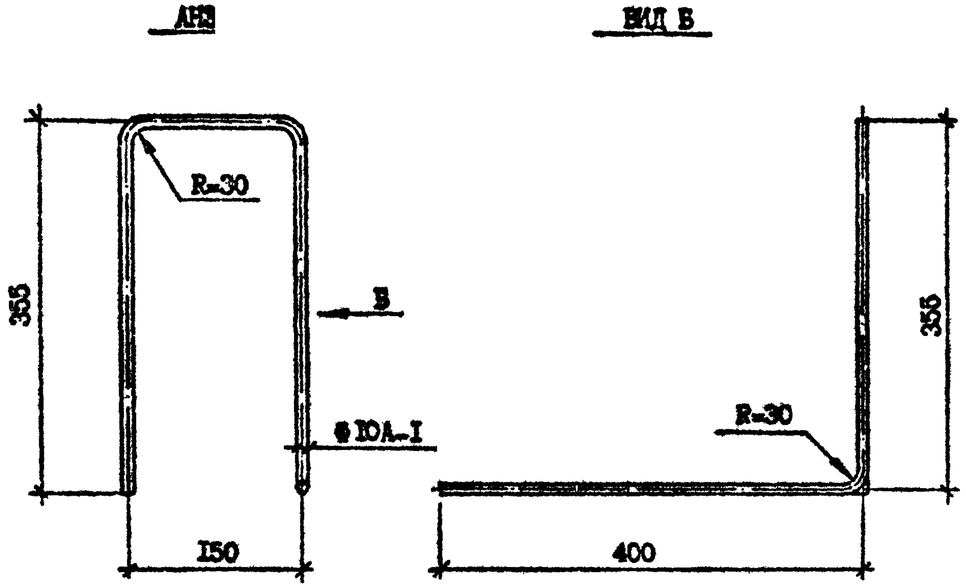

Марка	Длина, мм.	Масса, кг
АН1	1170	0,72
АН2	760	0,49
АН3	1260	0,78
АН4	825	5,10
АН5	760	0,47

Арматура класса А-I по ГОСТ 5781-82*

Технические требования см. I.090.I-7с.2-I ТТ

Разраб.	Салахова		50990
Проверил	Шелия		50990
ГИП	Бурджанадзе		50990
Нач.отд.	Бахтадзе		50990
Н.контр.	Маркарян		50990

I.090.I-7с.2-I 82

СТЕРЖЕНЬ АНКЕРНЫЙ АН1...АН5

Стадия	Лист	Листов
Р		I

ТбилЗНИИЭП

Инв. № подл. | Подпись и дата | Взам. инв. №

Копировал

Формат А8

СП3...СП6

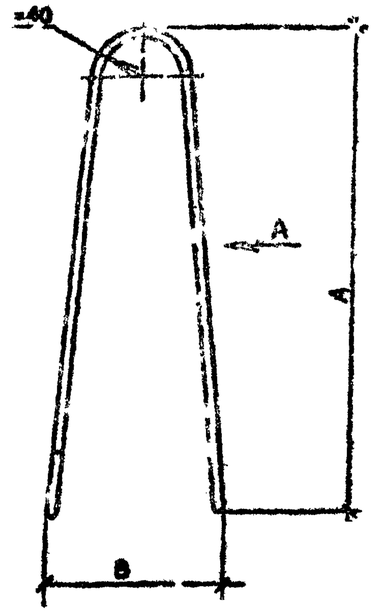

ВИД А

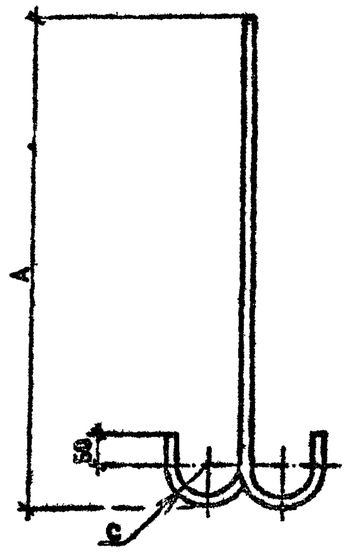

Марка	A,мм	B,мм	C,мм
СП1	560	-	-
СП2	680	-	-
СП3	550	170	20
СП4	630	190	20
СП5	700	210	30
СП6	780	210	30

Марка	Наименование	Масса,
СП1	Ф8А-I, L =1[illegible]0	0,5[illegible]
СП2	Ф10А-I, L =1550	0,96
СП3	Ф10Ас-П, L =1340	0,83
СП4	Ф12Ас-П, L =1500	1,33
СП5	Ф14Ас-П, L =1740	2,10
СП6	Ф16Ас-П, L =1900	3,00

СП1,СП2

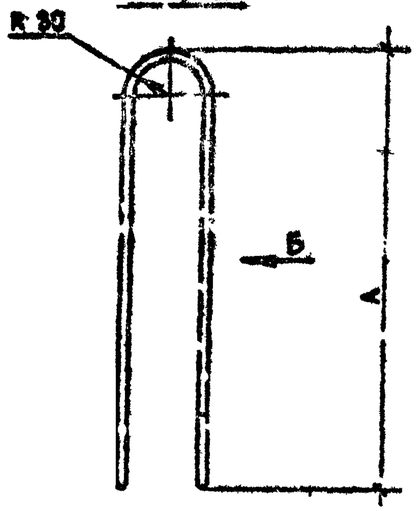

ВИД Б

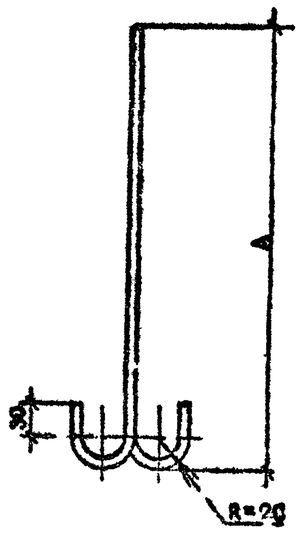

Технические требования см. I.090.I-7с.2-I ТТ
Арматура класса А-I и Ас-П по ГОСТ 578 I-82*.

Разраб.	Сапихова		5099
Проверил	Шелия		5099
ГИП	Бурджанадзе		5099
Нач.отд.	Бахтадзе		5099
Н.контр.	Маркарян		5099

I.090.I-7с.2-I 83

ПЕТЛЯ СТРОПОВОЧНАЯ
СП1...СП6

Стадия	Лист	Листов
Р		I

ТбилЗНИИЭП

Инв. № подл. | Подпись и дата | Взам.инв. №
Б-542-2-9-84

Копировал

Формат А3

Марка элемента	Изделия арматурные																	Всего
	Арматура класса																	
	A-I			Ac-II					A-III						Bp-I			
	ГОСТ 5781-82*														ГОСТ 6727-80*			
	В	⌀10	Итого	⌀10	⌀12	⌀14	⌀16	Итого	⌀6	⌀8	⌀10	⌀12	⌀14	Итого	⌀4	⌀5	Итого	
1ПСО 30.33.3-1П-С	-	13,84	13,84	-	2,66	-	-	2,66	8,88	9,63	8,20	5,82	-	32,53	5,40	11,19	16,59	65,62
1ПСО 30.33.3-2П-С	-	13,84	13,84	-	2,66	-	-	2,66	8,88	9,63	8,20	-	7,93	34,64	5,40	11,19	16,59	67,73
2ПСО 30.33.3-1П-С	-	13,84	13,84	-	2,66		-	2,66	9,16	9,63	8,20	5,82	-	32,81	5,26	11,49	16,75	66,06
2ПСО 30.33.3-2П-С	-	13,84	13,84	-	2,66	-	-	2,66	9,16	9,63	8,20	-	7,93	34,92	5,26	11,49	16,75	68,17
3ПСО 30.33.3-1П-С	-	13,84	13,84	-	2,66	-	-	2,66	5,52	11,66	12,26	-	-	29,44	5,74	14,99	20,73	66,67
3ПСО 30.33.3-2П-С	-	13,84	13,84	-	2,66	-	-	2,66	8,46	14,87	8,20	5,82	-	37,35	5,74	11,61	17,35	71,20
4ПСО 30.33.3-1П-С	-	13,84	13,84	-	2,66	-	-	2,66	5,80	11,66	12,26	-	-	29,72	5,50	15,49	20,99	67,21
4ПСО 30.33.3-2П-С	-	13,84	13,84	-	2,66	-	-	2,66	8,74	14,87	8,20	5,82	-	37,63	5,50	12,11	17,61	71,74
5ПСО 30.33.3-2П-С	-	13,84	13,84	-	2,66	-	-	2,66	5,40	11,66	11,67	-	-	28,73	5,44	14,76	20,20	65,43
6ПСО 30.33.3-2П-С	-	12,30	12,30	-	-	4,20	-	4,20	3,28	18,65	8,20	-	-	30,13	7,06	12,99	20,05	66,68
7ПСО 30.33.3-2П-С	-	12,30	12,30	-	-	4,20	-	4,20	3,28	18,65	8,20	-	-	30,13	7,06	12,99	20,05	66,68
1ПСО 32.33.3-1П-С	-	13,84	13,84	-	2,66	-	-	2,66	5,52	11,66	12,26	-	-	29,44	7,47	17,07	24,54	70,48
1ПСО 32.33.3-2П-С	-	13,84	13,84	-	2,66	-	-	2,66	8,46	14,86	8,20	5,82	-	37,35	7,47	13,69	21,16	75,01
2ПСО 32.33.3-1П-С	-	13,84	13,84	-	2,66	-	-	2,66	5,52	11,66	12,26	-	-	29,44	7,47	17,07	24,54	70,48
2ПСО 32.33.3-2П-С	-	13,84	13,84	-	2,66	-	-	2,66	8,46	14,86	8,20	5,82	-	37,35	7,47	13,69	21,16	75,01
1ПСО 60.33.3-1П-С	-	25,97	25,97	-	-	8,40	-	8,40	14,92	15,46	16,40	12,08	-	58,86	10,06	22,41	32,47	125,7
1ПСО 60.33.3-2П-С	-	25,97	25,97	-	-	8,40	-	8,40	14,92	15,46	16,40	0,44	15,86	63,08	10,06	22,41	32,47	129,9
2ПСО 60.33.3-1П-С	-	25,97	25,97	-	-	8,40	-	8,40	15,48	15,46	16,40	12,08	-	59,42	9,78	23,02	32,80	126,6
2ПСО 60.33.2-2П-С	-	25,97	25,97	-	-	8,40	-	8,40	15,48	15,46	16,40	0,44	15,86	63,64	9,78	23,02	32,80	130,8
3ПСО 60.33.3-1П-С	-	25,97	25,97	-	-	8,40	-	8,40	8,20	16,90	24,52	0,44	-	50,06	10,40	30,08	40,48	124,9
3ПСО 60.33.3-2П-С	-	25,97	25,97	-	-	8,40	-	8,40	14,08	23,32	16,40	12,08	-	65,88	10,40	23,32	33,72	134,0
1ПСБ 30.33.3-1П-С	-	14,49	14,49	1,66	-	-	-	1,66	8,88	9,63	8,20	5,82	-	32,53	8,88	6,20	15,08	63,76
1ПСБ 30.33.3-2П-С	-	14,49	14,49	1,66	-	-	-	1,66	8,88	9,63	8,20	-	7,93	34,64	8,88	6,20	15,08	65,87
2ПСБ 30.33.3-1П-С	-	14,49	14,49	1,66	-	-	-	1,66	8,88	9,63	8,20	5,82	-	32,53	8,88	6,20	15,08	63,76
2ПСБ 30.33.3-2П-С	-	14,49	14,49	1,66	-	-	-	1,66	8,88	9,63	8,20	-	7,93	34,64	8,88	6,20	15,08	65,87
ПСЛ 30.33.3-2П-С	-	16,89	16,89	-	2,66	-	-	2,66	8,38	14,69	8,20	5,82	-	37,09	7,64	14,23	21,87	78,51
1ПСД 30.33.3-2П-С	-	12,45	12,45	-	2,66	-	-	2,66	4,28	14,28	8,20	-	-	26,76	5,03	10,36	15,39	57,26
2ПСД 30.33.3-2П-С	-	12,45	12,45	-	2,66	-	-	2,66	4,28	14,28	8,20	-	-	26,76	5,03	10,36	15,39	57,26

Инв.№подл. | Подпись и дата | Взам.инв.№

Разраб.	Шелия		
Проверил	Салихова		
ГИП	Бурджанадзе		
Нач.отд.	Бахтадзе		
Н.контр.	Маркелия		

1.090.1-7с.2-1 РС

ВЕДОМОСТЬ РАСХОДА СТАЛИ

Стадия	Лист	Листов
Р	1	4

ТбилЗНИИЭП

Копировал

Формат А3

Марка элемента	Изделия закладные										Общий расход
	Арматура класса						Прокат марки ВСт3пс6			Всего	
	А-I			А-III							
	ГОСТ 5781-82*						ГОСТ 103-76*				
	Ф10	Ф12	Итого	Ф6	Ф8	Итого	8х70	8х80	Итого		
1ПС0 30.33.3-1П-С	0,64	-	0,64	0,72	I,88	2,60	-	5,00	5,00	8,24	73,86
1ПС0 30.33.3-2П-С	0,64	-	0,64	0,72	I,88	2,60	-	5,00	5,00	8,24	75,97
2ПС0 30.33.3-1П-С	0,64	-	0,64	0,72	I,88	2,60	-	5,00	5,00	8,24	74,30
2ПС0 30.33.3-2П-С	0,64	-	0,64	0,72	I,88	2,60	-	5,00	5,00	8,24	76,41
3ПС0 30.33.3-1П-С	0,64	-	0,64	0,72	I,88	2,60	-	5,00	5,00	8,24	74,91
3ПС0 30.33.3-2П-С	0,64	-	0,64	0,72	I,88	2,60	-	5,00	5,00	8,24	79,44
4ПС0 30.33.3-1П-С	0,64	-	0,64	0,72	I,88	2,60	-	5,00	5,00	8,24	75,45
4ПС0 30.33.3-2П-С	0,64	-	0,64	0,72	I,88	2,60	-	5,00	5,00	8,24	79,98
5ПС0 30.33.3-2П-С	0,64	-	0,64	0,88	I,88	2,76	-	5,00	5,00	8,40	73,83
6ПС0 30.33.3-2П-С	0,64	-	0,64	0,88	I,88	2,76	-	5,00	5,00	8,40	75,08
7ПС0 30.33.3-2П-С	0,64	-	0,64	0,88	I,88	2,76	-	5,00	5,00	8,40	75,08
1ПС0 32.33.3-1П-С	0,82	-	0,82	0,80	2,00	2,80	I,76	3,00	4,76	8,38	78,86
1ПС0 32.33.3-2П-С	0,82	-	0,82	0,80	2,00	2,80	I,76	3,00	4,76	8,38	83,39
2ПС0 32.33.3-1П-С	0,82	-	0,82	0,80	2,00	2,80	I,76	3,00	4,76	8,38	78,86
2ПС0 32.33.3-2П-С	0,82	-	0,82	0,80	2,00	2,80	I,76	3,00	4,76	8,38	83,39
1ПС0 60.33.3-1П-С	0,64	-	0,64	0,72	I,88	2,60	-	5,00	5,00	8,24	I33,9
1ПС0 60.33.3-2П-С	0,64	-	0,64	0,72	I,88	2,60	-	5,00	5,00	8,24	I38,2
2ПС0 60.33.3-1П-С	0,64	-	0,64	0,72	I,88	2,60	-	5,00	5,00	8,24	I34,8
2ПС0 60.33.3-2П-С	0,64	-	0,64	0,72	I,88	2,60	-	5,00	5,00	8,24	I39,I
3ПС0 60.33.3-1П-С	0,64	-	0,64	0,72	I,88	2,60	-	5,00	5,00	8,24	I33,2
3ПС0 60.33.3-2П-С	0,64	-	0,64	I,08	I,88	2,96	-	5,00	5,00	8,60	I42,6
1ПСВ 30.33.3-1П-С	0,32	-	0,32	0,36	2,52	2,88	-	5,00	5,00	8,20	7I,96
1ПСВ 30.33.3-2П-С	0,32	-	0,32	0,36	2,52	2,88	-	5,00	5,00	8,20	74,07
2ПСВ 30.33.3-1П-С	0,32	-	0,32	0,36	2,52	2,88	-	5,00	5,00	8,20	7I,96
2ПСВ 30.33.3-2П-С	0,32	-	0,32	0,36	2,52	2,88	-	5,00	5,00	8,20	74,07
ПСЛ 30.33.3-2П-С	0,64	0,92	I,56	0,72	2,04	2,76		6,00	6,00	I0,32	88,83
1ПСД 30.33.3-2П-С	0,32	-	0,32	0,52	2,52	3,04	-	5,00	5,00	8,36	65,62
2ПСД 30.33.3-2П-С	0,32	-	0,32	0,52	2,52	3,04	-	5,00	5,00	8,36	65,62

Инв. № подл. | Подпись и дата | Взам. инв. №

	Изделия арматурные																	
	Арматура класса																	Всего
	А-I			Ас-II				А-III						Вр-I				
	ГОСТ 5781-82*													ГОСТ 6727-80*				
	Ø8	Ø10	Итого	Ø10	Ø12	Ø14	Ø16	Итого	Ø6	Ø8	Ø10	Ø12	Ø14	Итого	Ø4	Ø5	Итого	
3ПС 30.33.3-П-С	-	I3,0	I3,0	-	2,66	-	-	2,66	2,84	I5,46	8,20	-	-	26,50	5,04	9,76	I4,80	57,03
4ПСД 30.33.3-ІІП-С	-	I5,32	I5,32	I,66	-	-	-	I,66	8,28	9,63	8,20	5,82	-	3I,93	4,70	8,34	I3,04	6I,95
4ПСД 30.33.3-2П-С	-	I5,32	I5,32	I,66	-	-	-	I,66	8,28	9,63	8,20	-	7,93	34,04	4,70	8,34	I3,04	64,06
ПСД 30.33.3-2П-С	-	II,55	II,55	-	2,66	-	-	2,66	5,08	II,48	II,67	-	-	28,23	5,74	I5,04	20,78	63,22
ПС 30.33.3-П-С	-	I2,29	I2,29	-	-	4,20	-	4,20	2,84	I6,90	-	-	-	I9,74	2,44	7,36	9,80	46,03
ПС 24.33.3-П-С	-	I0,83	I0,83	-	-	4,20	-	4,20	2,84	I4,28	-	-	-	I7,I2	2,I0	5,84	7,94	40,09
ПС I8.33.3-П-С	-	9,34	9,34	-	2,66	-	-	2,66	2,84	I4,28	-	-	-	I7,I2	2,I0	4,40	6,50	35,62
ПС I2.33.3-П-С	-	6,60	6,60	I,66	-	-	-	I,66	2,84	II,66	-	-	-	I4,50	I,76	3,04	4,80	27,56
ПС 30.I6.3-П-С	-	6,78	6,78	-	2,66	-	-	2,66	6,20	-	-	-	-	6,20	I,44	4,60	6,04	2I,68
IIIС 32.33.3-П-С	-	I2,29	I2,29	-	-	-	6,00	6,00	2,84	I7,70	-	-	-	20,54	4,I7	9,42	I3,59	52,42
2ПС 32.33.3-П-С	-	I2,29	I2,29	-	-	-	6,00	6,00	2,84	I7,70	-	-	-	20,54	4,I7	9,42	I3,59	52,42
IIIС I4.33.3-П-С	-	6,60	6,60	I,66	-	-	-	I,66	2,84	II,66	-	-	-	I4,50	3,49	4,02	7,5I	30,27
2ПС I4.33.3-П-С	-	6,60	6,60	I,66	-	-	-	I,66	2,84	II,66	-	-	-	I4,50	3,49	4,02	7,5I	30,27
ПСП 60.I0.3-П-С	-	I2,26	I2,26	-	-	-	-	-	3,85	-	-	-	-	3,85	4,94	-	4,94	2I,05
ПСП 30.I0.3-П-С	-	5,72	5,72	-	-	-	-	-	2,56	-	-	-	-	2,56	2,5I	-	2,5I	I0,79
ПСП I8.I0.3-П-С	I,06	2,3I	3,37	-	-	-	-	-	2,I3	-	-	-	-	2,I3	I,56	-	I,56	7,06
ПСП I2.I0.3-П-С	I,06	I,II	2,I7	-	-	-	-	-	I,70	-	-	-	-	I,70	I,03	-	I,03	4,90
IIПСП 32.I0.3-П-С	-	6,I0	6,I0	-	-	-	-	-	2,56	-	-	-	-	2,56	3,08	0,56	3,64	I2,30
2ПСП 32.I0.3-П-С	-	6,I0	6,I0	-	-	-	-	-	2,56	-	-	-	-	2,56	3,08	0,56	3,64	I2,30
IIПСП I4.I0.3-П-С	I,06	I,49	2,55	-	-	-	-	-	I,70	-	-	-	-	I,70	I,60	0,56	2,I6	6,4I
2ПСП I4.I0.3-П-С	I,06	I,49	2,55	-	-	-	-	-	I,70	-	-	-	-	I,70	I,60	0,56	2,I6	6,4I

Инв. № подл. | Подпись и дата | Взам. инв. №

Марка элемента	Изделия закладные									Всего	Общий расход
	Арматура класса						Прокат марки				
	А-I			А-II			ВСт3пс6				
	ГОСТ 5781-82*						ГОСТ 103-76*				
	⌀10	⌀12	Итого	⌀6	⌀8	Итого	-8х70	-8х80	Итого		
3ПСД 30.33.3-2П-С	0,32	-	0,32	0,52	2,52	3,04	-	5,00	5,00	8,36	65,39
4ПСД 30.33.3-1П-С	0,32	-	0,32	0,36	2,52	2,88	-	5,00	5,00	8,20	70,15
4ПСД 30.33.3-2П-С	0,32		0,32	0,36	2,52	2,88	-	5,00	5,00	8,20	72,26
КД 30.33.3-2П-С	-	0,92	0,92	0,48	3,32	3,80	-	6,00	6,00	10,72	73,94
ПС 30.33.3-П-С	0,64	-	0,64	0,88	1,88	2,76	-	5,00	5,00	8,40	54,43
ПС 24.33.3-П-С	0,64	-	0,64	0,88	1,88	2,76	-	5,00	5,00	8,40	48,49
ПС 18.33.3-П-С	0,64	-	0,64	0,88	1,88	2,76	-	5,00	5,00	8,40	44,02
ПС 12.33.3-1-С	0,64	-	0,64	0,88	1,88	2,76	-	5,00	5,00	8,40	35,96
ПС 30.16.3-П-С	0,32	-	0,32	0,52	0,60	1,12	-	2,00	2,00	3,44	25,12
1ПС 32.33.3-П-С	0,82	-	0,82	0,96	2,00	2,96	1,76	3,00	4,76	8,54	60,96
2ПС 32.33.3-П-С	0,82	-	0,82	0,96	2,00	2,96	1,76	3,00	4,76	8,54	60,96
1ПС 14.33.3-П-С	0,82	-	0,82	0,96	2,00	2,96	1,76	3,00	4,76	8,54	38,81
2ПС 14.33.3-П-С	0,82	-	0,82	0,96	2,00	2,96	1,76	3,00	4,76	8,54	38,81
ПСП 60.10.3-П-С	0,32	-	0,32	0,52	0,60	1,12	-	2,00	2,00	3,44	24,49
ПСП 30.10.3-П-С	0,32	-	0,32	0,52	0,60	1,12	-	2,00	2,00	3,44	14,23
ПСП 18.10.3-П-С	0,32	-	0,32	0,52	0,60	1,12	-	2,00	2,00	3,44	10,50
ПСП 12.10.3-П-С	0,32	-	0,32	0,52	0,60	1,12	-	2,00	2,00	3,44	8,34
1ПСП 32.10.3-П-С	0,41	-	0,41	0,56	0,60	1,16	0,44	1,50	1,94	3,51	15,81
2ПСП 32.10.3-П-С	0,41	-	0,41	0,56	0,60	1,16	0,44	1,50	1,94	3,51	15,81
1ПСП 14.10.3-П-С	0,41	-	0,41	0,56	0,60	1,16	0,44	1,50	1,94	3,51	9,92
2ПСП 14.10.3-П-С	0,41	-	0,41	0,56	0,60	1,16	0,44	1,50	1,94	3,51	9,92

Взам. инв. №

Подпись и дата

Инв. № подл.