ТИПОВЫЕ СТРОИТЕЛЬНЫЕ КОНСТРУКЦИИ, ИЗДЕЛИЯ И УЗЛЫ

СЕРИЯ 1.400.1-22

СБОРНЫЕ ЖЕЛЕЗОБЕТОННЫЕ КОНСТРУКЦИИ ПОДВАЛЬНЫХ ПОМЕЩЕНИЙ ПРОИЗВОДСТВЕННЫХ ЗДАНИЙ

ВЫПУСК 4

СТЕНОВЫЕ ПАНЕЛИ

РАБОЧИЕ ЧЕРТЕЖИ

ЦЕНТРАЛЬНЫЙ ИНСТИТУТ ТИПОВОГО ПРОЕКТИРОВАНИЯ
ГОССТРОЯ СССР

Москва, А-445, Смольная ул., 22

Сдано в печать XI 1991 года

Заказ № 8683 Тираж 4600 экз.

ТИПОВЫЕ СТРОИТЕЛЬНЫЕ КОНСТРУКЦИИ, ИЗДЕЛИЯ И УЗЛЫ

СЕРИЯ 1.400.1-22

СБОРНЫЕ ЖЕЛЕЗОБЕТОННЫЕ КОНСТРУКЦИИ ПОДВАЛЬНЫХ ПОМЕЩЕНИЙ ПРОИЗВОДСТВЕННЫХ ЗДАНИЙ

ВЫПУСК 4

СТЕНОВЫЕ ПАНЕЛИ
РАБОЧИЕ ЧЕРТЕЖИ

РАЗРАБОТАНЫ ЦНИИПРОМЗДАНИЙ

ЗАМ. ДИРЕКТОРА ИНСТИТУТА ГРАНЕВ В.В.

ЗАВ. ОТДЕЛОМ ИЛЬИН В.Т.

ЗАВ. СЕКТОРОМ ТУГОЛУКОВ А.М.

ГЛ. СПЕЦИАЛИСТ ФРОЛОВ Ю.В.

УТВЕРЖДЕНЫ
ГЛАВНЫМ УПРАВЛЕНИЕМ ПРОЕКТИРОВАНИЯ ГОССТРОЯ СССР
ПИСЬМО ОТ 05.07.91
N 5/6-232
ВВЕДЕНЫ В ДЕЙСТВИЕ ЦНИИПРОМЗДАНИЙ С 01.01.92 ПРИКАЗ ОТ 05.07.91
N 72

© АПП ЦИТП, 1991

Обозначение документа	Наименование	Стр.
1.400.1-22.4-ТТ	Технические требования	3
1.400.1-22.4-ВС	Ведомость расхода стали	5
1.400.1-22.4-01	Панель стеновая ПС45.30-1...ПС45.30-3	7
1.400.1-22.4-02	Панель стеновая ПС57.30-1...ПС57.30-3	8
1.400.1-22.4-03	Панель стеновая ПС69.30-1...ПС69.30-3	9
1.400.1-22.4-04	Панель стеновая ПС45.15-1...ПС45.15-3	10
1.400.1-22.4-05	Панель стеновая ПС57.15-1... ПС57.15-3	11
1.400.1-22.4-06	Панель стеновая ПС69.15-1... ПС69.15-3	12
1.400.1-22.4-07	Узел 1,2,3,4. Разрез 3-3, 4-4, 5-5, 6-6	13
1.400.1-22.4-08	Сетка арматурная С1-1, С1-2, С1-3, С2-1, С2-2, С2-3	14
1.400.1-22.4-09	Сетка арматурная С3-1, С3-2, С3-3, С4-1, С4-2, С4-3	14
1.400.1-22.4-10	Сетка арматурная С5-1, С5-2, С5-3, С6-1, С6-2, С6-3	15
1.400.1-22.4-11	Сетка арматурная С7-1, С7-2, С7-3, С8-1, С8-2, С8-3	15
1.400.1-22.4-12	Сетка арматурная С9-1, С9-2, С9-3, С10-1, С10-2, С10-3	16
1.400.1-22.4-13	Сетка арматурная С11-1, С11-2, С11-3, С12-1, С12-2, С12-3.	16
1.400.1-22.4-14	Сетка арматурная С13-1, С13-2, С13-3, С14-1, С14-2, С14-3	17
1.400.1-22.4-15	Сетка арматурная С15-1, С15-2, С15-3, С16-1, С16-2, С16-3	17
1.400.1-22.4-16	Сетка арматурная С17-1, С17-2, С17-3, С18-1, С18-2, С18-3	18
1.400.1-22.4-17	Сетка гнутая С19-1, С19-2	18
1.400.1-22.4-18	Сетка гнутая С20-1, С20-2	19
1.400.1-22.4-19	Каркас пространственный КП1-1... КП1-8, КП2-1... КП2-8	19
1.400.1-22.4-20	Каркас плоский КР1-1... КР1-7, КР2-1... КР2-7	20
1.400.1-22.4-21	Петля МН1-1... МН1-12	21
1.400.1-22.4-22	Изделие закладное МН2-1, МН2-2	22
1.400.1-22.4-23	Изделие закладное МН3-1, МН3-2	22
1.400.1-22.4-24	Сетка арматурная С21-1, С21-2	23
1.400.1-22.4-25	Схема испытаний стеновых панелей.	24

Разраб.	Фролов		
Нач.пл.	Кузина		
Гл.спец.	Гусельков		
Нач.отд.			
Нач.сект.			
Н.контр.	Фролов		

1.400.1-22.4

Содержание

Стадия	Лист	Листов
Р	1	4

ЦНИИПРОМЗДАНИЙ

Инв.№ подл. | Подпись и дата | Взам.инв.№

1.400.1-22.4-00

Лист 2

1. Общие данные

1.1. Выпуск 4 содержит рабочие чертежи плоских стеновых панелей для подвальных помещений.

1.2. Материалы для проектирования, включающие номенклатуру сборных железобетонных конструкций, габаритные и конструктивные схемы подвалов, маркировку изделий приведены в выпуске 0.

2. Технические требования.

2.1. Стеновые панели должны изготавливаться в стальных формах, удовлетворяющих требованиям ГОСТ 25781-83Е. Допускается изготовление конструкций в формах из других материалов, обеспечивающих настоящие технические требования по качеству и точности изготовления изделий.

2.2. Конструкции стеновых панелей приняты из тяжелого бетона, класс бетона по прочности на сжатие В20, В25, В30 в зависимости от действующих нагрузок. Марка бетона по морозостойкости и водонепроницаемости назначается в конкретном проекте в зависимости от режима эксплуатации и климатических условий строительства в соответствии с требованиями СНиП 2.03.01-84*„Бетонные и железобетонные конструкции. Нормы проектирования," табл. 9.

2.3. Материалы для приготовления бетона должны соответствовать ГОСТ 23732-79, ГОСТ 7473-85*, ГОСТ 26633-85, ГОСТ 10268-80, ГОСТ 25192-82* и другим действующим стандартам.

2.4. Величину отпускной прочности бетона изделий назначает изготовитель по согласованию с проектной организацией, осуществляющей

Разраб.	Фролов		1.400.1-22.4-ТТ
Н. полн.	Кузина		
Гл. инж. сект.	Гуревич		
Н. контр.	Фролов		Технические требования

Стадия	Лист	Листов
Р	1	4

ЦНИИПромзданий

привязку изделий, и основным потребителем (заказчиком) в соответствии с ГОСТ 13015.0-83.

2.5. Арматура классов А-I, А-II и А-III по ГОСТ 5781-82.*

2.6. Закладные изделия из стали марки С 235 по ГОСТ 27772-88.

2.7. Изготовление арматурных изделий и закладных изделий должно производиться в соответствии с требованиями ГОСТ 10922-90 „Арматурные изделия и закладные детали сварные для железобетонных конструкций. Технические требования и методы испытаний" и ГОСТ 14098-85 „Соединения сварные арматуры и закладных деталей. Типы, конструкция и размеры"

2.8. При армировании стеновых панелей использованы арматурные сетки по ГОСТ 23279-85. Плоские арматурные изделия следует изготовливать с помощью точечной сварки на многоточечных и одноточечных машинах по ГОСТ 14098-85.

2.9. Защиту закладных изделий от коррозии следует производить в соответствии с указаниями СНиП 2.03.11-85 „Защита строительных конструкций от коррозии."

2.10. Толщина защитного слоя арматуры принята 25 мм.

2.11. Проектное положение арматурных изделий и толщину защитного слоя бетона следует фиксировать при помощи бетонных или пластмассовых фиксаторов.

2.12. При изготовлении стеновых панелей необходимо выполнять требования ГОСТ 13015.0-83,* в том числе требования к точности изготовления в виде допускаемых отклонений от проектных размеров.

2.13. Внешний вид и качество поверхностей изделий должно удовлетворять требованиям ГОСТ 13015.1-81.* Обнажение арматуры на поверхности изделий не допускается.

2.14. В бетоне стеновых панелей, поставляемых потребителю, не допус-

Инв. № подл. | Подпись и дата | Взам. инв. №

кается трещин, за исключением усадочных, поверхностных технологических трещин, ширина которых не должна превышать 0,1 мм.

3. Правила приемки

3.1. Изделия должны приниматься техническим контролем предприятия-изготовителя в соответствии с требованиями ГОСТ 13015.1-81* и настоящими техническими требованиями.

3.2. Приемка должна производиться партиями не менее 5 изделий.

3.3. Геометрические размеры формы, качество поверхностей следует проверять осмотром и измерением.

3.4. Результаты приемочного контроля должны быть записаны в журналах ОТК или заводской лаборатории.

4. Методы контроля и испытаний. Маркировка.

4.1. Размеры, прямолинейность изделий, вес, толщина защитного слоя арматуры, качество поверхностей и внешний вид изделий следует проверять по ГОСТ 13015.0-83*.

4.2. Испытания сварных соединений арматурных изделий и закладных деталей, а также оценка их прочности и качества должны производиться по ГОСТ 10922-90.

4.3. Прочность бетона на сжатие следует определять по ГОСТ 10180-90 и ГОСТ 18105-86. Допускается прочность бетона определять по ГОСТ 11624-87, ГОСТ 22690-88 и ГОСТ 22783-77.

4.4. Морозостойкость бетона определяется по ГОСТ 10060-87 (не реже одного раза в 6 месяцев).

4.5. Испытания нагружением и оценку прочности, жесткости и трещиностойкости конструкций следует проводить по ГОСТ 8829-85.

4.6. Маркировка изделий должна отвечать требованиям ГОСТ 13015.2-81*. Маркировочные знаки должны наноситься на боковую поверхность стеновой панели.

Инв.№ подл. | Подпись и дата | Взам. инв.№

4.7. Предприятие-изготовитель должно сопровождать каждую принятую техническим контролем партию изделий паспортом, оформленным в соответствии с ГОСТ 13015.3-81*.

5. Складирование, транспортирование и хранение

5.1. Готовые изделия должны храниться на специально оборудованных складах (площадках), рассортированные по маркам. Изделия не принятые ОТК, требующие ремонта или дополнительной выдержки бетона должны храниться отдельно от изделий, принятых ОТК и разрешенных к отпуску. Складирование стеновых панелей должно быть не более чем в пять рядов с постановкой деревянных прокладок строго вертикально одна над другой. Общая высота штабеля не должна превышать два метра.

5.2. Транспортирование стеновых панелей от завода-изготовителя к месту монтажа должно производиться с тщательным креплением для предохранения от продольного и поперечного смещения.

5.3. При транспортировании и хранении стеновых панелей необходимо соблюдать требования ГОСТ 13015.4-84, а также требования главы СНиП 3.01.01-85, раздел „Механизация и транспорт."

Инв.№ подл. | Подпись и дата | Взам. инв.№

Марка стеновой панели	Изделия арматурные																Итого
	Арматура класса																
	AI ГОСТ 5781-82				A-III ГОСТ 5781-82												
	Ф6	Ф8	Ф10	Итого	Ф6	Ф8	Ф10	Ф12	Ф14	Ф16	Ф18	Ф20	Ф22	Ф25	Ф28	Итого	
ПС45.30-1	—	6,92	40,98	47,9	5,12	37,28	28,0	18,5	34,72	—	—	—	—	—	—	223,62	271,52
-2	—	6,92	40,98	47,9	12,24	33,04	6,54	40,4	161,27	—	67,34	—	—	—	—	310,8	358,7
-3	—	6,92	40,98	47,9	5,16	14,99	34,68	—	54,96	210,66	—	70,77	—	—	—	391,22	439,12
ПС57.30-1	—	8,77	51,86	60,63	5,16	38,56	—	57,27	204,76	—	—	—	98,17	—	—	403,92	464,55
-2	—	8,77	51,86	60,63	5,16	16,04	35,17	9,41	65,11	267,47	—	—	—	126,34	—	524,7	585,33
-3	—	8,77	51,86	60,63	5,16	8,71	46,62	—	12,8	85,05	338,66	—	—	—	158,91	655,91	716,54
ПС69.30-1	—	12,32	67,89	80,21	2,58	13,7	42,2	14,7	75,28	324,28	—	—	123,24	—	—	592,98	673,19
-2	—	12,32	67,89	80,21	2,58	5,33	55,28	14,7	—	98,31	410,59	—	—	158,59	—	742,38	822,59
-3	—	12,32	67,89	80,21	2,58	5,33	55,28	—	16,01	—	124,46	506,76	—	—	199,48	909,9	990,11
ПС45.15-1	—	3,48	20,01	23,49	10,24	4,01	14,04	63,23	17,33	—	—	—	—	—	—	108,81	132,3
-2	—	3,48	20,01	23,49	9,13	0,03	—	20,3	86,01	—	28,67	—	—	—	—	150,04	173,53
-3	—	3,48	20,01	23,49	3,96	15,21	—	—	27,48	112,35	—	35,39	—	—	—	194,39	217,88
ПС57.15-1	—	4,41	25,63	30,04	10,68	6,03	—	23,33	10,32	—	—	—	49,09	—	—	198,93	228,97
-2	—	4,41	25,63	30,04	4,24	17,49	—	—	32,56	142,65	—	—	—	63,17	—	238,38	268,42
-3	—	4,41	25,63	30,04	4,24	15,53	3,09	—	—	42,53	180,62	—	—	—	79,45	325,46	355,5
ПС69.15-1	—	6,18	33,23	39,41	4,52	20,28	—	—	37,63	172,95	—	—	61,62	—	—	297,0	336,41
-2	—	6,18	33,23	39,41	4,52	20,28	—	—	—	49,15	218,98	—	—	79,3	—	372,23	411,64
-3	—	6,18	33,23	39,41	2,30	24,23	—	—	—	—	62,24	270,27	—	—	99,74	458,78	498,19

Продолжение таблицы см. на листе 2.

Разраб.	Фролов		1.400.1-22.4-РС
Испол.	Кузина		
Зав. сект.	Туголуков		Ведомость расхода стали, кг
Н. контр.	Фролов		Стадия Р · Лист 1 · Листов 2 · ЦНИИПромзданий

Продолжение

Марка стеновой панели	Изделия закладные															Общий расход, кг
	Арматура класса									Прокат марки					Итого	
	Ас-II						А-II			С235				Итого		
	ГОСТ 5781-82						ГОСТ 5781-82			ГОСТ 19903-74*		ГОСТ 8282-75*	ГОСТ 5915-70*			
	Ф12	Ф16	Ф18	Ф22	Ф25	Итого	Ф12	Ф16	Итого	δ=12	δ=14	Ф60×35 тр.	гайка М16			
ПС 45.30-1	—	—	12,8	—	—	12,8	1,24	7,84	9,08	24,6	10,8	1,96	0,15	37,51	55,95	327,47
-2	—	—	12,8	—	—	12,8	1,24	7,84	9,08	24,6	10,8	1,96	0,15	37,51	55,96	444,65
-3	—	—	12,8	—	—	12,8	1,24	7,84	9,08	24,6	10,8	1,96	0,15	37,51	55,95	495,07
ПС 57.30-1	—	—	—	22,8	—	22,8	1,24	7,84	9,08	24,6	10,8	1,96	0,15	37,51	69,32	533,87
-2	—	—	—	22,8	—	22,8	1,24	7,84	9,08	24,6	10,8	1,96	0,15	37,51	69,32	654,65
-3	—	—	—	22,8	—	22,8	1,24	7,84	9,08	24,6	10,8	1,96	0,15	37,51	69,32	786,96
ПС 69.30-1	—	—	—	—	34,0	34,0	1,24	7,84	9,08	24,6	10,8	2,36	0,15	37,91	80,99	754,18
-2	—	—	—	—	34,0	34,0	1,24	7,84	9,08	24,6	10,8	2,36	0,15	37,91	80,99	903,58
-3	—	—	—	—	34,0	34,0	1,24	7,84	9,08	24,6	10,8	2,36	0,15	37,91	80,99	1071,1
ПС 45.15-1	4,0	—	—	—	—	4,0	1,24	4,68	5,92	8,2	10,8	1,96	0,09	21,05	30,97	162,24
-2	4,0	—	—	—	—	4,0	1,24	4,68	5,92	8,2	10,8	1,96	0,09	21,05	30,97	205,61
-3	4,0	—	—	—	—	4,0	1,24	4,68	5,92	8,2	10,8	1,96	0,09	21,05	30,97	248,97
ПС 57.15-1	—	8,8	—	—	—	8,8	1,24	4,68	5,92	8,2	10,8	1,96	0,09	21,05	35,77	264,74
-2	—	8,8	—	—	—	8,8	1,24	4,68	5,92	8,2	10,8	1,96	0,09	21,05	35,77	304,19
-3	—	8,8	—	—	—	8,8	1,24	4,68	5,92	8,2	10,8	1,96	0,09	21,05	35,77	341,37
ПС 69.15-1	—	—	13,6	—	—	13,6	1,24	4,68	5,92	8,2	10,8	2,36	0,09	21,45	40,97	3[illegible]
-2	—	—	13,6	—	—	13,6	1,24	4,68	5,92	8,2	10,8	2,36	0,09	21,45	40,97	452,61
-3	—	—	13,6	—	—	13,6	1,24	4,68	5,92	8,2	10,8	2,36	0,09	21,45	40,97	539,16

Инв. № подл. | Подпись и дата | Взам. инв. №

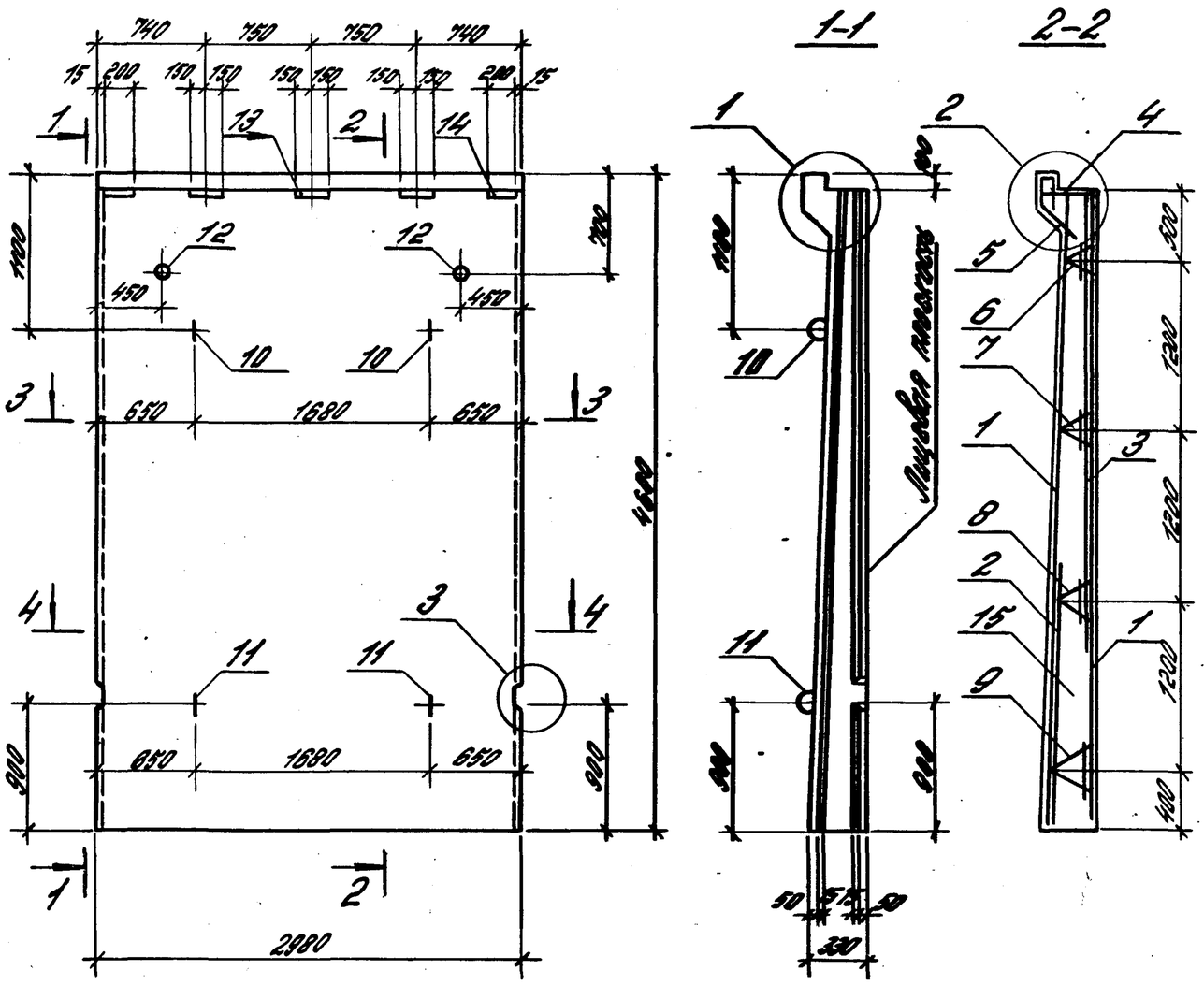

Марка	Поз.	Наименование	Кол.	Обозначение документа
ПС45.30-1	1	Сетка С1-1	2	1.400.1-22.4-08
	2	С7-1	1	-11
	3	С13-1	1	-14
	4	Сетка гнутая С19-1	1	-17
	5	С20-1	1	-18
	6	Каркас КП1-1	1	-19
	7	КП1-3	1	-19
	8	КП1-4	1	-19
	9	КП1-5	1	-19
	10	Изделие закладное МН1-1	2	-21
	11	МН1-2	2	-21
	12	МН2-1	2	-22
	13	МН3-1	3	-22
	14	МН3-2	2	-22
	15	Бетон класса В20, м³	3,54	
ПС45.30-2	1	Сетка С1-2	2	1.400.1-22.4-08
	2	С7-2	1	-11
	3	С13-2	1	-14
		Поз. 4,5,6....14 по ПС45.30-1		
	15	Бетон класса В20, м³	3,54	
ПС45.30-3	1	Сетка С1-3	2	1.400.1-22.4-08
	2	С7-3	1	-11
	3	С13-3	1	-14
		Поз. 4,5,6...14 по ПС45.30-1		
	15	Бетон класса В20, м³	3,54	

1. Технические требования см. документ 1.400.1-22.4-ТТ
2. Узлы 1,2,3 и разрезы 3-3, 4-4 см. документ 1.400.1-22.4-01
3. Масса панели 8,9 т.

Разраб.	Фролов		1.400.1-22.4-01
Контр.	Кузина		
Гл. спец.	Гусаруков		Панель стеновая ПС45.30-1...ПС45.30-3
Н. контр.	Фролов		Стадия / Лист / Листов: Р / / 1
			ЦНИИЭП промзданий

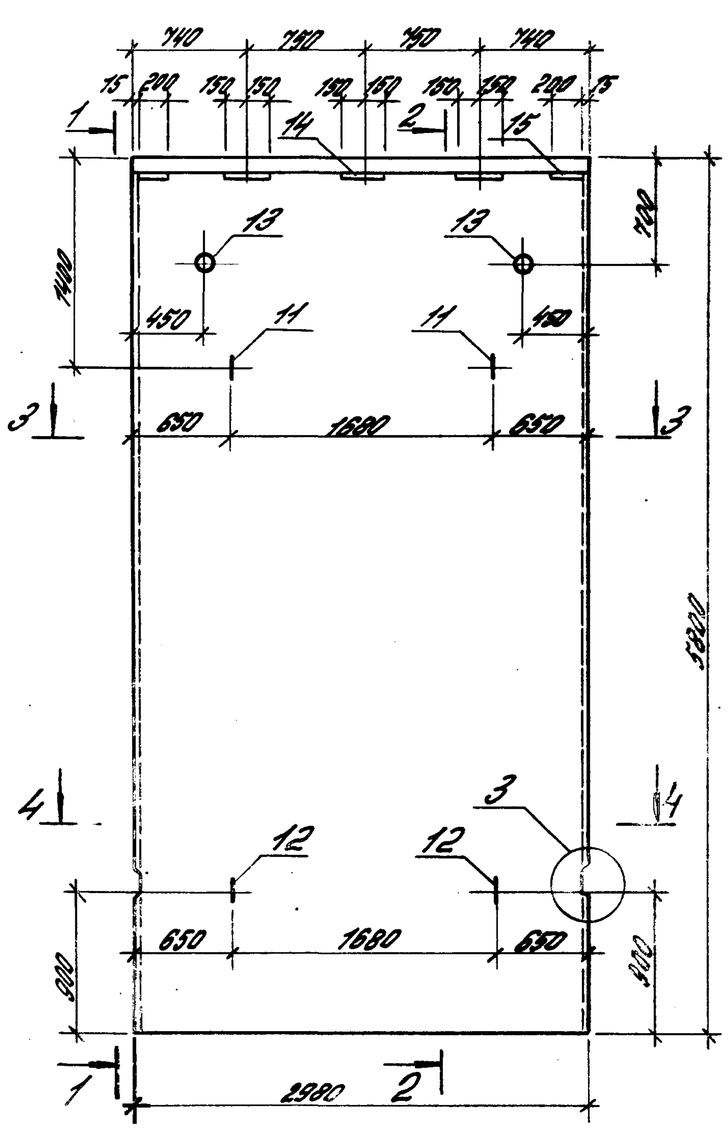

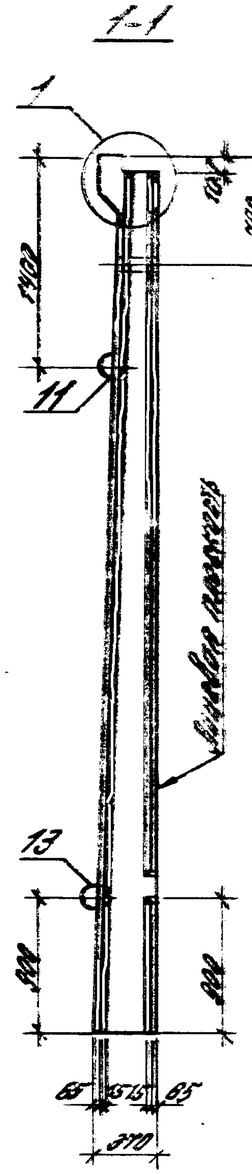

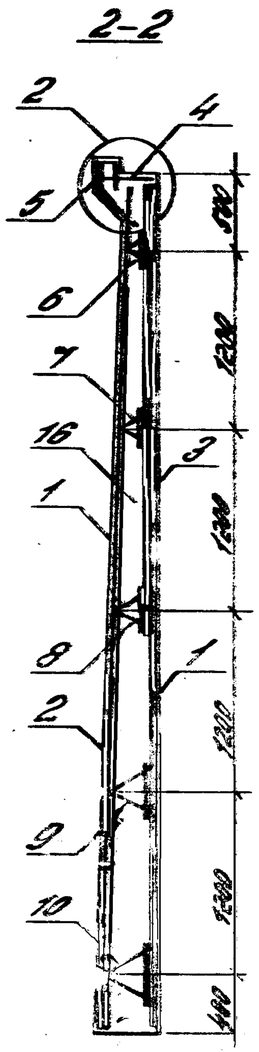

Марка	Поз.	Наименование	Кол.	Обозначение документа
ПС 57.30-1	1	Сетка С3-1	2	1.400.1-224-09
	2	С9-1	1	-12
	3	С15-1	1	-15
	4	Гнутая сетка С19-1	1	-17
	5	С20-1	1	-18
	6	Каркас КП1-1	1	-19
	7	КП1-3	1	-19
	8	КП1-4	1	-19
	9	КП1-5	1	-19
	10	КП1-6	1	-19
	11	Изделие закладное МН1-3	2	-21
	12	МН1-4	2	-21
	13	МН2-1	2	-22
	14	МН3-1	3	-23
	15	МН3-2	2	-23
	16	Бетон класса В20, м³	4,85	
ПС 57.30-2	1	Сетка С3-2	2	1.400.1-224-09
	2	С9-2	1	-12
	3	С15-2	1	-15
		Поз. 4,5,6...15 по ПС 57.30-1		
	16	Бетон класса В25, м³	4,85	
ПС 57.30-3	1	Сетка С3-3	2	1.400.1-224-09
	2	С9-3	1	-12
	3	С15-3	1	-15
		Поз. 4,5,6....15 по ПС 57.30-1		
	16	Бетон класса В30, м³	4,85	

1. Технические требования см. документ 1.400.1-224-ТТ
2. Узлы 1, 2, 3 и разрезы 3-3; 4-4 см. документ 1.400.1-224-07.
3. Масса панели 12,1 т.

Разраб.	Фролов		1.400.1-224-02
Контроль.	Кузина		
Гл.инж.сект.	Тюленев		Панель стеновая ПС 57.30-1....ПС 57.30-3
Н.контр.	Фролов		Стадия Р / Лист / Листов 1
			ЦНИИЭП ...

Инв.№ подл. | Подпись и дата

25071-0

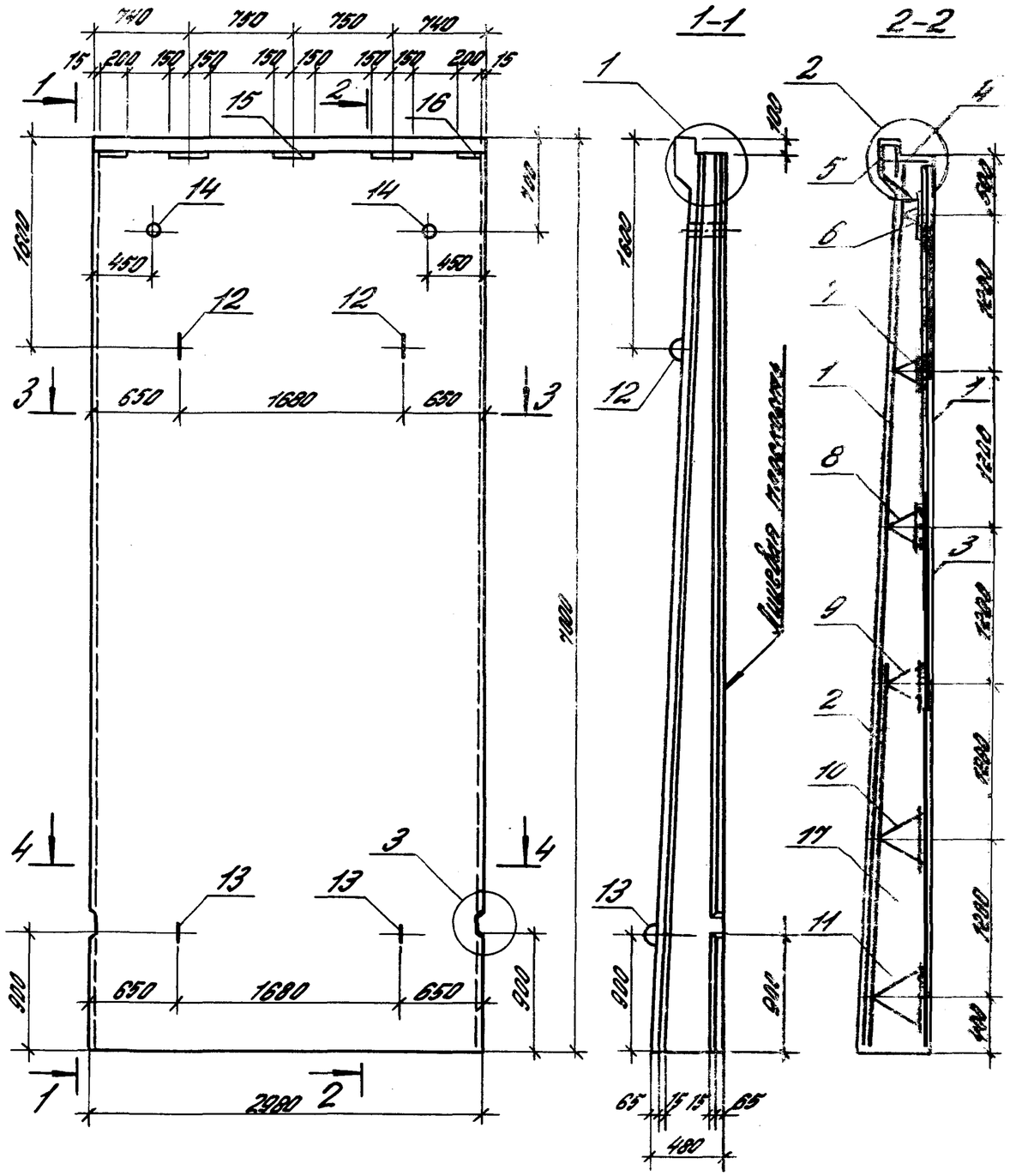

Марка	Поз.	Наименование	Кол.	Обозначение документа
ПС 69.30-1	1	Сетка С5-1	2	1.400.1-22.4-10
	2	С11-1	1	-13
	3	С17-1	1	-16
	4	Сетка гнутая С19-1	1	-17
	5	С20-1	1	-18
	6	Каркас КП1-2	1	-19
	7	-4	1	-19
	8	-5	1	-19
	9	-6	1	-19
	10	-7	1	-19
	11	-8	1	-19
	12	Изделие закладное МН1-5	2	-21
	13	МН1-6	2	-21
	14	МН2-2	2	-22
	15	МН3-1	3	-23
	16	МН3-2	2	-23
	17	Бетон класса В20, м³	7,16	
ПС 69.30-2	1	Сетка С5-2	2	1.400.1-22.4-10
	2	С11-2	1	-13
	3	С17-2	1	-16
		Поз. 4,5,6...16 по ПС 69.30-1		
	17	Бетон класса В25, м³	7,16	
ПС 69.30-3	1	Сетка С5-3	2	1.400.1-22.4-10
	2	С11-3	1	-13
	3	С17-3	1	-16
		Поз. 4,5,6...16 по ПС 69.30-1		
	17	Бетон класса В30, м³	7,16	

1. Технические требования см. документ 1.400.1-22.4-ТТ
2. Узлы 1,2,3 и разрезы 3-3, 4-4 см. документ 1.400.1-22.4-ОТ
3. Масса панели 11,9 т.

Разраб.	Орлов		1.400.1-22.4-03
Гл.спец.	Кузин		
Нач.отд.	Тенетко		Панель стеновая ПС 69.30-1 ... ПС 69.30-3
Н.контр.	Орлов		

Стадия	Лист	Листов
Р		1

ЦНИИПромзданий

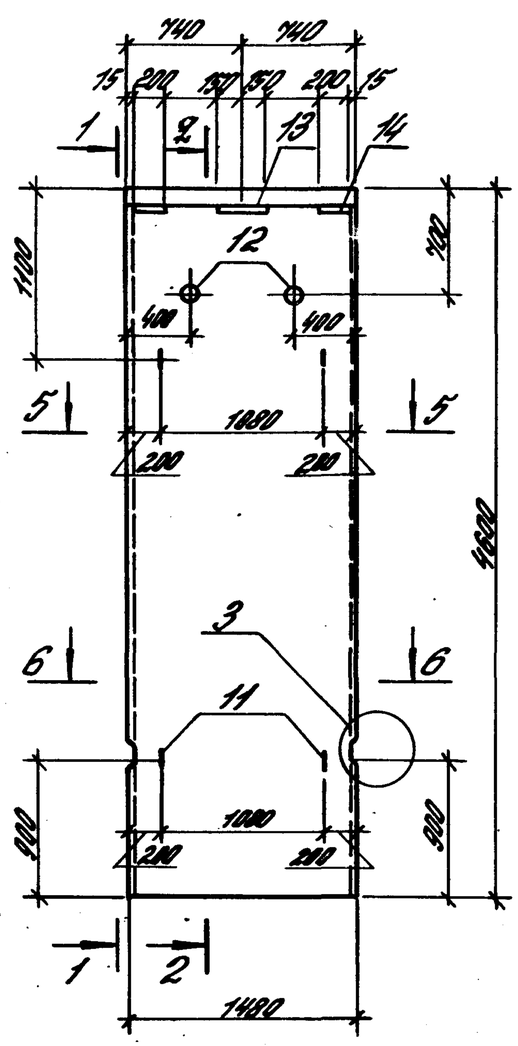

1-1

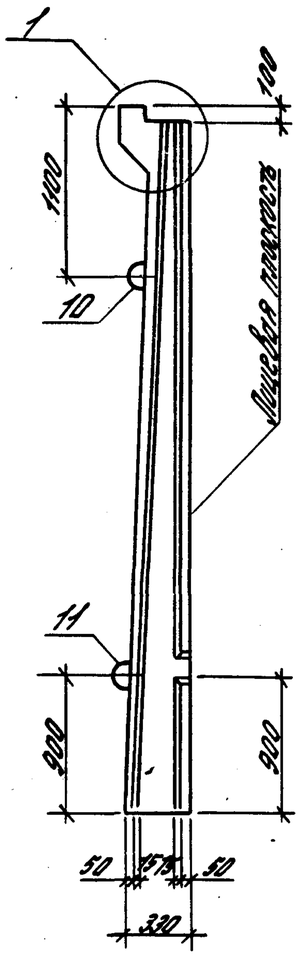

1-1

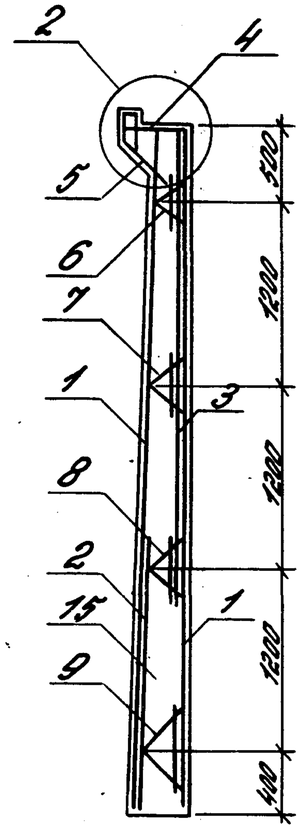

Марка	Поз.	Наименование	Кол.	Обозначение документа
ПС 45.15-1	1	Сетка С2-1	2	1.400.1-224-08
	2	С8-1	1	-11
	3	С14-1	1	-14
	4	Сетка гнутая С19-2	1	-17
	5	С20-2	1	-18
	6	Каркас КП2-1	1	-19
	7	КП2-3	1	-19
	8	КП2-4	1	-19
	9	КП2-5	1	-19
	10	Изделие закладное МН1-7	2	-21
	11	МН1-8	2	-21
	12	МН2-1	2	-22
	13	МН3-1	1	-23
	14	МН3-2	2	-23
	15	Бетон класса В20, м³	1,76	
ПС 45.15-2	1	Сетка С2-2	2	1.400.1-224-08
	2	С8-2	1	-11
	3	С14-2	1	-14
		Поз. 4,5,6....14 по ПС45.15-1		
	15	Бетон класса В20, м³	1,76	
ПС 45.15-3	1	Сетка С2-3	2	1.400.1-224-08
	2	С8-3	1	-11
	3	С14-3	1	-14
		Поз. 4,5,6... 14 по ПС45.15-1		
	15	Бетон класса В20, м³	1,76	

1. Технические требования см. документ 1.400.1-224-ТТ
2. Узлы 1,2,3 и разрезы 5-5, 6-6 см. документ 1.400.1-224-07
3. Масса панели 4,4 т.

Разраб.	Фролов		1.400.1-224-04
Исполн.	Кузина		
Гл. спец.	Тугаринов		Панель стеновая ПС 45.15-1 ....ПС 45.15-3
Н. контр.	Фролов		Стадия Р · Лист · Листов 1 · ЦНИИПРОМЗДАНИЙ

Инв. № подл. | Подпись и дата | Взам. инв. №

25071-05

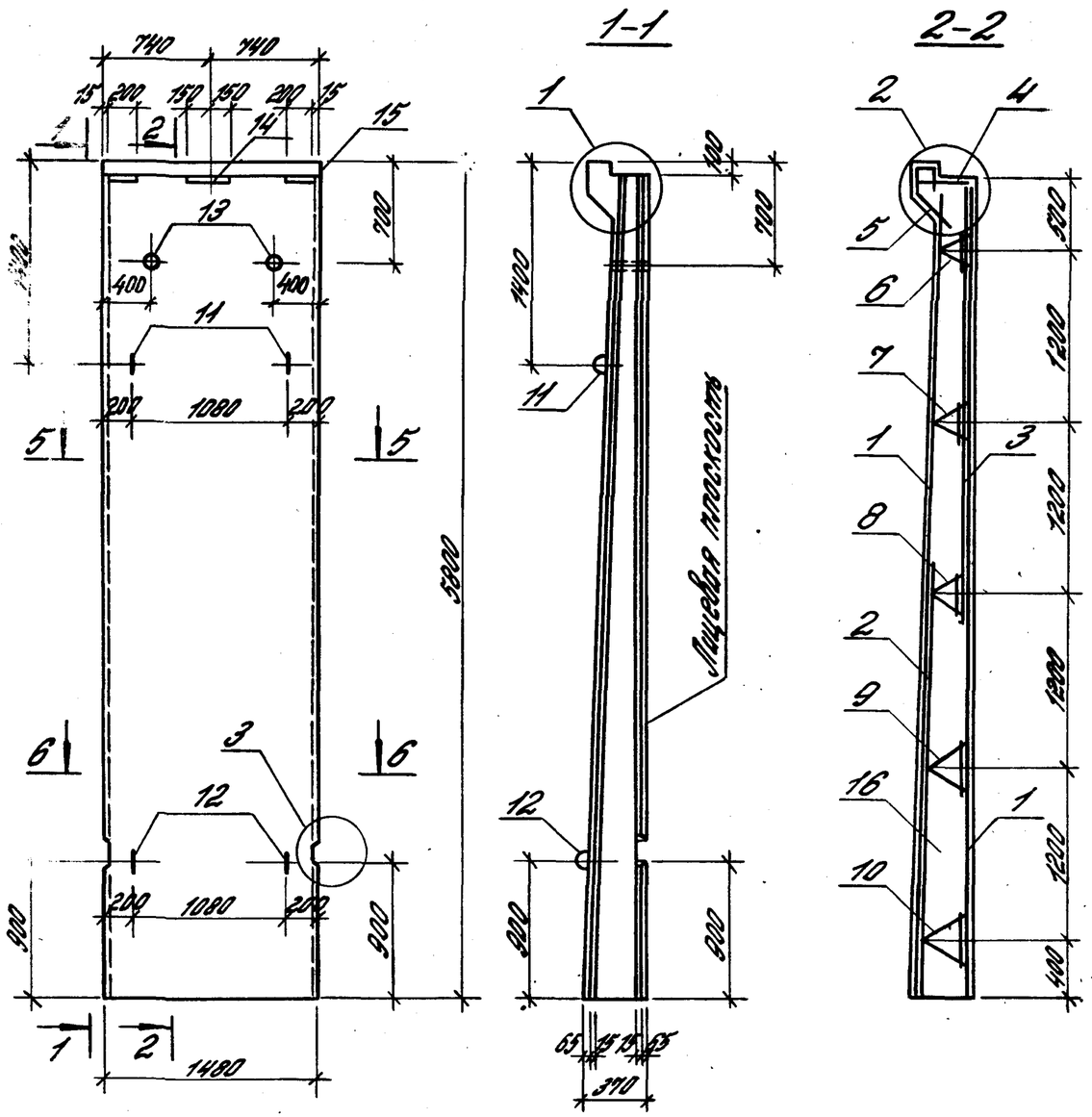

Марка	Поз.	Наименование	Кол.	Обозначение документа
ПС57.15-1	1	Сетка С4-1	2	1.400.1-224-09
	2	С10-1	1	-12
	3	С16-1	1	-15
	4	Гнутая сетка С19-2	1	-17
	5	С20-2	1	-18
	6	Каркас КП2-1	1	-19
	7	КП2-3	1	-19
	8	КП2-4	1	-19
	9	КП2-5	1	-19
	10	КП2-6	1	-19
	11	Изделие закладное МН1-9	2	-21
	12	МН1-10	2	-21
	13	МН2-1	2	-22
	14	МН3-1	1	-23
	15	МН3-2	2	-23
	16	Бетон класса В20, $м^3$	2,41	
ПС57.15-2	1	Сетка С4-2	2	1.400.1-224-09
	2	С10-2	1	-12
	3	С16-2	1	-15
		Поз.4,5,6... 15 по ПС57.15-1		
	16	Бетон класса В25, $м^3$	2,41	
ПС57.15-3	1	Сетка С4-3	2	1.400.1-224-09
	2	С10-3	1	-12
	3	С16-3	1	-15
		Поз.4,5,6...15 по ПС57.15-1		
	16	Бетон класса В30, $м^3$	2,41	

1. Технические требования см. документ 1.400.1-224-ТТ
2. Узлы 1,2,3 и разрезы 5-5, 6-6 см. документ 1.400.1-224-01
3. Масса панели 6,0 т.

Разраб.	Фролов		1.400.1-224-05
Исполн.	Кузина		
Зав.сект.	Гуголуков		Панель стеновая ПС57.15-1...ПС57.15-3
Н.контр.	Фролов		Стадия: Р; Лист; Листов: 1; ЦНИИПРОМЗДАНИЙ

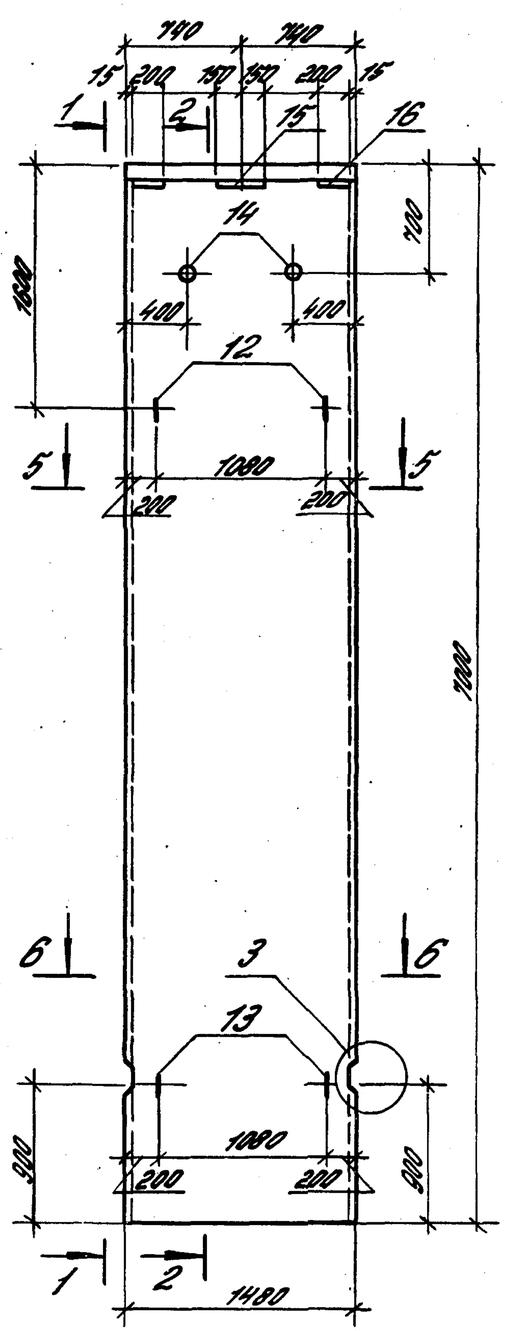

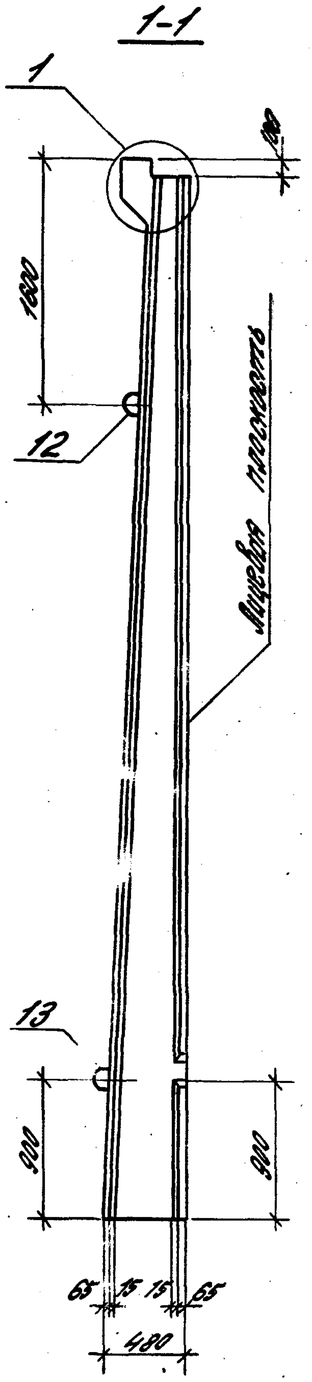

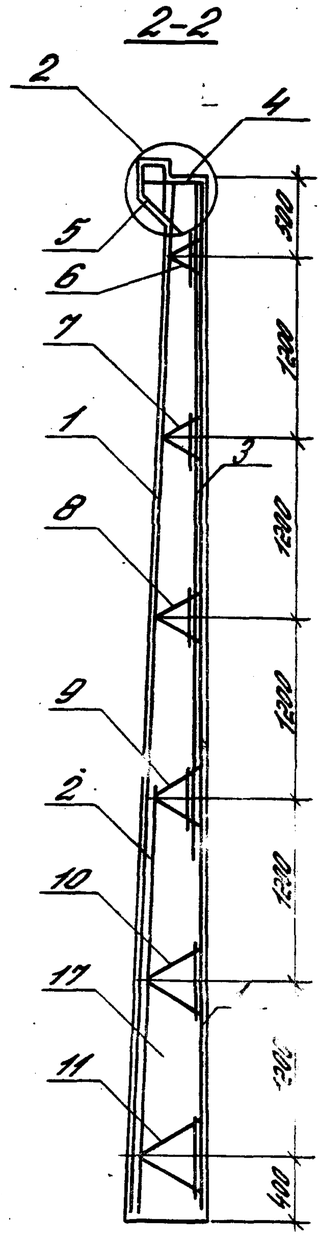

Марка	Поз.	Наименование	Кол.	Обозначение документа
ПС 69.15-1	1	Сетка С6-1	2	1.400.1-22.4-10
	2	С12-1	1	-13
	3	С18-1	1	-16
	4	Сетка гнутая С19-2	1	-17
	5	С20-2	1	-18
	6	Каркас КП2-2	1	-19
	7	-4	1	-19
	8	-5	1	-19
	9	-6	1	-19
	10	-7	1	-19
	11	-8	1	-19
	12	Изделие закладное МН-11	2	-21
	13	1-12	2	-21
	14	МН2-2	2	-22
	15	МН3-1	1	-23
	16	-2	2	-23
	17	Бетон класса В20, м³	3,56	
ПС 69.15-2	1	Сетка С6-2	2	1.400.1-22.4-10
	2	С12-2	1	-13
	3	С18-2	1	-18
		Поз. 4,5,6....16 по ПС 69.15-1		
	17	Бетон класса В25, м³	3,56	
ПС 69.15-3	1	Сетка С6-3	2	1.400.1-22.4-10
	2	С12-3	1	-13
	3	С18-3	1	-18
		Поз. 4,5,6....16 по ПС 69.15-1		
	17	Бетон класса В30, м³	3,56	

1. Технические требования см. документ 1.400.1-22.4-ТТ
2. Узлы 1,2,3 и разрезы 5-5, 6-6 см. документ 1.400.1-22.4-0.1
3. Масса панели 8,9т.

Разраб.	Фролов		1.400.1-22.4-06
Исполн.	Кузина		
Зав. сект.	Гуськов		Панель стеновая ПС 69.15-1 ... ПС 69.15-3
Н. контр.	Фролов		Стадия: Р; Лист: ; Листов: 1
			ЦНИИПРОМЗДАНИЙ

Инв. № подл. | Подпись и дата | Взам. инв. №

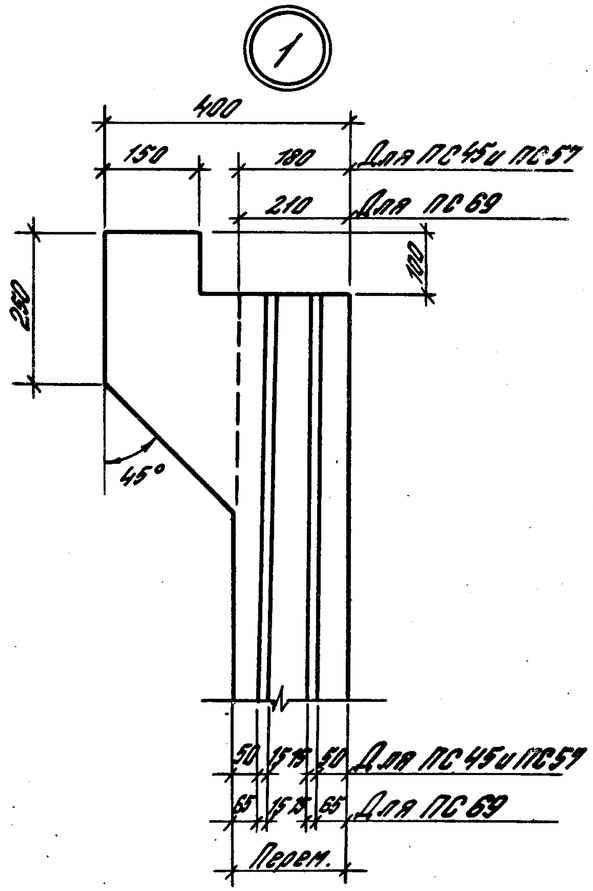

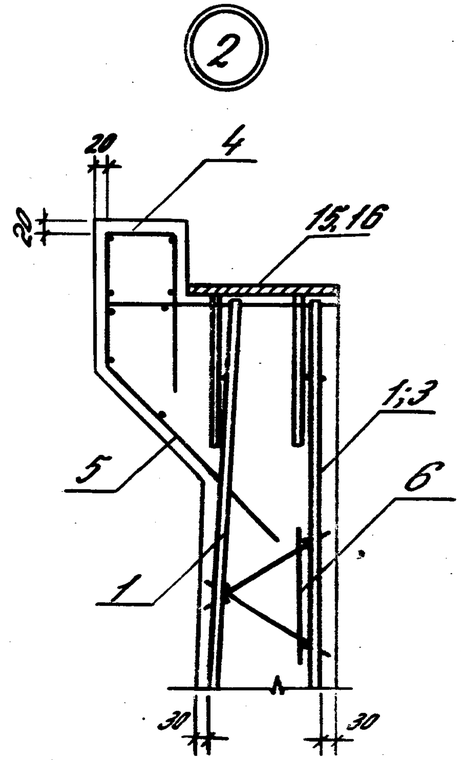

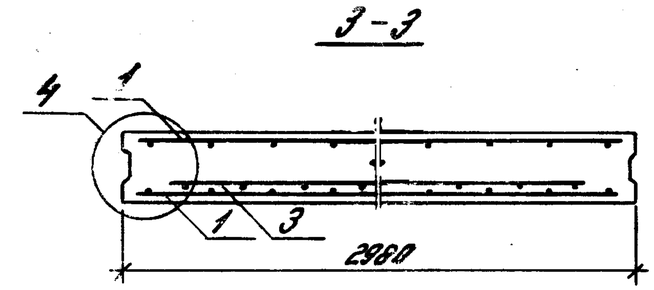

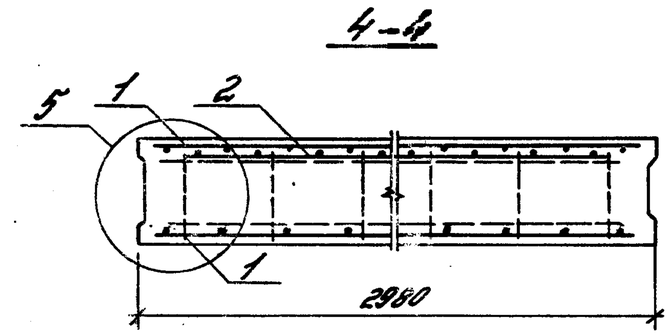

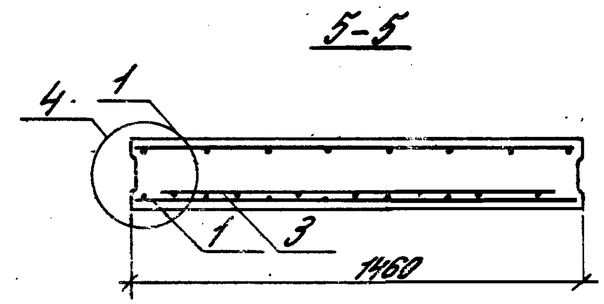

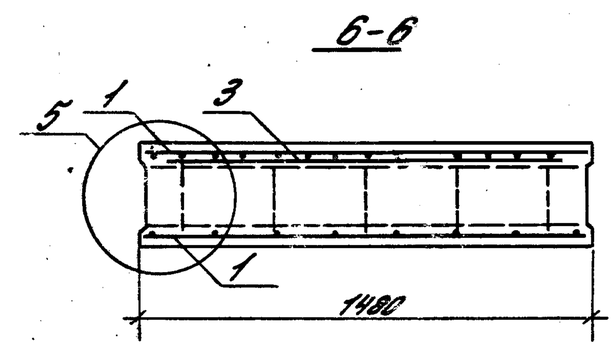

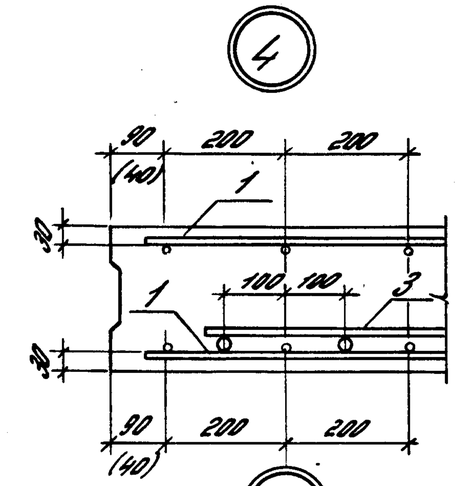

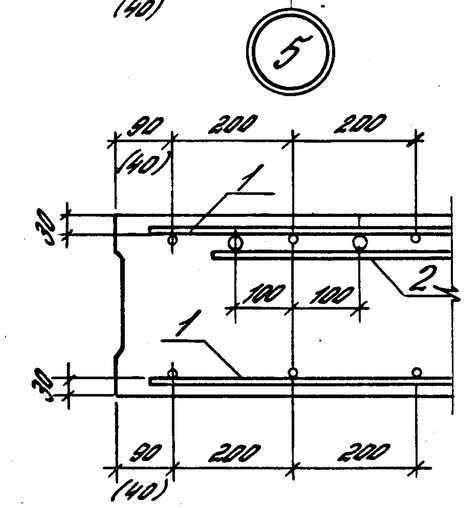

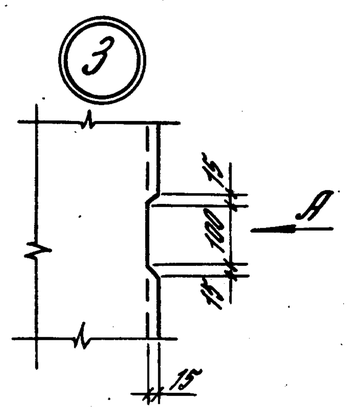

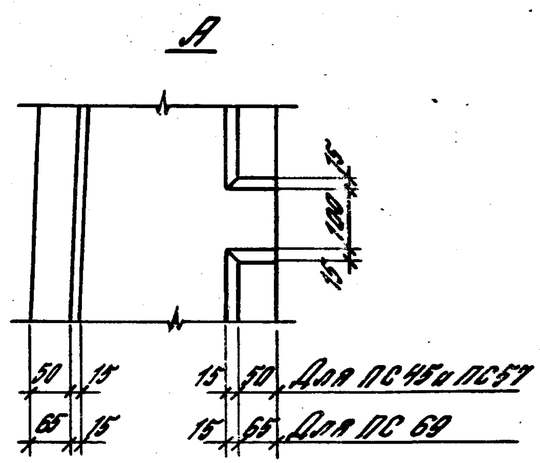

1. Данный лист см. совместно с документами 1400.1-22.4-01...05.
2. Размеры в скобках даны для панели шириной 1480 мм

Разраб.	Фролов		1.400.1-22.4-07	
Исполн.	Кузина			
Зав. сект.	Тугоаукова		Узел 1,2,3,4 Разрез 3-3, 4-4, 5-5, 6-6	Стадия: Р Лист: Листов: 1
Н. контр.	Фролов			ЦНИИПРОМЗДАНИЙ

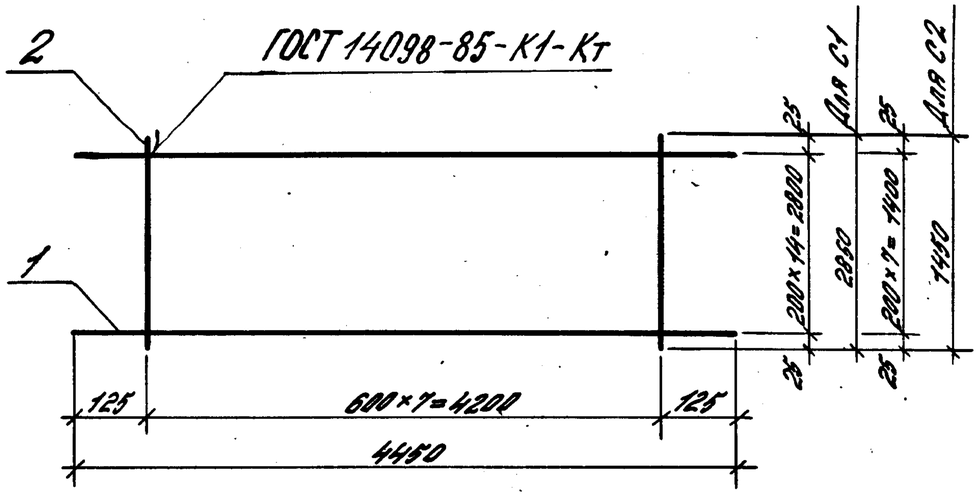

Марка сетки	Поз.	Наименование	Кол.	Масса ед., кг	Масса сетки, кг
С1-1	1	Ф12 АIII, ℓ=4450	15	3,95	68,28
	2	Ф8 АIII, ℓ=2850	8	1,13	
С1-2	1	Ф14 АIII, ℓ=4450	15	5,38	89,64
	2	Ф8 АIII, ℓ=2850	8	1,13	
С1-3	1	Ф16 АIII, ℓ=4450	15	7,02	119,40
	2	Ф10 АIII, ℓ=2850	8	1,76	
С2-1	1	Ф12 АIII, ℓ=4450	8	3,95	34,19
	2	Ф6 АIII, ℓ=1450	8	0,32	
С2-2	1	Ф14 АIII, ℓ=4450	8	5,38	45,58
	2	Ф6 АIII, ℓ=1450	8	0,32	
С2-3	1	Ф16 АIII, ℓ=4450	8	7,02	60,76
	2	Ф8 АIII, ℓ=1450	8	0,57	

Арматура класса А-III по ГОСТ 5781-82.

Разраб.	Фролов		1.400.1-22.4-08
Исполн.	Кузина		
Зав. сект.	Гусарков		
Н. контр.	Фролов		Сетка арматурная С1-1, С1-2, С1-3, С2-1, С2-2, С2-3

Стадия	Лист	Листов
Р		1

ЦНИИПРОМЗДАНИЙ

Инв. N подл. | Подпись и дата | Взам. инв. N

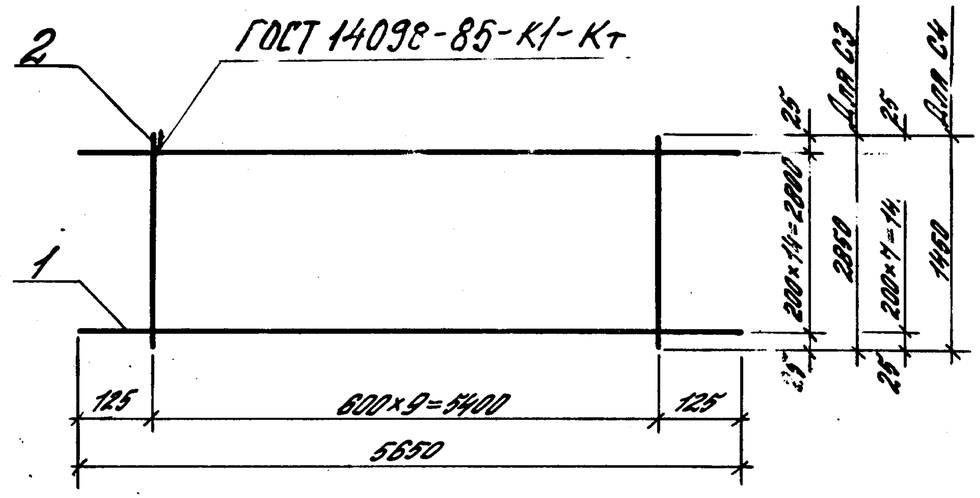

Марка сетки	Поз.	Наименование	Кол.	Масса ед, кг	Масса сетки, кг
С3-1	1	Ф14 АIII, ℓ=5650	15	6,83	113,63
	2	Ф8 АIII, ℓ=2850	10	1,13	
С3-2	1	Ф16 АIII, ℓ=5650	15	8,92	151,31
	2	Ф10 АIII, ℓ=2850	10	1,76	
С3-3	1	Ф18 АIII, ℓ=5650	15	11,29	186,91
	2	Ф10 АIII, ℓ=2850	10	1,76	
С4-1	1	Ф14 АIII, ℓ=5650	8	6,83	57,82
	2	Ф6 АIII, ℓ=1450	10	0,32	
С4-2	1	Ф16 АIII, ℓ=5650	8	8,92	77,06
	2	Ф8 АIII, ℓ=1450	10	0,57	
С4-3	1	Ф18 АIII, ℓ=5650	8	11,29	96,04
	2	Ф8 АIII, ℓ=1450	10	0,57	

Арматура класса А-III по ГОСТ 5781-82.

Разраб.	Фролов		1.400.1-22.4-09
Исполн.	Кузина		
Зав. сект.	Гусарков		
Н. контр.	Фролов		Сетка арматурная С3-1, С3-2, С3-3, С4-1, С4-2, С4-3

Стадия	Лист	Листов
Р		1

ЦНИИПРОМЗДАНИЙ

Инв. N подл. | Подпись и дата | Взам. инв. N

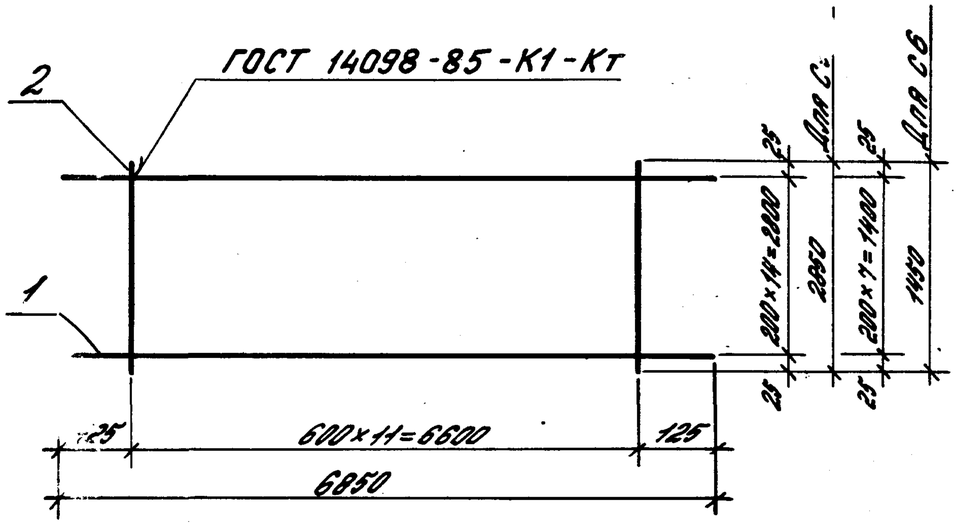

Марка сетки	Поз.	Наименование	Кол.	Масса ед., кг	Масса сетки, кг
С5-1	1	Ф16 А III, ℓ=6850	15	10,81	183,23
	2	Ф10 А III, ℓ=2850	12	1,76	
С5-2	1	Ф18 А III, ℓ=6850	15	13,69	226,29
	2	Ф10 А III, ℓ=2850	12	1,76	
С5-3	1	Ф20 А III, ℓ=6850	15	16,89	274,48
	2	Ф10 А III, ℓ=2850	12	1,76	
С6-1	1	Ф16 А III, ℓ=6850	8	10,81	93,34
	2	Ф8 А III, ℓ=1450	12	0,57	
С6-2	1	Ф18 А III, ℓ=6850	8	5,69	116,36
	2	Ф8 А III, ℓ=1450	12	0,57	
С6-3	1	Ф20 А III, ℓ=6850	8	7,03	142,0
	2	Ф8 А III, ℓ=1450	12	0,57	

Арматура класса А-III по ГОСТ 5781-82.

Взам. инв. № | Подпись и дата | Инв. № подл.

Разраб.	Фролов		1.400.1-224-10
Исполн.	Кузина		
Зав. сект.	Тугалуков		
Н. контр.	Фролов		Сетка арматурная С5-1, С5-2, С5-3, С6-1, С6-2, С6-3

Стадия	Лист	Листов
Р		1

ЦНИИПРОМЗДАНИЙ

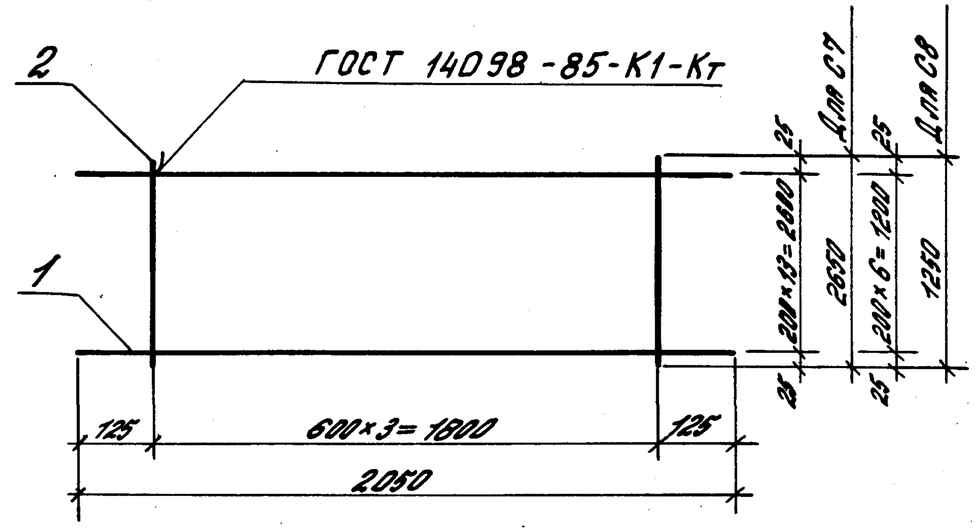

Марка сетки	Поз.	Наименование	Кол.	Масса ед., кг	Масса сетки, кг
С7-1	1	Ф14 А III, ℓ=2050	14	2,48	38,86
	2	Ф8 А III, ℓ=2650	4	1,05	
С7-2	1	Ф18 А III, ℓ=2050	14	4,1	63,88
	2	Ф10 А III, ℓ=2650	4	1,64	
С7-3	1	Ф20 А III, ℓ=2050	14	5,06	77,31
	2	Ф10 А III, ℓ=2650	4	1,64	
С8-1	1	Ф14 А III, ℓ=2050	7	2,48	18,44
	2	Ф6 А III, ℓ=1250	4	0,28	
С8-2	1	Ф18 А III, ℓ=2050	7	4,1	30,65
	2	Ф8 А III, ℓ=1250	4	0,49	
С8-3	1	Ф20 А III, ℓ=2050	7	5,06	37,37
	2	Ф8 А III, ℓ=1250	4	0,49	

Арматура класса А-III по ГОСТ 5781-82.

Взам. инв. № | Подпись и дата | Инв. № подл.

Разраб.	Фролов		1.400.1-224-11
Исполн.	Кузина		
Зав. сект.	Тугалуков		
Н. контр.	Фролов		Сетка арматурная С7-1, С7-2, С7-3, С8-1, С8-2, С8-3

Стадия	Лист	Листов
Р		1

ЦНИИПРОМЗДАНИЙ

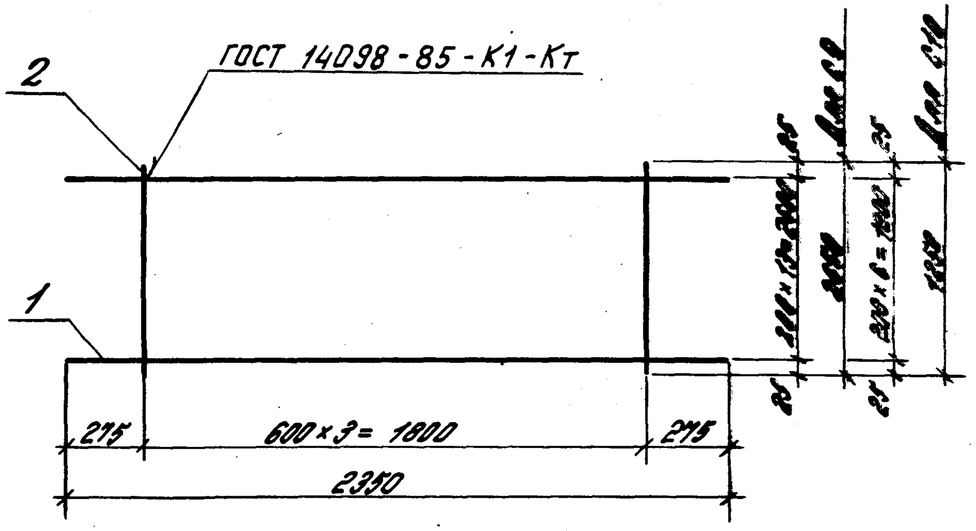

Марка сетки	Поз.	Наименование	Кол.	Масса ед., кг	Масса сетки, кг
С9-1	1	Ф22АIII, ℓ=2350	14	7,01	107,58
	2	Ф12АIII, ℓ=2650	4	2,35	
С9-2	1	Ф25АIII, ℓ=2350	14	9,02	135,74
	2	Ф12АIII, ℓ=2650	4	2,35	
С9-3	1	Ф28АIII, ℓ=2350	14	11,35	171,70
	2	Ф14АIII, ℓ=2650	4	3,2	
С10-1	1	Ф22АIII, ℓ=2350	7	7,01	51,07
	2	Ф8АIII, ℓ=1250	4	0,49	
С10-2	1	Ф25АIII, ℓ=2350	7	9,02	65,15
	2	Ф8АIII, ℓ=1250	4	0,49	
С10-3	1	Ф28АIII, ℓ=2350	7	11,35	82,54
	2	Ф10АIII, ℓ=1250	4	0,77	

Арматура класса А-III по ГОСТ 5781-82.

Разраб.	Фролов		1.400.1-224-12
Исполн.	Кузина		
Зав. сек.	Гуголуков		
Н. контр.	Фролов		Сетка арматурная С9-1, С9-2, С9-3, С10-1, С10-2, С10-3

Стадия	Лист	Листов
Р		1

ЦНИИПРОМЗДАНИЙ

Инв. № подл. | Подпись и дата | Взам. инв. №

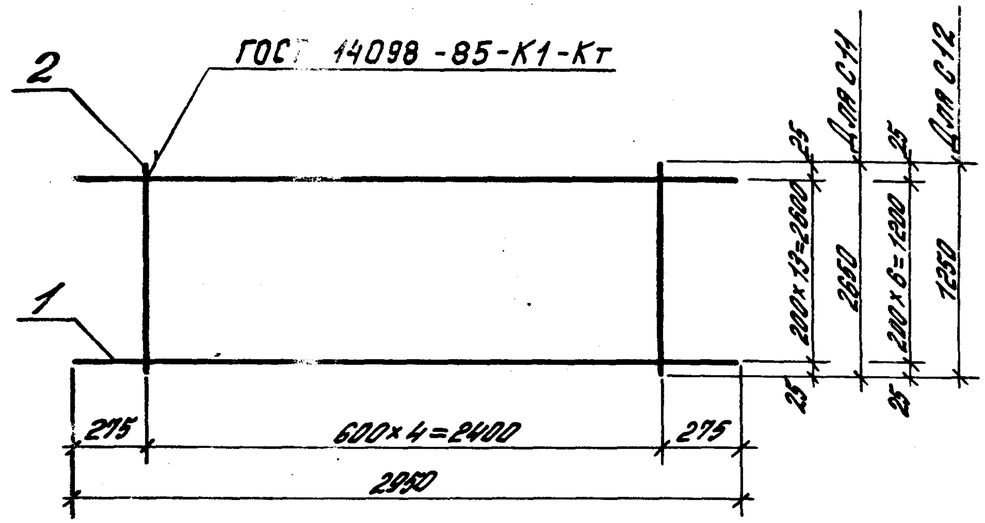

Марка сетки	Поз.	Наименование	Кол.	Масса ед., кг	Масса сетки, кг
С11-1	1	Ф22АIII, ℓ=2950	14	8,8	135,0
	2	Ф12АIII, ℓ=2650	5	2,35	
С11-2	1	Ф25АIII, ℓ=2950	14	11,33	170,36
	2	Ф12АIII, ℓ=2650	5	2,35	
С11-3	1	Ф28АIII, ℓ=2950	14	14,25	215,48
	2	Ф14АIII, ℓ=2650	5	3,2	
С12-1	1	Ф22АIII, ℓ=2950	7	8,8	64,09
	2	Ф8АIII, ℓ=1250	5	0,49	
С12-2	1	Ф25АIII, ℓ=2950	7	11,33	81,77
	2	Ф8АIII, ℓ=1250	5	0,49	
С12-2	1	Ф28АIII, ℓ=2950	7	14,25	103,60
	2	Ф10АIII, ℓ=1250	5	0,77	

Арматура класса А-III по ГОСТ 5781-82.

Разраб.	Фролов		1.400.1-224-13
Исполн.	Кузина		
Зав. сек.	Гуголуков		
Н. контр.	Фролов		Сетка арматурная С11-1, С11-2, С11-3, С12-1, С12-2, С12-3

Стадия	Лист	Листов
Р		1

ЦНИИПРОМЗДАНИЙ

Инв. № подл. | Подпись и дата | Взам. инв. №

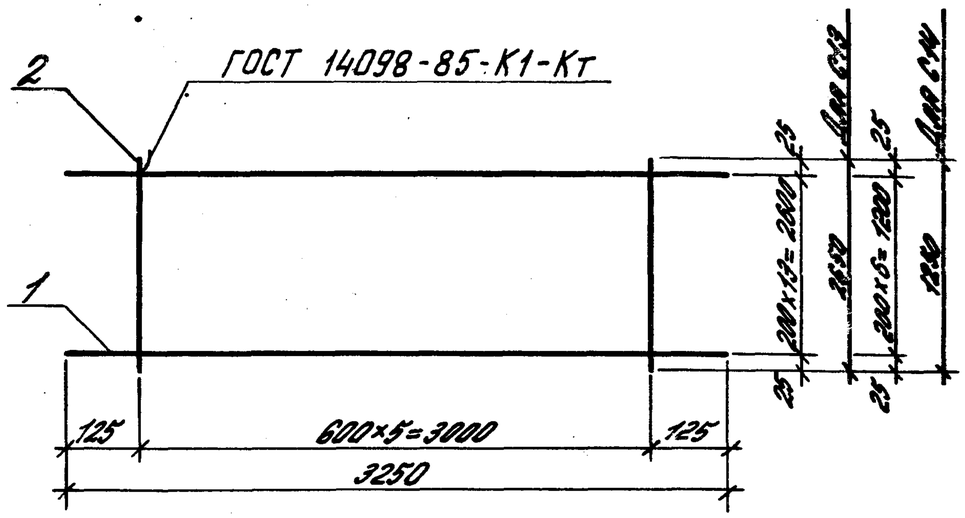

Марка сетки	Поз.	Наименование	Кол.	Масса ед., кг	Масса сетки, кг
С13-1	1	Ф10АIII, ℓ=3250	14	2,0	34,35
	2	Ф8АIII, ℓ=2650	6	1,05	
С13-2	1	Ф12АIII, ℓ=3250	14	2,89	46,68
	2	Ф8АIII, ℓ=2650	6	1,05	
С13-3	1	Ф14АIII, ℓ=3250	14	3,93	61,24
	2	Ф8АIII, ℓ=2650	6	1,05	
С14-1	1	Ф10АIII, ℓ=3250	7	2,0	15,71
	2	Ф6АIII, ℓ=1250	6	0,28	
С14-2	1	Ф12АIII, ℓ=3250	7	2,89	21,87
	2	Ф6АIII, ℓ=1250	6	0,28	
С14-3	1	Ф14АIII, ℓ=3250	7	3,93	29,15
	2	Ф6АIII, ℓ=1250	6	0,28	

Арматура класса А-III по ГОСТ 5781-82.

Разраб.	Фролов		1.400.1-22.4-14
Испрл.	Кузина		
Зав.сект.	Гуголуков		
Н.контр.	Фролов		Сетка арматурная С13-1, С13-2, С13-3, С14-1, С14-2, С14-3

Стадия	Лист	Листов
Р		1

ЦНИИПРОМЗДАНИЙ

Инв.№ подл. | Подпись и дата | Взам.инв.№

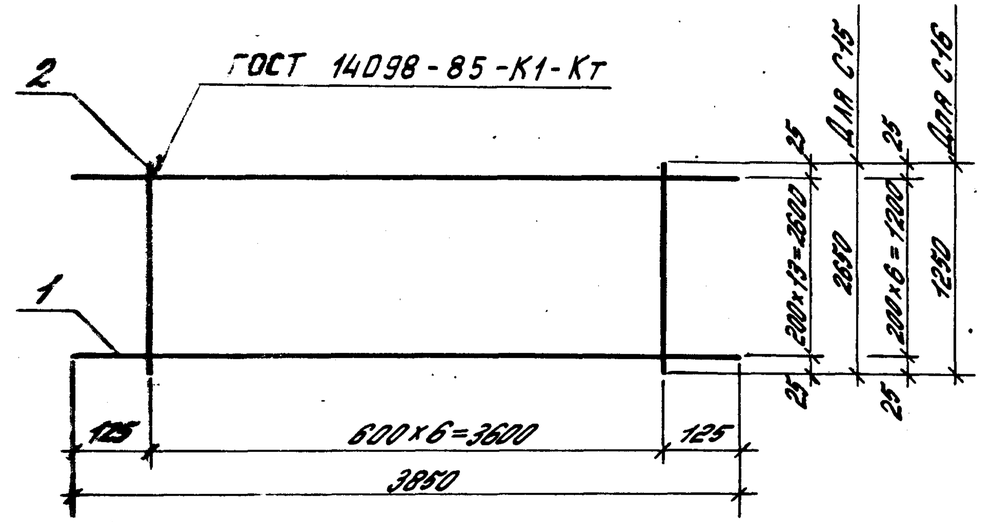

Марка сетки	Поз.	Наименование	Кол.	Масса ед., кг	Масса сетки, кг
С15-1	1	Ф12АIII, ℓ=3850	14	3,42	55,19
	2	Ф8АIII, ℓ=2650	7	1,05	
С15-2	1	Ф14АIII, ℓ=3850	14	4,65	72,44
	2	Ф8АIII, ℓ=2650	7	1,05	
С15-3	1	Ф16АIII, ℓ=3850	14	6,08	96,50
	2	Ф10АIII, ℓ=2650	7	1,64	
С16-1	1	Ф12АIII, ℓ=3850	7	3,42	25,87
	2	Ф6АIII, ℓ=1250	7	0,28	
С16-2	1	Ф14АIII, ℓ=3850	7	4,65	34,50
	2	Ф6АIII, ℓ=1250	7	0,28	
С16-3	1	Ф16АIII, ℓ=3850	7	6,08	44,47
	2	Ф6АIII, ℓ=1250	7	0,28	

Арматура класса А-III по ГОСТ 5781-82.

Разраб.	Фролов		1.400.1-22.4-15
Испрл.	Кузина		
Зав.сект.	Гуголуков		
Н.контр.	Фролов		Сетка арматурная С15-1, С15-2, С15-3, С16-1, С16-2, С16-3

Стадия	Лист	Листов
Р		1

ЦНИИПРОМЗДАНИЙ

Инв.№ подл. | Подпись и дата | Взам.инв.№

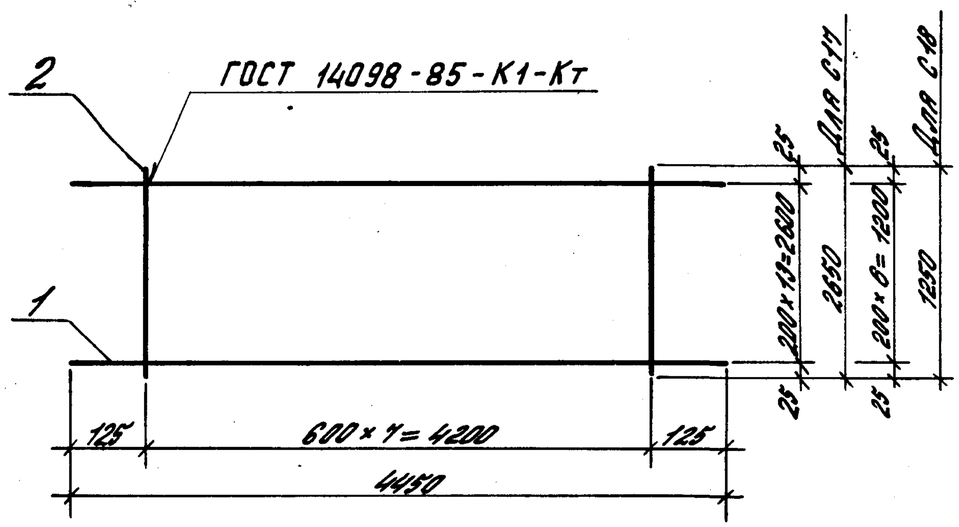

Марка сетки	Поз.	Наименование	Кол.	Масса ед., кг	Масса сетки, кг
С17-1	1	⌀14АIII, ℓ=4450	14	5,38	83,63
	2	⌀8АIII, ℓ=2650	8	1,05	
С17-2	1	⌀16АIII, ℓ=4450	14	7,02	111,39
	2	⌀10АIII, ℓ=2650	8	1,64	
С17-3	1	⌀18АIII, ℓ=4450	14	8,89	137,55
	2	⌀10АIII, ℓ=2650	8	1,64	
С18-1	1	⌀14АIII, ℓ=4450	7	5,38	39,85
	2	⌀6АIII, ℓ=1250	8	0,28	
С18-2	1	⌀16АIII, ℓ=4450	7	7,02	51,37
	3	⌀6АIII, ℓ=1250	8	0,28	
С18-3	1	⌀18АIII, ℓ=4450	7	8,89	66,19
	3	⌀8АIII, ℓ=1250	8	0,49	

Арматура класса А-III по ГОСТ 5781-82.

Разраб.	Фролов		1.400.1-22.4-16
Исполн.	Кузина		
Зав.сект.	Гуголуков		Сетка арматурная С17-1, С17-2, С17-3, С18-1, С18-2, С18-3
Н.контр.	Фролов		ЦНИИПРОМЗДАНИЙ

Стадия	Лист	Листов
Р		1

Инв.№ подл. | Подпись и дата | Взам.инв.№

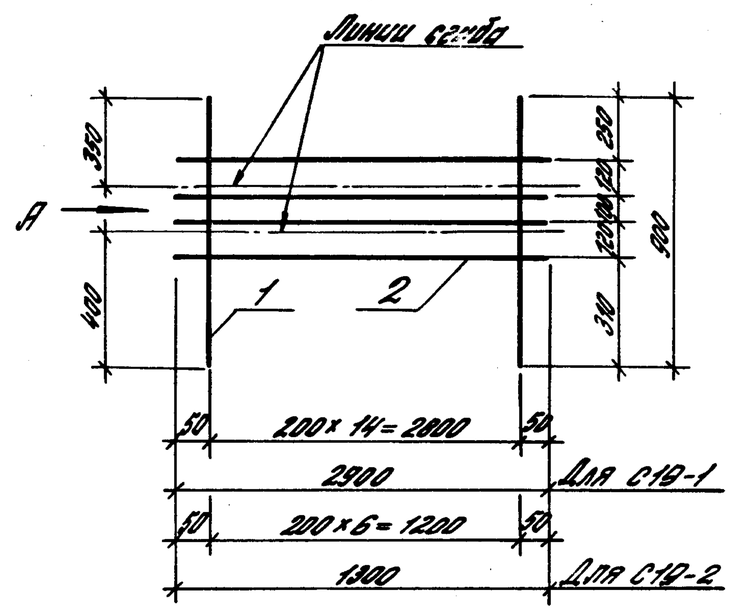

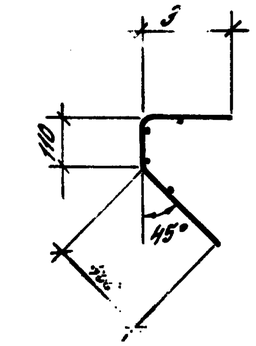

Марка сетки	Поз.	Наименование	Кол.	Масса ед., кг	Масса сетки, кг
С19-1	1	⌀8АIII, ℓ=900	15	0,36	7,91
	2	⌀6АIII, ℓ=2900	4	0,64	
С19-2	1	⌀8АIII, ℓ=900	7	0,36	3,64
	2	⌀6АIII, ℓ=1300	4	0,29	

1. Арматура класса А-III по ГОСТ 5781-82.
2. Сварка по ГОСТ 14098-85-К1-Кт.

Разраб.	Фролов		1.400.1-22.4-17
Исполн.	Кузина		
Зав.сект.	Гуголуков		Сетка гнутая С19-1, С19-2
Н.контр.	Фролов		ЦНИИПРОМЗДАНИЙ

Стадия	Лист	Листов
Р		1

Инв.№ подл. | Подпись и дата | Взам.инв.№

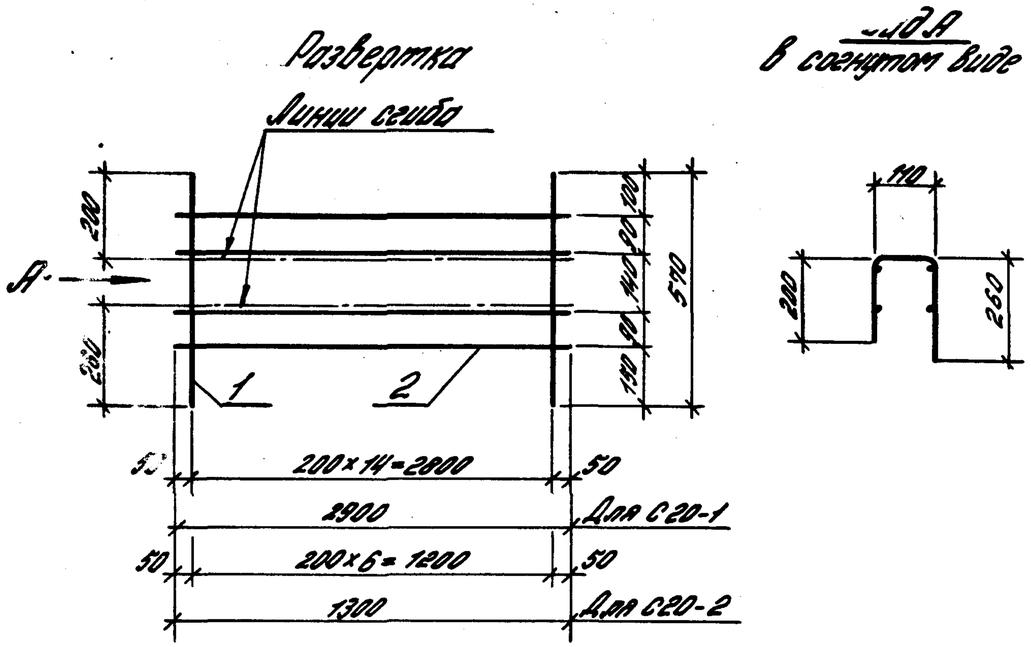

Марка сетки	Поз.	Наименование	Кол.	Масса ед., кг	Масса сетки, кг
С20-1	1	Ф8АIII, ℓ=570	15	0,22	5,86
	2	Ф6АIII, ℓ=2900	4	0,64	
С20-2	1	Ф8АIII, ℓ=570	7	0,22	2,70
	2	Ф6АIII, ℓ=1300	4	0,29	

1. Арматура класса А-III по ГОСТ 5781-82.
2. Сварка по ГОСТ 14098-85-К1-Кт.

Разраб.	Фролов		1.400.1-22.4-18
Исполн.	Кузина		
Зав.сект.	Туголуков		
Н.контр.	Фролов		Сетка гнутая С20-1, С20-2

Стадия	Лист	Листов
Р		1

ЦНИИПРОМЗДАНИЙ

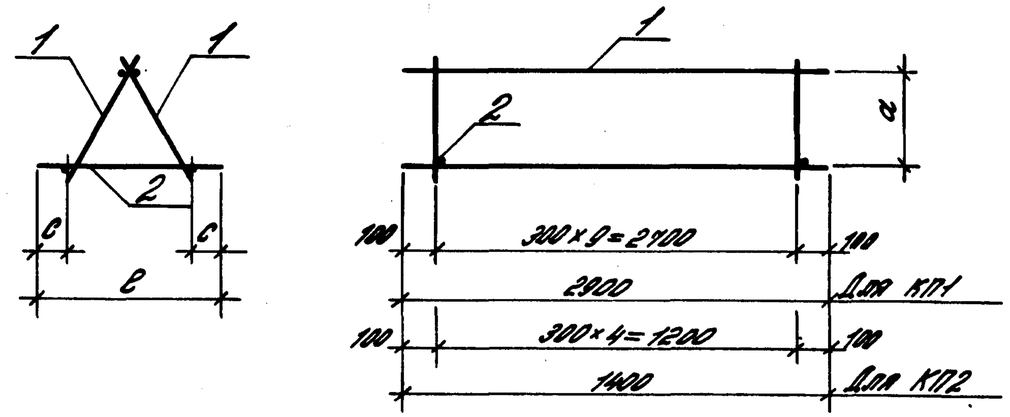

Марка каркаса	a, мм	c, мм	ℓ, мм
КП1-1; КП2-1	100	35	200
-2; -2	130	60	300
-3; -3	140	50	300
-4; -4	180	50	300
-5; -5	220	30	300
-6; -6	260	20	300
-7; -7	300	30	400
-8; -8	340	20	400

Марка каркаса	Поз.	Наименование	Кол.	Обозначение документа	Масса каркаса, кг
КП1-1	1	Каркас КР1-1	2	1.400.1-22.4-20	14,0
	2	Ф8АI, ℓ=200, 0,137 кг	10	без черт.	
КП1-2	1	Каркас КР1-2	2	1.400.1-22.4-20	14,9
	2	Ф8АI, ℓ=300, 0,185 кг	10	без черт.	

Продолжение спецификации см. лист 2.

Разраб.	Фролов		1.400.1-22.4-19
Исполн.	Кузина		
Зав.сект.	Туголуков		
Н.контр.	Фролов		Каркас пространственный КП1-1...КП1-8; КП2-1...КП2-8

Стадия	Лист	Листов
2	2	1

ЦНИИПРОМЗДАНИЙ

Инв.№ подл. | Подпись и дата | Взам.инв.№

Марка каркаса	Поз.	Наименование	Кол.	Обозначение документа	Масса каркаса, кг
КП1-3	1	Каркас КР1-2	2	1.400.1-22.4-20	11,9
	2	Ф8АI, ℓ=300, 0,185кг	10	без черт.	
КП1-4	1	Каркас КР1-3	2	1.400.1-22.4-20	12,5
	2	Ф8АI, ℓ=300, 0,185кг	10	без черт	
КП1-5	1	Каркас КР1-4	2	1.400.1-22.4-20	12,9
	2	Ф8АI, ℓ=300, 0,185кг	10	без черт.	
КП1-6	1	Каркас КР1-5	2	1.400.1-22.4-20	13,5
	2	Ф8АI, ℓ=300, 0,185кг	10	без черт.	
КП1-7	1	Каркас КР1-6	2	1.400.1-22.4-20	14,7
	2	Ф8АI, ℓ=400, 0,246кг	10	без черт.	
КП1-8	1	Каркас КР1-7	2	1.400.1-22.4-20	15,3
	2	Ф8АI, ℓ=400, 0,246кг	10	без черт.	
КП2-1	1	Каркас КР2-1	2	1.400.1-22.4-20	5,3
	2	Ф8АI, ℓ=200, 0,137кг	5	без черт.	
КП2-2	1	Каркас КР2-2	2	1.400.1-22.4-20	5,7
	2	Ф8АI, ℓ=300, 0,185кг	5	без черт.	
КП2-3	1	Каркас КР2-2	2	1.400.1-22.4-20	5,7
	2	Ф8АI, ℓ=300, 0,185кг	5	без черт.	
КП2-4	1	Каркас КР2-3	2	1.400.1-22.4-20	6,1
	2	Ф8АI, ℓ=300, 0,185кг	5	без черт.	
КП2-5	1	Каркас КР2-4	2	1.400.1-22.4-20	6,3
	2	Ф8АI, ℓ=300, 0,185кг	5	без черт.	
КП2-6	1	Каркас КР2-5	2	1.400.1-22.4-20	6,5
	2	Ф8АI, ℓ=300, 0,185кг	5	без черт.	
КП2-7	1	Каркас КР2-6	2	1.400.1-22.4-20	7,2
	2	Ф8АI, ℓ=400, 0,246кг	5	без черт.	
КП2-8	1	Каркас КР2-7	2	1.400.1-22.4-20	7,4
	2	Ф8АI, ℓ=400, 0,246кг	5	без черт.	

Арматура класса А-I по ГОСТ 5781-82.

Инв. № подл. | Подпись и дата | Взам. инв. №

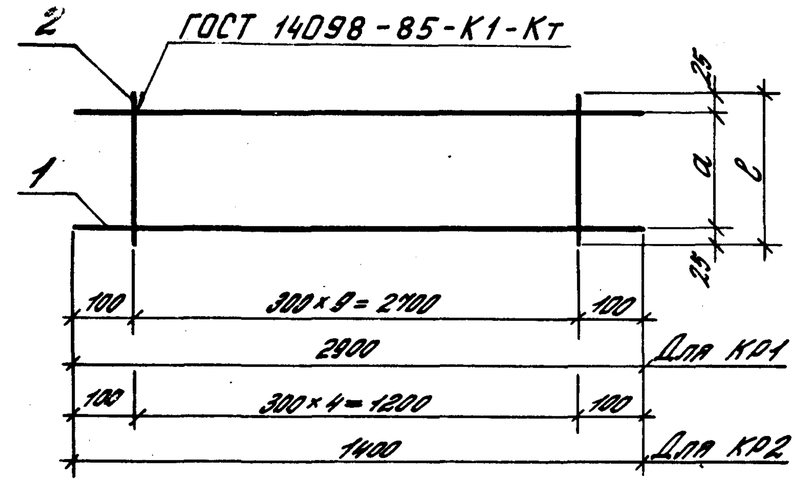

Марка каркаса	a, мм	ℓ, мм
КР1-1; КР2-1	140	190
КР1-2; КР2-2	180	230
КР1-3; КР2-3	220	270
КР1-4; КР2-4	260	310

Марка каркаса	a, мм	ℓ, мм
КР1-5; КР2-5	300	350
КР1-6; КР2-6	360	410
КР1-7; КР2-7	400	450

Марка каркаса	Поз.	Наименование	Кол.	Масса ед., кг	Масса каркаса, кг
КР1-1	1	Ф10АI, ℓ=2900	2	1,79	4,8
	2	Ф10АI, ℓ=190	10	0,12	
КР1-2	1	Ф10АI, ℓ=2900	2	1,79	5,0
	2	Ф10АI, ℓ=230	10	0,14	
КР1-3	1	Ф10АI, ℓ=2900	2	1,79	5,3
	2	Ф10АI, ℓ=270	10	0,17	
КР1-4	1	Ф10АI, ℓ=2900	2	1,79	5,5
	2	Ф10АI, ℓ=310	10	0,19	

Продолжение спецификации см. лист 2

Разраб.	Фролов		1.400.1-22.4-20
Провер.	Кузина		
Гл.инж.пр.	Тугелуков		
Н.контр.	Фролов		

Каркас плоский КР1-1...КР1-7, КР2-1...КР2-7

Стадия	Лист	Листов
Р		1

ЦНИИПРОМЗДАНИЙ

Марка каркаса	Поз.	Наименование	Кол.	Масса ед., кг	Масса каркаса, кг
КР1-5	1	Ф10 АI, ℓ=2900	2	1,79	5,8
	2	Ф10 АI, ℓ=350	10	0,22	
КР1-6	1	Ф10 АI, ℓ=2900	2	1,79	6,1
	2	Ф10 АI, ℓ=410	10	0,25	
КР1-7	1	Ф10 АI, ℓ=2900	2	1,79	6,4
	2	Ф10 АI, ℓ=450	10	0,28	
КР2-1	1	Ф10 АI, ℓ=1400	2	0,86	2,3
	2	Ф10 АI, ℓ=190	5	0,12	
КР2-2	1	Ф10 АI, ℓ=1400	2	0,86	2,4
	2	Ф10 АI, ℓ=230	5	0,14	
КР2-3	1	Ф10 АI, ℓ=1400	2	0,86	2,6
	2	Ф10 АI, ℓ=270	5	0,17	
КР2-4	1	Ф10 АI, ℓ=1400	2	0,86	2,7
	2	Ф10 АI, ℓ=310	5	0,19	
КР2-5	1	Ф10 АI, ℓ=1400	2	0,86	2,8
	2	Ф10 АI, ℓ=350	5	0,22	
КР2-6	1	Ф10 АI, ℓ=1400	2	0,86	3,0
	2	Ф10 АI, ℓ=410	5	0,25	
КР2-7	1	Ф10 АI, ℓ=1400	2	0,86	3,1
	2	Ф10 АI, ℓ=450	5	0,28	

Арматура класса А-I по ГОСТ 5781-82.

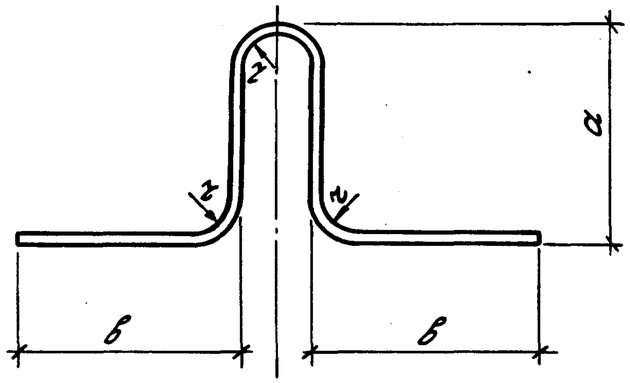

Марка петли	r, мм	a, мм	в, мм	Наименование	Кол.	Масса петли, кг
МН1-1	40	280	440	Ф18 Ас-II, ℓ=1600	1	3,2
-2	40	360	370	Ф18 Ас-II, ℓ=1600	1	3,2
-3	40	300	650	Ф22 Ас-II, ℓ=1900	1	5,7
-4	40	430	520	Ф22 Ас-II, ℓ=1900	1	5,7
-5	60	420	640	Ф25 Ас-II, ℓ=2200	1	8,5
-6	60	600	460	Ф25 Ас-II, ℓ=2200	1	8,5
-7	30	260	300	Ф12 Ас-II, ℓ=1400	1	1,0
-8	30	340	220	Ф12 Ас-II, ℓ=1400	1	1,0
-9	30	270	280	Ф16 Ас-II, ℓ=1400	1	2,2
-10	30	400	150	Ф16 Ас-II, ℓ=1400	1	2,2
-11	40	350	500	Ф18 Ас-II, ℓ=1700	1	3,4
-12	40	520	330	Ф18 Ас-II, ℓ=1700	1	3,4

Арматура класса Ас-II по ГОСТ 5781-82.

Взам. инв. № | Подпись и дата | Инв. № подл.

Разраб.	Фролов		1.400.1-22.4-21
Исполн.	Кузина		
Зав. сект.	Тюлюков		
Н. контр.	Фролов		Петля МН1-1... МН1-12

Стадия	Лист	Листов
Р		1

ЦНИИПРОМЗДАНИЙ

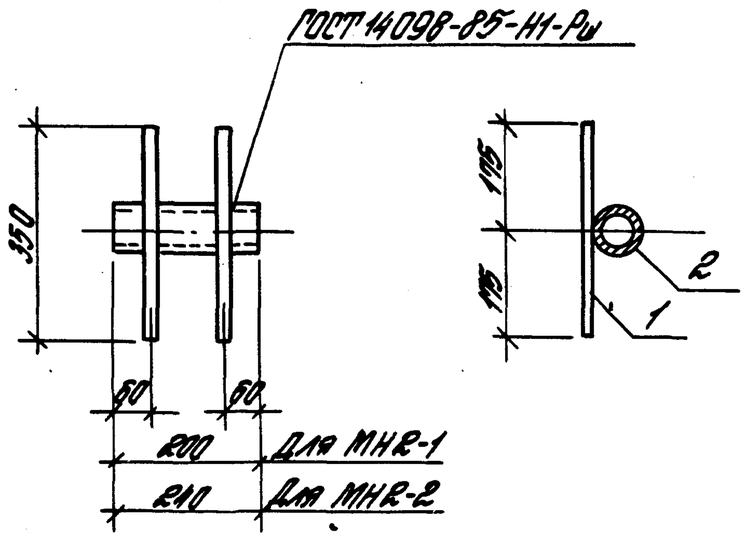

Марка закладного изделия	Поз.	Наименование	Кол.	Масса ед., кг	Масса, кг
МН2-1	1	ф12АII, ℓ=350, ГОСТ 5781-82	2	0,31	1,6
	2	Тр.ф60х3,5, ℓ=200, ГОСТ 3262-75	1	0,98	
МН2-2	1	ф12АII, ℓ=350, ГОСТ 5781-82	2	0,31	1,8
	2	Тр.ф60х3,5, ℓ=240, ГОСТ 3262-75	1	1,18	

Разраб.	Фролов		1.400.1-224-22
Нач.отд.	Кузина		
Зав.лабор.	Туголуков		Изделие закладное МН2-1, МН2-2
Н.контр.	Фролов		Стадия Р / Лист / Листов 1 — ЦНИИПРОМЗДАНИЙ

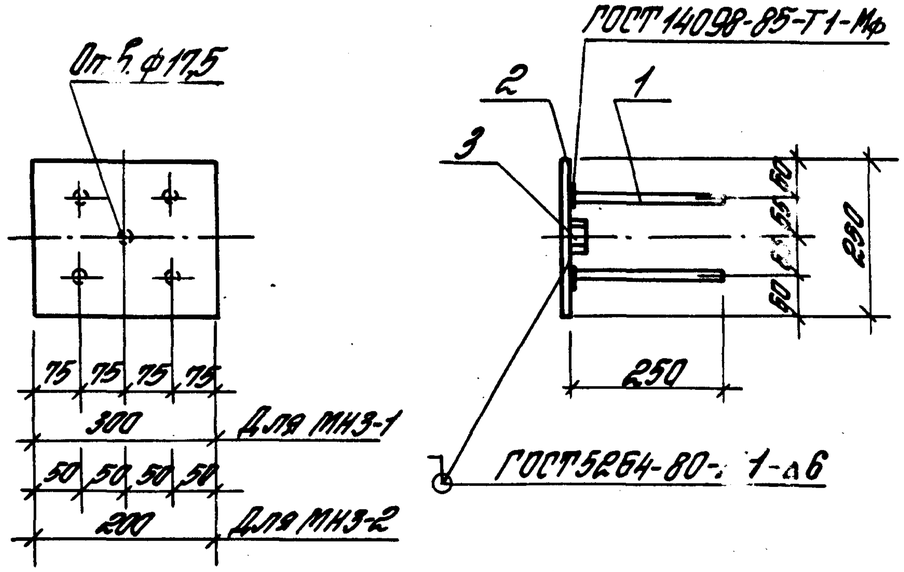

Марка закладного изделия	Поз.	Наименование	Кол.	Масса ед., кг	Масса, кг
МН3-1	1	ф16АII, ℓ=250, ГОСТ 5781-82	4	0,39	9,81
	2	Лист 300х12, ℓ=250	1	8,2	
	3	Гайка М16, ГОСТ 5915-70	1	0,03	
МН3-2	1	ф16АII, ℓ=250, ГОСТ 5781-82	4	0,39	7,01
	2	Лист 200х14, ℓ=250	1	5,4	
	3	Гайка М16, ГОСТ 5915-70	1	0,03	

Лист по ГОСТ 19903-74*, С235 ГОСТ 27772-88.

Разраб.	Фролов		1.400.1-224-23
Нач.отд.	Кузина		
Зав.сект.	Туголуков		Изделие закладное МН3-1, МН3-2
Н.контр.	Фролов		Стадия Р / Лист / Листов 1 — ЦНИИПРОМЗДАНИЙ

Инв.№ подл. | Подпись и дата | Взам.инв.№

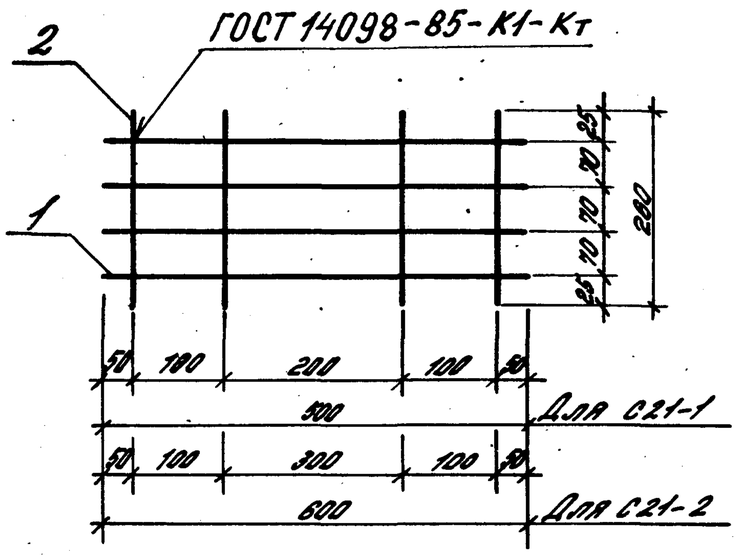

Марка сетки	Поз.	Наименование	Кол.	Масса ед., кг	Масса сетки, кг
С 21-1	1	Ф6АI, ℓ=500	4	0,11	0,68
	2	Ф6АI, ℓ=260	4	0,06	
С 21-2	1	Ф6АI, ℓ=600	4	0,13	0,76
	2	Ф6АI, ℓ=260	4	0,06	

Арматура класса А-I по ГОСТ 5781-82.

Разраб.	Фролов		1.400.1-224-24
Исполн.	Кузина		
Зав. сек.	Гусельников		
Н. контр.	Фролов		Сетка арматурная С21-1, С21-2

Стадия	Лист	Листов
Р		1

ЦНИИПРОМЗДАНИЙ

Инв. N подл. | Подпись и дата | Взам. инв. N

Схема испытаний стеновых панелей на пролетный момент

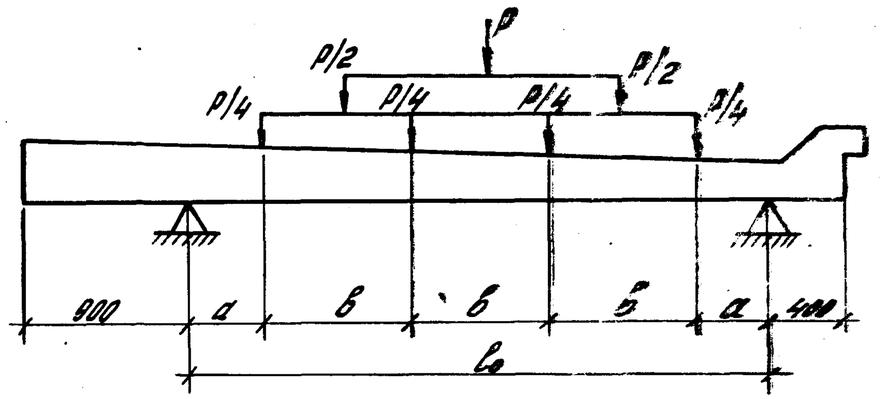

Марка стеновой панели	Размеры, мм			Величины контрольных нагрузок, P, тс		Контрольный прогиб f_k, см	
	l_0	a	в	на прочность	на трещиностойкость	при 85% проектной прочности бетона	при 100% проектной прочности бетона
ПС45.30-1	3200	400	800	70,8	38,5	1,16	1,12
ПС45.30-2				102,6	55,7	1,21	1,17
ПС45.30-3				133,6	72,6	1,35	1,32
ПС57.30-1	4400	550	1100	86,4	47,0	2,16	2,10
ПС57.30-2				116,6	63,4	2,41	2,36
ПС57.30-3				150,0	81,5	2,63	2,58
ПС69.30-1	5600	700	1400	108,0	58,6	2,37	2,30
ПС69.30-2				144,6	78,5	2,52	2,45
ПС69.30-3				186,0	101,0	2,86	2,82
ПС45.15-1	3200	400	800	35,4	19,3	1,16	1,12
ПС45.15-2				51,3	27,9	1,21	1,17
ПС45.15-3				66,8	36,4	1,35	1,32
ПС57.15-1	4400	550	1100	43,2	23,5	2,16	2,10
ПС57.15-2				58,3	31,7	2,41	2,36
ПС57.15-3				75,0	40,8	2,63	2,58
ПС69.15-1	5600	700	1400	54,0	29,4	2,37	2,30
ПС69.15-2				72,3	39,4	2,52	2,45
ПС69.15-3				93,0	50,6	2,86	2,82

Контрольные нагрузки приведены на всю длину элементов.
Контрольная ширина раскрытия трещин при испытании принимается равной 0,2 мм.

Разраб.	Фролов		1.400.1-22.4-25
Инженер.	Кузина		
Зав. сект.	Тяглухов		Схема испытаний стеновых панелей
Н. контр.	Фролов		Стадия: Р; Лист: ; Листов: 1
			ЦНИИПРОМЗДАНИЙ

Инв. № подл. | Подпись и дата | Взам. инв. №