ТИПОВЫЕ КОНСТРУКЦИИ, ИЗДЕЛИЯ И УЗЛЫ ЗДАНИЙ И СООРУЖЕНИЙ

СЕРИЯ 1.266.1-2

УНИФИЦИРОВАННЫЕ КОНСТРУКЦИИ ВОЛНИСТЫХ СВОДОВ ПРОЛЕТАМИ ДО 42 М ИЗ АРМОЦЕМЕНТНЫХ ЭЛЕМЕНТОВ ДЛЯ ОБЩЕСТВЕННЫХ ЗДАНИЙ

ВЫПУСК 0

МАТЕРИАЛЫ ДЛЯ ПРОЕКТИРОВАНИЯ

18823-01

ЦЕНА 2-51

ЦЕНТРАЛЬНЫЙ ИНСТИТУТ ТИПОВОГО ПРОЕКТИРОВАНИЯ
ГОССТРОЯ СССР

Москва, А-445, Смольная ул., 22

Сдано в печать X 1983 года

Заказ № 11353 Тираж 3.280 экз.

ТИПОВЫЕ КОНСТРУКЦИИ, ИЗДЕЛИЯ И УЗЛЫ ЗДАНИЙ И СООРУЖЕНИЙ

СЕРИЯ 1.266.1-2

УНИФИЦИРОВАННЫЕ КОНСТРУКЦИИ ВОЛНИСТЫХ СВОДОВ ПРОЛЕТАМИ ДО 42 М ИЗ АРМОЦЕМЕНТНЫХ ЭЛЕМЕНТОВ ДЛЯ ОБЩЕСТВЕННЫХ ЗДАНИЙ

ВЫПУСК 0

МАТЕРИАЛЫ ДЛЯ ПРОЕКТИРОВАНИЯ

РАЗРАБОТАНЫ ЛЕНЗНИИЭП

ГЛ. ИНЖ. ИНСТИТУТА НИКИФОРОВ Е.Б.

НАЧ. ОТДЕЛА КУРБАТОВ О.А.

ГЛ. КОНСТРУКТОР ОТДЕЛА МИРОНКОВ Б.А.

ГЛ. ИНЖ. ПРОЕКТА НЕОФИТОВ В.К.

УТВЕРЖДЕНЫ ГОСГРАЖДАНСТРОЕМ

ПРИКАЗ ОТ 26.05.83 № 160

ВВЕДЕНЫ В ДЕЙСТВИЕ С 01.08.83

18823-01 2

Обозначение	Наименование	Стр.
I.266.I-2.0-00ПЗ	Пояснительная записка	3,4
I.266.I-2.0-00Н	Номенклатура изделий	5,6
I.266.I-2.0-0I	Своды с затяжками пролетом 42 м. Схемы	
	расположения армоцементных, железобе-	
	тонных и соединительных элементов	7,8
I.266.I-2.0-02	Своды с затяжками пролетом 36 м. Схемы	
	расположения армоцементных, железобе-	
	тонных и соединительных элементов	9,I0
I.266.I-2.0-03	Своды с затяжками пролетом 30 м. Схемы	
	расположения армоцементных, железобе-	
	тонных и соединительных элементов	II,I2
I.266.I-2.0-04	Своды с затяжками пролетом 24 м. Схемы	
	расположения армоцементных, железобе-	
	тонных и соединительных элементов	I3,I4
I.266.I-2.0-05	Своды без затяжек пролетом 42 м. Схема	
	расположения армоцементных элементов	I5
I.266.I-2.0-06	Своды без затяжек пролетом 36 м. Схема	
	расположения армоцементных элементов	I6
I.266.I-2.0-07	Своды без затяжек пролетом 30 м. Схема	
	расположения армоцементных элементов	I7
I.266.I-2.0-08	Своды без затяжек пролетом 24 м. Схема	
	расположения армоцементных элементов	I8
I.266.I-2.0-09	Узлы I,2,3,4	I9
I.266.I-2.0-I0	Узлы 5,6,7,8,9	20
I.266.I-2.0-II	Своды с затяжками. Спецификация эле-	
	ментов	2I...28
I.266.I-2.0-I2	Своды без затяжек. Спецификация эле-	
	ментов	29,30,3I

Обозначение	Наименование	Стр.
I.266.I-2.0-00ВМI	Своды с затяжками. Ведомость расхода	
	арматурной стали	32...39
I.266.I-2.0-00ВМ2	Своды с затяжками. Ведомость расхода	
	прокатной стали и метизов	40...47
I.266.I-2.0-00ВМ3	Своды с затяжками. Ведомость расхода	
	бетона, цемента и инертных заполните-	
	лей	48,49,50
I.266.I-2.0-00ВМ4	Своды без затяжек. Ведомость расхода	
	арматурной стали	5I...56
I.266.I-2.0-00ВМ5	Своды без затяжек. Ведомость расхода	
	прокатной стали и метизов	57...62
I.266.I-2.0-00ВМ6	Своды без затяжек. Ведомость расхода	
	бетона, цемента и инертных заполните-	
	лей	63,64

Нач.СКО	Курбатов		30.6.83
Н.контр	Неофитов		30.11.83
Гл.констр	Миронков		30.11.83
ГИП	Неофитов		30.11.83

I.266.I-2.0-00

Содержание выпуска

Стадия	Лист	Листов
Р		1

ЛенЗНИИЭП

Взам. инв.№ | Подпись и дата | Инв.№ подл.

18823-01 3

I. ОБЩИЕ СВЕДЕНИЯ

I.I. Серия I.266.I-2 содержит рабочую документацию на типовые унифицированные конструкции волнистых сводов пролетами до 42 м из армоцементных элементов, разработанную на основании задания Управления по строительству общественных зданий и сооружений Госгражданстроя.

I.2. Серия I.266.I-2 унифицированных конструкций волнистых сводов пролетами до 42 м из армоцементных элементов для общественных зданий состоит из трех выпусков:

Выпуск 0. Материалы для проектирования.

Выпуск I. Армоцементные и железобетонные изделия. Рабочие чертежи.

Выпуск 2. Арматурные, закладные и соединительные изделия, затяжки и подвески. Рабочие чертежи.

I.3. В настоящем выпуске приведены материалы для проектирования, содержащие указания по применению конструкций сводов для покрытий общественных зданий различного назначения, данные по нагрузкам, условиям расчета и обеспечению общей устойчивости сводов.

I.4. В ссылках на документы по выпуску условно опущены обозначения серии и выпуска.

I.5. Конструкции разработаны с учетом положений СНиП II-2I-75 "Бетонные и железобетонные конструкции" и СН 366-77 "Инструкция по проектированию армоцементных конструкций".

2. ТИПЫ, КОНСТРУКЦИЯ, НАЗНАЧЕНИЕ

2.I. Конструкции сводов запроектированы для двух вариантов:

I. Своды с затяжками с опиранием на опорные балки.

2. Своды без затяжек с передачей распора на опорные конструкции.

2.2. Для варианта сводов с затяжками разработаны четыре типоразмера армоцементных элементов - для пролетов 42, 36, 30 и 24 м и опорная балка одного типоразмера. Для каждого типоразмера армоцементных элементов даны три типа армирования, соответствующие расчетным нагрузкам 370, 4I0 и 480 кгс/м^2, включающим расчетные нагрузки от собственного веса конструкций покрытия = I25 кгс/м^2.

Опорные балки имеют восемь типов армирования, соответствующих различным пролетам сводов и диапазону нагрузок.

2.3. Для варианта сводов без затяжек разработаны четыре типоразмера армоцементных элементов для тех же пролетов и нагрузок, что и для варианта сводов с затяжками.

2.4. Армоцементные элементы сводов изготовляются из мелкозернистого бетона М300. Опорные балки - из тяжелого бетона М300.

2.5. Продольная рабочая арматура армоцементных элементов и опорных балок - класса А-III.

2.6. В соответствии с ГОСТ 23009-78 обозначение марок армоцементных элементов сводов состоит из двух групп буквенно-цифровых индексов, разделенных дефисами. Первая группа характеризует тип конструкций и величину пролета в метрах. Вторая - числовые индексы, характеризующие несущую способность сводов. Числовой индекс I соответствует расчетной нагрузке 370 кгс/м^2, 2 - 4I0 кгс/м^2 и 3 - 480 кгс/м^2. Например, обозначение марки элемента свода с затяжками, пролетом 42 м, первой несущей способности имеет вид ЭС42-I; обозначение марки элемента свода без затяжек, пролетом 36 м, второй несущей способности имеет вид ЭР36-2.

2.7. На схемах расположения элементов замаркированы секции сводов, марки которых приведены без индексов, указывающих нагрузки. Марки секций сводов с индексами по нагрузкам даны в спецификациях элементов.

Обозначение марок секций сводов состоит из двух групп буквенно-цифровых индексов, разделенных дефисами. Первая группа характеризует тип секции свода и величину пролета в метрах. Вторая - числовые индексы, характеризующие несущую способность сводов (аналогично маркировке армоцементных элементов сводов). Например, обозначение марки секции промежуточной свода пролетом 42 м, для первой расчетной нагрузки (370 кгс/м^2) имеет вид СП42-I; обозначение марки секции крайней свода пролетом 36 м, для второй расчетной нагрузки (4I0 кгс/м^2) имеет вид СК36-2.

2.8. Устойчивость сводов в покрытии обеспечивается постановкой распорок в крайних элементах сводов.

				I.266.I-2.0-00ПЗ			
Нач.Ско	Курбатов		30.11.82	Пояснительная записка	Стадия	Лист	Листов
Н.контр	Неофитов		30.11.82		Р	1	2
Гл.констр	Миронков		30.11.82		ЛенЗНИИЭП		
ГИП	Неофитов		30.11.82				

Инв.№ подл. | Подпись и дата | Взам. инв.№

18823-01 Ц

3. ОБЛАСТЬ ПРИМЕНЕНИЯ

3.I. Конструкции армоцементных сводов разработаны для покрытий общественных зданий различного назначения.

3.2. По трещиностойкости, ширине раскрытия трещин и величине защитного слоя бетона конструкции могут применяться в зданиях с неагрессивной средой. Открытые поверхности закладных изделий должны быть защищены антикоррозионными покрытиями согласно требованиям главы СНиП II-28-73*. Конкретные указания по антикоррозионной защите должны быть приведены в составе проекта здания.

3.3. Подбор марок элементов сводов производится в зависимости от конструкции свода и величины нагрузок на покрытие.

4. УСЛОВИЯ РАСЧЕТА

4.I. Своды рассчитаны на симметричное загружение нагрузками от веса покрытия и на загружения снеговыми нагрузками при равномерно распределенной нагрузке по всему пролету и односторонней нагрузке. Усилия в сводах определены как для двухшарнирных арок с учетом рекомендаций "Руководства по проектированию железобетонных пространственных конструкций покрытий и перекрытий" (НИИЖБ Госстроя СССР 1979 г.).

4.2. Подбор сечений произведен в соответствии с положениями СНиП II-6-74, СНиП II-2I-75, СН 366-77 и "Руководства по проектированию бетонных и железобетонных конструкций из тяжелого бетона (без предварительного напряжения)" (Стройиздат 1977 г.).

5. ИЗГОТОВЛЕНИЕ ЭЛЕМЕНТОВ

5.I. Армоцементные элементы сводов изготавливаются по машинной технологии методом виброформования. Технология изготовления позволяет использовать одну и ту же матрицу и формовочную машину для изготовления элементов различных пролетов, как для варианта сводов с затяжками, так и для сводов без затяжек.

5.2. Рабочая документация формооснастки для изготовления армоцементных элементов разработана СКО ЛенЗНИИЭП (шифр Э.532.64-79) и распространяется ЛенЗНИИЭП.

6. ТРАНСПОРТИРОВАНИЕ, СКЛАДИРОВАНИЕ ЭЛЕМЕНТОВ И МОНТАЖ СВОДОВ

6.I. Транспортирование элементов сводов осуществлять по одной-две панели-оболочки на существующих типах автотранспортных средств, оборудованных опорными устройствами. При этом элементы сводов пролетами 42 и 36 м рекомендуется перевозить на прицепе I4A2 с управляемой тележкой, а элементы сводов пролетами 30 и 24 м - на полуприцепе-роспуске A453.

6.2. Складирование панелей-оболочек на строительной площадке осуществлять на инвентарные двухярусные опоры-подставки.

6.3. Возведение сводчатого покрытия начинать после завершения работ нулевого цикла, устройства бетонной подготовки под полы, монтажа опорных конструкций.

6.4. Монтаж элементов покрытия предполагается вести стреловым краном. Строповку элементов сводов осуществлять за восемь точек, используя балансирную траверсу, позволяющую поднимать панели-оболочки в горизонтальном положении при погрузке-разгрузке и переводить их в наклонное положение при монтаже (без дополнительной перестроповки).

В качестве временной промежуточной опоры при сборке сводчатого покрытия использовать монтажный кондуктор, позволяющий с одной стоянки собирать 3 волны (6,0 м). Конструкция монтажного кондуктора для сводов с затяжками должна быть такова, чтобы на время перемещения со стоянки на стоянку его верхние опорные элементы, расположенные выше затяжек, убирались в стороны для пропуска кондуктора под затяжками.

После натяжения затяжек оболочки соседних арок соединяют между собой монтажными связями и производят раскружаливание смонтированных волн свода.

Панели-оболочки сводчатого покрытия, имеющие открытый профиль поперечного сечения, на время транспортировки, складирования и монтажа необходимо оснастить временными поперечными распорками. В процессе возведения свода после установки монтажных соединений между панелями-оболочками временные поперечные распорки снимаются кроме крайних волн свода.

Обозначение	Марка	Эскиз	Габаритные размеры в мм a	b	c	Расход материалов: Бетон, м³	Сталь, кг: натурал.	привед. к кл. А-I		Масса изделия, кг
I.266.I-2.I-0I0	ЭС42-I						500.6	676.3		
-0I	ЭС42-2		22553	I769		I.9I	600.6	8I9.3		4600
-02	ЭС42-3						7I4.4	982.I		
I.266.I-2.I-020	ЭС36-I						433.2	585.I		
-0I	ЭС36-2		I950I	I457		I.66	5I9.5	708.6		39I0
-02	ЭС36-3						6I7.6	848.8		
I.266.I-2.I-030	ЭС30-I						366.5	494.9		
-0I	ЭС30-2		I6425	II93		I.4I	438.9	598.6		3390
-02	ЭС30-3						52I.3	7I6.3		
I.266.I-2.I-040	ЭС24-I						299.8	404.8		
-0I	ЭС24-2		I3349	978		I.I6	358,4	488,6		2790
-02	ЭС24-3				I980		425.I	584.0		
I.266.I-2.I-080	ЭР42-I						494.5	667.I		
-0I	ЭР42-2		22809	I874		I.85	595.9	8I2.I		4436
-02	ЭР42-3						7I0.5	976.0		
I.266.I-2.I-090	ЭР36-I						423.9	57I.7		
-0I	ЭР36-2		I9550	I53I		I.58	5I0.3	695.3		3797
-02	ЭР36-3						608.7	835.9		
I.266.I-2.I-I00	ЭР30-I						354.4	477.7		
-0I	ЭР30-2		I6308	I243		I.32	425.8	579.8		3I63
-02	ЭР30-3						507,4	696.5		
I.266.I-2.I-II0	ЭР24-I						283.3	38I.8		
-0I	ЭР24-2		I3067	I009		I.II	340.3	463.3		2672
-02	ЭР24-3						406.3	557.7		

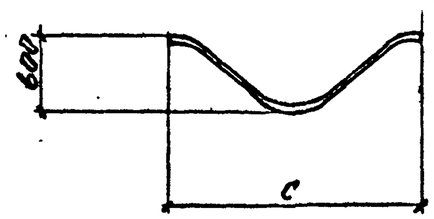

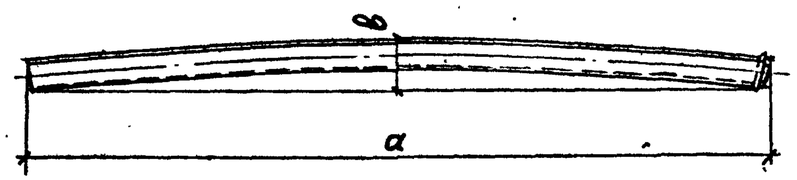

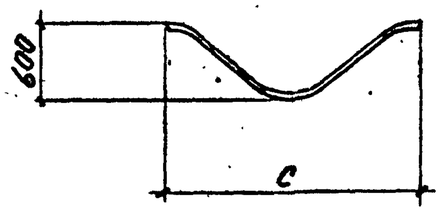

Нач. СКО	Курбатов		30.11.8
Н. контр.	Неофитов		30.11.8
Гл. констр.	Миронков		30.11.8
ГИП	Неофитов		30.11.8
Рук. гр.	Романцев		30.11.8
Ст. инж.	Минина		30.11.8
Ст. техн.	Сидорская		30.11.8

I.266.I-2.0-00Н

Номенклатура изделий

Стадия	Лист	Листов
Р	1	2

ЛенЗНИИЭП

Взам. инв.№ | Подпись и дата | Инв.№ подл.

18823-01 6

Обозначение	Марка	Эскиз	Габаритные размеры в мм			Расход материалов				Масса изделия, кг
			а	в	с	Бетон, $м^3$	сталь, кг натурал.	сталь, кг привед. к кл А-I		
I.266.I-2.I-I40	БI-I	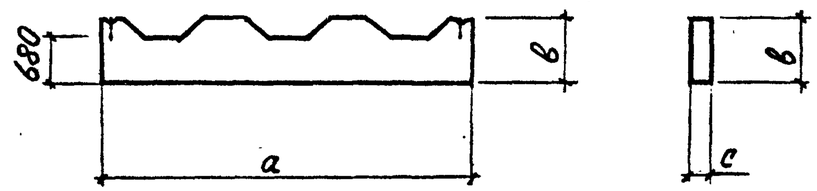	5980	I000	300	I.506	I94.0	260.I		3765
-0I	БI-2						238.8	324.2		
-02	БI-3						274.0	374.5		
-03	БI-4						2I7.0	293.0		
-04	БI-5						I73.3	230.5		
-05	БI-6						I83.6	245.3		
-06	БI-7						I45.3	I90.5		
-07	БI-8						256.4	349.4		

Инв.№ подл. | Подпись и дата | Взам. инв.№

Схема расположения армоцементных элементов

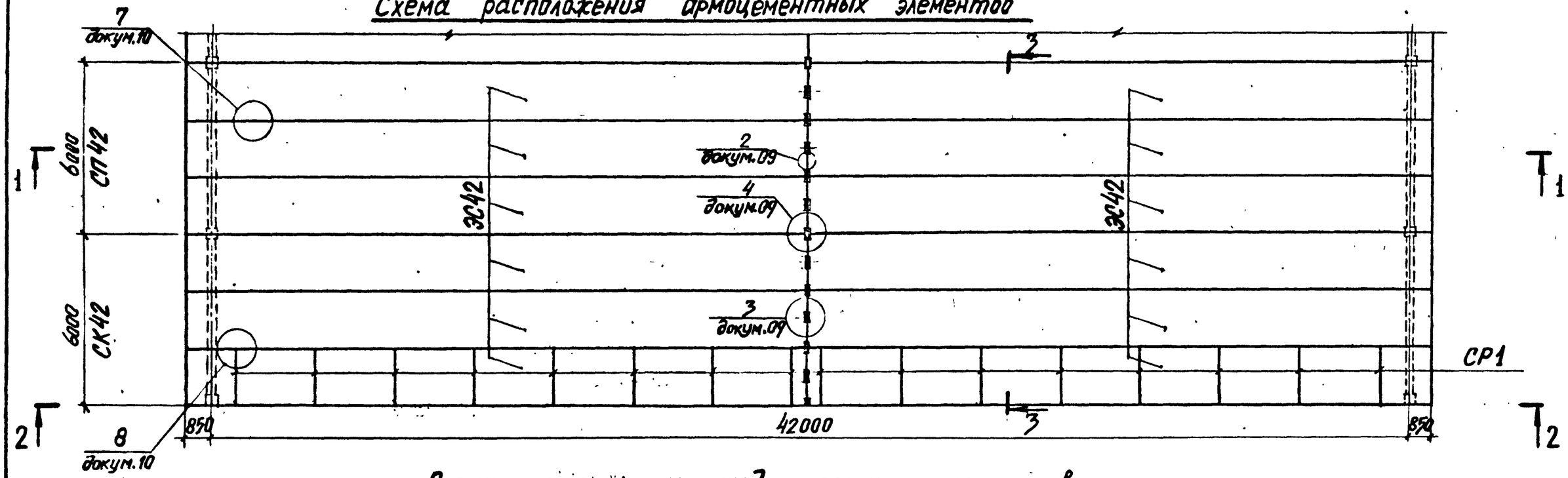

Схема расположения соединительных элементов

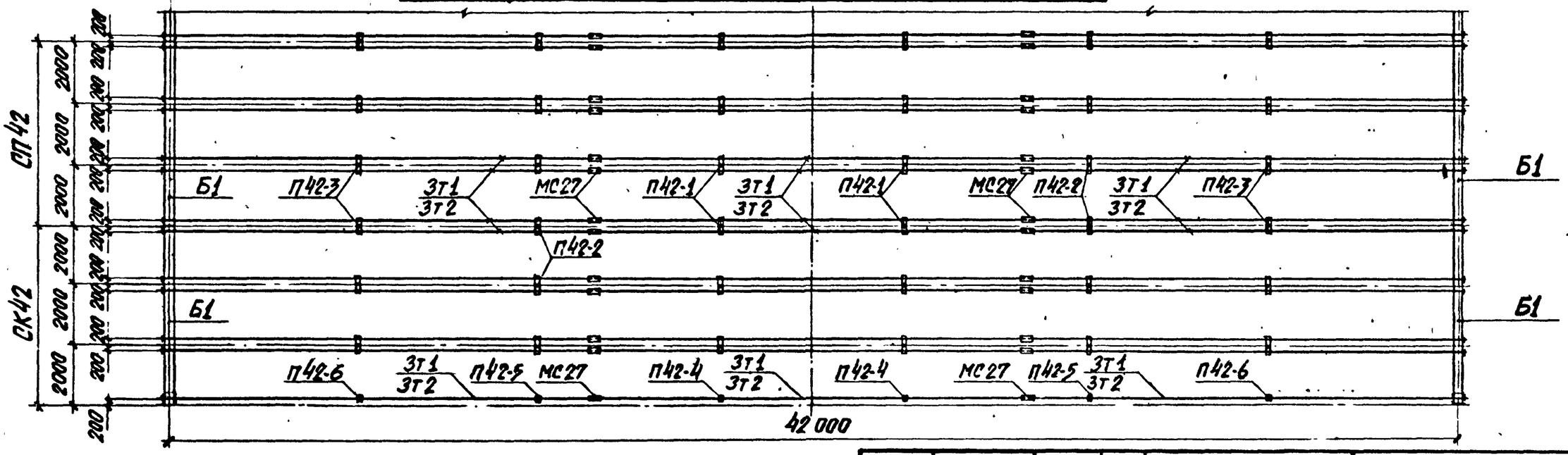

Нач. СКО	Курбатов		30.11.8
Н. контр.	Неофитов		30.11.8
Гл. констр.	Миронков		30.11.8
ГИП	Неофитов		30.11.8
Рук. гр.	Романцев		30.11.8
Ст. инж.	Минина		30.11.8
Ст. техн.	Снарская		30.11.8

I.266.I-2.0-0I

Своды с затяжками пролетом 42 м.
Схемы расположения армоцементных, железобетонных и соединительных элементов

Стадия	Лист	Листов
Р	1	2

ЛенЗНИИЭП

Инв. № подл. | Подпись и дата | Взам. инв. №

18823-01 8

1-1

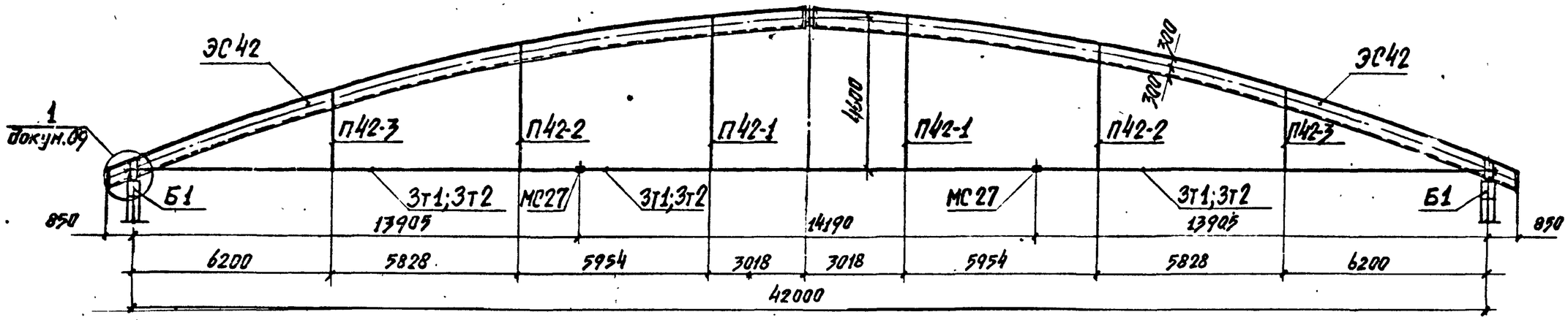

2-2

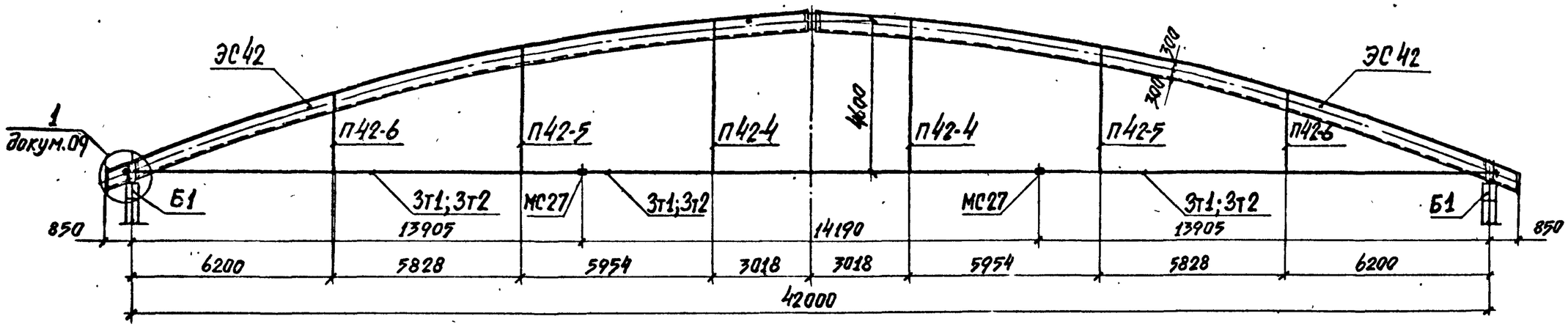

3-3

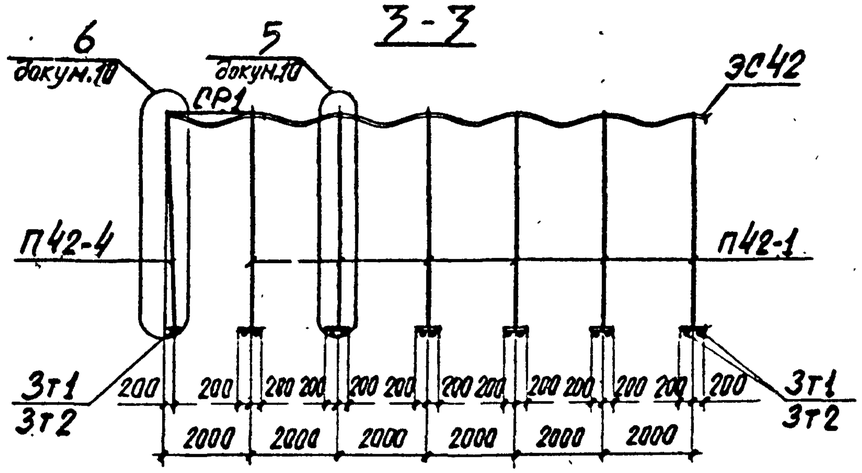

Инв.№ подл.	Подпись и дата	Взам. инв.№

Схема расположения армоцементных элементов

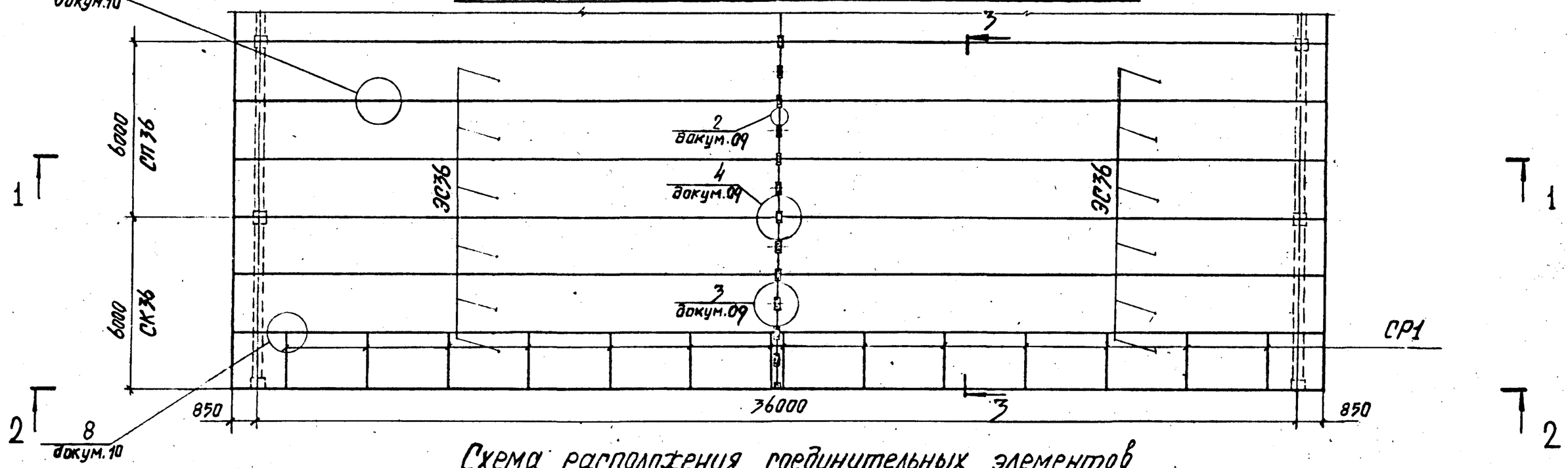

Схема расположения соединительных элементов

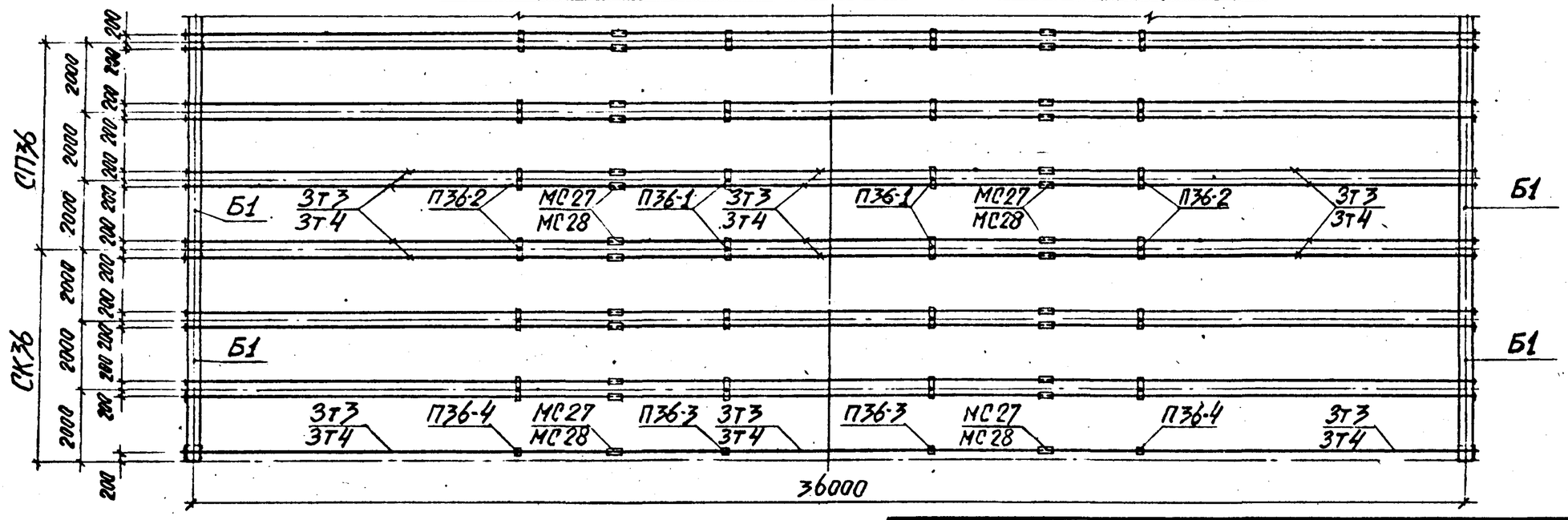

Нач.СКО	Курбатов		30.11.82	I.266.I-2.0-02
Н.контр.	Неофитов		30.11.82	
Гл.констр.	Миронков		30.11.82	Своды с затяжками пролетом 36 м. Схемы расположения армоцементных, железобетонных и соединительных элементов
ГИП	Неофитов		30.11.82	
Рук.гр.	Романцев		30.11.82	
Ст.инж.	Минина		30.11.82	
Ст.техн.	Снарская		30.11.82	

Стадия	Лист	Листов
Р	1	2

ЛенЗНИИЭП

Инв.№ подл. | Подпись и дата | Взам. инв №

18823-01 10

1-1

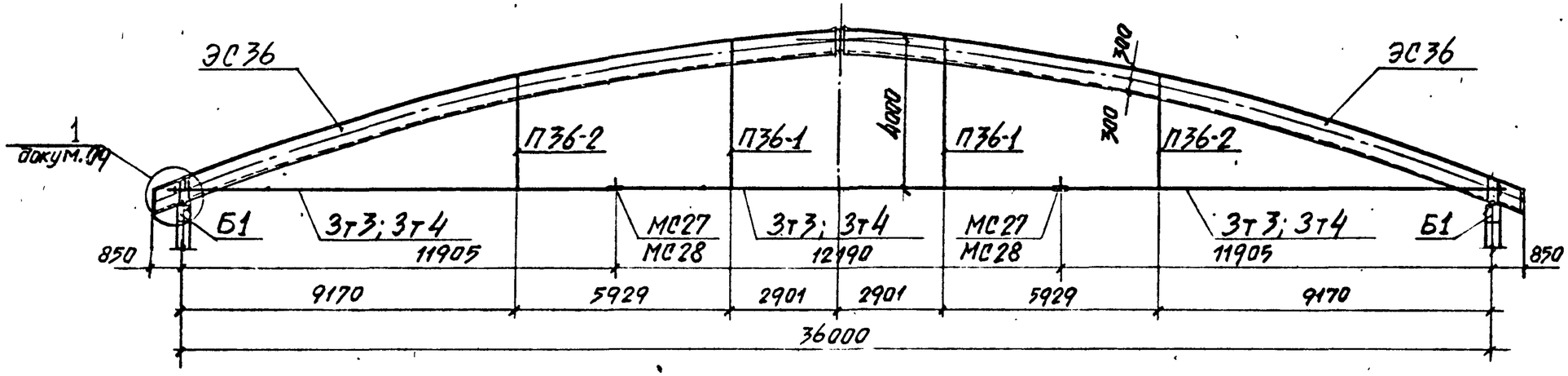

2-2

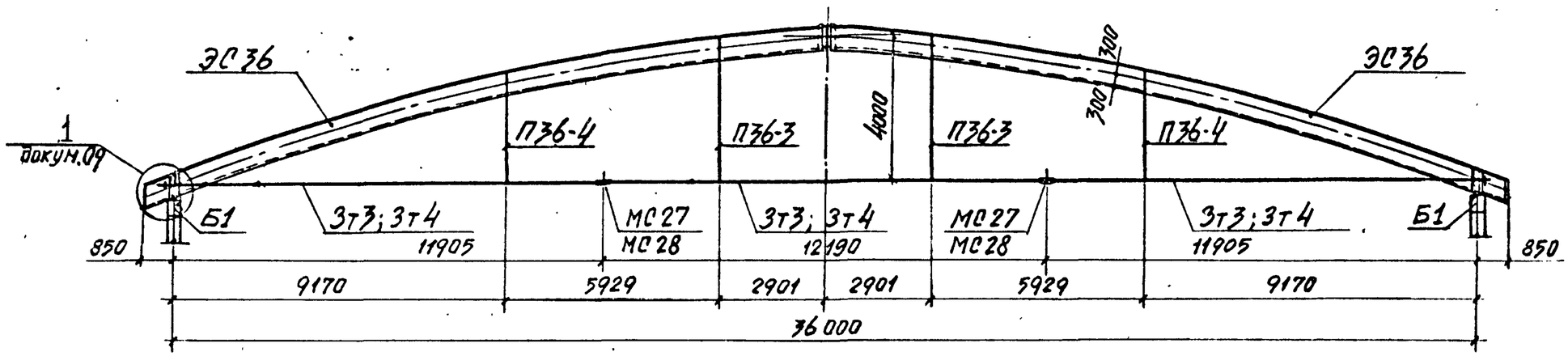

3-3

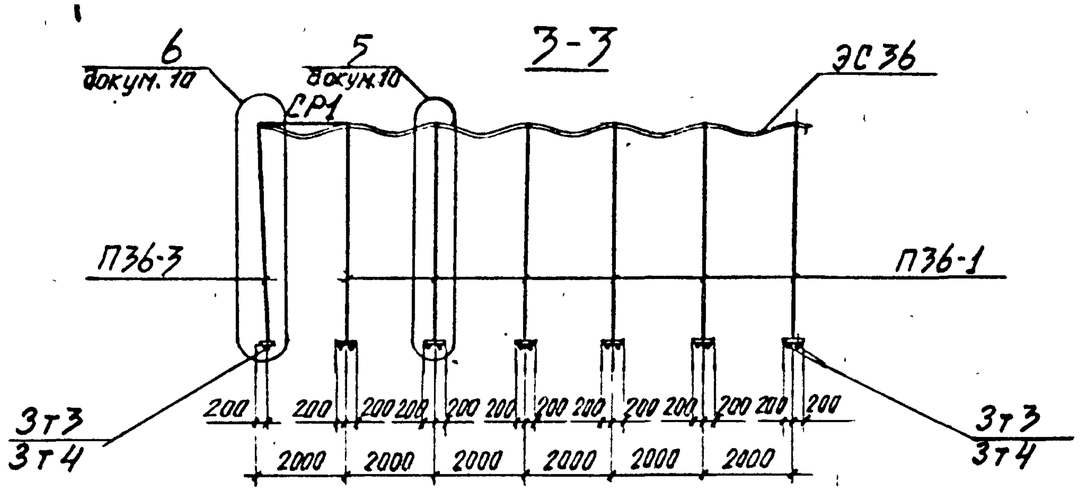

I.266.I-2.0-02	Лист	2

18823-01 11

Схема расположения армоцементных элементов

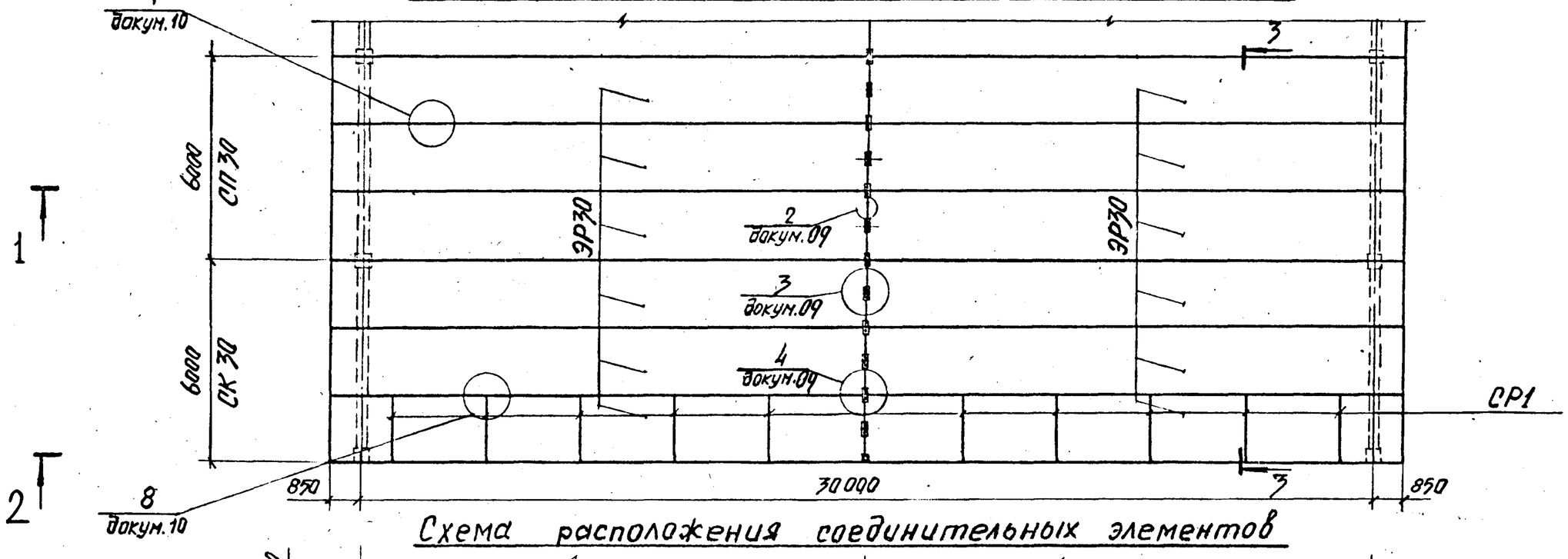

Схема расположения соединительных элементов

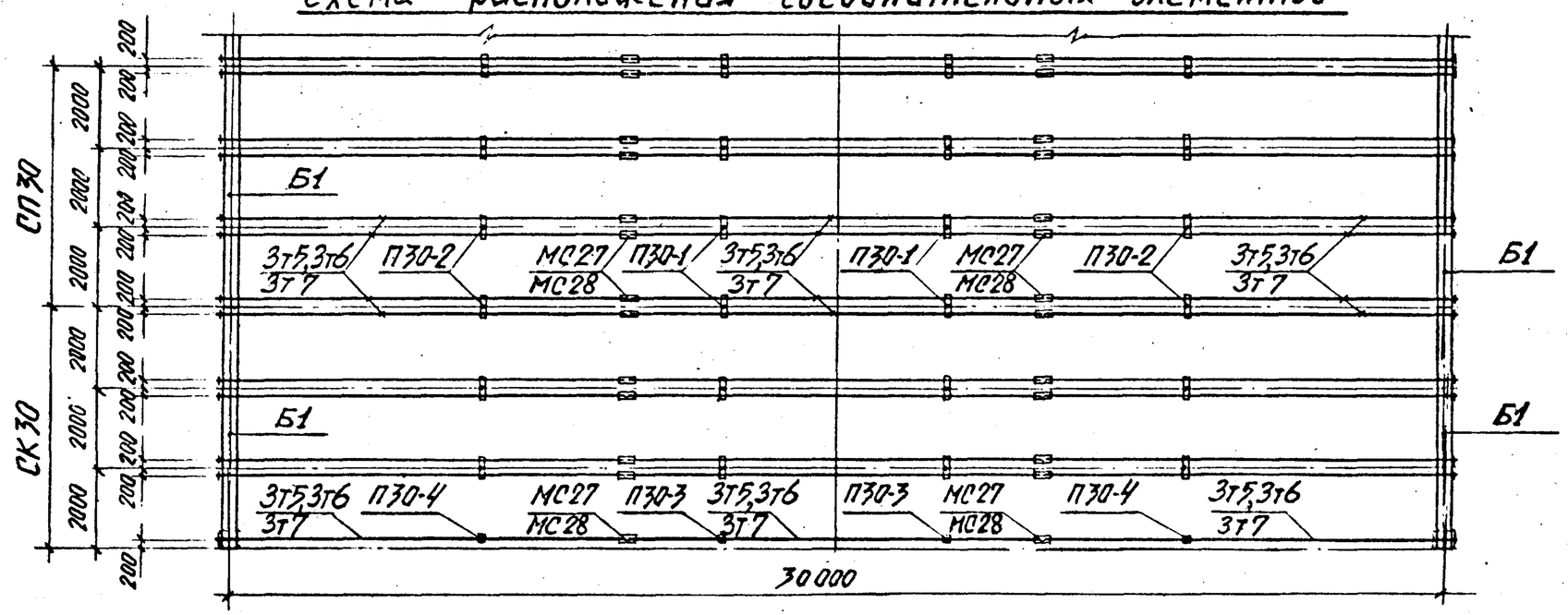

Нач.СКО	Курбатов		30.11.83	I.266.I-2.0-03	
Н.контр.	Неофитов		30.11.83		
Гл.конст.	Миронков		30.11.83	Своды с затяжками пролетом 30 м. Схемы расположения армоцементных, железобетонных и соединительных элементов	Стадия: Р; Лист: 1; Листов: 2
ГИП	Неофитов		30.11.83		
Рук. гр.	Романцев		30.11.83		ЛенЗНИИЭП
Ст. инж.	Минина		30.11.83		
Ст. техн.	Снарская		30.11.83		

Инв.№ подл. | Подпись и дата | Взам. инв.№

18823-01 12

1-1

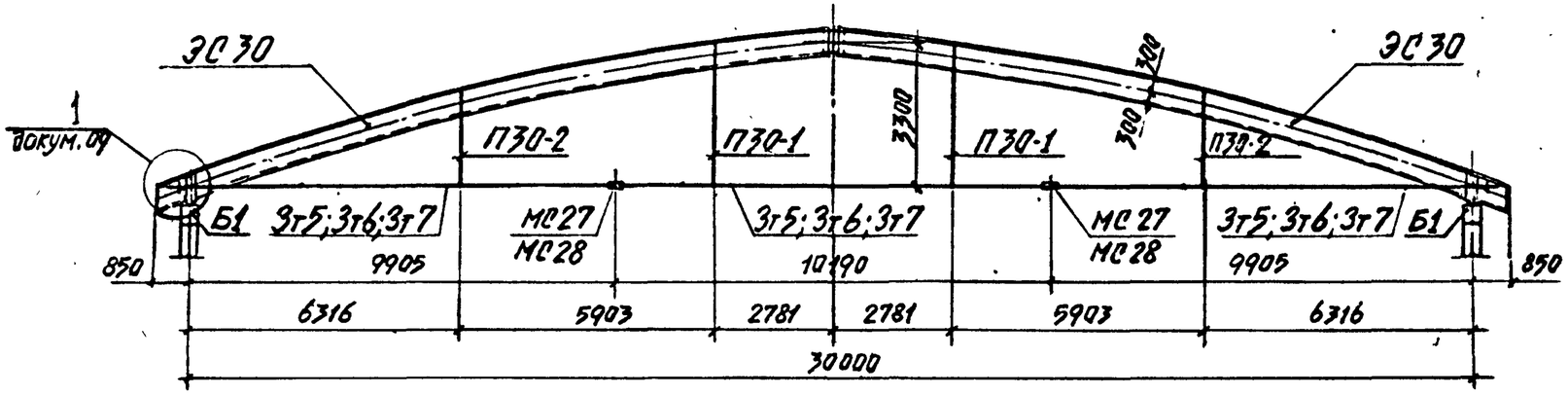

2-2

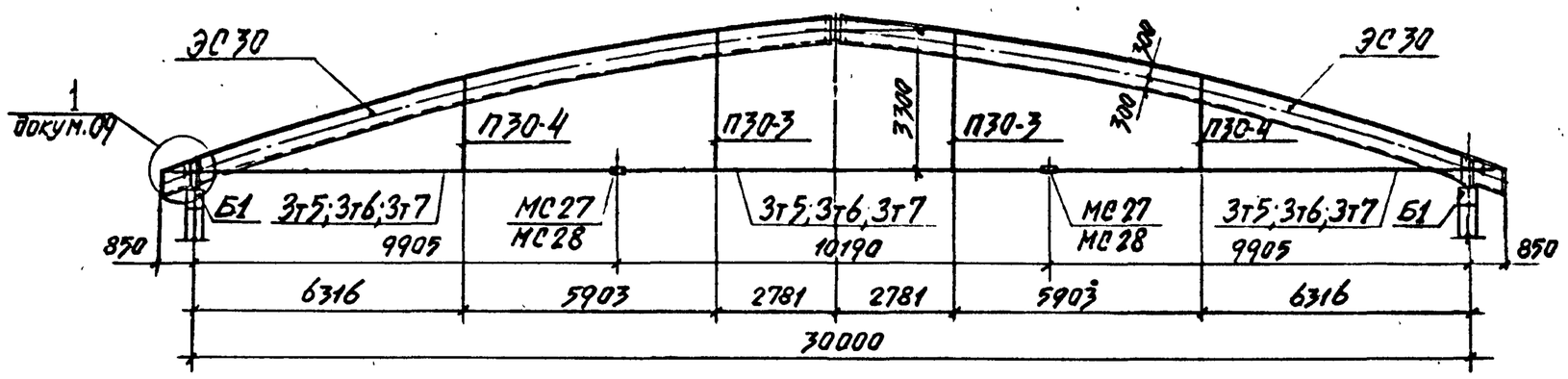

3-3

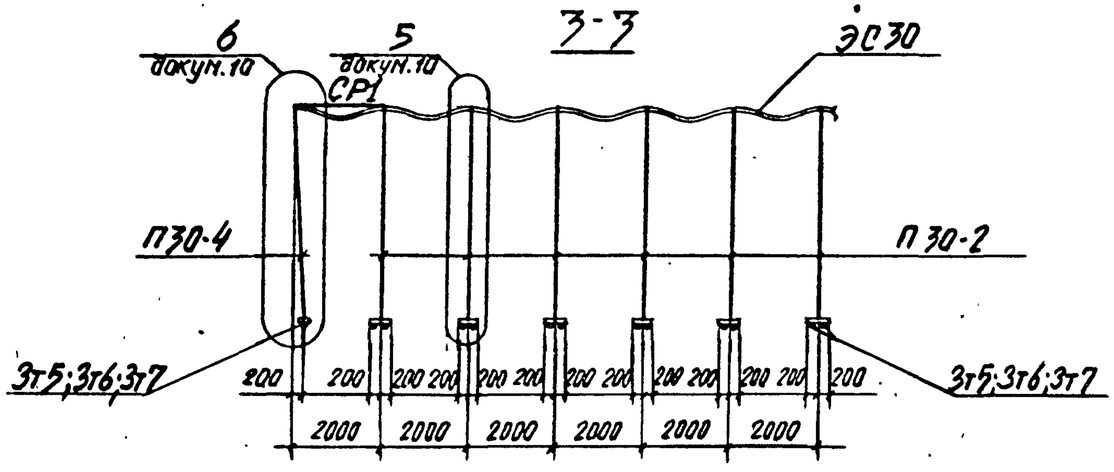

I.266.I-2.0-03	Лист 2

18823-01 13

Инв.№ подл. | Подпись и дата | Взам. инв №

Схема расположения армоцементных элементов

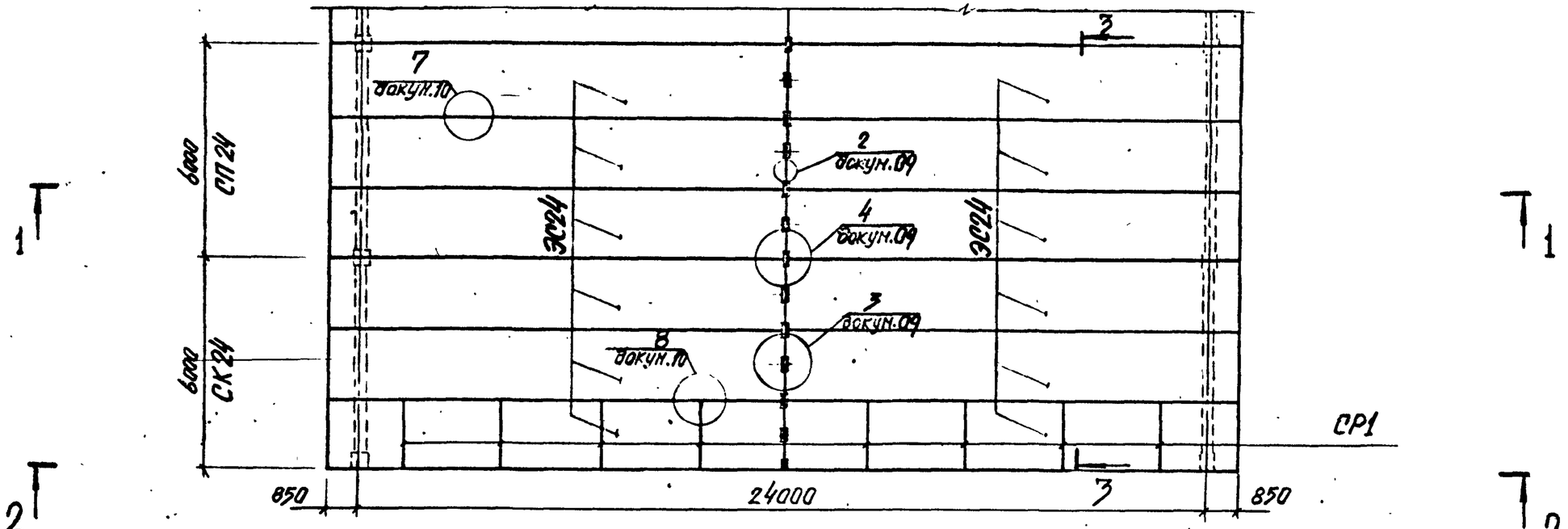

Схема расположения соединительных элементов

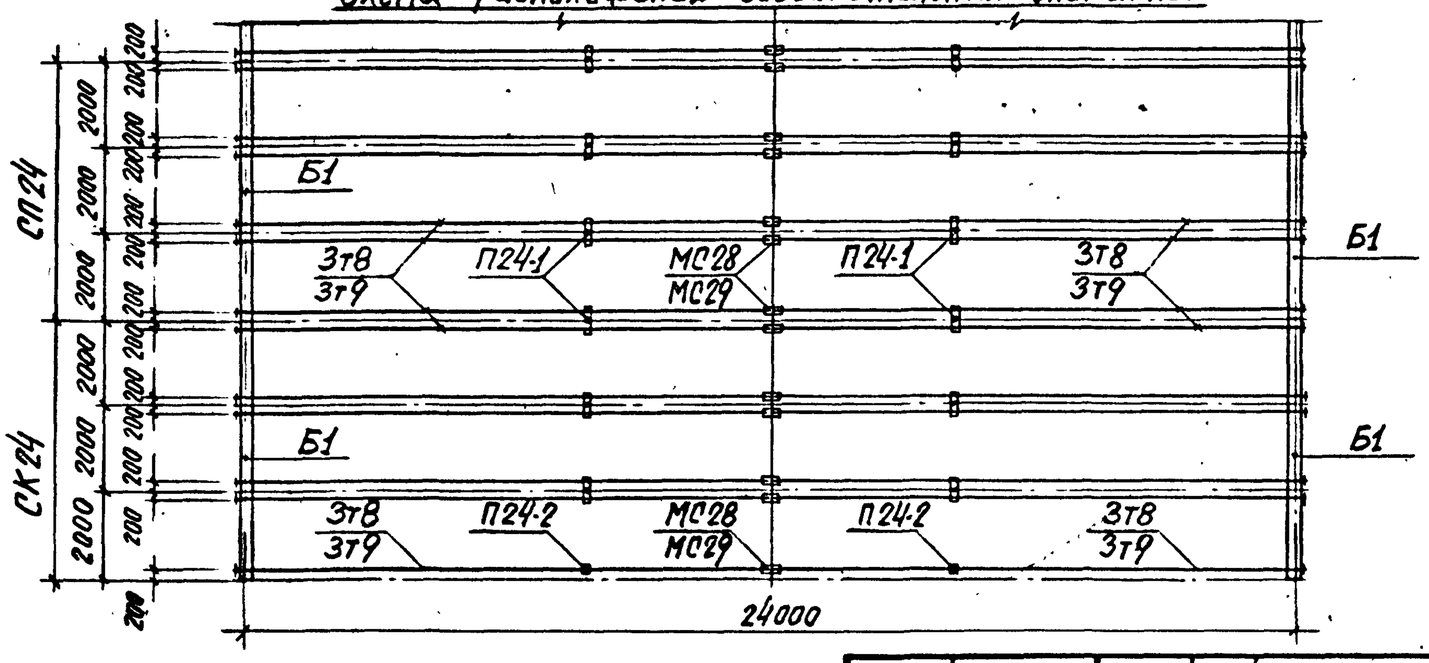

Нач.СКО	Курбатов		30.11.8	I.266.I-2.0-04
Н.контр.	Неофитов		30.11.82	
Гл.констр.	Миронков		30.11.82	Своды с затяжками пролетом 24 м. Схемы расположения армоцементных, железобетонных и соединительных элементов
ГИП	Неофитов		30.11.82	Стадия: Р; Лист: 1; Листов: 2
Рук.гр.	Романцев		30.11.82	
Ст.инж.	Минина		30.11.82	ЛенЗНИИЭП
Ст.техн.	Снарская		30.11.82	

Взам. инв.№ | Подпись и дата | Инв.№ подл.

18823-01 14

1-1

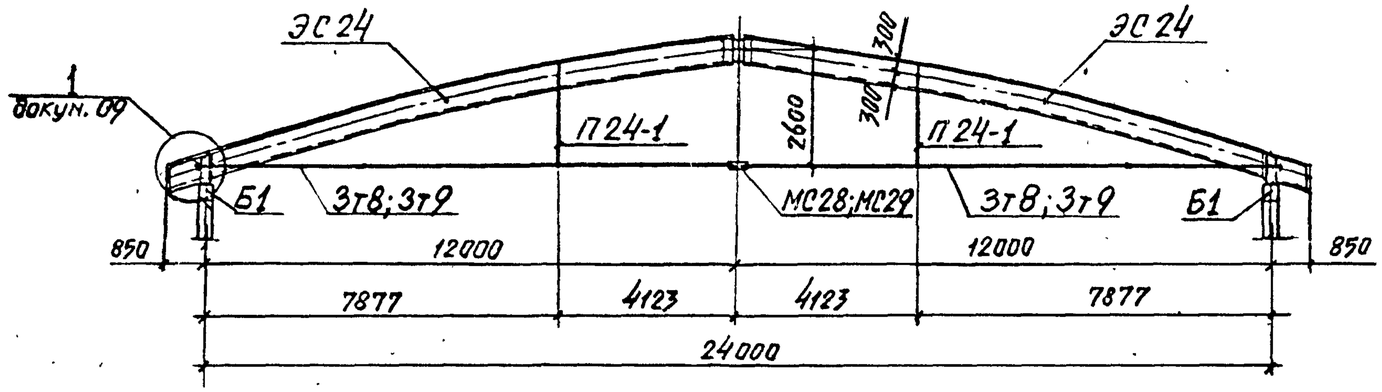

2-2

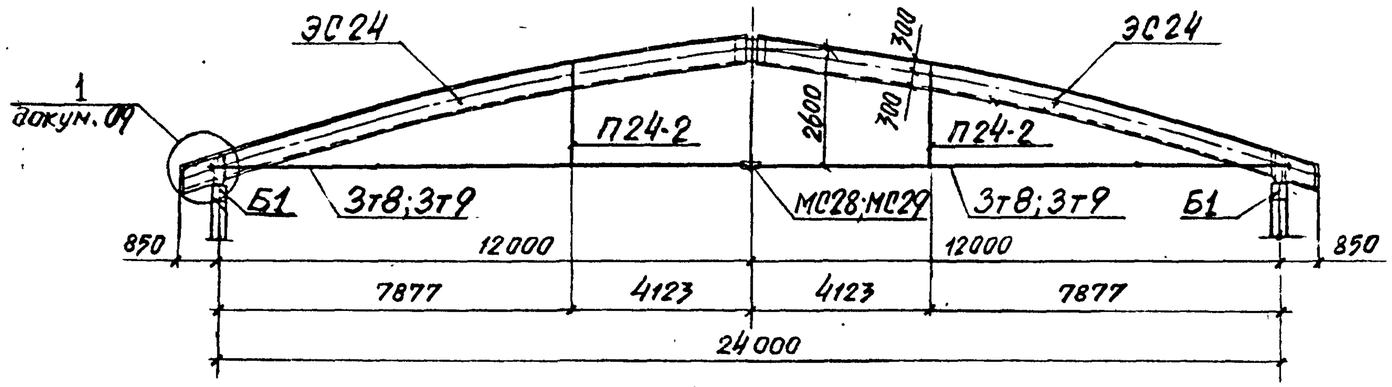

3-3

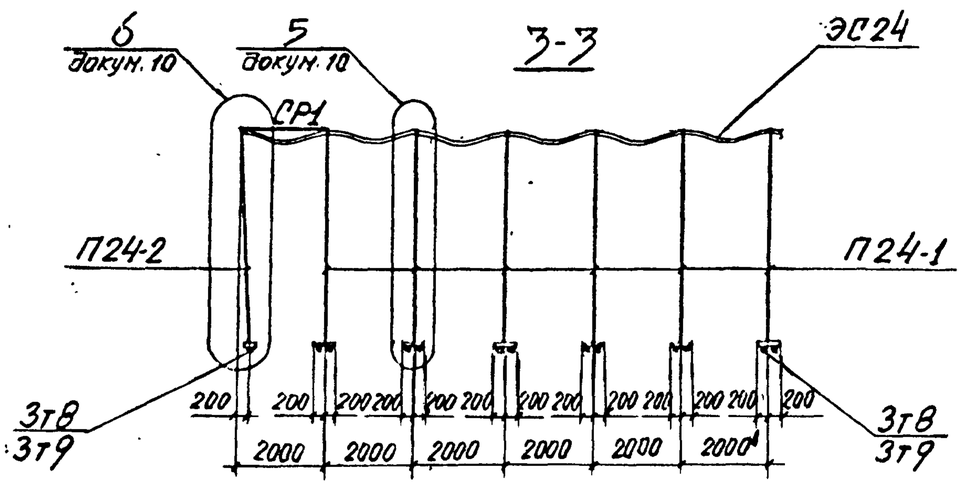

Инв.№ подл.	Подпись и дата	Взам. инв.№

I.266.I-2.0-04

Лист 2

18823-01 1.5

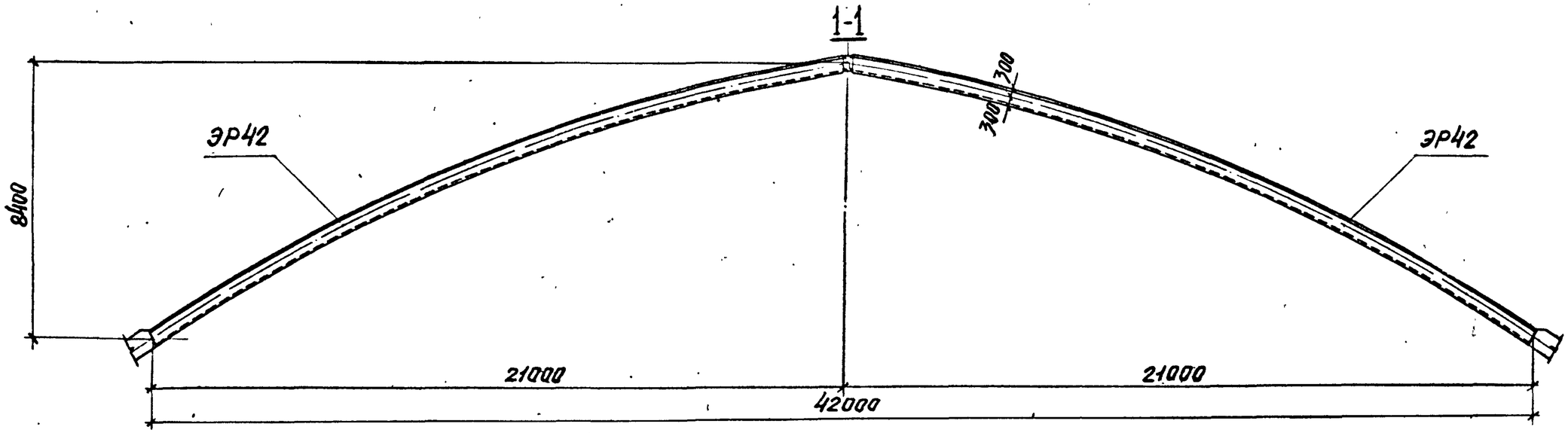

Схема расположения армоцементных элементов

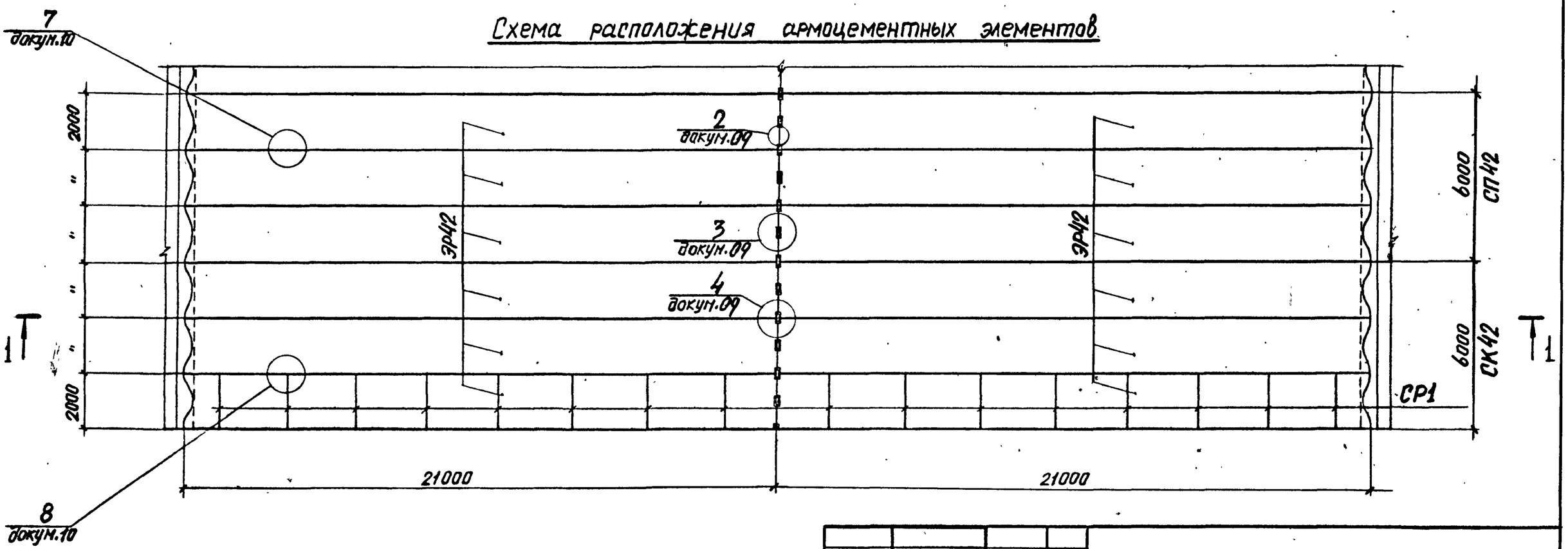

Нач.СКО	Курбатов		30.11.8
Н.контр.	Неофитов		30.11.8
Гл.конст.	Миронков		30.11.8
ГИП	Неофитов		30.11.8
Рук.гр.	Романцев		30.11.8
Ст.инж.	Минина		30.11.8
Ст.техн.	Снарская		30.11.8

I.266.I-2.0-05

Своды без затяжек пролетом 42 м. Схема расположения армоцементных элементов

Стадия	Лист	Листов
Р		1

ЛенЗНИИЭП

Инв.№ подл. | Подпись и дата | Взам. инв.№

18823-01 16

1-1

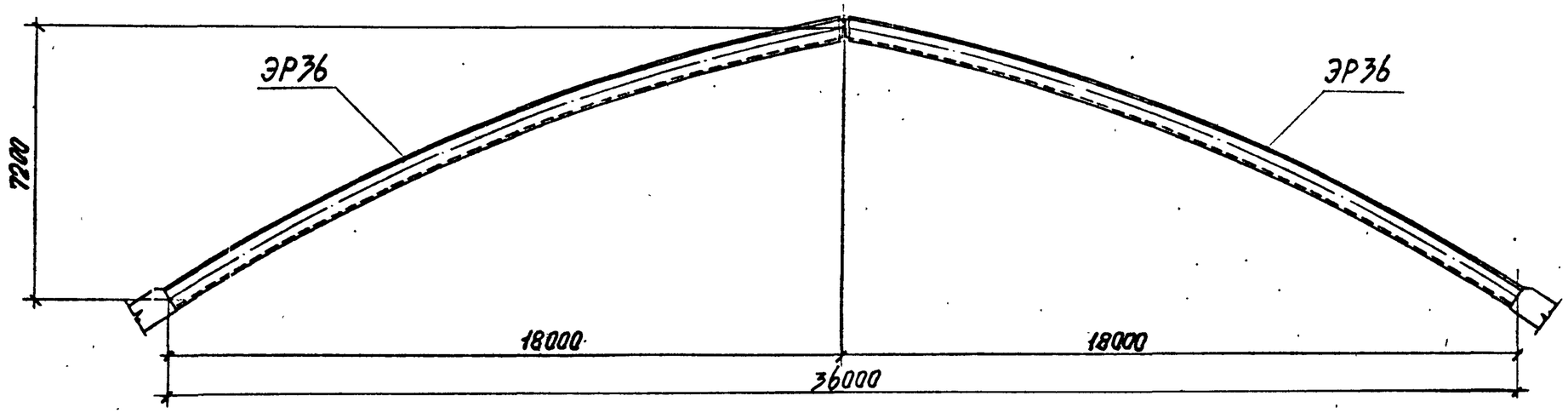

Схема расположения армоцементных элементов

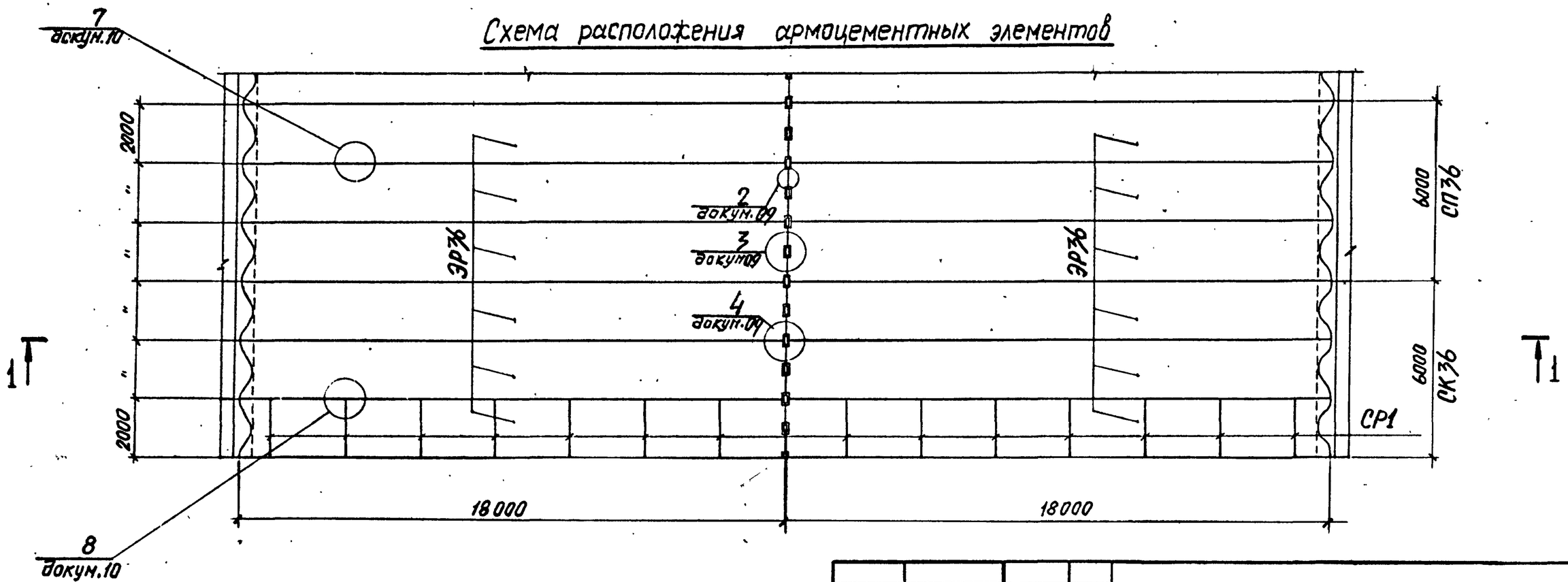

Нач. СКО	Курбатов		30.11.8	I.266.I-2.0-06
Н.контр	Неофитов		30.11.8	
Гл.констр	Миронков		30.11.8	Своды без затяжек пролетом 36 м. Схема расположения армоцементных элементов
ГИП	Неофитов		30.11.8	
Рук.гр.	Романцев		30.11.8	
Ст.инж.	Минина		30.11.8	
Ст.техн.	Снарская		30.11.8	

Стадия	Лист	Листов
Р		1

ЛенЗНИИЭП

Инв.№ подл. | Подпись и дата | Взам. инв №

18822-01 17

1-1

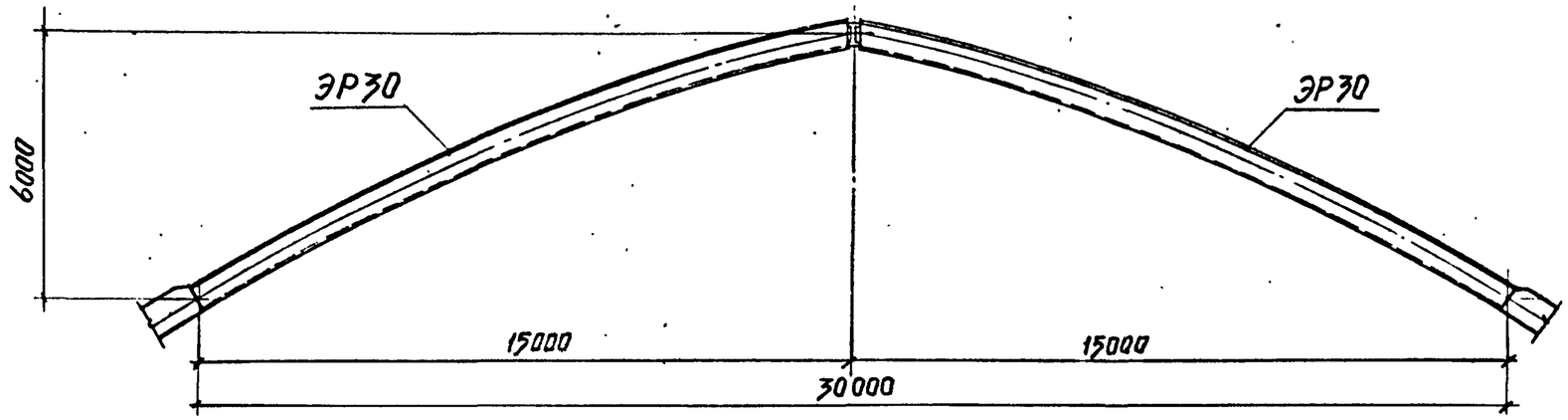

Схема расположения армоцементных элементов

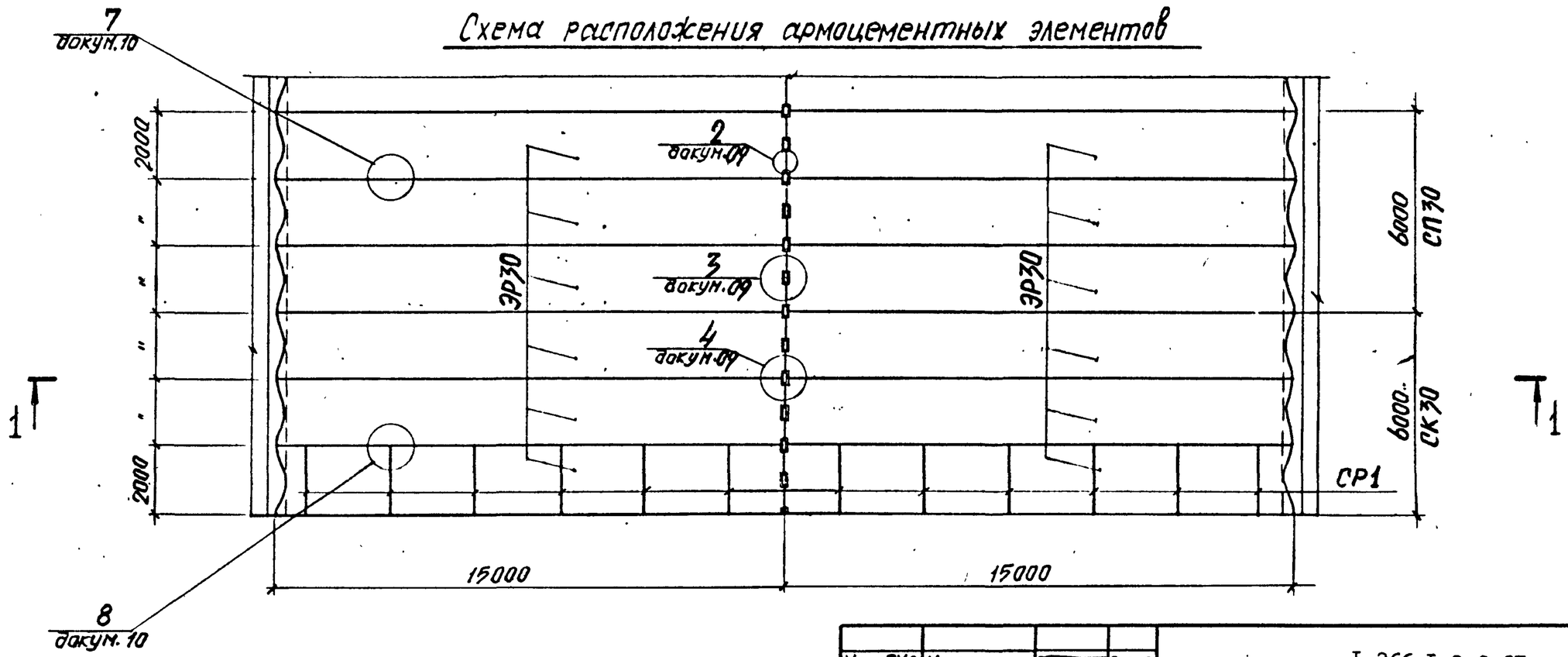

Нач.СКО	Курбатов		30.11.8
Н.контр	Неофитов		30.11.8
Гл.констр.	Миронков		30.11.8
ГИП	Неофитов		30.11.8
Рук.гр.	Романцев		30.11.8
Ст.инж.	Минина		30.11.8
Ст.техн.	Снарская		30.11.8

I.266.I-2.0-07

Своды без затяжек. пролетом 30 м. Схема расположения армоцементных элементов

Стадия	Лист	Листов
Р		1

ЛенЗНИИЭП

Взам. инв.№ | Подпись и дата | Инв.№ подл.

18823-01 18

1-1

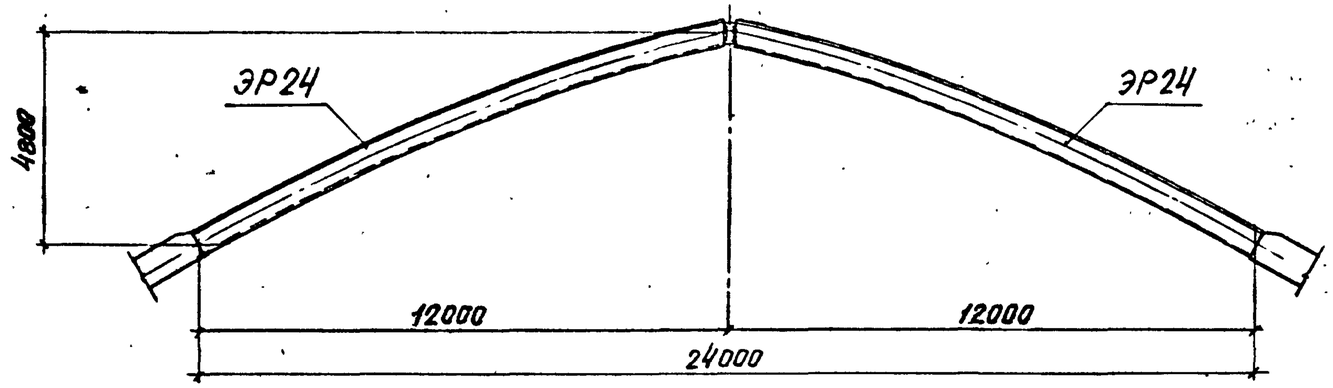

Схема расположения армоцементных элементов

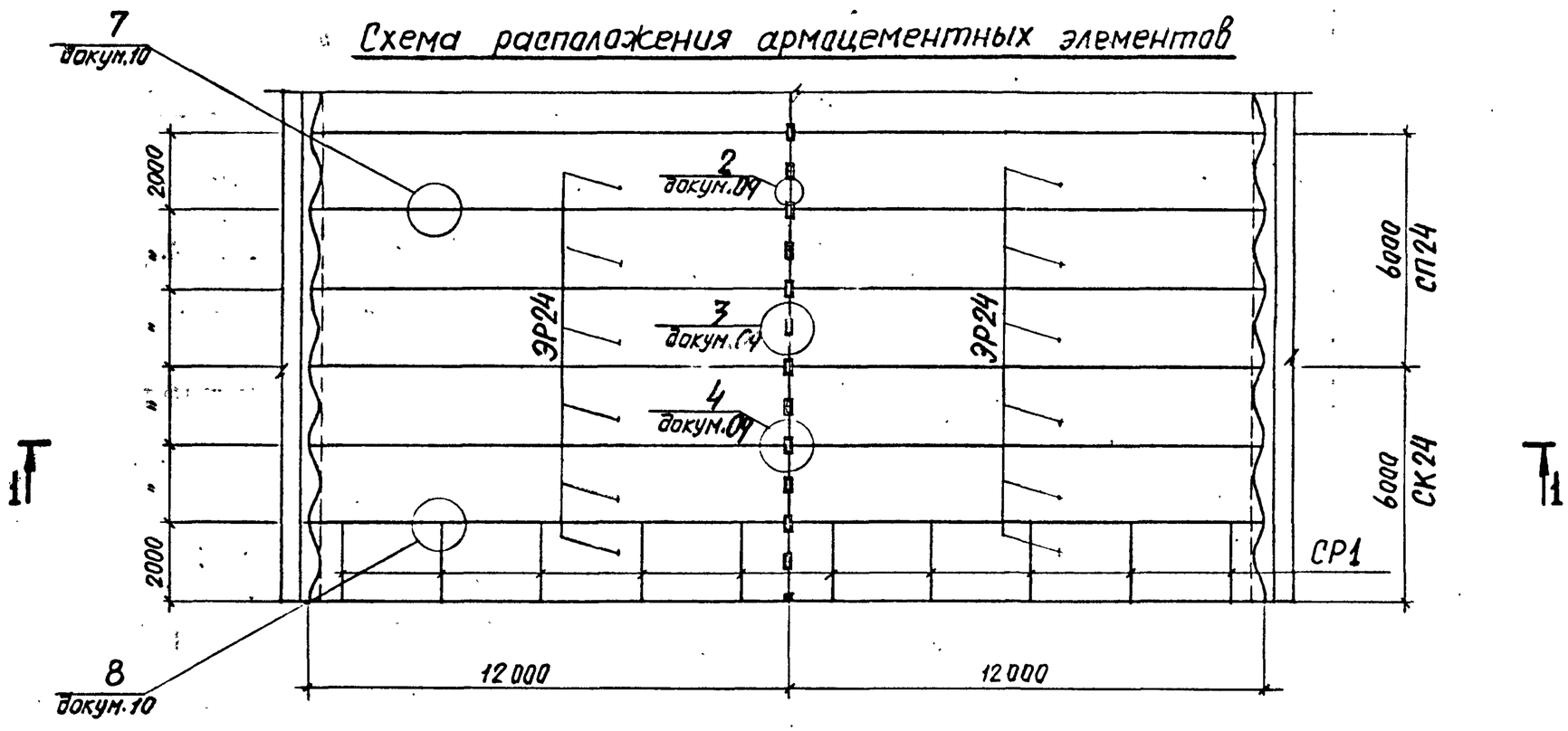

Нач.СКО	Курбатов		30.11.8	I.266.I-2.0-08
Н.контр.	Неофитов		30.11.8	
Гл.констр.	Миронков		30.11.80	Своды без затяжек пролетом 24 м. Схема расположения армоцементных элементов
ГИП	Неофитов		30.11.80	
Рук. гр.	Романцев		30.11.80	
Ст. инж.	Минина		30.11.80	
Ст. техн.	Снарская		30.11.80	

Стадия	Лист	Листов
Р		1

ЛенЗНИИЭП

Взам. инв № | Подпись и дата | Инв.№ подл.

18823-01 19

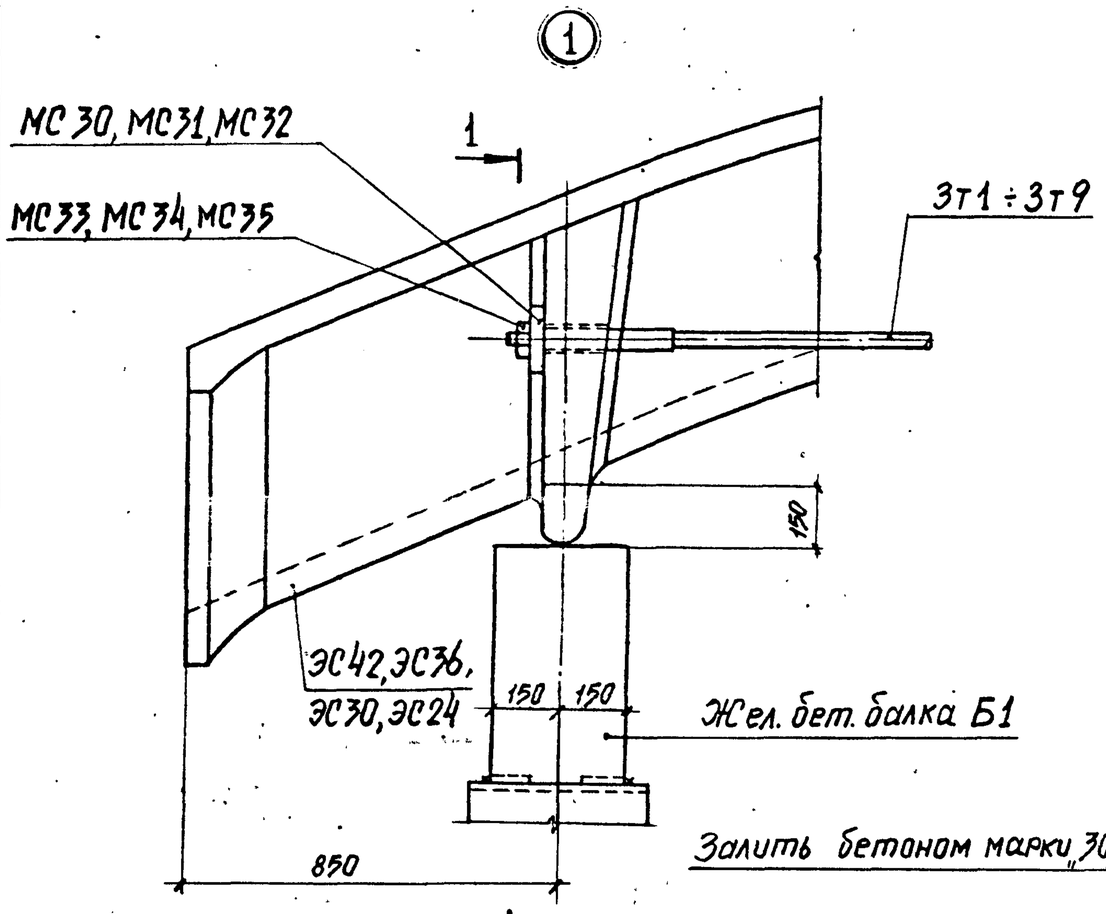

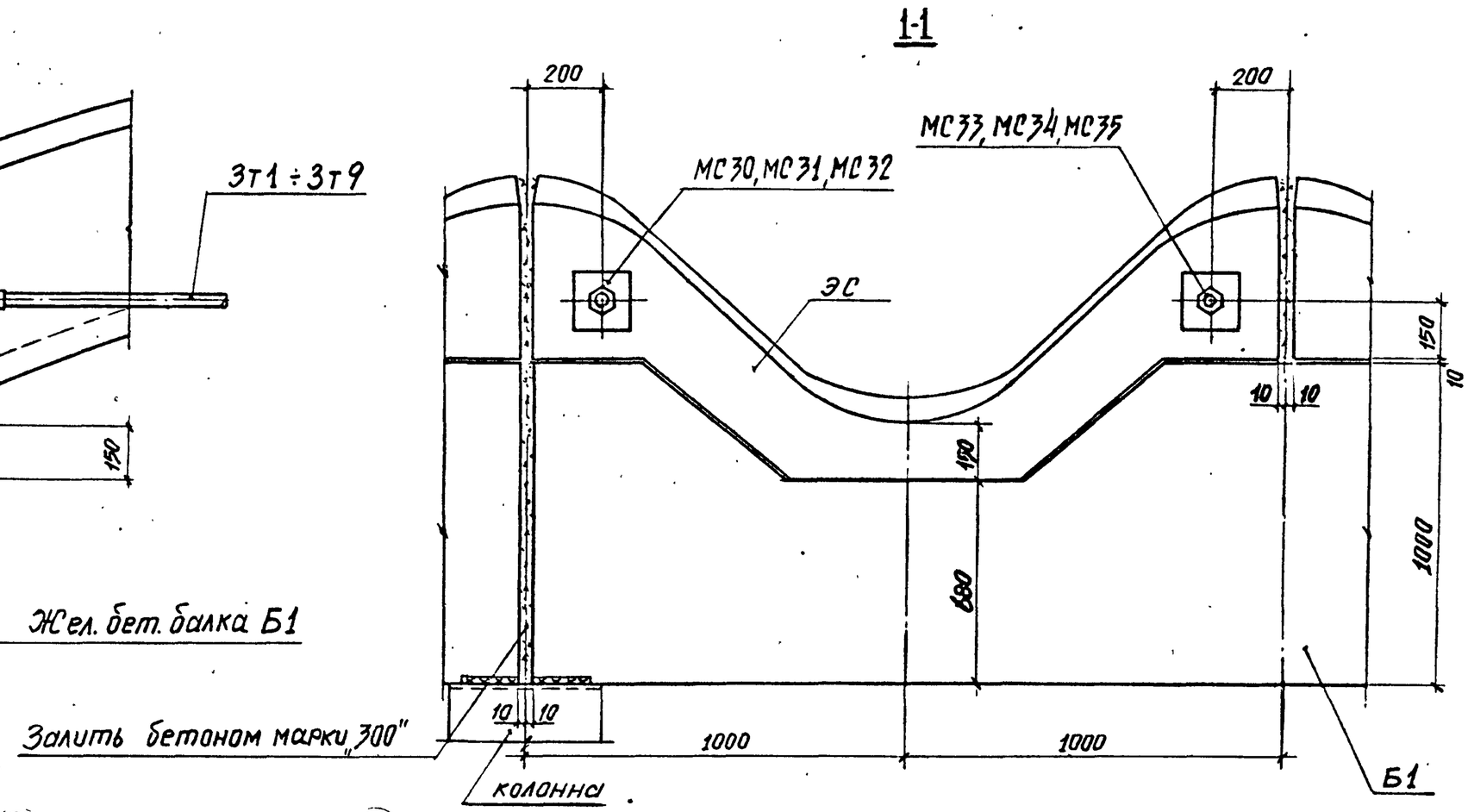

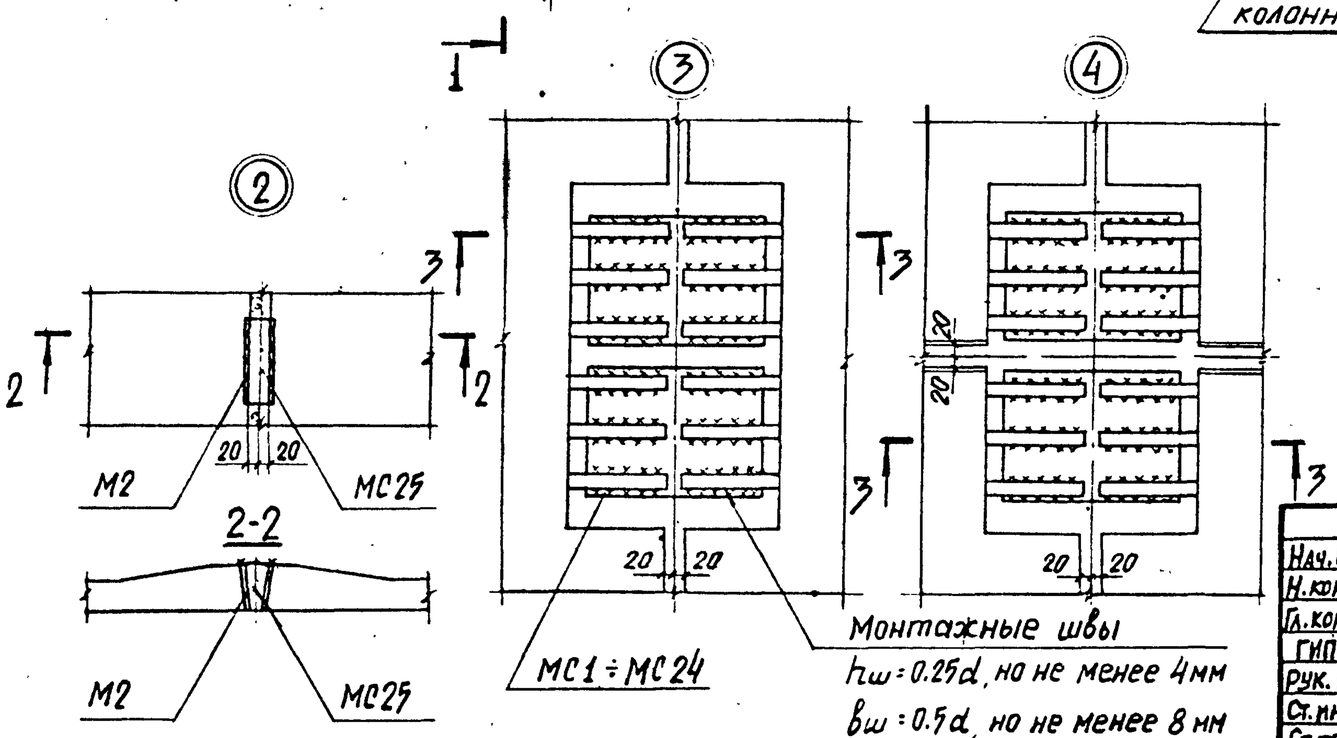

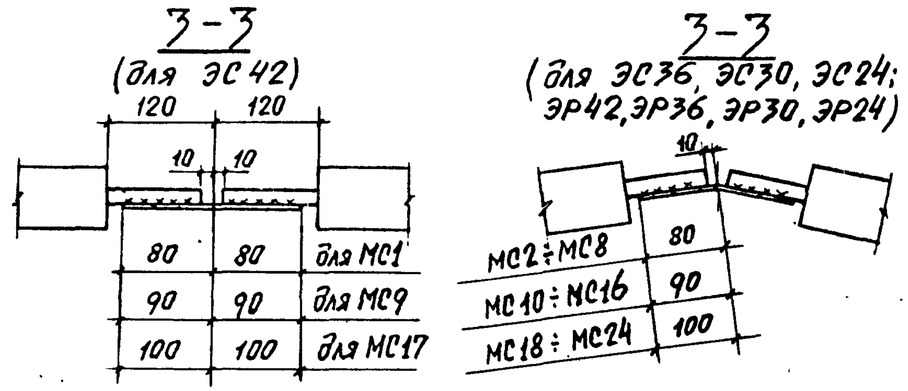

Нач.СКО	Курбатов		30.11.8	I.266.I-2.0-09
Н.контр.	Неофитов		30.11.82	
Гл.констр.	Миронков		30.11.82	Узлы I,2,3,4
ГИП	Неофитов		30.11.82	
Рук.гр.	Романцев		30.11.82	
Ст.инж.	Минина		30.11.82	
Ст.техн.	Снарская		30.11.82	

Стадия	Лист	Листов
Р		1

ЛенЗНИИЭП

Взам. инв.№ | Подпись и дата | Инв.№ подл.

18823-01 20

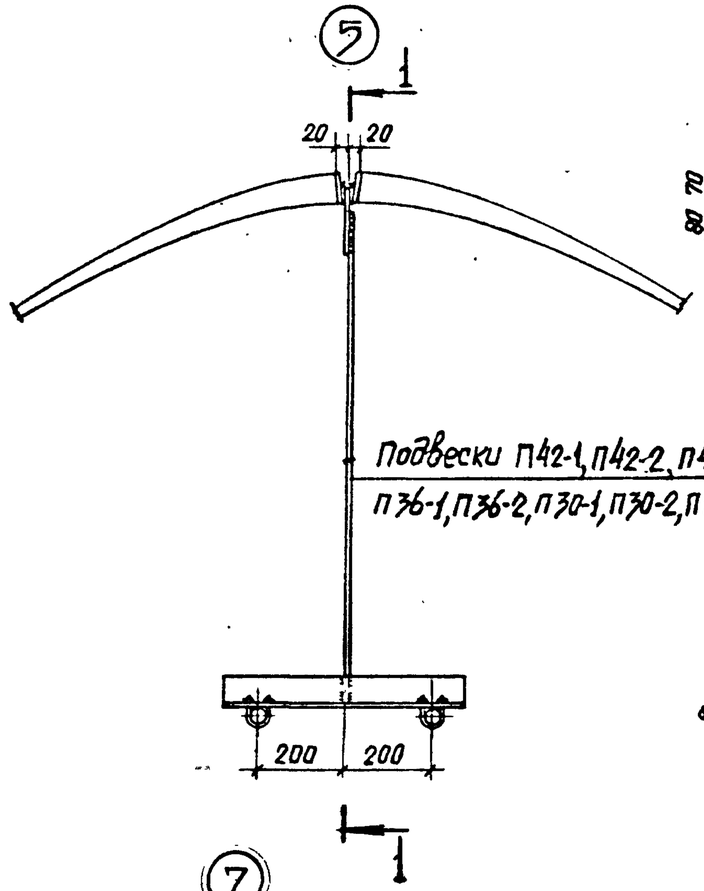

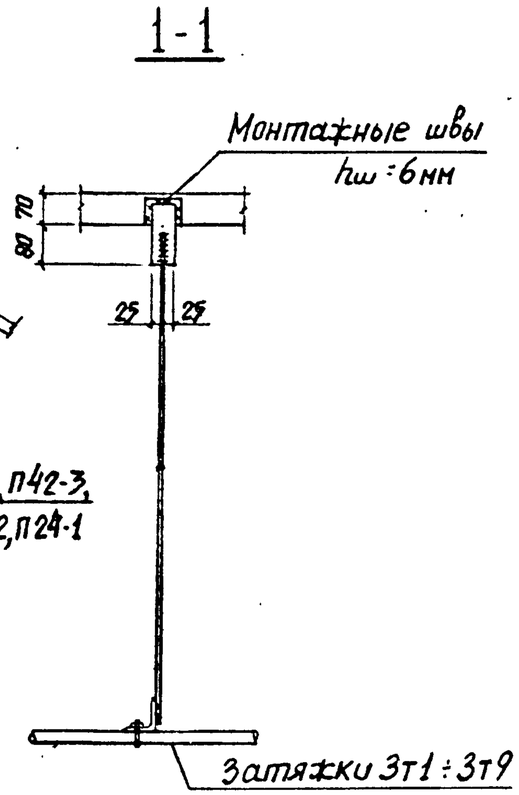

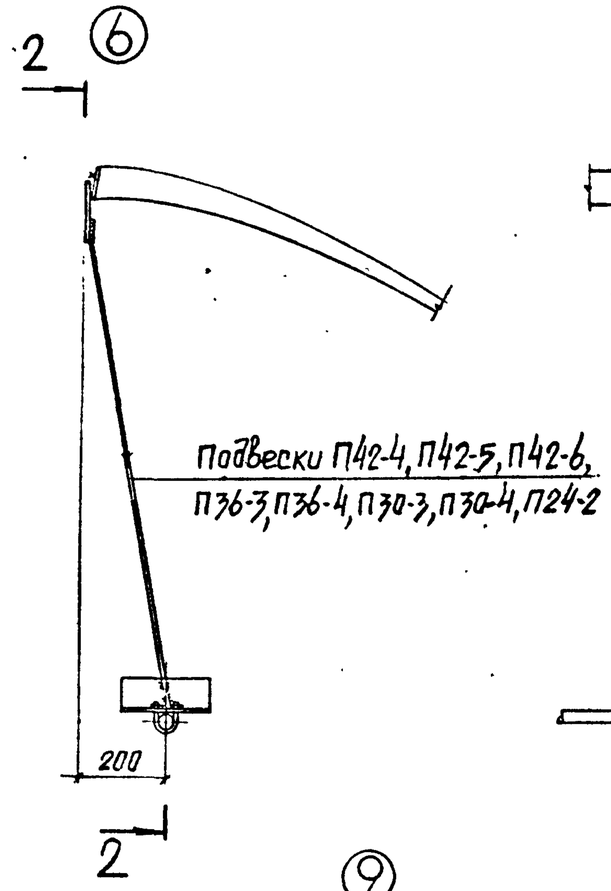

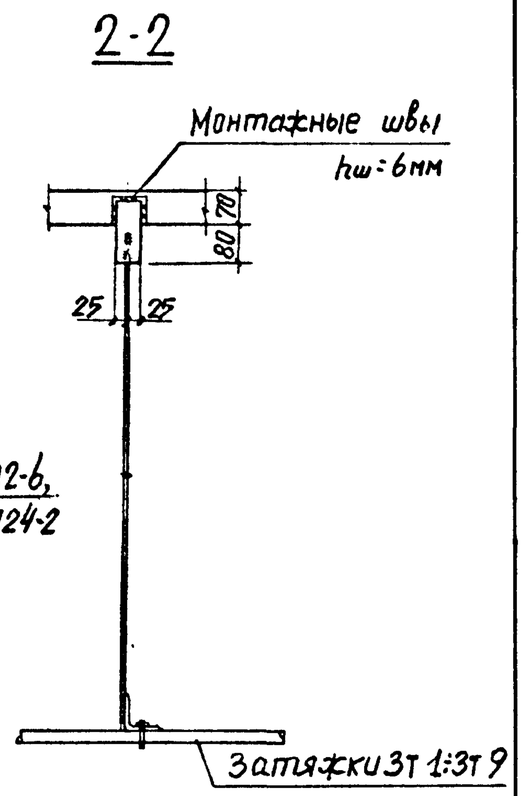

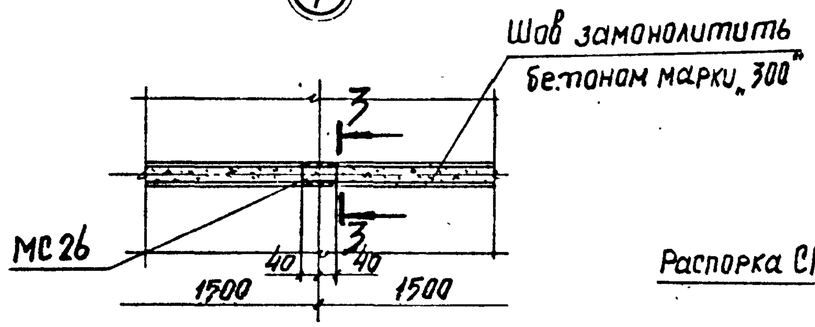

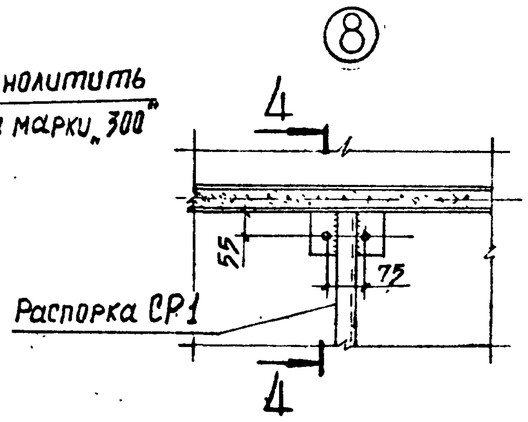

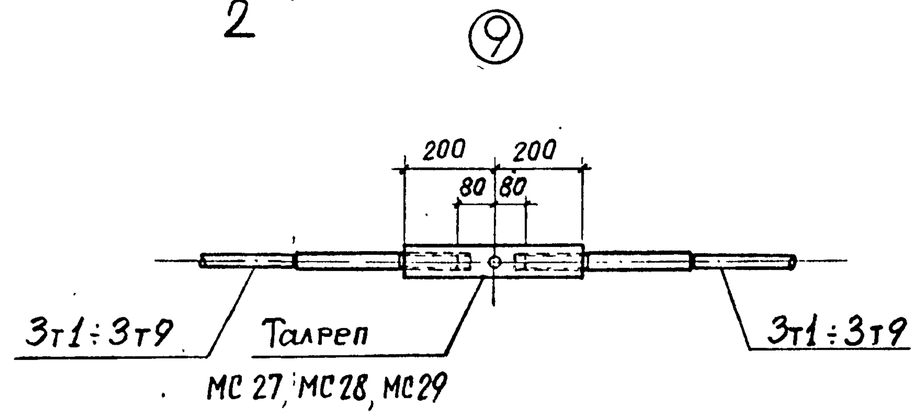

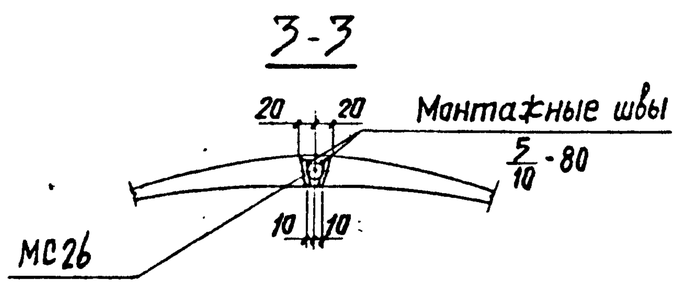

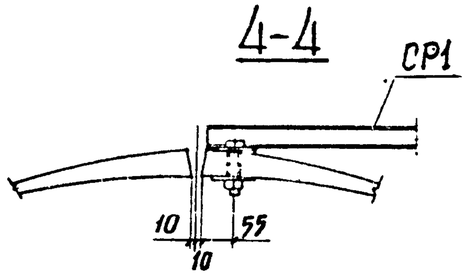

Нач СКО	Курбатов		30.11.8	I.266.I-2.0-IO		
Н. контр.	Несфитов		30.11.8			
Гл. констр.	Миронков		30.11.8	Узлы 5,6,7,8,9	Стадия	Лист	Листов
ГИП	Несфитов		30.11.8		Р		1
Рук. гр.	Романцев		30.11.8		ЛенЗНИИЭП		
Ст. инж.	Минина		30.11.8				
Ст. техн.	Сидорская		30.11.8				

Взам. инв.№ | Подпись и дата | Инв.№ подл.

18823-01 21

Марка поз.	Обозначение	Наименование	Кол.	Масса ед., кг.	Примечание
		Свод СП42-1			
ЭС42-1	1.266.1-2.1-010	Элемент свода ЭС42-1	6	4600	
Б1-2	1.266.1-2.1-140-01	Опорная балка Б1-2	2	3765	
МС1	1.266.1-2.2-0900	Накладка МС1	12		Расчетн
МС25	1.266.1-2.2-1000	Прокладка МС25	6		нагрузка
МС26	1.266.1-2.2-1000-01	" МС26	90		370кгс/м² / 3,63кПа
ЭТ1	1.266.1-2.2-1200	Затяжка ЭТ1	18	70	
МС27	1.266.1-2.2-1300	Талреп МС27	12		
МС30	1.266.1-2.2-1400	Шайба МС30	12		
МС33		Гайка М36 ГОСТ5915-70*			из стали 12ХН3А или 18ХГТ ГОСТ4543-71*
		с левой и правой резьбой	6+6		
П42-1	1.266.1-2.2-1500	Подвеска П42-1	6		
П42-2	1.266.1-2.2-1500-01	" П42-2	6		
П42-3	1.266.1-2.2-1500-02	" П42-3	6		
		Свод СК42-1			
ЭС42-1	1.266.1-2.1-010	Элемент свода ЭС42-1	6	4600	
Б1-2	1.266.1-2.1-140-01	Опорная балка Б1-2	2	3765	
МС1	1.266.1-2.2-0900	Накладка МС1	12		
МС25	1.266.1-2.2-1000	Прокладка МС25	6		Расчетн.
МС26	1.266.1-2.2-1000-01	" МС26	90		нагрузка
СР1	1.266.1-2.2-1100	Распорка СР1	16		370кгс/м² / 3,63кПа
ЭТ1	1.266.1-2.2-1200	Затяжка ЭТ1	18		
МС27	1.266.1-2.2-1300	Талреп МС27	12		
МС30	1.266.1-2.2-1400	Шайба МС30	12		
МС33		Гайка М36 ГОСТ 5915-70*			из стали 12ХН3А или 18ХГТ ГОСТ4543-71*
		с левой и правой резьбой	6+6		
П42-1	1.266.1-2.2-1500	Подвеска П42-1	6		
П42-2	1.266.1-2.2-1500-01	" П42-2	6		
П42-3	1.266.1-2.2-1500-02	" П42-3	6		
П42-4	1.266.1-2.2-1600	" П42-4	2		
П42-5	1.266.1-2.2-1600-01	" П42-5	2		
П42-6	1.266.1-2.2-1600-02	" П42-6	2		

Марка поз.	Обозначение	Наименование	Кол.	Масса ед., кг.	Примечание
		Свод СП42-2			
ЭС42-2	1.266.1-2.1-010-01	Элемент свода ЭС42-2	6	4600	
Б1-8	1.266.1-2.1-0140-07	Опорная балка Б1-8	2	3765	
МС9	1.266.1-2.2-0900-08	Накладка МС9	12		Расчетн.
МС25	1.266.1-2.2-1000	Прокладка МС25	6		нагрузка
МС26	1.266.1-2.2-1000-01	" МС26	90		410кгс/м² / 4,02кПа
ЭТ1	1.266.1-2.2-1200	Затяжка ЭТ1	18	70	
МС27	1.266.1-2.2-1300	Талреп МС27	12		
МС30	1.266.1-2.2-1400	Шайба М30	12		
МС33		Гайка М36 ГОСТ 5915-70*			из стали 12ХН3А или 18ХГТ ГОСТ4543-71*
		с левой и правой резьбой	6+6		
П42-1	1.266.1-2.2-1500	Подвеска П42-1	6		
П42-2	1.266.1-2.2-1500-01	" П42-2	6		
П42-3	1.266.1-2.2-1500-02	" П42-3	6		

Взам. инв.№ | Подпись и дата | Инв.№ подл.

Нач. СКО	Курбатов		30.11.85	I.266.I-2.0-II
Н. контр.	Неофитов		30.11.85	
Гл. констр.	Миронков		30.11.85	Своды с затяжками. Спецификация элементов
ГИП	Неофитов		30.11.85	
Рук. гр.	Романцев		30.11.85	
Ст. инж.	Минина		30.11.85	
Инженер	Шлейфштейн		30.11.85	

Стадия	Лист	Листов
Р	1	8

ЛенЗНИИЭП

Марка поз.	Обозначение	Наименование	Кол.	Масса ед., кг.	Примечание
		Свод СК42-2			
ЭС42-2	1.266.1-2.1-010-01	Элемент свода ЭС42-2	6	4600	
Б1-8	1.266.1-2.1-140-07	Опорная балка Б1-8	2	3765	
МС9	1.266.1-2.2-0900-08	Накладка МС9	12		Расчетн.
МС25	1.266.1-2.2-1000	Прокладка М25	6		нагрузка
МС26	1.266.1-2.2-1000-01	" МС26	90		410кгс/м² 4,02кПа
СР1	1.266.1-2.2-1100	Распорка СР1	16		
ЗТ1	1.266.1-2.2-1200	Затяжка ЗТ1	18	70	
МС27	1.266.1-2.2-1300	Талреп МС27	12		
МС30	1.266.1-2.2-1400	Шайба МС30	12		
МС33		Гайка М36 ГОСТ5915-70*			из стали 12ХН3А или 18ХГТ ГОСТ4543-71*
		с левой и правой резьбой	6+6		
П42-1	1.266.1-2.2-1500	Подвеска П42-1	6		
П42-2	1.266.1-2.2-1500-01	" П42-2	6		
П42-3	1.266.1-2.2-1500-02	" П42-3	6		
П42-4	1.266.1-2.2-1600	" П42-4	2		
П42-5	1.266.1-2.2-1600-01	" П42-5	2		
П42-6	1.266.1-2.2-1600-02	" П42-6	2		
		Свод СП42-3			
ЭС42-3	1.266.1-2.1-010-02	Элемент свода ЭС42-3	6	4600	
Б1-3	1.266.1-2.1-140-02	Опорная балка Б1-3	2	3765	
МС17	1.266.1-2.2-0900-16	Накладка МС17	12		Расчетн.
МС25	1.266.1-2.2-1000	Прокладка МС25	6		нагрузка
МС26	1.266.1-2.2-1000-01	" МС26	90		480кгс/м² 4,7кПа
ЗТ2	1.266.1-2.2-1200-01	Затяжка ЗТ2	18	90	
МС27	1.266.1-2.2-1300	Талреп МС27	12		
МС30	1.266.1-2.2-1400	Шайба МС30	12		
МС33		Гайка М36 ГОСТ5915-70*			из стали 12ХН3А или 18ХГТ ГОСТ4543-71*
		с левой и правой резьбой	6+6		
П42-1	1.266.1-2.2-1500	Подвеска П42-1	6		
П42-2	1.266.1-2.2-1500-01	" П42-2	6		
П42-3	1.266.1-2.2-1500-02	" П42-3	6		

Марка поз.	Обозначение	Наименование	Кол.	Масса ед., кг.	Примечание
		Свод СК42-3			
ЭС42-3	1.266.1-2.1-010-02	Элемент свода ЭС42-3	6	4500	
Б1-3	1.266.1-2.1-140-02	Опорная балка Б1-3	2	3765	
МС17	1.266.1-2.2-0900-16	Накладка МС17	12		Расчетн.
МС25	1.266.1-2.2-1000	Прокладка МС25	6		нагрузка
МС26	1.266.1-2.2-1000-01	" МС26	90		480кгс/м² 4,7кПа
СР1	1.266.1-2.2-1100	Распорка СР1	16		
ЗТ2	1.266.1-2.2-1200-01	Затяжка ЗТ2	18	90	
МС27	1.266.1-2.2-1300	Талреп МС27	12		
МС30	1.266.1-2.2-1400	Шайба МС30	12		
МС33		Гайка М36 ГОСТ5915-70*			из стали 12ХН3А или 18ХГТ ГОСТ4543-71*
		с левой и правой резьбой	6+6		
П42-1	1.266.1-2.2-1500	Подвеска П42-1	6		
П42-2	1.266.1-2.2-1500-01	Подвеска П42-2	6		
П42-3	1.266.1-2.2-1500-02	" П42-3	6		
П42-4	1.266.1-2.2-1600	" П42-4	2		
П42-5	1.266.1-2.2-1600-01	" П42-5	2		
П42-6	1.266.1-2.2-1600-02	" П42-6	2		

Инв.№ подл. | Подпись и дата | Взам. инв.№

Марка поз.	Обозначение	Наименование	Кол.	Масса ед. кг.	Примечание
		Свод СП36-1			
ЭС36-1	1.266.1-2.1-020	Элемент свода ЭС36-1	6	3910	
Б1-1	1.266.1-2.1-140	Опорная балка Б1-1	2	3765	
МС2	1.266.1-2.2-0900-01	Накладка МС2	12		Расчетн.
МС25	1.266.1-2.2-1000	Прокладка МС25	6		нагрузка
МС26	1.266.1-2.2-1000-01	" МС26	78		370кгс/м² / 3,63кПа
ЗТ3	1.266.1-2.2-1200-02	Затяжка ЗТ3	18		
МС28	1.266.1-2.2-1300-01	Талреп МС28	12		
МС31	1.266.1-2.2-1400-01	Шайба МС31	12		
МС34		Гайка М30 ГОСТ5915-70*			из стали 12Х18Н9А или 18ХГТ ГОСТ4543-71*
		с левой и правой резьбой	6+6		
П36-1	1.266.1-2.2-1500-03	Подвеска П36-1	6		
П36-2	1.266.1-2.2-1500-04	" П36-2	6		
		Свод СК36-1			
ЭС36-1	1.266.1-2.1-020	Элемент свода ЭС36-1	6	3910	
Б1-1	1.266.1-2.1-140	Опорная балка Б1-1	2	3765	
МС2	1.266.1-2.2-0900-01	Накладка МС2	12		Расчетн.
МС25	1.266.1-2.2-1000	Прокладка МС25	6		нагрузка
МС26	1.266.1-2.2-1000-01	" МС26	78		370кгс/м² / 3,63кПа
СР1	1.266.1-2.2-1100	Распорка СР1	14		
ЗТ3	1.266.1-2.2-1200-02	Затяжка ЗТ3	18		
МС28	1.266.1-2.2-1300-01	Талреп МС28	12		
МС31	1.266.1-2.2-1400-01	Шайба МС31	12		
МС34		Гайка М30 ГОСТ5915-70*			из стали 12Х18Н9А или 18ХГТ ГОСТ4543-71*
		с левой и правой резьбой	6+6		
П36-1	1.266.1-2.2-1500-03	Подвеска П36-1	6		
П36-2	1.266.1-2.2-1500-04	" П36-2	6		
П36-3	1.266.1-2.2-1600-03	" П36-3	2		
П36-4	1.266.1-2.2-1600-04	" П36-4	2		

Марка поз.	Обозначение	Наименование	Кол.	Масса ед., кг.	Примечание
		Свод СП36-2			
ЭС36-2	1.266.1-2.1-020-01	Элемент свода ЭС36-2	6	3910	
Б1-4	1.266.1-2.1-140-03	Опорная балка Б1-4	2	3765	
МС10	1.266.1-2.2-0900-09	Накладка МС10	12		Расчетн.
МС25	1.266.1-2.2-1000	Прокладка МС25	6		нагрузка
МС26	1.266.1-2.2-1000-01	" МС26	78		410кгс/м² / 4,02кПа
ЗТ4	1.266.1-2.2-1200-03	Затяжка ЗТ4	18		
МС27	1.266.1-2.2-1300	Талреп МС27	12		
МС30	1.266.1-2.2-1400	Шайба МС30	12		
МС33		Гайка М36 ГОСТ5915-70*			из стали 12Х18Н9А или 18ХГТ ГОСТ4543-71*
		с левой и правой резьбой	6+6		
П36-1	1.266.1-2.2-1500-03	Подвеска П36-1	6		
П36-2	1.266.1-2.2-1500-04	" П36-2	6		

Взам. инв.№ | Подпись и дата | Инв.№ подл.

Марка, поз.	Обозначение	Наименование	Кол.	Масса ед., кг.	Примечание
		Свод СК36-2			
ЭС36-2	1.266.1-2.1-020-01	Элемент свода ЭС36-2	6	3910	
Б1-4	1.266.1-2.1-140-03	Опорная балка Б1-4	2	3765	
МС10	1.266.1-2.2-0900-09	Накладка МС10	12		Расчетн.
МС25	1.266.1-2.2-1000	Прокладка МС25	6		нагрузка
МС26	1.266.1-2.2-1000-01	" МС26	78		440кгс/м² / 4,02кПа
СР1	1.266.1-2.2-1100	Распорка СР1	14		
ЗТ4	1.266.1-2.2-1200-03	Затяжка ЗТ4	18		
МС27	1.266.1-2.2-1300	Талреп МС27	12		
МС30	1.266.1-2.2-1400	Шайба МС30	12		
МС33		Гайка М36 ГОСТ 5915-70*			из стали 12Х Н3А или 18ХГТ ГОСТ 4543-71*
		с левой и правой резьбой	6+6		
П36-1	1.266.1-2.2-1500-03	Подвеска П36-1	6		
П36-2	1.266.1-2.2-1500-04	" П36-2	5		
П36-3	1.266.1-2.2-1600-03	" П36-3	2		
П36-4	1.266.1-2.2-1600-04	" П36-4	2		
		Свод СП36-3			
ЭС36-3	1.266.1-2.1-020-02	Элемент свода ЭС36-3	6	3910	
Б1-8	1.266.1-2.1-140-07	Опорная балка Б1-8	2	3765	
МС18	1.266.1-2.2-0900-17	Накладка МС18	12		Расчетн.
МС25	1.266.1-2.2-1000	Прокладка МС25	6		нагрузка
МС26	1.266.1-2.2-1000-01	" МС26	78		480кгс/м² / 4,7кПа
ЗТ4	1.266.1-2.2-1200-03	Затяжка ЗТ4	18		
МС27	1.266.1-2.2-1300	Талреп МС27	12		
МС30	1.266.1-2.2-1400	Шайба МС30	12		
МС33		Гайка М36 ГОСТ 5915-70*			из стали 12Х Н3А или 18ХГТ ГОСТ 4543-71*
		с левой и правой резьбой	6+6		
П36-1	1.266.1-2.2-1500-03	Подвеска П36-1	6		
П36-2	1.266.1-2.2-1500-04	" П36-2	6		

Марка, поз.	Обозначение	Наименование	Кол.	Масса ед., кг.	Примечание
		Свод СК36-3			
ЭС36-3	1.266.1-2.1-020-02	Элемент свода ЭС36-3	6	3910	
Б1-8	1.266.1-2.1-140-07	Опорная балка Б1-8	2	3765	
МС18	1.266.1-2.2-0900-17	Накладка МС18	12		Расчетн.
МС25	1.266.1-2.2-1000	Прокладка МС25	6		нагрузка
МС25	1.266.1-2.2-1000-01	" МС26	78		480кгс/м² / 4,7кПа
СР1	1.266.1-2.2-1100	Распорка СР1	14		
ЗТ4	1.266.1-2.2-1200-03	Затяжка ЗТ4	18		
МС27	1.266.1-2.2-1300	Талреп МС27	12		
МС30	1.266.1-2.2-1400	Шайба МС30	12		
МС33		Гайка М36 ГОСТ 5915-70*			из стали 12Х Н3А или 18ХГТ ГОСТ 4543-71*
		с левой и правой резьбой	6+6		
П36-1	1.266.1-2.2-1500-03	Подвеска П36-1	6		
П36-2	1.266.1-2.2-1500-04	" П36-2	6		
П36-3	1.266.1-2.2-1600-03	" П36-3	2		
П36-4	1.266.1-2.2-1600-04	" П36-4	2		

Инв.№ подл. | Подпись и дата | Взам. инв.№

Марка поз.	Обозначение	Наименование	Кол.	Масса ед., кг.	Примечание
		Свод СП30-1			
ЭС30-1	1.266.1-2.1-030	Элемент свода ЭС30-1	6	3390	
Б1-6	1.266.1-2.1-140-05	Опорная балка Б1-6	2	3765	
МС3	1.266.1-2.2-0900-02	Накладка МС3	12		Расчетн.
МС25	1.266.1-2.2-1000	Прокладка МС25	6		нагрузка
МС26	1.266.1-2.2-1000-01	" МС26	66		370кгс/м² / 3,63 кПа
ЗТ5	1.266.1-2.2-1200-04	Затяжка ЗТ5	18		
МС28	1.266.1-2.2-1300-01	Талреп МС28	12		
МС31	1.266.1-2.2-1400-01	Шайба МС31	12		
МС34		Гайка М30 ГОСТ 5915-70*			из стали 12ХН3А или 18ХГТ ГОСТ 4543-71*
		с левой и правой резьбой	6+6		
П30-1	1.266.1-2.2-1500-05	Подвеска П30-1	6		
П30-2	1.266.1-2.2-1500-06	" П30-2	6		
		Свод СК30-1			
ЭС30-1	1.266.1-2.1-030	Элемент свода ЭС30-1	6	3390	
Б1-6	1.266.1-2.1-140-05	Опорная балка Б1-6	2	3765	
МС3	1.266.1-2.2-0900-02	Накладка МС3	12		Расчетн
МС25	1.266.1-2.2-1000	Прокладка МС25	6		нагрузка
МС26	1.266.1-2.2-1000-01	" МС26	66		370кгс/м² / 3,63 кПа
СР1	1.266.1-2.2-1100	Распорка СР1	10		
ЗТ5	1.266.1-2.2-1200-04	Затяжка ЗТ5	18		
МС28	1.266.1-2.2-1300-01	Талреп МС28	12		
МС31	1.266.1-2.2-1400-01	Шайба МС31	12		
МС34		Гайка М30 ГОСТ 5915-70*			из стали 12ХН3А или 18ХГТ ГОСТ 4543-71*
		с левой и правой резьбой	6+6		
П30-1	1.266.1-2.2-1500-05	Подвеска П30-1	6		
П30-2	1.266.1-2.2-1500-06	" П30-2	6		
П30-3	1.266.1-2.2-1600-05	" П30-3	2		
П30-4	1.266.1-2.2-1600-06	" П30-4	2		

Марка поз.	Обозначение	Наименование	Кол.	Масса ед., кг.	Примечание
		Свод СП30-2			
ЭС30-2	1.266.1-2.1-030-01	Элемент свода ЭС30-2	6	3390	
Б1-1	1.266.1-2.1-140	Опорная балка Б1-1	2	3765	
МС11	1.266.1-2.2-0900-10	Накладка МС11	12		Расчетн
МС25	1.266.1-2.2-1000	Прокладка МС25	6		нагрузка
МС26	1.266.1-2.2-1000-01	" МС26	66		410кгс/м² / 4,02 кПа
ЗТ6	1.266.1-2.2-1200-05	Затяжка ЗТ6	18		
МС28	1.266.1-2.2-1300-01	Талреп МС28	12		
МС31	1.266.1-2.2-1400-01	Шайба МС31	12		
МС34		Гайка М30 ГОСТ 5915-70*			из стали 12ХН3А или 18ХГТ ГОСТ 4543-71*
		с левой и правой резьбой	6+6		
П30-1	1.266.1-2.2-1500-05	Подвеска П30-1	6		
П30-2	1.266.1-2.2-1500-06	" П30-2	6		

Взам. инв. № | Подпись и дата | Инв. № подл.

Марка поз.	Обозначение	Наименование	Кол.	Масса ед., кг.	Примечание
		Свод СК30-2			
ЭС30-2	1.266.1-2.1-030-01	Элемент свода ЭС30-2	6	3390	
Б1-1	1.266.1-2.1-140	Опорная балка Б1-1	2	3765	
МС11	1.266.1-2.2-0900-10	Накладка МС11	12		Расчетн.
МС25	1.266.1-2.2-1000	Прокладка МС25	6		нагрузка
МС26	1.266.1-2.2-1000-01	" МС26	66		410кгс/м² / 4,02кПа
СР1	1.266.1-2.2-1100	Распорка СР1	10		
ЗТ6	1.266.1-2.2-1200-05	Затяжка ЗТ6	18		
МС28	1.266.1-2.2-1300-01	Талреп МС28	12		
МС31	1.266.1-2.2-1400-01	Шайба МС31	12		
МС34		Гайка М30 ГОСТ 5915-70*			из стали 12Х Н3А или 18ХГТ ГОСТ 4543-71*
		с левой и правой резьбой	6+6		
П30-1	1.266.1-2.2-1500-05	Подвеска П30-1	6		
П30-2	1.266.1-2.2-1500-06	" П30-2	6		
П30-3	1.266.1-2.2-1600-05	" П30-3	2		
П30-4	1.266.1-2.2-1600-06	" П30-4	2		
		Свод СП30-3			
ЭС30-3	1.266.1-2.1-030-02	Элемент свода ЭС30-3	6	3390	
Б1-4	1.266.1-2.1-140-03	Опорная балка Б1-4	2	3765	
МС19	1.266.1-2.2-0900-18	Накладка МС19	12		Расчетн.
МС25	1.266.1-2.2-1000	Прокладка МС25	6		нагрузка
МС26	1.266.1-2.2-1000-01	" МС26	66		480кгс/м² / 4,7кПа
ЗТ7	1.266.1-2.2-1200-06	Затяжка ЗТ7	18		
МС27	1.266.1-2.2-1300	Талреп МС27	12		
МС30	1.266.1-2.2-1400	Шайба МС30	12		
МС33		Гайка М36 ГОСТ 5915-70*			из стали 12Х Н3А или 18ХГТ ГОСТ 4543-71*
		с левой и правой резьбой	6+6		
П30-1	1.266.1-2.2-1500-05	Подвеска П30-1	6		
П30-2	1.266.1-2.2-1500-06	" П30-2	6		

Марка поз.	Обозначение	Наименование	Кол.	Масса ед., кг.	Примечание
		Свод СК30-3			
ЭС30-3	1.266.1-2.1-030-02	Элемент свода ЭС30-3	6	3390	
Б1-4	1.266.1-2.1-140-03	Опорная балка Б1-4	2	3765	
МС19	1.266.1-2.2-0900-18	Накладка МС19	12		Расчетн.
МС25	1.266.1-2.2-1000	Прокладка МС25	6		нагрузка
МС26	1.266.1-2.2-1000-01	" МС26	66		480кгс/м² / 4,7кПа
СР1	1.266.1-2.2-1100	Распорка СР1	10		
ЗТ7	1.266.1-2.2-1200-06	Затяжка ЗТ7	18		
МС27	1.266.1-2.2-1300	Талреп МС27	12		
МС30	1.266.1-2.2-1400	Шайба МС30	12		
МС33		Гайка М36 ГОСТ 5915-70*			из стали 12Х Н3А или 18ХГТ ГОСТ 4543-71*
		с левой и правой резьбой	6+6		
П30-1	1.266.1-2.2-1500-05	Подвеска П30-1	6		
П30-2	1.266.1-2.2-1500-06	" П30-2	6		
П30-3	1.266.1-2.2-1600-05	" П30-3	2		
П30-4	1.266.1-2.2-1600-06	" П30-4	2		

Инв.№ подл. | Подпись и дата | Взам. инв.№

Марка поз.	Обозначение	Наименование	Кол.	Масса ед., кг.	Примечание
		Свод СП24-1			
ЭС24-1	1.266.1-2.1-040	Элемент свода ЭС24-1	6	2790	
Б1-7	1.266.1-2.1-140-06	Опорная балка Б1-7	2	3765	
МС4	1.266.1-2.2-0900-03	Накладка МС4	12		Расчетн.
МС25	1.266.1-2.2-1000	Прокладка МС25	6		нагрузка
МС26	1.266.1-2.2-1000-01	" МС26	54		370кгс/м² / 3,63кПа
ЗТ8	1.266.1-2.2-1200-07	Затяжка ЗТ8	12		
МС29	1.266.1-2.2-1300-02	Талреп МС29	6		
МС32	1.266.1-2.2-1400-02	Шайба МС32	12		
МС35		Гайка М27 ГОСТ5915-70*			из стали 12ХН3А или 18ХГТ ГОСТ4543-71*
		с левой и правой резьбой	6+6		
П24-1	1.266.1-2.2-1500-07	Подвеска П24-1	6		
		Свод СК24-1			
ЭС24-1	1.266.1-2.1-040	Элемент свода ЭС24-1	6	2790	
Б1-7	1.266.1-2.1-140-06	Опорная балка Б1-7	2	3765	
МС4	1.266.1-2.2-0900-03	Накладка МС4	12		Расчетн.
МС25	1.266.1-2.2-1000	Прокладка МС25	6		нагрузка
МС26	1.266.1-2.2-1000-01	" МС26	54		370кгс/м² / 3,63кПа
СР1	1.266.1-2.2-1100	Распорка СР1	8		
ЗТ8	1.266.1-2.2-1200-07	Затяжка ЗТ8	12		
МС29	1.266.1-2.2-1300-02	Талреп МС29	6		
МС32	1.266.1-2.2-1400-02	Шайба МС32	12		
МС35		Гайка М27 ГОСТ5915-70*			из стали 12ХН3А или 18ХГТ ГОСТ4543-71*
		с левой и правой резьбой	6+6		
П24-1	1.266.1-2.2-1500-07	Подвеска П24-1	6		
П24-2	1.266.1-2.2-1600-07	" П24-2	2		

Марка поз.	Обозначение	Наименование	Кол.	Масса ед., кг.	Примечание
		Свод СП24-2			
ЭС24-2	1.266.1-2.1-040-01	Элемент свода ЭС24-2	6	2790	
Б1-5	1.266.1-2.1-140-04	Опорная балка Б1-5	2	3765	
МС12	1.266.1-2.2-0900-11	Накладка МС12	12		Расчетн
МС25	1.266.1-2.2-1000	Прокладка МС25	6		нагрузка
МС26	1.266.1-2.2-1000-01	" МС26	54		410кгс/м² / 4,02кПа
ЗТ9	1.266.1-2.2-1200-08	Затяжка ЗТ9	12		
МС28	1.266.1-2.2-1300-01	Талреп МС28	6		
МС31	1.266.1-2.2-1400-01	Шайба МС31	12		
МС34		Гайка М30 ГОСТ5915-70*			из стали 12ХН3А или 18ХГТ ГОСТ4543-71*
		с левой и правой резьбой	6+6		
П24-1	1.266.1-2.2-1500-07	Подвеска П24-1	6		

Взам. инв № | Подпись и дата | Инв.№ подл.

Марка, поз	Обозначение	Наименование	Кол.	Масса ед., кг.	Примечание
		Свод СК24-2			
ЭС24-2	1.266.1-2.1-040-01	Элемент свода ЭС24-2	6	2790	
Б1-5	1.266.1-2.1-140-04	Опорная балка Б1-5	2	3765	
МС12	1.266.1-2.2-0900-11	Накладка МС12	12		Расчетн.
МС25	1.266.1-2.2-1000	Прокладка МС25	6		нагрузка
МС26	1.266.1-2.2-1000-01	" МС26	54		410 кгс/м² / 4,02 кПа
СР1	1.266.1-2.2-1100	Распорка СР1	8		
ЗТ9	1.266.1-2.2-1200-08	Затяжка ЗТ9	12		
МС28	1.266.1-2.2-1300-01	Талреп МС28	6		
МС31	1.266.1-2.2-1400-01	Шайба МС31	12		
МС34		Гайка М30 ГОСТ5915-70*			из стали 12ХН3А или 18ХГТ ГОСТ4543-71*
	—	с левой и правой резьбой	6+6		
П24-1	1.266.1-2.2-1500-07	Подвеска П24-1	6		
П24-2	1.266.1-2.2-1600-07	" П24-2	2		
		Свод СП24-3			
ЭС24-3	1.266.1-2.1-040-02	Элемент свода ЭС24-3	6	2790	
Б1-6	1.266.1-2.1-140-05	Опорная балка Б1-6	2	3765	
МС20	1.266.1-2.2-0900-19	Накладка МС20	12		Расчетн.
МС25	1.266.1-2.2-1000	Прокладка МС25	6		нагрузка
МС26	1.266.1-2.2-1000-01	" МС26	54		480 кгс/м² / 4,7 кПа
ЗТ9	1.266.1-2.2-1200-08	Затяжка ЗТ9	12		
МС28	1.266.1-2.2-1300-01	Талреп МС28	6		
МС31	1.266.1-2.2-1400-01	Шайба МС31	12		
МС34		Гайка М30 ГОСТ5915-70*			из стали 12ХН3А или 18ХГТ ГОСТ4543-71*
		с левой и правой резьбой	6+6		
П24-1	1.266.1-2.2-1500-07	Подвеска П24-1	6		

Марка, поз.	Обозначение	Наименование	Кол.	Масса ед., кг.	Примечание
		Свод СК24-3			
ЭС24-3	1.266.1-2.1-040-02	Элемент свода ЭС24-3	6	2790	
Б1-6	1.266.1-2.1-140-05	Опорная балка Б1-6	2	3765	
МС20	1.266.1-2.2-0900-19	Накладка МС20	12		Расчетн.
МС25	1.266.1-2.2-1000	Прокладка МС25	6		нагрузка
МС26	1.266.1-2.2-1000-01	" МС26	54		480 кгс/м² / 4,7 кПа
СР1	1.266.1-2.2-1100	Распорка СР1	8		
ЗТ9	1.266.1-2.2-1200-08	Затяжка ЗТ9	12		
МС28	1.266.1-2.2-1300-01	Талреп МС28	6		
МС31	1.266.1-2.2-1400-01	Шайба МС31	12		
МС34		Гайка М30 ГОСТ5915-70*			из стали 12ХН3А или 18ХГТ ГОСТ4543-71*
		с левой и правой резьбой	6+6		
П24-1	1.266.1-2.2-1500-07	Подвеска П24-1	6		
П24-2	1.266.1-2.2-1600-07	" П24-2	2		

Взам. инв. № | Подпись и дата | Инв. № подл.

Марка, поз.	Обозначение	Наименование	Кол.	Масса ед., кг.	Примечание
		Свод СП42-1			
ЭР42-1	1.266.1-2.1-080	Элемент свода ЭР42-1	6	4436	Расчетн.
МС5	1.266.1-2.2-0900-04	Накладка МС5	12		нагрузка
МС25	1.266.1-2.2-1000	Прокладка МС25	6		370кгс/м² / 3,63кПа
МС26	1.266.1-2.2-1000-01	" МС26	90		
		Свод СК42-1			
ЭР42-1	1.266.1-2.1-080	Элемент свода ЭР42-1	6	4436	Расчетн.
МС5	1.266.1-2.2-0900-04	Накладка МС5	12		нагрузка
МС25	1.266.1-2.2-1000	Прокладка МС25	6		370кгс/м² / 3,63кПа
МС26	1.266.1-2.2-1000-01	" МС26	90		
СР1	1.266.1-2.2-1100	Распорка СР1	16		
		Свод СП42-2			
ЭР42-2	1.266.1-2.1-080-01	Элемент свода ЭР42-2	6	4436	Расчетн.
МС13	1.266.1-2.2-0900-12	Накладка МС13	12		нагрузка
МС25	1.266.1-2.2-1000	Прокладка МС25	6		410кгс/м² / 4,02кПа
МС26	1.266.1-2.2-1000-01	" МС26	90		
		Свод СК42-2			
ЭР42-2	1.266.1-2.1-080-01	Элемент свода ЭР42-2	6	4436	Расчетн.
МС13	1.266.1-2.2-0900-12	Накладка МС13	12		нагрузка
МС25	1.266.1-2.2-1000	Прокладка МС25	6		410кгс/м² / 4,02кПа
МС26	1.266.1-2.2-1000-01	" МС26	90		
СР1	1.266.1-2.2-1100	Распорка СР1	16		
		Свод СП42-3			
ЭР42-3	1.266.1-2.1-080-02	Элемент свода ЭР42-3	6	4436	Расчетн.
МС21	1.266.1-2.2-0900-20	Накладка МС21	12		нагрузка
МС25	1.266.1-2.2-1000	Прокладка МС25	6		480кгс/м² / 4,7кПа
МС26	1.266.1-2.2-1000-01	" МС26	90		

Марка, поз.	Обозначение	Наименование	Кол.	Масса ед., кг.	Примечание
		Свод СК42-3			
ЭР42-3	1.266.1-2.1-080-02	Элемент свода ЭР42-3	6	4436	Расчетн.
МС21	1.266.1-2.2-0900-20	Накладка МС21	12		нагрузка
МС25	1.266.1-2.2-1000	Прокладка МС25	6		480кгс/м² / 4,7кПа
МС26	1.266.1-2.2-1000-01	" МС26	90		
СР1	1.266.1-2.2-1100	Распорка СР1	16		
		Свод СП36-1			
ЭР36-1	1.266.1-2.1-090	Элемент свода ЭР36-1	6	3797	Расчетн.
МС6	1.266.1-2.2-0900-05	Накладка МС6	12		нагрузка
МС25	1.266.1-2.2-1000	Прокладка МС25	6		370кгс/м² / 3,63кПа
МС26	1.266.1-2.2-1000-01	" МС26	78		
		Свод СК36-1			
ЭР36-1	1.266.1-2.1-090	Элемент свода ЭР36-1	6	3797	Расчетн.
МС6	1.266.1-2.2-0900-05	Накладка МС6	12		нагрузка
МС25	1.266.1-2.2-1000	Прокладка МС25	6		370кгс/м² / 3,63кПа
МС26	1.266.1-2.2-1000-01	" МС26	78		
СР1	1.266.1-2.2-1100	Распорка СР1	14		

Нач. СКО	Курбатов		30.11.82
Н. контр.	Неофитов		30.11.82
Гл. констр.	Миронков		30.11.82
ГИП	Неофитов		30.11.82
Рук. гр.	Романцев		30.11.82
Ст. инж.	Минина		30.11.82
Инженер	Шлейфштейн		30.11.82

I.266.I-2.0-I2

Своды без затяжек. Спецификация элементов

Стадия	Лист	Листов
Р	1	3

ЛенЗНИИЭП

Взам. инв. № | Подпись и дата | Инв. № подл.

Марка, поз.	Обозначение	Наименование	Кол.	Масса ед., кг.	Примечание
		Свод СП36-2			
ЭР36-2	1.266.1-2.1-090-01	Элемент свода ЭР36-2	6	3797	Расчетн
МС14	1.266.1-2.2-0900-13	Накладка МС14	12		нагрузка
МС25	1.266.1-2.2-1000	Прокладка МС25	6		410кгс/м²
МС26	1.266.1-2.2-1000-01	" МС26	78		4,02кПа
		Свод СК36-2			
ЭР36-2	1.266.1-2.1-090-01	Элемент свода ЭР36-2	6	3797	Расчетн
МС14	1.266.1-2.2-0900-13	Накладка МС14	12		нагрузка
МС25	1.266.1-2.2-1000	Прокладка МС25	6		410кгс/м²
МС26	1.266.1-2.2-1000-01	" МС26	78		4,02кПа
СР1	1.266.1-2.2-1100	Распорка СР1	14		
		Свод СП36-3			
ЭР36-3	1.266.1-2.1-090-02	Элемент свода ЭР36-3	6	3797	Расчетн.
МС22	1.266.1-2.2-0900-21	Накладка МС22	12		нагрузка
МС25	1.266.1-2.2-1000	Прокладка МС25	6		480кгс/м²
МС26	1.266.1-2.2-1000-01	" МС26	78		4,7кПа
		Свод СК36-3			
ЭР36-3	1.266.1-2.1-090-02	Элемент свода ЭР36-3	6	3797	Расчетн
МС22	1.266.1-2.2-0900-21	Накладка МС22	12		нагрузка
МС25	1.266.1-2.2-1000	Прокладка МС25	6		480кгс/м²
МС26	1.266.1-2.2-1000-01	" МС26	78		4,7кПа
СР1	1.266.1-2.2-1100	Распорка СР1	14		
		Свод СП30-1			
ЭР30-1	1.266.1-2.1-100	Элемент свода ЭР30-1	6	3163	Расчетн
МС7	1.266.1-2.2-0900-06	Накладка МС7	12		нагрузка
МС25	1.266.1-2.2-1000	Прокладка МС25	6		370кгс/м²
МС26	1.266.1-2.2-1000-01	" МС26	66		3,63кПа

Марка, поз.	Обозначение	Наименование	Кол.	Масса ед., кг	Примечание
		Свод СК30-1			
ЭР30-1	1.266.1-2.1-100	Элемент свода ЭР30-1	6	3163	Расчетн.
МС7	1.266.1-2.2-0900-06	Накладка МС7	12		нагрузка
МС25	1.266.1-2.2-1000	Прокладка МС25	6		370кгс/м²
МС26	1.266.1-2.2-1000-01	" МС26	66		3,63кПа
СР1	1.266.1-2.2-1100	Распорка СР1	12		
		Свод СП30-2			
ЭР30-2	1.266.1-2.1-100-01	Элемент свода ЭР30-2	6	3163	Расчетн.
МС15	1.266.1-2.2-0900-14	Накладка МС15	12		нагрузка
МС25	1.266.1-2.2-1000	Прокладка МС25	6		410кгс/м²
МС26	1.266.1-2.2-1000-01	" МС26	66		4,02кПа
		Свод СК30-2			
ЭР30-2	1.266.1-2.1-100-01	Элемент свода ЭР30-2	6	3163	Расчетн.
МС15	1.266.1-2.2-0900-14	Накладка МС15	12		нагрузка
МС25	1.266.1-2.2-1000	Прокладка МС25	6		410кгс/м²
МС26	1.266.1-2.2-1000-01	" МС26	66		4,02кПа
СР1	1.266.1-2.2-1100	Распорка СР1	12		

Взам. инв.№ | Подпись и дата | Инв.№ подл.

Марка, поз.	Обозначение	Наименование	Кол.	Масса ед., кг.	Примечание
		Свод СП30-3			
ЭР30-3	1.266.1-2.1-100-02	Элемент свода ЭР30-3	6	3163	Расчетн.
МС23	1.266.1-2.2-0900-22	Накладка МС23	12		нагрузка
МС25	1.266.1-2.2-1000	Прокладка МС25	6		480кгс/м² / 4,7кПа
МС26	1.266.1-2.2-1000-01	" МС26	66		
		Свод СК30-3			
ЭР30-3	1.266.1-2.1-100-02	Элемент свода ЭР30-3	6	3163	Расчетн.
МС23	1.266.1-2.2-0900-22	Накладка МС23	12		нагрузка
МС25	1.266.1-2.2-1000	Прокладка МС25	6		480кгс/м² / 4,7кПа
МС26	1.266.1-2.2-1000-01	" МС26	66		
СР1	1.266.1-2.2-1100	Распорка СР1	12		
		Свод СП24-1			
ЭР24-1	1.266.1-2.1-110	Элемент свода ЭР24-1	6	2672	Расчетн.
МС8	1.266.1-2.2-0900-07	Накладка МС8	12		нагрузка
МС25	1.266.1-2.2-1000	Прокладка МС25	6		370кгс/м² / 3,63кПа
МС26	1.266.1-2.2-1000-01	" МС26	54		
		Свод СК24-1			
ЭР24-1	1.266.1-2.1-110	Элемент свода ЭР24-1	6	2672	Расчетн.
МС8	1.266.1-2.2-0900-07	Накладка МС8	12		нагрузка
МС25	1.266.1-2.2-1000	Прокладка МС25	6		370кгс/м² / 3,63кПа
МС26	1.266.1-2.2-1000-01	" МС26	54		
СР1	1.266.1-2.2-1100	Распорка СР1	10		
		Свод СП24-2			
ЭР24-2	1.266.1-2.1-110-01	Элемент свода ЭР24-2	6	2672	Расчетн.
МС16	1.266.1-2.2-0900-15	Накладка МС16	12		нагрузка
МС25	1.266.1-2.2-1000	Прокладка МС25	6		410кгс/м² / 4,02кПа
МС26	1.266.1-2.2-1000-01	" МС26	54		

Марка, поз.	Обозначение	Наименование	Кол.	Масса ед., кг.	Примечание
		Свод СК24-2			
ЭР24-2	1.266.1-2.1-110-01	Элемент свода ЭР24-2	6	2672	Расчетн.
МС16	1.266.1-2.2-0900-15	Накладка МС16	12		нагрузка
МС25	1.266.1-2.2-1000	Прокладка МС25	6		410кгс/м² / 4,02кПа
МС26	1.266.1-2.2-1000-01	" МС26	54		
СР1	1.266.1-2.2-1100	Распорка СР1	10		
		Свод СП24-3			
ЭР24-3	1.266.1-2.1-110-02	Элемент свода ЭР24-3	6	2672	Расчетн.
МС24	1.266.1-2.2-0900-23	Накладка МС24	12		нагрузка
МС25	1.266.1-2.2-1000	Прокладка МС25	6		480кгс/м² / 4,7кПа
МС26	1.266.1-2.2-1000-01	" МС26	54		
		Свод СК24-3			
ЭР24-3	1.266.1-2.1-110-02	Элемент свода ЭР24-3	6	2672	Расчетн.
МС24	1.266.1-2.2-0900-23	Накладка МС24	12		нагрузка
МС25	1.266.1-2.2-1000	Прокладка МС25	6		480кгс/м² / 4,7кПа
МС26	1.266.1-2.2-1000-01	" МС26	54		
СР1	1.266.1-2.2-1100	Распорка СР1	10		

Взам. инв.№ | Подпись и дата | Инв. № подл.

Марка изделия	Код изделия	Расход арматурной стали, кг по классам											Всего арматурной стали, кг по укрупненному сортаменту					Итого в натур. массе	Итого приведен. к классу А-I
		Вр-I			А-I			А-III					катанка		мелко сортная	средне сортная	крупно сортная		
		код 121400			093009			093005						093400	093300	093200	093100		
		по серии	с учетом $K_{отх.}=1.02$	Приведен. к А-I $K=1.47$	по серии	с учетом $K_{отх.}=1.01$	Приведен. к А-I $K=1.0$	по серии	с учетом $K_{отх.}=1.01$	Приведен. к А-I $K=1.43$			ф4 ф5	ф от 6 до 9	ф от 10 до 18	ф от 20 до 30	ф от 32 до 250		
СП42-1																			
ЭС42-1		422.4	430.8	633.2				1990.4	2010.3	2874.7			422.4	19.2	1971.2			2412.8	3507.9
Б1-2	582200				54.6	55.1	55.1	397.2	401.2	573.7				41.2	181.2	229.4		451.8	628.8
Соединит. изделия								18.0	18.2	26.0						18.0		18.0	26.0
Затяжки								1152.0	1163.5	1663.8						1152.0		1152.0	1663.8
Подвески					69.2	69.8	69.8								69.2			69.2	69.8
Всего:		422.4	430.8	633.2	123.8	124.9	124.9	3557.6	3593.2	5138.2			422.4	60.4	2221.6	1399.4		4103.8	5896.3
СК42-1																			
ЭС42-1		422.4	430.8	633.2				1990.4	2010.3	2874.7			422.4	19.2	1971.2			2412.8	3507.9
Б1-2	582200				54.6	55.1	55.1	397.2	401.2	573.7				41.2	181.2	229.4		451.8	628.8
Соединит. изделия								18.0	18.2	26.0						18.0		18.0	26.0
Затяжки								1152.0	1163.5	1663.8						1152.0		1152.0	1663.8
Подвески					92.9	93.8	93.8								92.9			92.9	93.8
Всего:		422.4	430.8	633.2	147.5	148.9	148.9	3557.6	3593.2	5138.2			422.4	60.4	2245.3	1399.4		4127.5	5920.3
СП42-2																			
ЭС42-2		422.4	430.8	633.2				2590.4	2616.3	3741.3			422.4	19.2	2571.2			3012.8	4374.5
Б1-8	582200				54.6	55.1	55.1	432.4	436.7	624.4				41.2	181.2	115.2	149.4	487.0	679.5
Соединит. изделия								18.0	18.2	26.0						18.0		18.0	26.0
Затяжки								1152.0	1163.5	1663.8						1152.0		1152.0	1663.8
Подвески					69.2	69.8	69.8								69.2			69.2	69.8
Всего:		422.4	430.8	633.2	123.8	124.9	124.9	4192.8	4234.7	6055.5			422.4	60.4	2821.6	1285.2	149.4	4739.0	6813.6

Взам. инв.№ | Подпись и дата | Инв.№ подл.

Нач.СКО	Курбатов		30.11.8
Н.контр.	Неофитов		30.11.8
Гл.констр.	Миронков		30.11.8
ГИП	Неофитов		30.11.8
Рук.гр.	Романцев		30.11.8
Ст.инж.	Минина		30.11.8
Ст.техн.	Снарская		30.11.8

I.266.I-2.0-00ВМI

Своды с затяжками. Ведомость расхода арматурной стали

Стадия	Лист	Листов
Р	1	8

ЛенЗНИИЭП

Марка изделия	Код изделия	Расход арматурной стали, кг по классам: Вр-I			А-I			А-III					Всего арматурной стали, кг по укрупненному сортаменту: катанка	мелкосортная	среднесортная	крупносортная	Итого в натур. массе	Итого приведен. к классу А-I
		код 121400			код 093009			код 093005						код 093400	093300	093200	093100	
		по серии	с учетом $K_{отх.}$ = 1.02	Приведен. к А-I K=1.47	по серии	с учетом $K_{отх.}$ = 1.01	Приведен. к А-I K=1.0	по серии	с учетом $K_{отх.}$ = 1.01	Приведен. к А-I. K=1.43			ф4 ф5	ф от 6 до 9	ф от 10 до 18	ф от 20 до 30	ф от 32 до 250		
СК42-2																		
ЭС42-2		422.4	430.8	633.2				2590.4	2616.3	3741.3			422.4	19.2	2571.2			3012.8	4374.5
Б1-8	582200				54.6	55.1	55.1	432.4	436.7	624.4				41.2	181.2	117.2	149.4	487.0	679.5
Соединит. изделия								18.0	18.2	26.0						18.0		18.0	26.0
Затяжки								1152.0	1163.5	1663.8						1152.0		1152.0	1663.8
Подвески					92.9	93.8	93.8								92.9			92.9	93.8
Всего:		422.4	430.8	633.2	147.5	148.9	148.9	4192.8	4234.7	6055.5			422.4	60.4	2845.3	1285.2	149.4	4762.7	6837.6
СП42-3																		
ЭС42-3		422.4	430.8	633.2				3273.2	3305.9	4727.4			422.4	19.2	3254.0			3695.6	5360.6
Б1-3	582200				54.6	55.1	55.1	467.6	472.3	675.3				41.2	181.2		299.8	522.2	730.4
Соединит. изделия								18.0	18.2	26.0						18.0		18.0	26.0
Затяжки								1503.0	1518.0	2170.7							1503.0	1503.0	2170.7
Подвески					69.2	69.8	69.8								69.2			69.2	69.8
Всего:		422.4	430.8	633.2	123.8	124.9	124.9	5261.8	5314.4	7599.4			422.4	60.4	3504.4	18.0	1802.8	5808.0	8357.5
СК42-3																		
ЭС42-3		422.4	430.8	633.2				3273.2	3305.9	4727.4			422.4	19.2	3254.0			3695.6	5360.6
Б1-3	582200				54.6	55.1	55.1	467.6	472.3	675.3				41.2	181.2		299.8	522.2	730.4
Соединит. изделия								18.0	18.2	26.0						18.0		18.0	26.0
Затяжки								1503.0	1518.0	2170.7							1503.0	1503.0	2170.7
Подвески					92.9	93.8	93.8								92.9			92.9	93.8
Всего:		422.4	430.8	633.2	147.5	148.9	148.9	5261.8	5314.4	7599.4			422.4	60.4	3528.1	18.0	1802.8	5831.7	8381.5

Взам. инв.№ | Подпись и дата | Инв.№ подл.

Марка изделия	Код изделия	Расход арматурной стали, кг по классам											Всего арматурной стали, кг по укрупненному сортаменту					Итого в натур. массе	Итого приведен. к классу А-I
		Вр-I			А-I			А-III					катанка		мелко сортная	средне сортная	крупно сортная		
		код																	
		121400			093009			093005						093400	093300	093200	093100		
		по серии	с учетом К = 1.02 отх.	Приведен. к А-I К=1.47	по серии	с учетом К = 1.01 отх.	Приведен. к А-I К=1.0	по серии	с учетом К = 1.01 отх.	Приведен. к А-I К=1.43			ф4 ф5	ф от 6 до 9	ф от 10 до 18	ф от 20 до 30	ф от 32 до 250		
СП36-1																			
ЭС36-1		370.8	378.2	555.9				1715.2	1732.3	2477.1			370.8	16.9	1698.3			2086.0	3033.0
Б1-1	582200				54.6	55.1	55.1	307.6	310.7	444.3				116.0	63.2	183.0		362.2	499.4
Соединит. изделия								15.6	15.7	22.4						15.6		15.6	22.4
Затяжки								777.6	785.3	1123.0						777.6		777.6	1123.0
Подвески					45.0	45.4	45.4								45.0			45.0	45.4
Всего:		370.8	378.2	555.9	99.6	100.5	100.5	2816.0	2844.0	4066.8			370.8	132.9	1806.5	976.2		3286.4	4723.2
СК36-1																			
ЭС36-1		370.8	378.2	555.9				1715.2	1732.3	2477.1			370.8	16.9	1698.0			2085.7	3033.0
Б1-1	582200				54.6	55.1	55.1	307.6	310.7	444.3				116.0	63.2	183.0		362.2	499.4
Соединит. изделия								15.6	15.7	22.4						15.6		15.6	22.4
Затяжки								777.6	785.3	1123.0						777.6		777.6	1123.0
Подвески					60.5	61.1	61.1								60.5			60.5	61.1
Всего:		370.8	378.2	555.9	115.1	116.2	116.2	2816.0	2844.0	4066.8			370.8	132.9	1821.7	976.2		3301.6	4738.9
СП36-2																			
ЭС36-2		370.8	378.2	555.9				2232.9	2255.2	3224.9			370.8	16.9	2216.0			2603.7	3780.8
Б1-4	582200				54.6	55.1	55.1	353.6	357.1	510.6				76.6	125.4	206.2		408.2	565.7
Соединит. изделия								15.6	15.7	22.4						15.6		15.6	22.4
Затяжки								977.4	987.2	1411.6						977.4		977.4	1411.6
Подвески					45.0	45.4	45.4								45.0			45.0	45.4
Всего:		370.8	378.2	555.9	99.6	100.5	100.5	3579.5	3615.2	5169.5			370.8	93.5	2386.4	1199.2		4049.9	5825.9

Взам. инв № | Подпись и дата | Инв. № подл

Марка изделия	Код изделия	Расход арматурной стали, кг по классам											Всего арматурной стали, кг по укрупненному сортаменту					Итого в натур. массе	Итого приведен к классу А-I
		Вр-I			А-I			А-III					катанка		мелко сортная	средне сортная	крупно сортная		
		код																	
		121400			093009			093005						093400	093300	093200	093100		
		по серии	с учетом К=1.02 отх.	Приведен к А-I К=1.47	по серии	с учетом К=1.01 отх.	Приведен к А-I К=1.0	по серии	с учетом К=1.01 отх.	Приведен к А-I К=1.43			ф4 ф5	ф от 6 до 9	ф от 10 до 18	ф от 20 до 30	ф от 32 до 250		
СК36-2																			
ЭС36-2		370.8	378.2	555.9				2232.9	2255.2	3224.9			370.8	16.9	2216.0			2603.7	3780.8
Б1-4	582200				54.6	55.1	55.1	353.6	357.1	510.6				76.6	125.4	206.2		408.2	565.7
Соединит. изделия								15.6	15.7	22.4						15.6		15.6	22.4
Затяжки								977.4	987.2	1411.6						977.4		977.4	1411.6
Подвески					60.5	61.1	61.1								60.5			60.5	61.1
Всего:		370.8	378.2	555.9	115.1	116.2	116.2	3579.5	3615.2	5169.5			370.8	93.5	2401.9	1199.2		4065.4	5841.6
СП36-3																			
ЭС36-3		370.8	378.2	555.9				2821.5	2849.7	4075.0			370.8	16.9	2804.6			3192.3	4630.9
Б1-8	582200				54.6	55.1	55.1	432.4	436.7	624.4				41.2	181.2	115.2	149.4	487.0	679.5
Соединит. изделия								15.6	15.7	22.4						15.6		15.6	22.4
Затяжки								977.4	987.2	1411.6						977.4		977.4	1411.6
Подвески					45.0	45.4	45.4								45.0			45.0	45.4
Всего:		370.8	378.2	555.9	99.6	100.5	100.5	4246.9	4289.3	6133.4			370.8	58.1	3030.8	1108.2	149.4	4717.3	6789.8
СК36-3																			
ЭС36-3		370.8	378.2	555.9				2821.5	2849.7	4075.0			370.8	16.9	2804.6			3192.3	4630.9
Б1-8	582200				54.6	55.1	55.1	432.4	436.7	624.4				41.2	181.2	115.2	149.4	487.0	679.5
Соединит. изделия								15.6	15.7	22.4						15.6		15.6	22.4
Затяжки								977.4	987.2	1411.6						977.4		977.4	1411.6
Подвески					60.5	61.1	61.1								60.5			60.5	61.1
Всего:		370.8	378.2	555.9	115.1	116.2	116.2	4246.9	4289.3	6133.4			370.8	58.1	3046.3	1108.2	149.4	4732.8	6805.5

Взам. инв № | Подпись и дата | Инв.№ подл.

Марка изделия	Код изделия	Расход арматурной стали, кг по классам											Всего арматурной стали, кг по укрупненному сортаменту					Итого в натур. массе	Итого приведен. к классу А-I
		Вр-I			А-I			А-III					катанка		мелко сортная	средне сортная	крупно сортная		
		код																	
		121400			093009			093005						093400	093300	093200	093100		
		по серии	с учетом К = 1.02 отх.	Приведен. к А-I К = 1.47	по серии	с учетом К = 1.01 отх.	Приведен. к А-I К = 1.0	по серии	с учетом К = 1.01 отх.	Приведен. к А-I К = 1.43			ф4 ф5	ф от 6 до 9	ф от 10 до 18	ф от 20 до 30	ф от 32 до 250		
СП 30-1																			
ЭС 30-1		322.8	329.2	483.9				1440.2	1454.6	2080.0			322.8	15.0	1425.2			1763.0	2563.9
Б1-6	582200				54.6	55.1	55.1	286.8	289.7	414.2				116.0	63.2	162.2		341.4	469.3
Соединит. изделия								13.2	13.3	19.0						13.2		13.2	19.0
Затяжки								495.0	499.9	714.8						495.0		495.0	714.8
Подвески					36.0	36.3	36.3								36.0			36.0	36.3
Всего:		322.8	329.2	483.9	90.6	91.4	91.4	2235.2	2257.5	3228.0			322.8	131.0	1524.4	670.4		2648.6	3803.3
СК 30-1																			
ЭС 30-1		322.8	329.2	483.9				1440.2	1454.6	2080.0			322.8	15.0	1425.2			1763.0	2563.9
Б1-6	582200				54.6	55.1	55.1	286.8	289.7	414.2				116.0	63.2	162.2		341.4	469.3
Соединит. изделия								13.2	13.3	19.0						13.2		13.2	19.0
Затяжки								495.0	499.9	714.8						495.0		495.0	714.8
Подвески					47.2	47.6	47.6								47.2			47.2	47.6
Всего:		322.8	329.2	483.9	101.8	102.7	102.7	2235.2	2257.5	3228.0			322.8	131.0	1535.6	670.4		2659.8	3814.6
СП 30-2																			
ЭС 30-2		322.8	329.2	483.9				1875.2	1893.9	2708.2			322.8	15.0	1860.2			2198.0	3192.1
Б1-1	582200				54.6	55.1	55.1	307.6	310.7	444.3				116.0	63.2	183.0		362.2	499.4
Соединит. изделия								13.2	13.3	19.0						13.2		13.2	19.0
Затяжки								640.8	647.2	925.5						640.8		640.8	925.5
Подвески					36.0	36.3	36.3								36.0			36.0	36.3
Всего:		322.8	329.0	483.9	90.6	91.4	91.4	2836.8	2865.1	4097.0			322.8	131.0	1959.4	837.0		3250.2	4672.3

Инв.№ подл. | Подпись и дата | Взам. инв.№

Марка изделия	Код изделия	Расход арматурной стали, кг по классам											Всего арматурной стали, кг по укрупненному сортаменту					Итого в натур. массе	Итого приведен. к классу А-I
		Вр-I			А-I			А-III					катанка		мелко сортная	средне сортная	крупно сортная		
		код 121400			093009			093005						093400	093300	093200	093100		
		по серии	с учетом $K_{отх.}=1.02$	Приведен. к А-I $K=1.47$	по серии	с учетом $K_{отх.}=1.01$	Приведен. к А-I $K=1.0$	по серии	с учетом $K_{отх.}=1.01$	Приведен. к А-I $K=1.43$			ф4 ф5	ф от 6 до 9	ф от 10 до 18	ф от 20 до 30	ф от 32 до 250		
СК 30-2																			
ЭС 30-2		322.8	329.2	483.9				1875.2	1893.9	2708.2			322.8	15.0	1860.2			2198.0	3192.1
Б1-1	582200				54.6	55.1	55.1	307.6	310.7	444.3				116.0	63.2	183.0		362.2	499.4
соединит. изделия								13.2	13.3	19.0						13.2		13.2	19.0
Затяжки								640.8	647.2	925.5						640.8		640.8	925.5
Подвески					47.2	47.6	47.6								47.2			47.2	47.6
Всего:		322.8	329.2	483.9	101.8	102.7	102.7	2836.8	2865.1	4097.0			322.8	131.0	1970.6	837.0		3261.4	4683.6
СП 30-3																			
ЭС 30-3		322.8	329.2	483.9				2369.0	2392.7	3421.5			322.8	15.0	2354.0			2691.8	3905.4
Б1-4	582200				54.6	55.1	55.1	353.6	357.1	510.6				76.6	125.4	206.2		408.2	565.7
соединит. изделия								13.2	13.3	19.0						13.2		13.2	19.0
Затяжки								802.8	810.8	1159.4						802.8		802.8	1159.4
Подвески					36.0	36.3	36.3								36.0			36.0	36.3
Всего:		322.8	329.2	483.9	90.6	91.4	91.4	3538.6	3573.9	5110.5			322.8	91.6	2515.4	1022.2		3952.0	5685.8
СК 30-3																			
ЭС 30-3		322.8	329.2	483.9				2369.0	2392.7	3421.5			322.8	15.0	2354.0			2691.8	3905.4
Б1-4	582200				54.6	55.1	55.1	353.6	357.1	510.6				76.6	125.4	206.2		408.2	565.7
соединит. изделия								13.2	13.3	19.0						13.2		13.2	19.0
Затяжки								802.8	810.8	1159.4						802.8		802.8	1159.4
Подвески					47.2	47.6	47.6								47.2			47.2	47.6
Всего:		322.8	329.2	483.9	101.8	102.7	102.7	3538.6	3573.9	5110.5			322.8	91.6	2526.6	1022.2		3963.2	5697.1

Инв.№ подл. | Подпись и дата | Взам. инв.№

Марка изделия	Код изделия	Расход арматурной стали, кг по классам											Всего арматурной стали, кг по укрупненному сортаменту					Итого в натур. массе	Итого приведен. к классу А-I
		Вр-I			А-I			А-III					катанка		мелко сортная	средне сортная	крупно сортная		
		код																	
		121400			093009			093005						093400	093300	093200	093100		
		по серии	с учетом $K_{отх.}=1.02$	Приведен. к А-I $K=1.47$	по серии	с учетом $K_{отх.}=1.01$	Приведен. к А-I $K=1.0$	по серии	с учетом $K_{отх.}=1.01$	Приведен. к А-I $K=1.43$			ф4 ф5	ф от 6 до 9	ф от 10 до 18	ф от 20 до 30	ф от 32 до 250		
СП 24-1																			
ЭС 24-1		272.4	277.8	408.4				1168.4	1180.0	1687.4			272.4	12.6	1155.8			1440.8	2095.8
Б1-7	582200				54.6	55.1	55.1	210.2	212.3	303.5				84.2	63.2	117.4		264.8	358.6
Соединит. изделия								10.8	10.9	15.5						10.8		10.8	15.5
Затяжки								334.8	338.1	483.5						334.8		334.8	483.5
Подвески					15.5	15.6	15.6								15.5			15.5	15.6
Всего:		272.4	277.8	408.4	70.1	70.7	70.7	1724.2	1741.3	2489.9			272.4	96.8	1234.5	463.0		2066.7	2969.0
СК 24-1																			
ЭС 24-1		272.4	277.8	408.4				1168.4	1180.0	1687.4			272.4	12.6	1155.8			1440.8	2095.8
Б1-7	582200				54.6	55.1	55.1	210.2	212.3	303.5				84.2	63.2	117.4		264.8	358.6
Соединит. изделия								10.8	10.9	15.5						10.8		10.8	15.5
Затяжки								334.8	338.1	483.5						334.8		334.8	483.5
Подвески					20.3	20.4	20.5								20.3			20.3	20.5
Всего:		272.4	277.8	408.4	74.9	75.6	75.6	1724.2	1741.3	2489.9			272.4	96.8	1239.3	463.0		2071.5	2973.9
СП 24-2																			
ЭС 24-2		272.4	277.8	408.4				1520.0	1535.2	2195.3			272.4	12.6	1507.4			1792.4	2603.7
Б1-5	582200				54.6	55.1	55.1	266.2	268.8	384.3				116.0	63.2	141.6		320.8	439.4
Соединит. изделия								10.8	10.9	15.5						10.8		10.8	15.5
Затяжки								404.4	408.4	584.0						404.4		404.4	584.0
Подвески					15.5	15.6	15.6								15.5			15.5	15.6
Всего:		272.4	277.8	408.4	70.1	70.7	70.7	2201.4	2223.3	3179.1			272.4	128.6	1586.1	556.8		2543.9	3658.2

Взам. инв. № | Подпись и дата | Инв. № подл.

Марка изделия	Код изделия	Расход арматурной стали, кг по классам											Всего арматурной стали, кг по укрупненному сортаменту					Итого в натур. массе	Итого приведен. к классу А-I
		Вр-I			А-I			А-III					катанка		мелко сортная	средне сортная	крупно сортная		
		код																	
		121400			093009			093005						093400	093300	093200	093100		
		по серии	с учетом К отх. = 1.02	Приведен. к А-I К=1.47	по серии	с учетом К отх. = 1.01	Приведен. к А-I К=1.0	по серии	с учетом К отх. = 1.01	Приведен. к А-I К=1.43			ф4 ф5	ф от 6 до 9	ф от 10 до 18	ф от 20 до 30	ф от 32 до 250		
СК24-2																			
ЭС24-2		272.4	277.8	408.4				1520.0	1535.2	2195.3			272.4	12.6	1507.4			1792.4	2603.7
Б1-5	582200				54.6	55.1	55.1	266.2	268.8	384.3				116.0	63.2	141.6		320.8	439.4
Соединит. изделия								10.8	10.9	15.5						10.8		10.8	15.5
Затяжки								404.4	408.4	584.0						404.4		404.4	584.0
Подвески					20.3	20.5	20.5								20.3			20.3	20.5
Всего:		272.4	277.8	408.4	74.9	75.6	75.6	2201.4	2223.3	3179.1			272.4	128.6	1590.9	556.8		2548.7	3663.1
СП24-3																			
ЭС24-3		272.4	277.8	408.4				1920.2	1939.4	2773.3			272.4	12.6	1907.6			2192.6	3181.7
Б1-6	582200				54.6	55.1	55.1	286.8	289.7	414.2				116.0	63.2	162.2		341.4	469.3
Соединит. изделия								10.8	10.9	15.5						10.8		10.8	15.5
Затяжки								404.4	408.4	584.0						404.4		404.4	584.0
Подвески					15.5	15.6	15.6								15.5			15.5	15.6
Всего:		272.4	277.8	408.4	70.1	70.7	70.7	2622.2	2648.4	3787.0			272.4	128.6	1986.3	577.4		2964.7	4266.1
СК24-3																			
ЭС24-3		272.4	277.8	408.4				1920.2	1939.4	2773.3			272.4	12.6	1907.6			2192.6	3181.7
Б1-6	582200				54.6	55.1	55.1	286.8	289.7	414.2				116.0	63.2	162.2		341.4	469.3
Соединит. изделия								10.8	10.9	15.5						10.8		10.8	15.5
Затяжки								404.4	408.4	584.0						404.4		404.4	584.0
Подвески					20.3	20.5	20.5								20.3			20.3	20.5
Всего:		272.4	277.8	408.4	74.9	75.6	75.6	2622.2	2648.4	3787.0			272.4	128.6	1991.1	577.4		2969.5	4271.0

Взам. инв.№ | Подпись и дата | Инв.№ подл.

Марка изделия	Код изделия	наименование и код																						Итого в натур. массе	Итого приведен. к классу С38/23
		среднесортная сталь 093200, 095200				крупносортная сталь 093100, 095100								балки и швеллеры 092500		трубы сварн. 137000		метизы 120000				сетки тканые			
		расход, кг																							
		Полоса в: от 50 до 56	ф от 20 до 30 и от 20 до 28	Итого	с учетом $K_{отх}$ = 1.01	Полоса в: от 60 до 200	L 75×45 и более	L 50×50 и более	Всего конструкционной стали	ф от 32 до 250 и ⌶ 32 и более	Итого	с учетом $K_{отх}$ = 1.01	⊏	с учетом $K_{отх}$ = 1.01	трубы	с учетом $K_{отх}$ = 1.01	Болты	Гайки	Итого	с учетом $K_{отх}$ = 1.01	Сетки	с учетом $K_{отх}$ = 1.01		
СП42-1																									
ЭС 42-1						55.7			55.7		55.7	56.3			3.4	3.43					531.6	536.9	590.7	596.6
Б1-2	582200					17.0	8.8		25.8		25.8	26.0											25.8	26.0
Соединит. изделия						31.8			31.8		31.8	32.1											31.8	32.1
Затяжки						52.8			52.8	222.0	274.8	277.5						4.4	4.4	4.44			279.2	384.9
Подвески		5.4		5.4	5.45			57.3	57.3		57.3	57.8						1.1	1.1	1.11			63.8	64.4
Всего:		5.4		5.4	5.45	157.3	8.8	57.3	223.4	222.0	445.4	449.7			3.4	3.43		5.5	5.5	5.55	531.6	536.9	991.3	1104.0
СК42-1																									
ЭС 42-1						55.7			55.7		55.7	56.3			3.4	3.43					531.6	536.9	590.7	596.6
Б1-2	582200					17.0	8.8		25.8		25.8	26.0											25.8	26.0
Соединит. изделия						73.4			73.4		73.4	74.1	151.7	153.2			18.6	3.2	21.8	22.0			246.9	249.3
Затяжки						52.8			52.8	222.0	274.8	277.5						4.4	4.4	4.44			279.2	384.9
Подвески		7.2		7.2	7.27			64.3	64.3		64.3	64.9						1.3	1.3	1.31			72.8	73.5
Всего:		7.2		7.2	7.27	198.9	8.8	64.3	272.0	222.0	494.0	498.8	151.7	153.2	3.4	3.43	18.6	8.9	27.5	27.75	531.6	536.9	1215.4	1330.3
СП42-2																									
ЭС42-2						55.7			55.7		55.7	56.3			3.4	3.43					531.6	536.9	590.7	596.6
Б1-8	582200					17.0	8.8		25.8		25.8	26.0											25.8	26.0
Соединит. изделия						39.0			39.0		39.0	39.4											39.0	39.4
Затяжки						52.8			52.8	222.0	274.8	277.5						4.4	4.4	4.44			279.2	384.9
Подвески		5.4		5.4	5.45			57.3	57.3		57.3	57.8						1.1	1.1	1.11			63.8	64.4
Всего:		5.4		5.4	5.45	164.5	8.8	57.3	230.6	222.0	452.6	457.0			3.4	3.43		5.5	5.5	5.55	531.6	536.9	998.5	1111.3

Взам. инв № | Подпись и дата | Инв.№ подл.

Нач.СКО	Курбатов		30.06.82
Н.контр.	Неофитов		30.11.82
Гл.констр.	Миронков		30.11.82
ГИП	Неофитов		30.11.82
Рук. гр.			30.11.82
Ст. инж.	Минина		30.11.82
Ст. техн.	Снарская		30.11.82

I.266.I-2.0-ООВМ2

Своды с затяжками. Ведомость расхода прокатной стали и метизов

Стадия	Лист	Листов
Р	1	8

ЛенЗНИИЭП

Марка изделия	Код изделия	наименование и код: среднесортная сталь 093200, 095200				крупносортная сталь 093100, 095100							балки и швеллеры 092500		трубы свар. 137000		метизы 120000				сетки тканые		Итого в нормат. массе	Итого приведен. к классу С38/23
		расход, кг																						
		Полоса в= от 50 до 56	ф от 20 до 30 и от 20 до 28	Итого	с учетом К=1.01 отх.	Полоса в= от 60 до 200	L 75×45 и более	L 50×50 и более	Всего конструкционной стали	ф от 32 до 250 и 32 и более	Итого	с учетом К=1.01 отх.	С	с учетом К=1.01 отх.	трубы	с учетом К=1.01 отх.	Болты	Гайки	Итого	с учетом К=1.01 отх.	Сетки	с учетом К=1.01 отх.		
СК42-2																								
ЭС42-2						55.7			55.7		55.7	56.3			3.4	3.43					531.6	536.9	590.7	596.6
Б1-8	582200					17.0	8.8		25.8		25.8	26.0											25.8	26.0
Соединит. изделия						80.6			80.6		80.6	81.4	151.7	153.2			18.6	3.2	21.8	22.0			254.1	256.6
Затяжки						52.8			52.8	222.0	274.8	277.5						4.4	4.4	4.44			279.2	384.9
Подвески		7.2		7.2	7.27			64.3	64.3		64.3	64.9						1.3	1.3	1.31			72.8	73.5
Всего:		7.2		7.2	7.27	206.1	8.8	64.3	279.2	222.0	501.2	506.1	151.7	153.2	3.4	3.43	18.6	8.9	27.5	27.75	531.6	536.9	1222.6	1337.6
СП42-3																								
ЭС42-3						55.7			55.7		55.7	56.3			3.4	3.43					531.6	536.9	590.7	596.6
Б1-3	582200					17.0	8.8		25.8		25.8	26.0											25.8	26.0
Соединит. изделия						46.2			46.2		46.2	46.6											46.2	46.6
Затяжки						52.8			52.8	222.0	274.8	277.5						4.4	4.4	4.44			279.2	384.9
Подвески		5.4		5.4	5.45			57.3	57.3		57.3	57.8						1.1	1.1	1.11			63.8	64.4
Всего:		5.4		5.4	5.45	171.7	8.8	57.3	237.8	222.0	459.8	464.2			3.4	3.43		5.5	5.5	5.55	531.6	536.9	1005.7	1118.5
СК42-3																								
ЭС42-3						55.7			55.7		55.7	56.3			3.4	3.43					531.6	536.9	590.7	596.6
Б1-3	582200					17.0	8.8		25.8		25.8	26.0											25.8	26.0
Соединит. изделия						87.8			87.8		87.8	88.6	151.7	153.2			18.6	3.2	21.8	22.0			261.3	263.8
Затяжки						52.8			52.8	222.0	274.8	277.5						4.4	4.4	4.44			279.2	384.9
Подвески		7.2		7.2	7.27			64.3	64.3		64.3	64.9						1.3	1.3	1.31			72.8	73.5
Всего:		7.2		7.2	7.27	213.3	8.8	64.3	286.4	222.0	508.4	513.3	151.7	153.2	3.4	3.43	18.6	8.9	27.5	27.75	531.6	536.9	1229.8	1344.8

Взам. инв.№ | Подпись и дата | Инв.№ подл.

Марка изделия	Код изделия	наименование и код																					
		среднесортная сталь 093200, 095200				крупносортная сталь 093100, 095100							балки и швеллеры 092500		трубы сварн. 137000		метизы 120000				сетки тканые		Итого в натур. массе	Итого приведен к классу С 38/23
		расход, кг																						
		Полоса в= от 50 до 56	ф от 20 до 30 и от 20 до 28	Итого	с учетом К=1.01 отх.	Полоса в= от 60 до 200	L 75×45 и более	L 50×50 и более	Всего конструкционной стали	ф от 32 до 250 и 32 и более	Итого	с учетом К=1.01 отх.	С	с учетом К=1.01 отх.	трубы	с учетом К=1.01 отх.	Болты	Гайки	Итого	с учетом К=1.01 отх.	Сетки	с учетом К=1.01 отх.		
СП36-1																								
ЭС36-1						50.2			50.2		50.2	50.7			3.4	3.43					459.6	464.2	513.2	518.3
Б1-1	582200					17.0	8.8		25.8		25.8	26.0											25.8	26.0
Соединит. изделия						31.8			31.8		31.8	32.1											31.8	32.1
Затяжки						52.8			52.8	153.6	206.4	208.4						2.7	2.7	2.72			209.1	282.2
Подвески		3.6		3.6	3.63			38.2	38.2		38.2	38.5						0.7	0.7	0.7			42.5	42.8
Всего:		3.6		3.6	3.63	151.8	8.8	38.2	198.8	153.6	352.4	355.7			3.4	3.43		3.4	3.4	3.42	459.6	464.2	822.4	901.4
СК36-1																								
ЭС36-1						50.2			50.2		50.2	50.7			3.4	3.43					459.6	464.2	513.2	518.3
Б1-1	582200					17.0	8.8		25.8		25.8	26.0											25.8	26.0
Соединит. изделия						68.2			68.2		68.2	68.8	132.7	134.0			16.2	2.8	19.0	19.2			219.9	222.0
Затяжки						52.8			52.8	153.6	206.4	208.4						2.7	2.7	2.72			209.1	282.2
Подвески		4.8		4.8	4.84			42.8	42.8		42.8	43.2						0.8	0.8	0.8			48.4	48.8
Всего:		4.8		4.8	4.84	188.2	8.8	42.8	239.8	153.6	393.4	397.1	132.7	134.0	3.4	3.43	16.2	6.3	22.5	22.7	459.6	464.2	1016.4	1097.3
СП36-2																								
ЭС36-2						50.2			50.2		50.2	50.7			3.4	3.43					459.6	464.2	513.2	518.3
Б1-4	582200					17.0	8.8		25.8		25.8	26.0											25.8	26.0
Соединит. изделия						39.0			39.0		39.0	39.3											39.0	39.3
Затяжки						52.8			52.8	222.0	274.8	277.5						4.4	4.4	4.44			279.2	384.9
Подвески		3.6		3.6	3.63			38.2	38.2		38.2	38.5						0.7	0.7	0.7			42.5	42.8
Всего:		3.6		3.6	3.63	159.0	8.8	38.2	206.0	222.0	428.0	432.0			3.4	3.43		5.1	5.1	5.14	459.6	464.2	899.7	1011.3

Взам. инв.№ | Подпись и дата | Инв.№ подл.

Марка изделия	Код изделия	наименование и код																						
		среднесортная сталь 093200, 095200				крупносортная сталь 093100, 095100							балки и швеллеры 092500		трубы сварн. 137000		метизы 120000				сетки тканые		Итого в натур. массе	Итого приведен. к классу С 38/23
		расход, кг																						
		Полоса в= от 50 до 56	ф от 20 до 30 и от 20 до 28	Итого	с учетом К=1.01 отх.	Полоса в= от 60 до 200	L 75×45 и более	L 90×50 и более	Всего конструкционной стали	ф от 32 до 250 и 32 и более	Итого	с учетом К=1.01 отх.	С	с учетом К=1.01 отх.	трубы	с учетом К=1.01 отх.	Болты	Гайки	Итого	с учетом К=1.01 отх.	Сетки	с учетом К=1.01 отх.		
СК36-2																								
ЭС36-2						50.2			50.2		50.2	50.7			3.4	3.43					459.6	464.2	513.2	518.3
Б1-4	582200					17.0	8.8		25.8		25.8	26.0											25.8	26.0
соединит. изделия						75.4			75.4		75.4	76.1	132.7	134.0			16.2	2.8	19.0	19.2			227.1	229.3
Затяжки						52.8			52.8	222.0	274.8	277.5						4.4	4.4	4.44			279.2	384.9
Подвески		4.8		4.8	4.84			42.8	42.8		42.8	43.2						0.8	0.8	0.8			48.4	48.8
Всего:		4.8		4.8	4.84	195.4	8.8	42.8	247.0	222.0	469.0	473.5	132.7	134.0	3.4	3.43	16.2	8.0	24.2	24.4	459.6	464.2	1093.7	1207.3
СП36-3																								
ЭС36-3						50.2			50.2		50.2	50.7			3.4	3.43					459.6	464.2	513.2	518.3
Б1-8	582200					17.0	8.8		25.8		25.8	26.0											25.8	26.0
соединит. изделия						46.2			46.2		46.2	46.6											46.2	46.6
Затяжки						52.8			52.8	222.0	274.8	277.5						4.4	4.4	4.44			279.2	384.9
Подвески		3.6		3.6	3.63			38.2	38.2		38.2	38.5						0.7	0.7	0.7			42.5	42.8
Всего:		3.6		3.6	3.63	166.2	8.8	38.2	213.2	222.0	435.2	439.3			3.4	3.43		5.1	5.1	5.14	459.6	464.2	906.9	1018.6
СК36-3																								
ЭС36-3						50.2			50.2		50.2	50.7			3.4	3.43					459.6	464.2	513.2	518.3
Б1-8	582200					17.0	8.8		25.8		25.8	26.0											25.8	26.0
соединит. изделия						82.6			82.6		82.6	83.4	132.7	134.0			16.2	2.8	19.0	19.2			234.3	236.6
Затяжки						52.8			52.8	222.0	274.8	277.5						4.4	4.4	4.44			279.2	384.9
Подвески		4.8		4.8	4.84			42.8	42.8		42.8	43.2						0.8	0.8	0.8			48.4	48.8
Всего:		4.8		4.8	4.84	202.6	8.8	42.8	254.2	222.0	476.2	480.8	132.7	134.0	3.4	3.43	16.2	8.0	24.2	24.4	459.6	464.2	1100.9	1214.6

Взам. инв. № | Подпись и дата | Инв. № подл.

Марка изделия	Код изделия	наименование и код: среднесортная сталь 093200, 095200				крупносортная сталь 093100, 095100									балки и швеллеры 092500		трубы сварн. 117000		метизы 120000				сетки тканые		Итого в натур. массе	Итого приведен. к классу С38/23
		расход, кг: Полоса в= от 50 до 56	ф от 20 до 30 и от 20 до 28	Итого	с учетом К=1.01 отх.	Полоса в= от 60 до 200	L 75×45 и более	L 50×50 и более	Всего конструкционной стали	ф от 32 до 250 и 32 и более	Итого	с учетом К=1.01 отх.	С	с учетом К=1.01 отх.	трубы	с учетом К=1.01 отх.	болты	гайки	Итого	с учетом К=1.01 отх.	сетки	с учетом К=1.01 отх.		
СП30-1																										
ЭС30-1						45.0			45.0		45.0	45.4			3.4	3.43					387.0	390.9	435.4	439.7
Б1-6	582200					17.0	8.8		25.8		25.8	26.0											25.8	26.0
соединит. изделия						31.8			31.8		31.8	32.1											31.8	32.1
Затяжки			79.2	79.2	80.0	52.8			52.8	74.4	127.2	128.4						2.7	2.7	2.72			209.1	282.2
Подвески		3.6		3.6	3.63			38.2	38.2		38.2	38.5						0.7	0.7	0.7			42.5	42.8
Всего:		3.6	79.2	82.8	83.6	146.6	8.8	38.2	193.6	74.4	268.0	270.4			3.4	3.43		3.4	3.4	3.42	387.0	390.9	744.6	822.8
СК30-1																										
ЭС30-1						45.0			45.0		45.0	45.4			3.4	3.43					387.0	390.9	435.4	439.7
Б1-6	582200					17.0	8.8		25.8		25.8	26.0											25.8	26.0
соединит. изделия						57.8			57.8		57.8	58.3	94.8	95.7			11.6	2.0	13.6	13.7			166.2	167.7
Затяжки			79.2	79.2	80.0	52.8			52.8	74.4	127.2	128.4						2.7	2.7	2.72			209.1	282.2
Подвески		4.8		4.8	4.84			42.8	42.8		42.8	43.2						0.8	0.8	0.8			48.4	48.8
Всего:		4.8	79.2	84.0	84.84	172.6	8.8	42.8	224.2	74.4	298.6	301.3	94.8	95.7	3.4	3.43	11.6	5.5	17.1	17.2	387.0	390.9	884.9	964.4
СП30-2																										
ЭС30-2						45.0			45.0		45.0	45.4			3.4	3.43					387.0	390.9	435.4	439.7
Б1-1	582200					17.0	8.8		25.8		25.8	26.0											25.8	26.0
соединит. изделия						39.0			39.0		39.0	39.3											39.0	39.3
Затяжки			79.2	79.2	80.0	52.8			52.8	74.4	127.2	128.4						2.7	2.7	2.72			209.1	282.2
Подвески		3.6		3.6	3.63			38.2	38.2		38.2	38.5						0.7	0.7	0.7			42.5	42.8
Всего:		3.6	79.2	82.8	83.6	153.8	8.8	38.2	200.8	74.4	275.2	277.6			3.4	3.43		3.4	3.4	3.42	387.0	390.0	751.8	830.0

Взам. инв.№ | Подпись и дата | Инв.№ подл.

19833-01 ИБ

Марка изделия	Код изделия	наименование и код: среднесортная сталь 093200, 095200				крупносортная сталь 093100, 095100								балки и швеллеры 092500		трубы сварн. 137000		метизы 120000				сетки тканые		Итого в натур. массе	Итого приведен. к классу С 38/23
		расход, кг																							
		Полоса в= от 50 до 56	ф от 20 до 30 и от 20 до 28	Итого	с учетом К = 1.01 отх.	Полоса в= от 60 до 200	L 75×45 и более	L 50×50 и более	Всего конструкционной стали	ф от 32 до 250 и 32 и более	Итого	с учетом К = 1.01 отх.	С	с учетом К = 1.01 отх.	трубы	с учетом К = 1.01 отх.	Болты	Гайки	Итого	с учетом К = 1.01 отх.	Сетки	с учетом К = 1.01 отх.		
СК30-2																									
ЭС30-2						45.0			45.0		45.0	45.4			3.4	3.43					387.0	390.9	435.4	439.7
Б1-1	582200					17.0	8.8		25.8		25.8	26.0											25.8	26.0
соединит. изделия						65.0			65.0		65.0	65.6	94.8	95.7			11.6	2.0	13.6	13.7			173.4	175.0
Затяжки			79.2	79.2	80.0	52.8			52.8	74.4	127.2	128.4						2.7	2.7	2.72			209.1	282.2
Подвески		4.8		4.8	4.84			42.8	42.8		42.8	43.2						0.8	0.8	0.8			48.4	48.8
Всего:		4.8	79.2	84.0	84.8	179.8	8.8	42.8	231.4	74.4	305.8	308.6	94.8	95.7	3.4	3.43	11.6	5.5	17.1	17.2	387.0	390.9	892.1	971.7
СП30-3																									
ЭС30-3						45.0			45.0		45.0	45.4			3.4	3.43					387.0	390.9	435.4	439.7
Б1-4	582200					17.0	8.8		25.8		25.8	26.0											25.8	26.0
соединит. изделия						46.2			46.2		46.2	46.6											46.2	46.6
Затяжки						52.8			52.8	222.0	274.8	277.5						4.4	4.4	4.44			279.2	384.9
Подвески		3.6		3.6	3.63			38.2	38.2		38.2	38.5						0.7	0.7	0.7			42.5	42.8
Всего:		3.6		3.6	3.63	161.0	8.8	38.2	208.0	222.0	430.0	434.0			3.4	3.43		5.1	5.1	5.14	387.0	390.9	829.1	940.0
СК30-3																									
ЭС30-3						45.0			45.0		45.0	45.4			3.4	3.43					387.0	390.9	435.4	439.7
Б1-4	582200					17.0	8.8		25.8		25.8	26.0											25.8	26.0
соединит. изделия						72.2			72.2		72.2	72.9	94.8	95.7			11.6	2.0	13.6	13.7			180.6	182.3
Затяжки						52.8			52.8	222.0	274.8	277.5						4.4	4.4	4.44			279.2	384.9
Подвески		4.8		4.8	4.84			42.8	42.8		42.8	43.2						0.8	0.8	0.8			48.4	48.8
Всего:		4.8		4.8	4.84	187.0	8.8	42.8	238.6	222.0	460.6	465.0	94.8	95.7	3.4	3.43	11.6	7.2	18.8	18.9	387.0	390.9	969.4	1081.7

Инв.№ подл. | Подпись и дата | Взам. инв.№

Марка изделия	Код изделия	наименование и код: среднесортная сталь 093200, 095200				крупносортная сталь 093100, 095100							балки и швеллеры 092500		трубы сварн. 137000		метизы 120000				сетки тканые		Итого в натур. массе	Итого приведен. к классу С38/23
		расход, кг																						
		Полоса в= от 50 до 56	ф от 20 до 30 и от 20 до 28	Итого	с учетом К=1.01 отх.	Полоса в= от 60 до 200	L 75×45 и более	L 50×50 и более	Всего конструкционной стали	ф от 32 до 250 ×32 и более	Итого	с учетом К=1.01 отх.	С	с учетом К=1.01 отх.	трубы	с учетом К=1.01 отх.	Болты	Гайки	Итого	с учетом К=1.01 отх.	Сетки	с учетом К=1.01 отх.		
СП 24-1																								
ЭС 24-1						39.6			39.6		39.6	39.9			3.4	3.43					315.0	318.2	358.0	361.5
Б1-7	582200					17.0	8.8		25.8		25.8	26.0											25.8	26.0
соединит. изделия						31.8			31.8		31.8	32.1											31.8	32.1
Затяжки			45.6	45.6	46.1	42.0			42.0	37.2	79.2	79.9						1.9	1.9	1.91			126.7	166.4
Подвески		1.8		1.8	1.81			19.1	19.1		19.1	19.2						0.4	0.4	0.4			21.3	21.4
Всего:		1.8	45.6	47.4	47.9	130.4	8.8	19.1	158.3	37.2	195.5	197.1			3.4	3.43		2.3	2.3	2.31	315.0	318.2	563.6	607.4
СК 24-1																								
ЭС 24-1						39.6			39.6		39.6	39.9			3.4	3.43					315.0	318.2	358.0	361.5
Б1-7	582200					17.0	8.8		25.8		25.8	26.0											25.8	26.0
соединит. изделия						52.6			52.6		52.6	53.1	75.8	76.5			9.3	1.6	10.9	11.0			139.3	140.6
Затяжки			45.6	45.6	46.1	42.0			42.0	37.2	79.2	79.9						1.9	1.9	1.91			126.7	166.4
Подвески		2.4		2.4	2.42			21.4	21.4		21.4	21.6						0.5	0.5	0.5			24.3	24.5
Всего:		2.4	45.6	48.0	48.52	151.2	8.8	21.4	181.4	37.2	218.6	220.5	75.8	76.5	3.4	3.43	9.3	4.0	13.3	13.4	315.0	318.2	674.1	719.0
СП 24-2																								
ЭС 24-2						39.6			39.6		39.6	39.9			3.4	3.43					315.0	318.2	358.0	361.5
Б1-5	582200					17.0	8.8		25.8		25.8	26.0											25.8	26.0
соединит. изделия						39.0			39.0		39.0	39.3											39.0	39.3
Затяжки			52.8	52.8	53.3	52.8			52.8	37.2	90.0	90.9						2.7	2.7	2.72			145.5	189.0
Подвески		1.8		1.8	1.81			19.1	19.1		19.1	19.2						0.4	0.4	0.4			21.3	21.4
Всего:		1.8	52.8	54.6	55.1	148.4	8.8	19.1	176.3	37.2	213.5	215.3			3.4	3.43		3.1	3.1	3.12	315.0	318.2	589.6	637.2

Взам. инв.№ | Подпись и дата | Инв.№ подл.

Марка изделия	Код изделия	наименование и код: среднесортная сталь 093200, 095200				крупносортная сталь 093100, 095100																		Итого в натур. массе	Итого приведен. к классу С 38/23
		расход, кг																							
		Полоса в= от 50 до 56	ф от 20 до 30 и от 20 до 28	Итого	с учетом К = 1.01 отх.	Полоса в= от 60 до 200	L 75×45 и более	L 50×50 и более	Всего конструкционной стали	ф от 32 до 250 и 32 и более	Итого	с учетом К = 1.01 отх.	С	с учетом К = 1.01 отх.	трубы	с учетом К = 1.01 отх.	Болты	Гайки	Итого	с учетом К = 1.01 отх.	Сетки	с учетом К = 1.01 отх.		
СК24-2																									
ЭС24-2						39.6			39.6		39.6	39.9			3.4	3.43					315.0	318.2	358.0	361.5
Б1-5	582200					17.0	8.8		25.8		25.8	26.0											25.8	26.0
соединит. изделия						59.8			59.8		59.8	60.3	75.8	76.5			9.3	1.6	10.9	11.0			146.5	147.8
Затяжки			52.8	52.8	53.3	52.8			52.8	37.2	90.0	90.9						2.7	2.7	2.72			145.5	189.0
Подвески		2.4		2.4	2.42			21.4	21.4		21.4	21.6						0.5	0.5	0.5			24.3	24.5
Всего:		2.4	52.8	55.2	55.7	169.2	8.8	21.4	199.4	37.2	236.6	238.7	75.8	76.5	3.4	3.43	9.3	4.8	14.1	14.2	315.0	318.2	700.1	748.8
СП24-3																									
ЭС24-3						39.6			39.6		39.6	39.9			3.4	3.43					315.0	318.2	358.0	361.5
Б1-6	582200					17.0	8.8		25.8		25.8	26.0											25.8	26.0
соединит. изделия						46.2			46.2		46.2	46.6											46.2	46.6
Затяжки			52.8	52.8	53.3	52.8			52.8	37.2	90.0	90.9						2.7	2.7	2.72			145.5	189.0
Подвески		1.8		1.8	1.81			19.1	19.1		19.1	19.2						0.4	0.4	0.4			21.3	21.4
Всего:		1.8	52.8	54.6	55.1	155.6	8.8	19.1	183.5	37.2	220.7	222.6			3.4	3.43		3.1	3.1	3.12	315.0	318.2	596.8	644.5
СК24-3																									
ЭС24-3						39.6			39.6		39.6	39.9			3.4	3.43					315.0	318.2	358.0	361.5
Б1-6	582200					17.0	8.8		25.8		25.8	26.0											25.8	26.0
соединит. изделия						67.0			67.0		67.0	67.6	75.8	76.5			9.3	1.6	10.9	11.0			153.7	155.1
Затяжки			52.8	52.8	53.3	52.8			52.8	37.2	90.0	90.9						2.7	2.7	2.72			145.5	189.0
Подвески		2.4		2.4	2.42			21.4	21.4		21.4	21.6						0.5	0.5	0.5			24.3	24.5
Всего:		2.4	52.8	55.2	55.7	176.4	8.8	21.4	206.6	37.2	243.8	246.0	75.8	76.5	3.4	3.43	9.3	4.8	14.1	14.2	315.0	318.2	707.3	756.1

Инв.№ | Подпись и дата | Взам. инв.№

18823-01 48

Марка изделия	Код изделия	Бетон: Марка по прочности на сжатие	Бетон: Расход, м³ тяжелый	Бетон: Расход, м³ легкий	Бетон: Расход, м³ ячеистый	Цемент: Марка	Цемент: Т* на 1 м³ бетона в изделии	Цемент: Расход, Т Кол.	Цемент: Расход, Т с учетом $K_{отх.}$=1.006	Цемент: Расход, Т Коэффиц. приведен. к цементу М400	Цемент: Расход, Т Итого приведен. к марке 400	Инертные заполнители: наименование, код, расход м³ гравий 571120 К=0.8	щебень 571110	пористый заполнит. 571200 К=0.9	песок естествен. 571140 К=0.6			
СП42-1,СК42-1																		
ЭС 42-1		300	11.46			400	0.45	5.15	5.18	1.0	5.18	9.17			6.87			
Б1-2	582200	300	3.01			400	0.385	1.15	1.16	1.0	1.16		2.4		1.8			
Всего:			14.47					6.30	6.34		6.34	9.17	2.4		8.67			
СП42-2,СК42-2																		
ЭС42-2		300	11.46			400	0.45	5.15	5.18	1.0	5.18	9.17			6.87			
Б1-8	582200	300	3.01			400	0.385	1.15	1.16	1.0	1.16		2.4		1.8			
Всего:			14.47					6.30	6.34		6.34	9.17	2.4		8.67			
СП42-3,СК42-3																		
ЭС42-3		300	11.46			400	0.45	5.15	5.18	1.0	5.18	9.17			6.87			
Б1-3	582200	300	3.01			400	0.385	1.15	1.16	1.0	1.16		2.4		1.8			
Всего:			14.47					6.30	6.34		6.34	9.17	2.4		8.67			
СП36-1,СК36-1																		
ЭС 36-1		300	10.0			400	0.45	4.50	4.53	1.0	4.53	8.0			6.0			
Б1-1	582200	300	3.01			400	0.385	1.15	1.16	1.0	1.16		2.4		1.8			
Всего:			13.01					5.65	5.69		5.69	8.0	2.4		7.8			
СП36-2,СК36-2																		
ЭС 36-2		300	10.0			400	0.45	4.50	4.53	1.0	4.53	8.0			6.0			
Б1-4	582200	300	3.01			400	0.385	1.15	1.16	1.0	1.16		2.4		1.8			
Всего:			13.01					5.65	5.69		5.69	8.0	2.4		7.8			

*) Взят по табл. 3 „Методических указаний по определению потребности в материалах, конструкциях и деталях в составе проектной документации на строительство." (Госстрой СССР).

Нач. СКО	Курбатов		30.11.8
Н. контр.	Несфитов		30.11.8
Гл. констр.	Мирсков		30.11.82
ГИП	Несфитов		30.11.82
Рук. гр.	Романцев		30.11.8
Ст. инж.	Минина		30.11.8
Ст. техн.	Снарская		30.11.8

I.266.I-2.0-00ВМ3

Своды с затяжками. Ведомость расхода бетона, цемента и инертных заполнителей

Стадия	Лист	Листов
Р	1	3

ЛенЗНИИЭП

Взам. инв.№ | Подпись и дата | Инв.№ подл.

Марка изделия	Код изделия	Бетон: Марка по прочности на сжатие	Бетон: Расход, м³ тяжелый	Бетон: Расход, м³ легкий	Бетон: Расход, м³ ячеистый	Цемент: Марка	Цемент: Т на 1 м³ бетона в изделии	Цемент: Расход, Т Кол.	Цемент: Расход, Т с учетом $K_{отх.}$=1.006	Цемент: Расход, Т коэффиц. приведен. к цементу М400	Цемент: Расход, Т Итого приведен. к марке 400	Инертные заполнители: наименование, код, расход м³ гравий 571120 К=0.8	щебень 571110 К=0.8	пористый заполнит. 571200 К=0.9	песок естествен. 571140 К=0.6			
СП36-3, СК36-3																		
ЭС 36-3		300	10.0			400	0.45	4.50	4.53	1.0	4.53	8.0			6.0			
Б1-8	582200	300	3.01			400	0.385	1.15	1.16	1.0	1.16		2.4		1.8			
Всего:			13.01					5.65	5.69		5.69	8.0	2.4		7.8			
СП30-1, СК30-1																		
ЭС 30-1		300	8.46			400	0.45	3.80	3.82	1.0	3.82	6.76			5.07			
Б1-6	582200	300	3.01			400	0.385	1.15	1.16	1.0	1.16		2.4		1.8			
Всего:			11.47					4.95	4.98		4.98	6.76	2.4		6.87			
СП30-2, СК30-2																		
ЭС 30-2		300	8.46			400	0.45	3.80	3.82	1.0	3.82	6.76			5.07			
Б1-1	582200	300	3.01			400	0.385	1.15	1.16	1.0	1.16		2.4		1.8			
Всего:			11.47					4.95	4.98		4.98	6.76	2.4		6.87			
СП30-3, СК30-3																		
ЭС 30-3		300	8.46			400	0.45	3.80	3.82	1.0	3.82	6.76			5.07			
Б1-4	582200	300	3.01			400	0.385	1.15	1.16	1.0	1.16		2.4		1.8			
Всего:			11.47					4.95	4.98		4.98	6.76	2.4		6.87			
СП24-1, СК24-1																		
ЭС 24-1		300	6.96			400	0.45	3.13	3.15	1.0	3.15	5.56			4.17			
Б1-7	582200	300	3.01			400	0.385	1.15	1.16	1.0	1.16		2.4		1.8			
Всего:			9.97					4.28	4.31		4.31	5.56	2.4		5.97			

Взам. инв № | Подпись и дата | Инв.№ подл

Марка изделия	Код изделия	Бетон: Марка по прочности на сжатие	Бетон: Расход, м³: тяжелый	Бетон: Расход, м³: легкий	Бетон: Расход, м³: ячеистый	Цемент: Марка	Цемент: Т на 1 м³ бетона в изделии	Цемент: Расход, Т: Кол.	Цемент: Расход, Т: с учетом $K_{отх.}$=1.006	Цемент: Расход, Т: Коэффиц. приведен. к цементу М400	Цемент: Расход, Т: Итого приведен. к марке 400	Инертные заполнители: наименование, код, расход м³: гравий 571120	щебень 571110	пористый заполнит. 571200	песок естествен. 571140			
												к=0.8		к=0.9	к=0.6			
СП24-2, СК24-2																		
ЭС24-2		300	6.96			400	0.45	3.13	3.15	1.0	3.15	5.56			4.17			
Б1-5	582200	300	3.01			400	0.385	1.15	1.16	1.0	1.16		2.4		1.8			
Всего:			9.97					4.28	4.31		4.31	5.56	2.4		5.97			
СП24-3, СК24-3																		
ЭС24-3		300	6.96			400	0.45	3.13	3.15	1.0	3.15	5.56			4.17			
Б1-6	582200	300	3.01			400	0.385	1.15	1.16	1.0	1.16		2.4		1.8			
Всего:			9.97					4.28	4.31		4.31	5.56	2.4		5.97			

Взам. инв.№ | Подпись и дата | Инв.№ подл

Марка изделия	Код изделия	Расход арматурной стали, кг по классам											Всего арматурной стали, кг по укрупненному сортаменту					Итого в натур. массе	Итого приведен. к классу А-I
		Вр-I			А-I			А-III					катанка		мелко сортная	средне сортная	крупно сортная		
		код																	
		121400			093009			093005						093400	093300	093200	093100		
		по серии	с учетом $K_{отх.}=1.02$	Приведен. к А-I $K=1.47$	по серии	с учетом $K_{отх.}=1.01$	Приведен к А-I $K=1.0$	по серии	с учетом $K_{отх.}=1.01$	Приведен. к А-I $K=1.43$			ф4 ф5	ф от 6 до 9	ф от 10 до 18	ф от 20 до 30	ф от 32 до 250		
СП 42-1																			
ЭР42-1		369.0	376.4	553.3				2004.9	2024.9	2895.6			369.0	16.9	1988.0			2373.9	3448.9
Соединит. изделия								18.0	18.2	26.0						18.0		18.0	26.0
Всего:		369.0	376.4	553.3				2022.9	2043.1	2921.6			369.0	16.9	1988.0	18.0		2391.9	3474.9
СК 42-1																			
ЭР42-1		369.0	376.4	553.3				2004.9	2024.9	2895.6			369.0	16.9	1988.0			2373.9	3448.9
Соединит. изделия								18.0	18.2	26.0						18.0		18.0	26.0
Всего:		369.0	376.4	553.3				2022.9	2043.1	2921.6			369.0	16.9	1988.0	18.0		2391.9	3474.9
СП 42-2																			
ЭР42-2		369.0	376.4	553.3				2613.3	2639.4	3774.3			369.0	16.9	2596.4			2982.3	4327.6
Соединит. изделия								18.0	18.2	26.0						18.0		18.0	26.0
Всего:		369.0	376.4	553.3				2631.3	2657.6	3800.6			369.0	16.9	2596.4	18.0		3000.3	4353.6
СК 42-2																			
ЭР42-2		369.0	376.4	553.3				2613.3	2639.4	3774.3			369.0	16.9	2596.4			2982.3	4327.6
Соединит. изделия								18.0	18.2	26.0						18.0		18.0	26.0
Всего:		369.0	376.4	553.3				2631.3	2657.6	3800.3			369.0	16.9	2596.4	18.0		3000.3	4353.6

Взам. инв. № | Подпись и дата | Инв. № подл.

Нач. СКО	Курбатов		30.11.8
Н. контр.	Неофитов		30.11.8
Гл. констр.	Миронков		30.11.8
ГИП	Неофитов		30.11.8
Рук. гр.	Романцев		30.11.8
Ст. инж.	Минина		30.11.8
Ст. техн.	Снарская		30.11.8

I.266.I-2.0-00ВМ4

Своды без затяжек.
Ведомость расхода арматурной стали

Стадия	Лист	Листов
Р	1	6

ЛенЗНИИЭП

Марка изделия	Код изделия	Расход арматурной стали, кг по классам											Всего арматурной стали, кг по укрупненному сортаменту					Итого в натур. массе	Итого приведен. к классу А-I
		Вр-I			А-I			А-III					катанка	мелка сортная	средне сортная	крупна сортная			
		код 121400			093009			093005						093400	093300	093200	093100		
		по серии	с учетом $K_{отх.}=1.02$	Приведен. к А-I $K=1.47$	по серии	с учетом $K_{отх.}=1.01$	Приведен. к А-I $K=1.0$	по серии	с учетом $K_{отх.}=1.01$	Приведен. к А-I $K=1.43$			ф4 ф5	ф от 6 до 9	ф от 10 до 18	ф от 20 до 30	ф от 32 до 250		
СП42-3																			
ЭР42-3		369.0	376.4	553.3				3300.9	3333.9	4767.4			369.0	16.9	3284.0			3669.9	5320.7
соединит. изделия								18.0	18.2	26.0						18.0		18.0	26.0
Всего:		369.0	376.4	553.3				3318.9	3352.1	4793.4			369.0	16.9	3284.0	18.0		3687.9	5346.7
СК42-3																			
ЭР42-3		369.0	376.4	553.3				3300.9	3333.9	4767.4			369.0	16.9	3284.0			3669.9	5320.7
соединит. изделия								18.0	18.2	26.0						18.0		18.0	26.0
Всего:		369.0	376.4	553.3				3318.9	3352.1	4793.4			369.0	16.9	3284.0	18.0		3687.9	5346.7
СП36-1																			
ЭР36-1		318.0	324.3	476.7				1714.7	1731.8	2476.4			318.0	14.6	1700.1			2032.7	2953.1
соединит. изделия								15.6	15.7	22.4						15.6		15.6	22.4
Всего:		318.0	324.3	476.7				1730.3	1747.5	2498.8			318.0	14.6	1700.1	15.6		2048.3	2975.5
СК36-1																			
ЭР36-1		318.0	324.3	476.7				1714.7	1731.8	2476.4			318.0	14.6	1700.1			2032.7	2953.1
соединит. изделия								15.6	15.7	22.4						15.6		15.6	22.4
Всего:		318.0	324.3	476.7				1730.3	1747.5	2498.8			318.0	14.6	1700.1	15.6		2048.3	2975.5

Марка изделия	Код изделия	Расход арматурной стали, кг по классам											Всего арматурной стали, кг по укрупненному сортаменту					Итого в натур. массе	Итого приведен. к классу А-I
		Вр-I			А-I			А-III					катанка		мелко сортная	средне сортная	крупно сортная		
		код																	
		121400			093009			093005						093400	093300	093200	093100		
		по серии	с учетом К = 1.02 отх.	Приведен. к А-I К=1.47	по серии	с учетом К = 1.01 отх.	Приведен. к А-I К=1.0	по серии	с учетом К = 1.01 отх.	Приведен. к А-I К=1.43			ф4 ф5	ф от 6 до 9	ф от 10 до 18	ф от 20 до 30	ф от 32 до 250		
СП 36-2																			
ЭР 36-2		318.0	324.3	476.7				2233.0	2255.3	3225.0			318.0	14.6	2218.4			2551.0	3701.7
Соединит. изделия								15.6	15.7	22.4						15.6		15.6	22.4
Всего:		318.0	324.3	476.7				2248.6	2271.0	3247.4			318.0	14.6	2218.4	15.6		2566.6	3724.1
СК 36-2																			
ЭР 36-2		318.0	324.3	476.7				2233.0	2255.3	3225.0			318.0	14.6	2218.4			2551.0	3701.7
Соединит. изделия								15.6	15.7	22.4						15.6		15.6	22.4
Всего:		318.0	324.3	476.7				2248.6	2271.0	3247.4			318.0	14.6	2218.4	15.6		2566.6	3724.1
СП 36-3																			
ЭР 36-3		318.0	324.3	476.7				2823.5	2851.7	4077.9			318.0	14.6	2808.9			3141.5	4554.6
Соединит. изделия								15.6	15.7	22.4						15.6		15.6	22.4
Всего:		318.0	324.3	476.7				2839.1	2867.4	4100.3			318.0	14.6	2808.9	15.6		3157.1	4577.0
СК 36-3																			
ЭР 36-3		318.0	324.3	476.7				2823.5	2851.7	4077.9			318.0	14.6	2808.9			3141.5	4554.6
Соединит. изделия								15.6	15.7	22.4						15.6		15.6	22.4
Всего:		318.0	324.3	476.7				2839.1	2867.4	4100.3			318.0	14.6	2808.9	15.6		3157.1	4577.0

Взам. инв.№ | Подпись и дата | Инв.№ подл.

Марка изделия	Код изделия	Расход арматурной стали, кг по классам											Всего арматурной стали, кг по укрупненному сортаменту					Итого в натур. массе	Итого приведен. к классу А-I
		Вр-I			А-I			А-III					катанка		мелко сортная	средне сортная	крупно сортная		
		код																	
		121400			093009			093005						093400	093300	093200	093100		
		по серии	с учетом К = 1.02 отх.	Приведен. к А-I К=1.47	по серии	с учетом К = 1.01 отх.	Приведен. к А-I К=1.0	по серии	с учетом К = 1.01 отх.	Приведен. к А-I К=1.43			ф4 ф5	ф от 6 до 9	ф от 10 до 18	ф от 20 до 30	ф от 32 до 250		
СП 30-1																			
ЭР 30-1		267.0	272.3	400.2				1428.2	1442.4	2062.6			267.0	12.6	1415.6			1695.2	2462.8
Соединит. изделия								13.2	13.3	19.0						13.2		13.2	19.0
Всего:		267.0	272.3	400.2				1441.4	1455.7	2081.6			267.0	12.6	1415.6	13.2		1708.4	2481.8
СК 30-1																			
ЭР 30-1		267.0	272.3	400.2				1428.2	1442.4	2062.6			267.0	12.6	1415.6			1695.2	2462.8
Соединит. изделия								13.2	13.3	19.0						13.2		13.2	19.0
Всего:		267.0	272.3	400.2				1441.4	1455.7	2081.6			267.0	12.6	1415.6	13.2		1708.4	2481.8
СП 30-2																			
ЭР 30-2		267.0	272.3	400.2				1856.6	1875.2	2681.5			267.0	12.6	1844.0			2123.6	3081.7
Соединит. изделия								13.2	13.3	19.0						13.2		13.2	19.0
Всего:		267.0	272.3	400.2				1869.8	1888.5	2700.5			267.0	12.6	1844.0	13.2		2136.8	3100.7
СК 30-2																			
ЭР 30-2		267.0	272.3	400.2				1856.6	1875.2	2681.5			267.0	12.6	1844.0			2123.6	3081.7
Соединит. изделия								13.2	13.3	19.0						13.2		13.2	19.0
Всего:		267.0	272.3	400.2				1869.8	1888.5	2700.5			267.0	12.6	1844.0	13.2		2136.8	3100.7

Взам. инв. № | Подпись и дата | Инв. № подл.

Марка изделия	Код изделия	Расход арматурной стали, кг по классам											Всего арматурной стали, кг по укрупненному сортаменту					Итого в натур. массе	Итого приведен. к классу А-I
		Вр-I			А-I			А-III					катанка	мелка сортная	средне сортная	крупна сортная			
		код																	
		121400			093009			093005						093400	093300	093200	093100		
		по серии	с учетом К = 1.02 отх.	Приведен. к А-I К=1.47	по серии	с учетом К = 1.01 отх.	Приведен. к А-I К=1.0	по серии	с учетом К = 1.01 отх.	Приведен. к А-I К=1.43			ф4 ф5	ф от 6 до 9	ф от 10 до 18	ф от 20 до 30	ф от 32 до 250		
СП 30-3																			
ЭР 30-3		267.0	272.3	400.2				2346.2	2369.6	3388.5			267.0	12.6	2333.6			2613.2	3788.7
соединит. изделия								13.2	13.3	19.0						13.2		13.2	19.0
Всего:		267.0	272.3	400.2				2359.4	2382.9	3407.5			267.0	12.6	2333.6	13.2		2626.4	3807.7
СК 30-3																			
ЭР 30-3		267.0	272.3	400.2				2346.2	2369.6	3388.5			267.0	12.6	2333.6			2613.2	3788.7
соединит. изделия								13.2	13.3	19.0						13.2		13.2	19.0
Всего:		267.0	272.3	400.2				2359.4	2382.9	3407.5			267.0	12.6	2333.6	13.2		2626.4	3807.7
СП 24-1																			
ЭР 24-1		216.6	220.9	324.7				1137.8	1149.2	1643.3			216.6	10.1	1127.7			1354.4	1968.0
соединит. изделия								10.8	10.9	15.5						10.8		10.8	15.5
Всего:		216.6	220.9	324.7				1148.6	1160.1	1658.8			216.6	10.1	1127.7	10.8		1365.2	1983.5
СК 24-1																			
ЭР 24-1		216.6	220.9	324.7				1137.8	1149.2	1643.3			216.6	10.1	1127.7			1354.4	1968.0
соединит. изделия								10.8	10.9	15.5						10.8		10.8	15.5
Всего:		216.6	220.9	324.7				1148.6	1160.1	1658.8			216.6	10.1	1127.7	10.8		1365.2	1983.5

Взам. инв.№ | Подпись и дата | Инв.№ подл.

Марка изделия	Код изделия	Расход арматурной стали, кг по классам											Всего арматурной стали, кг по укрупненному сортаменту						
		Вр-I			А-I			А-III					катанка		мелко сортная	средне сортная	крупно сортная	Итого в натур. массе	Итого приведен. к классу А-I
		код																	
		121400			093009			093005						093400	093300	093200	093100		
		по серии	с учетом $K_{отх.}=1.02$	Приведен. к А-I $K=1.47$	по серии	с учетом $K_{отх.}=1.01$	Приведен. к А-I $K=1.0$	по серии	с учетом $K_{отх.}=1.01$	Приведен. к А-I $K=1.43$			ф4 ф5	ф от 6 до 9	ф от 10 до 18	ф от 20 до 70	ф от 32 до 250		
СП 24-2																			
ЭР 24-2		216.6	220.9	324.7				1479.8	1494.6	2137.2			216.6	10.1	1469.7			1696.4	2461.9
Соединит. изделия								10.8	10.9	15.5						10.8		10.8	15.5
Всего:		216.6	220.9	324.7				1490.6	1505.5	2152.7			216.6	10.1	1469.7	10.8		1707.2	2477.4
СК 24-2																			
ЭР 24-2		216.6	220.9	324.7				1479.8	1494.6	2137.2			216.6	10.1	1469.7			1696.4	2461.9
Соединит. изделия								10.8	10.9	15.5						10.8		10.8	15.5
Всего:		216.6	220.9	324.7				1490.6	1505.5	2152.7			216.6	10.1	1469.7	10.8		1707.2	2477.4
СП 24-3																			
ЭР 24-3		216.6	220.9	324.7				1875.8	1894.5	2709.1			216.6	10.1	1865.7			2092.4	3033.8
Соединит. изделия								10.8	10.9	15.5						10.8		10.8	15.5
Всего:		216.6	220.9	324.7				1886.6	1905.4	2724.6			216.6	10.1	1865.7	10.8		2103.2	3049.3
СК 24-3																			
ЭР 24-3		216.6	220.9	324.7				1875.8	1894.5	2709.1			216.6	10.1	1865.7			2092.4	3033.8
Соединит. изделия								10.8	10.9	15.5						10.8		10.8	15.5
Всего:		216.6	220.9	324.7				1886.6	1905.4	2724.6			216.6	10.1	1865.7	10.8		2103.2	3049.3

Взам. инв.№ | Подпись и дата | Инв.№ подл.

Марка изделия	Код изделия	наименование и код: среднесортная сталь 093200, 095200				крупносортная сталь 093100, 095100							балки и швеллеры 092500		трубы сварн. 137000		метизы 120000				сетки тканые		Итого в натур. массе	Итого приведен. к классу С 38/23
		расход, кг																						
		Полоса в: от 50 до 56	ф от 20 до 30 и от 20 до 28	Итого	с учетом $K_{отх}$ = 1.01	Полоса в: от 60 до 200	L 75×45 и более	L 50×50 и более	Всего конструкционной стали	ф от 32 до 250 и N 32 и более	Итого	с учетом $K_{отх}$ = 1.01	С	с учетом $K_{отх}$ = 1.01	трубы	с учетом $K_{отх}$ = 1.01	Болты	Гайки	Итого	с учетом $K_{отх}$ = 1.01	Сетки	с учетом $K_{отх}$ = 1.01		
СП42-1																								
ЭР42-1						55.7			55.7		55.7	56.3									537.6	543.0	593.3	599.3
Соединит. изделия						31.8			31.8		31.8	32.1											31.8	32.1
Всего:						87.5			87.5		87.5	88.4									537.6	543.0	625.1	631.4
СК42-1																								
ЭР42-1						55.7			55.7		55.7	56.3									537.6	543.0	593.3	599.3
Соединит. изделия						31.8			31.8		31.8	32.1											31.8	32.1
Распорки						41.6			41.6		41.6	42.0	151.6	153.1			18.5	3.2	21.7	21.9			214.9	217.0
Всего:						129.1			129.1		129.1	130.4	151.6	153.1			18.5	3.2	21.7	21.9	537.6	543.0	840.0	848.4
СП42-2																								
ЭР42-2						55.7			55.7		55.7	56.3									537.6	543.0	593.3	599.3
Соединит. изделия						39.0			39.0		39.0	39.4											39.0	39.4
Всего:						94.7			94.7		94.7	95.7									537.6	543.0	632.3	638.7
СК42-2																								
ЭР42-2						55.7			55.7		55.7	56.3									537.6	543.0	593.3	599.3
Соединит. изделия						39.0			39.0		39.0	39.4											39.0	39.4
Распорки						41.6			41.6		41.6	42.0	151.6	153.1			18.5	3.2	21.7	21.9			214.9	217.0
Всего:						136.3			136.3		136.3	137.7	151.6	153.1			18.5	3.2	21.7	21.9	537.6	543.0	847.2	855.7

Нач.СКО	Курбатов		30.11.87
Н.контр.	Неофитов		30.11.87
Гл.констр.	Миронков		30.11.87
ГИП	Неофитов		30.11.87
Рук. гр.	Романцев		30.11.87
Ст. инж.	Минина		30.11.87
Ст. техн.	Снарская		30.11.87

I.266.I-2.0-00ВМ5

Своды без затяжек. Ведомость расхода прокатной стали и метизов

Стадия	Лист	Листов
Р	1	6

ЛенЗНИИЭП

18823-01 58

Взам. инв.№ | Подпись и дата | Инв. № подл.

Марка изделия	Код изделия	наименование и код																						
		среднесортная сталь 093200, 095200				крупносортная сталь 093100, 095100							балки и швеллеры 092500		трубы сварн. 137000		метизы 120000				сетки тканые		Итого в натур. массе	Итого приведен к классу С 38/23
		расход, кг																						
		Полоса в= от 50 до 56	ф от 20 до 30 и от 20 до 28	Итого	с учетом К = 1.01 отх.	Полоса в= от 60 до 200	L 75×45 и более	L 50×50 и более	Всего конструкционной стали	ф от 32 до 250 и 32 и более	Итого	с учетом К = 1.01 отх.	С	с учетом К = 1.01 отх.	трубы	с учетом К = 1.01 отх.	Болты	Гайки	Итого	с учетом К = 1.01 отх.	Сетки	с учетом К = 1.01 отх.		
СП 42-3																								
ЭР 42-3						55.7			55.7		55.7	56.3									537.6	543.0	593.3	599.3
Соединит. изделия						46.2			46.2		46.2	46.7											46.2	46.7
Всего:						101.9			101.9		101.9	103.0									537.6	543.0	639.5	646.0
СК 42-3																								
ЭР 42-3						55.7			55.7		55.7	56.3									537.6	543.0	593.3	599.3
Соединит. изделия						46.2			46.2		46.2	46.7											46.2	46.7
Распорка						41.6			41.6		41.6	42.0	151.6	153.1			18.5	3.2	21.7	21.9			214.9	217.0
Всего:						143.5			143.5		143.5	145.0	151.6	153.1			18.5	3.2	21.7	21.9	537.6	543.0	854.4	863.0
СП 36-1																								
ЭР 36-1						50.2			50.2		50.2	50.7									460.8	465.4	511.0	516.1
Соединит. изделия						31.8			31.8		31.8	32.1											31.8	32.1
Всего:						82.0			82.0		82.0	82.8									460.8	465.4	542.8	548.2
СК 36-1																								
ЭР 36-1						50.2			50.2		50.2	50.7									460.8	465.4	511.0	516.1
Соединит. изделия						31.8			31.8		31.8	32.1											31.8	32.1
Распорка						36.4			36.4		36.4	36.8	132.7	134.0			16.2	2.8	19.0	19.2			188.1	190.0
Всего:						118.4			118.4		118.4	119.6	132.7	134.0			16.2	2.8	19.0	19.2	460.8	465.4	730.9	738.2

Взам. инв.№ | Подпись и дата | Инв.№ подл.

Марка изделия	Код изделия	Наименование и код: среднесортная сталь 093200, 095200				крупносортная сталь 093100, 095100																	Итого в натур. массе	Итого приведен. к классу С38/23
														балки и швеллеры 092500		трубы сварн. 137000		метизы 120000				сетки тканые		
		расход, кг																						
		Полоса в= от 50 до 56	ф от 20 до 30 и от 20 до 28	Итого	с учетом К=1.01 отх.	Полоса в= от 60 до 200	L 75×45 и более	L 50×50 и более	Всего конструкционной стали	ф от 32 до 250 и 32 и более	Итого	с учетом К=1.01 отх.	С	с учетом К=1.01 отх.	трубы	с учетом К=1.01 отх.	Болты	Гайки	Итого	с учетом К=1.01 отх.	Сетки	с учетом К=1.01 отх.		
СП36-2																								
ЭР36-2						50.2			50.2		50.2	50.7									460.8	465.4	511.0	516.1
Соединит. изделия						39.0			39.0		39.0	39.4											39.0	39.4
Всего:						89.2			89.2		89.2	90.1									460.8	465.4	550.0	555.5
СК36-2																								
ЭР36-2						50.2			50.2		50.2	50.7									460.8	465.4	511.0	516.1
Соединит. изделия						39.0			39.0		39.0	39.4											39.0	39.4
Распорка						36.4			36.4		36.4	36.8	132.7	134.0			16.2	2.8	19.0	19.2			188.1	190.0
Всего:						125.6			125.6		125.6	126.9	132.7	134.0			16.2	2.8	19.0	19.2	460.8	465.4	738.1	745.5
СП36-3																								
ЭР36-3						50.2			50.2		50.2	50.7									460.8	465.4	511.0	516.1
Соединит. изделия						46.2			46.2		46.2	46.7											46.2	46.7
Всего:						96.4			96.4		96.4	97.4									460.8	465.4	557.2	562.8
СК36-3																								
ЭР36-3						50.2			50.2		50.2	50.7									460.8	465.4	511.0	516.1
Соединит. изделия						46.2			46.2		46.2	46.7											46.2	46.7
Распорка						36.4			36.4		36.4	36.8	132.7	134.0			16.2	2.8	19.0	19.2			188.1	190.0
Всего:						132.8			132.8		132.8	134.2	132.7	134.0			16.2	2.8	19.0	19.2	460.8	465.4	745.3	752.8

Взам. инв.№ | Подпись и дата | Инв.№ подл.

Марка изделия	Код изделия	наименование и код																					Итого в натур. массе	Итого приведен. к классу С 38/23
		среднесортная сталь 093200, 095200				крупносортная сталь 093100, 095100								балки и швеллеры 092500		трубы сварн. 137000		метизы 120000				сетки тканые		
		расход, кг																						
		Полоса в= от 50 до 56	ф от 20 до 30 и от 20 до 28	Итого	с учетом К = 1.01 отх.	Полоса в= от 60 до 200	L 75×45 и более	L 90×50 и более	Всего конструкционной стали	ф от 32 до 250 и 32 и более	Итого	с учетом К = 1.01 отх.	С	с учетом К = 1.01 отх.	трубы	с учетом К = 1.01 отх.	Болты	Гайки	Итого	с учетом К = 1.01 отх.	Сетки	с учетом К = 1.01 отх.		
СП30-1																								
ЭР30-1						44.8			44.8		44.8	45.2									386.4	390.0	431.2	435.2
соединит. изделия						31.8			31.8		31.8	32.1											31.8	32.1
Всего:						76.6			76.6		76.6	77.3									386.4	390.0	463.0	467.3
СК30-1																								
ЭР30-1						44.8			44.8		44.8	45.2									386.4	390.0	431.2	435.2
соединит. изделия						31.8			31.8		31.8	32.1											31.8	32.1
Распорка						31.2			31.2		31.2	31.5	113.7	114.8			13.9	2.4	16.3	16.5			161.2	162.8
Всего:						107.8			107.8		107.8	108.8	113.7	114.8			13.9	2.4	16.3	16.5	386.4	390.0	624.2	630.1
СП30-2																								
ЭР30-2						44.8			44.8		44.8	45.2									386.4	390.0	431.2	435.2
соединит. изделия						39.0			39.0		39.0	39.4											39.0	39.4
Всего:						83.8			83.8		83.8	84.6									386.4	390.0	470.2	474.6
СК30-2																								
ЭР30-2						44.8			44.8		44.8	45.2									386.4	390.0	431.2	435.2
соединит. изделия						39.0			39.0		39.0	39.4											39.0	39.4
Распорка						31.2			31.2		31.2	31.5	113.7	114.8			13.9	2.4	16.3	16.5			161.2	162.8
Всего:						115.0			115.0		115.0	116.1	113.7	114.8			13.9	2.4	16.3	16.5	386.4	390.0	631.4	637.4

Взам. инв.№ | Подпись и дата | Инв.№ подл.

18822-01 61

Марка изделия	Код изделия	наименование и код																						Итого в натур. массе	Итого приведен. к классу С 38/23
		среднесортная сталь 093200, 095200				крупносортная сталь 093100, 095100								балки и швеллеры 092500		трубы сварн. 137000		метизы 120000				сетки тканые			
		расход, кг																							
		Полоса в= от 50 до 56	ф от 20 до 30 и от 20 до 28	Итого	с учетом К=1.01 отх.	Полоса в= от 60 до 200	L 75×45 и более	L 50×50 и более	Всего конструкционной стали	ф от 32 до 250 и 32 и более	Итого	с учетом К=1.01 отх.	С	с учетом К=1.01 отх.	трубы	с учетом К=1.01 отх.	Болты	Гайки	Итого	с учетом К=1.01 отх.	Сетки	с учетом К=1.01 отх.		
СП 30-3																									
ЭР 30-3						44.8			44.8		44.8	45.2									386.4	390.0	431.2	435.2
Соединит. изделия						46.2			46.2		46.2	46.7											46.2	46.7
Всего:						91.0			91.0		91.0	91.9									386.4	390.0	477.4	481.9
СК 30-3																									
ЭР 30-3						44.8			44.8		44.8	45.2									386.4	390.0	431.2	435.2
Соединит. изделия						46.2			46.2		46.2	46.7											46.2	46.7
Распорка						31.2			31.2		31.2	31.5	113.7	114.8			13.9	2.4	16.3	16.5			161.2	162.8
Всего:						122.2			122.2		122.2	123.4	113.7	114.8			13.9	2.4	16.3	16.5	386.4	390.0	638.6	644.7
СП 24-1																									
ЭР 24-1						39.6			39.6		39.6	40.0									306.0	309.1	345.6	349.1
Соединит. изделия						31.8			31.8		31.8	32.1											31.8	32.1
Всего:						71.4			71.4		71.4	72.1									306.0	309.1	377.4	381.2
СК 24-1																									
ЭР 24-1						39.6			39.6		39.6	40.0									306.0	309.1	345.6	349.1
Соединит. изделия						31.8			31.8		31.8	32.1											31.8	32.1
Распорка						26.0			26.0		26.0	26.3	94.8	95.7			11.6	2.0	13.6	13.7			134.4	135.7
Всего:						97.4			97.4		97.4	98.4	94.8	95.7			11.6	2.0	13.6	13.7	306.0	309.1	511.8	516.9

Взам. инв № | Подпись и дата | Инв.№ подл.

Марка изделия	Код изделия	наименование и код																						
		среднесортная сталь 093200, 095200				крупносортная сталь 093100, 095100						балки и швеллеры 092500		трубы сварн. 137000		метизы 120000				сетки тканые		Итого в натур. массе	Итого приведен. к классу С 38/23
		расход, кг																					
		Полоса в= от 50 до 56	ф от 20 до 30 и от 20 до 28	Итого	с учетом К=1.01 отх.	Полоса в= от 60 до 200	L 75×45 и более	L 50×50 и более	Всего конструкционной стали	ф от 32 до 250 и 32 и более	Итого	с учетом К=1.01 отх.	С	с учетом К=1.01 отх.	трубы	с учетом К=1.01 отх.	Болты	Гайки	Итого	с учетом К=1.01 отх.	Сетки	с учетом К=1.01 отх.		
СП24-2																								
ЭР24-2						39.6			39.6		39.6	40.0									306.0	309.1	345.6	349.1
Соединит. изделия						39.0			39.0		39.0	39.4											39.0	39.4
Всего:						78.6			78.6		78.6	79.4									306.0	309.1	384.6	388.5
СК24-2																								
ЭР24-2						39.6			39.6		39.6	40.0									306.0	309.1	345.6	349.1
Соединит. изделия						39.0			39.0		39.0	39.4											39.0	39.4
Распорка						26.0			26.0		26.0	26.3	94.8	95.7			11.6	2.0	13.6	13.7			134.4	135.7
Всего:						104.6			104.6		104.6	105.7	94.8	95.7			11.6	2.0	13.6	13.7	306.0	309.1	519.0	524.2
СП24-3																								
ЭР24-3						39.6			39.6		39.6	40.0									306.0	309.1	345.6	349.1
Соединит. изделия						46.2			46.2		46.2	46.7											46.2	46.7
Всего:						85.8			85.8		85.8	86.7									306.0	309.1	391.8	395.8
СК24-3																								
ЭР24-3						39.6			39.6		39.6	40.0									306.0	309.1	345.6	349.1
Соединит. изделия						46.2			46.2		46.2	46.7											46.2	46.7
Распорка						26.0			26.0		26.0	26.3	94.8	95.7			11.6	2.0	13.6	13.7			134.4	135.7
Всего:						111.8			111.8		111.8	113.0	94.8	95.7			11.6	2.0	13.6	13.7	306.0	309.1	526.2	531.5

Взам. инв.№ | Подпись и дата | Инв.№ подл.

Марка изделия	Код изделия	Бетон: Марка по прочности на сжатие	Бетон: Расход, м³: тяжелый	легкий	ячеистый	Цемент: Марка	Т* на 1 м³ бетона в изделии	Расход, т: Кол.	с учетом $K_{пр}$ = 1.006	Коэффиц. приведен. к цементу М400	Итого приведен. к марке 400	Инертные заполнители, наименование, код, расход м³: гравий 571120 К=0.8	щебень 571110 К=0.8	пористый заполнит. 571200 К=0.9	песок естествен. 571140 К=0.6			
СП42-1, СК42-1																		
ЭР42-1		300	11.1			400	0.45	4.99	5.02	1.0	5.02	8.88			6.66			
Всего:			11.1					4.99	5.02		5.02	8.88			6.66			
СП42-2, СК42-2																		
ЭР42-2		300	11.1			400	0.45	4.99	5.02	1.0	5.02	8.88			6.66			
Всего:			11.1					4.99	5.02		5.02	8.88			6.66			
СП42-3, СК42-3																		
ЭР42-2		300	11.1			400	0.45	4.99	5.02	1.0	5.02	8.88			6.66			
Всего:			11.1					4.99	5.02		5.02	8.88			6.66			
СП36-1, СК36-1																		
ЭР36-1		300	9.48			400	0.45	4.26	4.29	1.0	4.29	7.58			5.69			
Всего:			9.48					4.26	4.29		4.29	7.58			5.69			
СП36-2, СК36-2																		
ЭР36-2		300	9.48			400	0.45	4.26	4.29	1.0	4.29	7.58			5.69			
Всего:			9.48					4.26	4.29		4.29	7.58			5.69			
СП36-3, СК36-3																		
ЭР36-3		300	9.48			400	0.45	4.26	4.29	1.0	4.29	7.58			5.69			
Всего:			9.48					4.26	4.29		4.29	7.58			5.69			

*) Взят по табл. 3 „Методических указаний по определению потребности в материалах, конструкциях и деталях в составе проектной документации на строительство" (Госстрой СССР).

Нач. СКО	Курбатов		30.11.8
Н. контр	Неофитов		30.11.8
Гл. констр	Миронков		30.11.82
ГИП	Неофитов		30.11.8
Рук. гр.	Романцев		30.11.82
Ст. инж.	Минина		30.11.82
Ст. техн.	Снарская		30.11.82

I.266.I-2.0-00ВМ6

Своды без затяжек. Ведомость расхода бетона, цемента и инертных заполнителей

Стадия	Лист	Листов
Р	1	2

ЛенЗНИИЭП

18823-01 ГИ

Взам. инв № | Подпись и дата | Инв. № подл.

Марка изделия	Код изделия	Бетон: Марка по прочности на сжатие	Бетон: Расход, м³: тяжелый	Бетон: Расход, м³: легкий	Бетон: Расход, м³: ячеистый	Цемент: Марка	Цемент: Т на 1 м³ бетона в изделии	Цемент: Расход, Т: Кол.	Цемент: Расход, Т: с учетом $K_{отх.}$ =1.006	Цемент: Расход, Т: Коэффиц. приведен. к цементу М400	Цемент: Расход, Т: Итого приведен. к марке 400	Инертные заполнители: наименование, код, расход м³: гравий 571120 к=0.8	щебень 571110 к=0.8	пористый заполнит. 571200 к=0.9	песок естествен. 571140 к=0.6			
СП30-1 СК30-1																		
ЭР30-1		300	7.92			400	0.45	3.56	3.58	1.0	3.58	6.34			4.75			
Всего:			7.92					3.56	3.58		3.58	6.34			4.75			
СП30-2 СК30-2																		
ЭР30-2		300	7.92			400	0.45	3.56	3.58	1.0	3.58	6.34			4.75			
Всего:			7.92					3.56	3.58		3.58	6.34			4.75			
СП30-3 СК30-3																		
ЭР30-3		300	7.92			400	0.45	3.56	3.58	1.0	3.58	6.34			4.75			
Всего:			7.92					3.56	3.58		3.58	6.34			4.75			
СП24-1, СК24-1																		
ЭР24-1		300	6.66			400	0.45	3.00	3.02	1.0	3.02	5.33			4.00			
Всего:			6.66					3.00	3.02		3.02	5.33			4.00			
СП24-2, СК24-2																		
ЭР24-2		300	6.66			400	0.45	3.00	3.02	1.0	3.02	5.33			4.00			
Всего:			6.66					3.00	3.02		3.02	5.33			4.00			
СП24-3, СК24-3																		
ЭР24-3		300	6.66			400	0.45	3.00	3.02	1.0	3.02	5.33			4.00			
Всего:			6.66					3.00	3.02		3.02	5.33			4.00			