ТИПОВЫЕ КОНСТРУКЦИИ, ИЗДЕЛИЯ И УЗЛЫ
ЗДАНИЙ И СООРУЖЕНИЙ

СЕРИЯ 1.263.5-5

ДЕРЕВЯННЫЕ КЛЕЁНЫЕ АРКИ ДЛЯ ОБЩЕСТВЕННЫХ ЗДАНИЙ

ВЫПУСК 4

ТРЕХШАРНИРНЫЕ АРКИ ЭЛЛИПТИЧЕСКОГО ОЧЕРТАНИЯ ПРОЛЕТОМ 27, 30, 33, 36, 39 и 42 м, ШАГ 3 м

РАБОЧИЕ ЧЕРТЕЖИ

21019
ЦЕНА 1-98

ЦЕНТРАЛЬНЫЙ ИНСТИТУТ ТИПОВОГО ПРОЕКТИРОВАНИЯ
ГОССТРОЯ СССР

Москва, А-445, Смольная ул., 22

Сдано в печать II 1986 года

Заказ № 3322 Тираж 3010 экз.

ТИПОВЫЕ КОНСТРУКЦИИ, ИЗДЕЛИЯ И УЗЛЫ
ЗДАНИЙ И СООРУЖЕНИЙ

СЕРИЯ 1.263.5-5

ДЕРЕВЯННЫЕ КЛЕЁНЫЕ АРКИ ДЛЯ ОБЩЕСТВЕННЫХ ЗДАНИЙ

ВЫПУСК 4

ТРЕХШАРНИРНЫЕ АРКИ ЭЛЛИПТИЧЕСКОГО ОЧЕРТАНИЯ ПРОЛЕТОМ 27, 30, 33, 36, 39 и 42 м, ШАГ 3 м

РАБОЧИЕ ЧЕРТЕЖИ

РАЗРАБОТАНЫ
ЦНИИЭП им. Б.С. МЕЗЕНЦЕВА
Главный инженер института М. Глинкин
Зав. отделом строительных конструкций В. Травуш
Гл. инженер проекта Ю. Смуров

УТВЕРЖДЕНЫ
государственным комитетом по гражданскому строительству и архитектуре
приказ от 19 декабря 1985 г. № 417
введены в действие с 1 января 1986 г.

Обозначение	Наименование	Стр.
1.263.5-5.4-0.0.0ТО	Техническое описание	3
-1.0.0	Арка АДЭ-27-3-70, АДЭ-27-3-100, АДЭ-23-3-150	9
-1.0.2	Шайба ШМ-1... ШМ-5	10
-1.0.0СБ	Арка АДЭ-27-3-70, АДЭ-27-3-100, АДЭ-27-3-150 Сборочный чертеж	11
-1.1.0	Пакет клееный ПК-27-3-70... ПК-27-3-150	14
-1.2.0	Башмак БМ-1... БМ-7	16
-1.2.0СБ	Башмак БМ-1... БМ-7. Сборочный чертеж	17
-1.2.1	Стенка бшмака СТ-1... СТ-7	
-1.2.2	Стенка боковая СБ-1... СБ-7	18
-1.2.3	Пластина опорная ПО-1... ПО-6	19
-2.0.0	Арка АДЭ-30-3-70, АДЭ-30-3-100, АДЭ-30-3-150	20
-1.0.3	Накладка Н-1... Н-4	21
-2.0.0СБ	Арка АДЭ-30-3-70, АДЭ-30-3-100, АДЭ-30-3-150 Сборочный чертеж	22
-2.1.0	Пакет клееный ПК-30-3-70... ПК-30-3-150	23
-3.0.0	Арка АДЭ-33-3-70, АДЭ-33-3-100, АДЭ-33-3-150	25
-4.0.0	Арка АДЭ-36-3-70, АДЭ-36-3-100, АДЭ-36-3-150	26
-5.0.0	Арка АДЭ-39-3-70, АДЭ-39-3-100, АДЭ-39-3-150	28
-6.0.0	Арка АДЭ-42-3-70, АДЭ-42-3-100, АДЭ-42-3-150	29
-3.0.0СБ	Арка АДЭ-33-3-70, АДЭ-33-3-100, АДЭ-33-3-150 Сборочный чертеж	31
-3.1.0	Пакет клееный ПК-33-3-70... ПК-33-3-150	32
-4.0.0СБ	Арка АДЭ-36-3-70, АДЭ-36-3-100, АДЭ-36-3-150 Сборочный чертеж	34
-4.1.0	Пакет клееный ПК-36-3-70... ПК-36-3-150	35
-5.0.0СБ	Арка АДЭ-39-3-70, АДЭ-39-3-100, АДЭ-39-3-150 Сборочный чертеж	37
-5.1.0	Пакет клееный ПК-39-3-70... ПК-39-3-150	38
-6.0.0СБ	Арка АДЭ-42-3-70, АДЭ-42-3-100, АДЭ-42-3-150 Сборочный чертеж	40

Обозначение	Наименование	Стр.
1.263.5-5.4-6.1.0	Пакет клееный ПК-42-3-70... ПК-42-3-150	41
-7.0.0	Связь СД-1... СД-4	43
-7.0.0	Связь СД-1...СД-4. Сборочный чертеж	44
-7.1.0	Упор нижний УН-1	
-7.1.0СБ	Упор нижний УН-1. Сборочный чертеж	45
-7.1.1	Пластина задняя	
-7.1.2	Пластина боковая	46
-7.0.1	Упор верхний УВ-1	
-7.2.0	Пакет клееный ПК-1... ПК-4	47
-0.0.0ВРМС	Ведомость расхода материалов на элемент связи	48
-0.0.0ВРМ	Ведомость расхода древесины и стали на арку	49
-0.0.0ВМ	Ведомость расхода материалов	50

Зав. ОСК	Травуш	
Н.контр.	Смуров	
ГИП	Смуров	
Ст. инж.	Шашина	

1.263.5-5.4 0.0.0

Содержание

Стадия	Лист	Листов
Р		1

ЦНИИЭП им. Б.С. МЕЗЕНЦЕВА

Взам. инв. № | Подпись и дата | Инв. № подл.

Формат А3

1. Общая часть

1.1. Настоящий выпуск содержит рабочие чертежи трехшарнирных гнутоклееных арок эллиптического очертания пролетом 27, 30, 33, 36, 39 и 42м, шаг 3м.

1.2. В номенклатуру включены 6 типов арок (6 пролетов) под 3 вида нагрузки для каждого типа - всего 18 марок.

1.3. Арки предназначены для залов общественных зданий различного назначения (спортивных, зрелищных, торговых и др.) в соответствии с требованиями по эксплуатации конструкций согласно таблице 1, раздела 2 СНиП II-25-80.

1.4. Арки следует принимать для зданий II и III степени огнестойкости см. таблицу 3.

1.5. Каждая арка состоит из 2х полуарок, которые в коньке непосредственно упираются друг в друга и соединяются с двух сторон стальными накладками на болтах.

1.6. Распор от арок воспринимается нижележащими конструкциями через стальные башмаки.

1.7. Сечение арок прямоугольное, постоянное по всей длине.

1.8. Покрытие по аркам предполагается из типовых утепленных панелей по серии 1.265.5-2 вып. 3,4.

2. Расчет и конструирование.

2.1. Расчет и конструирование арок выполнены в соответствии с требованиями СНиП II-25-80 „Нормы проектирования. Деревянные конструкции", „Руководство по проектирование клееных деревянных конструкций" ЦНИСК им. Кучеренко 1977г; СНиП II-6-74 „Нормы проектирования. Нагрузки и воздействия", СНиП III-19-76 „Правила производства и приемки монтажных работ. Деревянные конструкции".

2.2. Арки рассчитаны под условную расчетную нагрузку (при C=1) 600, 750 и 1000 кгс/мп (без собственного веса арки), что соответствует весу снегового покрова p_0 = 70, 100 и 150 кгс/м².

2.3. При подборе сечений арок учитывалась возможность подвески технологического оборудования массой до 20 кгс/м².

2.4. Расчетные сопротивления древесины приняты, как для сосны или ели по СНиП II-25-80 для второго и третьего сортов.

2.5. Расчетные характеристики и усилия в арках приведены в табл. 1.

3. Общие указания по изготовлению арок.

3.1. При изготовлении арок необходимо руководствоваться следующими нормативными документами:

а) „Руководство по индустриальному изготовлению деревянных клееных конструкций для строительства". Москва 1975г.

б) „Методические рекомендации по применению прозрачных лаковых покрытий при комплексной защите клееных деревянных конструкций для сельского хозяйства". ЦНИСК им. В.А. Кучеренко. Москва 1976г.

3.2. Арки должны изготавливаться на специализированных деревообрабатывающих предприятиях, обеспеченных необходимым оборудованием, квалифицированными кадрами и технической документацией.

3.3. Сортность древесины послойно указана на чертежах.

3.4. Клееные пакеты выполняются из досок 32 мм, в острожке.

3.5. В приопорные и коньковые участки арок вклеиваются на эпоксидной смоле арматурные стержни Ф16 А III.

3.6. Все металлические детали выполняются из стали марки ВСт3кп2-1 по ТУ 14-1-3023-80.

Зав. ОСК	Травуш		1.263.5-5.4 0.0.0 ТО	
Н. контр.	Смуров		Техническое описание	Стадия: Р; Лист: 1; Листов: 6
ГИП	Смуров			ЦНИИЭП им. Б.С. МЕЗЕНЦЕВА
Ст. Н.С.	Жак			

Инв. № подл. | Подпись и дата | Взам. инв. №

3.7. Влажность древесины для склеивания элементов 9-12% в зависимости от условий эксплуатации конструкций (см. табл. 1 раздел 2 СНиП II-25-80) - указывается в конкретном проекте.

3.8. Для склеивания досок применяется клей по СНиП II-25-80 таблица 2 раздел 2.

3.9. При использовании зубчатых клеевых соединений необходимо руководствоваться положениями ГОСТ 19414-79. „Древесина клееная. Зубчатые клеевые соединения. Размеры и технические требования."

3.10. Объем древесины указан без припусков на отходы; объем в заготовках определяется предприятием-изготовителем.

3.11. Боковые поверхности арок обрабатываются одним из лаков: ПФ-170, ПФ-171 (ГОСТ 15907-70*); ХВ-784 (ГОСТ 7313-75*).

3.12. Торцы арок должны быть обработаны тиоколовой мастикой У-30М (ГОСТ 13489-79) или эпоксидной шпаклевкой ЭП-0010 (ГОСТ 10277-76).

3.13. Поверхности металлических элементов, соприкасающиеся с древесиной арок, обработать резинобитумной мастикой „Изол" (ТУ21-27-37-74).

4. Маркировка

4.1. Арки имеют маркировку, состоящую из буквенных и цифровых индексов. Буквенные индексы „АДЭ обозначают - арка деревоклееная эллиптическая.

Первое число после буквенного индекса обозначает пролет арки в метрах, второе - шаг арки, третье вес снегового покрова в кГс/м² на которой расчитана арка.

Например: АДЭ-30-3-100.

Арка деревоклееная эллиптическая пролетом 30м, шаг 3м, под нормативную снеговую нагрузку 100кГс/м²

5. Транспортирование, складирование и монтаж.

5.1. При транспортировке, хранении и монтаже арок должны соблюдаться требования СНиП III-19-76 „Правила производства и приемки работ. Деревянные конструкции" и СНиП III-4-80 „Техника безопасности в строительстве".

5.2. Древесину арок при хранении и монтаже необходимо предохранять от воздействия атмосферных осадков, солнечных лучей и механических повреждений.

5.3. Поставку арок рекомендуется осуществлять комплектно.

5.4. При поставке изделий должен прилагаться паспорт с указанием завода-изготовителя, марки изделия и рекомендации по монтажу и эксплуатации.

6. Указания по применению

6.1. Подбор арок по несущей способности следует производить в зависимости от веса снегового покрова в районе строительства объекта.

6.2. Ветровые нагрузки должны восприниматься конструкциями, несущими арки.

6.3. Пространственное раскрепление арок выполняется с помощью связей жесткости в плоскости покрытия по серии 1.269.9-3 вып. 7 и утепленными кровельными панелями по серии 1.265.5-2 вып. 3,4.

6.4. Порядок монтажа арок и обеспечение устойчивости их во время монтажа определяется проектом организации работ.

7. Контроль качества и методы испытаний арок.

7.1. Пооперационный контроль качества и методы испытаний производятся в соответствии с п.п. 4.12-4.31

Инв. № подл. | Подпись и дата | Взам. инв. №

раздела IV „Руководства по индустриальному изготовлению деревянных клееных конструкций для строительства" (ЦНИСК им В.А. Кучеренко. Москва 1975г.).

7.2. Оценка несущей способности арок производится путем их механических испытаний до разрушения.

7.3. Испытание полуарок производится по схемам, показанным в таблице 2, плашмя на горизонтальном стенде, снабженном одной неподвижной опорой и другой - подвижной, допускающей перемещение конца полуарки.

7.4. Нагрузка прикладывается к подвижной опоре по направлению указанному на схемах в таблице 2.

7.5. Нагрузка на полуарку прикладывается ступенями, равными 10% от величины контрольной нагрузки. Продолжительность выдержки после приложения каждой ступени 5 минут. Испытание полуарок осуществляется до разрушения с фиксацией суммарной разрушающей нагрузки.

7.6. Партия конструкций, прошедших внешний осмотр и обмер, считается принятой, если при механических испытаниях отобранных экземпляров отношение величины разрушающей нагрузки $P_{разр.}$ к величине контрольной нагрузки $P_{контр.}$, указанной в таблице 2, будет $\frac{P_{разр.}}{P_{контр}} \geqslant 1$ для каждой из испытанных конструкций.

7.7. Контрольным испытаниям подвергаются 3 полуарки из партии в 50 штук в период освоения и в 200 штук после начала серийного выпуска.

7.8. Результаты испытаний заносят в лабораторный журнал, хранящийся в архиве предприятия - изготовителя.

7.9. На каждую партию конструкций, принятых ОТК, составляют паспорт, при поставке изделий вместе с паспортом потребителю передаются краткие рекомендации по транспортированию, хранению, монтажу и эксплуатации клееных конструкций.

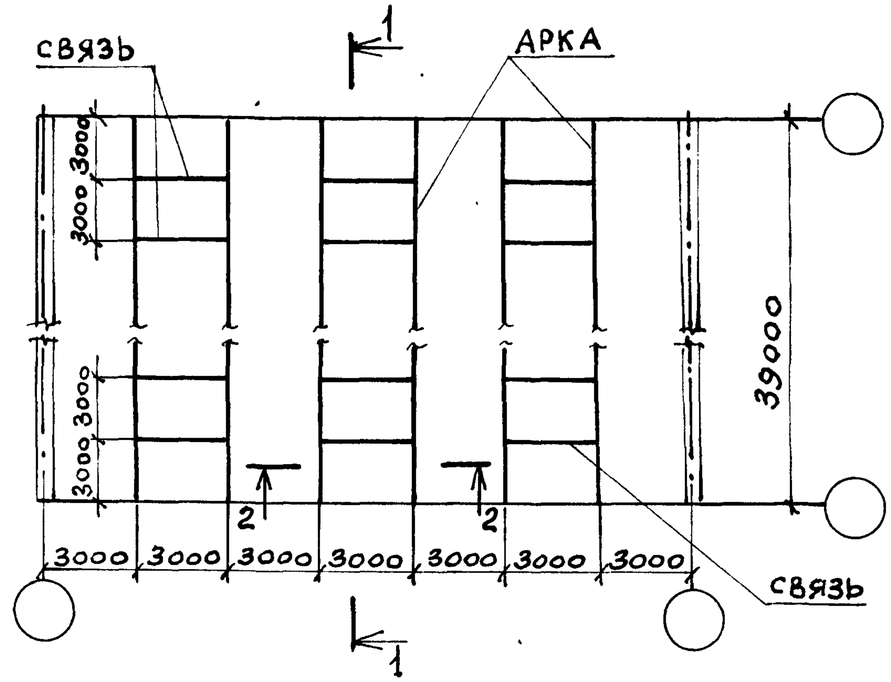

1-1

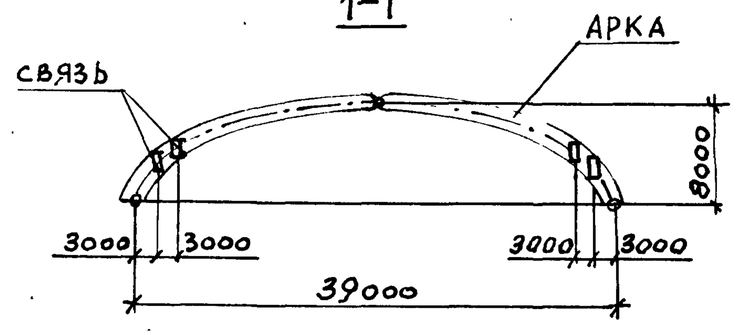

2-2

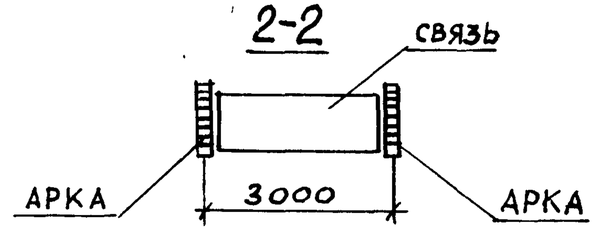

1.263.5-5.4 0.0.0ТО	Лист 3

Инв. № подл. | Подпись и дата | Взам. инв. №

Схема загружения

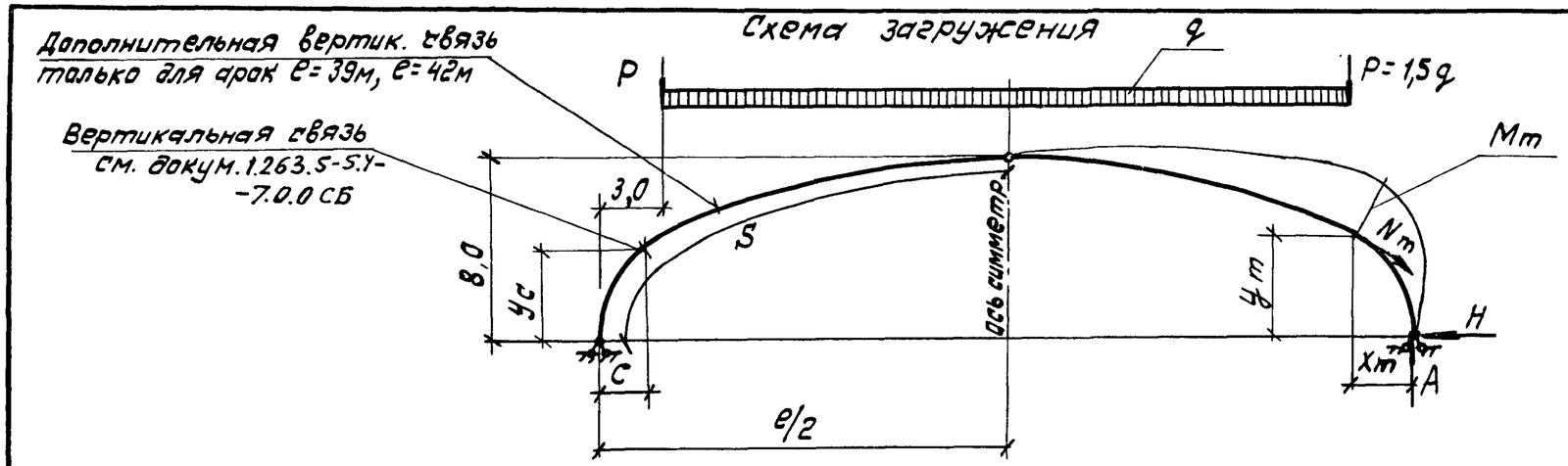

Расчетные характеристики и усилия для арок

Таблица 1.

Марка арки	e, м	Xm, м	Ym, м	C, м	Yc, м	Длина полуарки S, м	P_0, кгс/м²	q, кгс/м	P, кгс	Расчетные усилия M, тс.м	N т.с	Aтс	Hтс	Марка связи
АДЭ 27-3-70	27,0	2,0	4,19	2,0	4,19	17,16	70	700	1050	16,7	11,6	8,4	8,0	СД-1
АДЭ 27-3-100							100	850	1275	20,2	14,0	10,2	9,7	СД-1
АДЭ 27-3-150							150	1100	1650	26,2	18,2	13,2	12,5	СД-2
АДЭ 30-3-70	30,0	2,0	3,99	2,0	3,99	18,50	70	700	1050	20,5	13,7	9,5	9,9	СД-1
АДЭ 30-3-100							100	850	1275	24,9	16,6	11,5	12,0	СД-2
АДЭ 30-3-150							150	1100	1650	32,7	21,5	14,9	15,5	СД-3
АДЭ 33-3-70	33,0	2,0	3,82	2,0	3,82	19,8	70	700	1050	24,5	15,9	10,5	11,9	СД-2
АДЭ 33-3-100							100	850	1275	29,8	19,3	12,8	14,5	СД-3
АДЭ 33-3-150							150	1100	1650	38,5	24,9	16,5	18,7	СД-3
АДЭ 36-3-70	36,0	3,0	4,42	3,0	4,42	21,2	70	700	1050	28,2	18,4	11,5	14,0	СД-2
АДЭ 36-3-100							100	850	1275	34,2	22,2	14,0	17,0	СД-3
АДЭ 36-3-150							150	1100	1650	44,2	28,6	18,2	22,0	СД-4
АДЭ 39-3-70	39,0	3,0	4,26	3,0 6,0	4,26 7,61	22,6	70	700	1050	32,9	20,7	12,6	16,7	СД-3
АДЭ 39-3-100							100	850	1275	39,9	25,1	15,3	20,2	СД-3
АДЭ 39-3-150							150	1100	1650	51,7	32,5	19,8	26,2	СД-4
АДЭ 42-3-70	42,0	3,0	4,14	3,0 7,0	4,14 7,54	24,0	70	700	1050	39,0	23,6	13,7	19,3	СД-3
АДЭ 42-3-100							100	850	1275	47,4	28,7	16,6	23,5	СД-4
АДЭ 42-3-150							150	1100	1650	61,3	37,9	21,5	30,3	СД-4

Инв. № подл. | Подпись и дата | Взам. инв. №

Таблица 2

Схема загружение	Марка	e_0, м	h_0, м	$P_{контр.}$, тс
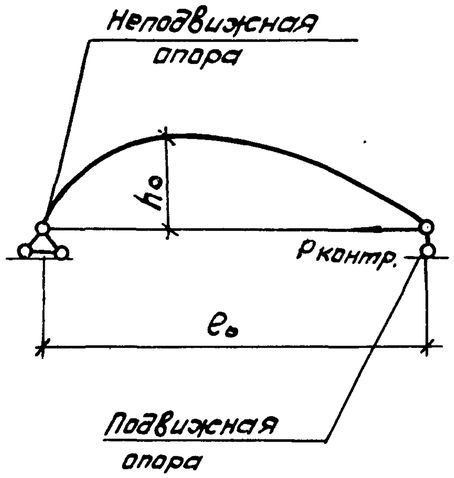	ПК-27-3-70	15,7	2,85	16,5
	ПК-27-3-100			18,0
	ПК-27-3-150			21,5
	ПК-30-3-70	17,0	2,98	17,5
	ПК-30-3-100			20,5
	ПК-30-3-150			27,0
	ПК-33-3-70	18,33	2,98	20,0
	ПК-33-3-100			25,0
	ПК-33-3-150			30,0

Продолжение табл. 2

Марка	e_0, м	h_0, м	$P_{контр.}$, тс
ПК-36-3-70	19,7	3,03	24,0
ПК-36-3-100			28,0
ПК-36-3-150			35,0
ПК-39-3-70	21,1	3,06	27,0
ПК-39-3-100			33,0
ПК-39-3-150			39,0
ПК-42-3-70	22,47	3,10	30,0
ПК-42-3-100			37,5
ПК-42-3-150			48,0

Таблица 3

Степень огнестойкости арок

Марка арки	Степень огнестойкости арок при снеговой нагрузке; кгс/м²		
	70	100	150
АДЭ-27-3	III	III	III
АДЭ-30-3	III	III	II
АДЭ-33-3	III	III	II
АДЭ-36-3	III	III	II
АДЭ-39-3	III	II	II
АДЭ-42-3	III	II	II

Таблица 4

Номенклатура связей

Обозначение	Марка связи	Эскиз	Габаритные размеры, мм: e	Габаритные размеры, мм: h	Расход материалов на элемент: Древесина 3сорт, м³	Расход материалов на элемент: Сталь, кг	Масса, кг
1.263.5-5.4 7.0.0	СД-1	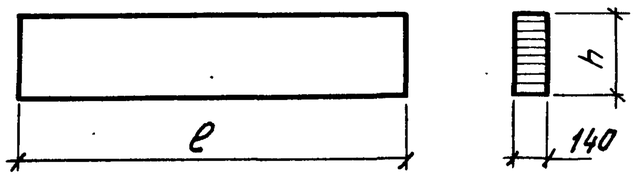	2855	800	0,320	16,11	176,0
-01	СД-2		2825	800	0,316	16,22	174,0
-02	СД-3		2805	800	0,314	16,32	173,0
-03	СД-4		2805	1000	0,393	16,32	212,0

$P_{контр.} \times h_0 \geqslant$ Мм

Взам. инв. №

Подпись и дата

Инв. № подл.

НОМЕНКЛАТУРА АРОК

Обозначение	Марка	Габаритные размеры, мм L	h	в	Расход материалов: Сталь, кг	Древесина, м3	Масса, кг	Примеч.
1.263.5-5.4 1.0.0	АДЭ-27-3-70	27000	930	140	133,7	4,48	2374,0	
-01	АДЭ-27-3-100		990	140	139,6	4,78	2530,0	
-02	АДЭ-27-3-150		1030	170	153,4	6,06	3183,0	
2.0.0	АДЭ-30-3-70	30000	990	140	133,6	5,14	2704,0	
-01	АДЭ-30-3-100		990	170	153,5	6,24	3274,0	
-02	АДЭ-30-3-150		1060	190	186,9	7,44	3907,0	
3.0.0	АДЭ-33-3-70	33000	990	170	147,3	6,70	3497,0	
-01	АДЭ-33-3-100		1030	190	214,0	7,72	4074,0	
-02	АДЭ-33-3-150		1155	190	222,9	8,70	4573,0	
4.0.0	АДЭ-36-3-70	36000	1090	170	150,5	7,84	4071,0	
-01	АДЭ-36-3-100		1125	190	217,2	9,02	4727,0	
-02	АДЭ-36-3-150		1255	190	259,0	10,06	5289,0	
5.0.0	АДЭ-39-3-70	39000	1120	190	217,9	9,60	5018,0	
-01	АДЭ-39-3-100		1225	190	217,9	10,44	5438,0	
-02	АДЭ-39-3-150		1350	190	306,6	11,54	6077,0	
6.0.0	АДЭ-42-3-70	42000	1190	190	223,6	10,80	5624,0	
-01	АДЭ-42-3-100		1300	190	303,4	11,96	6283,0	
-02	АДЭ-42-3-150		1500	190	349,0	13,70	7199,0	

Эскиз

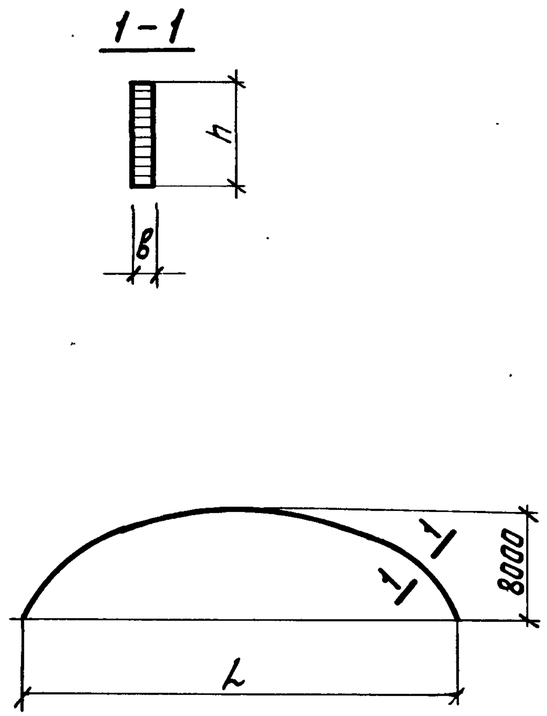

Взам. инв. № | Подпись и дата | Инв. № подл.

Формат	Зона	Позиц.	Обозначение	Наименование	Кол.	Примеч.
				Документация		
А3			1.263.5-5.4-1.0.0 СБ	Сборочный чертеж		
А3			-0.0.0 ТО	Техническое описание		
А3			-0.0.0 ВРМ	Ведомость расхода древесины и стали на арку		
А3			-0.0.0 ВМ	Ведомость расхода материалов		
				Детали		
Б4		1	1.263.5-5.4-1.0.1	Стержень опорный 16А III ГОСТ 5781-82 25Г2С ℓ=950	16	Масса ед. 1,5кг
				Стандартные изделия		
		2		Шуруп 16×80 ГОСТ 11473-75*	4	

Зав.отд.	Травуш		
Н.контр.	Смуров		
ГИП	Смуров		
Ст.инж.	Щашина		

1.263.5-5.4-1.0.0

Арка АДЭ-27-3-70; АДЭ-27-3-100; АДЭ-27-3-150

Стадия	Лист	Листов
Р	1	3

ЦНИИЭП им. Б.С. Мезенцева

Формат А4

Взам.инв.№ | Подпись и дата | Инв.№ подл.

Формат	Зона	Позиц.	Обозначение	Наименование	Кол.	Примеч.
			Переменные данные	для исполнений		
				1.263.5-5.4-1.0.0		АДЭ-27-3-70
				Сборочные единицы		
А3		3	1.263.5-5.4-1.1.0	ПК-27-3-70	2	
А3		4	-1.2.0	Башмак БМ-1	2	
				Детали		
А4		5	1.263.5-5.4-1.8.2-01	Шайба ШМ-2	8	
А4		6	-1.0.3	Накладка Н-1	2	
				Стандартные изделия		
		7		Болт М16×190, ГОСТ 7798-70*	4	
		8		Гайка М16, ГОСТ 5915-70*	4	
		9		Шайба М16, ГОСТ 11371-78*	4	
				1.263.5-5.4-1.0.0-01		АДЭ-27-3-100
				Сборочные единицы		
А3		3	1.263.5-5.4-1.1.0-01	ПК-27-3-100	2	

1.263.5-5.4-1.0.0 Лист 2

Формат А4

Формат	Зона	Позиц.	Обозначение	Наименование	Кол.	Примеч.
А3		4	1.263.5-5.4-1.2.0	Башмак БМ-1		
				Детали		
А4		5	1.263.5-5.4-1.0.2-01	Шайба ШМ-2	8	
А4		6	-1.0.3-01	Накладка Н-2	2	
				Стандартные изделия		
		7		Болт М20×190,	6	
				ГОСТ 7798-70*		
		8		Гайка М20, ГОСТ 5915-70*	6	
		9		Шайба М20, ГОСТ 11371-78*	6	
				1.263.5-5.4-1.0.0-02		АДЭ-27-3-150
				Сборочные единицы		
А3		3	1.263.5-5.4-1.1.0-02	ПК-27-3-150	2	
А3		4	1.2.0-01	Башмак БМ-2	2	
				Детали		
А4		5	1.263.5-5.4-1.0.2-01	Шайба ШМ-3	8	
А4		6	-1.0.3-01	Накладка Н-2	2	
				Стандартные изделия		
		7		Болт М20×220,	6	
				ГОСТ 7798-70*		
		8		Гайка М20, ГОСТ 5915-70*	6	
		9		Шайба М20, ГОСТ 11371-78*	6	

Инв. № подл. | Подпись и дата | Взам. инв. №

1.263.5-5.4-1.0.0

Лист 3

Формат А4

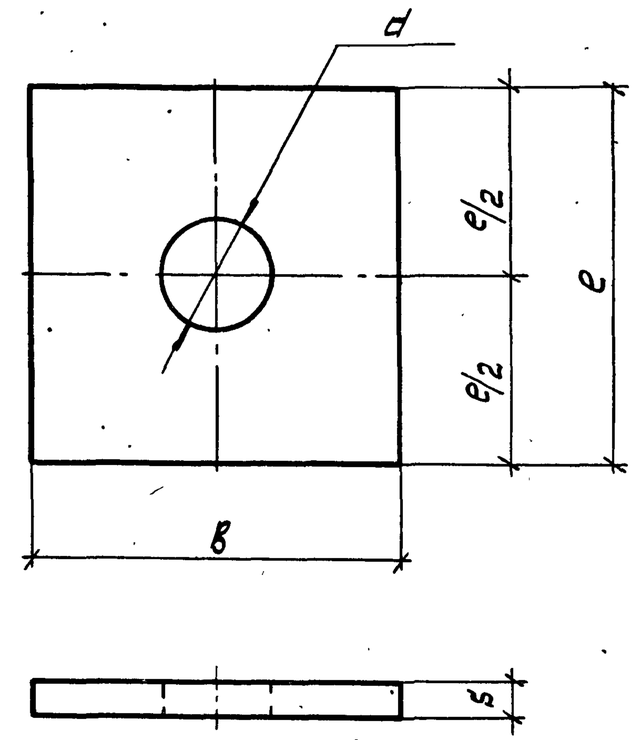

Обозначение	Марка	Размеры, мм				Масса, кг
		e	в	s	d	
1.263.5-5.4-1.0.2	ШМ-1	60	60	6	17	0,17
-01	ШМ-2	80	60	12	21	0,45
-02	ШМ-3	80	60	12	23	0,45
-03	ШМ-4	80	60	12	25	0,45
-04	ШМ-5	100	80	12	28	0,75

1.263.5-5.4-1.0.2

Шайба ШМ-1 ... ШМ-5

Стадия	Масса	Масштаб
Р	См. табл.	
Лист	Листов 1	

ЦНИИЭП им. Б.С. МЕЗЕНЦЕВА

Зав. ОСК	Травуш	
Н.контр.	Смуров	
ГИП	Смуров	
Ст. инж.	Шашина	

Инв. № подл. | Подпись и дата | Взам. инв. №

Формат А4

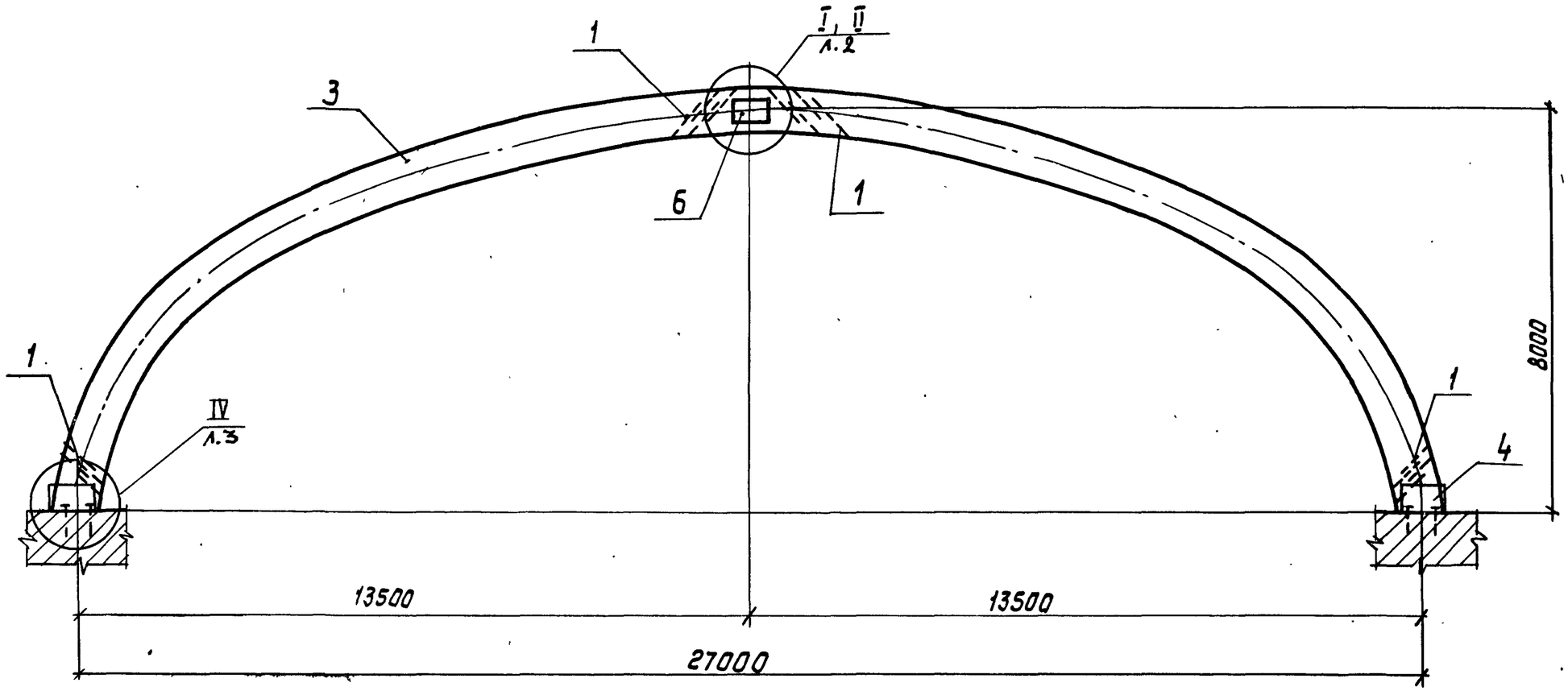

Обозначение	Марка	Привязка анкерных болтов			Диаметр анкерного болта, мм	N верхнего узла	Масса марки, кг
		А	В	Д			
1.263.5-5.4 1.0.0	АДЭ-27-3-70	310	60	173	20	I	2374,0
-01	АДЭ-27-3-100	310	90	173	20	II	2530,0
-02	АДЭ-27-3-150	310	110	188	22	II	3183,0

Зав. ОСК	Травуш	
Н. контр.	Смуров	
ГИП	Смуров	
Ст. инж.	Шашина	

1.263.5-5.4 1.0.0 СБ

Арка АДЭ-27-3-70, АДЭ-27-3-100, ДЭА-27-3-150

Сборочный чертеж.

Стадия	Масса	Масштаб
Р	См. табл.	
Лист 1	Листов 3	

ЦНИИЭП им. Б.С. Мезенцева

Взам. инв. № | Подпись и дата | Инв. № подл.

Формат А3

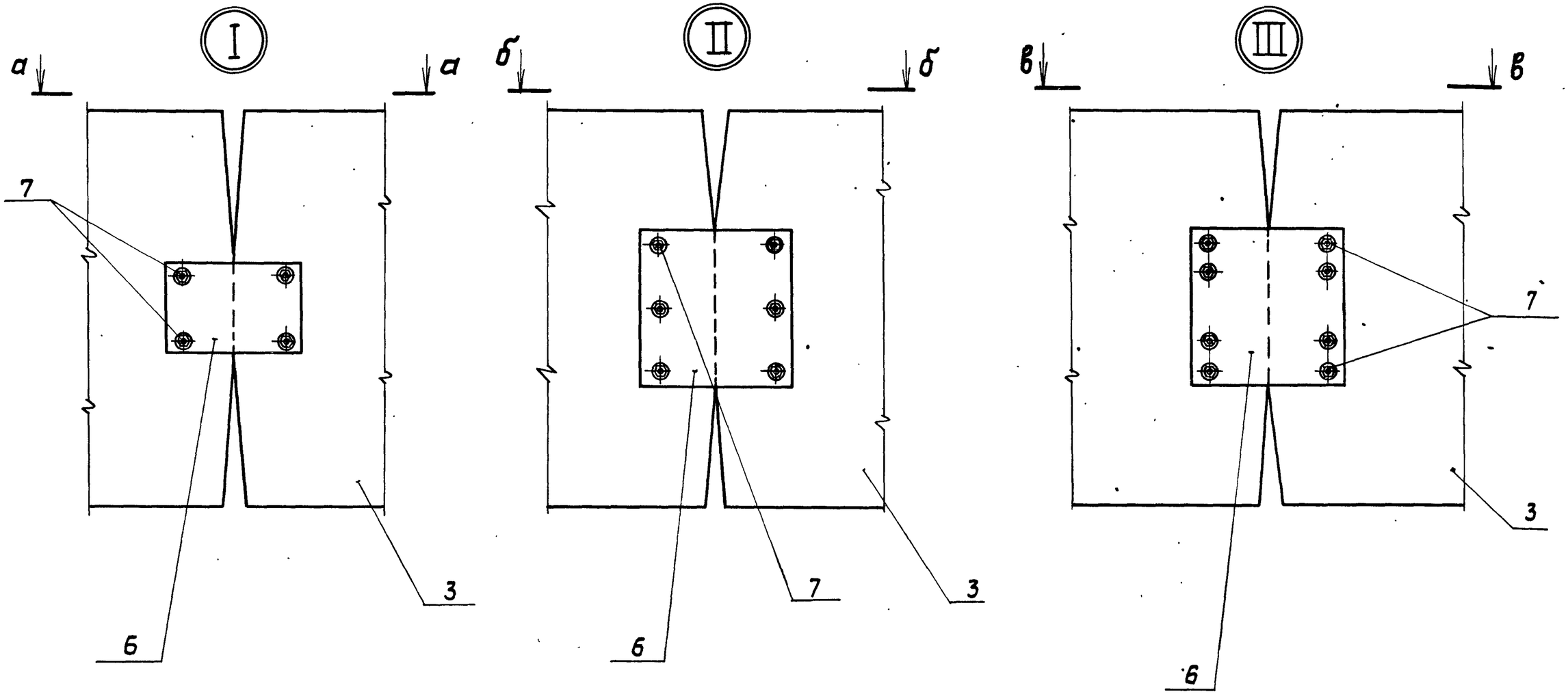

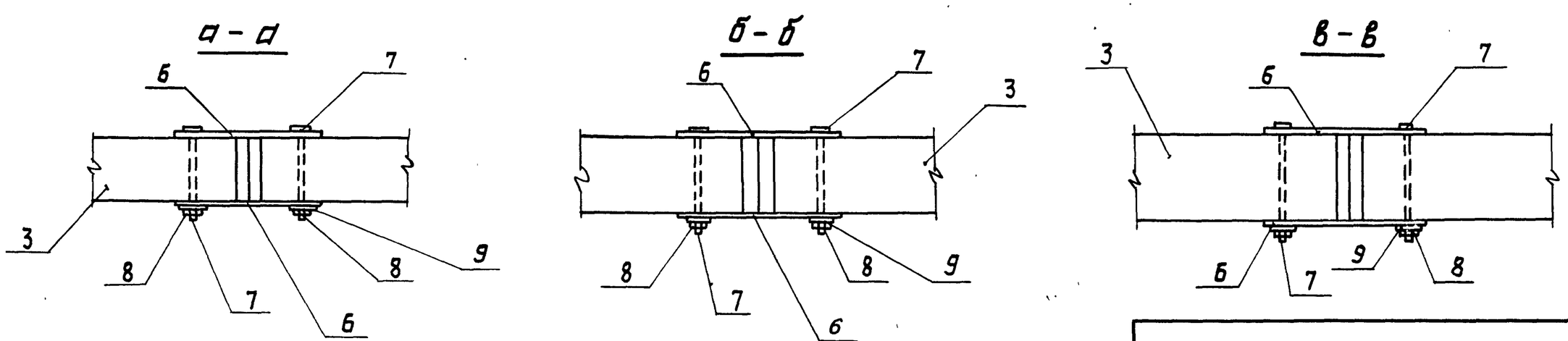

1.263.5-5.4 1.0.0СБ	Лист 2

Инв. № подл. | Подпись и дата | Взам. инв. №

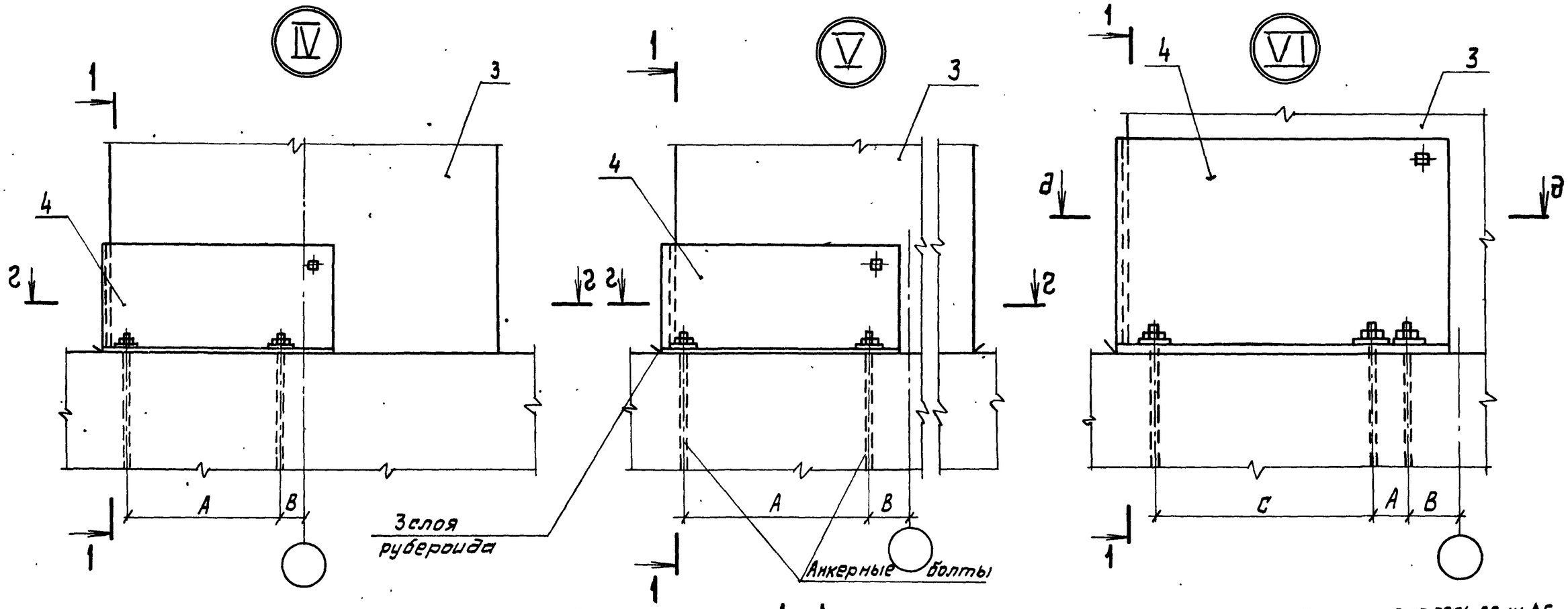

г – г

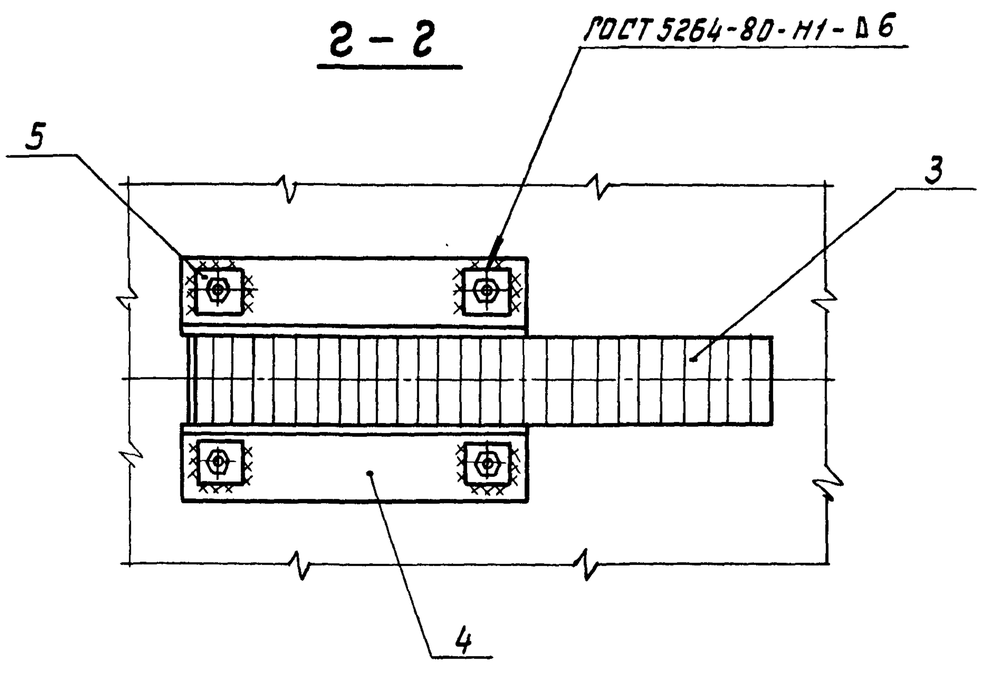

1 – 1

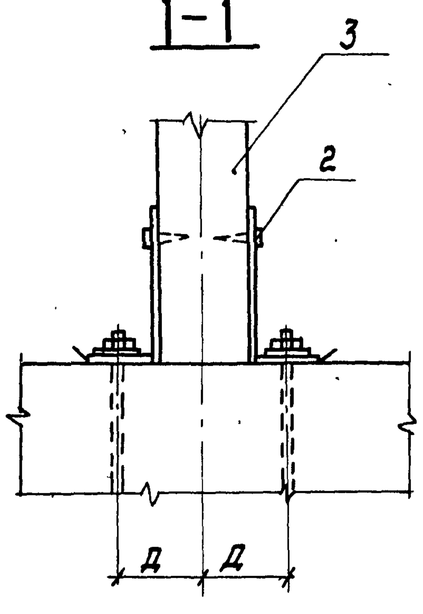

д – д

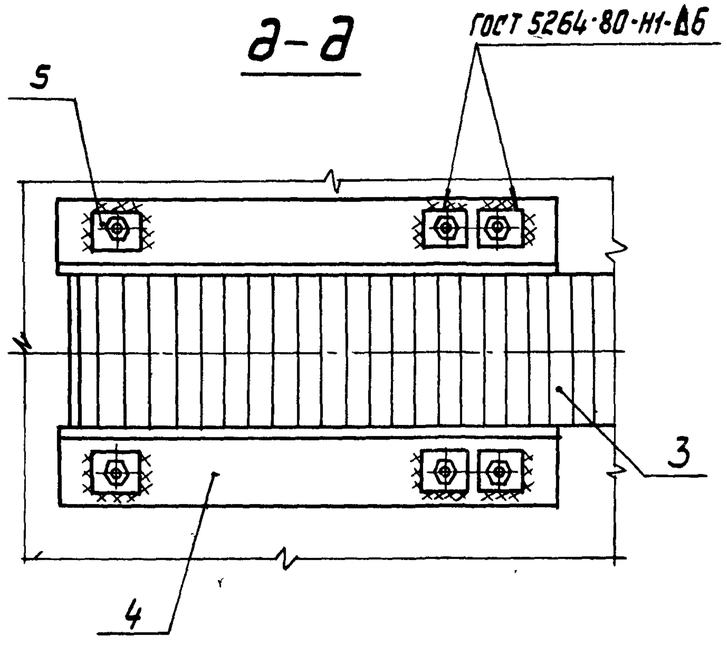

Инв. № подл.	Подпись и дата	Взам. инв. №

1.263.5-5.4 1.0.0 СБ	Лист 3

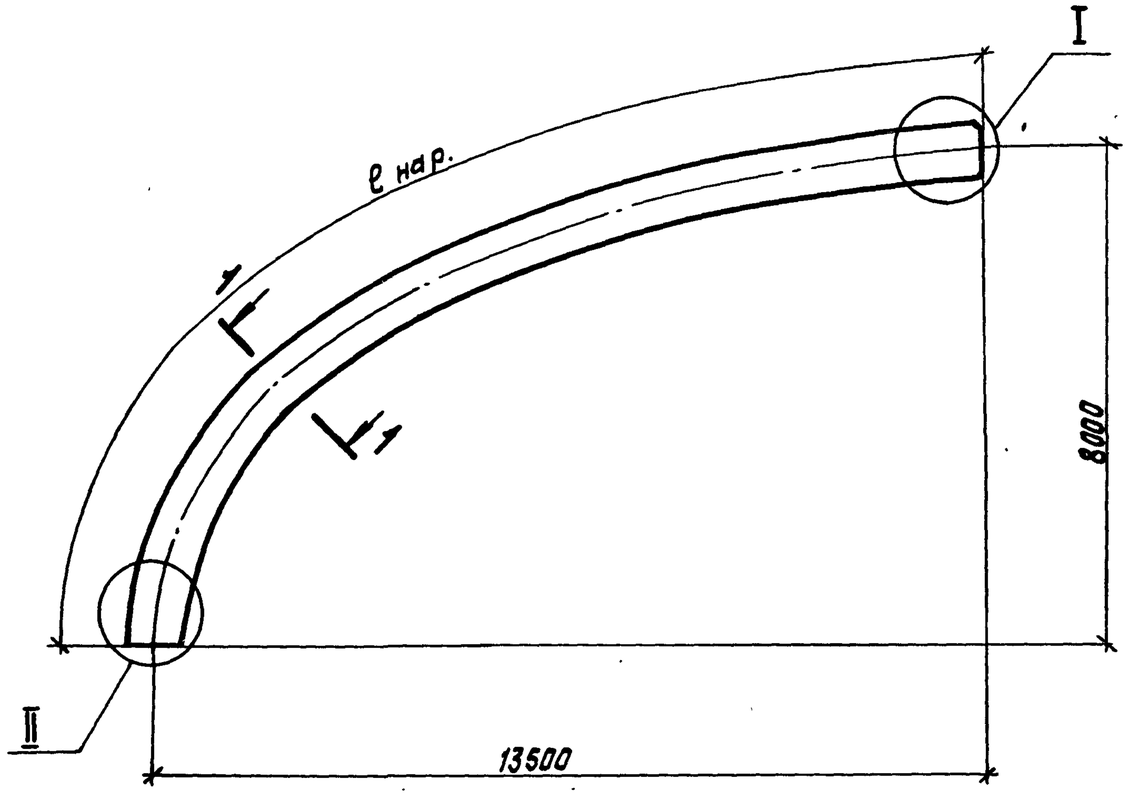

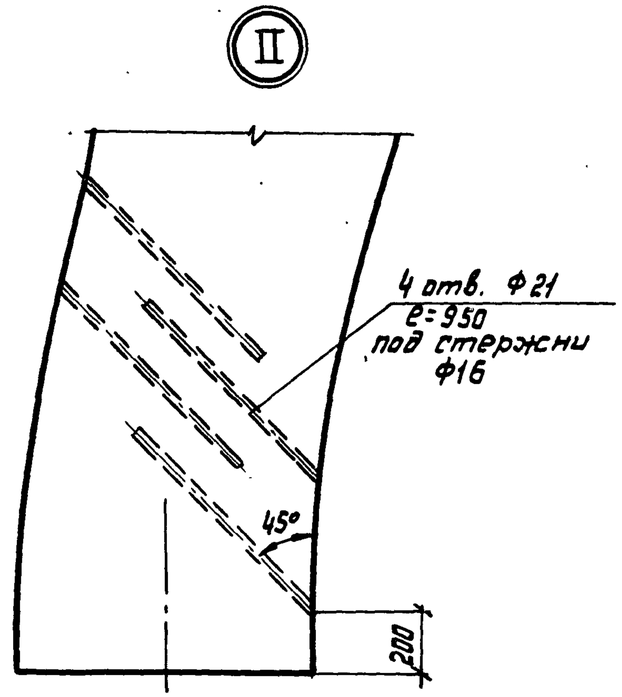

1-1

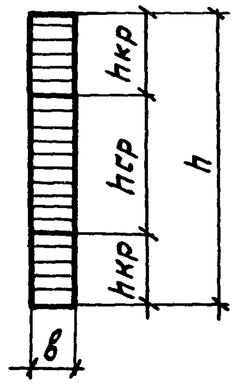

2-2

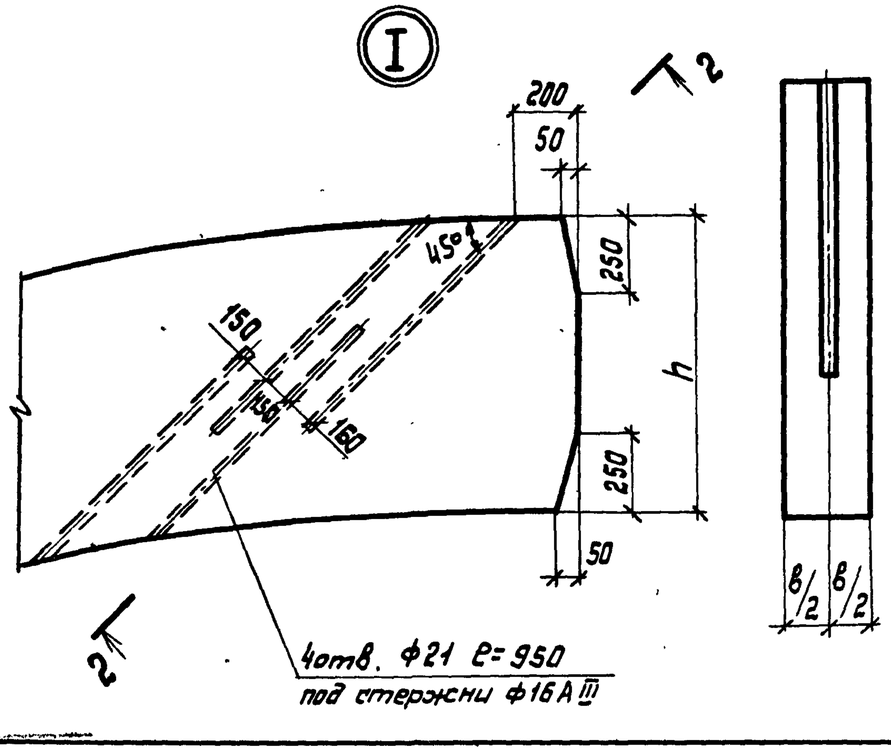

Обозначение	Марка	Габаритные размеры, мм			Колич. слоев, шт.		Объем древесины, м3		Масса, кг
		ℓ нар.	в	h	в hкр	в hср	3сорт (hср)	2сорт (hкр)	
1.263.5-5.4-1.1.0	ПК-27-3-70	17890	140	930	8	21	1,62	0,62	1120
-01	ПК-27-3-100	17940	140	990	10	21	1,62	0,77	1190
-02	ПК-27-3-150	17960	170	1030	10	22	2,10	0,93	1515

Зав. ОСК	Травуш		
Н. контр.	Смуров		
ГИП	Смуров		
Ст. инж.	Шашина		

1.263.5-5.4-1.1.0

Пакет клееный
ПК-27-3-70... ПК-27-3-150

Стадия	Масса	Масштаб
Р	См. табл.	
Лист 1	Листов 2	

Древесина
ГОСТ 8486-66**

ЦНИИЭП им. Б.С. Мезенцева

Взам. инв. №
Подпись и дата
Инв. № подл.

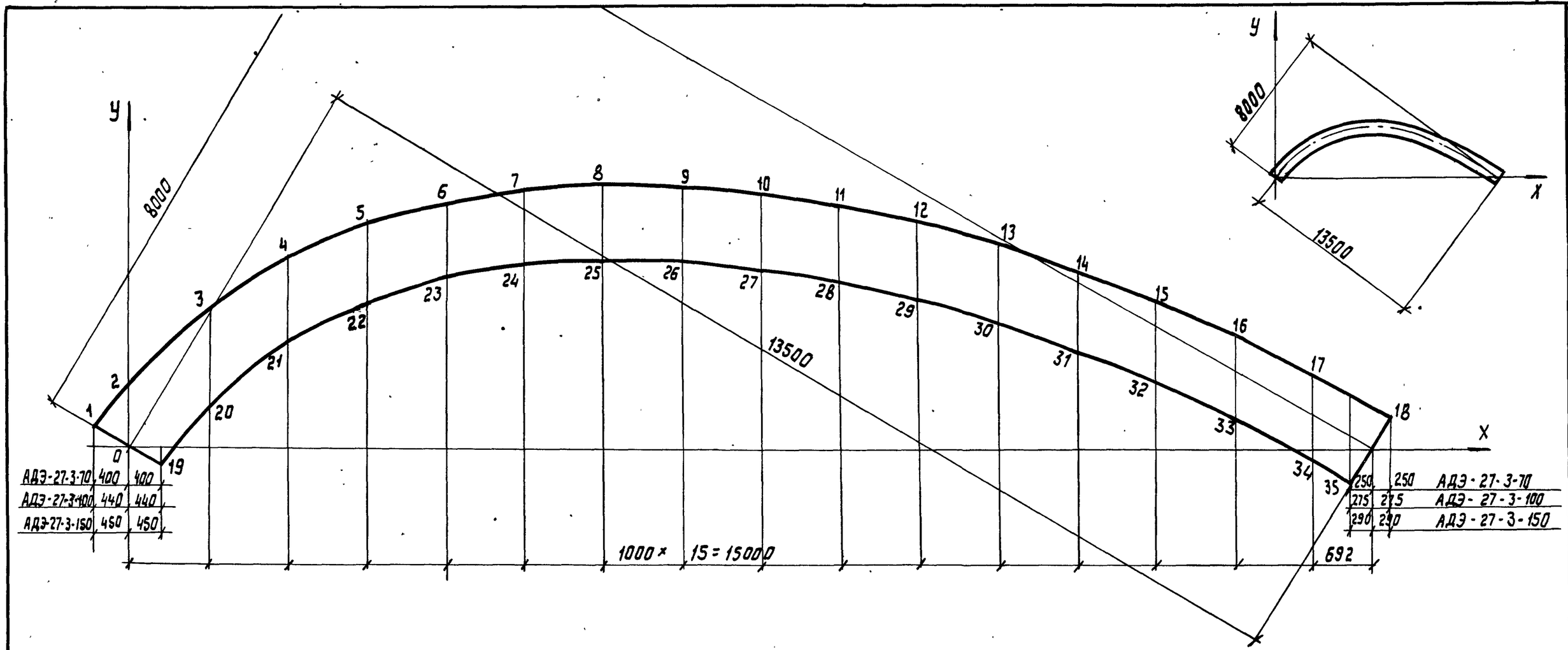

Расстояние до наружной грани полуарки, мм	У1	У2	У3	У4	У5	У6	У7	У8	У9	У10	У11	У12	У13	У14	У15	У16	У17	У18
АДЭ-27-3-70	250	750	1815	2430	2850	3100	3250	3325	3315	3225	3050	2875	2600	2250	1850	1450	925	400
АДЭ-27-3-100	275	815	1850	2475	2890	3140	3275	3350	3325	3250	3090	2900	2625	2275	1900	1465	965	425
АДЭ-27-3-150	290	850	1875	2490	2915	3165	3300	3375	3365	3275	3115	2925	2650	2315	1925	1500	1000	450
Расстояние до внутренней грани полуарки, мм		У19	У20	У21	У22	У23	У24	У25	У26	У27	У28	У29	У30	У31	У32	У33	У34	У35
АДЭ-27-3-70		250	550	1350	1850	2175	2325	2375	2375	2275	2100	1890	1600	1250	850	400	125	400
АДЭ-27-3-100		275	500	1300	1815	2125	2300	2350	2350	2250	2075	1850	1575	1225	815	350	165	425
АДЭ-27-3-150		290	450	1290	1790	2100	2270	2325	2325	2225	2050	1825	1550	1200	775	315	200	450

Инв. № подл. | Подпись и дата | Взам. инв. №

Формат	Зона	Позиц.	Обозначение	Наименование	Кол.	Примеч.
				Документация		
А3			1.263.5-5.4-1.2.0СБ	Сборочный чертеж		
А3			-0.0.0ТО	Техническое описание		
			Переменные данные для исполнений			
				1.263.5-5.4-1.2.0		БМ-1
				Детали		
А4		1	1.263.5-5.4-1.2.1	Стенка башмака СТ-1	1	
А4		2	-1.2.2	Стенка боковая СБ-1	2	
А3		3	-1.2.3	Пластина опорная ПО-1	2	
				1.263.5-5.4-1.2.0-01		БМ-2
				Детали		
А4		1	1.263.5-5.4-1.2.1-01	Стенка башмака СТ-2	1	
А4		2	-1.2.2-01	Стенка боковая СБ-2	2	
А3		3	-1.2.3	Пластина опорная ПО-1	2	
				1.263.5-5.4-1.2.0-02		БМ-3
				Детали		
А4		1	1.263.5-5.4-1.2.1-02	Стенка башмака СТ-3	1	
А4		2	-1.2.2-02	Стенка боковая СБ-3	2	
А3		3	-1.2.3-01	Пластина опорная ПО-2	2	

Взам. инв. № | Подпись и дата | Инв. № подл.

Зав. ОСК	Травуш		
Н контр.	Смуров		
ГИП	Смуров		
Ст. инж.	Шашина		

1.263.5-5.4-1.2.0

Башмак
БМ-1 ... БМ-7

Стадия	Лист	Листов
Р	1	2

ЦНИИЭП им. Б.С. Мезенцева

Формат А4

Формат	Зона	Позиц.	Обозначение	Наименование	Кол.	Примеч.
				1.263.5-5.4-1.2.0-03		БМ-4
				Детали		
А4		1	1.263.5-5.4-1.2.1-03	Стенка башмака СТ-4	1	
А4		2	-1.2.2-03	Стенка боковая СБ-4	2	
А3		3	-1.2.3-02	Пластина опорная ПО-3	2	
				1.263.5-5.4-1.2.0-04		БМ-5
				Детали		
А4		1	1.263.5-5.4-1.2.1-04	Стенка башмака СТ-5	1	
А4		2	-1.2.2-04	Стенка боковая СБ-5	2	
А3		3	-1.2.3-03	Пластина опорная ПО-4	2	
				1.263.5-5.4-1.2.0-05		БМ-6
				Детали		
А4		1	1.263.5-5.4-1.2.1-05	Стенка башмака СТ-6	1	
А4		2	-1.2.2-05	Стенка боковая СБ-6	2	
А3		3	-1.2.3-04	Пластина опорная ПО-5	2	
				1.263.5-5.4-1.2.0-06		БМ-7
				Детали		
А4		1	1.263.5-5.4-1.2.1-06	Стенка башмака СТ-7	1	
А4		2	-1.2.2-06	Стенка боковая СБ-7	2	
А3		3	-1.2.3-05	Пластина опорная ПО-6	2	

Взам. инв. № | Подпись и дата | Инв. № подл.

1.263.5-5.4-1.2.0

Лист 2

Формат А4

Обозначение	Марка	Размеры, мм						Рис.	Масса, кг
		е	в	а	S	В	А		
1.263.5-5.4-1.2.0	БМ-1	550	142	250	12	346	310	1	48,0
-01	БМ-2	550	172	300	12	376	310	1	54,7
-02	БМ-3	600	192	280	14	400	360	1	66,8
-03	БМ-4	650	192	360	14	400	410	1	84,8
-04	БМ-5	700	192	420	14	400	460	1	101,3
-05	БМ-6	700	192	460	16	424	460	1	123,5
-06	БМ-7	700	192	540	16	424	280	2	139,6

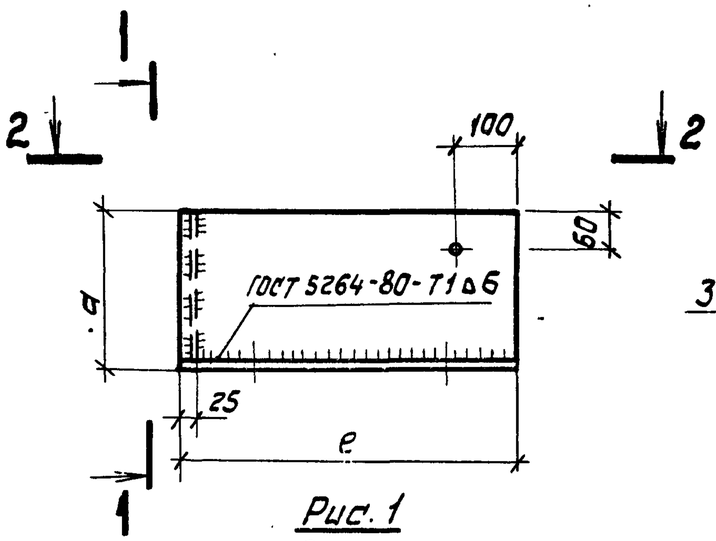

Рис. 1
2-2

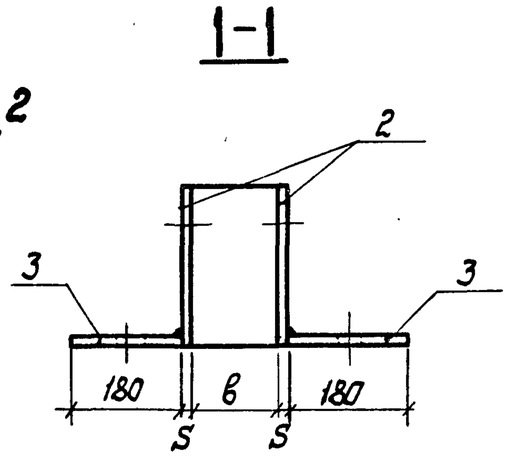

ГОСТ 5264-80-Т1

Рис. 2
2-2

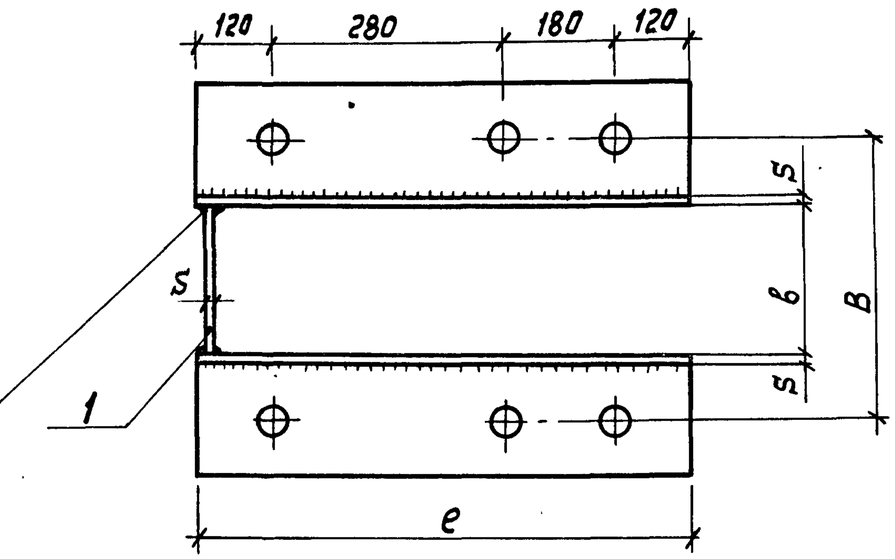

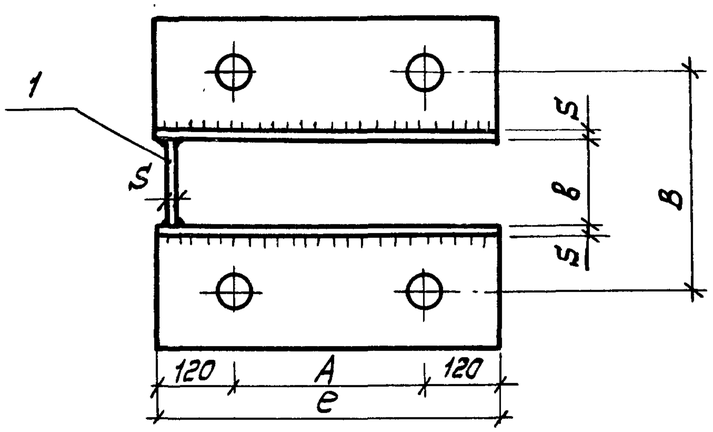

Зав. отд.	Травуш		
Н. контр.	Смуров		
ГИП	Смуров		
Ст. инж.	Шашина		

1.263.5-5.4 1.2.0СБ

Башмак
БМ-1... БМ-7.
Сборочный чертеж

Стадия	Масса	Масштаб
Р	См. табл.	
Лист	Листов 1	

ЦНИИЭП им. Б.С. Мезенцева

Взам. инв. №
Подпись и дата
Инв. № подл.

Формат А3

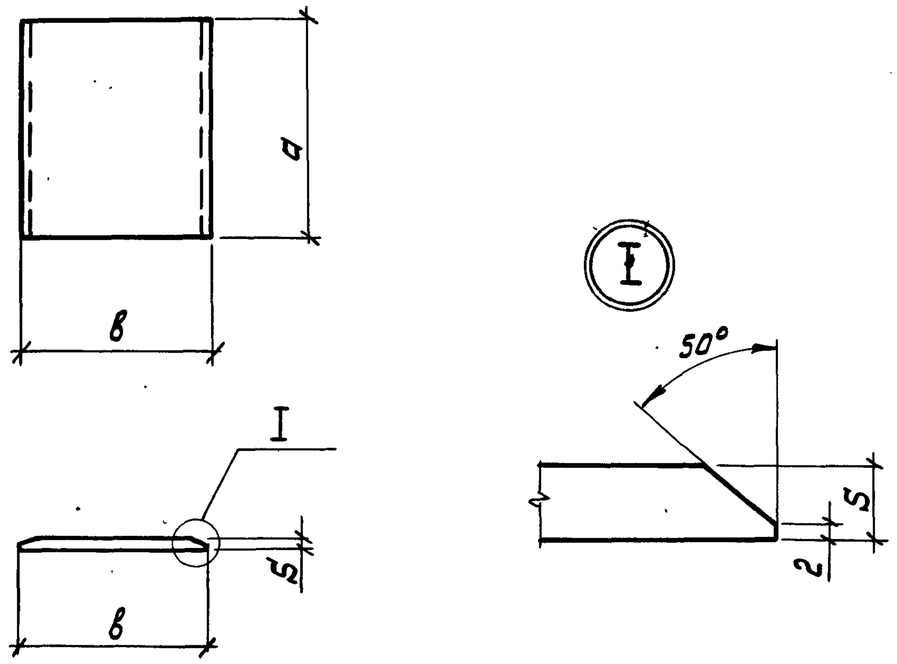

Обозначение	Марка	Размеры, мм			Масса, кг
		в	а	S	
1.263.5-5.4 1.2.1	СТ-1	142	250	12	3,4
-01	СТ-2	172	300	12	4,9
-02	СТ-3	192	280	14	6,0
-03	СТ-4	192	360	14	7,6
-04	СТ-5	192	420	14	8,9
-05	СТ-6	192	460	16	11,1
-06	СТ-7	192	540	16	13,0

1.263.5-5.4 1.2.1

Стенка башмака СТ-1 ... СТ-7

Стадия	Масса	Масштаб
Р	См. табл.	
Лист	Листов 1	

Зав. ОСК Травуш
Н. контр. Смуров
ГИП Смуров
Ст. инж. Шашина

Лист Б-ПН ГОСТ 19903-74
ВСт3кп2-1 ТУ 14-1-3023-80

ЦНИИЭП им. Б.С. МЕЗЕНЦЕВА

Формат А4

Взам. инв. № | Подпись и дата | Инв. № подл.

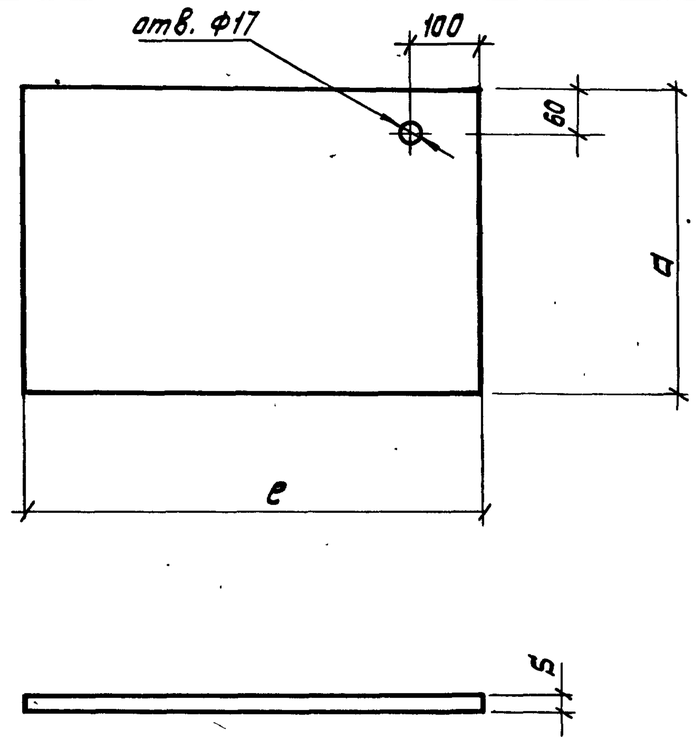

Обозначение	Марка	Размеры, мм			Масса, кг
		е	а	S	
1.263.5-5.4 1.2.2	СБ-1	550	250	12	13,0
-01	СБ-2	550	300	12	15,6
-02	СБ-3	600	280	14	18,5
-03	СБ-4	650	360	14	25,7
-04	СБ-5	700	420	14	32,3
-05	СБ-6	700	460	16	40,4
-06	СБ-7	700	540	16	47,5

1.263.5-5.4 1.2.2

Стенка боковая СБ-1 ... СБ-7

Стадия	Масса	Масштаб
Р	См. табл.	
Лист	Листов 1	

Зав. ОСК Травуш
Н. контр. Смуров
ГИП Смуров
Ст. инж. Шашина

Лист Б-ПН ГОСТ 19903-74
ВСт3кп2-1 ТУ14-1-3023-80

ЦНИИЭП им. Б.С. МЕЗЕНЦЕВА

Формат А4

Взам. инв. № | Подпись и дата | Инв. № подл.

Рис. 1

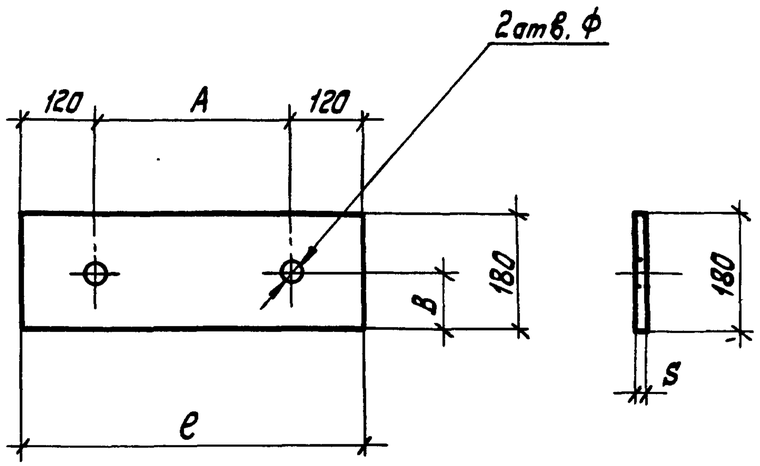

Обозначение	Марка	Размеры, мм					Рис.	Масса, кг
		e	S	A	ф	B		
1.263.5 - 5.4 - 1.2.3	ПО-1	550	12	310	50	90	1	9,3
-01	ПО-2	600	14	360			1	11,9
-02	ПО-3	650	14	410			1	12,9
-03	ПО-4	700	14	460			1	13,9
-04	ПО-5	700	16	460	60	100	1	15,8
-05	ПО-6	700	16	280			2	15,8

Рис. 2

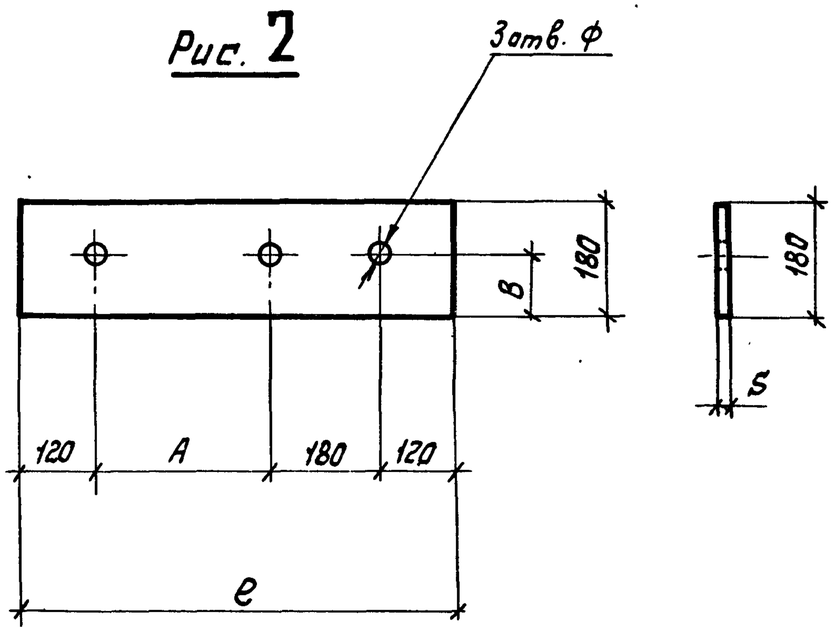

Зав.ОСК	Травуш		
Н.контр.	Смуров		
ГИП	Смуров		
Ст.инж.	Шашина		

1. 263. 5 - 5.4 - 1.2.3

Пластина опорная ПО-1 ... ПО-6

Стадия	Масса	Масштаб
Р	См. табл.	

Лист | Листов 1

Лист БП ГОСТ 19903-74
ВСт3кп2-1 ТУ14-1-3023-80

ЦНИИЭП им.Б.С. МЕЗЕНЦЕВА

Взам. инв. № | Подпись и дата | Инв. № подл.

Формат	Зона	Позиц.	Обозначение	Наименование		Примеч.
				Документация		
А3			1.263.5-5.4-2.0.0 СБ	Сборочный чертеж		
А3			-1.0.0 СБ	Сборочный чертеж		л.2, л.3
А3			-0.0.0 ТО	Техническое описание		
А3			-0.0.0 ВРМ	Ведомость расхода дре-		
				весины и стали на арки		
А3			-0.0.0 ВМ	Ведомость расхода		
				материалов		
				Детали		
Б4		1	-1.0.1	Стержень опорный		
				16 А III ГОСТ 5781-82 ℓ=950		Масса ед.
				25Г2С	16	1,5 кг
				Стандартные изделия		
		2		Шуруп 16×80	4	
				ГОСТ 11473-75*		

Зав.ОСК	Травуш		
Н.контр.	Смуров		
ГИП	Смуров		
Ст.инж.	Шашина		

1.263.5-5.4-2.0.0

Арка АДЭ-30-3-70

АДЭ-30-3-100; АДЭ-30-3-150

Стадия	Лист	Листов
Р	1	3

ЦНИИЭП им. Б.С. Мезенцева

Формат А4

Взам. инв. № | Подпись и дата | Инв. № подл.

Формат	Зона	Позиц.	Обозначение	Наименование	Кол.	Примеч.
			Переменные данные	для исполнений		
				1.263.5-5.4-2.0.0		АДЭ-30-3-70
				Сборочные единицы		
А3		3	1.263.5-5.4-2.1.0	ПК-30-3-70	2	
А3		4	-1.2.0	Башмак БМ-1	2	
				Детали		
А4		5	1.263.5-5.4-1.0.2-02	Шайба ШМ-3	8	
А4		6	-1.0.3	Накладка Н-1	2	
				Стандартные изделия		
		7		Болт М16×190		
				ГОСТ 7798-70*	4	
		8		Гайка М16 ГОСТ 5915-70*	4	
		9		Шайба М16 ГОСТ 11371-78*	4	
				1.263.5-5.4-2.0.0-01		АДЭ-30-3-100
				Сборочные единицы		
А3		3	1.263.3.5-5.4-2.1.0-01	ПК-30-3-100	2	
А3		4	-1.2.0-01	Башмак БМ-2	2	

Взам. инв. № | Подпись и дата | Инв. № подл.

1.263.5-5.4-2.0.0

Лист 2

Формат А4

Формат	Зона	Позиц.	Обозначение	Наименование	Кол.	Примеч.
				Детали		
А4		5	1.263.5-5.4-1.0.2-02	Шайба ШМ-3	8	
А4		6	-1.0.3-01	Накладка Н-2	2	
				Стандартные изделия		
		7		Болт М20×220, ГОСТ 7798-70*	6	
		8		Гайка М20, ГОСТ 5915-70*	6	
		9		Шайба М20, ГОСТ 11371-78*	6	
				1.263.5-5.4-2.0.0-02		АДЭ-30-3-150
				Сборочные единицы		
А3		3	1.263.5-5.4-2.1.0-02	ПК-30-3-150	2	
А3		4	-1.2.0-02	Башмак БМ-3	2	
				Детали		
А4		5	1.263.5-5.4-1.0.2-01	Шайба ШМ-2	8	
А4		6	-1.0.3-02	Накладка Н-3	2	
				Стандартные изделия		
		7		Болт М20×260, ГОСТ 7798-70*	6	
		8		Гайка М20, ГОСТ 5915-70*	6	
		9		Шайба М20, ГОСТ 11371-78	6	

Взам. инв. №

Подпись и дата

Инв. № подл.

1.263.5-5.4-2.0.0

Лист 3

Формат А4

Рис. 1

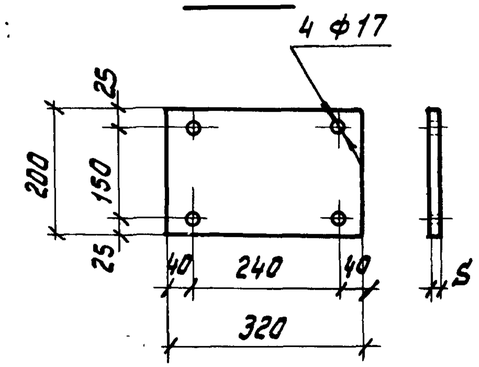

Рис. 2

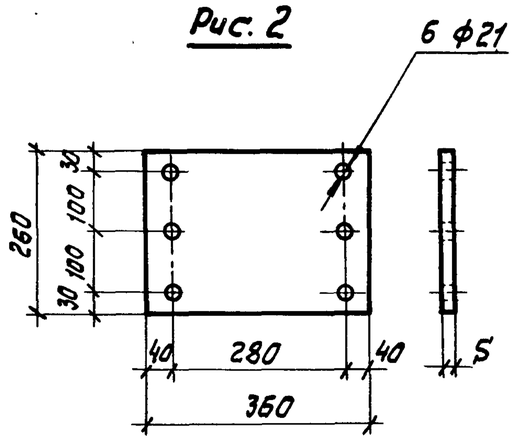

Рис. 3

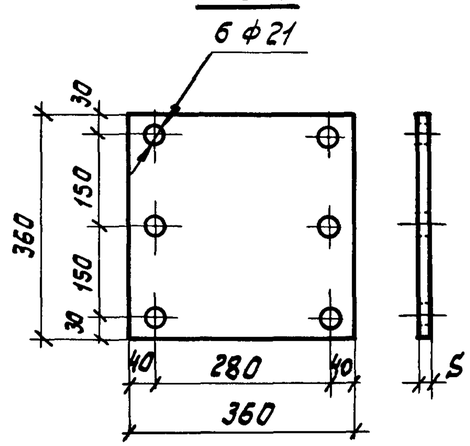

Рис. 4

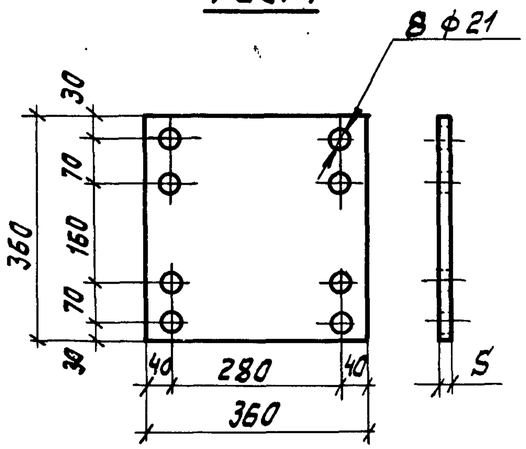

Обозначение	Марка	Толщина S, мм	Масса, кг	Рис.
1.263.5-5.4-1.0.3	Н-1	8	4,0	1
-01	Н-2	8	5,9	2
-02	Н-3	10	10,2	3
-03	Н-4	10	10,2	4

Взам. инв. №

Подпись и дата

Инв. № подл.

Зав. отд.	Травуш	
Н. контр.	Смуров	
ГИП	Смуров	
Ст. инж.	Шашина	

1.263.5-5.4-1.0.3

Накладка Н-1... Н-4

Стадия	Масса	Масштаб
Р	См. табл.	
Лист	Листов 1	

лист Б-ПН ГОСТ 19903-74
ВСт3кп2-1 ТУ14-1-3023-80

ЦНИИЭП им. Б.С. Мезенцева

Формат А4

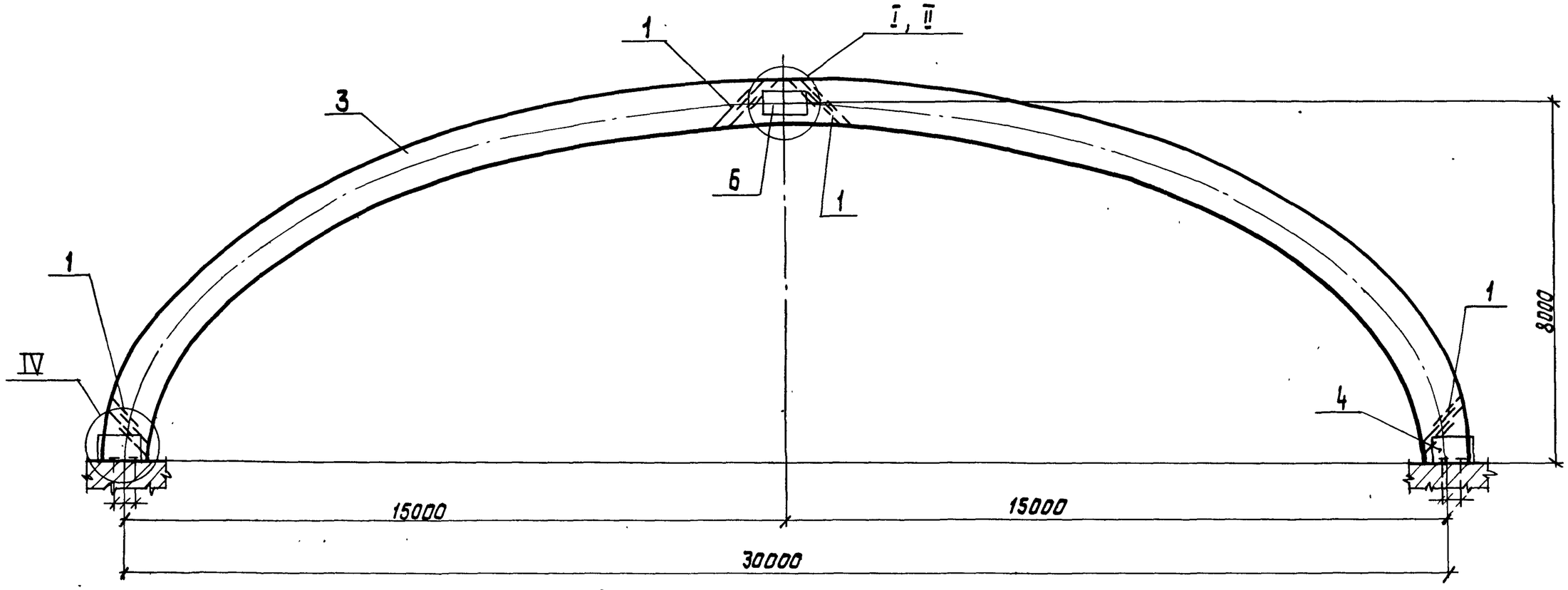

Обозначение	Марка	Привязка анкерных болтов			Диаметр анкерного болта, мм	N верхнего узла	Масса марки, кг
		А	В	Д			
1.263.5-5.4 2.0.0	АДЭ-30-3-70	310	90	173	20	I	2704,0
-01	АДЭ-30-3-100	310	90	188	22	II	3274,0
-02	АДЭ-30-3-150	360	75	200	22	II	3907,0

Узлы см. на документе 1.0.0 СБ л. 2, л. 3.

Зав. ОСК	Травуш	
Н. контр.	Смуров	
ГИП	Смуров	
Ст. инж.	Шашина	

1.263.5-5.4 2.0.0СБ

Арка АДЭ-30-3-70; АДЭ-30-3-100; ДЭА-30-3-150

Сборочный чертеж.

Стадия	Масса	Масштаб
Р	См. табл.	
Лист	Листов 1	

ЦНИИЭП им. Б.С. МЕЗЕНЦЕВА

Инв. № подл. | Подпись и дата | Взам. инв. №

01019 03

Формат А2

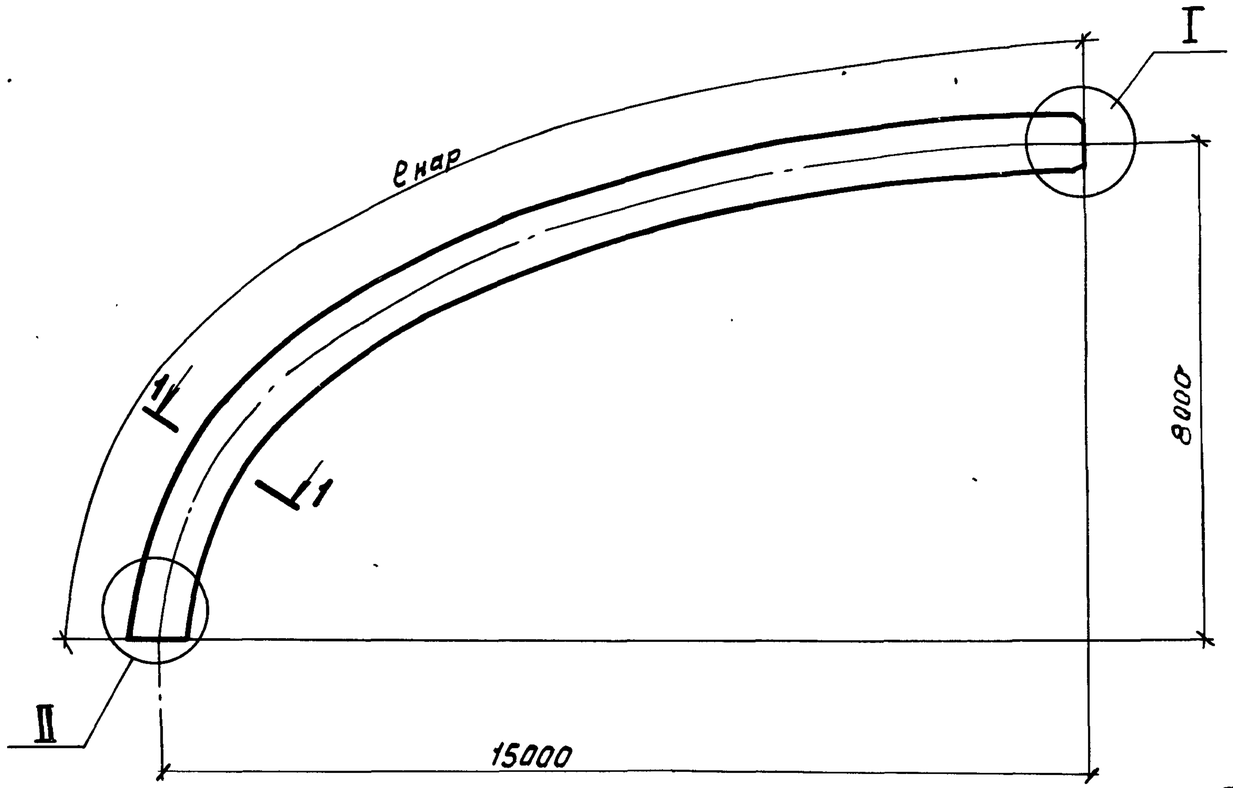

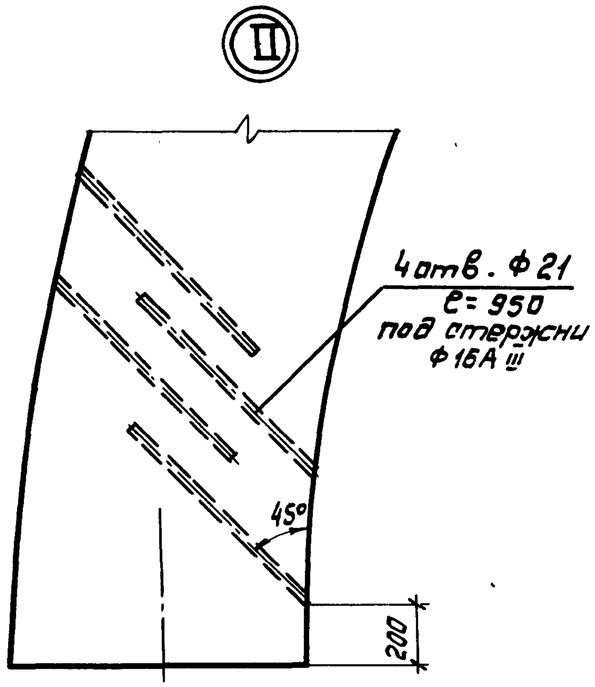

1-1

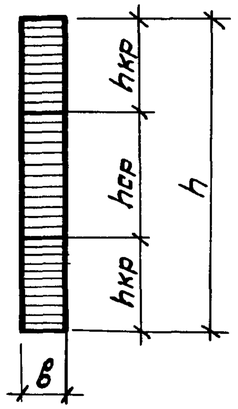

2-2

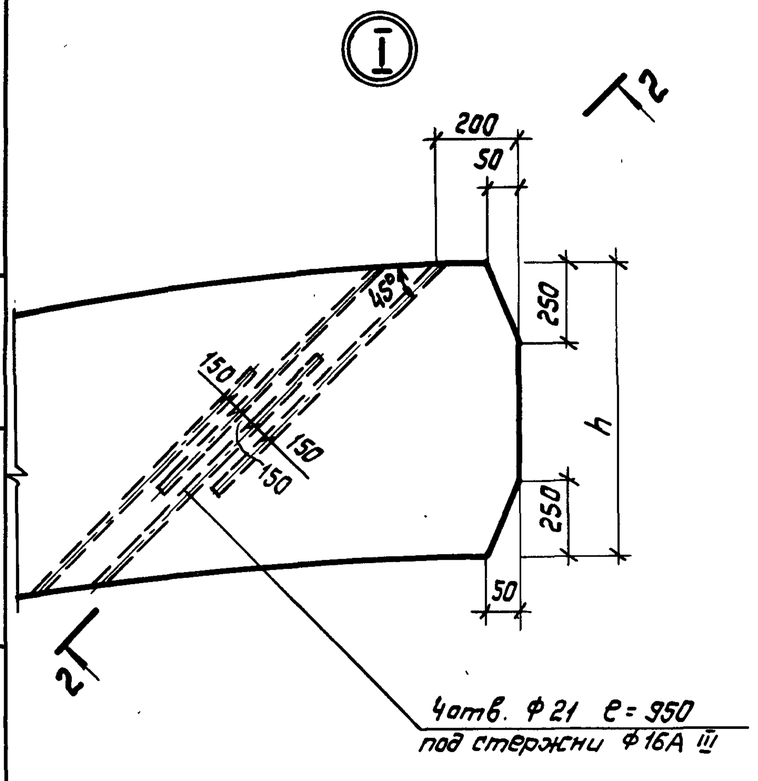

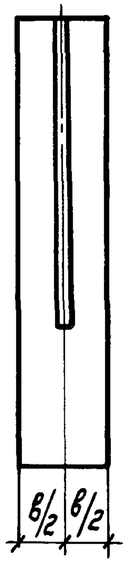

Обозначение	Марка	Габаритные размеры, мм			Количество слоев, шт.		Объем древесины м3		Масса, кг
		ℓнар.	в	h	в hкр	в hср	3сорт (hср)	2сорт (hкр.)	
1.263.5-5.4-2.1.0	ПК-30-3-70	19260	140	990	10	21	1,74	0,83	1285
-01	ПК-30-3-100	19260	170	990	10	21	2,11	1,01	1560
-02	ПК-30-3-150	19300	190	1060	10	23	2,59	1,13	1860

Зав.аск	Травуш		
Н.контр	Смуров		
ГИП	Смуров		
Ст.инж.	Шашина		

1.263.5-5.4-2.1.0

Пакет клееный
ПК-30-3-70... ПК-30-3-150

Древесина
ГОСТ 8486-66 **

Стадия	Масса	Масштаб
Р	См. табл.	
Лист 1	Листов 2	

ЦНИИЭП
им. Б.С. МЕЗЕНЦЕВА

Инв. № подл. | Подпись и дата | Взам. инв. №

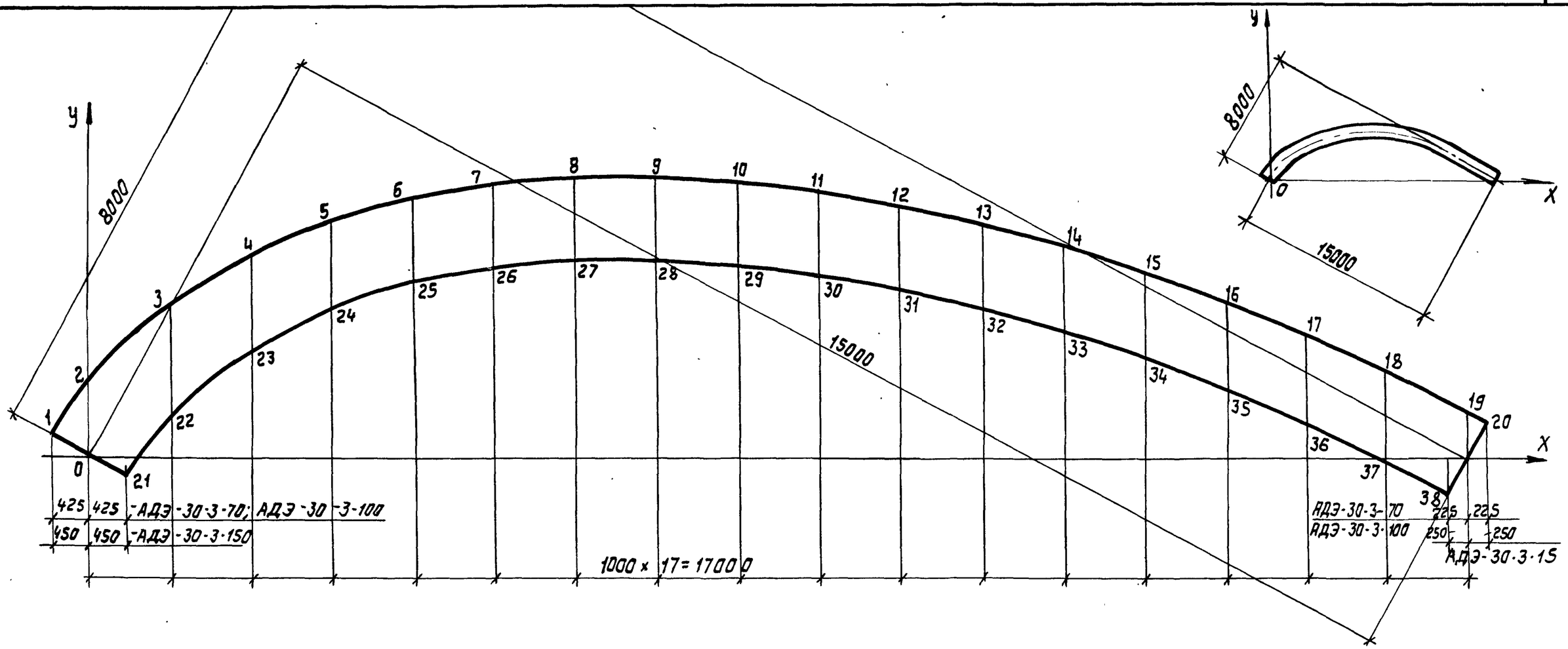

Расстояние до наружной грани полуарки, мм	y_1	y_2	y_3	y_4	y_5	y_6	y_7	y_8	y_9	y_{10}	y_{11}	y_{12}	y_{13}	y_{14}	y_{15}	y_{16}	y_{17}	y_{18}	y_{19}	y_{20}
АДЭ-30-3-70	240	940	1875	2475	2900	3200	3350	3425	3440	3375	3250	3100	2875	2590	2275	1940	1540	1075	575	450
АДЭ-30-3-100	240	940	1875	2475	2900	3200	3350	3425	3440	3375	3250	3100	2875	2590	2275	1940	1540	1075	575	450
АДЭ-30-3-150	250	975	1900	2500	2925	3225	3375	3450	3465	3400	3275	3115	2890	2625	2325	1965	1565	1100	600	465
Расстояние до внутренней грани полуарки, мм	—	y_{21}	y_{22}	y_{23}	y_{24}	y_{25}	y_{26}	y_{27}	y_{28}	y_{27}	y_{30}	y_{31}	y_{32}	y_{33}	y_{34}	y_{35}	y_{36}	y_{37}	y_{38}	—
АДЭ-30-3-70	—	240	500	1325	1825	2175	2350	2425	2425	2375	2240	2075	1825	1550	1240	865	440	40	450	—
АДЭ-30-3-100	—	240	500	1325	1825	2175	2350	2425	2425	2375	2240	2075	1825	1550	1240	865	440	40	450	—
АДЭ-30-3-150	—	250	475	1300	1800	2150	2300	2400	2400	2350	2200	2050	1800	1525	1200	825	420	80	465	—

Инв. № подл. | Подпись и дата | Взам. инв. №

Формат	Зона	Позиц.	Обозначение	Наименование	Кол.	Примеч.
				Документация		
			1.263.5-5.4-3.0.0СБ	Сборочный чертеж		
А3			-1.0.0 СБ	Сборочный чертеж		л.2, л.3
А3			-0.0.0 ТО	Техническое описание		
А3			-0.0.0 ВРМ	Ведомость расхода дре-		
				весины и стали на элемент		
А3			-0.0.0 ВМ	Ведомость расхода ма-		
				териалов		
				Детали		
Б4		1	1.263.5-5.4-1.0.1	Стержень опорный		
				16А $\frac{III}{25Г2С}$ ГОСТ 5781-82 ℓ=950		Масса ед.
					16	1,5
				Стандартные изделия		
		2		Шуруп 16×80	4	
				ГОСТ 11473-75*		

Зав. ОСК	Травуш		
Н. контр.	Смуров		
ГИП	Смуров		
Ст. инж.	Шашина		

1.263.5-5.4-3.0.0

Арка АДЭ-33-3-70, АДЭ-33-3-100; АДЭ-33-3-150

Стадия	Лист	Листов
Р	1	3

ЦНИИЭП им. Б.С. Мезенцева

Формат А4

Взам. инв. № | Подпись и дата | Инв. № подл.

Формат	Зона	Позиц.	Обозначение	Наименование	Кол.	Примеч.
			Переменные данные	**для исполнений**		
				1.263.5-5.4-3.0.0		АДЭ-33-3-70
				Сборочные единицы		
А3		3	1.263.5-5.4-3.1.0	ПК-33-3-70	2	
А3		4	-1.2.0-01	Башмак БМ-2	2	
				Детали		
А4		5	1.263.5-5.4-1.0.2-02	Шайба ШМ-3	8	
А4		6	-1.0.3	Накладка Н-1	2	
				Стандартные изделия		
		7		Болт М16×220	4	
				ГОСТ 7798-70*		
		8		Гайка М16 ГОСТ 5915-70*	4	
		9		Шайба М16 ГОСТ 11371-78*	4	
				1.263.5-5.4-3.0.0-01		АДЭ-33-3-100
				Сборочные единицы		
А3		3	1.263.5-5.4-3.1.0-01	ПК-33-3-100	2	
А3		4	-1.2.0-03	Башмак БМ-4	2	

Взам. инв. № | Подпись и дата | Инв. № подл.

1.263.5-5.4-3.0.0

Лист 2

Формат А4

Формат	Зона	Позиц.	Обозначение	Наименование	Кол.	Примеч.
				Детали		
А4		5	1.263.5-5.4-1.0.2-03	Шайба ШМ-4	8	
А4		6	-1.0.3-01	Накладка Н-2	2	
				Стандартные изделия		
		7		Болт М20×240	6	
				ГОСТ 7798-70*		
		8		Гайка М20 ГОСТ 5915-70*	6	
		9		Шайба М20 ГОСТ 11371-78*	6	
				1.263.5-5.4-3.0.0-02		АДЭ-33-3-150
				Сборочные единицы		
А3		3	1.263.5-5.4-3.1.0-02	ПК-33-3-150	2	
А3		4	-1.2.0-03	Башмак БМ-4	2	
				Детали		
А4		5	1.263.5-5.4-1.02-03	Шайба ШМ-4	8	
А4		6	-1.0.3-02	Накладка Н-3	2	
				Стандартные изделия		
		7		Болт М20×260		
				ГОСТ 7798-70*	6	
		8		Гайка М20, ГОСТ 5915-70*	6	
		9		Шайба М20, ГОСТ 11371-78*	6	

Инв. № подл. | Подпись и дата | Взам. инв. №

1.263.5-5.4-3.0.0

Лист 3

Формат А4

Формат	Зона	Позиц.	Обозначение	Наименование	Кол.	Примеч.
				Документация		
А3			1.263.5-5.4-4.0.0 СБ	Сборочный чертеж		
А3			-1.0.0 СБ	Сборочный чертеж		Л.2, Л.3
А3			-0.0.0 ТО	Техническое описание		
А3			-0.0.0 ВРМ	Ведомость расхода дре-		
				весины и стали на арки		
А3			-0.0.0 ВМ	Ведомость расхода ма-		
				териалов		
				Детали		
Б4		1	1.263.5-5.4-1.0.1	Стержень опорный		
				16 А II ГОСТ 5781-82 ℓ=1050		Масса ед.
				25Г2С	16	1,7кг
				Стандартные изделия		
		2		Шуруп 16×80	4	
				ГОСТ 11473-75*		

Инв. № подл. | Подпись и дата | Взам. инв. №

Зав. отд.	Травуш		
Н. контр.	Смуров		
ГИП	Смуров		
Ст. инж.	Шашина		

1.263.5-5.4-4.0.0

Арка АДЭ-36-3-70, АДЭ-36-3-100, АДЭ-36-3-150

Стадия	Лист	Листов
Р	1	3

ЦНИИЭП им. Б.С. Мезенцева

Формат А4

Формат	Зона	Позиц.	Обозначение	Наименование	Кол.	Примеч.
			Переменные данные	для исполнений		
				1.263.5-5.4-4.0.0		АДЭ-36-3-70
				Сборочные единицы		
А3		3	1.263.5-5.4-4.10	ПК-36-3-70	2	
А3		4	-1.2.0-01	Башмак БМ-2	2	
				Детали		
А4		5	1.263.5-5.4-1.0.2-02	Шайба ШМ-3	8	
А4		6	-1.0.3	Накладка Н-1	2	
				Стандартные изделия		
		7		Болт М16×220,	4	
				ГОСТ 7798-70*		
		8		Гайка М16, ГОСТ 5915-70*	4	
		9		Шайба М16, ГОСТ 11371-78*	4	
				1.263.5-5.4-4.0.0-01		АДЭ-36-3-100
				Сборочные единицы		
А3		3	1.263.5-5.4-4.1.0-01	ПК-36-3-100	2	
А3		4	-1.2.0-03	Башмак БМ-4	2	

Инв. № подл. | Подпись и дата | Взам. инв. №

Формат	Зона	Позиц.	Обозначение	Наименование	Кол.	Примеч.
				Детали		
А4		5	1.263.5-5.4-1.02-03	Шайба ШМ-4	8	
А4		6	1.0.3-01	Накладка Н-2	2	
				Стандартные изделия		
		7		Болт М20×240,		
				ГОСТ 7798-70*	6	
		8		Гайка М20, ГОСТ 5915-70*	6	
		9		Шайба М20, ГОСТ 11371-78*	6	
				1.263.5-5.4-4.0.0-02		АДЭ-36-3-150
				Сборочные единицы		
А3		3	1.263.5-5.4-4.1.0-02	ПК-36-3-150	2	
А3		4	-1.2.0-03	Башмак БМ-4	2	
				Детали		
А4		5	1.263.5-5.4-1.0.2-03	Шайба ШМ-4	8	
А4		6	-1.0.4-02	Накладка Н-3	2	
				Стандартные изделия		
		7		Болт М20×260,	6	
				ГОСТ 7798-70*		
		8		Гайка М20, ГОСТ 5915-70*	6	
		9		Шайба М20, ГОСТ 11371-78*	6	

Инв. № подл. | Подпись и дата | Взам. инв. №

Формат	Зона	Позиц.	Обозначение	Наименование	Кол.	Примеч.
				Документация		
А3			1.263.5-5.4-5.0.0 СБ	Сборочный чертеж		
А3			-1.0.0 СБ	Сборочный чертеж		л.2, л.3
А3			-0.0.0 ТО	Техническое описание		
А3			-0.0.0 ВРМ	Ведомость расхода дре-		
				весины и стали на арку		
А3			-0.0.0 ВМ	Ведомость расхода ма-		
				териалов		
				Детали		
Б4		1	1.263.5-5.4-1.0.1	Стержень опорный		
				16А$\overline{\text{III}}$ ГОСТ 5781-82 ℓ=1100		Масса ед.
				25Г2С	16	1,74 кг
				Стандартные изделия		
		2		Шуруп 16×80,	4	
				ГОСТ 11473-75*		

Зав.ОСК	Травуш		
Н.контр	Смуров		
ГИП	Смуров		
Ст.инж.	Шашина		

1.263.5-5.4-5.0.0

Арка АДЭ-39-3-70; АДЭ-39-3-100; АДЭ-39-3-150

Стадия	Лист	Листов
Р	1	

ЦНИИЭП им. Б.С. МЕЗЕНЦЕВА

Инв.№ подл. | Подпись и дата | Взам.инв.№

Формат А4

Формат	Зона	Позиц.	Обозначение	Наименование	Кол.	Примеч.
			Переменные данные	для исполнений		
				1.263.5-5.4-5.0.0		АДЭ-39-3-70
				Сборочные единицы		
А3		3	1.263.5-5.4-5.1.0	ПК-39-3-70	2	
А3		4	-1.2.0-03	Башмак БМ-4	2	
				Детали		
А4		5	1.263.5-5.4-1.0.2	Шайба ШМ-4	8	
А4		6	-1.0.3-01	Накладка Н-2	2	
				Стандартные изделия		
		7		Болт М20×240,	4	
				ГОСТ 7798-70*		
		8		Гайка М20, ГОСТ 5915-70*	4	
		9		Шайба М20, ГОСТ 11371-78*	4	
				1.263.5-5.4-5.0.0-01		АДЭ-39-3-100
				Сборочные единицы		
А3		3	1.263.5-5.4-5.1.0-01	ПК-39-3-100	2	
А3		4	-1.2.0-03	Башмак БМ-4	2	

Инв.№ подл. | Подпись и дата | Взам.инв.№

1.263.5-5.4-5.0.0

Лист 2

Формат А4

Формат	Зона	Позиц.	Обозначение	Наименование	Кол.	Примеч.
				Детали		
А4		5	1.263.5-5.4-1.0.2-03	Шайба ШМ-4	4	
А4		6	-1.0.3-01	Накладка Н-2	2	
				Стандартные изделия		
		7		Болт М20×260,	6	
				ГОСТ 7798-70*		
		8		Гайка М20, ГОСТ 5915-70*	6	
		9		Шайба М20, ГОСТ 11371-78*	6	
				1.263.5-5.4-5.0.0-02		АДЭ-39-3-150
				Сборочные единицы		
А4		3	1.263.5-5.4-5.1.0-02	ПК-39-3-150	2	
А		4	-1.2.0-05	Башмак БМ-6	2	
				Детали		
		5	1.263.5-5.4-1.0.2-04	Шайба ШМ-5	8	
		6	-1.0.3-02	Накладка Н-3	2	
				Стандартные изделия		
		7		Болт М20×260,		
				ГОСТ 7798-70*	6	
		8		Гайка М20, ГОСТ 5915-70*	6	
		9		Шайба М20, ГОСТ 11371-78*	6	

Инв. № подл. | Подпись и дата | Взам. инв. №

1.263.5-5.4-5.0.0

Лист 3

Формат	Зона	Позиц.	Обозначение	Наименование	Кол.	Примеч.
				Документация		
А3			1.263.5-5.4-6.0.0 СБ	Сборочный чертеж		
А3			-1.0.0 СБ	Сборочный чертеж		л.2, л.3
А3			-0.0.0 ВРМ	Ведомость расхода дре-		
				весины и стали на арки		
А3			-0.0.0 ВМ	Ведомость расхода ма-		
				терциалов		
				Детали		
Б4		1	1.263.5-5.4-1.0.1	Стержень опорный		
				16А^{III} ГОСТ 5781-82 / 25Г2С ℓ=1300	16	Масса ед. 2,1 кг
				Стандартные изделия		
		2		Шуруп 16×80	4	
				ГОСТ 11473-75*		

Инв. № подл. | Подпись и дата | Взам. инв. №

Зав. ОСК	Травуш		
Н. контр.	Смуров		
ГИП	Смуров		
Ст. инж.	Шашина		

1.263.5-5.4-6.0.0

Арка АДЭ-42-3-70, АДЭ-42-3-100; АДЭ-3-150

Стадия	Лист	Листов
Р	1	3

ЦНИИЭП им. Б.С. МЕЗЕНЦЕВА

Формат	Зона	Позиц.	Обозначение	Наименование	Кол.	Примеч.
			Переменные данные	для исполнений		
				1.263.5-5.4-6.0.0		АДЭ-42-3-70
				Сборочные единицы		
А3		3	1.263.5-5.4-6.1.0	ПК-42-3-70	2	
А3		4	-1.2.0-03	Башмак БМ-4	2	
				Детали		
А4		5	1.263.5-5.4-1.0.2-03	Шайба ШМ-4	8	
А4		6	-1.0.3-01	Накладка Н-2	2	
				Стандартные изделия		
		7		Болт М20×240, ГОСТ 7798-70*	6	
		8		Гайка М20, ГОСТ 5915-70*	6	
		9		Шайба М20, ГОСТ 11371-78*	6	
				1.263.5-5.4-6.0.0-01		АДЭ-42-3-100
				Сборочные единицы		
А3		3	1.263.5-5.4-6.1.0-01	ПК-42-3-100	2	
А3		4	-1.2.0-05	Башмак БМ-6	2	

Инв. № подл. | Подпись и дата | Взам. инв. №

Формат	Зона	Позиц.	Обозначение	Наименование	Кол.	Примеч.
				Детали		
А4			1.263.5-5.4-1.0.2	Шайба ШМ-5	8	
А4			-1.0.3-01	Накладка Н-2	2	
				Стандартные изделия		
		10		Болт М20×240, ГОСТ 7798-70*	6	
		11		Гайка М20, ГОСТ 5915-70*	6	
		12		Шайба М20, ГОСТ 11371-78*	6	
						АДЭ-42-3-150
				Сборочные единицы		
А3		3	1.263.5-5.4-6.1.0-02	ПК-42-3-150	2	
А3		4	-1.2.0-06	Башмак БМ-7	2	
				Детали		
А4		5	1.263.5-5.4-1.0.2	Шайба ШМ-5	12	
А4		6	-1.0.3	Накладка Н-4	2	
				Стандартные изделия		
		7		Болт М20×260, ГОСТ 7798-70*	8	
		8		Гайка М20, ГОСТ 5915-70*	8	
		9		Шайба М20, ГОСТ 11371-78*	8	

Инв. № подл. | Подпись и дата | Взам. инв. №

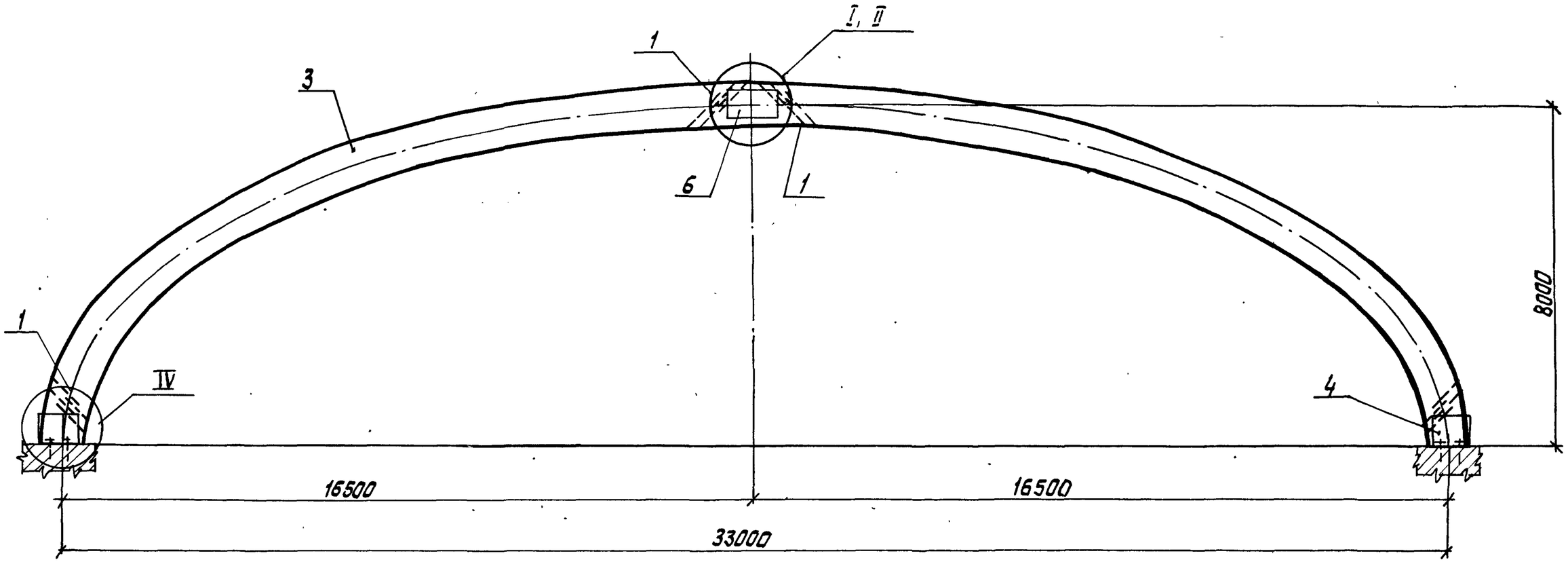

Обозначение	Марка	Привязка анкерных болтов			Диаметр анкерного болта, мм	N верхнего узла	Масса марки, кг
		А	В	Д			
1.263.5-5.4 – 3.0.0	АДЭ-33-3-70	310	60	188	22	I	3497,0
-01	АДЭ-33-3-100	410	10	200	24	II	4074,0
-02	АДЭ-33-3-150	410	75	200	24	II	4573,0

Узлы см. на документе 1.0.0 СБ л.2, л.3.

Зав.ОСК	Травуш		
Н.контр.	Смуров		
ГИП	Смуров		
Ст.инж.	Шашина		

1.263.5-5.4 3.0.0СБ

Арка АДЭ-33-3-70; АДЭ-33-3-100; АДЭ-33-3-150
Сборочный чертеж

Стадия	Масса	Масштаб
Р	См. табл.	
Лист	Листов 1	

ЦНИИЭП им. Б.С. МЕЗЕНЦЕВА

Инв. № подл. | Подпись и дата | Взам. инв. №

Формат А3

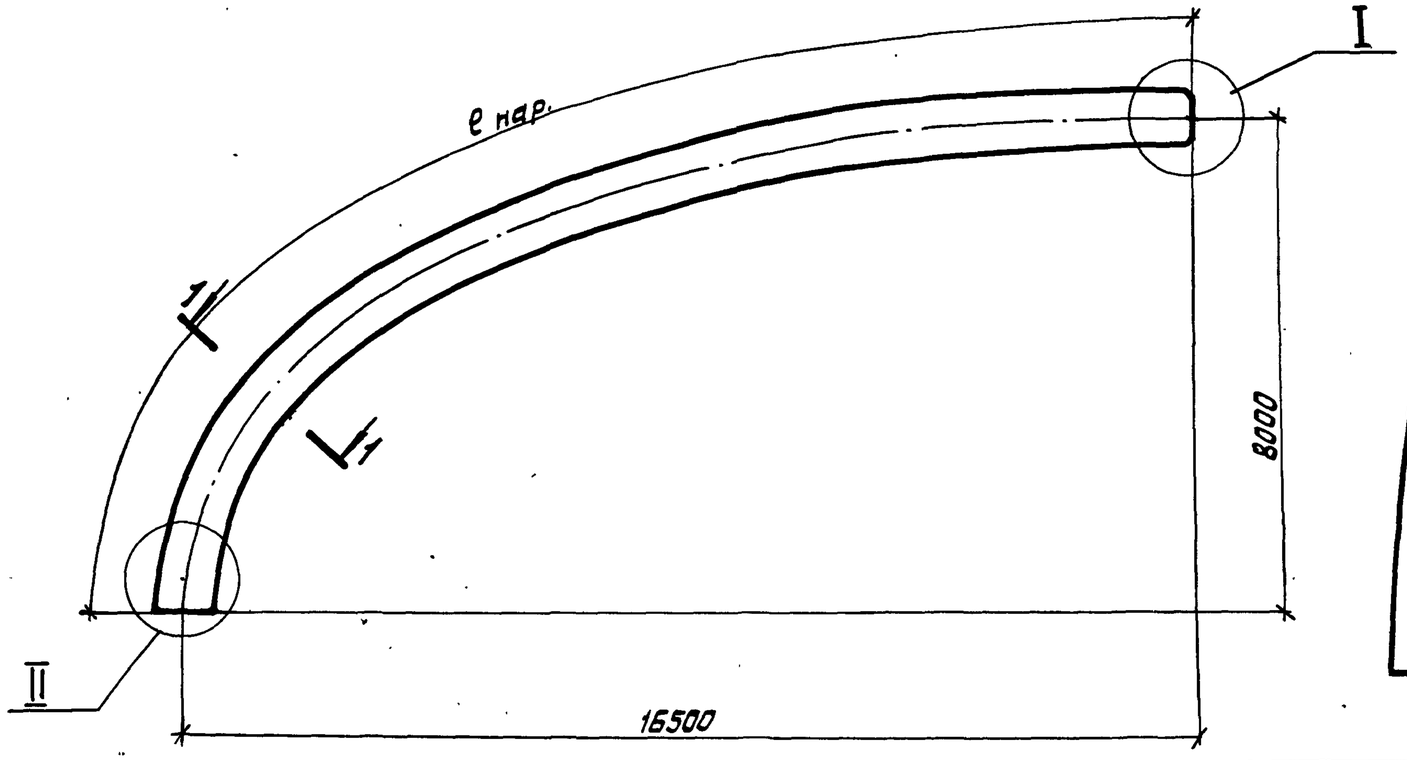

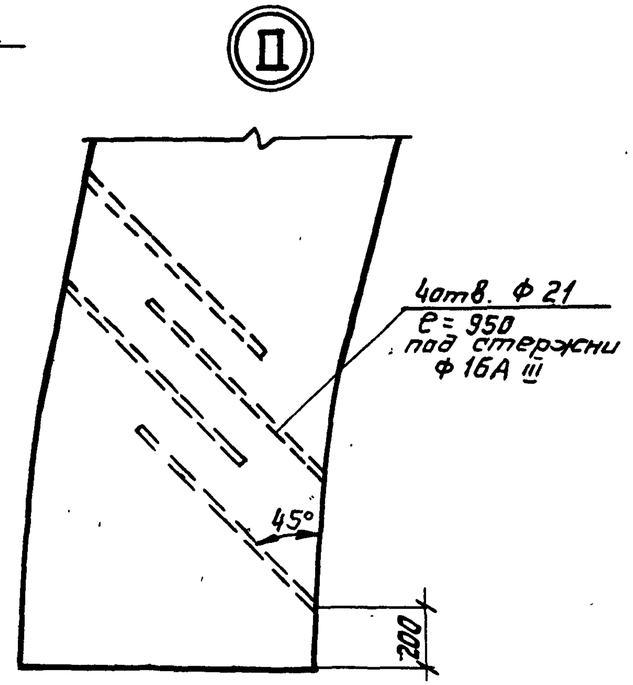

1-1

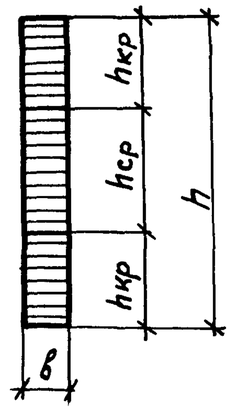

2-2

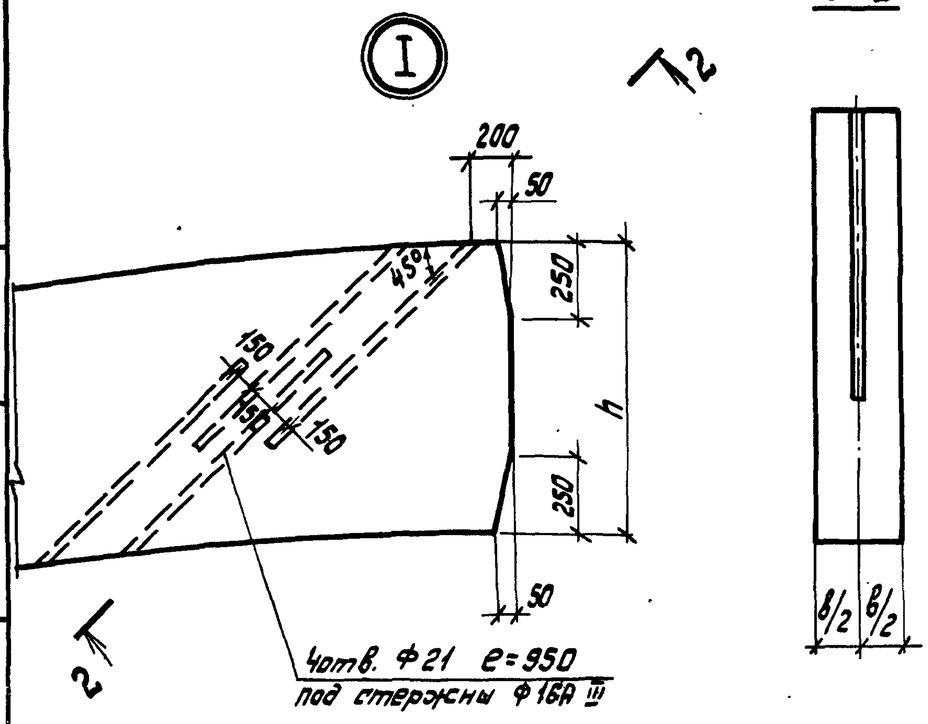

Обозначение	Марка	Габаритные размеры, мм			Колич. слоев, шт.		Объем древесины, м3		Масса, кг
		ℓнар.	в	h	hкр	hср	3сорт (hср)	2сорт (hкр)	
1.263.5-5.4-3.1.0	ПК-33-3-70	20600	170	990	10	21	2,27	1,08	1675
-01	ПК-33-3-100	20620	190	1030	10	22	2,65	1,21	1930
-02	ПК-33-3-150	20720	190	1155	10	26	3,14	1,21	2176

Зав. ОСК	Травуш	
Н.контр.	Смуров	
ГИП	Смуров	
Ст.инж.	Щашина	

1.263.5 - 5.4 - 3.1.0

Пакет клееный
ПК-33-3-70... ПК-33-3-150

Стадия	Масса	Масштаб
Р	См. табл.	
Лист 1	Листов 2	

Древесина
ГОСТ 8486-66**

ЦНИИЭП им. Б.С. МЕЗЕНЦЕВА

Инв. № подл. | Подпись и дата | Взам. инв. №

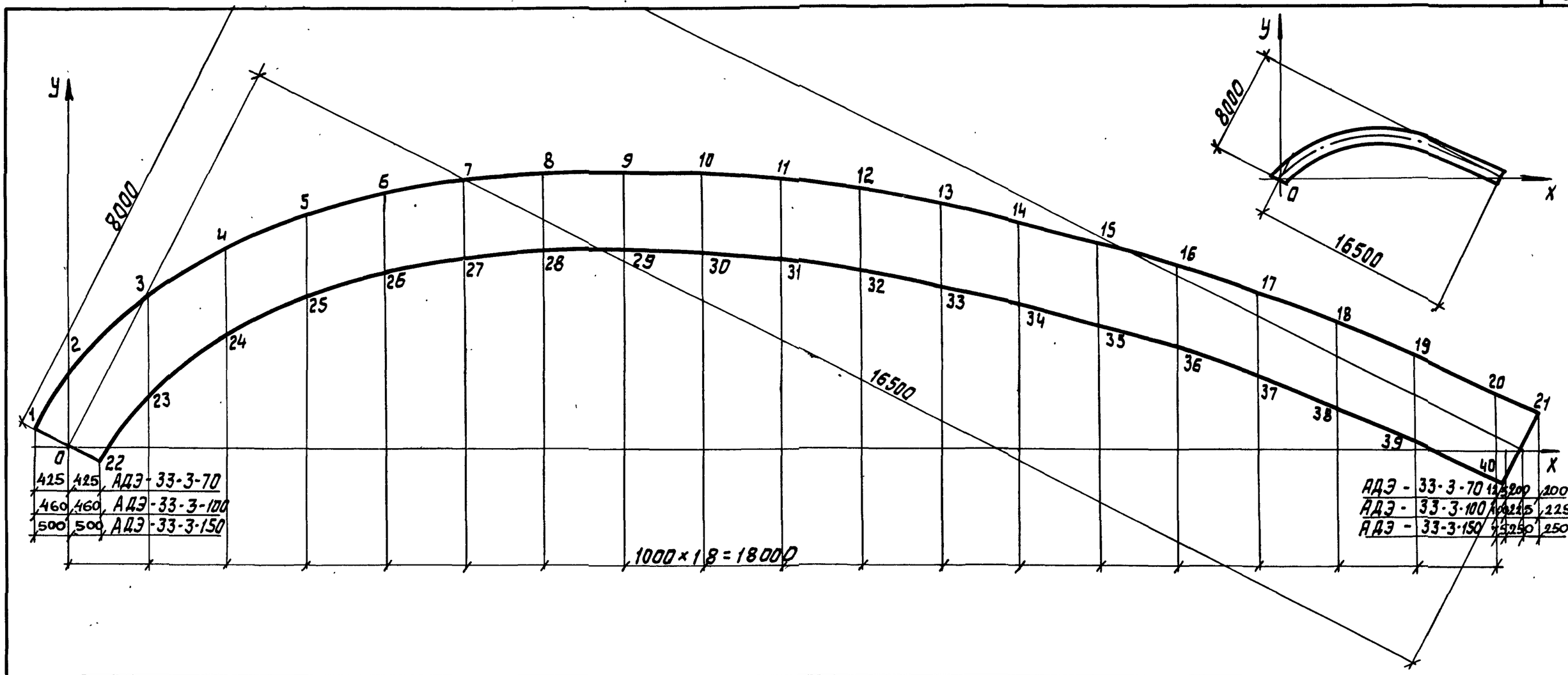

Расстояние до наружной грани полуарки, мм	У1	У2	У3	У4	У5	У6	У7	У8	У9	У10	У11	У12	У13	У14	У15	У16	У17	У18	У19	У20	У21
АДЭ-33-3-70	200	975	1925	2525	2950	3215	3375	3465	3475	3465	3350	3240	3050	2825	2575	2290	1950	1575	1175	725	425
АДЭ-33-3-100	215	980	1950	2550	2975	3250	3400	3490	3500	3475	3375	3250	3075	2850	2615	2325	1975	1600	1200	750	450
АДЭ-33-3-150	240	1000	2025	2615	3025	3290	3450	3540	3550	3525	3440	3325	3125	2915	2665	2375	2025	1665	1275	825	500
Расстояние до внутренней грани полуарки, мм	—	У22	У23	У24	У25	У26	У27	У28	У29	У30	У31	У32	У33	У34	У35	У36	У37	У38	У39	У40	—
АДЭ-33-3-70	—	200	675	1415	1915	2200	2375	2475	2500	2465	2375	2250	2050	1815	1565	1250	900	525	125	425	—
АДЭ-33-3-100	—	215	625	1375	1875	2190	2365	2450	2465	2440	2350	2215	2015	1800	1540	1225	875	500	90	450	—
АДЭ-33-5-150	—	240	550	1315	1825	2125	2380	2400	2400	2375	2290	2150	1950	1740	1475	1165	800	425	25	500	—

Инв.№ подл. | Подпись и дата | Взам. инв.№

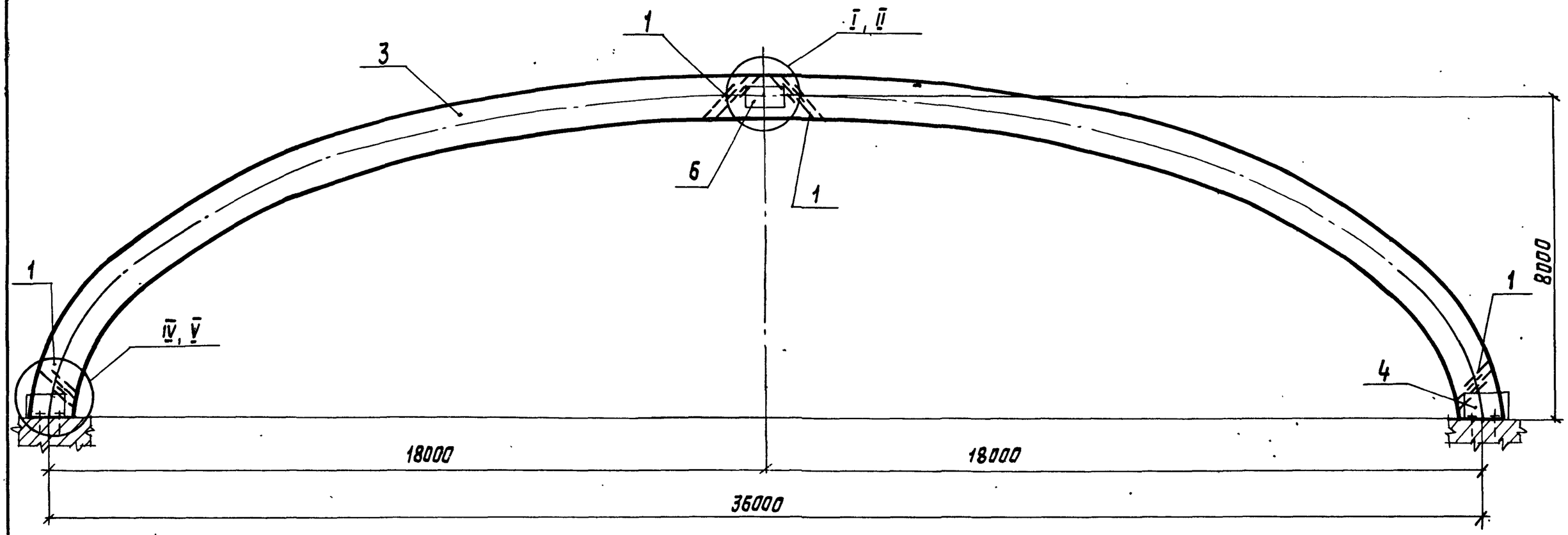

Обозначение	Марка	Привязка анкерных болтов, мм			Диаметр анкерного болта, мм	N верхнего узла	N нижнего узла	Масса марки, кг
		А	В	Д				
1.263.5-5.4 4.0.0	АДЭ-36-3-70	310	140	188	22	I	V	4071,0
-01	АДЭ-36-3-100	410	160	200	24	II	V	4727,0
-02	АДЭ-36-3-150	460	80	200	24	II	IV	5283,0

Узлы см. на документе 1.0.0 СБ л.2, л.3.

Зав. ОСК	Травуш		
Н.контр.	Смуров		
ГИП	Смуров		
Ст. инж.	Шашина		

1.263.5-5.4 4.0.0 СБ

Арка АДЭ-36-3-70; АДЭ-36-3-100; АДЭ-36-3-150
Сборочный чертеж

Стадия	Масса	Масштаб
Р	см. табл.	
Лист	Листов 1	

ЦНИИЭП им. Б. С. МЕЗЕНЦЕВА

Инв. № подл. | Подпись и дата | Взам. инв. №

Формат А3

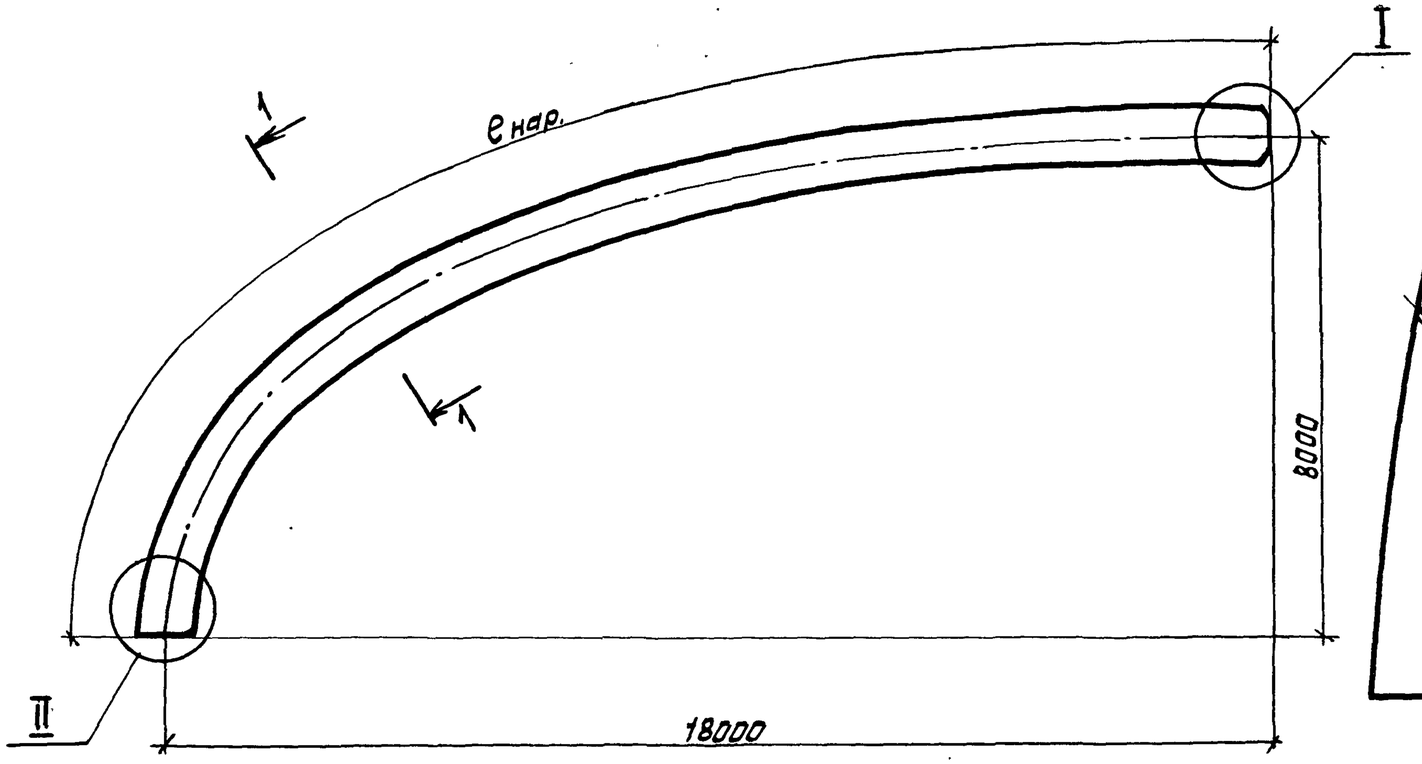

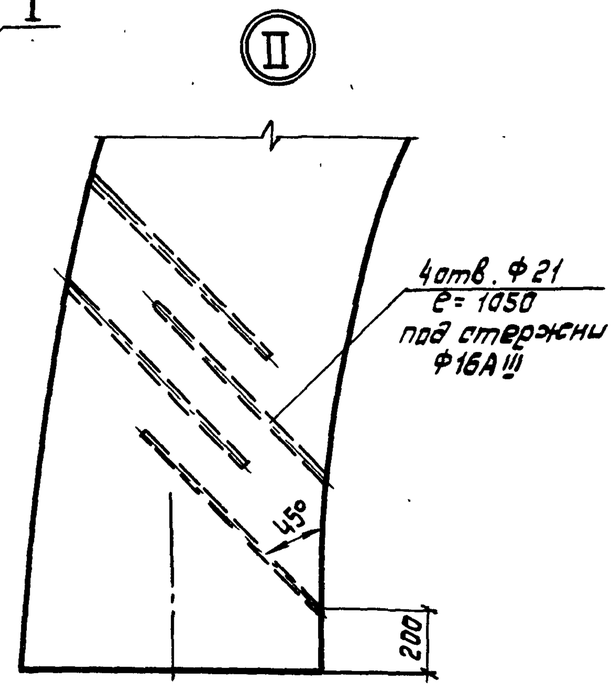

1-1

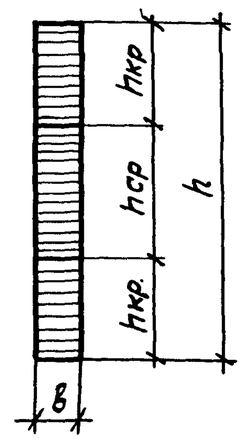

2-2

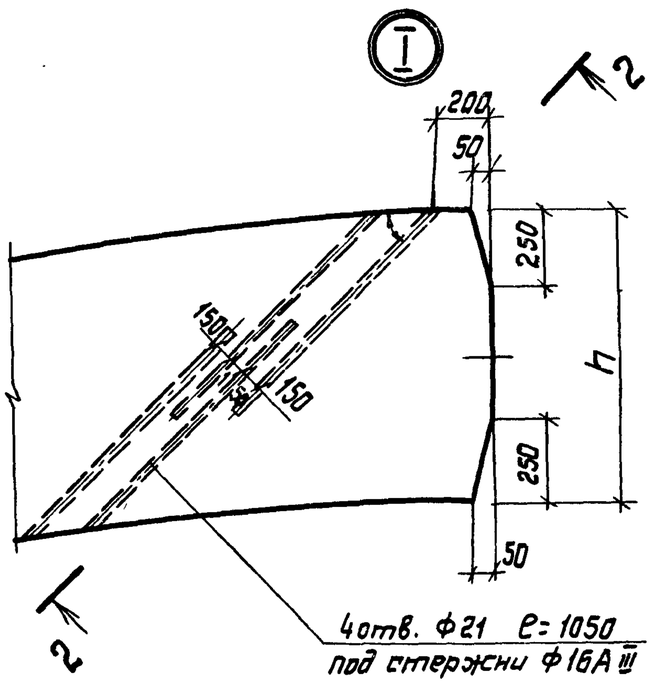

Обозначение	Марка	Габаритные размеры, мм			Колич. слоев, шт.		Объем древесины, м³		Масса, кг
		ℓнар	в	h	в hкр	в hср	3сорт (hср)	2сорт (hкр)	
1.263.5-5.4-4.1.0	ПК-36-3-70	22040	170	1090	10	24	2,77	1,15	1965
-01	ПК-36-3-100	22060	190	1125	10	25	3,22	1,29	2255
-02	ПК-36-3-150	22160	190	1255	12	27	3,48	1,55	2515

Зав. ОСК	Травуш	
Н.контр.	Смуров	
ГИП	Смуров	
Ст.инж.	Шашина	

1. 263.5 - 5.4 - 4.1.0

Пакет клееный
ПК-36-3-70...ПК-36-3-150

Стадия	Масса	Масштаб
Р	см. табл.	
Лист 1	Листов 2	

Древесина
ГОСТ 8486-66**

ЦНИИЭП им. Б.С. Мезенцева

Инв.№ подл. | Подпись и дата | Взам.инв.№

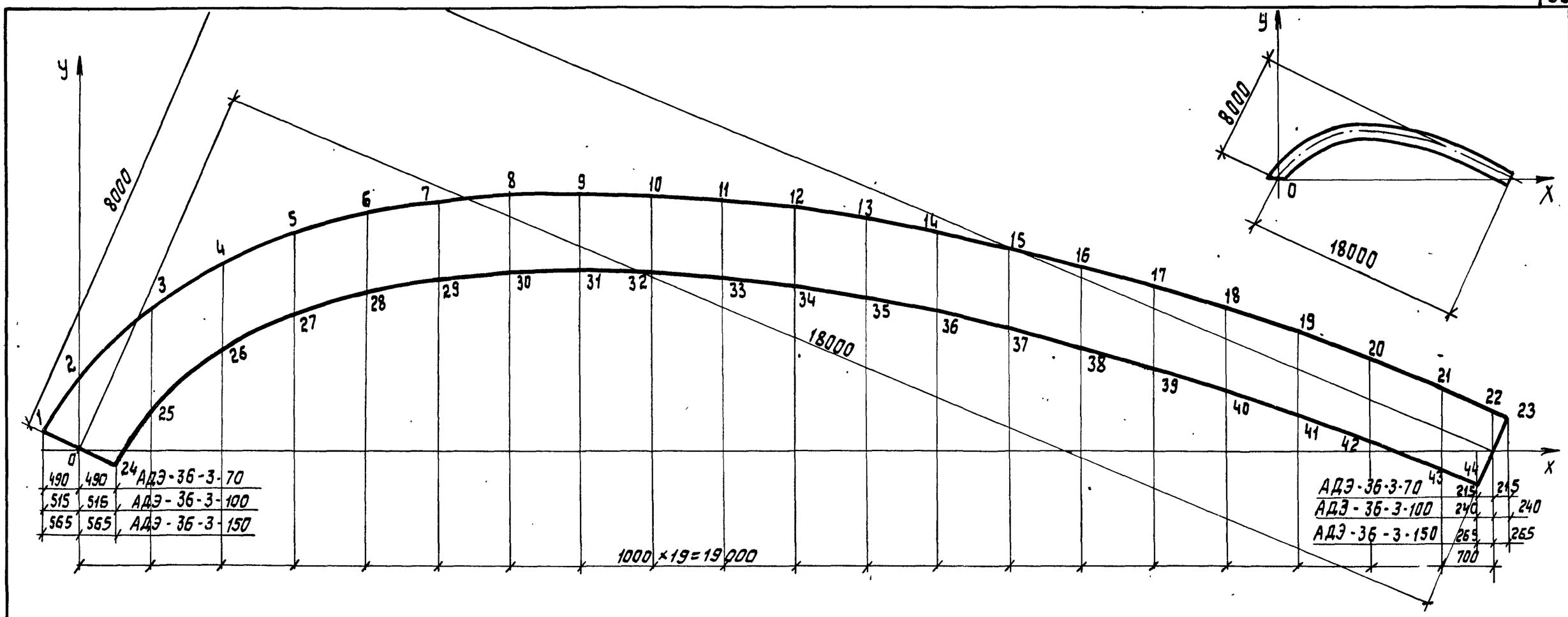

Расстояние до наружной грани полуарки, мм	У1	У2	У3	У4	У5	У6	У7	У8	У9	У10	У11	У12	У13	У14	У15	У16	У17	У18	У19	У20	У21	У22	У23
АДЭ-36-3-70	225	1075	2000	2615	3015	3290	3450	3565	3575	3550	3500	3375	3215	3050	2825	2575	2315	1990	1665	1275	890	590	490
АДЭ-36-3-100	240	1100	2040	2640	3050	3300	3475	3575	3600	3565	3525	3400	3240	3065	2850	2600	2340	2075	1675	1300	900	625	515
АДЭ-36-3-150	250	1200	2100	2715	3100	3375	3540	3625	3665	3625	3575	3450	3315	3140	2900	2665	2400	2075	1740	1365	975	675	570
Расстояние до внутренней грани полуарки, мм	—	У24	У25	У26	У27	У28	У29	У30	У31	У32	У33	У34	У35	У36	У37	У38	У39	У40	У41	У42	У43	У44	—
АДЭ-36-3-70	—	225	550	1400	1850	2175	2350	2465	2500	2465	2415	2290	2125	1950	1725	1450	1190	850	500	125	290	490	—
АДЭ-36-3-100	—	240	500	1365	1840	2150	2340	2450	2475	2440	2390	2265	2100	1925	1700	1440	1165	825	475	100	300	515	—
АДЭ-36-3-150	—	250	425	1290	1775	2090	2275	2390	2415	2375	2325	2200	2050	1865	1625	1375	1090	750	400	25	375	570	—

Инв.№ подл. | Подпись и дата | Взам. инв.№

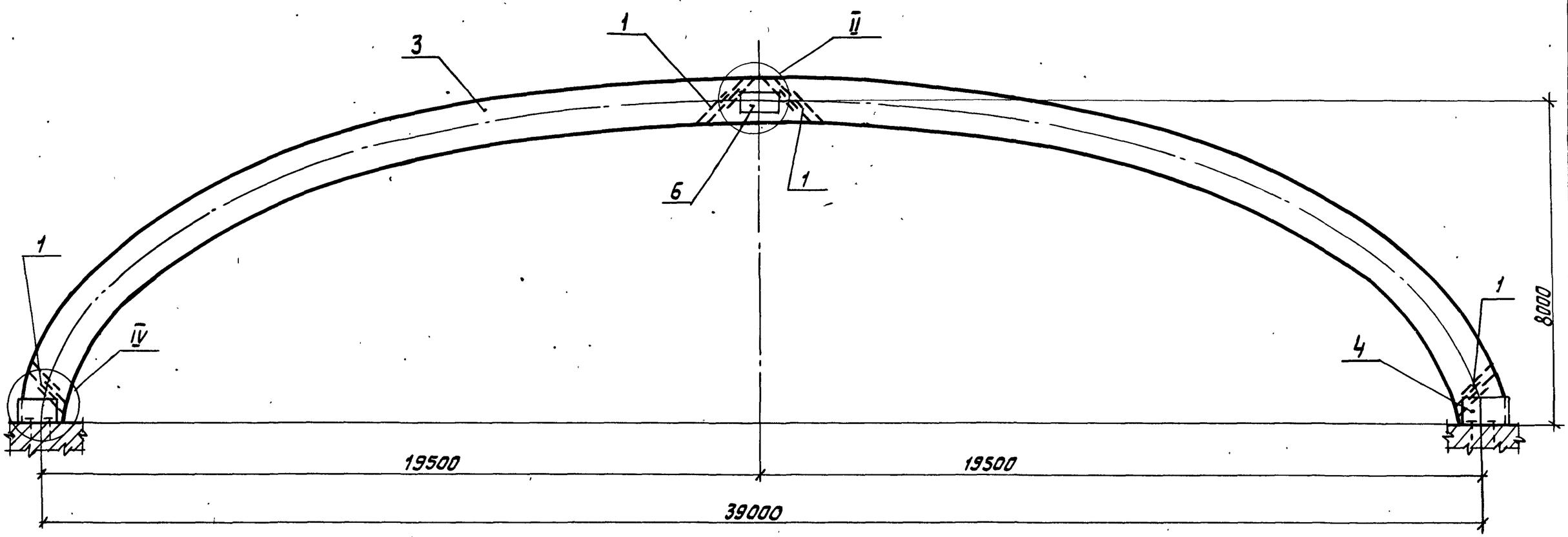

Обозначение	Марка	Привязка анкерных болтов, мм			Диаметр анкерного болта, мм	Масса марки, кг
		А	В	Д		
1.263.5-5.4 5.0.0	АДЭ-39-3-70	410	55	200	24	5018,0
-01	АДЭ-39-3-100	410	110	200	24	5438,0
-02	АДЭ-39-3-150	460	120	212	27	6077,0

Узлы см. на документе 1.0.0СБ л. 2, л.3.

Зав. ОСК	Травуш		
Н. контр.	Смуров		
ГИП	Смуров		
Ст. инж.	Шашина		

1.263.5-5.4 5.0.0СБ

Арка АДЭ-39-3-70, АДЭ-39-3-100; АДЭ-39-3-150

Сборочный чертеж

Стадия	Масса	Масштаб
Р	См. табл.	
Лист	Листов 1	

ЦНИИЭП им. Б.С. Мезенцева

Взам. инв. № | Подпись и дата | Инв. № подл.

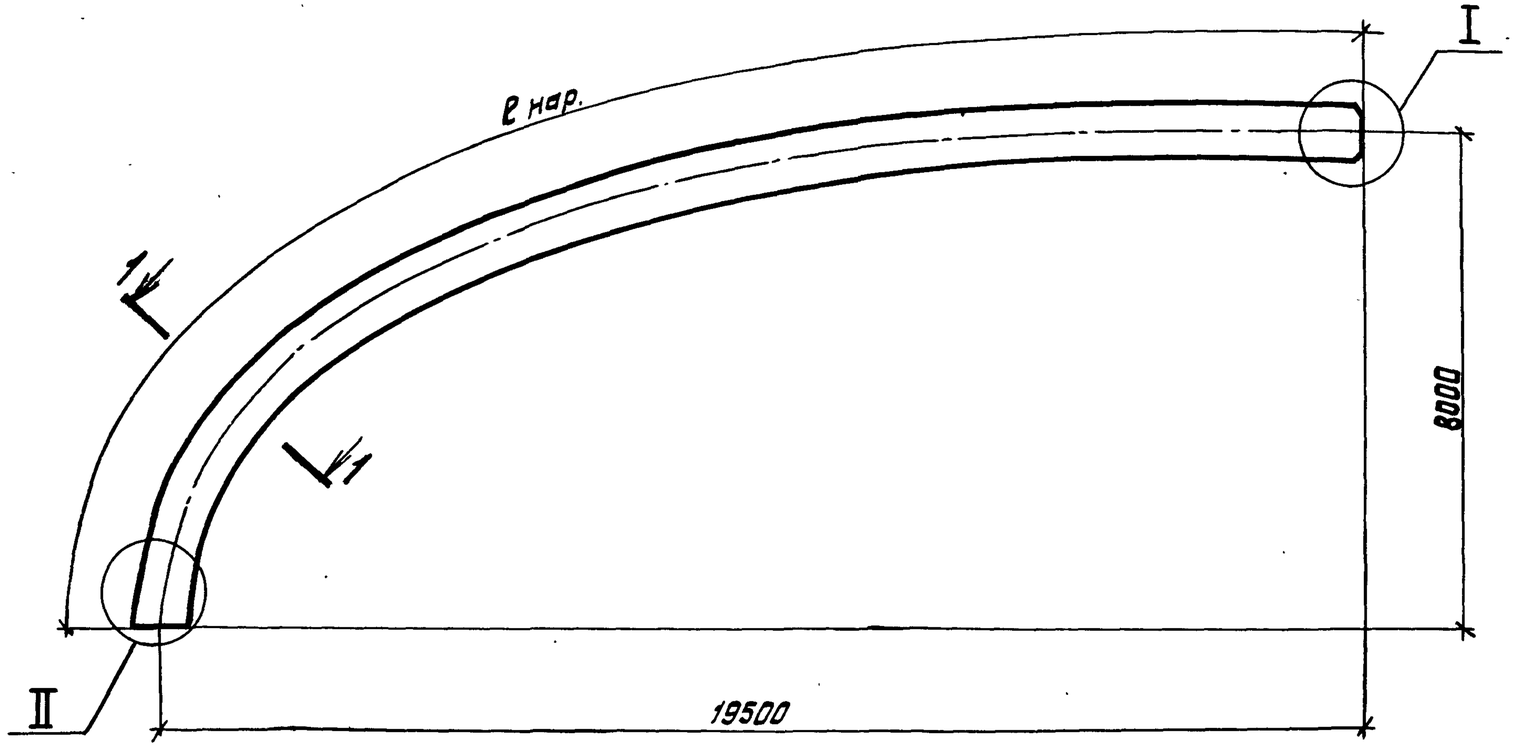

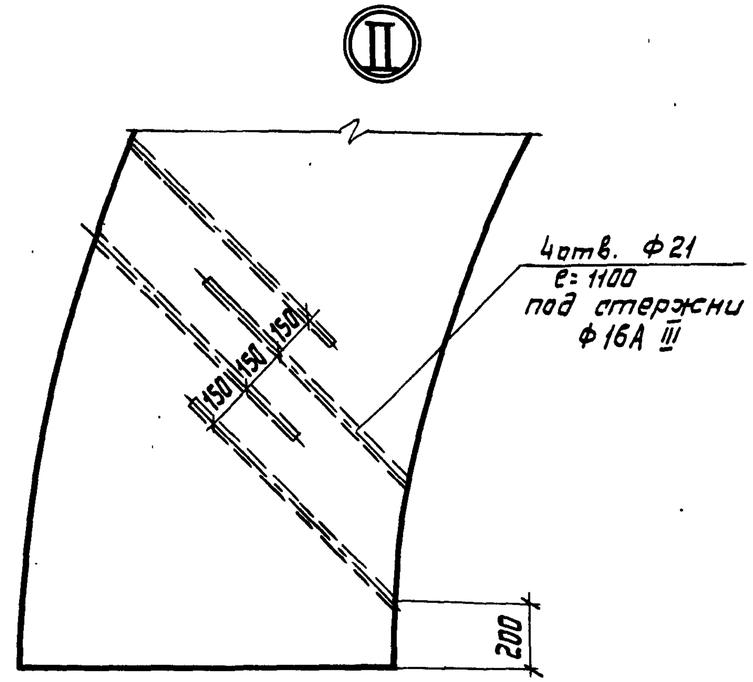

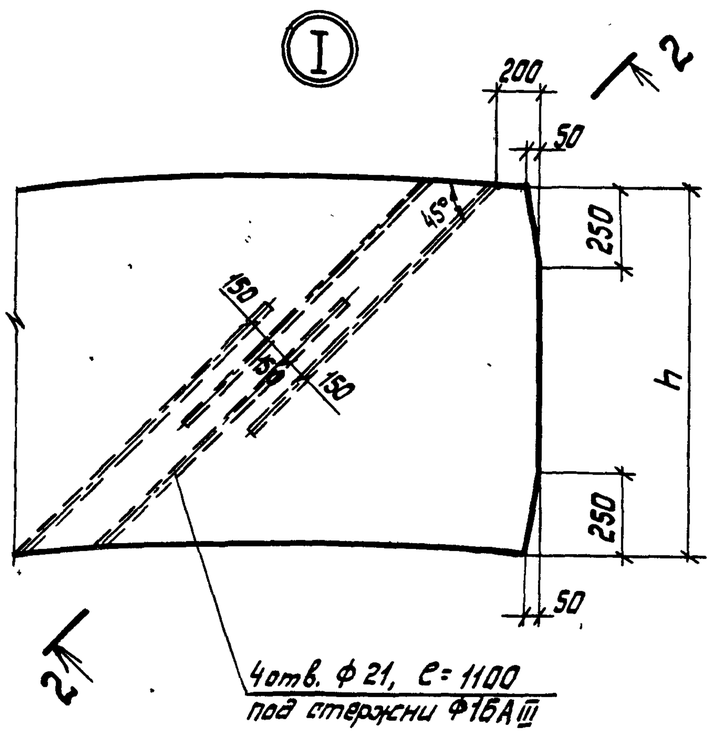

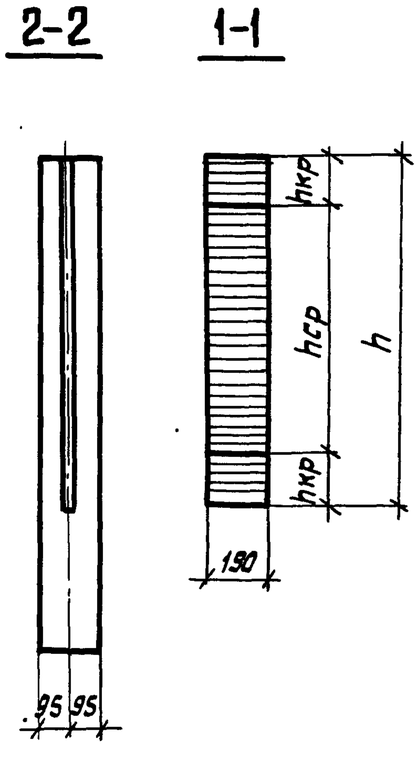

Обозначение	Марка	Габаритные размеры, мм		Колич. слоев, шт.		Объем древесины, м3		Масса, кг
		ℓ нар.	h	в hкр	в hср	3сорт (hкр)	2сорт (hср)	
1.263.5-5.4-5.1.0	ПК-39-3-70	23430	1120	10	25	1,37	3,43	2404
-01	ПК-39-3-100	23500	1225	12	26	1,65	3,57	2629
-02	ПК-39-3-150	23600	1350	14	28	1,92	3,85	2897

Зав. отд.	Травуш		
Н.контр.	Смуров		
ГИП	Смуров		
Ст.инж.	Шашина		

1.263.5-5.4-5.1.0

Пакет клееный
ПК-39-3-70...ПК-39-3-150

Стадия: Р | Масса: см. табл. | Масштаб:

Лист 1 | Листов 2

Древесина
ГОСТ 8486-66**

ЦНИИЭП им. Б.С. МЕЗЕНЦЕВА

Инв. № подл. | Подпись и дата | Взам. инв. №

Формат А3

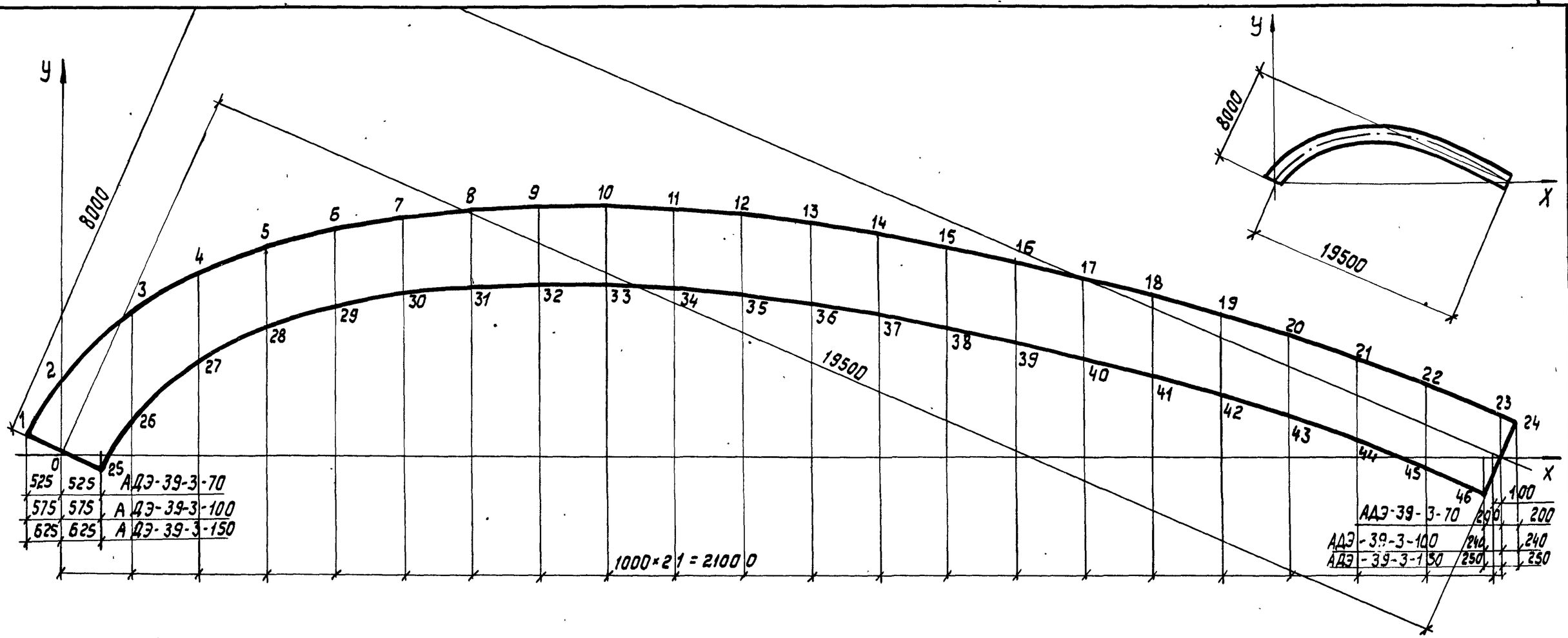

Расстояние до наружной грани полуарки, мм	У1	У2	У3	У4	У5	У6	У7	У8	У9	У10	У11	У12	У13	У14	У15	У16	У17	У18	У19	У20	У21	У22	У23	У24
АДЭ-39-3-70	225	1090	2100	2650	3050	3300	3475	3575	3625	3625	3575	3500	3375	3225	3025	2825	2575	2350	2040	1750	1400	1025	600	500
АДЭ-39-3-100	240	1175	2125	2715	3100	3315	3525	3640	3675	3690	3625	3550	3425	3275	3100	2890	2650	2390	2090	1790	1450	1075	640	565
АДЭ-39-3-150	250	1275	2250	2790	3175	3425	3600	3700	3750	3740	3700	3600	3475	3325	3150	2950	2700	2450	2150	1875	1500	1150	725	625
Расстояние до внутренней грани полуарки, мм	—	У25	У26	У27	У28	У29	У30	У31	У32	У33	У34	У35	У36	У37	У38	У39	У40	У41	У42	У43	У44	У45	У46	—
АДЭ-39-3-70	—	225	550	1375	1850	2150	2350	2450	2500	2500	2450	2350	2225	2075	1815	1675	1425	1175	865	550	215	175	500	—
АДЭ-39-3-100	—	250	450	1325	1800	2100	2290	2400	2415	2450	2400	2325	2175	2025	1850	1625	1375	1100	800	490	150	225	565	—
АДЭ-39-3-150	—	250	375	1250	1740	2025	2200	2350	2400	2400	2325	2250	2125	1950	1775	1550	1300	1050	750	440	90	300	625	—

Инв.№ подл. | Подпись и дата | Взам.инв.№

21019 40 Формат А3

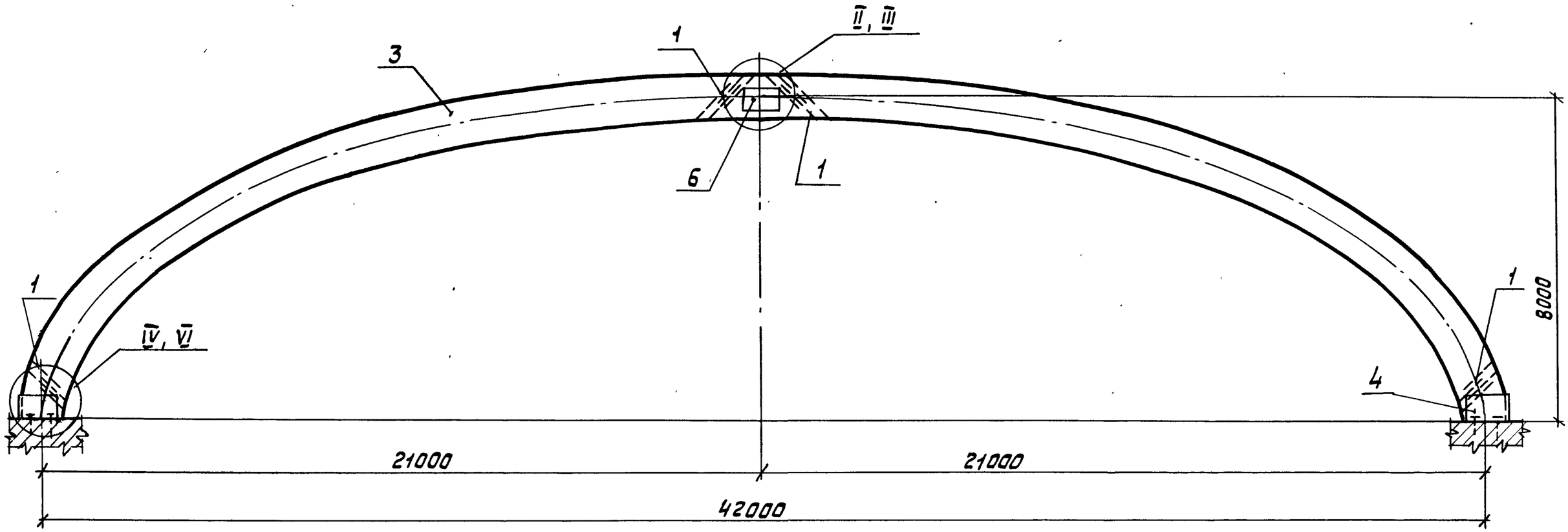

Обозначение	Марка	Привязка анкерных болтов, мм				Диаметр анкерного болта, мм	N верхнего узла	N нижнего узла	Масса марки, кг
		А	В	С	Д				
1.263.5-5.4-6.0.0	ДЭА-42-3-70	410	90	—	200	24	II	IV	5624,0
-01	ДЭА-42-3-100	460	95	—	212	27	II	IV	6283,0
-02	ДЭА-42-3-150	145	180	280	212	27	III	VI	7199,0

Узлы см. на документе 1.0.0СБ л. 2, л. 3.

Зав. ОСК	Травуш		
Н.контр.	Смуров		
ГИП	Смуров		
Ст. инж.	Шашина		

1.263.5-5.4 6.0.0СБ

Арка АДЭ-42-3-70; АДЭ-42-3-100; АДЭ-42-3-150. Сборочный чертеж

Стадия	Масса	Масштаб
Р	см. табл.	
Лист	Листов 1	

ЦНИИЭП им. Б. С. МЕЗЕНЦЕВА

Инв. № подл. | Подпись и дата | Взам. инв. №

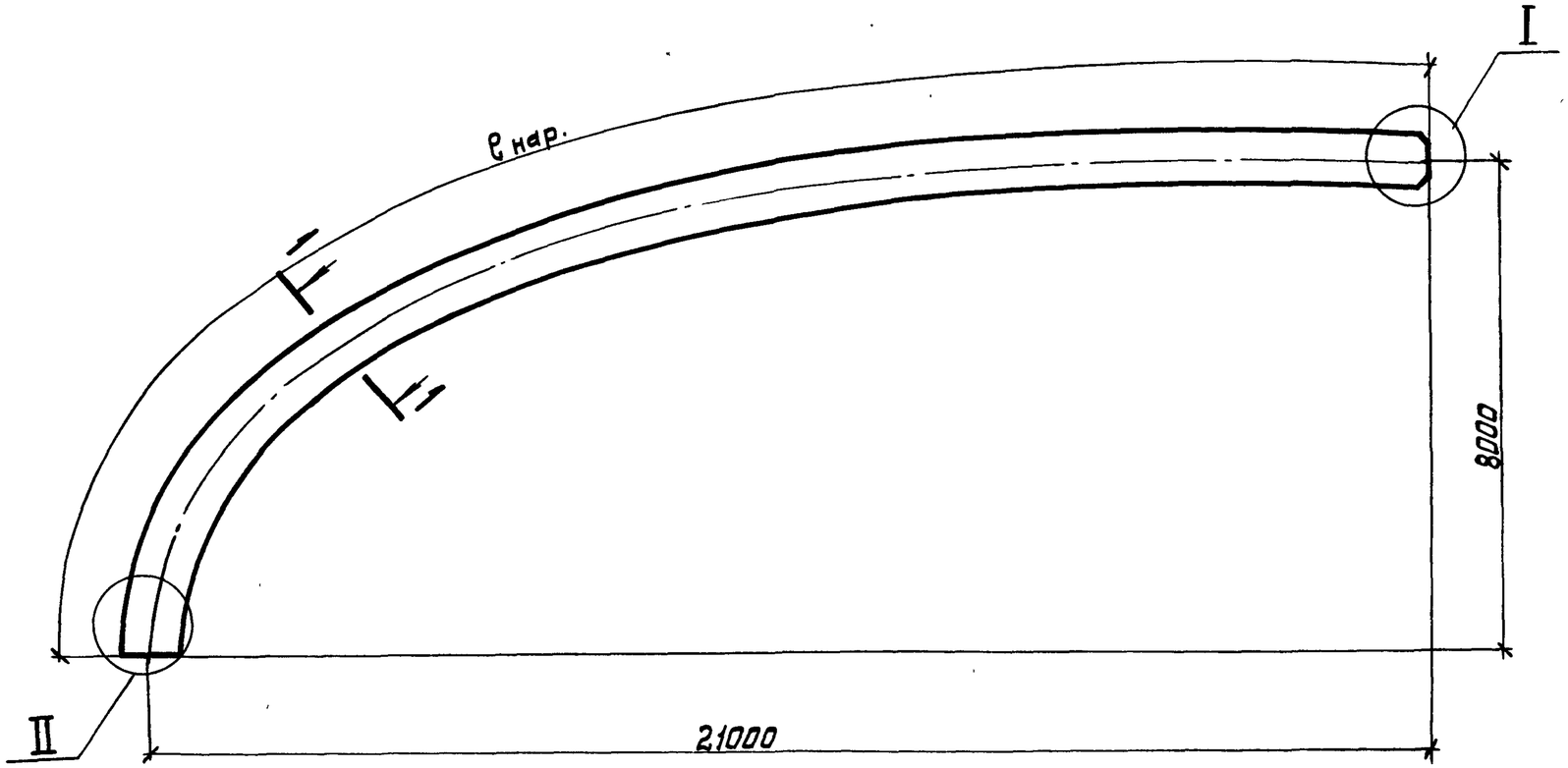

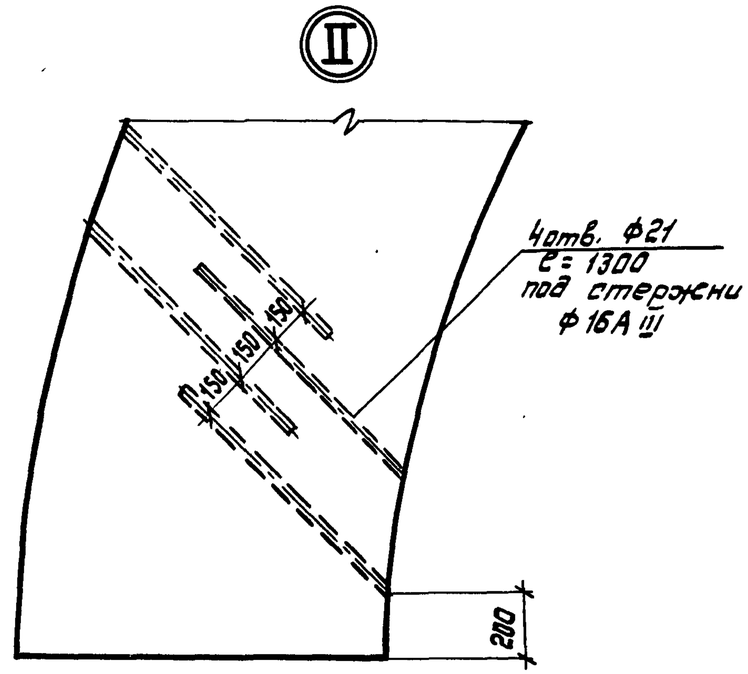

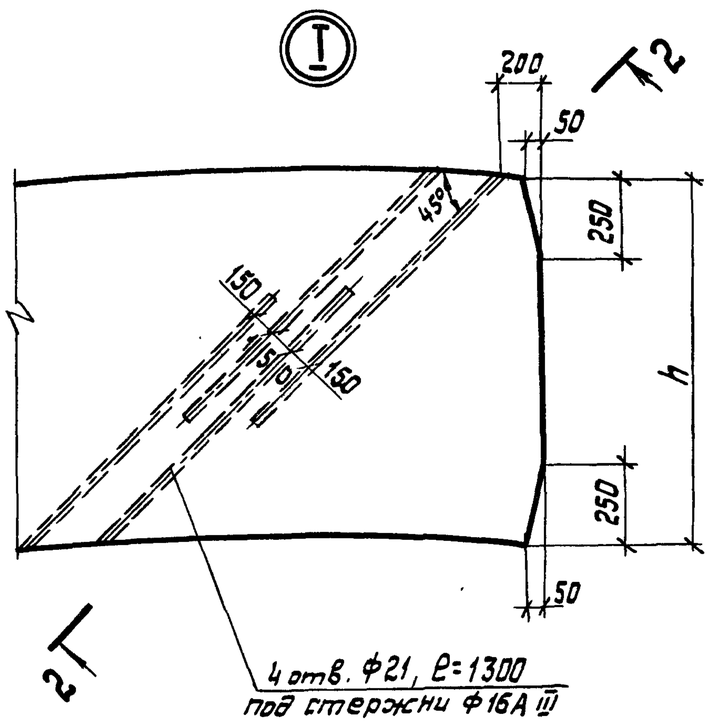

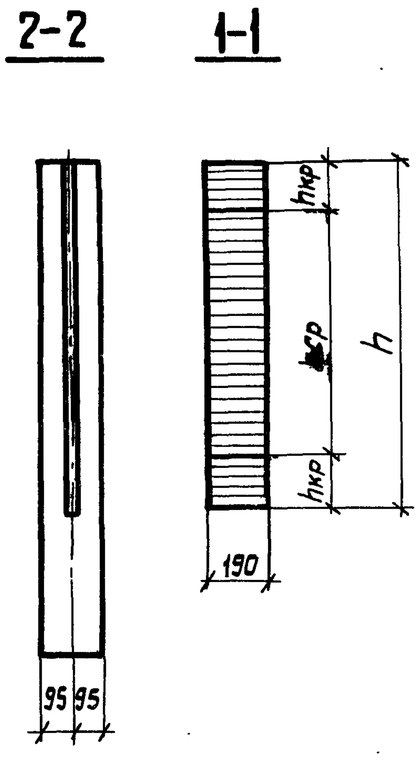

Обозначение	Марка	Габаритные размеры, мм		Колич. слоев, шт.		Объем древесины, м3		Масса, кг
		ℓ нар	h	в hкр	в hср	3сорт (hср)	2сорт (hкр)	
1.263.5-5.4-6.1.0	ПК-42-3-70	24870	1190	12	25	3,65	1,75	2712
-01	ПК-42-3-100	24950	1300	12	29	4,23	1,75	2990
-02	ПК-42-3-150	25100	1500	14	33	4,81	2,04	3425

Зав. ОСК	Травуш	
Н. контр.	Смуров	
ГИП	Смуров	
Ст. инж.	Шашина	

1. 263. 5 - 5. 4 - 6. 1. 0

Пакет клееный
ПК-42-3-70... ПК-42-3-150

Стадия	Масса	Масштаб
Р	см. табл.	
Лист 1	Листов 2	

Древесина
ГОСТ 8486-66**

ЦНИИЭП им. Б.С. МЕЗЕНЦЕВА

Формат А3

Взам. инв. № | Подпись и дата | Инв. № подл.

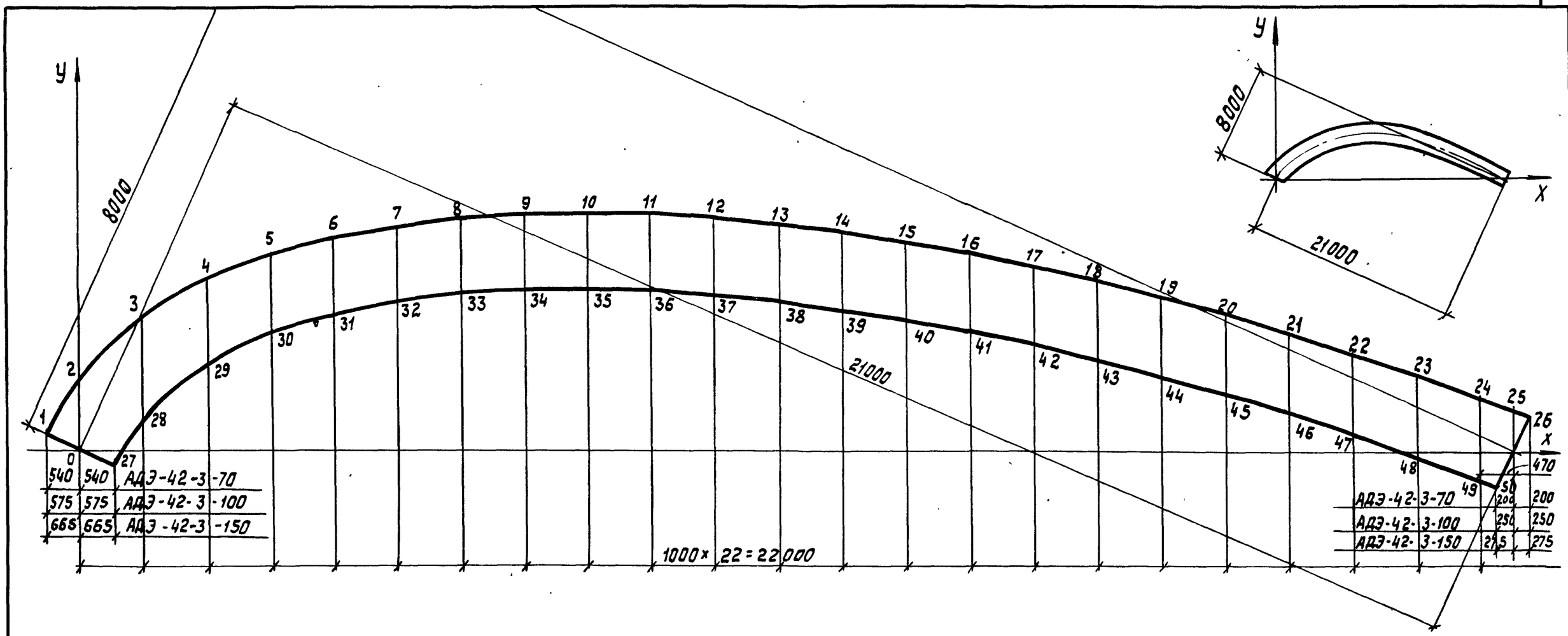

Расстояние до наружной грани полуарки, мм	У1	У2	У3	У4	У5	У6	У7	У8	У9	У10	У11	У12	У13	У14	У15	У16	У17	У18	У19	У20	У21	У22	У23	У24	У25	У26
АДЭ-42-3-70	250	1125	2140	2715	3100	3350	3525	3625	3675	3700	3680	3625	3500	3400	3250	3075	2875	2650	2400	2125	1825	1500	1175	825	650	550
АДЭ-42-3-100	275	1240	2200	2775	3150	3400	3575	3675	3725	3750	3725	3675	3565	3425	3300	3125	2925	2700	2450	2175	1875	1565	1225	875	700	600
АДЭ-42-3-150	315	1375	2300	2875	3250	3500	3675	3775	3825	3850	3825	3775	3675	3550	3400	3225	3025	2800	2550	2275	1975	1675	1340	975	800	700
Расстояние до внутренней грани полуарки, мм	—	У27	У28	У29	У30	У31	У32	У33	У34	У35	У36	У37	У38	У39	У40	У41	У42	У43	У44	У45	У46	У47	У48	У49	У50	—
АДЭ-42-3-70	—	250	500	1350	1815	2100	2300	2415	2475	2500	2475	2400	2300	2175	2025	1850	1640	1400	1150	875	575	250	75	450	550	—
АДЭ-42-3-100	—	275	415	1275	1755	2050	2250	2365	2445	2450	2425	2350	2250	2125	1975	1800	1575	1350	1100	825	525	200	150	500	600	—
АДЭ-42-3-150	—	315	250	1175	1665	1950	2150	2250	2325	2350	2325	2250	2150	2025	1875	1700	1475	1250	1000	725	425	100	250	600	700	—

Инв. № подл. | Подпись и дата | Взам. инв. №

Формат	Зона	Позиц.	Обозначение	Наименование	Кол.	Примеч.
				Документация		
А3			1.263.5-5.4-7.0.0 СБ	Сборочный чертеж		
А3			-0.0.0 ТО	Техническое описание		
А3			-0.0.0 ВРМС	Ведомость расхода материалов на элемент связи		
				Сборочные единицы		
А4		1	1.263.5-5.4-7.1.0	Упор нижний УН-1	2	
				Детали		
А4		2	1.263.5-5.4-7.0.1	Упор верхний УВ-1	2	
А4		3	-1.0.2	Шайба ШИ-1	6	
				Стандартные изделия		
		4		Болт М16×200, ГОСТ 7798-70*	2	
		5		Гайка М16, ГОСТ 5915-70*	2	
		6		Шайба М16, ГОСТ 11371-78*	2	
		7		Шуруп 12×100, ГОСТ 11473-75*	2	
		8		Гайка М12, ГОСТ 5915-70*	6	
			Переменные данные для исполнений			
				1.263.5-5.4-7.0.0		СД-1

Зав. ОСК	Травуш		
Н.контр.	Смуров		
ГИП	Смуров		
Ст.инж.	Шашина		

1.263.5-5.4-7.0.0

Связь СД-1... СД-4

Стадия	Лист	Листов
Р	1	2

ЦНИИЭП им. Б.С. Мезенцева

Формат А4

Взам. инв. № | Подпись и дата | Инв. № подл.

Формат	Зона	Позиц.	Обозначение	Наименование	Кол.	Примеч.
				Сборочные единицы		
А4		9	1.263.5-5.4-7.2.0	Пакет клееный ПК-1	1	
				Стандартные изделия		
		10		Болт М12×200, ГОСТ 7798-70*	6	
				1.263.5-5.4-7.0.0-01		СД-2
				Сборочные единицы		
А4		9	1.263.5-5.4-7.2.0-01	Пакет клееный ПК-2	1	
				Стандартные изделия		
		10		Болт М12×220, ГОСТ 7798-70*	6	
				1.263.5-5.4-7.0.0-02		СД-3
				Сборочные единицы		
А4		9	1.263.5-5.4-7.2.0-02	Пакет клееный ПК-3	1	
				Стандартные изделия		
		10		Болт М12×240, ГОСТ 7798-70*	6	
				1.263.5-5.4-7.0.0-03		СД-4
				Сборочные единицы		
А4		9	1.263.5-5.4-7.2.0-03	Пакет клееный ПК-4	1	
				Стандартные изделия		
		10		Болт М12×240, ГОСТ 7798-70*	6	

Взам. инв. № | Подпись и дата | Инв. № подл.

1.263.5-5.4-7.0.0

Лист 2

Формат А4

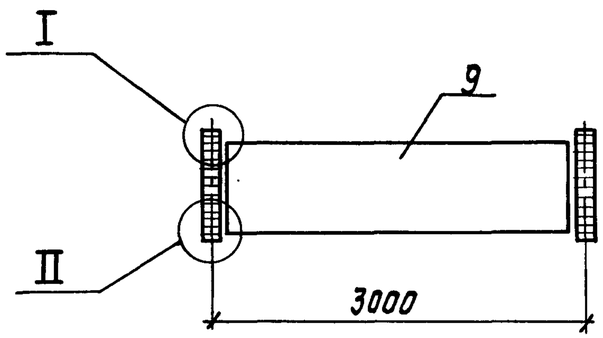

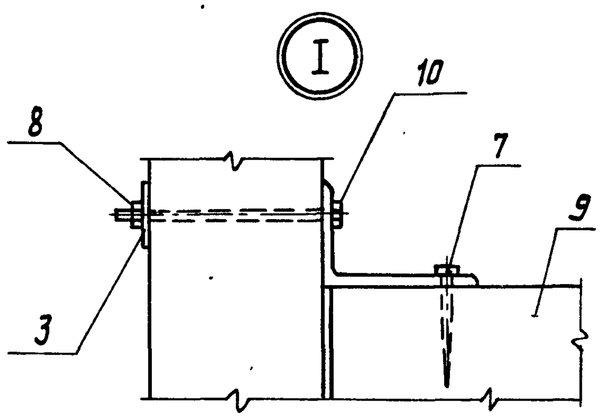

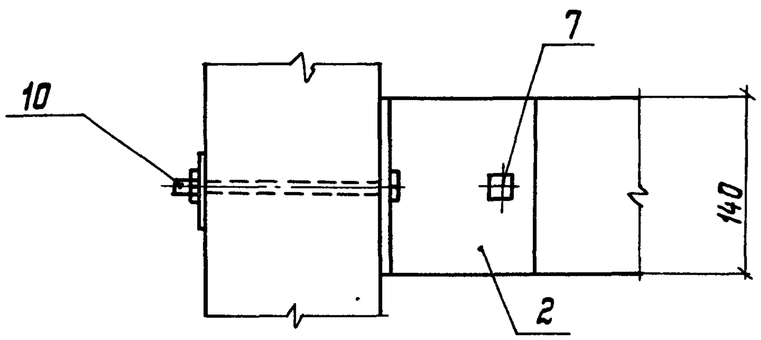

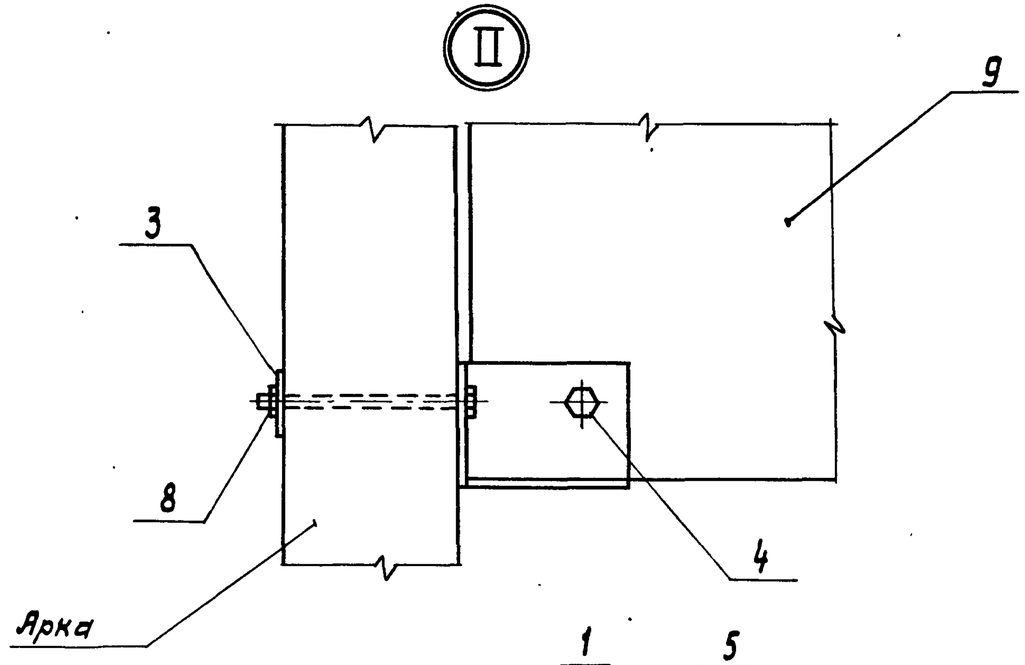

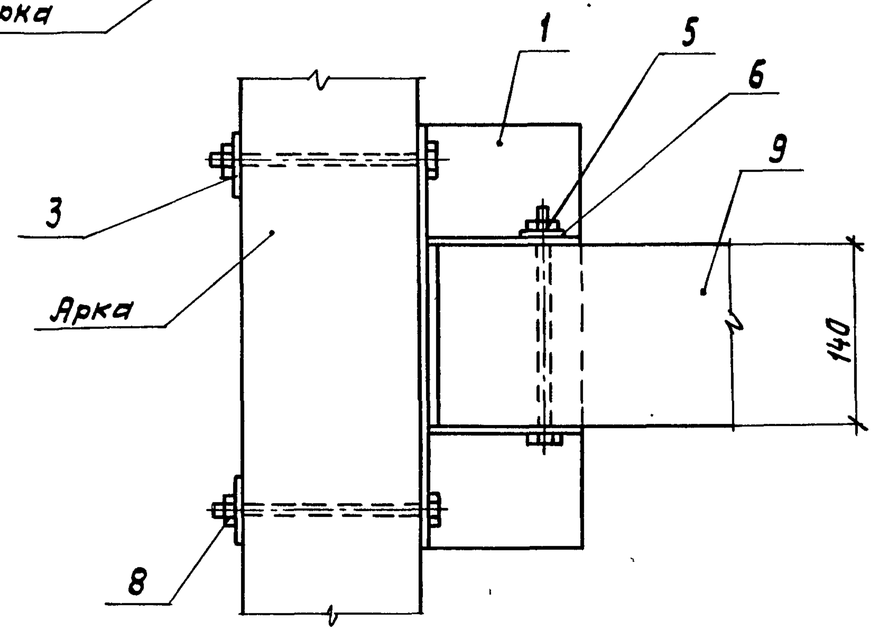

Обозначение	Марка	Масса, кг	Примеч.
1.263.5-5.4-7.0.0	СД-1	182,11	
-01	СД-2	174,22	
-02	СД-3	173,32	
-03	СД-4	212,32	

Зав. ОСК	Травин		
Н.контр.	Смуров		
ГИП	Смуров		
Ст. инж.	Шашина		

1.263.5-5.4-7.0.0 СБ

Связь СД-1... СД-4
Сборочный чертеж

Стадия	Масса	Масштаб
Р	См. табл.	1:5
Лист	Листов 1	

ЦНИИЭП им. Б.С. Мезенцева

Взам. инв. №
Подпись и дата
Инв. № подл.

Формат	Зона	Позиц.	Обозначение	Наименование	Кол.	Примеч.
				Документация		
А4			1.263.5-5.4-7.1.0СБ	Сборочный чертеж		
А3			-0.0.0ТО	Техническое описание		
			-0.0.0 ВРМС	Ведомость расхода материалов на элемент связи		
				Детали		
А4		1	1.263.5-5.4-7.1.1	Пластина задняя	1	
А4		2	-7.1.2	Пластина боковая	2	
Б4		3	-7.1.3	Пластина нижняя		
				Лист Б-ПН-6×130 ГОСТ 19903-74 / ВСт3кп2-1 ТУ14-1-3023-80		
				е = 337	1	2,06

Зав.оск	Травуш		1.263.5-5.4-7.1.0	
Н.контр.	Смуров		Упор нижний УН-1	Стадия: Р; Лист; Листов: 1
ГИП	Смуров			ЦНИИЭП им. Б.С. Мезенцева
Ст.инж.	Шашина			

Инв. № подл. | Подпись и дата | Взам. инв. №

Формат А1

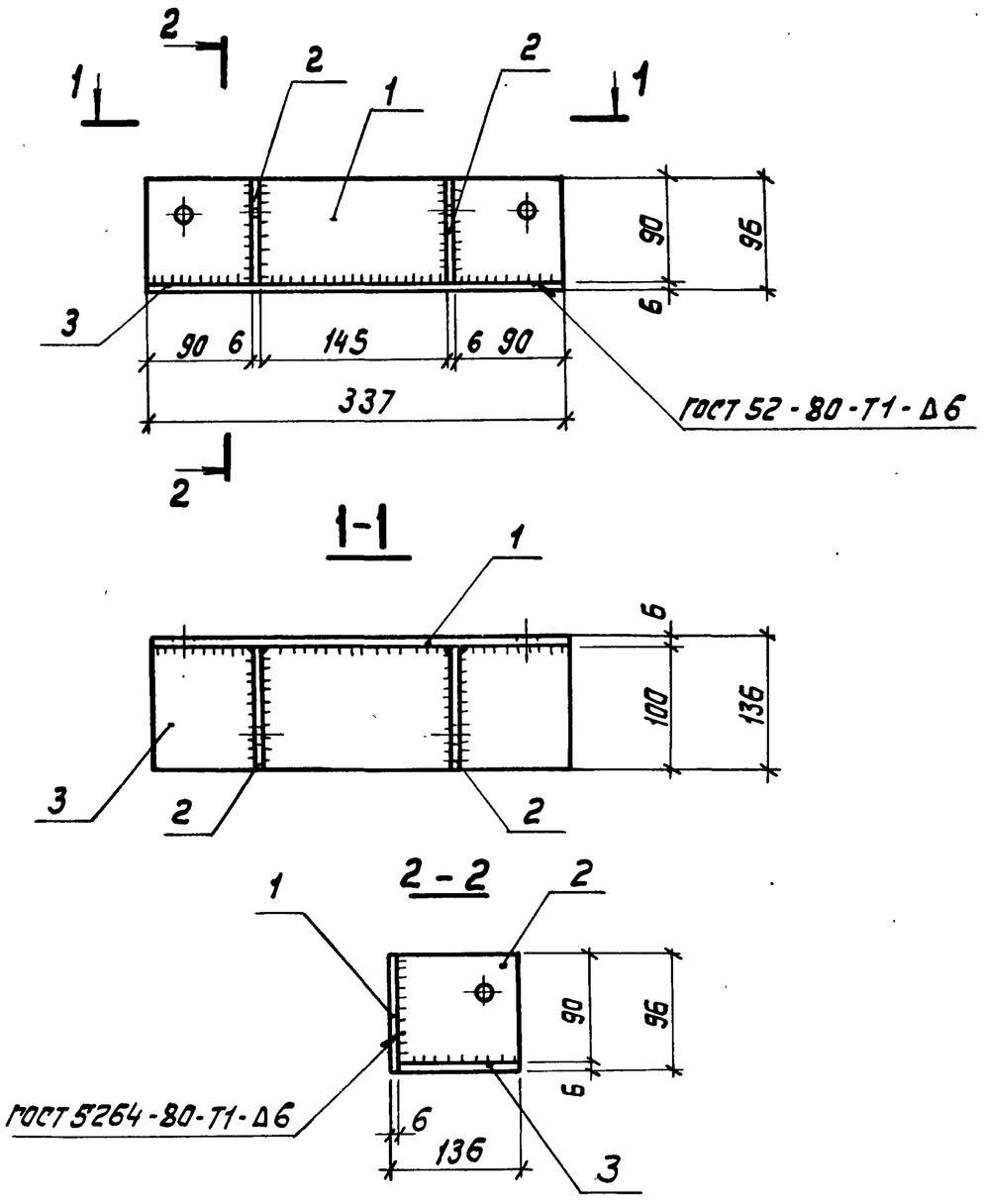

Зав.оск	Травуш		1.263.5-5.4-7.1.0СБ	
Н.контр.	Смуров		Упор нижний УН-1 Сборочный чертеж	Стадия: Р; Масса: 4,68; Масштаб: 1:5
ГИП	Смуров			Лист; Листов 1
Ст.инж.	Шашина			ЦНИИЭП им. Б.С. Мезенцева

Инв. № подл. | Подпись и дата | Взам. инв. №

Формат А4

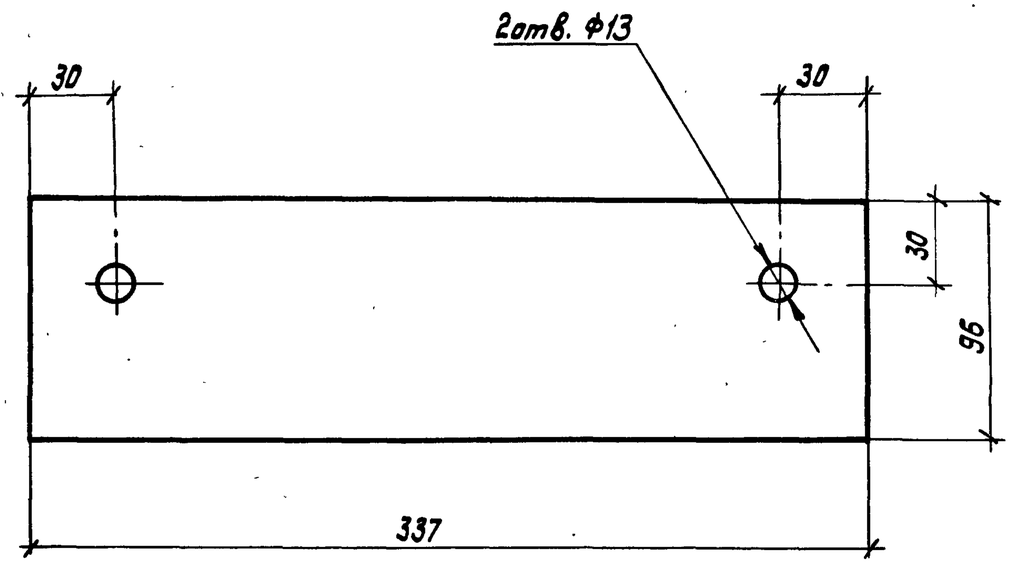

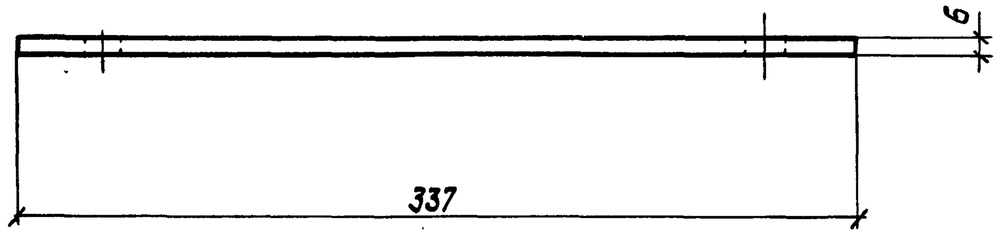

Зав. ОСК	Травуш		1.263.5-5.4-7.1.1			
Н. контр.	Смуров		Пластина задняя	Стадия	Масса	Масштаб
ГИП	Смуров			Р	1,52	1:2,5
Ст. инж	Шашина			Лист	Листов 1	
			Лист Б-ПН-6 ГОСТ 19903-74 / ВСт3кп2-1 ТУ14-1-3023-80	ЦНИИЭП им. Б.С. МЕЗЕНЦЕВА		

Взам. инв. № | Подпись и дата | Инв. № подл.

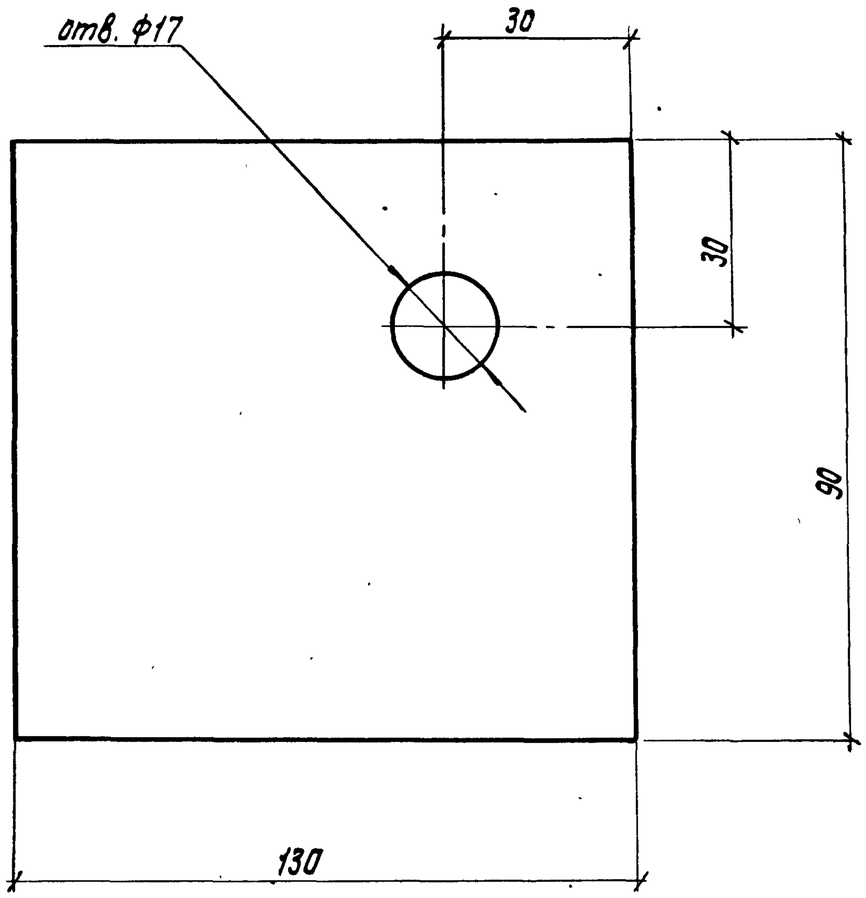

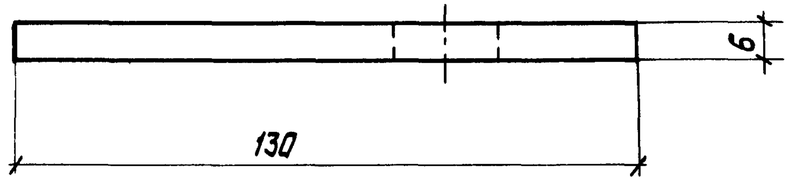

Зав. ОСК	Травуш		1.263.5-5.4-7.1.2			
Н. контр.	Смуров		Пластина боковая	Стадия	Масса	Масштаб
ГИП	Смуров			Р	0,55	1:1
Ст. инж.	Шашина			Лист	Листов 1	
			Лист Б-ПН-6 ГОСТ 19903-74 / ВСт3кп2-1 ТУ14-1-3023-80	ЦНИИЭП им. Б.С. МЕЗЕНЦЕВА		

Взам. инв. № | Подпись и дата | Инв. № подл.

Формат А4

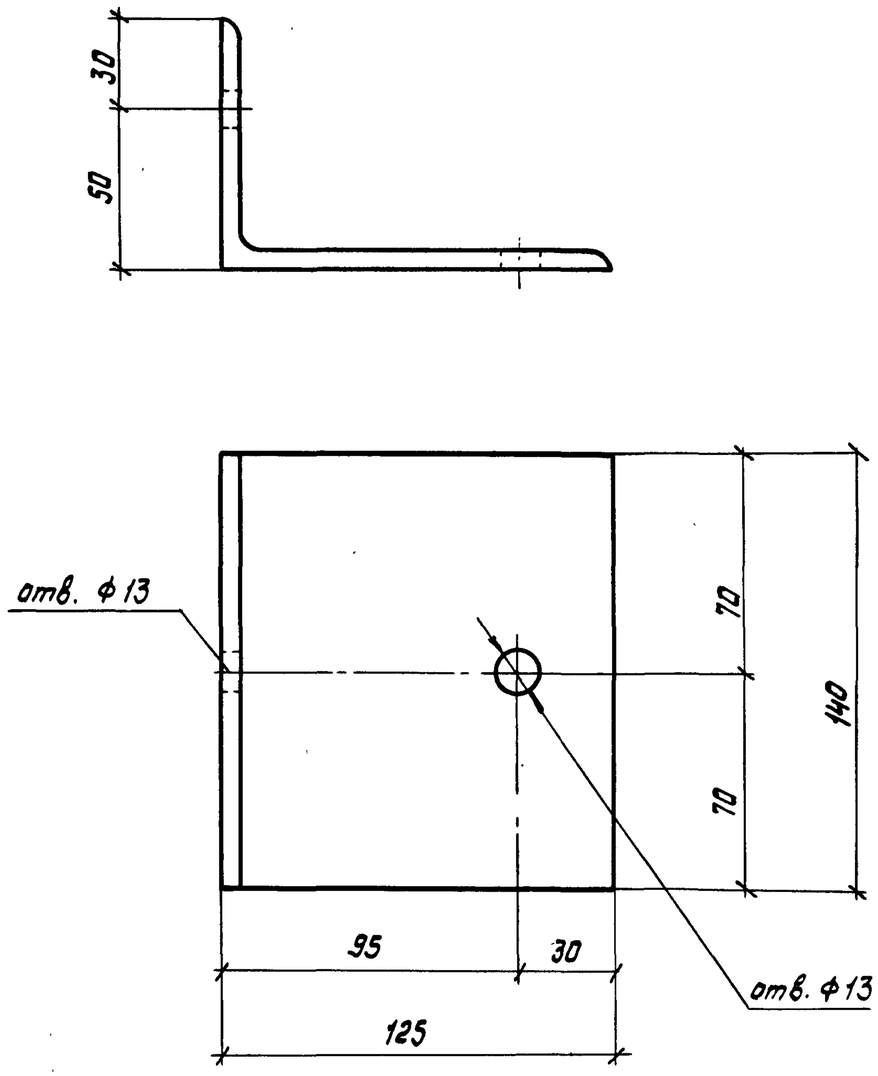

Зав. ОСК	Травуш		
Н.контр.	Смуров		
ГИП	Смуров		
Ст.инж.	Шашина		

1. 263.5 - 5.4 - 7.0.1

Упор верхний
УВ-1

Стадия	Масса	Масштаб
Р	1,75	1:2
Лист	Листов 1	

Уголок $\frac{Б\text{-}125\times80\times8\ ГОСТ\ 8510\text{-}72^{*}}{В\ Ст3кп\ 2\text{-}1\ ТУ14\text{-}1\text{-}3023\text{-}80}$

ЦНИИЭП
им. Б.С. МЕЗЕНЦЕВА

Формат А1

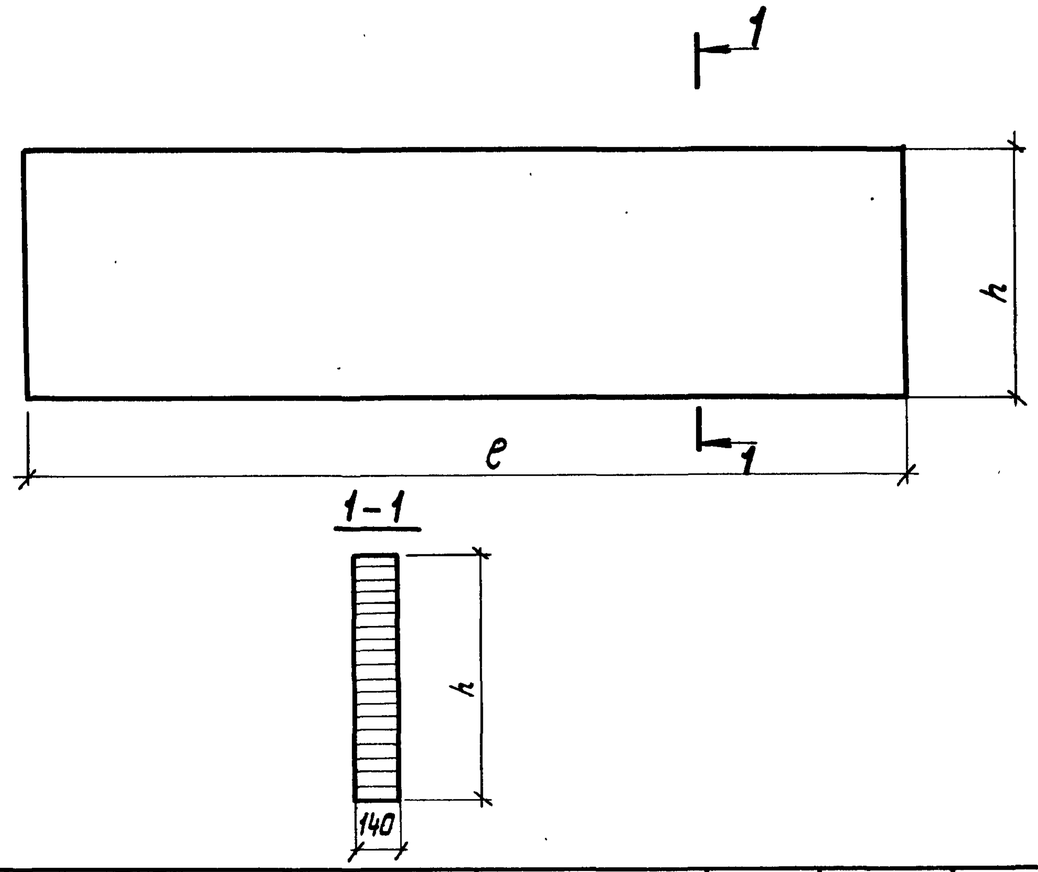

Обозначение	Марка	Габаритные размеры, мм		Колич. слоев, шт.	Объем древес. 3сорта, м3	Масса, кг
		e	h			
1.263.5-5.4-7.2.0	ПК-1	2855	800	25	0,320	160,0
-01	ПК-2	2825	800	25	0,316	158,0
-02	ПК-3	2805	800	25	0,314	157,0
-03	ПК-4	2805	1000	31	0,393	196,0

Зав. ОСК	Травуш	
Н.контр.	Смуров	
ГИП	Смуров	
Ст.инж.	Шашина	

1. 263. 5 - 5. 4 - 7. 2. 0

Пакет клееный
ПК-1 ... ПК-4

Стадия	Масса	Масштаб
Р	См. табл.	1:20
Лист	Листов 1	

Древесина
ГОСТ 8486-66**

ЦНИИЭП
им. Б.С. МЕЗЕНЦЕВА

Формат А1

Взам. инв. №
Подпись и дата
Инв. № подл.

Таблица 1

Марка	Древесина, м³	Изделия металлические																Общий расход стали, кг
	Сосна	Прокат марки ВСт3кп2-1 ТУ 14-1-3023-80			Шуруп		Болт					Гайка			Шайба		
	ГОСТ 8486-66*	ГОСТ 8510-72*	ГОСТ 19903-74	Итого	ГОСТ 11473-75*		ГОСТ 7798-70*					ГОСТ 5915-70*			ГОСТ 11371-78		
	3 сорт	∠125×80×8	S=6		12×100	Итого	М12×200	М12×220	М12×240	М16×200	Итого	М12	М16	Итого	М16	Итого	
СД-1	0,320	3,5	10,4	13,9	0,16	0,16	1,17			0,7	1,87	0,09	0,07	0,16	0,02	0,02	16,11
СД-2	0,316	3,5	10,4	13,9	0,16	0,16		1,28		0,7	1,98	0,09	0,07	0,16	0,02	0,02	16,22
СД-3	0,314	3,5	10,4	13,9	0,16	0,16			1,38	0,7	2,08	0,09	0,07	0,16	0,02	0,02	16,32
СД-4	0,393	3,5	10,4	13,9	0,16	0,16			1,38	0,7	2,08	0,09	0,07	0,16	0,02	0,02	16,32

Таблица 2

Наименование материала и единица измерения	Код		Количество на марку, кол изделия			
	Материал	Ед. измер.	СД-1	СД-2	СД-3	СД-4
Лесоматериалы хвойных пород, м3	531441	113	0,320	0,316	0,314	0,393
Сталь толстолистовая (толстолистовой прокат от 4мм), кг	090205	116	10,4	10,4	10,4	10,4
Сталь сортовая конструкционная углеродистая, кг	095030	116	3,5	3,5	3,5	3,5
Изделия крепежные (Всего), кг	128001	116	2,21	2,32	2,42	2,42

Зав. ОСК	Травуш	
Н. контр.	Смуров	
ГИП	Смуров	
Ст. инж.	Шашина	

1.263.5-5.4-0.0.0 ВРМС

Ведомость расхода материалов на элемент связи

Стадия	Лист	Листов
Р		1

ЦНИИЭП им. Б.С. Мезенцева

Инв. № подл. | Подпись и дата | Взам. инв. №

21019 | 40 | Формат А3

Марка	Древесина, м³			Изделия металлические																					Изделия арматурные		Общий расход стали, кг
	сосна			Прокат марки						Болт							Гайка			Шайба			Шуруп		Арматура класса А-III		
	ГОСТ 8486-66**			ВСт3кп 2-1 ТУ 14-1-3023-80						ГОСТ 7798-70*							ГОСТ 5915-70*			ГОСТ 11371-78			ГОСТ 11473-75*		ГОСТ 5781-82		
	2ой сорт	3ий сорт	Всего	ГОСТ 19903-74																							
				-8	-10	-12	-14	-16	Итого	М16×190	М16×220	М20-190	М20×220	М20×240	М20×260	Итого	М16	М20	Итого	М16	М20	Итого	16×80	Итого	ф16	Итого	
АДЭ-27-3-70	1,24	3,24	4,48	8,04		99,6			107,64	1,34						1,34	0,13		0,13	0,05		0,05	0,5	0,5	24,0	24,0	133,66
АДЭ-27-3-100	1,54	3,24	4,78	11,76		99,6			111,36			3,24				3,24		0,38	0,38		0,14	0,14	0,5	0,5	24,0	24,0	139,62
АДЭ-27-3-150	1,86	4,2	6,06	11,76		113,0			124,76				3,68			3,68		0,38	0,38		0,14	0,14	0,5	0,5	24,0	24,0	153,44
АДЭ-30-3-70	1,66	3,48	5,14	8,04		99,6			107,64	1,34						1,34	0,13		0,13	0,05		0,05	0,5	0,5	24,0	24,0	133,64
АДЭ-30-3-100	2,02	4,22	6,24	11,76		113,0			124,76				3,68			3,68		0,38	0,38		0,14	0,14	0,5	0,5	24,0	24,0	153,46
АДЭ-30-3-150	2,26	5,18	7,44		20,35	3,6	133,6		157,55						4,28	4,28		0,38	0,38		0,14	0,14	0,5	0,5	24,0	24,0	186,85
АДЭ-33-3-70	2,16	4,54	6,70	8,04		113,0			121,04		1,53					1,53	0,13		0,13	0,05		0,05	0,5	0,5	24,0	24,0	147,25
АДЭ-33-3-100	2,42	5,30	7,72	11,76		3,6	169,6		184,96					3,98		3,98		0,38	0,38		0,14	0,14	0,5	0,5	24,0	24,0	213,96
АДЭ-33-3-150	2,42	6,28	8,70		20,33	3,6	169,6		193,55						4,28	4,28		0,38	0,38		0,14	0,14	0,5	0,5	24,0	24,0	222,85
АДЭ-36-3-70	2,30	5,54	7,84	8,04		113,0			121,04		1,53					1,53	0,13		0,13	0,05		0,05	0,5	0,5	27,2	27,2	150,45
АДЭ-36-3-100	2,58	6,44	9,02	11,76		3,6	169,6		184,96					3,98		3,98		0,38	0,38		0,14	0,14	0,5	0,5	27,2	27,2	217,16
АДЭ-36-3-150	3,10	6,96	10,06		20,35	3,6	202,6		226,55						4,28	4,28		0,38	0,38		0,14	0,14	0,5	0,5	27,2	27,2	259,05
АДЭ-39-3-70	2,74	6,86	9,60	11,76		3,6	169,6		184,96					3,98		3,98		0,38	0,38		0,14	0,14	0,5	0,5	27,9	27,9	217,86
АДЭ-39-3-100	3,30	7,14	10,44	11,76		3,6	169,6		184,96					3,98		3,98		0,38	0,38		0,14	0,14	0,5	0,5	27,9	27,9	217,86
АДЭ-39-3-150	3,84	7,70	11,54		20,35	6,0		247,0	273,35						4,28	4,28		0,38	0,38		0,14	0,14	0,5	0,5	27,9	27,9	306,55
АДЭ-42-3-70	3,50	7,30	10,80	11,76		3,6	169,6		184,96					3,98		3,98		0,38	0,38		0,14	0,14	0,5	0,5	33,6	33,6	223,56
АДЭ-42-3-100	3,50	8,46	11,96	11,76		6,0		247,0	264,76					3,98		3,98		0,38	0,38		0,14	0,14	0,5	0,5	33,6	33,6	303,36
АДЭ-42-3-150	4,08	9,62	13,70		20,35	9,0		279,2	308,55						5,70	5,70		0,50	0,50		0,18	0,18	0,5	0,5	33,6	33,6	349,03

Инв. № подл. | Подпись и дата | Взам. инв. №

Зав. отд.	Травуш	
Н. контр.	Смуров	
ГИП	Смуров	
Ст. инж.	Шашина	

1.263-5-5.4 0.0.0 ВРМ

Ведомость расхода древесины и стали на арку

Стадия	Лист	Листов
Р		1

ЦНИИЭП им. Б.С. Мезенцева

Формат А3

Наименование материала и единица измерения	Код материала	Един. измер.	Количество на марку АДЭ, код изделия																	
			27-3-70	27-3-100	27-3-150	30-3-70	30-3-100	30-3-150	33-3-70	33-3-100	33-3-150	36-3-70	36-3-100	36-3-150	39-3-70	39-3-100	39-3-150	42-3-70	42-3-100	42-3-150
Лесоматериалы хвойных пород, $м^3$	531441	113	4,48	4,78	6,06	5,14	6,24	7,44	6,70	7,72	8,70	7,84	9,02	10,06	9,60	10,44	11,54	10,8	11,96	13,70
Сталь арматурная класса А-III, кг	093004	116	24,0	24,0	24,0	24,0	24,0	24,0	24,0	24,0	24,0	27,2	27,2	27,2	27,9	27,9	27,9	33,6	33,6	33,6
Сталь толстолистовая (толстолистовой прокат от 4мм), кг	090205	116	107,6	111,4	124,8	107,6	124,8	157,6	121,0	185,0	193,6	121,0	185,0	226,6	185,0	185,0	273,4	185,0	264,8	308,6
Изделия крепежные (всего), кг	128001	116	2,02	4,26	4,70	2,02	4,70	5,30	2,21	5,00	5,30	2,21	5,00	5,30	5,00	5,00	5,30	5,00	5,00	6,88

Инв. № подл. | Подпись и дата | Взам. инв. №

Зав. ОСК	Травуш		
Н.контр.	Смуров		
ГИП	Смуров		
Ст. инж.	Шашина		

1.263.5-5.4 0.0.0 ВМ

Ведомость расхода материалов

Стадия	Лист	Листов
Р		1

ЦНИИЭП им. Б.С. Мезенцева

Формат А3