ТИПОВЫЕ КОНСТРУКЦИИ, ИЗДЕЛИЯ И УЗЛЫ
ЗДАНИЙ И СООРУЖЕНИЙ

СЕРИЯ 1.269.9-3

# СВЯЗИ ЖЕСТКОСТИ ДЛЯ ПОКРЫТИЙ ОБЩЕСТВЕННЫХ ЗДАНИЙ

ВЫПУСК 4

## СВЯЗИ ВЕРТИКАЛЬНЫЕ ДЛЯ РАМНЫХ КОНСТРУКЦИЙ ПРОЛЕТОМ 9,12,15,18,21, 24 м С ШАГОМ 3 м

РАБОЧИЕ ЧЕРТЕЖИ

20271
ЦЕНА

ТИПОВЫЕ КОНСТРУКЦИИ, ИЗДЕЛИЯ И УЗЛЫ
ЗДАНИЙ И СООРУЖЕНИЙ

СЕРИЯ 1.269.9-3

# СВЯЗИ ЖЕСТКОСТИ ДЛЯ ПОКРЫТИЙ ОБЩЕСТВЕННЫХ ЗДАНИЙ

ВЫПУСК 4

## СВЯЗИ ВЕРТИКАЛЬНЫЕ ДЛЯ РАМНЫХ КОНСТРУКЦИЙ ПРОЛЕТОМ 9,12,15,18,21, 24 м С ШАГОМ 3 м

РАБОЧИЕ ЧЕРТЕЖИ


РАЗРАБОТАНЫ

ЦНИИЭП им. Б.С. МЕЗЕНЦЕВА

Главный инженер института — М. Глинкин

Заведующий отделом строительных конструкций д.т.н. — В. Травуш

Главный инженер проекта — Ю. Смуров



УТВЕРЖДЕНЫ

Государственным Комитетом по гражданскому строительству и архитектуре при Госстрое СССР

Приказом от 07.01.1985 г. № 5

введены в действие с 01.02.85


20271 2

| Обозначение | Наименование | Стр. |
|---|---|---|
| 1.269.9-3.4-00.00.00 ТО | Техническое описание | 3 |
| -01.00.00 | СЖВР-9-73 | 5 |
| -01.00.00 СБ | СЖВР-9-73. Сборочный чертеж | 5 |
| -00.00.01 | Шайба ШИ-1 – ШИ-3 | 8 |
| -00.00.02 | Палец П-1, П-2 | 8 |
| -00.01.00 | Стойка Ст-1, Ст-2 | 9 |
| -00.01.00 СБ | Стойка Ст-1, Ст-2. Сборочный чертеж | 9 |
| -00.02.00 | Фасонка узловая. ФУ-1 | 10 |
| -00.02.01 | База Б-1 | 10 |
| -00.02.02 | Упор | 11 |
| -00.07.02 | Серьга С-1 – С-3 | 11 |
| -00.03.00 | Фасонка узловая ФУ-2 | 12 |
| -00.03.01 | База Б-2 | 12 |
| -00.04.00 | Фасонка узловая ФУ-3 | 13 |
| -00.04.01 | База Б-3 | 13 |
| -00.05.00 | Фасонка узловая ФУ-4 | 14 |
| -00.05.00 | База Б-4 | 14 |
| -00.06.00 | Муфта стяжная М-1 – М-3 | 15 |
| -00.06.00 СБ | Муфта стяжная М-1 – М-3. Сборочный чертеж | 15 |
| -00.06.01 | Корпус муфты | 16 |
| -00.06.02 | Гайка муфты Г-1п – 1-3п, Г-1л – Г-3л | 16 |
| -00.07.00 | Раскос Р-1 – Р-15 | 17 |
| -00.07.00 СБ | Раскос Р-1 – Р-15. Сборочный чертеж | 19 |
| -00.07.01 | Стержень нарезной. Сн-0 – Сн-15 | 19 |

| Обозначение | Наименование | Стр. |
|---|---|---|
| 1.269.9-3.4-02.00.00 | СЖВР-9-110 | 20 |
| -02.00.00 СБ | СЖВР-9-110. Сборочный чертеж | 20 |
| -03.00.00 | СЖВР-8-49 | 21 |
| -03.00.00 СБ | СЖВР-8-49. Сборочный чертеж | 21 |
| -04.00.00 | СЖВР-8-73 | 22 |
| -04.00.00 СБ | СЖВР-8-73. Сборочный чертеж | 22 |
| -05.00.00 | СЖВР-8-110 | 23 |
| -05.00.00 СБ | СЖВР-8-110. Сборочный чертеж | 23 |
| -06.00.00 | СЖВР-7-33 | 24 |
| -06.00.00 СБ | СЖВР-7-33. Сборочный чертеж | 24 |
| -07.00.00 | СЖВР-7-66 | 25 |
| -07.00.00 СБ | СЖВР-7-66. Сборочный чертеж | 25 |
| -08.00.00 | СЖВР-6-33 | 26 |
| -08.00.00 СБ | СЖВР-6-33. Сборочный чертеж | 26 |
| -09.00.00 | СЖВР-6-53 | 27 |
| -09.00.00 СБ | СЖВР-6-53. Сборочный чертеж | 27 |
| -10.00.00 | СЖВС-6 | 28 |
| -10.00.00 СБ | СЖВС-6. Сборочный чертеж | 28 |
| -11.00.00 | СЖВР-5-33 | 29 |
| -11.00.00 СБ | СЖВР-5-33. Сборочный чертеж | 29 |
| -12.00.00 | СЖВС-5 | 30 |
| -12.00.00 СБ | СЖВС-5. Сборочный чертеж | 30 |
| -00.00.00 РС | Ведомость расхода стали | 31 |
| -00.00.00 РМ | Ведомость расхода материалов | 32 |


Взам. инв. №

Подп. и дата

Инв. № подл.

| | | |
|---|---|---|
| Зав. ОСК | Травуш | |
| Н. контр. | Смуров | |
| ГИП | Смуров | |
| Инж. | Шурупова | |

1.269.9-3.4-00.00.00

**Содержание**

| Стадия | Лист | Листов |
|---|---|---|
| Р | | 1 |

ЦНИИЭП им. Б.С. Мезенцева

20271 3

Формат А4

## 1. Общая часть

1.1. Настоящий выпуск содержит рабочие чертежи вертикальных связей жесткости для деревоклееных рам пролетом 9, 12, 15, 18, 21 и 24 м и высотой до низа ригеля 5, 6, 7, 8 и 9 м.

1.2. Связи жесткости предназначены для восприятия горизонтальной нагрузки, действующей вдоль здания и передачи её на фундаменты.

1.3. Горизонтальная нагрузка включает в себя ветровую нагрузку Pw и горизонтальные усилия Pв, возникающие от вертикальной нагрузки на несущие ригели рам с учетом возможных неточностей при изготовлении и монтаже.

1.4. Связи жесткости разработаны для скоростного напора ветра местности типа „А" (45 кГс/м²) и веса снегового покрова до 200 кГс/м².

1.5. Связи предназначены для зданий III – V категории огнестойкости.

## 2. Принцип устройства и конструкция связей жесткости

2.1. Вертикальные связи жесткости располагаются в тех же пролетах, что и горизонтальные связи жесткости и воспринимают усилия от горизонтальных связей.

2.2. Продольные вертикальные связевые фермы, образуемые из деревоклееных несущих стоек и попарно соединяющей их стальной решетки из растянутых раскосов и сжатых распорок (стоек) в дальнейшем называются „связи жесткости."

2.3. Присоединение стальной решетки к деревоклееным стойкам выполняется через узловые фасонки, прикрепляемые болтами.

Растянутые раскосы (тяжи) крепятся к фасонкам посредством пальцев, а стойки упираются в упоры с вертикальной прорезью.

Натяжение раскосов в проектное положение выполняется стяжными муфтами

Все стальные элементы выполняются из стали марки ВСт3кп2-1 по ТУ14-1-3023-80.

2.4. Вертикальные связи жесткости расчитываются как консольные фермы с приложенной горизонтальной нагрузкой в верхней части.

## 3. Рекомендации по изготовлению и монтажу

3.1. Связи жесткости поставляются заводом-изготовителем комплектно вместе с болтами, гайками, шайбами и шплинтами.

3.2. Присоединение узловых фасонок к деревоклееным стойкам производится по месту с рассверловкой отверстий в стойках.

| | | | | |
|---|---|---|---|---|
| Зав. ОСК | Травуш | | 1.269.9-3.4-00.00.00ТО | |
| Н.контр. | Смуров | | Техническое описание | Стадия: Р; Лист: 1; Листов: 2 |
| ГИП | Смуров | | | ЦНИИЭП им. Б.С. Мезенцева |

Взам. инв. № | Подп. и дата | Инв. № подл.

3.3. Монтаж связей жесткости рекомендуется выполнять в следующем порядке:

а) несущие деревоклееные конструкции устанавливаются в проектное положение и закрепляются на опорах.

б) устанавливаются стойки (распорки) связей жесткости, при помощи гаек приводятся в проектное положение с одновременным контролем прямолинейности клееных элементов и их параллельности.

в) при помощи муфт натягиваются раскосы.

3.4. Все элементы связей жесткости окрасить масляной краской за 2 раза или покрыть лаком. Лаки марок ПФ-170, ПФ-171 (ГОСТ 18374-79); эмали марок ХВ-110, ХВ-113 (ГОСТ 15907-70*) наносятся на огрунтованную поверхность в соответствии с указанием. СНиП II-28-73* „Защита строительных конструкций от коррозии (дополнение)".

## 4. Маркировка

4.4. Связям жесткости присвоены марки, состоящие из буквенных и цифровых индексов.

Пример маркировки:

СЖВР-9-73 – связь жесткости вертикальная, верхнее крепление к ригелю; 9 – высота до низа ригеля, м; 73 – расстояние от низа ригеля до верхнего крепления связи, см. (к). СЖВС-5 – связь жесткости вертикальная, верхнее крепление к стойке; 5 – высота до низа ригеля, м.

## НОМЕНКЛАТУРА СВЯЗЕЙ ЖЕСТКОСТИ

| Марка | Эскиз | Высота до ригеля H, м | Расстояние K, см | Кол-во панел. h | Масса, кг | Примечание |
|---|---|---|---|---|---|---|
| СЖВР-9-73 | 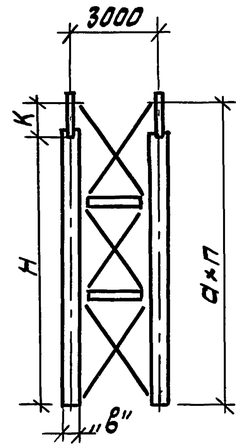  | 9,0 | 73 | 3 | 177,9 | |
| СЖВР-9-110 | | 9,0 | 110 | 3 | 179,6 | |
| СЖВР-8-49 | | 8,0 | 49 | 3 | 172,6 | |
| СЖВР-8-73 | | 8,0 | 73 | 3 | 173,2 | |
| СЖВР-8-110 | | 8,0 | 110 | 3 | 175,2 | |
| СЖВР-7-33 | | 7,0 | 33 | 3 | 155,9 | |
| СЖВР-7-66 | | 7,0 | 66 | 3 | 157,0 | |
| | | | | | | |
| | | | | | | |
| СЖВР-6-33 | 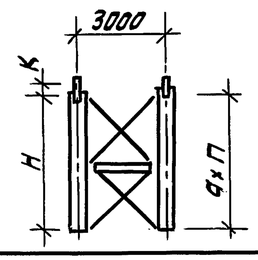  | 6,0 | 33 | 2 | 76,8 | |
| СЖВР-6-53 | | 6,0 | 53 | 2 | 77,3 | |
| СЖВС-6 | | 6,0 | — | 2 | 75,8 | |
| СЖВР-5-33 | | 5,0 | 33 | 2 | 74,6 | |
| СЖВС-5 | | 5,0 | — | 2 | 73,6 | |

Материал для привязки

Таблица длины болта в зависимости от ширины стойки „в"

| „в" | Длина болта e, мм |
|---|---|
| 230 | 280 |
| 280 | 330 |

В данном выпуске все размеры даны для ширины стоек „в" = 230 мм.

Инв. № подл. | Подп. и дата | Взам. инв. №

| Формат | Зона | Позиц. | Обозначение | Наименование | Кол. | Примеч. |
|---|---|---|---|---|---|---|
| | | | | **Документация** | | |
| А4 | | | 1.269.9-3.4-01.00.00 СБ | Сборочный чертеж | | |
| А3 | | | -00.00.00 ТО | Техническое описание | | |
| А3 | | | -00.00.00 ВМ | Ведомость расхода стали | | |
| | | | -00.00.00 РМ | Ведомость расхода материалов | | |
| | | | | **Сборочные единицы** | | |
| А4 | | 1 | 1.269.9-3.4-00.01.00 | Стойка С-1 | 2 | |
| А4 | | 2 | -00.02.00 | Фасонка узловая ФУ-1 | 4 | |
| А4 | | 3 | -00.03.00 | Фасонка узловая ФУ-2 | 4 | |
| А4 | | 4 | -00.06.00 | Муфта стяжная М-1 | 6 | |
| А4 | | 5 | -00.07.00-02 | Раскос Р-3 | 6 | |
| А4 | | 6 | -00.07.00-14 | Раскос Р-15 | 6 | |
| | | | | **Детали** | | |
| А4 | | 7 | 1.269.9-3.4-00.00.01-01 | Шайба ШИ-2 | 32 | |
| А4 | | 8 | -00.00.01-02 | Шайба ШИ-3 | 2 | |
| А4 | | 9 | -00.00.02 | Палец П-1 | 12 | |
| | | | | **Стандартные изделия** | | |
| | | 10 | | Болт М20×280 ГОСТ 7798-70* | 32 | |
| | | 11 | | Гайка М20 ГОСТ 5915-70* | 36 | |
| | | 12 | | Шплинт 5×40-001 ГОСТ 397-79* | 12 | |

Взам. инв. № | Подп. и дата | Инв. № подл.

| | | | |
|---|---|---|---|
| Зав. ОСК | Травуш | | 1.269.9-3.4-01.00.00 |
| Н. контр. | Смуров | | СЖВР-9-73 |
| ГИП | Смуров | | Стадия: Р; Лист: ; Листов: 1 |
| | | | ЦНИИЭП им. Б.С. Мезенцева |

Формат А4

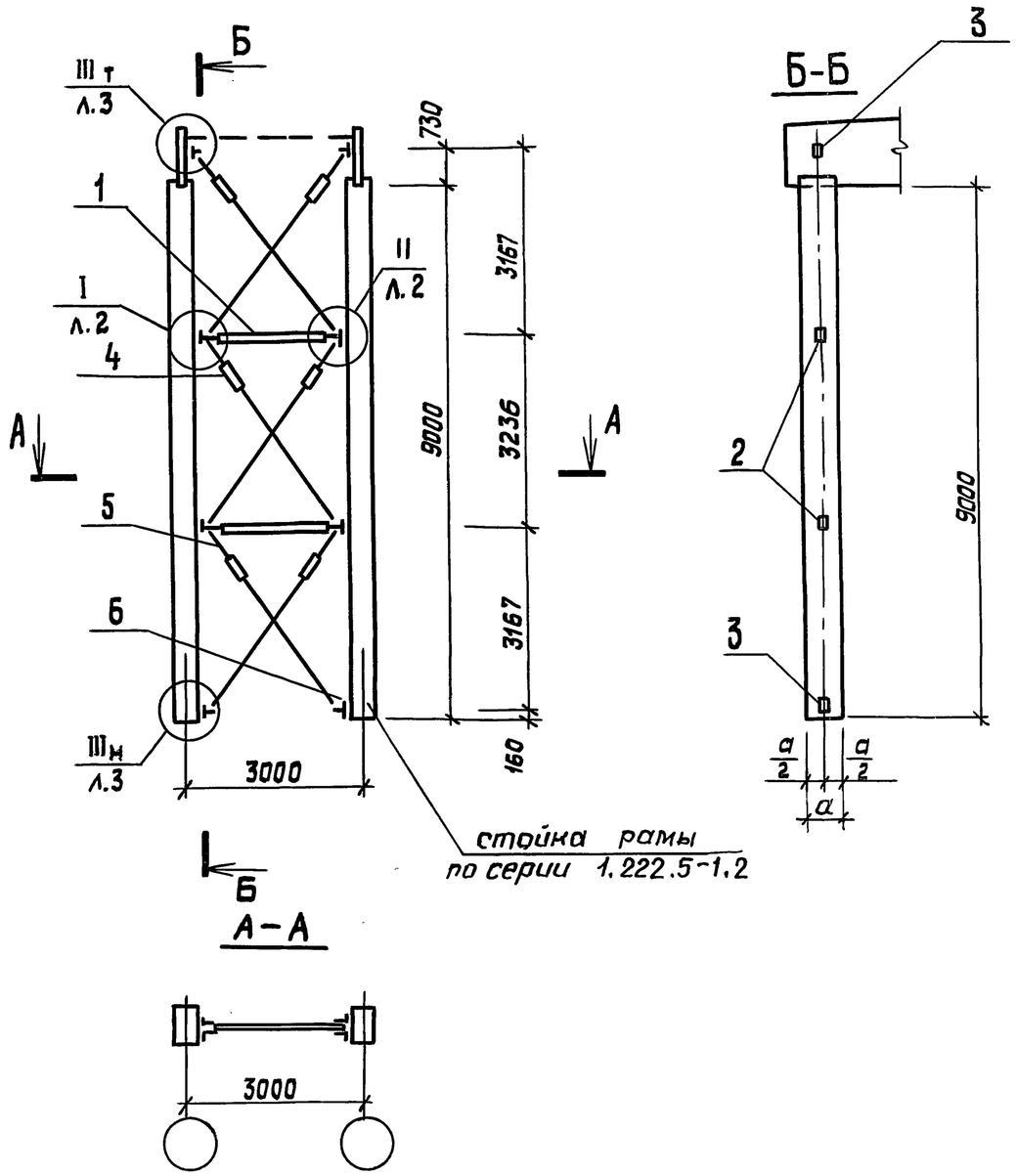


Взам. инв. № | Подп. и дата | Инв. № подл.

| | | | |
|---|---|---|---|
| Зав. ОСК | Травуш | | 1.269.9-3.4-01.00.00 СБ |
| Н. контр. | Смуров | | СЖВР-9-73. Сборочный чертеж |
| ГИП | Смуров | | Стадия: Р; Масса: 177,9; Масштаб: 1:10; Лист 1; Листов 3 |
| | | | ЦНИИЭП им. Б.С. Мезенцева |

20271 6

Формат А4

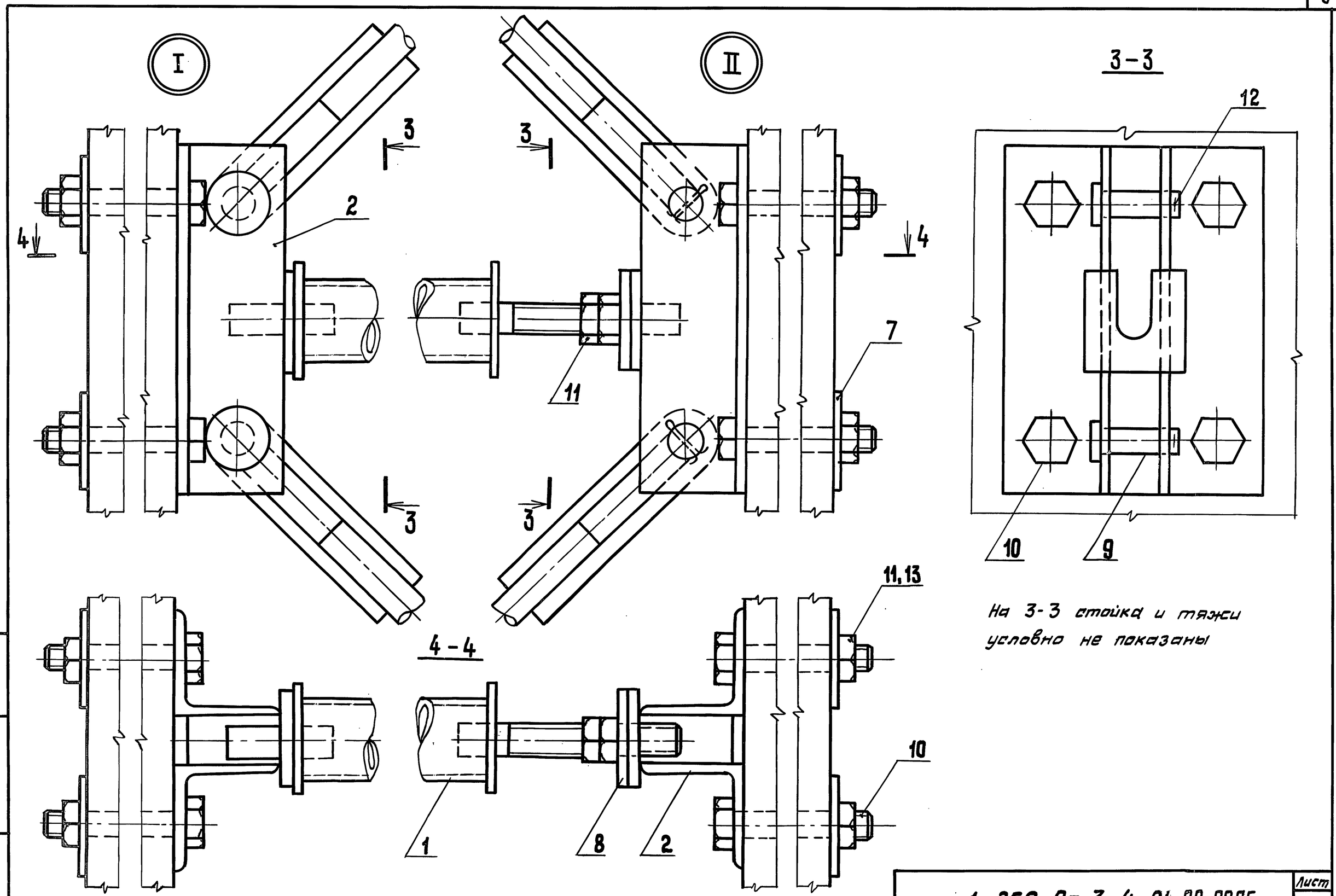


На 3-3 стойка и тяжи условно не показаны

| Инв. № подл. | Подп. и дата | Взам. инв. № |
|---|---|---|
| | | |

1. 269. 9- 3. 4-01. 00. ОСБ

Лист 2

20271 7

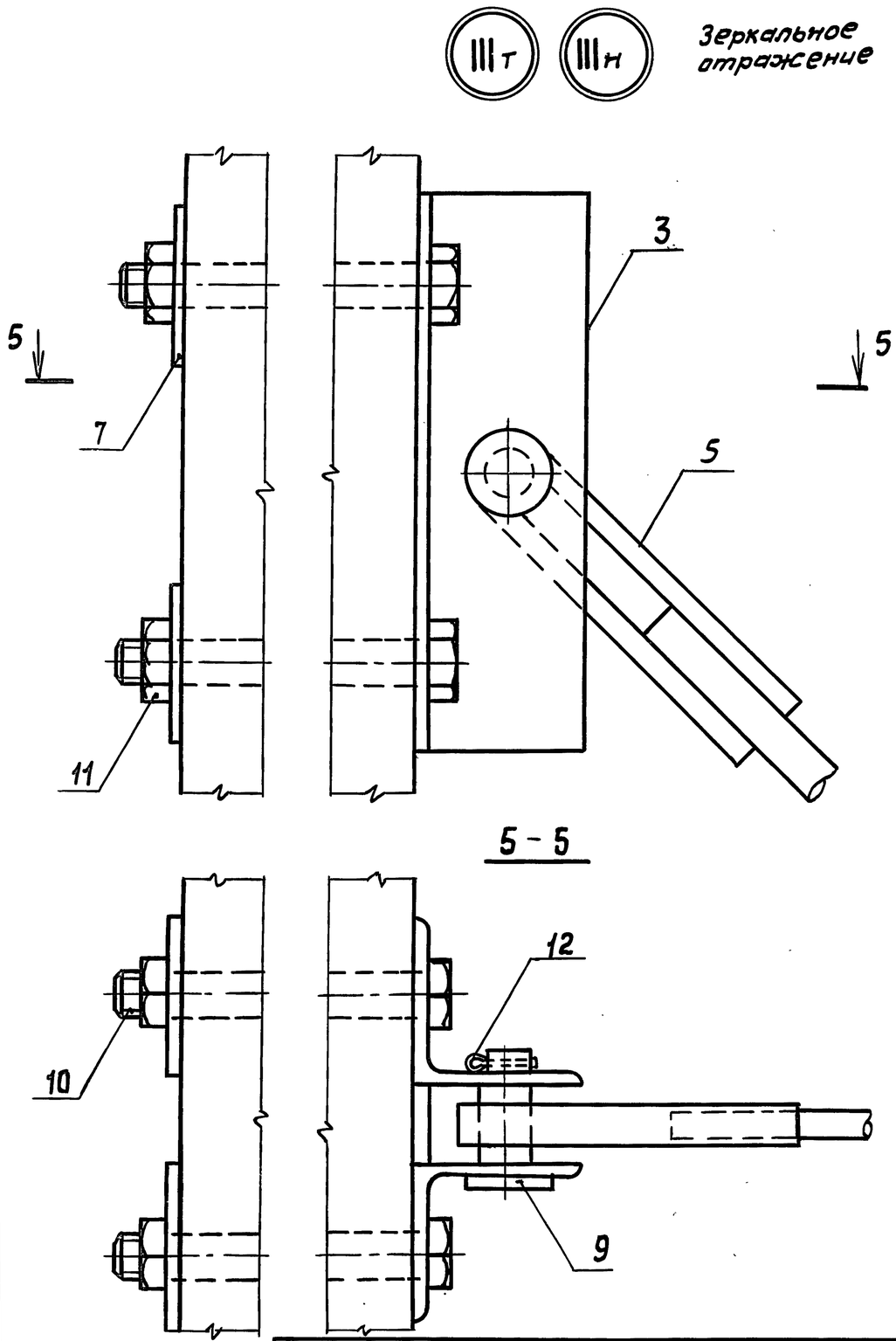


| | |
|---|---|
| Взам. инв. № | |
| Подп. и дата | |
| Инв. № подл. | |

1. 269. 9 - 3. 4-00. 00. 00 СБ

Лист 3

Формат А4

| | |
|---|---|
| Взам. инв. № | |
| Подп. и дата | |
| Инв. № подл. | |

Лист



Формат А4

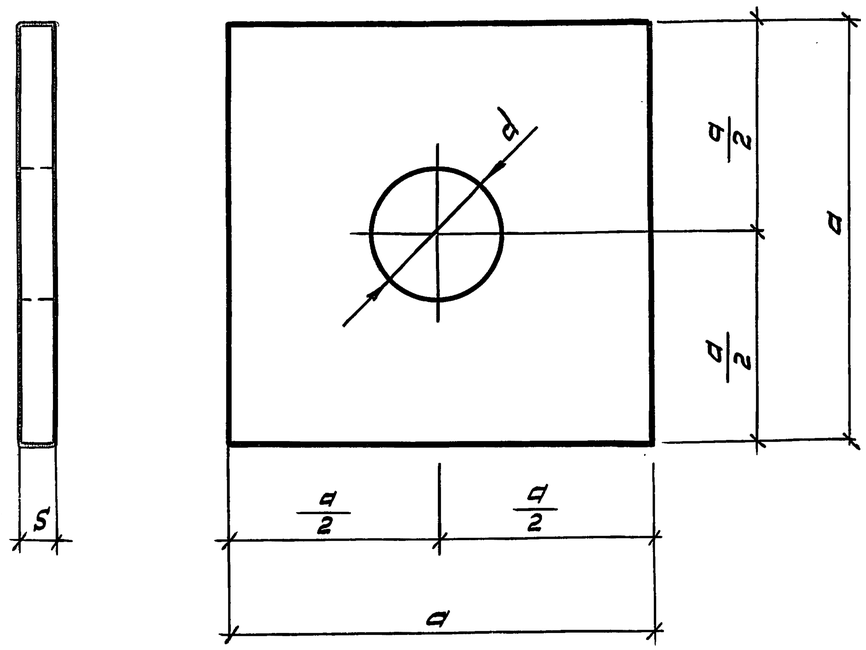


| Обозначение | Наименование | Габаритные размеры, мм S | a | d | Масса, кг | Примечан. |
|---|---|---|---|---|---|---|
| 1. 269. 9 - 3. 4-00.00. 01 | Шайба ШИ-1 | 6 | 60 | 17 | 0,17 | |
| -01 | ШИ-2 | 6 | 60 | 21 | 0,17 | |
| -02 | ШИ-3 | 8 | 70 | 21 | 0,23 | |

| | | | |
|---|---|---|---|
| Зав. ОСК | Травуш | | |
| Н. контр. | Смуров | | |
| ГИП | Смуров | | |
| Ст. инж. | Шашина | | |

1. 269. 9 - 3. 4-00. 00. 01

Шайба ШИ-1 - ШИ-3

| Стадия | Масса | Масштаб |
|---|---|---|
| Р | См. табл. | |

Лист | Листов 1

Лист Б-ПН ГОСТ 19903-74
ВСт3кп2-1 ТУ14-1-3023-80

ЦНИИЭП им. Б.С. МЕЗЕНЦЕВА

Формат А4

Взам. инв. № | Подп. и дата | Инв. № подл.

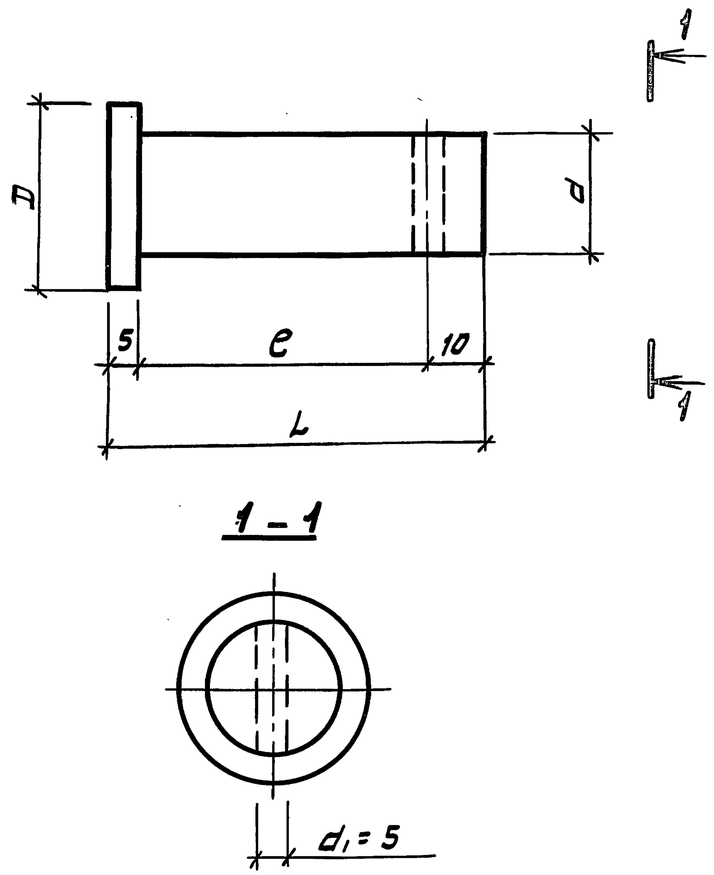


| Обозначение | Наименование | Габаритные размеры, мм D | d | L | e | Масса, кг | Примечание |
|---|---|---|---|---|---|---|---|
| 1. 269. 9 - 3. 4-00. 00. 02 | Палец П-1 | 30 | 20 | 62 | 47 | 0,4 | |
| -01 | Палец П-2 | 25 | 16 | 60 | 45 | 0,3 | |

| | | | |
|---|---|---|---|
| Зав. ОСК | Травуш | | |
| Н. контр. | Смуров | | |
| ГИП | Смуров | | |

1.269. 9-3. 4-00. 00. 02

Палец П-1, П-2

| Стадия | Масса | Масштаб |
|---|---|---|
| Р | См. табл. | |

Лист | Листов 1

Круг В ГОСТ 2590-71*
ВСт3кп 2-1 ТУ14-1-3023-80

ЦНИИЭП им. Б.С. МЕЗЕНЦЕВА

Взам. инв. № | Подп. и дата | Инв. № подл.

20271 9

Формат А4

| Формат | Зона | Позиц. | Обозначение | Наименование | Кол. | Примеч. |
|---|---|---|---|---|---|---|
| | | | | **Документация** | | |
| А4 | | | 1.269.9-3.4-00.01.00 СБ | Сборочный чертеж | | |
| А3 | | | -00.00.00 ТО | Техническое описание | | |
| | | | | **Переменные данные для исполнения** | | |
| | | | | **1.269.9-3.4 00.01.00** | | Ст-1 |
| | | | | **Детали** | | |
| Б4 | | 1 | 1.269.9-3.4-00.01.01 | Труба Б-50-4,5 ГОСТ 8732-78* ℓ=2520 / ВСт3кп2-1 ТУ14-1-3028-80 | 1 | Масса 1шт. 12,8 |
| А4 | | 2 | -00.00.01-02 | Шайба ШИ-3 | 2 | |
| А4 | | 3 | -00.07.01 | Стержень нарезной СН-0 | 1 | |
| Б4 | | 4 | -00.01.02 | Круг В-20 ГОСТ 2590-71* ℓ=65 / ВСт3кп2-1 ТУ14-1-3028-80 | 1 | 0,16кг |
| | | | | **1.269.9-3.4 00.01.00-01** | | Ст-2 |
| | | | | **Детали** | | |
| Б4 | | 1 | 1.269.9-3.4-00.01.02 | Труба Б-50-3,5 ГОСТ 8732-78* ℓ=2520 / ВСт3кп2 ГОСТ 380-71* | 1 | 10 |
| А4 | | 2 | -00.00.01-02 | Шайба ШИ-3 | 2 | |
| А4 | | 3 | -00.07.01 | Стержень нарезной СН-0 | 1 | |
| Б4 | | 4 | -00.01.02 | Круг В20 ГОСТ 2590-71* ℓ=65 / ВСт3кп2-1 ТУ14-1-3023-80 | 1 | 0,16кг |

Взам. инв. № | Подп. и дата | Инв. № подл.

| | | |
|---|---|---|
| Зав. отд. | Травуш | |
| Н. контр. | Смуров | |
| ГИП | Смуров | |
| Ст. инж. | Шашина | |

**1.269.9-3.4-00.01.00**

**Стойка Ст-1, Ст-2**

| Стадия | Лист | Листов |
|---|---|---|
| Р | | 1 |

ЦНИИЭП им. Б.С. МЕЗЕНЦЕВА

Формат А4

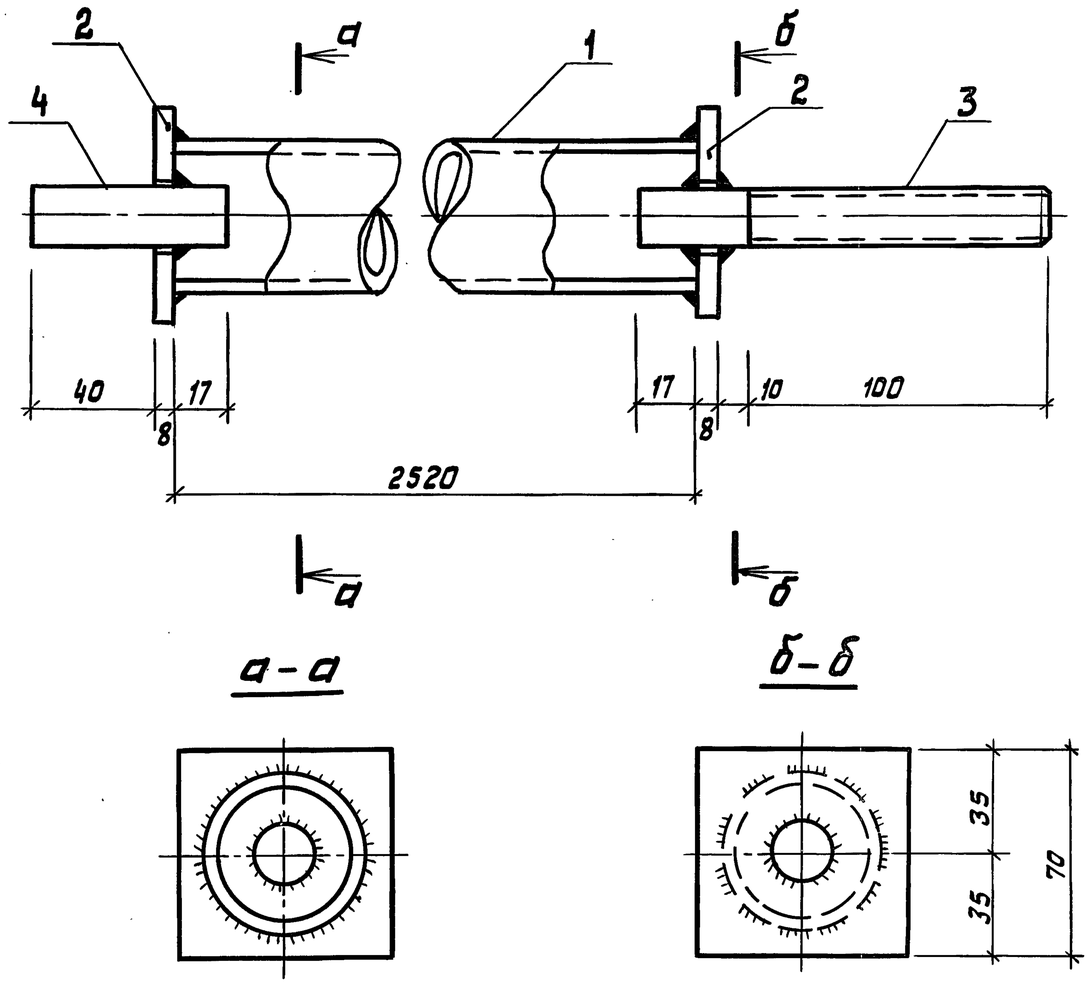


| Обозначение | Наименование | Масса, кг | Примечание |
|---|---|---|---|
| 1.269.9-3.4-00.01.00 | Стойка Ст-1 | 11,3 | |
| -01 | Ст-2 | 13,8 | |

Взам. инв. № | Подп. и дата | Инв. № подл.

| | | |
|---|---|---|
| Зав. отд. | Травуш | |
| Н. контр. | Смуров | |
| ГИП | Смуров | |
| Ст. инж. | Шашина | |

**1.269.9-3.4-00.01.00 СБ**

**Стойка Ст-1, Ст-2. Сборочный чертеж**

| Стадия | Масса | Масштаб |
|---|---|---|
| Р | См. табл. | |

Лист | Листов 1

ЦНИИЭП им. Б.С. МЕЗЕНЦЕВА

20271 10

Формат А4

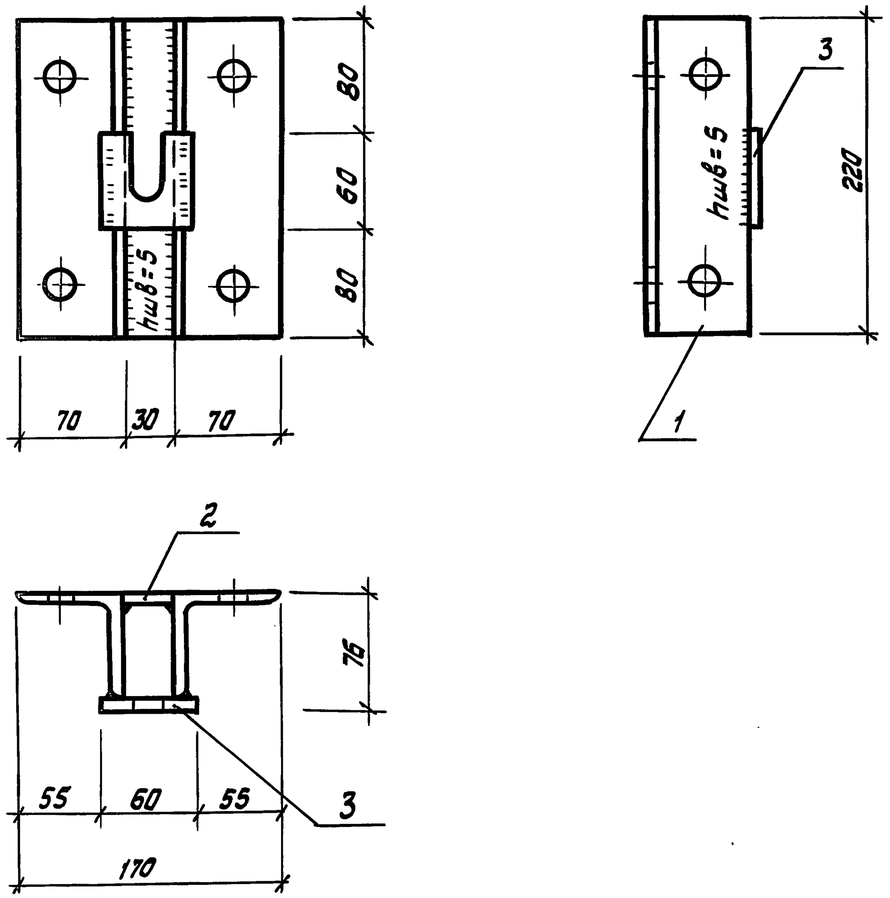


| Формат | Зона | Позиц. | Обозначение | Наименование | Кол., шт. | Масса, кг |
|---|---|---|---|---|---|---|
| | | | | Детали | | |
| А4 | | 1 | 1.269.9-3.4-00.02.01 | База Б-1 | 2 | 1шт. 1,63 |
| Б4 | | 2 | 00.02.03 | Лист $\frac{Б\text{-}ПН\text{-}6\ ГОСТ\ 19903\text{-}74}{ВСт3кп2\text{-}1\ ТУ14\text{-}1\text{-}3023\text{-}80}$ ℓ=220 | 1 | 0,31 |
| А4 | | 3 | 00.02.02 | Упор | 1 | 0,17 |

| | | | |
|---|---|---|---|
| Зав. ОСК | Травуш | | |
| Н.контр. | Смуров | | |
| ГИП | Смуров | | |

1.269.9-3.4-00.02.00

Фасонка узловая ФУ-1

| Стадия | Масса | Масштаб |
|---|---|---|
| Р | 3,78 | 1:4 |
| Лист | Листов 1 | |

ЦНИИЭП им. Б.С. М

Взам. инв.№ | Подп. и дата | Инв.№ подл.

Формат А4

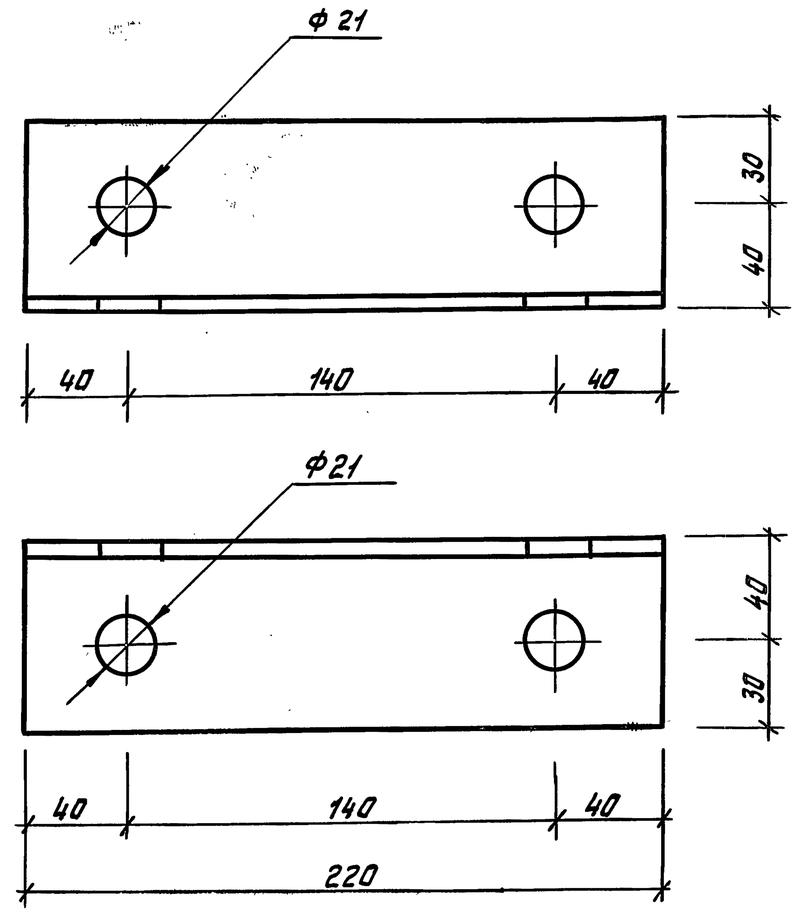


| | | | |
|---|---|---|---|
| Зав. ОСК | Травуш | | |
| Н.контр. | Смуров | | |
| ГИП | Смуров | | |

1.269.9-3.4-00.02.01

База Б-1

Уголок $\frac{Б\text{-}70\times7\ ГОСТ\ 8509\text{-}72}{ВСт3кп2\text{-}1\ ТУ14\text{-}1\text{-}3023\text{-}80}$

| Стадия | Масса | Масштаб |
|---|---|---|
| Р | 1,63 | 1:2 |
| Лист | Листов 1 | |

ЦНИИЭП им. Б.С. МЕЗЕНЦЕВА

Взам. инв.№ | Подп. и дата | Инв.№ подл.



Формат А4

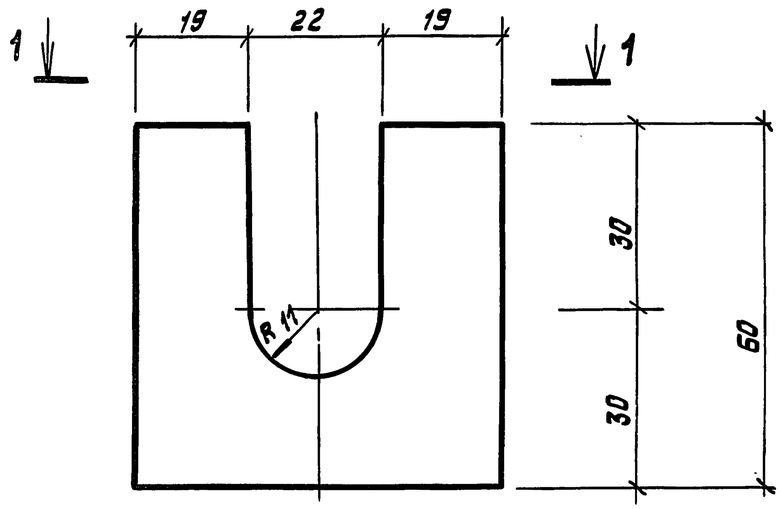


1 – 1

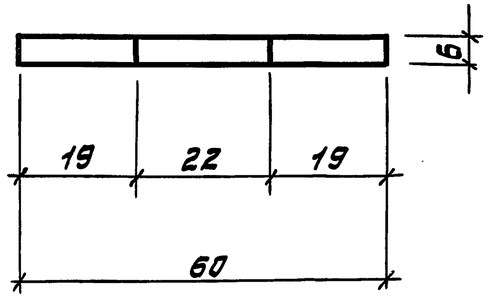


| | | | |
|---|---|---|---|
| Зав. ОСК | Травуш | | |
| Н. контр. | Смуров | | |
| ГИП | Смуров | | |

1.269.9-3.4-00.02.02

Упор

| Стадия | Масса | Масштаб |
|---|---|---|
| Р | 0,17 | 1:1 |
| Лист | Листов 1 | |

Лист Б-ПН-6 ГОСТ 19903-74 / В Ст3 КП2-1 ТУ14-1-3023-80

ЦНИИЭП им. Б.С. МЕЗЕНЦЕВА

Формат А4

Взам. инв. № | Подп. и дата | Инв. № подл.

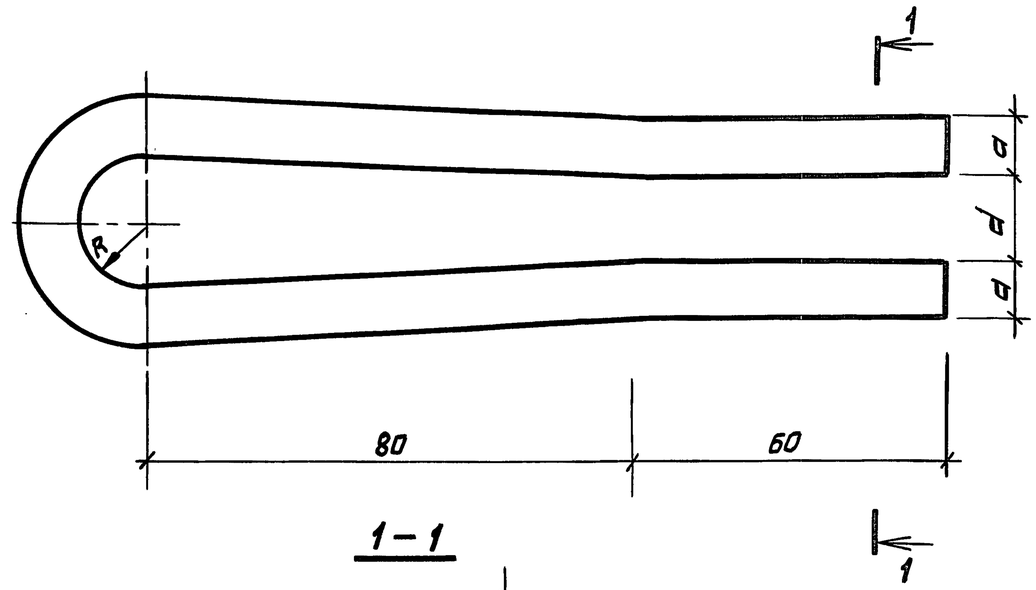


1 – 1

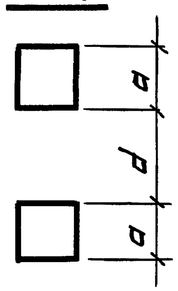


| Обозначение | Наименов. | Габаритные размеры, мм | | | | Масса, кг | Примечание |
|---|---|---|---|---|---|---|---|
| | | a | d | R | e | | |
| 1.269.9.-3.4-00.07.02 | Серьга С-1 | 10 | 16 | 8,5 | 290 | 0,23 | |
| -01 | С-2 | 12 | 20 | 8,5 | 290 | 0,33 | |
| -02 | С-3 | 14 | 22 | 10,5 | 300 | 0,46 | |

| | | |
|---|---|---|
| Зав. ОСК | Травуш | |
| Н. контр. | Смуров | |
| ГИП | Смуров | |
| Ст. инж. | Шашина | |

1.269.9-3.4-00.07.02

Серьга С-1 – С-3

| Стадия | Масса | Масштаб |
|---|---|---|
| Р | См. табл. | |
| Лист | Листов 1 | |

Квадрат В ГОСТ 2591-71* / В Ст3 КП2-1 ТУ14-1-3023-80

ЦНИИЭП им. Б.С. МЕЗЕНЦЕВА

Взам. инв. № | Подп. и дата | Инв. № подл.



Формат А4

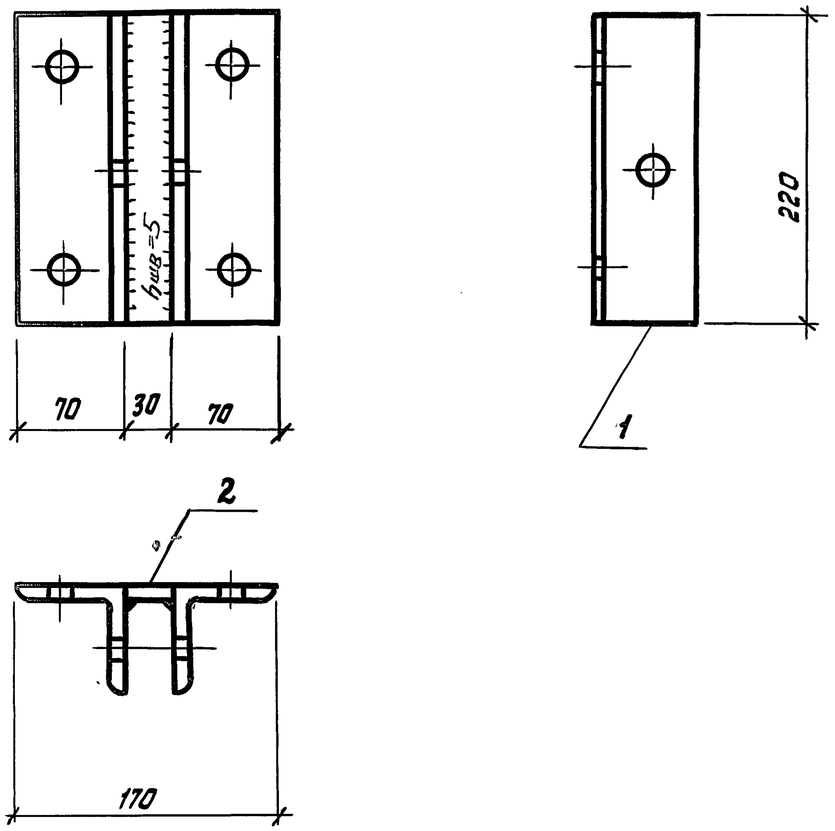


| Формат | Зона | Позиц. | Обозначение | Наименование | Кол., шт. | Масса, кг |
|---|---|---|---|---|---|---|
| | | | | Детали | | |
| А4 | | 1 | 1.269.9-3.4-00.03.01 | База Б-2 | 2 | 1шт. 1,63 |
| Б4 | | 2 | 00.03.02 | Лист Б-ПН-6 ГОСТ 19903-74 $\ell$=220 ВСт3кп 2-1 ТУ 14-1-3023-80 | 1 | 0,31 |

| | | | |
|---|---|---|---|
| Зав. ОСК | Травуш | | |
| Н. контр. | Смуров | | |
| ГИП | Смуров | | |

1.269.9-3.4-00.03.00

Фасонка узловая ФУ-2

| Стадия | Масса | Масштаб |
|---|---|---|
| Р | 3,57 | 1:4 |
| Лист | Листов 1 | |

ЦНИИЭП им. Б.С. МЕЗЕНЦЕВА

Взам. инв. № | Подп. и дата | Инв. № подл.

Формат А4

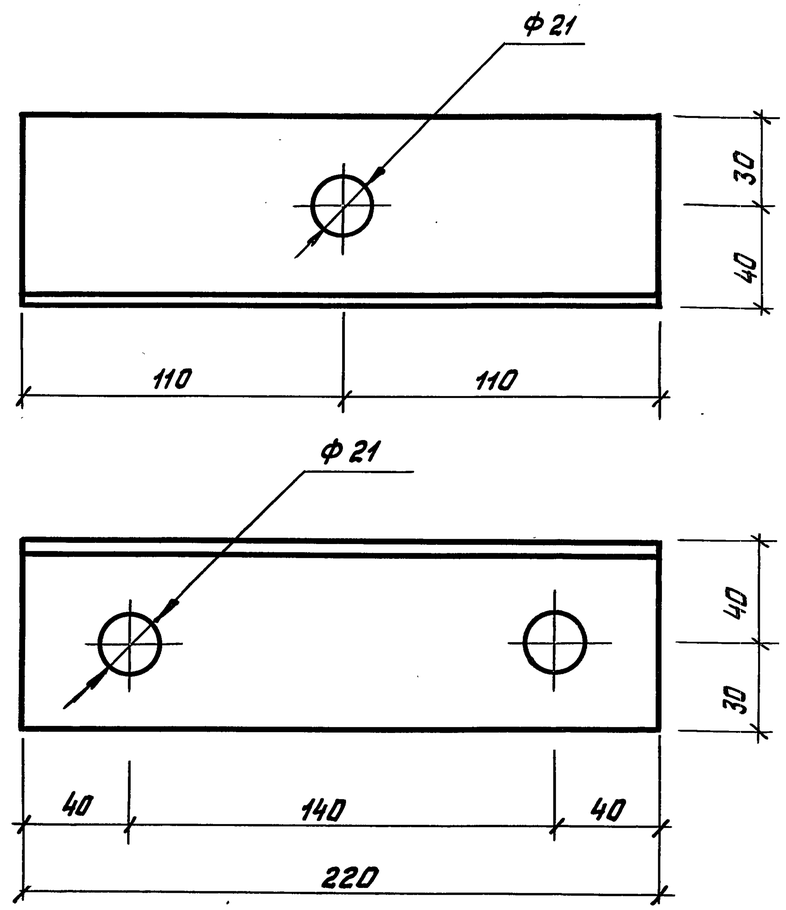


| | | |
|---|---|---|
| Зав. ОСК | Травуш | |
| Н. контр. | Смуров | |
| ГИП | Смуров | |

1.269.9-3.4-00.03.01

База Б-2

| Стадия | Масса | Масштаб |
|---|---|---|
| Р | 1,63 | 1:2 |
| Лист | Листов 1 | |

Уголок Б-70×7 ГОСТ 8509-72 ВСт3кп 2-1 ТУ14-1-3023-80

ЦНИИЭП им. Б.С. МЕЗЕНЦЕВА

Взам. инв. № | Подп. и дата | Инв. № подл.



Формат А4

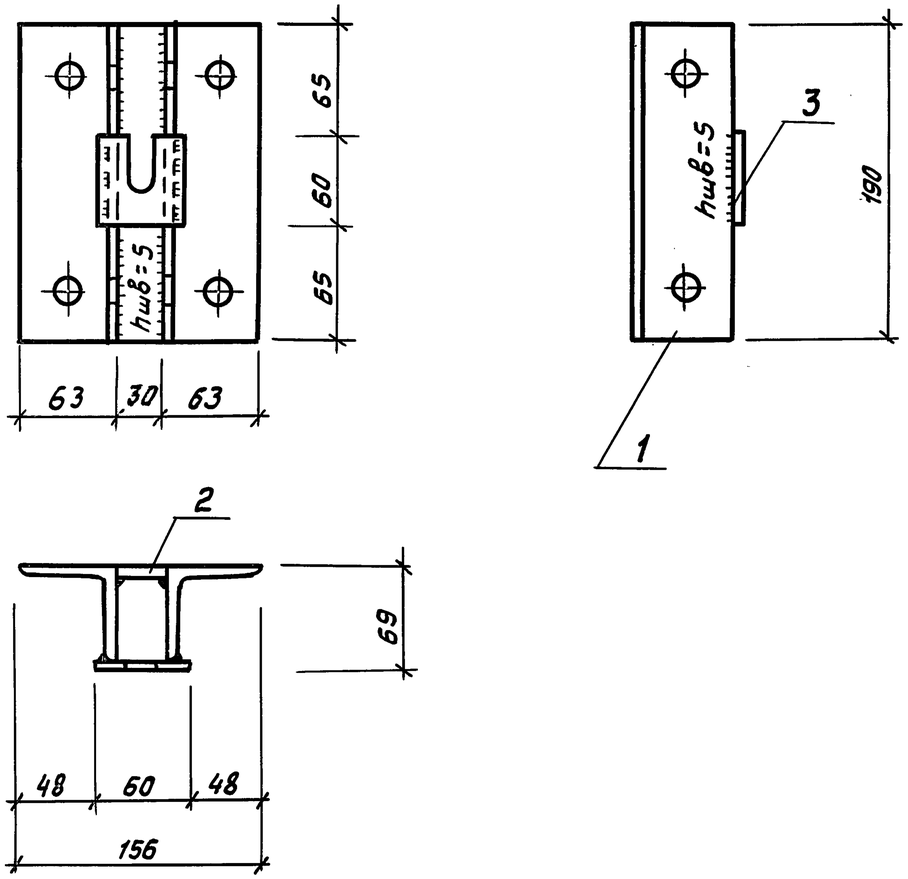


| Формат | Зона | Позиц. | Обозначение | Наименование | Кол., шт. | Масса, кг |
|---|---|---|---|---|---|---|
| | | | | Детали | | |
| А4 | | 1 | 1.269.9-3.4-00.04.01 | База Б-3 | 2 | 1шт. 1,0 |
| Б4 | | 2 | 00.01.02 | Лист Б-ПН-6 ГОСТ 19903-74 / ВСт3кп 2-1 ТУ-14-1-3023-80 С-190 | 1 | 0,27 |
| А4 | | 3 | 00.02.02 | Упор | 1 | 0,17 |

Взам. инв. №

Подп. и дата

Инв. № подл.

| | | | |
|---|---|---|---|
| Зав. ОСК | Травуш | | |
| Н.контр. | Смуров | | |
| ГИП | Смуров | | |

1.269.9-3.4-00.04.00

Фасонка узловая ФУ-3

| Стадия | Масса | Масштаб |
|---|---|---|
| Р | 2,44 | 1:4 |

Лист | Листов 1

ЦНИИЭП им. Б.С. МЕЗЕНЦЕВА

Формат А4

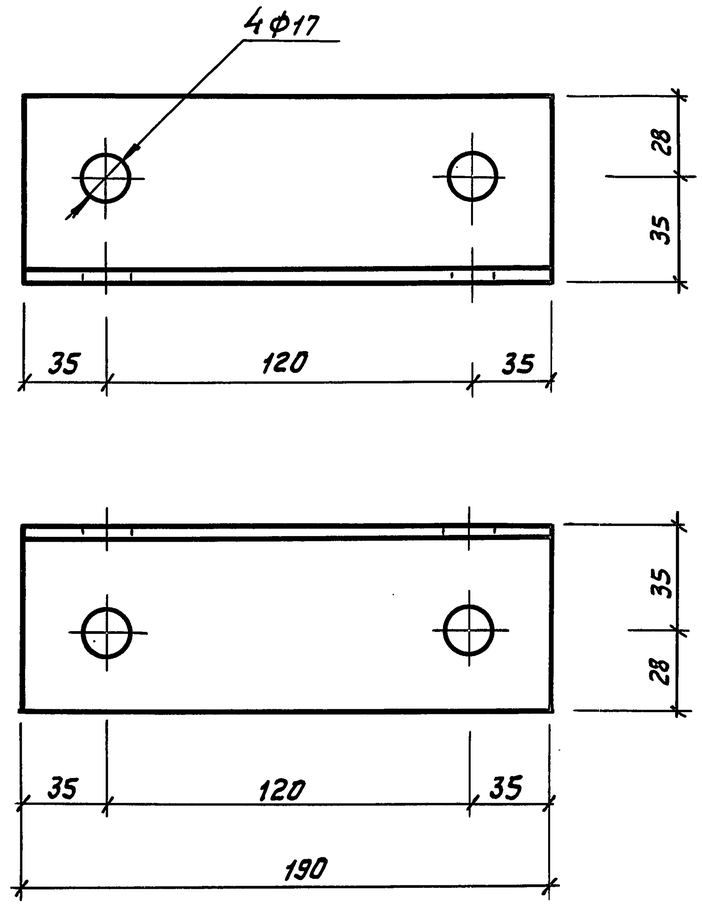


Взам. инв. №

Подп. и дата

Инв. № подл.

| | | | |
|---|---|---|---|
| Зав. ОСК | Травуш | | |
| Н.контр. | Смуров | | |
| ГИП | Смуров | | |

1.269.9-3.4-00.04.01

База Б-3

| Стадия | Масса | Масштаб |
|---|---|---|
| Р | 1,1 | 1:2 |

Лист | Листов 1

Уголок Б-63×6 ГОСТ 8509-72 / ВСт3кп2-1 ТУ14-1-3023-80

ЦНИИЭП им. Б.С. МЕЗЕНЦЕВА



Формат А4

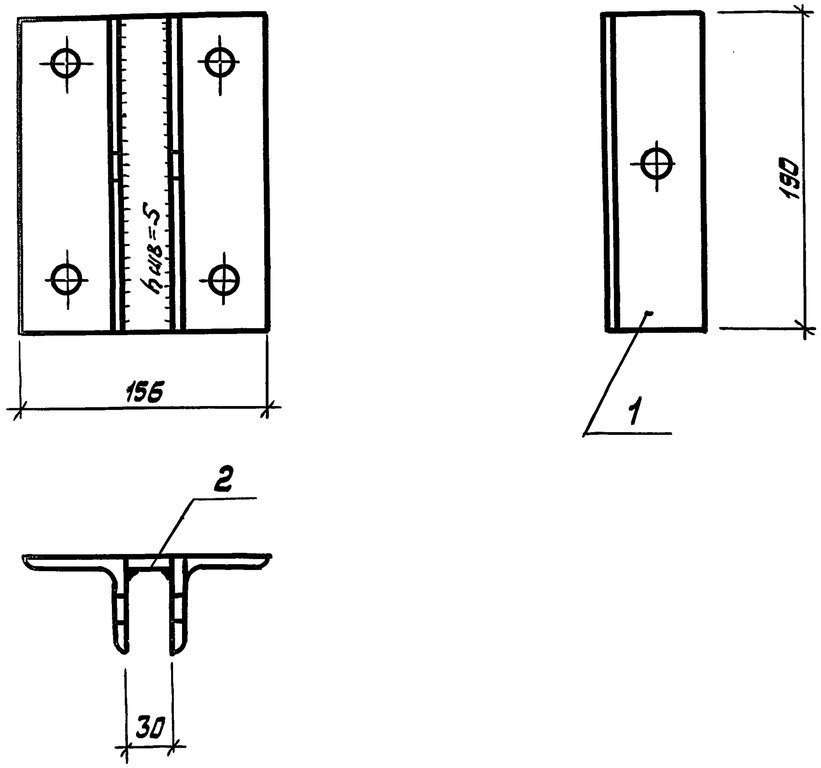


| Формат | Зона | Позиц. | Обозначение | Наименование | Кол. шт. | Масса, кг |
|---|---|---|---|---|---|---|
| | | | | Детали | | |
| А4 | | 1 | 1.269.9-3.4-00.05.01 | База Б-4 | 2 | 1шт 1,0 |
| Б4 | | 2 | 00.05.02 | Лист $\frac{Б\text{-}пн\text{-}6\ ГОСТ\ 19903\text{-}74}{ВСт3кп2\text{-}1\ ТУ14\text{-}1\text{-}3023\text{-}80}$ $\ell=190$ | 1 | 0,27 |

| | | | |
|---|---|---|---|
| Зав. ОСК | Травуш | | |
| Н. контр. | Смуров | | |
| ГИП | Смуров | | |

1.269.9-3.4-00.05.00

Фасонка узловая ФУ-4

| Стадия | Масса | Масштаб |
|---|---|---|
| Р | 2,27 | 1:4 |
| Лист | Листов 1 | |

ЦНИИЭП им. Б.С. МЕЗЕНЦЕВА

Взам. инв. № | Подп. и дата | Инв. № подл.

Формат А4

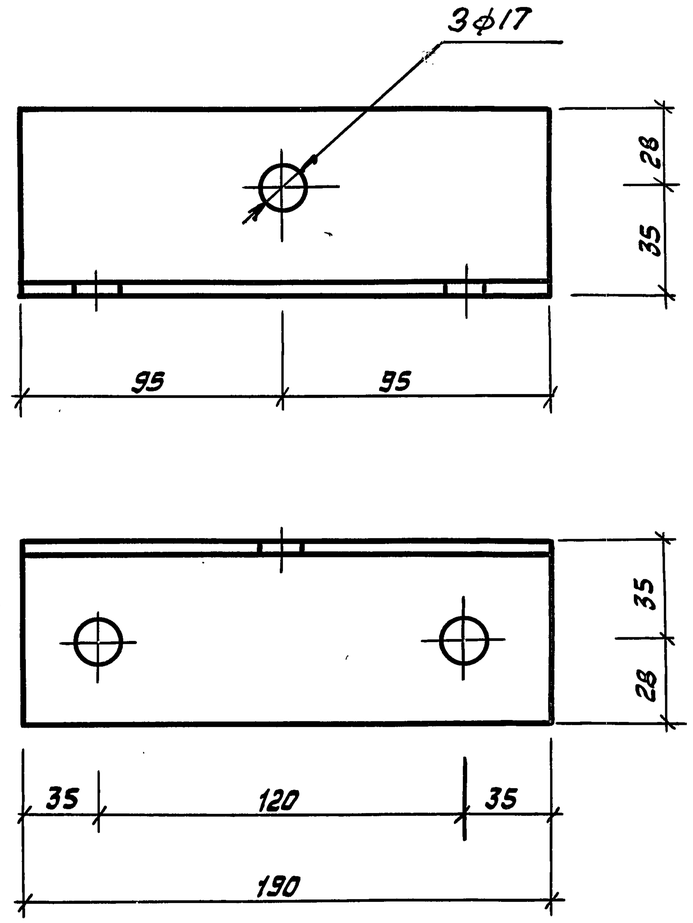


| | | |
|---|---|---|
| Зав. ОСК | Травуш | |
| Н. контр. | Смуров | |
| ГИП | Смуров | |

1.269.9-3.4-00.05.01

База Б-4

| Стадия | Масса | Масштаб |
|---|---|---|
| Р | 1,1 | 1:2 |
| Лист | Листов 1 | |

Уголок $\frac{Б\text{-}63\times6\ ГОСТ\ 8509\text{-}72}{ВСт3кп2\text{-}1\ ТУ14\text{-}1\text{-}3023\text{-}80}$

ЦНИИЭП им. Б.С. МЕЗЕНЦЕВА

Взам. инв. № | Подп. и дата | Инв. № подл.



Формат А4

| Формат | Зона | Позиц. | Обозначение | Наименование | Кол. | Примеч. |
|---|---|---|---|---|---|---|
| | | | | | | |
| | | | | Документация | | |
| А4 | | | 1.269.9-3.4-00.06.00 СБ | Муфта стяжная СБ | | |
| А3 | | | -00.00.00 ТО | Техническое описание | | |
| | | | | | | |
| | | | Переменные данные | для исполнений | | |
| | | | | | | |
| | | | | 1.269.9-3.4-00.06.00 | | М-1 |
| | | | | | | |
| | | | | Детали | | |
| А4 | | 1 | 1.269.9-3.4-00.06.01 | Корпус муфты | 1 | |
| А4 | | 2 | -00.06.02 | Гайка Г-1п | 1 | |
| А4 | | 3 | -00.06.02-03 | Гайка Г-1л | 1 | |
| | | | | | | |
| | | | | 1.269.9-3.4-00.06.00-01 | | М-2 |
| | | | | | | |
| | | | | Детали | | |
| А4 | | 1 | 1.269.9-3.4-00.06.01 | Корпус муфты | 1 | |
| А4 | | 2 | -00.06.02-01 | Гайка Г-2п | 1 | |
| А4 | | 3 | -00.06.02-04 | Гайка Г-2л | 1 | |
| | | | | | | |
| | | | | 1.269.9-3.4-00.06.00-02 | | М-3 |
| | | | | | | |
| | | | | Детали | | |
| А4 | | 1 | 1.269.9-3.4-00.06.00 | Корпус муфты | 1 | |
| А4 | | 2 | -00.06.02-02 | Гайка Г-3П | 1 | |
| А4 | | 3 | -00.06.02-05 | Гайка Г-3Л | 1 | |

Взам. инв. №

Подп. и дата

Инв. № подл.

| | | | |
|---|---|---|---|
| Зав. ОСК | Травуш | | |
| Н. контр. | Смуров | | |
| ГИП | Смуров | | |

1.269.9-3.4-00.06.00

Муфта стяжная М-1 – М-3

| Стадия | Лист | Листов |
|---|---|---|
| Р | | 1 |

ЦНИИЭП им. Б.С. МЕЗЕНЦЕВА

формат А4

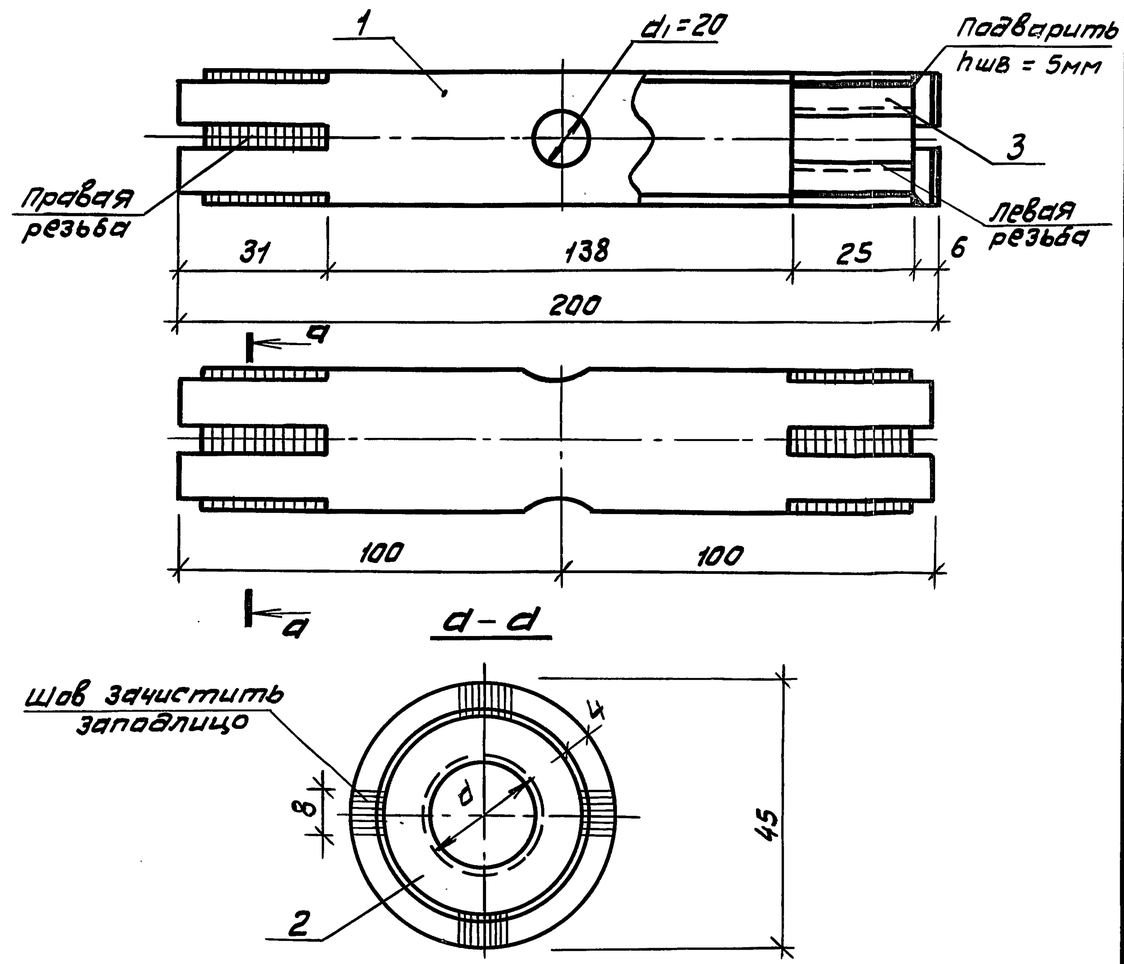


| Обозначение | Наименование | d, мм | Масса, кг | Примечание |
|---|---|---|---|---|
| 1.269.9-3.4-00.06.00 | Муфта М-1 | 22 | 1,3 | |
| -01 | М-2 | 20 | 1,3 | |
| -02 | М-3 | 16 | 1,3 | |

Взам. инв. №

Подп. и дата

Инв. № подл.

| | | |
|---|---|---|
| Зав. ОСК | Травуш | |
| Н. контр. | Смуров | |
| ГИП | Смуров | |
| Ст. инж. | Шашина | |

1.269.9-3.4-00.06.00 СБ

Муфта стяжная М-1 – М-3. Сборочный чертеж

| Стадия | Масса | Масштаб |
|---|---|---|
| Р | См. табл. | |

Лист | Листов 1

ЦНИИЭП им. Б.С. МЕЗЕНЦЕВА



формат А4

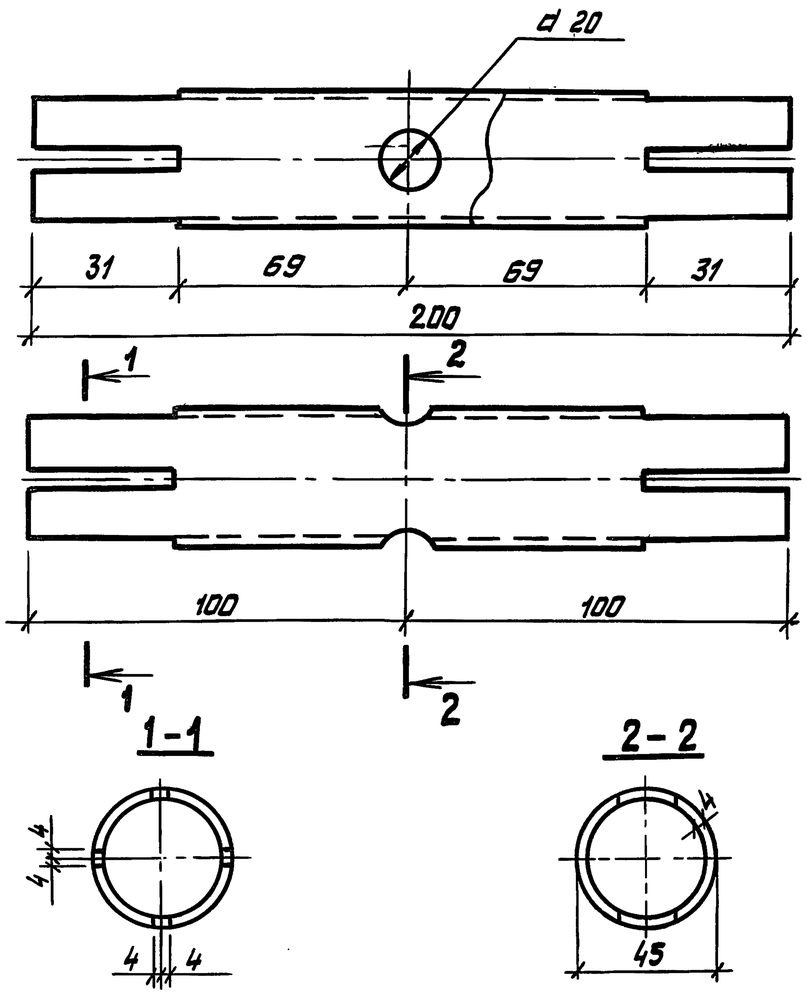


| Взам. инв. № | Подп. и дата | Инв. № подл. | | | | |
|---|---|---|---|---|---|---|
| | | Зав. ОСК | Травуш | | 1.269.9-3.4-00.06.01 | |
| | | Н. контр. | Смуров | | Корпус муфты | Стадия: Р; Масса: 0,81; Масштаб: |
| | | ГИП | Смуров | | | Лист; Листов 1 |
| | | Ст. инж. | Шашина | | Труба Б-45×4 ГОСТ 8732-78* / ВСт3кп2-1 ТУ14-1-3023-80 | ЦНИИЭП им. Б.С. МЕЗЕНЦЕВА |

Формат А4

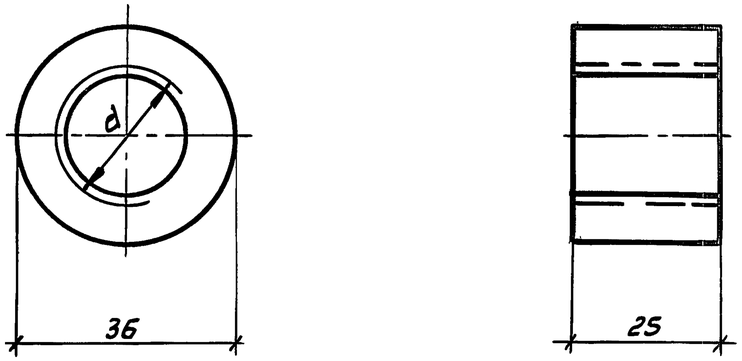


| Обозначение | Наименование | d, мм | Масса, кг | Примечание |
|---|---|---|---|---|
| 1.269.9-3.4-00.06.02 | Гайка Г-1П | 22 | 0,2 | Правая резьба |
| -01 | Г-2П | 20 | 0,2 | то же |
| -02 | Г-3П | 16 | 0,2 | " |
| -03 | Г-1Л | 22 | 0,2 | Левая резьба |
| -04 | Г-2Л | 20 | 0,2 | то же |
| -05 | Г-3Л | 16 | 0,2 | " |

| Взам. инв. № | Подп. и дата | Инв. № подл. | | | | |
|---|---|---|---|---|---|---|
| | | Зав. ОСК | Травуш | | 1.269.9-3.4-00.06.02 | |
| | | Н. контр. | Смуров | | Гайка муфты Г-1п – Г-3п; Г-1л – Г-3л | Стадия: Р; Масса: См. табл.; Масштаб: 1:1 |
| | | ГИП | Смуров | | | Лист; Листов 1 |
| | | | | | Круг В-35 ГОСТ 2590-71* / ВСт3кп2-1 ТУ14-1-3023-80 | ЦНИИЭП им. Б.С. МЕЗЕНЦЕВА |



Формат А4

| Формат | Зона | Позиц. | Обозначение | Наименование | Кол. | Примеч. |
|---|---|---|---|---|---|---|
| | | | | Документация | | |
| А4 | | | 1.269.9-3.4-00.07.00 СБ | Сборочный чертеж | | |
| А3 | | | -00.00.00 ТО | Техническое описание | | |
| | | | Переменные данные для исполнений: | | | |
| | | | | 1.269.9-3.4-00.07.00 | | Р-1 |
| | | | | Детали | | |
| А4 | | 1 | 1.269.9-3.4-00.07.01-01 | Стержень нарезной Сн-1 | 1 | |
| А4 | | 2 | -00.07.02 | Серьга С-1 | 1 | |
| | | | | 1.269.9-3.4-00.07.00-01 | | Р-2 |
| | | | | Детали | | |
| А4 | | 1 | 1.269.9-3.4-00.07.01-02 | Стержень нарезной Сн-2 | 1 | |
| А4 | | 2 | -00.07.02-01 | Серьга С-2 | 1 | |
| | | | | 1.269.9-3.4-00.07.00-02 | | Р-3 |
| | | | | Детали | | |
| А4 | | 1 | 1.269.9-3.4-00.07.01-03 | Стержень нарезной Сн-3 | 1 | |
| А4 | | 2 | -00.07.02-02 | Серьга С-3 | 1 | |

Взам. инв. № | Подп. и дата | Инв. № подл.

1.269.9-3.4-00.07.00

| | | |
|---|---|---|
| Зав. ОСК | Травуш | |
| Н. контр. | Смуров | |
| ГИП | Смуров | |

Раскос
Р-1 - Р-15

| Стадия | Лист | Листов |
|---|---|---|
| Р | 1 | 4 |

ЦНИИЭП им. Б.С. Мезенцева

Формат А4

| Формат | Зона | Позиц. | Обозначение | Наименование | Кол. | Примеч. |
|---|---|---|---|---|---|---|
| | | | | 1.269.9-3.4-00.07.00-03 | | Р-4 |
| | | | | Детали | | |
| А4 | | 1 | 1.269.9-3.4-00.07.01-04 | Стержень нарезной Сн-4 | 1 | |
| А4 | | 2 | 00.07.02 | Серьга С-1 | 1 | |
| | | | | 1.269.9-3.4-00.07.00-04 | | Р-5 |
| | | | | Детали | | |
| А4 | | 1 | 1.269.9-3.4-00.07.01-05 | Стержень нарезной Сн-5 | 1 | |
| А4 | | 2 | -00.07.02 | Серьга С-1 | 1 | |
| | | | | 1.269.9-3.4-00.07.00-05 | | Р-6 |
| | | | | Детали | | |
| А4 | | 1 | 1.269.9-3.4-00.07.01-06 | Стержень нарезной Сн-6 | 1 | |
| А4 | | 2 | -00.07.02 | Серьга С-1 | 1 | |
| | | | | 1.269.9-3.4-00.07.00-06 | | Р-7 |
| | | | | Детали | | |
| А4 | | 1 | 1.269.9-3.4-00.07.01-07 | Стержень нарезной Сн-7 | 1 | |
| А4 | | 2 | 00.07.02 | Серьга С-1 | 1 | |

Взам. инв. № | Подп. и дата | Инв. № подл.

1.269.9-3.4-00.07.00

Лист 2



Формат А4

| Формат | Зона | Позиц. | Обозначение | Наименование | Кол. | Примеч. |
|---|---|---|---|---|---|---|
| | | | | 1.269.9-3.4-00.07.00-07 | | Р-8 |
| | | | | Детали | | |
| А4 | | 1 | 1.269.9-3.4-00.07.01-08 | Стержень нарезной Сн-8 | 1 | |
| А4 | | 2 | -00.07.02 | Серьга С-1 | 1 | |
| | | | | 1.269.9-3.4-00.07.00-08 | | Р-9 |
| | | | | Детали | | |
| А4 | | 1 | 1.269.9-3.4-00.07.01-09 | Стержень нарезной Сн-9 | 1 | |
| А4 | | 2 | -00.07.02-01 | Серьга С-2 | 1 | |
| | | | | 1.269.9-3.4-00.07.00-09 | | Р-10 |
| | | | | Детали | | |
| А4 | | 1 | 1.269.9-3.4-00.07.01-10 | Стержень нарезной Сн-10 | 1 | |
| А4 | | 2 | -00.07.02-01 | Серьга С-2 | 1 | |
| | | | | 1.269.9-3.4-00.07.00-10 | | Р-11 |
| | | | | Детали | | |
| А4 | | 1 | 1.269.9-3.4-00.07.01-11 | Стержень нарезной Сн-11 | 1 | |
| А4 | | 2 | -00.07.02-02 | Серьга С-2 | 1 | |

Взам. инв. № | Подп. и дата | Инв. № подл.



| Формат | Зона | Позиц. | Обозначение | Наименование | Кол. | Примеч. |
|---|---|---|---|---|---|---|
| | | | | 1.269.9-3.4-00.07.00-11 | | Р-12 |
| | | | | Детали | | |
| А4 | | 1 | 1.269.9-3.4-00.07.01-12 | Стержень нарезной Сн-12 | 1 | |
| А4 | | 2 | -00.07.02-02 | Серьга С-3 | 1 | |
| | | | | 1.269.9-3.4-00.07.00-12 | | Р-13 |
| | | | | Детали | | |
| А4 | | 1 | 1.269.9-3.4-00.07.01-13 | Стержень нарезной Сн-13 | 1 | |
| А4 | | 2 | -00.07.02-02 | Серьга С-3 | 1 | |
| | | | | 1.269.9-3.4-00.07.00-13 | | Р-14 |
| | | | | Детали | | |
| А4 | | 1 | 1.269.9-3.4-00.07.01-14 | Стержень нарезной Сн-14 | 1 | |
| А4 | | 2 | -00.07.02-02 | Серьга С-3 | 1 | |
| | | | | 1.269.9-3.4-00.07.00-14 | | Р-15 |
| | | | | Детали | | |
| А4 | | 1 | 1.269.9-3.4-00.07.01-15 | Стержень нарезной Сн-15 | 1 | |
| А4 | | 2 | -00.07.02-02 | Серга С-3 | 1 | |

Взам. инв. № | Подп. и дата | Инв. № подл.

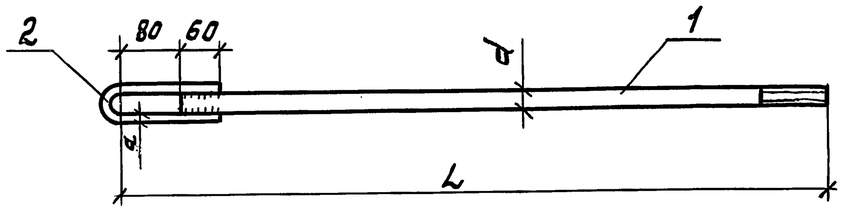


| Обозначение | Наименован. | Габаритные размеры, мм | | | Масса, кг | Примечание |
|---|---|---|---|---|---|---|
| | | a | d | L | | |
| 1.269.9-3.4-00.07.00 | Раскос Р-1 | 10 | 16 | 400 | 0,7 | |
| -01 | Р-2 | 12 | 20 | 400 | 1,1 | |
| -02 | Р-3 | 14 | 22 | 400 | 1,5 | |
| -03 | Р-4 | 10 | 16 | 3150 | 5,1 | |
| -04 | Р-5 | 10 | 16 | 3299 | 5,32 | |
| -05 | Р-6 | 10 | 16 | 3726 | 5,99 | |
| -06 | Р-7 | 10 | 16 | 3488 | 5,62 | |
| -07 | Р-8 | 10 | 16 | 3654 | 5,88 | |
| -08 | Р-9 | 12 | 20 | 3220 | 8,08 | |
| -09 | Р-10 | 12 | 20 | 3150 | 7,90 | |
| -10 | Р-11 | 14 | 22 | 3551 | 10,81 | |
| -11 | Р-12 | 14 | 22 | 3462 | 10,57 | |
| -12 | Р-13 | 14 | 22 | 3406 | 10,37 | |
| -13 | Р-14 | 14 | 22 | 3797 | 11,54 | |
| -14 | Р-15 | 14 | 22 | 3705 | 11,26 | |

Взам. инв. № | Подп. и дата | Инв. № подл.

| | | |
|---|---|---|
| Зав. оск | Травуш | |
| Н. контр. | Смуров | |
| ГИП | Смуров | |

1.269.9-3.4-00.07.00 СБ

Раскос Р-1 – Р-15. Сборочный чертеж

| Стадия | Масса | Масштаб |
|---|---|---|
| Р | См. табл. | |
| Лист | Листов 1 | |

ЦНИИЭП им. Б.С. МЕЗЕНЦЕВА

Формат А4

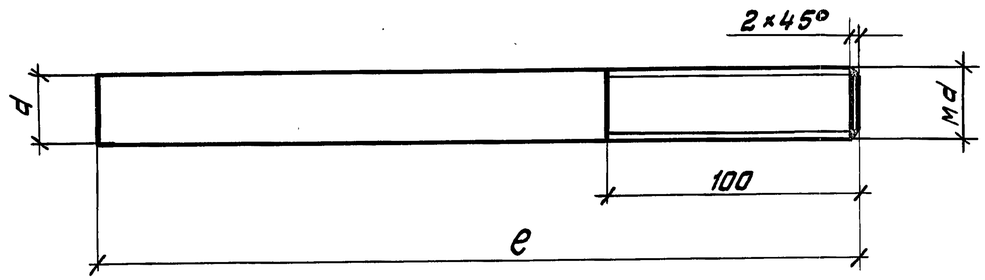


| Обозначение | Наименование | Габаритные размеры, мм | | Масса, кг | Примечание |
|---|---|---|---|---|---|
| | | Md | e | | |
| 1.269.9-3.4-00.07.01 | Стержень нарезной Сн-0 | 20 | 135 | 0,4 | Резьба правая |
| -01 | Сн-1 | 16 | 320 | 0,5 | Резьба левая |
| -02 | Сн-2 | 20 | 320 | 0,8 | Тоже |
| -03 | Сн-3 | 22 | 320 | 1,0 | " |
| -04 | Сн-4 | 16 | 3070 | 4,85 | Резьба правая |
| -05 | Сн-5 | 16 | 3219 | 5,09 | Тоже |
| -06 | Сн-6 | 16 | 3646 | 5,76 | " |
| -07 | Сн-7 | 16 | 3408 | 5,39 | " |
| -08 | Сн-8 | 16 | 3574 | 5,65 | " |
| -09 | Сн-9 | 20 | 3140 | 7,76 | " |
| -10 | Сн-10 | 20 | 3070 | 7,58 | " |
| -11 | Сн-11 | 22 | 3471 | 10,35 | " |
| -12 | Сн-12 | 22 | 3382 | 10,1 | " |
| -13 | Сн-13 | 22 | 3326 | 9,91 | " |
| -14 | Сн-14 | 22 | 3717 | 11,08 | " |
| -15 | Сн-15 | 22 | 3625 | 10,8 | " |

Взам. инв. № | Подп. и дата | Инв. № подл.

| | | |
|---|---|---|
| Зав. оск | Травуш | |
| Н. контр. | Смуров | |
| ГИП | Смуров | |

1.269.9-3.4-00.07.01

Стержень нарезной Сн-0 – Сн-15

Круг В ГОСТ 2590-71* / В Ст3кп 2-1 ТУ14-1-3023-80

| Стадия | Масса | Масштаб |
|---|---|---|
| Р | См. табл. | |
| Лист | Листов 1 | |

ЦНИИЭП им. Б.С. МЕЗЕНЦЕВА



Формат А4

| Формат | Зона | Позиц. | Обозначение | Наименование | Кол. | Примеч. |
|---|---|---|---|---|---|---|
| | | | | | | |
| | | | | **Документация** | | |
| А4 | | | 1.269.9-3.4-02.00.00 СБ | Сборочный чертеж | | |
| А4 | | | -01.00.00 СБ | Сборочный чертеж | | л.л. 2,3 |
| А3 | | | -00.00.00 ТО | Техническое описание | | |
| А3 | | | -00.00.00 ВМ | Ведомость расхода стали | | |
| А3 | | | -00.00.00 РМ | Ведомость расхода материалов | | |
| | | | | | | |
| | | | | **Сборочные единицы** | | |
| | | | | | | |
| А4 | | 1 | 1.269.9-3.4-00.01.00 | Стойка С-1 | 2 | |
| А4 | | 2 | -00.02.00 | Фасонка узловая ФУ-1 | 4 | |
| А4 | | 3 | -00.03.00 | Фасонка узловая ФУ-2 | 4 | |
| А4 | | 4 | -00.06.00 | Муфта стяжная М1 | 6 | |
| А4 | | 5 | -00.07.00-02 | Раскос Р-3 | 6 | |
| А4 | | 6 | -00.07.00-13 | Раскос Р-14 | 6 | |
| | | | | | | |
| | | | | **Детали** | | |
| А4 | | 7 | 1.269.9-3.4-00.00.01-01 | Шайба ШИ-2 | 32 | |
| А4 | | 8 | -00.00.01-02 | Шайба ШИ-3 | 2 | |
| А4 | | 9 | -00.00.02 | Палец П-1 | 12 | |
| | | | | | | |
| | | | | **Стандартные изделия** | | |
| | | | | | | |
| | | 10 | | Болт М20×280 ГОСТ 7798-70* | 32 | |
| | | 11 | | Гайка М20 ГОСТ 5915-70* | 36 | |
| | | 12 | | Шплинт 5×40-001 ГОСТ397-79* | 12 | |

Взам. инв. № | Подп. и дата | Инв. № подл.

| | | | |
|---|---|---|---|
| Зав. ОСК | Травущ | | |
| Н.контр. | Смуров | | |
| ГИП | Смуров | | |

1.269.9-3.4-02.00.00

СЖВР-9-110

| Стадия | Лист | Листов |
|---|---|---|
| Р | | 1 |

ЦНИИЭП им. Б.С. МЕЗЕНЦЕВА

Формат А4

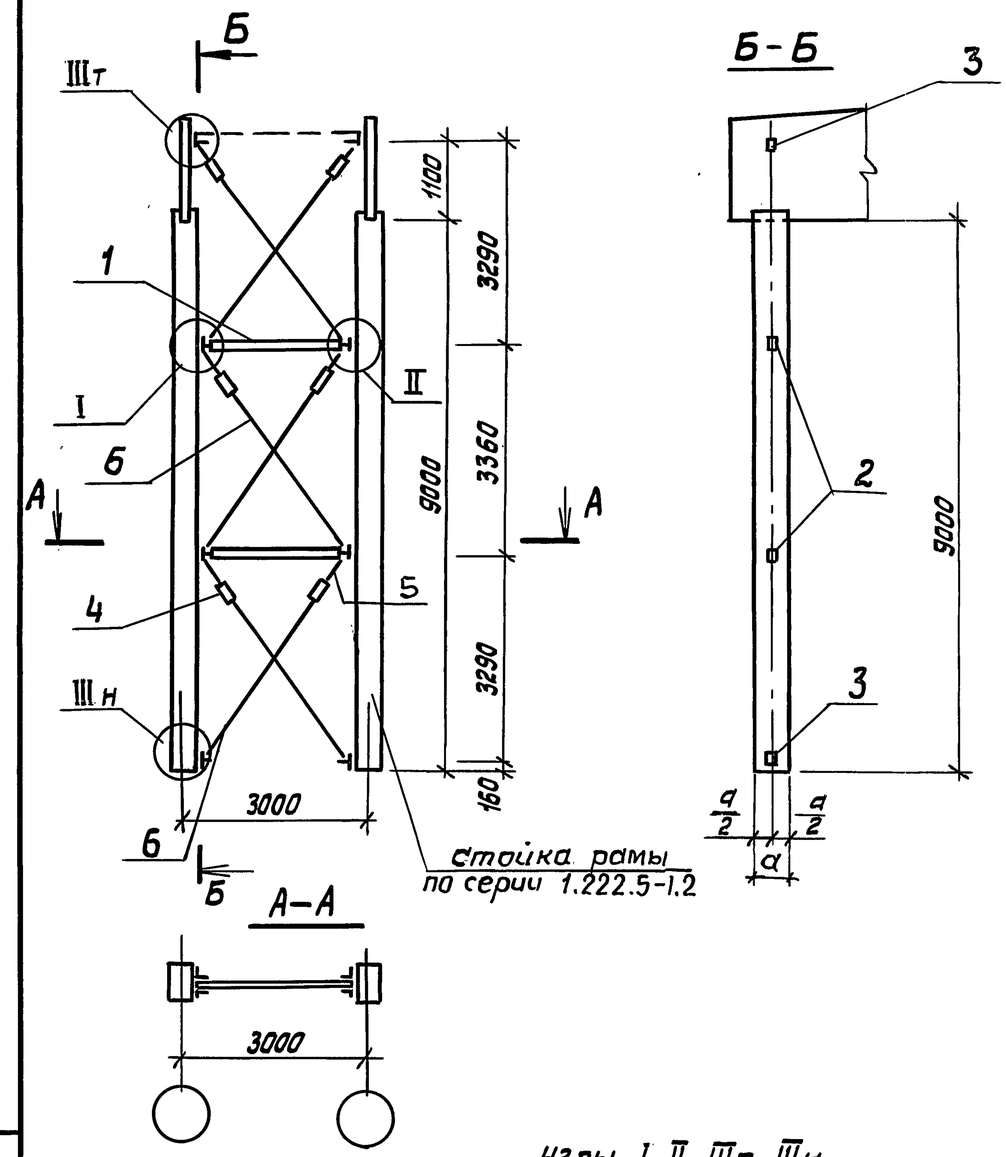


Узлы I, II, Шт, Шн см. документ 01.00.00 СБ л.л. 2,3.

Взам. инв. № | Подп. и дата | Инв. № подл.

| | | | |
|---|---|---|---|
| Зав. ОСК | Травущ | | |
| Н.контр. | Смуров | | |
| ГИП | Смуров | | |

1.269.9-3.4-02.00.00 СБ

СЖВР-9-110. Сборочный чертеж

| Стадия | Масса | Масштаб |
|---|---|---|
| Р | 179,6 | 1:100 |
| Лист | Листов 1 | |

ЦНИИЭП им. Б.С. МЕЗЕНЦЕВА



Формат А4

| Формат | Зона | Позиц. | Обозначение | Наименование | Кол. | Примеч. |
|---|---|---|---|---|---|---|
| | | | | | | |
| | | | | **Документация** | | |
| А4 | | | 1.269.9-3.4-03.00.00 СБ | Сборочный чертеж | | |
| А4 | | | -01.00.00 СБ | Сборочный чертеж | | л.л. 2,3 |
| А3 | | | -00.00.00 ТО | Техническое описание | | |
| А3 | | | -00.00.00 ВМ | Ведомость расхода стали | | |
| А3 | | | -00.00.00 РМ | Ведомость расхода материалов | | |
| | | | | | | |
| | | | | **Сборочные единицы** | | |
| А4 | | 1 | 1.269.9-3.4-00.01.00 | Стойка С-1 | 2 | |
| А4 | | 2 | -00.02.00 | Фасонка узловая ФУ-1 | 4 | |
| А4 | | 3 | -00.03.00 | Фасонка узловая ФУ-2 | 4 | |
| А4 | | 4 | -00.06.00 | Муфта стяжная М-1 | 6 | |
| А4 | | 5 | -00.07.00-02 | Раскос Р-3 | 6 | |
| А4 | | 6 | -00.07.00-12 | Раскос Р-13 | 6 | |
| | | | | | | |
| | | | | **Детали** | | |
| А4 | | 7 | 1.269.9-3.4-00.00.01-01 | Шайба ШИ-2 | 32 | |
| А4 | | 8 | -00.00.01-02 | Шайба ШИ-3 | 2 | |
| А4 | | 9 | -00.00.02 | Палец П-1 | 12 | |
| | | | | | | |
| | | | | **Стандартные изделия** | | |
| | | | | | | |
| | | 10 | | Болт М20×280 ГОСТ 7798-70* | 32 | |
| | | 11 | | Гайка М20 ГОСТ 5915-70* | 36 | |
| | | 12 | | Шплинт 5×40-001 ГОСТ 397-79* | 12 | |

Взам. инв. № | Подп. и дата | Инв. № подл.

| | | | |
|---|---|---|---|
| Зав. ОСК | Травуш | | |
| Н. контр. | Смуров | | |
| ГИП | Смуров | | |

1.269.9-3.4-03.00.00

СЖВР-8-49

| Стадия | Лист | Листов |
|---|---|---|
| Р | | 1 |

ЦНИИЭП им. Б.С. Мезенцева

Формат А4

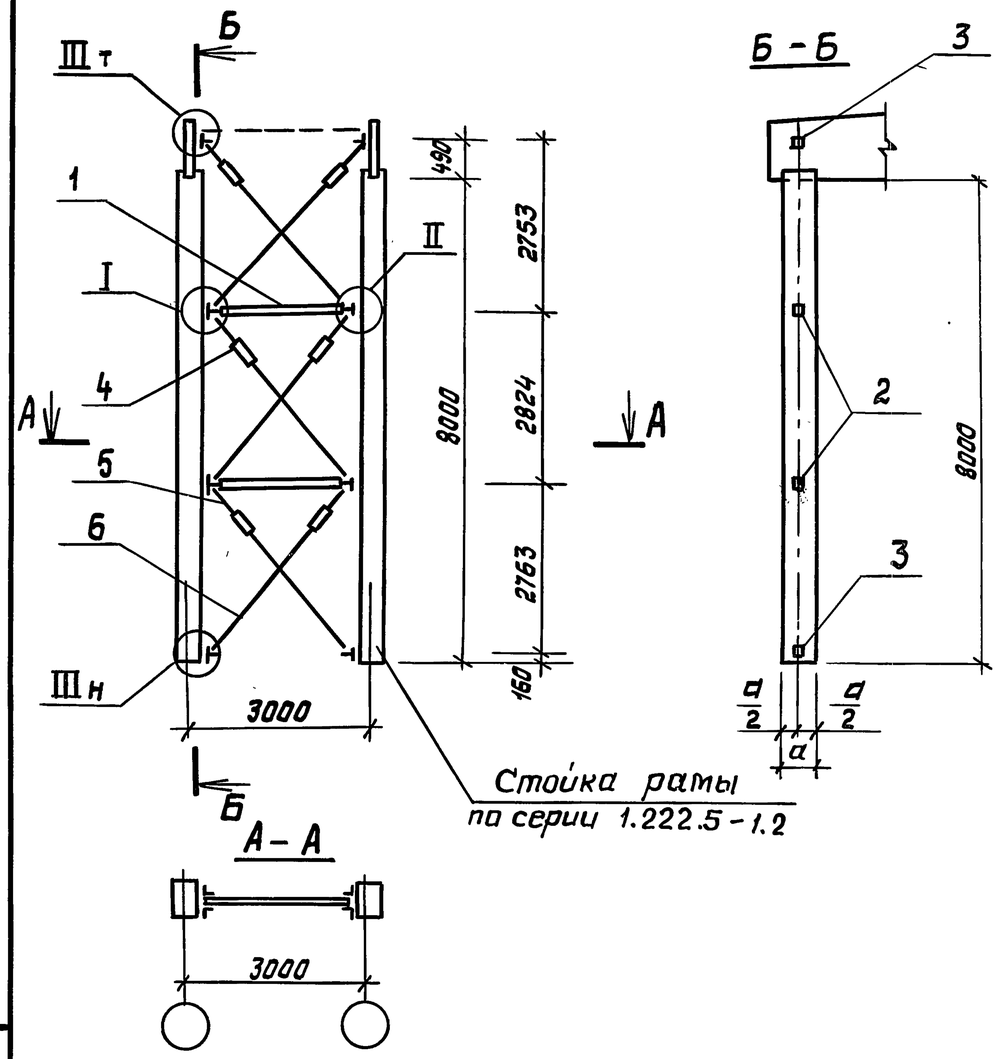


Узлы I, II, III, IIIн
см. на документе 01.00.00СБ л.л. 2,3

Взам. инв. № | Подп. и дата | Инв. № подл.

| | | |
|---|---|---|
| Зав. ОСК | Травуш | |
| Н. контр. | Смуров | |
| ГИП | Смуров | |

1.269.9-3.4-03.00.00 СБ

СЖВР-8-49.
Сборочный чертеж

| Стадия | Масса | Масштаб |
|---|---|---|
| Р | 172,6 | 1:100 |
| Лист | Листов 1 | |

ЦНИИЭП им. Б.С. Мезенцева

20271 22

Формат А4

| Формат | Зона | Позиц. | Обозначение | Наименование | Кол. | Примеч. |
|---|---|---|---|---|---|---|
| | | | | | | |
| | | | | **Документация** | | |
| А4 | | | 1.269.9 – 3.4-04.00.00 СБ | Сборочный чертеж | | |
| А4 | | | -01. 00. 00 СБ | Сборочный чертеж | | лл. 2,3 |
| А3 | | | -00. 00. 00 ТО | Техническое описание | | |
| А3 | | | -00. 00. 00 ВМ | Ведомость расхода стали | | |
| А3 | | | -00. 00. 00 РМ | Ведомость расхода материалов | | |
| | | | | | | |
| | | | | **Сборочные единицы** | | |
| | | | | | | |
| А4 | | 1 | 1.269.9-3.4 – 00. 01. 00 | Стойка С-1 | 2 | |
| А4 | | 2 | – 00. 02. 00 | Фасонка узловая ФУ-1 | 4 | |
| А4 | | 3 | – 00. 03. 00 | Фасонка узловая ФУ-2 | 4 | |
| А4 | | 4 | – 00. 06. 06 | Муфта стяжная М 1 | 6 | |
| А4 | | 5 | – 00. 07. 00-02 | Раскос Р-3 | 6 | |
| А4 | | 6 | – 00. 07. 00 - 11 | Раскос Р-12 | 6 | |
| | | | | | | |
| | | | | **Детали** | | |
| А4 | | 7 | 1.269.9-3.4 – 00. 00. 01-01 | Шайба ШИ-2 | 32 | |
| А4 | | 8 | – 00. 00. 01- 02 | Шайба ШИ-3 | 2 | |
| А4 | | 9 | – 00. 00. 02 | Палец П - 1 | 12 | |
| | | | | | | |
| | | | | **Стандартные изделия** | | |
| | | | | | | |
| | | 10 | | Болт М20×280 ГОСТ 7798-70* | 32 | |
| | | 11 | | Гайка М20 ГОСТ 5915-70* | 36 | |
| | | 12 | | Шплинт 5×40-001 ГОСТ 397-79* | 12 | |

Взам. инв. № | Подп. и дата | Инв. № подл.

| | | | |
|---|---|---|---|
| Зав. ОСК | Травуш | | |
| Н. контр. | Смуров | | |
| ГИП | Смуров | | |

1.269.9 - 3.4 - 04.00.00

СЖВР-8-73

| Стадия | Лист | Листов |
|---|---|---|
| Р | | 1 |

ЦНИИЭП им. Б.С. МЕЗЕНЦЕВА

Формат А4

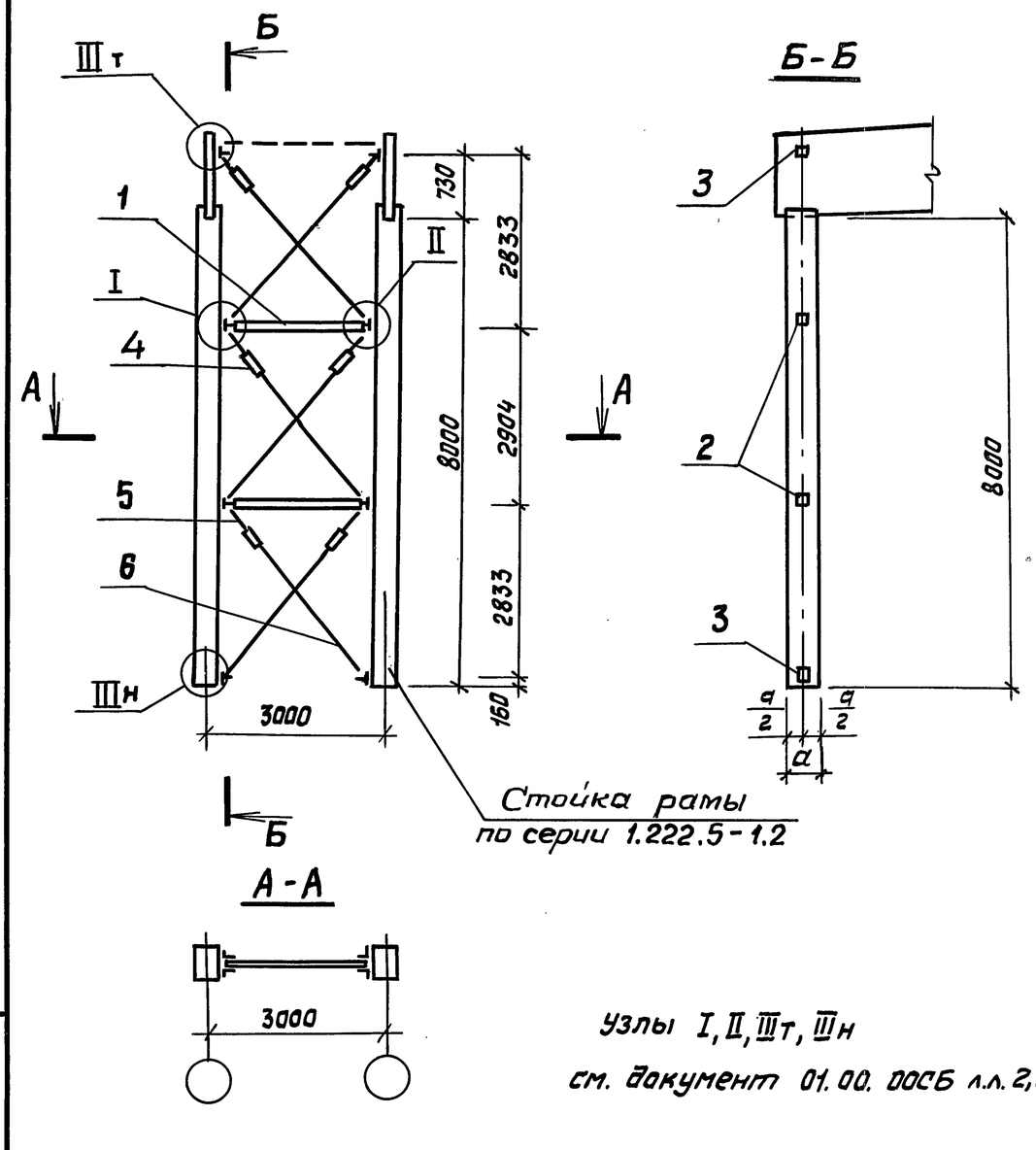


Узлы I, II, Iт, Iн
см. документ 01.00.00СБ л.л. 2,3.

Взам. инв. № | Подп. и дата | Инв. № подл.

| | | |
|---|---|---|
| Зав. ОСК | Травуш | |
| Н. контр. | Смуров | |
| ГИП | Смуров | |

1.269.9-3.4 04-00.00 СБ

СЖВР-8-73.
Сборочный чертеж

| Стадия | Масса | Масштаб |
|---|---|---|
| Р | 173,7 | 1:100 |
| Лист | Листов 1 | |

ЦНИИЭП им. Б.С. МЕЗЕНЦЕВА

20271 23

Формат А4

| Формат | Зона | Позиц. | Обозначение | Наименование | Кол. | Примеч. |
|---|---|---|---|---|---|---|
| | | | | | | |
| | | | | Документация | | |
| А4 | | | 1.269.9 – 3.4 – 05.00.00 СБ | Сборочный чертеж | | |
| А4 | | | – 01.00.00 СБ | Сборочный чертеж | | М 2,3 |
| А3 | | | – 00.00.00 ТО | Техническое описание | | |
| А3 | | | – 00.00.00 ВМ | Ведомость расхода стали | | |
| А3 | | | – 00.00.00 РМ | Ведемость расхода материал. | | |
| | | | | Сборочные единицы | | |
| | | | | | | |
| А4 | | 1 | 1.269.9-3.4 – 00.01.00 | Стойка С-1 | 2 | |
| А4 | | 2 | – 00.02.00 | Фасонка узловая ФУ-1 | 4 | |
| А4 | | 3 | – 00.03.00 | Фасонка узловая ФУ-2 | 4 | |
| А4 | | 4 | – 00.06.00 | Муфта стяжная М-1 | 6 | |
| А4 | | 5 | – 00.07.00-02 | Раскос Р-3 | 6 | |
| А4 | | 6 | – 00.07.00-10 | Раскос Р-11 | 6 | |
| | | | | | | |
| | | | | Детали | | |
| А4 | | 7 | 1.269.9-3.4 – 00.00.01-01 | Шайба ШИ-2 | 32 | |
| А4 | | 8 | – 00.00.01-02 | Шайба ШИ-3 | 2 | |
| А4 | | 9 | – 00.00.02 | Палец П-1 | 12 | |
| | | | | Стандартные изделия | | |
| | | | | | | |
| | | 10 | | Болт М20×280 ГОСТ 7798-70* | 32 | |
| | | 11 | | Гайка М20 ГОСТ 5915-70* | 36 | |
| | | 12 | | Шплинт 5×40.01 ГОСТ 397-79* | 12 | |

Взам. инв. № | Подп. и дата | Инв. № подл.

| | | | |
|---|---|---|---|
| Зав. ОСК | Травуш | | |
| Н.контр. | Смуров | | |
| ГИП | Смуров | | |

1.269.9 – 3.4 – 05.00.00

СЖВР-8-110

| Стадия | Лист | Листов |
|---|---|---|
| Р | | 1 |

ЦНИИЭП им. Б.С. МЕЗЕНЦЕВА

Формат А4

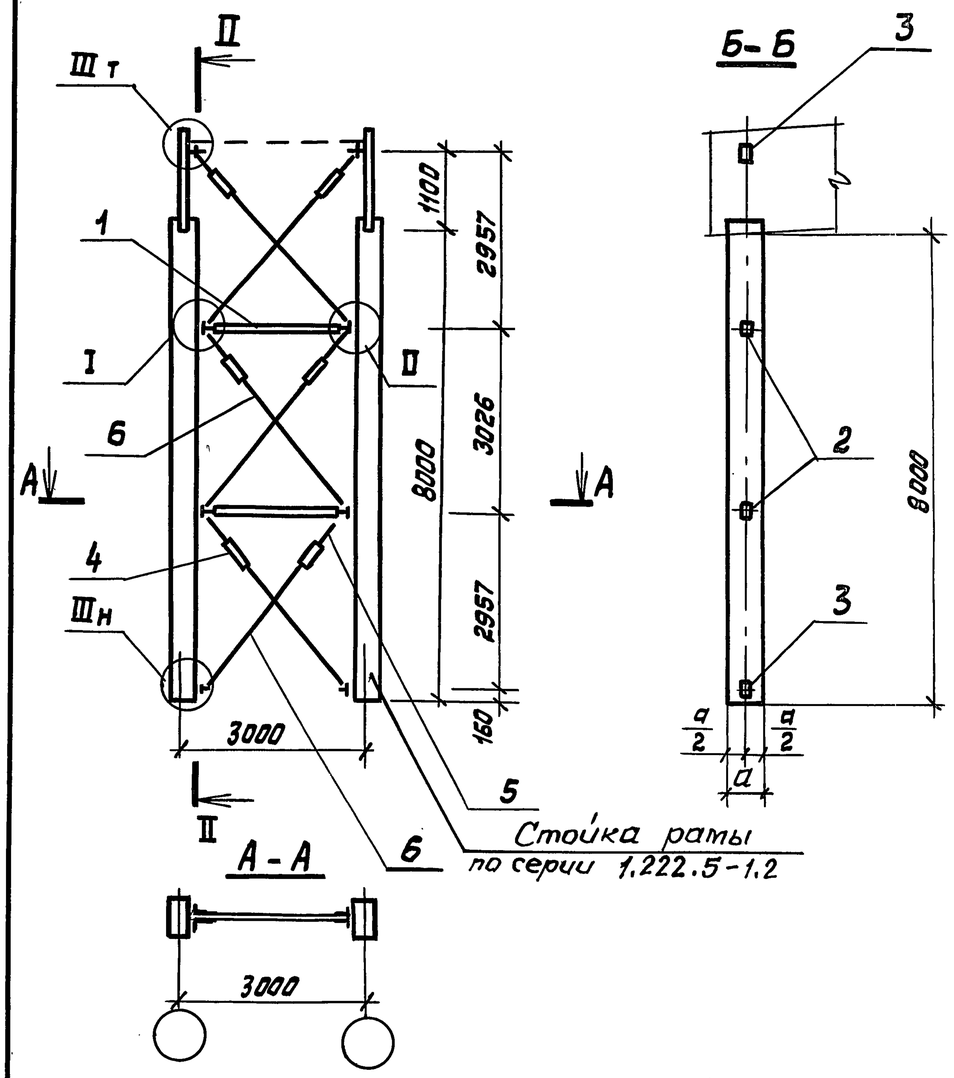


Узлы I, II, Шт, Шн см. документ 01.00.00 СБ л.л. 2,3

Взам. инв. № | Подп. и дата | Инв. № подл.

| | | |
|---|---|---|
| Зав. ОСК | Травуш | |
| Н.контр. | Смуров | |
| ГИП | Смуров | |

1.269.9 – 3.4 – 05.00.00 СБ

СЖВР-8-110.
Сборочный чертеж

| Стадия | Масса | Масштаб |
|---|---|---|
| Р | 175,2 | 1:100 |
| Лист | Листов 1 | |

ЦНИИЭП им. Б.С. МЕЗЕНЦЕВА



Формат А4

| Формат | Зона | Позиц. | Обозначение | Наименование | Кол. | Примеч. |
|---|---|---|---|---|---|---|
| | | | | | | |
| | | | | Документация | | |
| А4 | | | 1.269.9-3.4-06.00.00 СБ | Сборочный чертеж | | |
| А4 | | | -01.00.00 СБ | Сборочный чертеж | | л.л. 2,3 |
| А9 | | | -00.00.00 ТО | Техническое описание | | |
| А3 | | | -00.00.00 ВМ | Ведомость расхода стали | | |
| А3 | | | -00.00.00 РМ | Ведомость расхода материалов | | |
| | | | | Сборочные единицы | | |
| | | | | | | |
| А4 | | 1 | 1.269.9-3.4-00.01.00 | Стойка С-1 | 2 | |
| А4 | | 2 | -00.02.00 | Фасонка узловая ФУ-1 | 4 | |
| А4 | | 3 | -00.03.00 | Фасонка узловая ФУ-2 | 4 | |
| А4 | | 4 | -00.06.00-01 | Муфта стяжная М-2 | 6 | |
| А4 | | 5 | -00.07.00-01 | Раскос Р-2 | 6 | |
| А4 | | 6 | -00.07.00-09 | Раскос Р-10 | 6 | |
| | | | | | | |
| | | | | Детали | | |
| А4 | | 7 | 1.269.9-3.4-00.00.01-01 | Шайба ШИ-2 | 32 | |
| А4 | | 8 | -00.00.01-02 | Шайба ШИ-3 | 2 | |
| А4 | | 9 | -00.00.02 | Палец П-1 | 12 | |
| | | | | | | |
| | | | | Стандартные изделия | | |
| | | | | | | |
| | | 10 | | Болт М20×280 ГОСТ 7798-70* | 32 | |
| | | 11 | | Гайка М20 ГОСТ 5915-70* | 36 | |
| | | 12 | | Шплинт 5×40-001 ГОСТ 397-79* | 12 | |

Взам. инв. №

Подп. и дата

Инв. № подл.

| | | | |
|---|---|---|---|
| Зав. ОСК | Травуш | | |
| Н.контр. | Смуров | | |
| ГИП | Смуров | | |

1.269.9-3.4-06.00.00

СЖВР-7-33

| Стадия | Лист | Листов |
|---|---|---|
| Р | | 1 |

ЦНИИЭП им. Б.С. МЕЗЕНЦЕВА

Формат А4

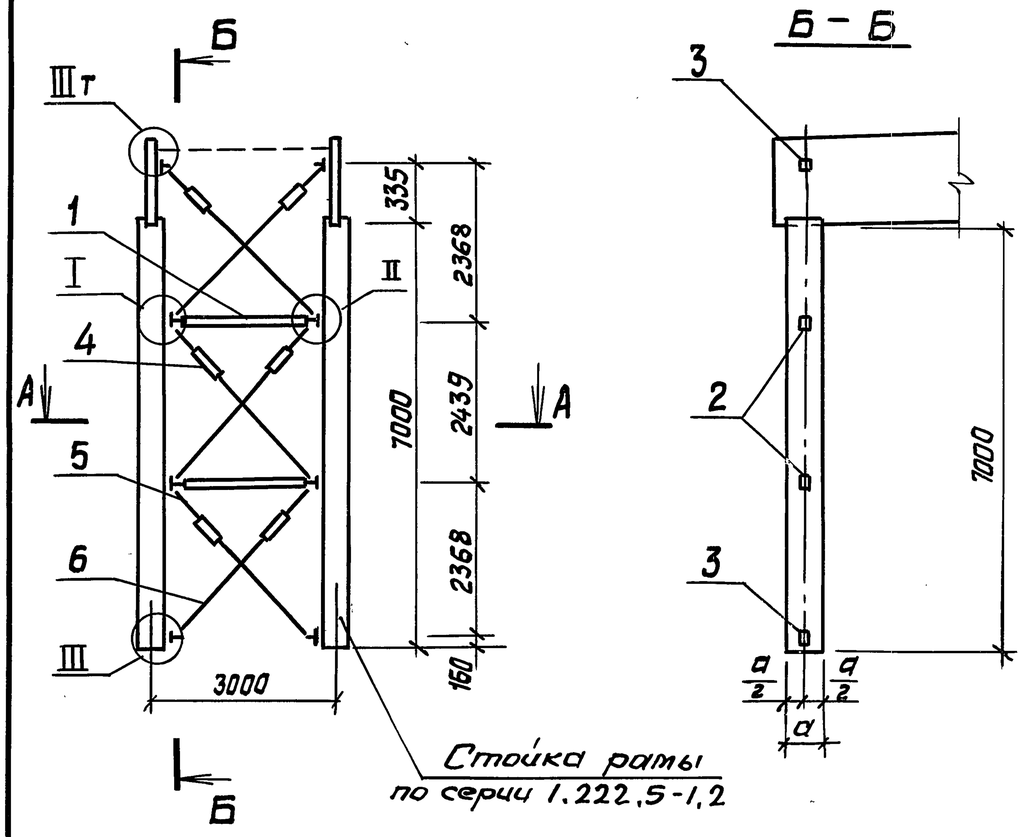


А-А

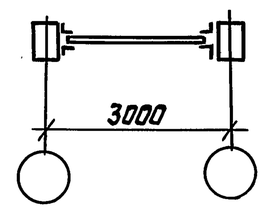


Узлы I, II, IIIт, IIIн см. документ 01.00.00 СБ л.л. 2,3.

Взам. инв. №

Подп. и дата

Инв. № подл.

| | | |
|---|---|---|
| Зав. ОСК | Травуш | |
| Н.контр. | Смуров | |
| ГИП | Смуров | |

1.269.9-3.4-06.00.00 СБ

СЖВР-7-33. Сборочный чертеж

| Стадия | Масса | Масштаб |
|---|---|---|
| Р | 155,9 | 1:100 |
| Лист | Листов 1 | |

ЦНИИЭП им. Б.С. МЕЗЕНЦЕВА



Формат А4

| Формат | Зона | Позиц. | Обозначение | Наименование | Кол. | Примеч. |
|---|---|---|---|---|---|---|
| | | | | | | |
| | | | | Документация | | |
| А4 | | | 1.269.9-3.4-07.00.00 СБ | Сборочный чертеж | | |
| А4 | | | -01.00.00 СБ | Сборочный чертеж | | л.л. 2,3 |
| А3 | | | -00.00.00 ТО | Техническое описание | | |
| А3 | | | -00.00.00 ВМ | Ведомость расхода стали | | |
| А3 | | | -00.00.00 РМ | Ведомость расхода материалов | | |
| | | | | Сборочные единицы | | |
| | | | | | | |
| А4 | | 1 | 1.269.9-3.4-00.01.00 | Стойка С-1 | 2 | |
| А4 | | 2 | -00.02.00 | Фасонка узловая ФУ-1 | 4 | |
| А4 | | 3 | -00.03.00 | Фасонка узловая ФУ-2 | 4 | |
| А4 | | 4 | -00.06.00-01 | Муфта стяжная М-2 | 6 | |
| А4 | | 5 | -00.07.00-01 | Раскос Р-2 | 6 | |
| А4 | | 6 | -00.07.00-08 | Раскос Р-9 | 6 | |
| | | | | | | |
| | | | | Детали | | |
| А4 | | 7 | 1.269.9-3.4-00.00.01-01 | Шайба ШИ-2 | 32 | |
| А4 | | 8 | -00.00.01-02 | Шайба ШИ-3 | 2 | |
| А4 | | 9 | -00.00.02 | Палец П-1 | 12 | |
| | | | | | | |
| | | | | Стандартные изделия | | |
| | | 10 | | | | |
| | | 11 | | Болт М20×280 ГОСТ 7798-70* | 32 | |
| | | 12 | | Гайка М20 ГОСТ 5915-70* | 36 | |
| | | | | Шплинт 5×40-001 ГОСТ 397-79* | 72 | |

Взам. инв. № | Подп. и дата | Инв. № подл.

| | | | |
|---|---|---|---|
| Зав. ОСК | Травуш | | |
| Н.контр. | Смуров | | |
| ГИП | Смуров | | |

1.269.9-3.4-07.00.00

СЖВР-7-66

| Стадия | Лист | Листов |
|---|---|---|
| Р | | 1 |

ЦНИИЭП им. Б.С. МЕЗЕНЦЕВА

Формат А4

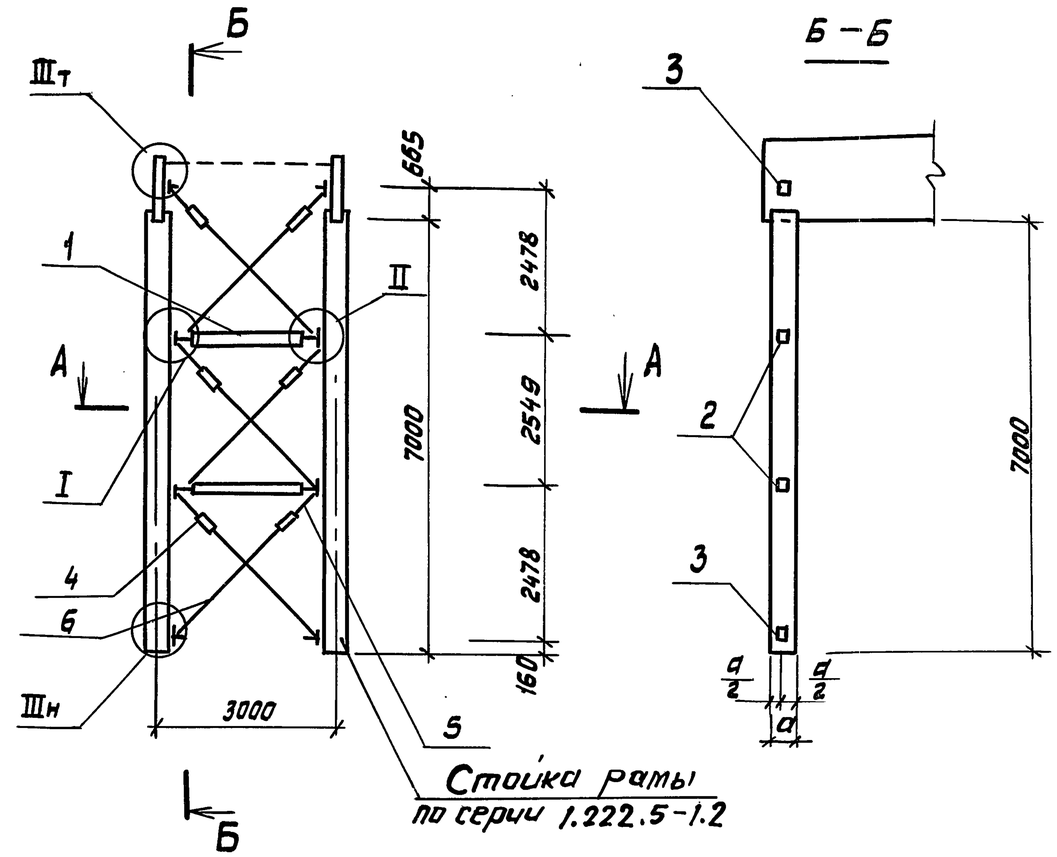


А-А

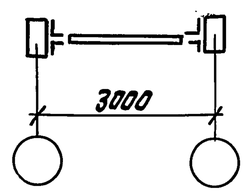


Узлы I, II, IIIт, IIIн
см. документ 01.00.00СБ л.л. 2,3

Взам. инв. № | Подп. и дата | Инв. № подл.

| | | |
|---|---|---|
| Зав. ОСК | Травуш | |
| Н.контр. | Смуров | |
| ГИП | Смуров | |

1.269.9-3.4-07.00.00 СБ

СЖВР-7-66.
Сборочный чертеж

| Стадия | Масса | Масштаб |
|---|---|---|
| Р | 157,0 | 1:100 |
| Лист | Листов 1 | |

ЦНИИЭП им. Б.С. МЕЗЕНЦЕВА



Формат А4

| Формат | Зона | Позиц. | Обозначение | Наименование | Кол. | Примеч. |
|---|---|---|---|---|---|---|
| | | | | | | |
| | | | | Документация | | |
| | | | | | | |
| А4 | | | 1.269.9-3.4-08.00.00 СБ | Сборочный чертеж | | |
| А4 | | | -01.00.00 СБ | Сборочный чертеж | | л.л. 2,3 |
| А3 | | | -00.00.00 ТО | Техническое описание | | |
| А3 | | | -00.00.00 ВМ | Ведомость расхода стали | | |
| А3 | | | -00.00.00 РМ | Ведомость расхода материалов | | |
| | | | | Сборочные единицы | | |
| А4 | | 1 | 1.269.9-3.4-00.01.00-01 | Стойка С-2 | 1 | |
| А4 | | 2 | -00.04.00 | Фасонка узловая Ф-3 | 2 | |
| А4 | | 3 | -00.05.00 | Фасонка узловая Ф-4 | 4 | |
| А4 | | 4 | -00.06.00-02 | Муфта стяжная М-3 | 4 | |
| А4 | | 5 | -00.07.00 | Раскос Р-1 | 4 | |
| А4 | | 6 | -00.07.00-07 | Раскос Р-8 | 4 | |
| | | | | | | |
| | | | | Детали | | |
| А4 | | 7 | 1.269.9-3.4-00.00.01 | Шайба ШИ-1 | 24 | |
| А4 | | 8 | -00.00.01-02 | Шайба ШИ-3 | 1 | |
| А4 | | 9 | -00.00.02-01 | Палец П-2 | 8 | |
| | | | | | | |
| | | | | Стандартные изделия | | |
| | | 10 | | Болт М16×280 ГОСТ 7798-70* | 24 | |
| | | 13 | | Гайка М16 ГОСТ 5915-70* | 24 | |
| | | 11 | | Гайка М20 ГОСТ 5915-70* | 2 | |
| | | 12 | | Шплинт 5×40-001 ГОСТ 397-79* | 8 | |

Взам. инв. № | Подп. и дата | Инв. № подл.

| | | |
|---|---|---|
| Зав. ОСК | Травуш | |
| Н.контр. | Смуров | |
| ГИП | Смуров | |

1.269.9-3.4-08.00.00

СЖВР-6-33

| Стадия | Лист | Листов |
|---|---|---|
| Р | | 1 |

ЦНИИЭП им. Б.С. МЕЗЕНЦЕВА

Формат А4

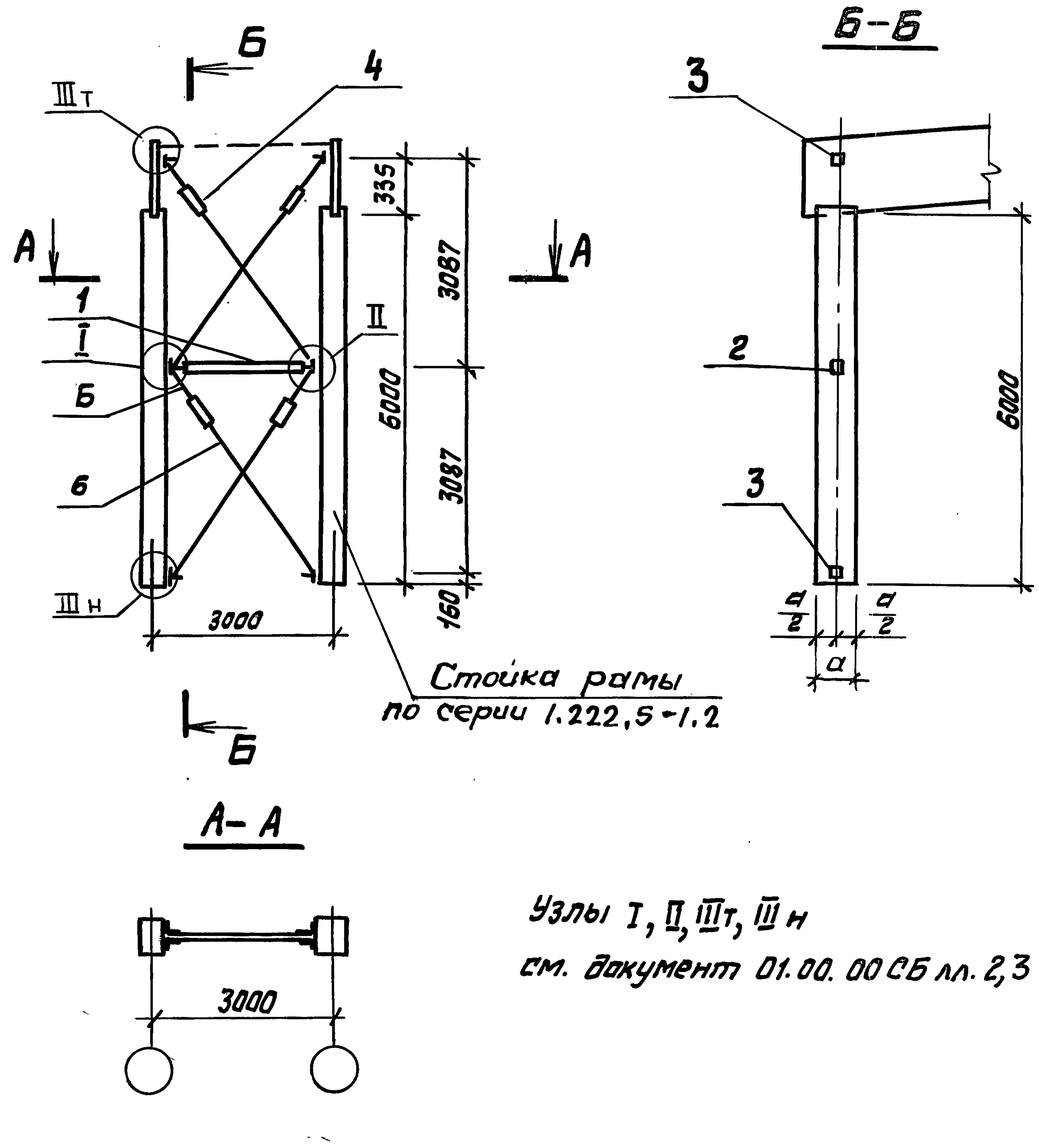


Узлы I, II, IIIт, IIIн
см. документ 01.00.00 СБ лл. 2,3

Взам. инв. № | Подп. и дата | Инв. № подл.

| | | |
|---|---|---|
| Зав. ОСК | Травуш | |
| Н.контр. | Смуров | |
| ГИП | Смуров | |

1.269.9-3.4-08.00.00 СБ

СЖВР-6-33.
Сборочный чертеж

| Стадия | Масса | Масштаб |
|---|---|---|
| Р | 76,8 | 1:100 |
| Лист | Листов 1 | |

ЦНИИЭП им. Б.С. МЕЗЕНЦЕВА



Формат А4

| Формат | Зона | Позиц. | Обозначение | Наименование | Кол. | Примеч. |
|---|---|---|---|---|---|---|
| | | | | | | |
| | | | | Документация | | |
| | | | | | | |
| А4 | | | 1.269.9-3.4-09.00.00 СБ | Сборочный чертеж | | |
| А4 | | | -01.00.00 СБ | Сборочный чертеж | | л.л. 2,3 |
| А3 | | | -00.00.00 ТО | Техническое описание | | |
| А3 | | | -00.00.00 ВМ | Ведомость расхода стали | | |
| А3 | | | -00.00.00 РМ | Ведомость расхода материалов | | |
| | | | | Сборочные единицы | | |
| | | | | | | |
| А4 | | 1 | 1.269.9-3.4-00.01.00 | Стойка С-1 | 1 | |
| А4 | | 2 | -00.04.00 | Фасонка узловая ФУ-3 | 2 | |
| А4 | | 3 | -00.05.00 | Фасонка узловая ФУ-4 | 4 | |
| А4 | | 4 | -00.06.00-02 | Муфта стяжная М-3 | 4 | |
| А4 | | 5 | -00.07.00 | Раскос Р-1 | 4 | |
| А4 | | 6 | -00.07.00-05 | Раскос Р-6 | 4 | |
| | | | | | | |
| | | | | Детали | | |
| А4 | | 7 | 1.269.9-3.4-00.00.01 | Шайба ШИ-1 | 24 | |
| А4 | | 8 | -00.00.01-02 | Шайба ШИ-3 | 1 | |
| А4 | | 9 | -00.00.02-01 | Палец П-2 | 8 | |
| | | | | | | |
| | | | | Стандартные изделия | | |
| | | 10 | | Болт М16×280 ГОСТ 7798-70* | 24 | |
| | | 13 | | Гайка М16 ГОСТ 5915-70* | 24 | |
| | | 11 | | Гайка М20 ГОСТ 5915-70* | 2 | |
| | | 12 | | Шплинт 4×50-001 ГОСТ 397-79* | 8 | |

Взам. инв. № | Подп. и дата | Инв. № подл.

| | | | |
|---|---|---|---|
| Зав. ОСК | Травуш | | 1.269.9-3.4-09.00.00 |
| Н. контр. | Смуров | | СЖВР-6-53 |
| ГИП | Смуров | | Стадия: Р; Лист: ; Листов: 1 |
| | | | ЦНИИЭП им. Б.С. Мезенцева |

Формат А4

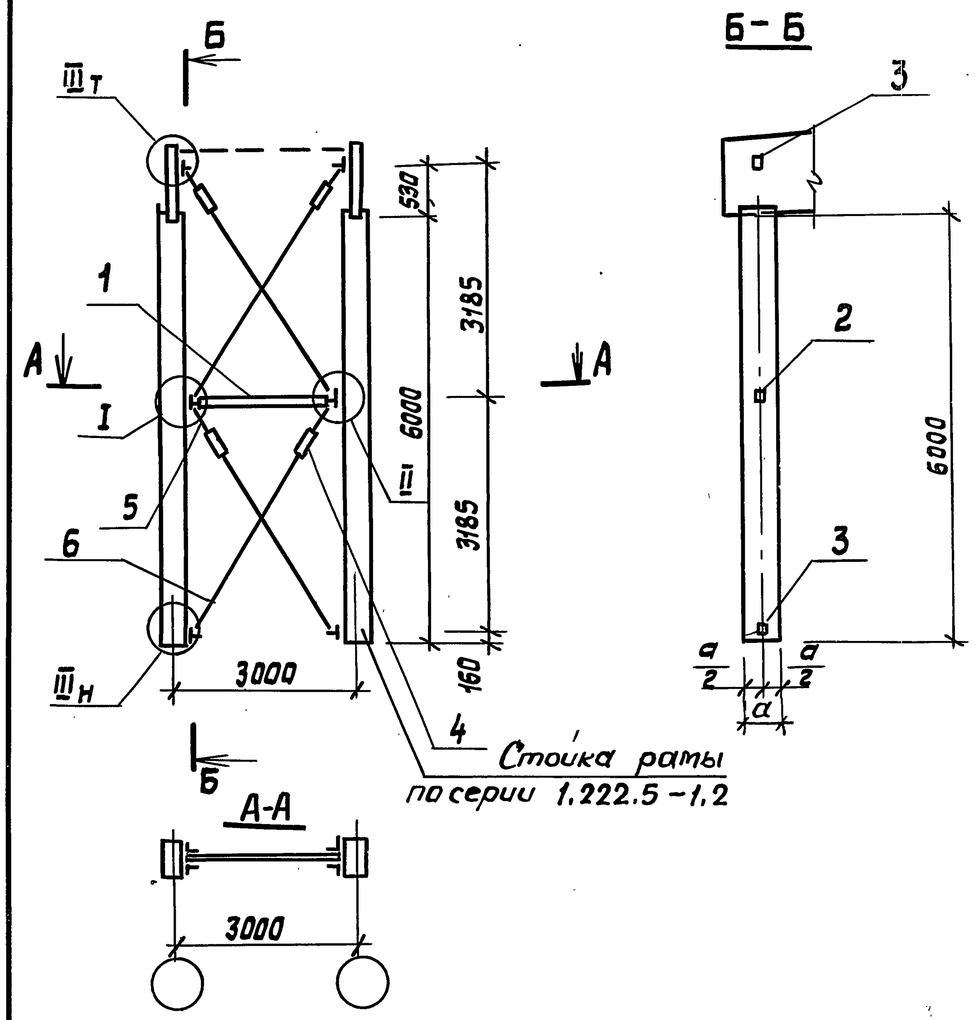


Узлы I, II, III т, III н см. документ 01.00.00 СБ л.л. 2,3.

Взам. инв. № | Подп. и дата | Инв. № подл.

| | | | |
|---|---|---|---|
| Зав. ОСК | Травуш | | 1.269.9-3.4-09.00.00 СБ |
| Н. контр. | Смуров | | СЖВР-6-53. Сборочный чертеж |
| ГИП | Смуров | | Стадия: Р; Масса: 77,3; Масштаб: 1:100 |
| | | | Лист 1; Листов 1 |
| | | | ЦНИИЭП им. Б.С. Мезенцева |



Формат А4

| Формат | Зона | Позиц. | Обозначение | Наименование | Кол. | Примеч. |
|---|---|---|---|---|---|---|
| | | | | | | |
| | | | | Документация | | |
| | | | | | | |
| А4 | | | 1.269.9-3.4-10.00.00 СБ | Сборочный чертеж | | |
| А4 | | | -01.00.00 СБ | Сборочный чертеж | | лл. 2,3 |
| А3 | | | -00.00.00 ТО | Техническое описание | | |
| А3 | | | -00.00.00 ВМ | Ведомость расхода стали | | |
| А3 | | | -00.00.00 РМ | Ведомость расхода материалов | | |
| | | | | Сборочные единицы | | |
| | | | | | | |
| А4 | | 1 | 1.269.9-3.4-00.01.00 | Стойка С-1 | 1 | |
| А4 | | 2 | -00.04.00 | Фасонка узловая ФУ-3 | 2 | |
| А4 | | 3 | -00.05.00 | Фасонка узловая ФУ-4 | 4 | |
| А4 | | 4 | -00.06.00-02 | Муфта стяжная М-3 | 4 | |
| А4 | | 5 | -00.07.00 | Раскос Р-1 | 4 | |
| А4 | | 6 | -00.07.00-06 | Раскос Р-7 | 4 | |
| | | | | | | |
| | | | | Детали | | |
| А4 | | 7 | 1.269.9-3.4-00.00.01 | Шайба ШИ-1 | 24 | |
| А4 | | 8 | -00.00.01-02 | Шайба ШИ-3 | 1 | |
| А4 | | 9 | -00.00.02-01 | Палец П-2 | 8 | |
| | | | | | | |
| | | | | Стандартные изделия | | |
| | | 10 | | Болт М16×280 ГОСТ 7798-70* | 24 | |
| | | 13 | | Гайка М16 ГОСТ 5915-70* | 24 | |
| | | 11 | | Гайка М20 ГОСТ 5915-70* | 2 | |
| | | 12 | | Шплинт 5×40-001 ГОСТ 397-79* | 8 | |

Взам. инв. № | Подпись и дата | Инв. № подл.

| | | | |
|---|---|---|---|
| Зав. ОСК | Травуш | | |
| Н. контр. | Смуров | | |
| ГИП | Смуров | | |

1.269.9-3.4-10.00.00

СЖВР-6

| Стадия | Лист | Листов |
|---|---|---|
| Р | | 1 |

ЦНИИЭП им. Б.С. МЕЗЕНЦЕВА

Формат А4

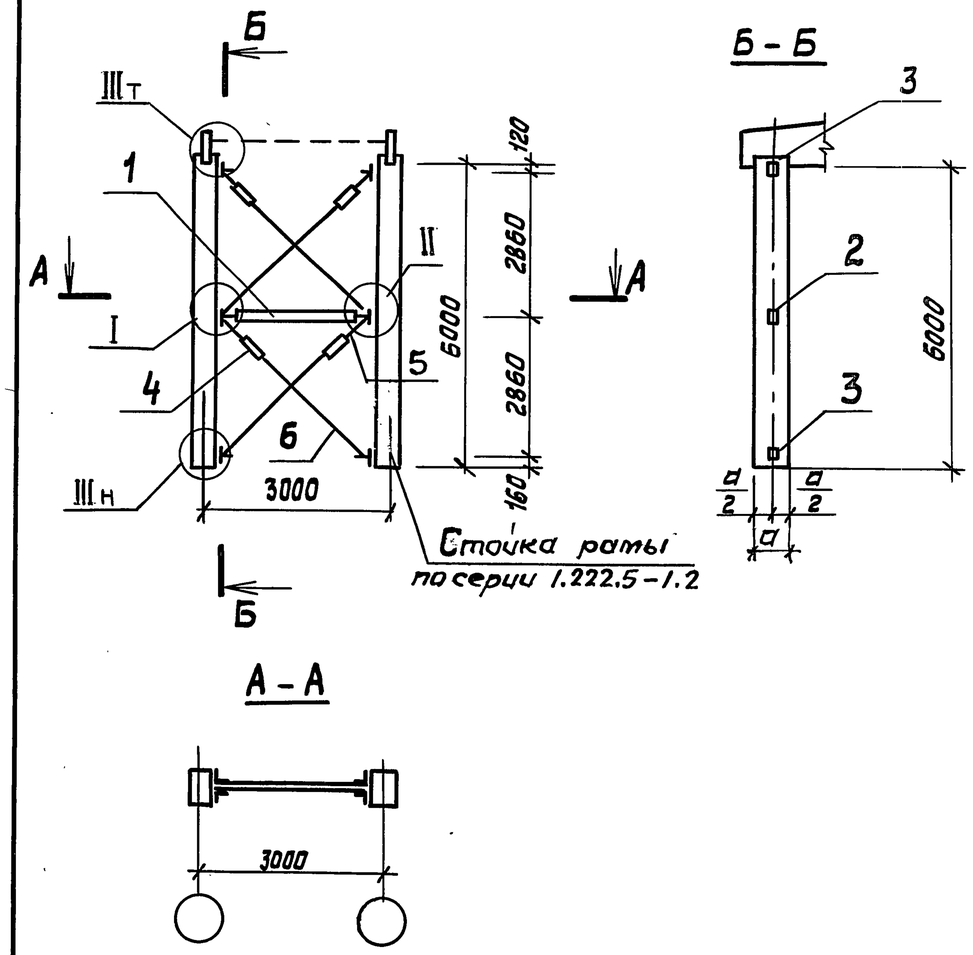


Узлы I, II, IIIт, IIIн см. документ 01.00.00 СБ л.л. 2,3.

Взам. инв. № | Подпись и дата | Инв. № подл.

| | | | |
|---|---|---|---|
| Зав. ОСК | Травуш | | |
| Н. контр. | Смуров | | |
| ГИП | Смуров | | |

1.269.9-3.4-10.00.00 СБ

СЖВС-6. Сборочный чертеж

| Стадия | Масса | Масштаб |
|---|---|---|
| Р | 75,8 | 1:100 |
| Лист | Листов 1 | |

ЦНИИЭП им. Б.С. МЕЗЕНЦЕВА



Формат А4

| Формат | Зона | Позиц. | Обозначение | Наименование | Кол. | Примеч. |
|---|---|---|---|---|---|---|
| | | | | | | |
| | | | | Документация | | |
| | | | | | | |
| А4 | | | 1.269.9-3.4-11.00.00 СБ | Сборочный чертеж | | |
| А4 | | | -01.00.00 СБ | Сборочный чертеж | | Л. Л. 2,3 |
| А3 | | | -00.00.00 ТО | Техническое описание | | |
| А3 | | | -00.00.00 ВМ | Ведомость расхода стали | | |
| А3 | | | -00.00.00 РМ | Ведомость расхода материал. | | |
| | | | | Сборочные единицы | | |
| | | | | | | |
| А4 | | 1 | 1.269.9-3.4-00.01.00 | Стойка С-1 | 1 | |
| А4 | | 2 | -00.04.00 | Фасонка узловая ФУ-3 | 2 | |
| А4 | | 3 | -00.05.00 | Фасонка узловая ФУ-4 | 4 | |
| А4 | | 4 | -00.06.00-02 | Муфта стяжная М-3 | 4 | |
| А4 | | 5 | -00.07.00 | Раскос Р-1 | 4 | |
| А4 | | 6 | -00.07.00 | Раскос Р-5 | 4 | |
| | | | | | | |
| | | | | Детали | | |
| А4 | | 7 | 1.269.9-3.4-00.00.01 | Шайба ШИ-1 | 24 | |
| А4 | | 8 | -00.00.01-02 | Шайба ШИ-3 | 1 | |
| А4 | | 9 | -00.00.02-01 | Палец П-2 | 8 | |
| | | | | Стандартные изделия | | |
| | | 10 | | Болт М16×280 ГОСТ 7798-70 | 24 | |
| | | 13 | | Гайка М16 ГОСТ 5915-70* | 24 | |
| | | 11 | | Гайка М20 ГОСТ 5915-70 | 2 | |
| | | 12 | | Шплинт 5×40-001 ГОСТ 397-79* | 8 | |

Подп. и дата

Инв. № подл.

| | | | |
|---|---|---|---|
| Зав. ОСК | Травуш | | |
| Н. контр. | Смуров | | |
| ГИП | Смуров | | |

1.269.9-3.4-11.00.00

СЖВР-5-33

| Стадия | Лист | Листов |
|---|---|---|
| Р | | 1 |

ЦНИИЭП им. Б.С. МЕЗЕНЦЕВА

Формат А4

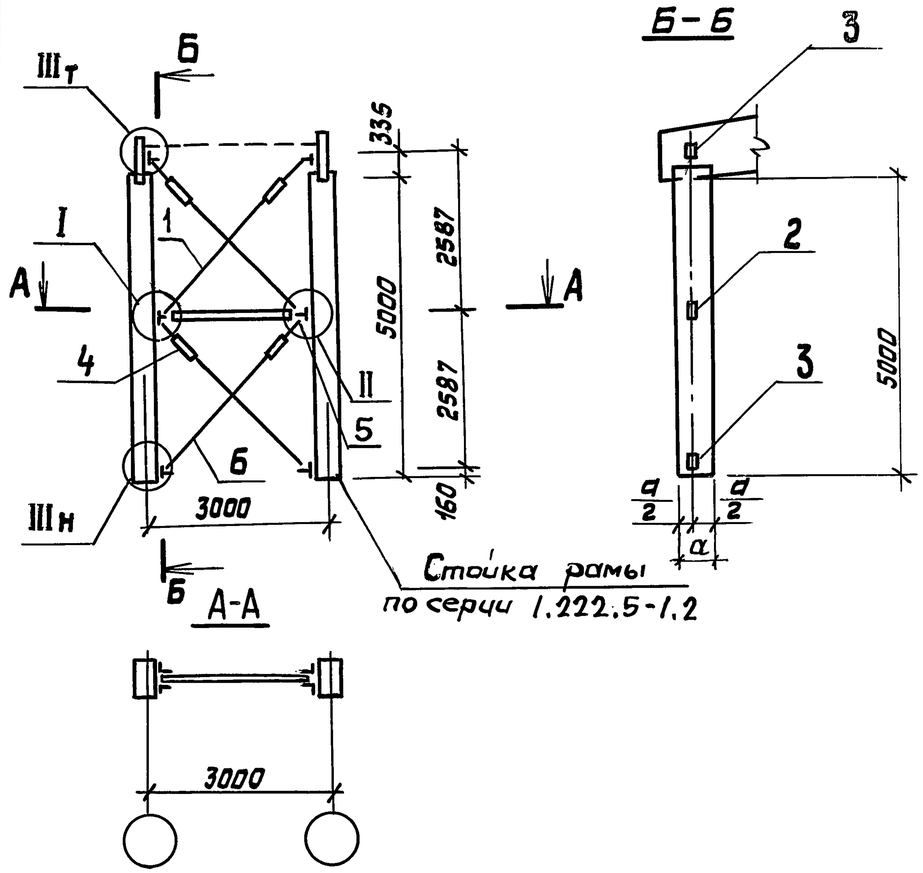


Узлы I, II, IIIт, IIIн см. документ 01.00.00 СБ л.л. 2,3.

Взам. инв. №

Подп. и дата

Инв. № подл.

| | | | |
|---|---|---|---|
| Зав. ОСК | Травуш | | |
| Н. контр. | Смуров | | |
| ГИП | Смуров | | |

1.269.9-3.4-11.00.00 СБ

СЖВР-5-33.

Сборочный чертеж

| Стадия | Масса | Масштаб |
|---|---|---|
| Р | 74,6 | 1:100 |

Лист | Листов 1

ЦНИИЭП им. Б.С. МЕЗЕНЦЕВА



Формат А4

| Формат | Зона | Позиц. | Обозначение | Наименование | Кол. | Примеч. |
|---|---|---|---|---|---|---|
| | | | | | | |
| | | | | Документация | | |
| А4 | | | 1.269.9-3.4-12.00.00 СБ | Сборочный чертеж | | |
| А4 | | | -01.00.00 СБ | Сборочный чертеж | | л.л. 2,3 |
| А3 | | | -00.00.00 ТО | Техническое описание | | |
| А3 | | | -00.00.00 ВМ | Ведомость расхода стали | | |
| А3 | | | -00.00.00 РМ | Ведомость расхода материал. | | |
| | | | | Сборочные единицы | | |
| | | | | | | |
| А4 | | 1 | 1.269.9-3.4-00.01.00-01 | Стойка С-2 | 1 | |
| А4 | | 2 | -00.04.00 | Фасонка узловая ФУ-3 | 2 | |
| А4 | | 3 | -00.05.00 | Фасонка узловая ФУ-4 | 4 | |
| А4 | | 4 | -00.06.00-02 | Муфта стяжная М-3 | 4 | |
| А4 | | 5 | -00.07.00 | Раскос Р-1 | 4 | |
| А4 | | 6 | -00.07.00-03 | Раскос Р-4 | 4 | |
| | | | | | | |
| | | | | Детали | | |
| А4 | | 7 | 1.269.9-3.4-00.00.01 | Шайба ШИ-1 | 24 | |
| А4 | | 8 | -00.00.01-02 | Шайба ШИ-3 | 1 | |
| А4 | | 9 | -00.00.02-01 | Палец П-2 | 8 | |
| | | | | Стандартные изделия | | |
| | | | | | | |
| | | 10 | | Болт М16×280 ГОСТ 7798-70* | 24 | |
| | | 13 | | Гайка М16 ГОСТ 5915-70* | 24 | |
| | | 11 | | Гайка М20 ГОСТ 5915-70* | 2 | |
| | | 12 | | Шплинт 5×40-001 ГОСТ 397-79* | 8 | |

Взам. инв. №

Подп. и дата

Инв. № подл.

1.269.9-3.4-12.00.00

| | | | |
|---|---|---|---|
| Зав. отд. | Травуш | | |
| Н. контр. | Смуров | | |
| ГИП | Смуров | | |

СЖВР-5

| Стадия | Лист | Листов |
|---|---|---|
| Р | | |

ЦНИИЭП им. Б.С. МЕЗЕНЦЕВА

Формат А4

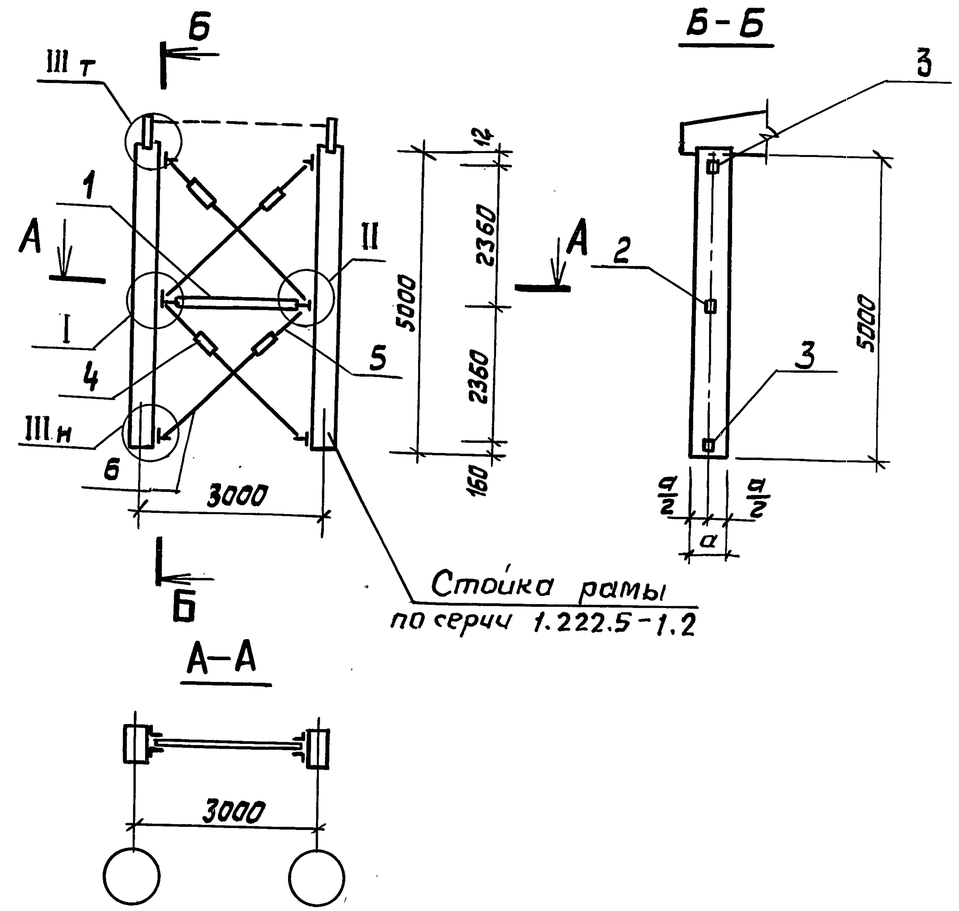


Узлы I, II, IIIт, IIIн
см. документ 01.00.00 СБ л.л. 2,3

Взам. инв. №

Подп. и дата

Инв. № подл.

1.269.9-3.4-12.00.00 СБ

| | | |
|---|---|---|
| Зав. отд. | Травуш | |
| Н. контр. | Смуров | |
| ГИП | Смуров | |

СЖВС-5.
Сборочный чертеж

| Стадия | Масса | Масштаб |
|---|---|---|
| Р | 73,6 | 1:100 |
| Лист | Листов 1 | |

ЦНИИЭП им. Б.С. МЕЗЕНЦЕВА



Формат А4

| Марка | ГОСТ 8509-72 | | ГОСТ 19903-74 | | ГОСТ 2590-71* | | | | | | ГОСТ 8732-78* | | | ГОСТ 2591-71* | | | ГОСТ 7798-70* | | ГОСТ 5915-70* | | ГОСТ 397-79 | Всего |
|---|---|---|---|---|---|---|---|---|---|---|---|---|---|---|---|---|---|---|---|---|---|---|
| | | | | | Сталь круглая ф | | | | | | Труба | | | Сталь квадратная | | | Болт | | Гайка | | шплинт | |
| | L 70×7 | L63×6 | S=6 | S=8 | 16 | 20 | 22 | 28 | 32 | 36 | 50×4,5 | 50×3,5 | 45×4 | 10 | 12 | 14 | M16×280 | M20×280 | M16 | M20 | 5×40 | |
| СЖВР-9-110 | 26,1 | | 8,6 | 1,5 | | 1,0 | 72,5 | | 4,8 | 2,4 | 25,6 | | 4,8 | | | 5,5 | | 24,4 | | 2,3 | 0,1 | 179,6 |
| СЖВР-9-73 | 26,1 | | 8,6 | 1,5 | | 1,0 | 70,8 | | 4,8 | 2,4 | 25,6 | | 4,8 | | | 5,5 | | 24,4 | | 2,3 | 0,1 | 177,9 |
| СЖВР-8-110 | 26,1 | | 8,6 | 1,5 | | 1,0 | 68,1 | | 4,8 | 2,4 | 25,6 | | 4,8 | | | 5,5 | | 24,4 | | 2,3 | 0,1 | 175,2 |
| СЖВР-8-73 | 26,1 | | 8,6 | 1,5 | | 1,0 | 66,6 | | 4,8 | 2,4 | 25,6 | | 4,8 | | | 5,5 | | 24,4 | | 2,3 | 0,1 | 173,7 |
| СЖВР-8-49 | 26,1 | | 8,6 | 1,5 | | 1,0 | 65,5 | | 4,8 | 2,4 | 25,6 | | 4,8 | | | 5,5 | | 24,4 | | 2,3 | 0,1 | 172,6 |
| СЖВР-7-66 | 26,1 | | 8,6 | 1,5 | | 52,4 | | | 4,8 | 2,4 | 25,6 | | 4,8 | | 4,0 | | | 24,4 | | 2,3 | 0,1 | 157,0 |
| СЖВР-7-33 | 26,1 | | 8,6 | 1,5 | | 51,3 | | | 4,8 | 2,4 | 25,6 | | 4,8 | | 4,0 | | | 24,4 | | 2,3 | 0,1 | 155,9 |
| СЖВР-6-53 | | 13,2 | 6,1 | 0,7 | 25,1 | 0,5 | | 2,4 | 1,6 | | | 10,1 | 3,2 | 1,9 | | | 11,5 | | 0,9 | | 0,1 | 77,3 |
| СЖВР-6-33 | | 13,2 | 6,1 | 0,7 | 24,6 | 0,5 | | 2,4 | 1,6 | | | 10,1 | 3,2 | 1,9 | | | 11,5 | | 0,9 | | 0,1 | 76,8 |
| СЖВС-6 | | 13,2 | 6,1 | 0,7 | 23,6 | 0,5 | | 2,4 | 1,6 | | | 10,1 | 3,2 | 1,9 | | | 11,5 | | 0,9 | | 0,1 | 75,8 |
| СЖВР-5-33 | | 13,2 | 6,1 | 0,7 | 22,4 | 0,5 | | 2,4 | 1,6 | | | 10,1 | 3,2 | 1,9 | | | 11,5 | | 0,9 | | 0,1 | 74,6 |
| СЖВС-5 | | 13,2 | 6,1 | 0,7 | 21,4 | 0,5 | | 2,4 | 1,6 | | | 10,1 | 3,2 | 1,9 | | | 11,5 | | 0,9 | | 0,1 | 73,6 |

Инв. № подл. | Подп. и дата | Взам. инв. №

| | | | |
|---|---|---|---|
| Зав. оск | Травуш | | |
| Н.контр. | Смуров | | |
| ГИП | Смуров | | |
| Ст.инж. | Шашина | | |

1.269.9-3.4-00.00.00 РС

Ведомость расхода стали

| Стадия | Лист | Листов |
|---|---|---|
| Р | | 1 |

ЦНИИЭП им. Б.С. МЕЗЕНЦЕВА

20271 32

Формат А3

| Наименование материала и единица измерения | Код | | Количество на марку, код изделия | | | | | | | | | | | |
|---|---|---|---|---|---|---|---|---|---|---|---|---|---|---|
| | Материала | Ед. измер. | СЖВР-9-110 | СЖВР-9-73 | СЖВР-8-110 | СЖВР-8-73 | СЖВР-8-49 | СЖВР-7-66 | СЖВР-7-33 | СЖВР-6-53 | СЖВР-6-33 | СЖВС-6 | СЖВР-5-33 | СЖВС-5 |
| Сталь сортовая конструкционная углеродистая, кг | 095030 | 116 | 112,3 | 110,6 | 107,9 | 106,4 | 105,3 | 89,7 | 88,6 | 44,7 | 44,2 | 43,2 | 42,0 | 41,0 |
| Сталь толстолистовая (толстолистовой прокат от 4мм), кг | 090205 | 116 | 10,1 | 10,1 | 10,1 | 10,1 | 10,1 | 10,1 | 10,1 | 6,8 | 6,8 | 6,8 | 6,8 | 6,8 |
| Трубы стальные горяче-деформированные гладкие (кроме нарезных), кг | 131000 | 116 | 30,4 | 30,4 | 30,4 | 30,4 | 30,4 | 30,4 | 30,4 | 13,3 | 13,3 | 13,3 | 13,3 | 13,3 |
| Изделия крепежные (всего), кг | 128001 | 116 | 26,8 | 26,8 | 26,8 | 26,8 | 26,8 | 26,8 | 26,8 | 12,5 | 12,5 | 12,5 | 12,5 | 12,5 |

Инв. № подл. | Подп. и дата | Взам. инв. №

| | | | |
|---|---|---|---|
| Зав. ОСК | Травуш | | |
| Н.контр. | Смуров | | |
| РИП | Смуров | | |

1.269.9-3.4-00.00 РМ

Ведомость расхода материалов

| Стадия | Лист | Листов |
|---|---|---|
| Р | | 1 |

ЦНИИЭП им. Б.С. МЕЗЕНЦЕВА



Формат А3