26203

ТИПОВАЯ ДОКУМЕНТАЦИЯ НА КОНСТРУКЦИИ, ИЗДЕЛИЯ И УЗЛЫ ЗДАНИЙ И СООРУЖЕНИЙ

СЕРИЯ 1.262-1

ДЕРЕВЯННЫЕ БАЛКИ ПОКРЫТИЙ ОБЩЕСТВЕННЫХ ЗДАНИЙ

ВЫПУСК 4.

КЛЕЕНЫЕ ОДНОСКАТНЫЕ БАЛКИ ПОСТОЯННОГО СЕЧЕНИЯ ПРОЛЕТОМ – 9, 12, 15, 18, 21, 24 м. ШАГ-3 м.

РАБОЧИЕ ЧЕРТЕЖИ.

18041

ЦЕНА 1-63

ТИПОВАЯ ДОКУМЕНТАЦИЯ НА КОНСТРУКЦИИ, ИЗДЕЛИЯ И УЗЛЫ ЗДАНИЙ И СООРУЖЕНИЙ

СЕРИЯ 1.262-1

ДЕРЕВЯННЫЕ БАЛКИ ПОКРЫТИЙ ОБЩЕСТВЕННЫХ ЗДАНИЙ

ВЫПУСК 4.

КЛЕЕНЫЕ ОДНОСКАТНЫЕ БАЛКИ ПОСТОЯННОГО СЕЧЕНИЯ ПРОЛЕТОМ – 9,12,15,18,21,24 м. ШАГ – 3 м.

РАБОЧИЕ ЧЕРТЕЖИ.

Разработаны
ЦНИИЭП зрелищных зданий и спортивных сооружений им. Б.С. Мезенцева

Главный инженер института — М. Глинкин
Заведующий отделом строительных конструкций ОНиР д.т.н — В. Травуш
Главный инженер проекта — В. Миронович

Утверждены
Государственным Комитетом по гражданскому строительству и архитектуре при ГОССТРОЕ СССР

приказом от 26.04.82 № 116
введены в действие с 01.06.82

Содержание

Обозначение	Наименование	Стр.
1.262-1.4. 0.ОТО	Техническое описание	2÷9
1.262-1.4. 1.0	Балка „ОКБ"	10÷18
1.262-1.4. 1.0СБ	Балка „ОКБ" сборочный чертеж	19÷20
1.262-1.4 1.1	Башмак БМ-1	21
1.262-1.4 1.2	Шайба ШМ-1	21
1.262-1.4 1.3	Клееный пакет „ОКП"	22-23
1.262-1.4 1.4	Опорный стержень „ОС"	24
1.262-1.4 1.5	Клиновая подкладка КП-1÷КП-4	24
1.262-1.4 2.0	Балка „КОКБ"	25÷33
1.262-1.4 2.0СБ	Балка „КОКБ" сборочный чертеж	34÷35
1.262-1.4 2.2	Консольный стержень „КС"	33
1.262-1.4 2.1	Клееный пакет „КОКП"	36÷37
1.262-1.4 0.ОВМС	Выборка стали	38÷41

1. Общая часть

Настоящий выпуск содержит рабочие чертежи деревянных клееных однокатных балок постоянного сечения пролетом 9, 12, 15, 18, 21 и 24 м. шаг 3 м.

Балки разработаны на основании задания, утвержденного Государственным комитетом по гражданскому строительству и архитектуре при Госстрое СССР.

Балки предназначены для покрытий зальных помещений общественных зданий в каркасном варианте, с кирпичными или из других материалов стенами, возводимых в обычных условиях строительства для II-V снеговых районов. Балки относятся к группе конструкций AI (СНиП II-В.4-71 таблица I).

Допустимое применение - для зданий III, IV и V степени огнестойкости с неагрессивной средой.

2. Расчет и конструирование

Балки запроектированы под полезную расчетную нагрузку (без собственного веса) 600, 750, 1000, 1250 кгс/п.м., что соответствует нормативному весу снегового покрова P_0 = 70, 100, 150 и 200 кгс/м^2

Балки запроектированы под уклон кровли 1/20.

				1.262-1.4 0.ОТО			
Зав. отд.	Травуш			Техническое описание	Стадия	Лист	Листов
Гл. инж. отд.	Миронович				Р	1	8
ГИП	Миронович				ЦНИИЭП им. Б.С. Мезенцева		
Ст. инж.	Жак						

Балки разработаны 2х типов: бесконсольные и с консолями. Сечения консольных балок в пролете определялись без учета консольных вылетов. Максимальная величина выноса консоли $L_к = 3$ м. Балкам придается строительный подъем равный 1/200 ℓ, получаемый путем выгиба досок при их склеивании (кроме консольных балок).

Расчет и конструирование балок произведены в соответствии с требованиями СНиП II-В.4-71. „Деревянные конструкции. Нормы проектирования", „Руководство по проектированию клееных деревянных конструкций" (М. 1977); „Нагрузки и воздействия. Нормы проектирования СНиП II-6-74; „Правила производства и приемки работ". Деревянные конструкции СНиП III-19-76.

Балки запроектированы прямоугольного сечения шириной от 115 до 190 мм.

Расчетные сопротивления древесины приняты для сосны или ели II и III категории.

3. Указания по применению

Подбор балок по несущей способности следует производить в зависимости от веса снегового покрова в районе строительства объекта. Номенклатуры балок приведены на листах №№8,9.

4. Маркировка

Балкам присвоены марки состоящие из буквенных и цифровых индексов, характеризующих тип балки, ее номинальный пролет в метрах и несущую способность (полезную расчетную нагрузку в центнерах на погонный метр балки).

Пример маркировки: ОКБ-21-7.5 односкатная (бесконсольная); КОКБ-21-7.5 консольная односкатная клееная балка пролетом 21 м под нагрузку 750 кгс/м.

Внесение изменений в обозначение марок не допускается.

5. Указания по изготовлению балок

При изготовлении балок необходимо руководствоваться следующими нормативными документами:

а) „Руководство по индустриальному изготовлению деревянных клееных конструкций для строительства" (М. 1975)

б). Методические рекомендации по применению прозрачных лаковых покрытий при комплексной защите клееных деревянных конструкций для сельского строительства (ЦНИИСК им. Кучеренко М. 1976). При использовании зубчатых клеевых соединений необходимо руководствоваться положениями ГОСТ 19414-79 „Древесина клееная массивная. Общие требования к зубчатым клеевым соединениям".

Деревянные клееные конструкции должны изготавливаться на специализированных деревообрабатывающих предприятиях, обеспеченных необходимым оборудованием, квалифицированными кадрами и технической документацией.

Категория древесины и ее расположение в сечениях балок даны на чертежах. Стальные крепежные элементы изготавливаются из стали класса $C^{38}/23$ марки В.Ст3кп2. Балки поставляются на строительную площадку с укрепленными опорными уголками. Для склеивания балок применяются следующие марки клея: ФР-100ТУ6-05-1638-78 Минхимпрома, или ФРФ-50ТУ6-05-1880-79. Влажность древесины перед склеиванием должна быть в пределах 10±2%.

Технология изготовления балок при необходимости согласовывается с ЦНИИСК им. Кучеренко. Толщина склеиваемых слоев в острожке 33 мм. Балки изготавливаются из пиломатериалов хвойных пород (сосны или ели) по ГОСТ 8486-66.

Конструктивно, для усиления приопорных частей балок, в заранее просверленные отверстия, вклеиваются на эпоксидной смоле арматурные стержни ф14АII. Количество стержней указано на чертежах. На торцы консольных балок вклеивается по 1 стержню ф14АII (ГОСТ 5781-75).

6. Защита конструкций.

Поверхности торцов и металлических деталей, соприкасающихся с деревом обрабатывать в соответствии с рекомендациями. Руководства по обеспечению долговечности деревянных клееных конструкций при воздействии на них микроклимата зданий различного назначения и атмосферных факторов.

Боковые поверхности балок обрабатывать одним из лаков: ПФ-170, ПФ-171 (ГОСТ 15907-70*), ХВ-784 (ГОСТ 7313-75*)

Защита от коррозии металлических элементов должна производиться лакокрасочным покрытием.

7. Контроль качества и методы испытаний.

Пооперационный контроль качества и методы испытаний производятся в соответствии с п.п. 4-12÷4-31 раздел IV „Руководства по индустриальному изготовлению деревянных клееных конструкций для строительства."

Оценка несущей способности балок производится путем их механических испытаний до разрушения.

Испытание балок производится по схеме, показанной на рис. 1.

Значения контрольных нагрузок для всех марок балок приведены в таблице N 1.

Нагрузка на балку прикладывается „ступенями",

равными 10% от величины контрольной нагрузки. Продолжительность выдержки после приложения каждой ступени - 5 минут.

Испытание балок осуществляется до разрушения с фиксацией суммарной разрушающей нагрузки. Партия конструкций, прошедших внешний осмотр и обмер, считается принятой. Если при механических испытаниях отобранных экземпляров отношение величины разрушающей нагрузки $P_{разр.}$ к величине контрольной нагрузки $P_{контр}$, указанной в таблице №1 будет

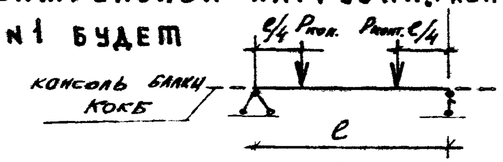

$$\frac{P_{разр.}}{P_{контр}} \geq 1$$

для каждой из испытанных конструкций.

Контрольным испытаниям подвергаются 3 балки из партии в 50 штук в период освоения, и в 200 шт. после начала серийного выпуска. Результаты испытаний заносят в лабораторный журнал хранящийся в архиве предприятия-изготовителя.

Каждое изделие, выпускаемое предприятием должно иметь хорошо видимую маркировку, где указывается товарный знак предприятия-изготовителя или его краткое наименование, марка и номер конструкции, штамп ОТК. Марка конструкции наносится на верхнюю грань балки поблизости от опоры. На каждую партию конструкций, принятых ОТК, составляют паспорт. При поставке изделий вместе с паспортом потребителю передаются краткие рекомендации по транспортированию, хранению, монтажу и эксплуатации клееных конструкций.

8. Транспортирование, складирование, монтаж.

При транспортировке, хранении и монтаже балок должны соблюдаться требования СНиП III 19-75. „Правила производства и приемки монтажных работ. Деревянные конструкции" и СНиП III 4-80 „Техника безопасности в строительстве". Балки при хранении и транспортировке предохранять от атмосферных воздействий, солнечных лучей и механических повреждений.

На строительную площадку балки поставляются в комплекте с металлическими деталями, крепежными болтами и подкладками.

Анкерные болты закладываются по строительным чертежам при привязке. Диаметр болтов Ф16 мм. (ГОСТ 9150-59*)

9. Расход материалов.

Масса балок, указанная в номенклатуре и в чертежах принята из условия плотности древесины согласно СНиП II В.4-71 - 500 кг/м³.

Усредненная норма расхода клея на балки - 500г. на 1м² склеиваемой поверхности.

Объем древесины дан в чистоте. Объем древесины в заготовках определяется цехом изготовителем.

ТАБЛИЦА 1

Марка балки	Контрольная нагрузка Ртс
ОКБ (КОКБ)-9-6	5.57
ОКБ (КОКБ)-9-7.5	7.34
ОКБ (КОКБ)-9-10	9.7
ОКБ (КОКБ)-9-12.5	13.16
ОКБ (КОКБ)-12-6	6.91
ОКБ (КОКБ)-12-7.5	8.64
ОКБ (КОКБ)-12-10	11.60
ОКБ (КОКБ)-12-12.5	14.55
ОКБ (КОКБ)-15-6	8.60
ОКБ (КОКБ)-15-7.5	10.77
ОКБ (КОКБ)-15-10	14.20
ОКБ (КОКБ)-15-12.5	18.08

Марка балки	Контрольная нагрузка Ртс
ОКБ (КОКБ)-18-6	10.16
ОКБ (КОКБ)-18-7.5	12.75
ОКБ (КОКБ)-18-10	17.07
ОКБ (КОКБ)-18-12.5	21.4
ОКБ (КОКБ)-21-6	11.69
ОКБ (КОКБ)-21-7.5	14.48
ОКБ (КОКБ)-21-10	19.72
ОКБ (КОКБ)-21-12.5	21.84
ОКБ (КОКБ)-24-6	13.12
ОКБ (КОКБ)-24-7.5	16.5
ОКБ (КОКБ)-24-10	22.37
ОКБ (КОКБ)-24-12.5	28.13

ТАБЛИЦА 2

NN п/п	Наименование балок	Расстоян. между анкерн. болт. мм.
1.	ОКБ (КОКБ) - 9-6	230
2	ОКБ (КОКБ) - 9-7.5; ОКБ(КОКБ)-12-6	250
	ОКБ(КОКБ)-15-6; ОКБ(КОКБ)-18-6	
	ОКБ(КОКБ)-21-6; ОКБ(КОКБ)-24-6	
3	ОКБ(КОКБ)-9-10; ОКБ(КОКБ-12-7.5	280
	ОКБ(КОКБ)-12-10; ОКБ(КОКБ)-15-7.5	
	ОКБ(КОКБ)-15-10; ОКБ(КОКБ)-18-7.5	
	ОКБ(КОКБ)-18-10; ОКБ(КОКБ)-21-7.5	
	ОКБ(КОКБ)-21-10; ОКБ(КОКБ)-24-7.5	
	ОКБ(КОКБ)-24-10;	
4	ОКБ(КОКБ) 9-12.5; ОКБ(КОКБ)-18-12.5	300
	ОКБ(КОКБ)-12-12.5; ОКБ(КОКБ)-21-12.5	
	ОКБ(КОКБ-15-12.5 ОКБ(КОКБ)-24-12.5	

10. Указания для привязки

10.1. Расстояние 150 м. от опор до торцов балок может быть уменьшено до 100 мм. — укорочением общего размера балки или увеличением расчетного пролета на 100 мм. в зависимости от осевых привязок несущих кирпичных стен.

10.2. Для обеспечения устойчивости балок и пространственной жесткости покрытия залов, балки соединяются между собой системой связевых ферм и плитами покрытия. До выпуска типовых решений этих конструкций (связей жесткости). Вопросы устойчивости решаются в индивидуальном порядке.

10.3. Превышения отметок на чертежах даны в осях опорных частей балок.

10.4. При привязке рекомендуется пользоваться нормативными документами, указанными в тексте проекта.

10.5. Необходимый вылет консоли определяется при привязке, но не более указанного в альбоме.

10.6. При вылете консоли менее 1 метра в балках устраивается строительный подъем равный 1/200 пролета.

10.7. При опирании на кладку торцовые поверхности балок не должны со-

прикасаться с кладкой, необходимо устройство воздушной прослойки.

10.8. Расстояние между анкерными болтами см. таблицу №2.

10.9. Номенклатуру балок „ОКБ" и „КОКБ" см. таблицу №3,4.

10.10. Клиновые подкладки под опорами балок должны быть антисептированы. В противном случае они укладываются на слой рубероида или другой изолирующий материал.

10.11. При пропуске консолей через стеновое ограждение (кирпичную кладку и т.п.) поверхности балки в этом месте должны быть изолированы с помощью устройства бандажа из стеклоткани на тиоколовой мастике. Аналогичная обработка опорных частей бесконсольных балок должна быть и при глухой заделке их в кладку стен.

10.12. Заполнение ниш у опорных частей балок выполнять кирпичом на глиняном растворе по 250 мм в каждую сторону от боковых поверхностей на всю высоту балки.

10.13. Перечень межведомственной документации использованной при разработке проекта, см. таблицу №5.

Таблица №5

Обозначение	Наименование
	Руководство по проектированию клееных деревянных конструкций (ЦНИИСК им. Кучеренко М. 1977)
	Руководство по индустриальному изготовлению деревянных клееных конструкций для строительства (ЦНИИСК им. Кучеренко М. 1975)
	Методические рекомендации по применению прозрачных лаковых покрытий при комплексной защите клееных деревянных конструкций для сельского хозяйства (ЦНИИСК им. Кучеренко М. 1976)
	Руководство по обеспечению долговечности деревянных клееных конструкций при воздействии на них микроклимата зданий различного назначения и атмосферных факторов (ЦНИИСК им. Кучеренко М. 1981)
ТУ 6-05-1638-78	Клей ФР-100
ТУ 6-05-1880-79	Клей ФРФ-50

Номенклатура балок „ОКБ"

Таблица № 3

Обозначение	Марка изделия	Эскиз	Габаритные размеры мм ℓ_1	ℓ_2	b	h	Расход материалов на балку: Древесины м³	Стали кг.	Масса балки кг.
2	3	4	5	6	7	8	9	10	11
1.262-1.4 1.3	ОКБ-9-6		9000	9300	115	560	0.61	19.30	330
- 01	ОКБ-9-7.5				140	560	0.74	19.38	400
- 02	ОКБ-9-10				165	560	0.86	19.41	462
- 03	ОКБ-9-12.5				190	560	0.99	19.45	530
- 04	ОКБ-12-6		12000	12300	140	695	1.19	19.58	634
- 05	ОКБ-12-7.5				165	695	1.40	19.61	742
- 06	ОКБ-12-10				165	795	1.61	20.61	851
- 07	ОКБ-12-12.5				190	795	1.85	20.65	975
- 08	ОКБ-15-6		15000	15300	140	890	1.91	21.58	1007
- 09	ОКБ-15-7.5				165	890	2.25	21.61	1183
- 10	ОКБ-15-10				165	1025	2.58	23.01	1353
- 11	ОКБ-15-12.5				190	1025	2.98	23.04	1560
- 12	ОКБ-18-6		18000	18300	140	1090	2.80	30.42	1472
- 13	ОКБ-18-7.5				165	1090	3.30	30.45	1730
- 14	ОКБ-18-10				165	1255	3.80	33.01	1990
- 15	ОКБ-18-12.5				190	1255	4.37	33.05	2284
- 16	ОКБ-21-6		21000	21300	140	1290	3.85	33.48	2016
- 17	ОКБ-21-7.5				165	1290	4.53	33.51	2368
- 18	ОКБ-21-10				165	1460	5.11	36.51	2668
- 19	ОКБ-21-12.5				190	1460	5.89	36.55	3069
- 20	ОКБ-24-6		24000	24300	140	1520	5.17	36.81	2700
- 21	ОКБ-24-7.5				165	1520	6.09	36.84	3173
- 22	ОКБ-24-10				165	1650	6.62	39.02	3448
- 23	ОКБ-24-12.5				190	1650	7.63	39.06	3968

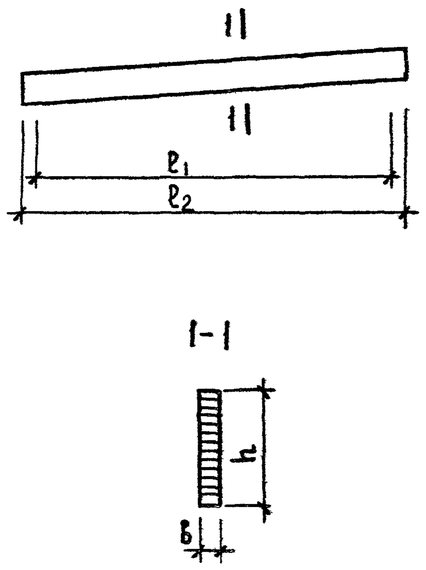

Номенклатура балок „КОКБ"

Таблица № 4

Обозначение	Марка изделия	Эскиз	Габаритные размеры мм				Расход материалов на балку		Масса балки кг.
			ℓ	a	в	h	Древесины м³	Стали кг.	
2	3	4	5	6	7	8	9	10	11
1.262-1.4 2.	КОКБ-9-6	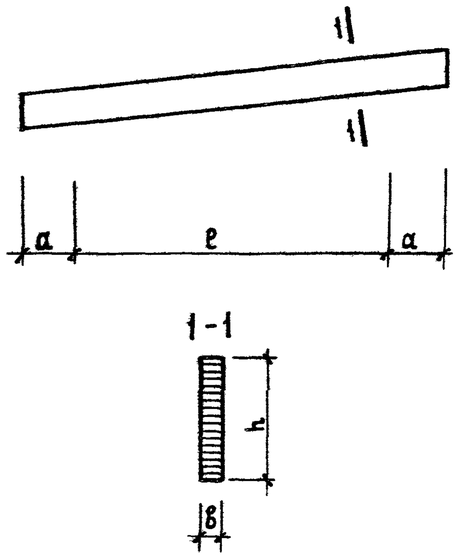	9000	3000	115	560	0.99	20.6	531
-01	КОКБ-9-7.5				140	560	1.19	21.4	634
-02	КОКБ-9-10				165	560	1.38	21.7	732
-03	КОКБ-9-12.5				190	560	1.59	22.1	841
-04	КОКБ-12-6		12000	3000	140	695	1.74	22.35	919
-05	КОКБ-12-7.5				165	695	2.05	22.38	1078
-06	КОКБ-12-10				165	795	2.36	23.68	1226
-07	КОКБ-12-12.5				190	795	2.71	23.72	1408
-08	КОКБ-15-6		15000	3000	140	890	2.63	24.86	1380
-09	КОКБ-15-7.5				165	890	3.09	24.9	1616
-10	КОКБ-15-10				165	1025	3.54	24.9	1848
-11	КОКБ-15-12.5				190	1025	4.09	25.3	2132
-12	КОКБ-18-6		18000	3000	140	1090	3.67	33.0	1923
-13	КОКБ-18-7.5				165	1090	4.33	33.03	2263
-14	КОКБ-18-10				165	1255	4.98	35.90	2601
-15	КОКБ-18-12.5				190	1255	5.73	35.94	2987
-16	КОКБ-21-6		21000	3000	140	1290	4.88	36.52	2550
-17	КОКБ-21-7.5				165	1290	5.75	36.55	2998
-18	КОКБ-21-10				165	1460	6.48	39.58	3377
-19	КОКБ-21-12.5				190	1460	7.47	39.62	3887
-20	КОКБ-24-6		24000	3000	140	1520	5.17	40.71	2704
-21	КОКБ-24-7.5				165	1520	6.09	40.74	3177
-22	КОКБ-24-10				165	1650	6.62	42.94	3452
-23	КОКБ-				190	1650	7.63	42.98	3973

Форм.		Позиц.	Обозначение	Наименование	Кол.	Примеч.
				Документация		
А3			1.262-1.4 1.ОСБ	Сборочный чертеж		
А3			1.262-1.4 В.ЗТВ	Техническое описание		
				Детали		
А4		1	1.262-1.4 1.1	Башмак БМ-1	4	
А4		2	1.262-1.4 1.2	Шайба ШМ-1	4	
				Стандартные изделия		
		3		Гайка М12 ГОСТ 5915-70*	2	
		4		Шайба М12 ГОСТ 11371-68	2	
			Переменные данные для исполнений			
				1.262-1.4 1		
				Детали		
А3		5	1.262-1.4.1.3	Клееный пакет		
				ОКП-9-6	1	
А4		6	1.262-1.4 1.4	Опорный стержень ОС-1	8	
А4		7	1.262-1.4 1.5	Каиновая подкладка		
				КП-1	2	
				Стандартные изделия		
		8		Болт М12×180, ГОСТ 7798-70*	2	

1.262-1.4 1.0

Зав ОСК	Травуш		
Гл.инж.ОСК	Миронович		
ГИП	Миронович		
Рук.гр.	Ширякова		

Балка „ОКБ"

Стадия	Лист	Листов
Р.Ч.	1	18

ЦНИИЭП им. В.С. Мезенцева

ФОРМ.		ПОЗИЦ.	ОБОЗНАЧЕНИЕ	НАИМЕНОВАНИЕ	КОЛ.	ПРИМЕЧ.
				Материалы		
				Пиломатериалы II кат.		
				ГОСТ 8486-66	0.22	$м^3$
				Пиломатериалы III кат.		
				ГОСТ 8486-66	0.39	$м^3$
				Клей	5.6	кг.
				1.262-1.4 1-01		
				Детали		
А3		5	1.262-1.4 1.3-01	Клееный пакет		
				ОКП-9-7.5	1	
А4		6	1.262-1.4 1.4	Опорный стержень ОС-1	8	
А4		7	1.262-1.4 1.5-0.1	Клиновая подкладка		
				КП-2	2	
				Стандартные изделия		
		8		Болт М12×220 ГОСТ 7798-70*	2	
				Материалы		
				Пиломатериалы II кат.		
				ГОСТ 8486-66	0.26	$м^3$
				Пиломатериалы III кат.		
				ГОСТ 8486-66	0.48	$м^3$
				Клей	11.1	кг

ФОРМАТ		ПОЗИЦ.	ОБОЗНАЧЕНИЕ	НАИМЕНОВАНИЕ	КОЛ.	ПРИМЕЧ.
				1.262-1.4 1-02		
				Детали		
А3		5	1.262-1.4 1.3-02	Клееный пакет		
				ОКП-9-10	1	
А4		6	1.262-1.4 1.4	Опорный стержень ОС-1	8	
А4		7	1.262-1.4 1.5-02	Клиновая подкладка		
				КП-3	3	
				Стандартные изделия		
		8		Болт М12×240 ГОСТ 7798-70*	2	
				Материалы		
				Пиломатериалы II кат.		
				ГОСТ 8486-66	0.3	$м^3$
				Пиломатериалы III кат.		
				ГОСТ 8486-66	0.56	$м^3$
				Клей	12.9	кг.
				1.262-1.4 1-03		
				Детали		
А3		5	1.262-1.4 1.3-03	Клееный пакет		
				ОКП-9-12.5	1	
А4		6	1.262-1.4 1.4	Опорный стержень ОС-1	8	
А4		7	1.262-1.4 1.5-03	Клиновая подкладка		
				КП-4	2	

Формат		Позиц.	Обозначение	Наименование	Кол.	Примеч.
				Стандартные изделия		
		8		Болт М12×260 ГОСТ		
				7798-70*	2	
				Материалы		
				Пиломатериалы II кат.		
				ГОСТ 8486-66	0.35	$м^3$
				Пиломатериалы, III кат.		
				ГОСТ 8486-66	0.64	$м^3$
				Клей	15	кг
				1.262-1.4 1-04		
				Детали		
А3		5	1.262-1.4 1.3-04	Клееный пакет		
				ОКП-12-6	1	
А4		6	1.262-1.4 1.4-01	Опорный стержень ОС-2	8	
А4		7		Клиновая подкладка		
			1.262-1.4 1.5-01	КП-2	2	
				Стандартные изделия		
		8		Болт М12×220		
				ГОСТ 7798-70*	2	
				Материалы		
				Пиломатериалы II кат.		
				ГОСТ 8486-66	0.45	$м^3$
				Пиломатериалы III кат.		
				ГОСТ 8486-66	0.74	$м^3$

ФОРМАТ		ПОЗИЦ.	ОБОЗНАЧЕНИЕ	НАИМЕНОВАНИЕ	КОЛ.	ПРИМЕЧ.
				КЛЕЙ	17.9	КГ.
				1.262-1.4 1-05		
				ДЕТАЛИ		
А3		5	1.262-1.4 1.3-05	КЛЕЕНЫЙ ПАКЕТ		
				ОКП-12-7.5	1	
А4		6	1.262-1.4 1.4-01	ОПОРНЫЙ СТЕРЖЕНЬ		
				ОС-2	8	
А4		7		КЛИНОВАЯ ПОДКЛАДКА		
			1.262-1.4 1.5-02	КП-3	2	
				СТАНДАРТНЫЕ ИЗДЕЛИЯ		
		8		БОЛТ М12×240		
				ГОСТ 7798-70*	2	
				МАТЕРИАЛЫ		
				ПИЛОМАТЕРИАЛЫ II КАТ.	0.53	$м^3$
				ГОСТ 8486-66		
				ПИЛОМАТЕРИАЛЫ III КАТ.		
				ГОСТ 8486-66	0.87	$м^3$
				КЛЕЙ	20.7	КГ.
				1.262-1.4 1-06		
				ДЕТАЛИ		
А3		5	1.262-1.4 1.3-06	КЛЕЕНЫЙ ПАКЕТ		
				ОКП-12-10	1	
А4		6	1.262-1.4 1.4-02	ОПОРНЫЙ СТЕРЖЕНЬ ОС-3	8	

Формат		Позиц.	Обозначение	Наименование	Кол.	Примеч.
А4		7	1.262-1.4 1.5-02	Клиновая подкладка		
				КП-3	2	
				Стандартные изделия		
		8		Болт М 12×240		
				ГОСТ 7798-70*	2	
				Материалы		
				Пиломатериалы II кат.		
				ГОСТ 8486-66	0.67	$м^3$
				Пиломатериалы III кат.		
				ГОСТ 8486-66	0.94	$м^3$
				Клей	24	кг.
				1.262-1.4 1-07		
				Детали		
А3		5	1.262-1.4 1.3-07	Клееный пакет		
				ОКП-12-12.5	1	
А4		6	1.262-1.4 1.4-02	Опорный стержень		
				ОС-3	8	
А4		7	1.262-1.4 1.5-04	Клиновая подкладка		
				КП-4	2	
				Стандартные изделия		
		8		Болт М 12×260		
				ГОСТ 7798-70*	2	

Формат		Позиц.	Обозначение	Наименование	Кол.	Примеч.
				Материалы		
				Пиломатериалы II кат.		
				ГОСТ 8486-66	0.77	$м^3$
				Пиломатериалы III кат.		
				ГОСТ 8486-66	1.08	$м^3$
				Клей	27.8	кг
				1.262-1.4 1-08		
				Детали		
А3		5	1.262-1.4 1.3-08	Клееный пакет		
				ДКП-15-6	1	
А4		6	1.262-1.4 1.4-03	Дюбельный стержень		
				ДС-4	8	
А4		7	1.262-1.4 1.5-01	Клиновая подкладка		
				КП-2	2	
				Стандартные изделия		
		8		Болт М12×220		
				ГОСТ 7798-70*	2	
				Материалы		
				Пиломатериалы II кат.		
				ГОСТ 8486-66	0.85	$м^3$
				Пиломатериалы III кат.		
				ГОСТ 8486-66	1.06	$м^3$
				Клей	28.7	кг

Формат	Зона	Позиция	Обозначение	Наименование	Кол.	Примеч.
				1.262-1.У 1-09		
				Детали		
А3		5	1.262-1.4 1.3-09	Клеевый пакет		
				ОКП-15-7.5	1	
А4		6	1.262-1.4 1.4-03	Опорный стержень		
				ОС-4	8	
А4		7	1.262-1.4 1.5-02	Клиновая подкладка		
				КП-3	2	
				Стандартные изделия		
		8		Болт М12×240		
				ГОСТ 7798-70*	2	
				Материалы		
				Пиломатериалы II кат.		
				ГОСТ 8486-66	1.0	$м^3$
				Пиломатериалы III кат.		
				ГОСТ 8486-66	1.25	$м^3$
				Клей	33.8	кг.
				1.262-1.4 1-10		
				Детали		
А3		5	1.262-1.4 1.3-10	Клеевый пакет		
				ОКП-15-10	1	
А4		6	1.262-1.4 1.4-04	Опорный стержень		
				ОС-5	8	
А4		7	1.262-1.4 1.5-02	Клиновая подкладка		
				КП-3	2	

Формат		Позиц.	Обозначение	Наименование	Кол.	Примеч.
				Стандартные изделия		
		8		Болт М 12×240		
				ГОСТ 7798-70*	2	
				Материалы		
				Пиломатериалы II кат.		
				ГОСТ 8486-66	1.0	$м^3$
				Пиломатериалы III кат.		
				ГОСТ 8486-66	1.58	$м^3$
				Клей	38.7	кг.
				1.262-1.4 1-11		
				Детали		
А3		5	1.262-1.4 1.3-11	Клееный пакет		
				ОКП-15-12.5	1	
А4		6	1.262-1.4 1.4-04	Опорный стержень		
				ОС-5	8	
А4		7	1.262-1.4 1.5-03	Клиновая подкладка		
				КП-4	2	
				Стандартные изделия		
		8		Болт М 12×260		
				ГОСТ 7798-70*	2	
				Материалы		
				Пиломатериалы II кат.		
				ГОСТ 8486-66	1.15	$м^3$
				Пиломатериалы III кат		

Формат		Позиция	Обозначение	Наименование	Кол.	Примеч.
				ГОСТ 8486-66	1.83	$м^3$
				Клей	44.7	кг.
				1.262-1.4 1-12		
				Детали		
А3		5	1.262-1.4 1.3-12	Клееный пакет		
				ОКП-18-6	1	
А4		6	1.262-1.4 1.4-05	Опорный стержень		
				ОС-6	12	
А4		7	1.262-1.4 1.5-01	Клиновая подкладка		
				КП-2	2	
				Стандартные изделия		
		8		Болт М 12×220		
				ГОСТ 7798-70*	2	
				Материалы		
				Пиломатериалы II кат.		
				ГОСТ 8486-66	1.19	$м^3$
				Пиломатериалы III кат.		
				ГОСТ 8486-66		
				Клей	42	кг
				1.262-1.4 1-13		
				Детали		
А3		5	1.262-1.4 1.3-13	Клееный пакет		
				ОКП-18-7.5	1	

Формат	Зона	Позиц.	Обозначение	Наименование	Кол.	Примеч.
А4		6	1.262-1.4 1.4-05	Опорный стержень		
				ОС-6	12	
А4		7	1.262-1.4 1.5-02	Клиновая подкладка		
				КП-3	2	
				Стандартные изделия		
		8		Болт М 12×240		
				ГОСТ 7798-70*	2	
				Материалы		
				Пиломатериалы II кат.		
				ГОСТ 8486-66	1.4	$м^3$
				Пиломатериалы III кат.		
				ГОСТ 8486-66	1.9	$м^3$
				Клей	49.5	кг.
				1.262-1.4 1-14		
				Детали		
А3		5	1.262-1.4 1.3-14	Клеевый пакет		
				ОКП-18-10	1	
А4		6	1.262-1.4 1.4-06	Опорный стержень		
				ОС-7	12	
А4		7	1.262-1.4 1.5-02	Клиновая подкладка		
				КП-3	2	
				Стандартные изделия		
		8		Болт М 12×240		
				ГОСТ 7798-70*	2	

ФОРМАТ		ПОЗИЦ.	ОБОЗНАЧЕНИЕ	НАИМЕНОВАНИЕ	КОЛ.	ПРИМЕЧ.
				МАТЕРИАЛЫ		
				ПИЛОМАТЕРИАЛЫ II КАТ.		
				ГОСТ 8486-66	1.6	$м^3$
				ПИЛОМАТЕРИАЛЫ III КАТ.		
				ГОСТ 8486-66	2.2	$м^3$
				КЛЕЙ	57	кг.
				1.262-1.4 1-15		
				ДЕТАЛИ		
А3		5	1.262-1.4 1.3-15	КЛЕЕНЫЙ ПАКЕТ		
				ОКП-18-12.5	1	
А4		6	1.262-1.4 1.4-06	ОПОРНЫЙ СТЕРЖЕНЬ		
				ОС-3	12	
А4		7	1.262-1.4 1.5-03	КЛИНОВАЯ ПОДКЛАДКА		
				КП-4	2	
				СТАНДАРТНЫЕ ИЗДЕЛИЯ		
		8		БОЛТ М12×260		
				ГОСТ 7798-70*	2	
				МАТЕРИАЛЫ		
				ПИЛОМАТЕРИАЛЫ II КАТ.		
				ГОСТ 8486-66	1.84	$м^3$
				ПИЛОМАТЕРИАЛЫ III КАТ.		
				ГОСТ 8486-66	2.53	$м^3$
				КЛЕЙ	55.6	кг.

ФОРМАТ		ПОЗИЦ.	ОБОЗНАЧЕНИЕ	НАИМЕНОВАНИЕ	КОЛ.	ПРИМЕЧ.
				1.262-1.4 1-16		
				Детали		
А3		5	1.262-1.4 1.3-16	Клееный пакет		
				ОКП-21-6	1	
А4		6	1.262-1.4 1.4-07	Опорный стержень		
				ОС-8	12	
А4		7	1.262-1.4 1.5-01	Клиновая подкладка		
				КП-2	2	
				Стандартные изделия		
		8		Болт М 12×220		
				ГОСТ 7798-70*	2	
				Материалы		
				Пиломатериалы II кат.		
				ГОСТ 8486-66	1.58	$м^3$
				Пиломатериалы III кат.		
				ГОСТ 8486-66	2.27	$м^3$
				Клей	57.8	кг.
				1.262-1.4 1-17		
				Детали		
А3		5	1.262-1.4 1.3-17	Клееный пакет		
				ОКП-21-75	1	
А4		6	1.262-1.4 1.4-07	Опорный стержень ОС-8	12	

ФОРМ.		ПОЗИЦ.	ОБОЗНАЧЕНИЕ	НАИМЕНОВАНИЕ	КОЛ.	ПРИМЕЧ
А4		7	1.262-1.4 1.5-02	Клиновая подкладка		
				КП-3	2	
				Стандартные изделия		
		8		Болт М 12×240		
				ГОСТ 7798-70*	2	
				Материалы		
				Пиломатериал II кат.		
				ГОСТ 8486-66	1.86	$м^3$
				Пиломатериал III кат.		
				ГОСТ 8486-66	2.67	$м^3$
				Клей	68	кг.
				1.262-1.4 1-18		
				Детали		
А3		5	1.262-1.4 1.3-18	Клееный пакет		
				ОКП-21-10	1	
А4		6	1.262-1.4 1.4-08	Опорный стержень		
				ОС-9	12	
А4		7	1.262-1.4 1.5-02	Клиновая подкладка		
				КП-3	2	
				Стандартные изделия		
		8		Болт М 12×240		
				ГОСТ 7798-70*	2	

Позиц.	Обозначение	Наименование	Кол.	Примеч.
		Материалы		
		Пиломатериалы II кат.		
		ГОСТ 8486-66	2.09	$м^3$
		Пиломатериалы III кат.		
		ГОСТ 8486-66	3.02	$м^3$
		Клей	76.7	кг.
		1.262-1.4 1-19		
		Детали		
5	1.262-1.4 1.3-19	Клееный пакет		
		ОКП-21-12.5	1	
6	1.262-1.4 1.4-08	Опорный стержень		
		ОС-9	12	
7	1.262-1.4 1.5-03	Клиновая подкладка		
		КП-4	2	
		Стандартные изделия		
8		Болт М 12×260	2	
		Материалы		
		Пиломатериалы II кат.		
		ГОСТ 8486-66	2.41	$м^3$
		Пиломатериалы III кат.		
		ГОСТ 8486-66	3.48	$м^3$
		Клей	88.4	кг.

Форм.		Позиц.	Обозначение	Наименование	Кол.	Примеч.
				1.262-1.4 1-20		
				Детали		
А3		5	1.262-1.4 1.3-20	Клееный пакет		
				ОКП-24-6	1	
А4		6	1.262-1.4 1.4-09	Опорный стержень		
				ОС-10	12	
А4		7	1.262-1.4 1.5-01	Клиновая подкладка		
				КП-2	2	
				Стандартные изделия		
		8		Болт М 12×220		
				ГОСТ 7798-70*	2	
				Материалы		
				Пиломатериалы II кат.		
				ГОСТ 8486-66	2.02	$м^3$
				Пиломатериалы III кат.		
				ГОСТ 8486-66	3.15	$м^3$
				Клей	77.6	кг.
				1.262-1.4 1-21		
				Детали		
А3		5	1.262-1.4 1.3-21	Клееный пакет		
				ОКП-24-7.5	1	
А4		6	1.262-1.4 1.4-09	Опорный стержень ОС-6	12	

Форм.		Поз.	Обозначение	Наименование	Кол.	Примеч.
А4		7	1.262-1.4 1.5-02	Клиновая подкладка		
				КП-3	2	
				Стандартные изделия		
		8		Болт М 12×240		
				ГОСТ 7798-70*	2	
				Материалы		
				Пиломатериалы II кат.		
				ГОСТ 8486-66	2.38	$м^3$
				Пиломатериалы III кат.		
				ГОСТ 8486-66	3.71	$м^3$
				Клей	91.4	кг.
				1.262-1.4 1-22		
				Детали		
А3		5	1.262-1.4 1.3-22	Клееный пакет		
				ОКП-24-10	1	
А4		6	1.262-1.4 1.4-10	Опорный стержень		
				ОС-11	12	
А4		7	1.262-1.4 1.5-02	Клиновая подкладка		
				КП-3		
				Стандартные изделия		
		8		Болт М 12×240		
				ГОСТ 7798-70	2	

Форм.		Позиц.	Обозначение	Наименование	Кол.	Примеч.
				Материалы		
				Пиломатериалы II кат.		
				ГОСТ 8486-66	2.65	$м^3$
				Пиломатериалы III кат.		
				ГОСТ 8486-66	3.97	$м^3$
				Клей	99.3	кг
				1.262-1.4 1-23		
				Детали		
А3		5	1.262-1.4 1.3-23	Клееный пакет		
				ОКП-24-12.5	1	
А4		6	1.262-1.4 1.4-10	Упорный стержень		
				ОС-11	12	
А4		7	1.262-1.4 1.5-03	Клиновая подкладка		
				КП-4	2	
				Стандартные изделия		
		8		Болт М 12×260		
				ГОСТ 7798-70*	2	
				Материалы		
				Пиломатериалы III кат.		
				ГОСТ 8486-66	3.05	$м^3$
				Пиломатериалы III кат.		
				ГОСТ 8486-66	4.58	$м^3$
				Клей	114.5	кг.

Рис. 1

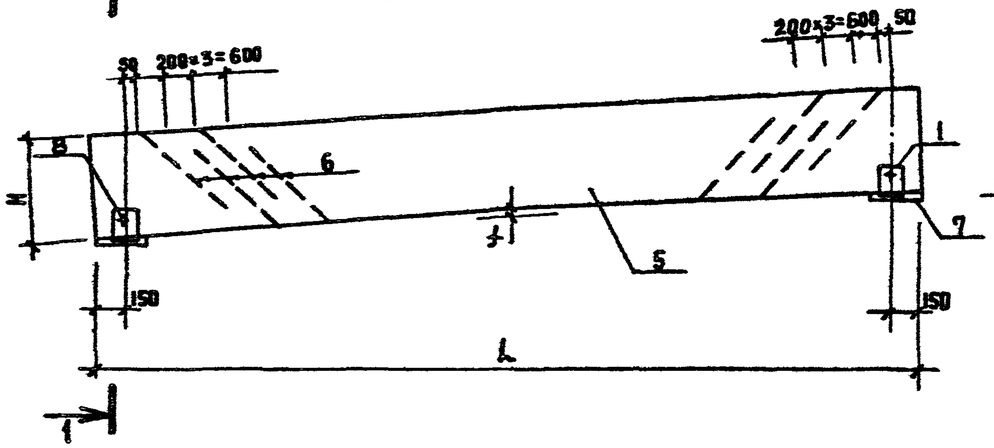

Рис. 2

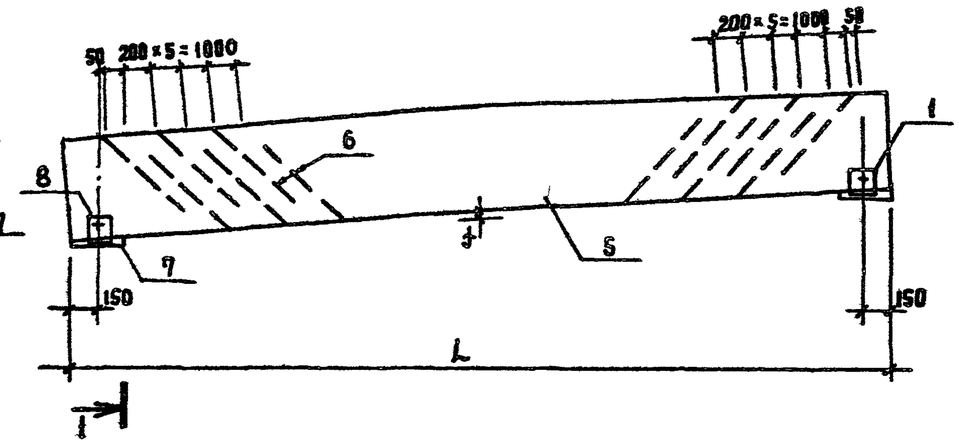

1–1

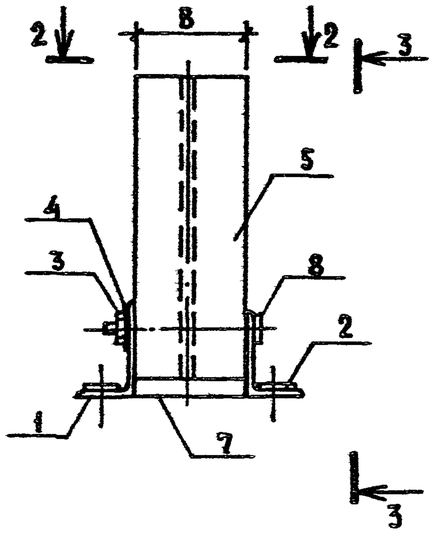

2–2

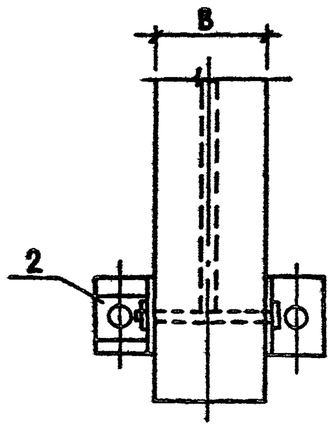

3–3

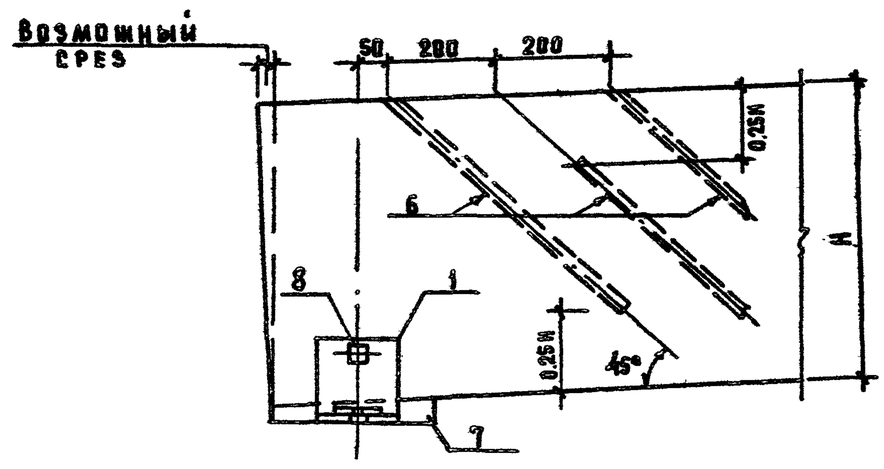

Зав.ОСК	Травуш		1.262-1.4 1.ОСБ	
Гл.инж.ОК	Миронович		Балка „ОКБ" Сборочный чертеж	Стадия: Р; Масса: см. табл.; Масштаб:
ГИП	Миронович			Лист 1; Листов 2
Ст.н.с.	Жак			ЦНИИЭП им. Б.С. Мезенцева

ОБОЗНАЧЕНИЕ	МАРКА	N N РИСУНКА	ГАБАРИТНЫЕ РАЗМЕРЫ мм.			МАССА КГ.
			L	B	H	
1.262-1.4 1.0	ОКБ-9-6	1	9300	115	560	330
- 01	ОКБ-9-7.5			140	560	400
- 02	ОКБ-9-10			165	560	462
- 03	ОКБ-9-12.5			190	560	530
- 04	ОКБ-12-6	1	12300	140	695	634
- 05	ОКБ-12-7.5			165	695	742
- 06	ОКБ-12-10			165	795	851
- 07	ОКБ-12-12.5			190	795	975
- 08	ОКБ-15-6	1	15300	140	890	1007
- 09	ОКБ-15-7.5			165	890	1183
- 10	ОКБ-15-10			165	1025	1353
- 11	ОКБ-15-12.5			190	1025	1560
- 12	ОКБ-18-6	2	18300	140	1090	1472
- 13	ОКБ-18-7.5			165	1090	1730
- 14	ОКБ-18-10			165	1255	1990
- 15	ОКБ-18-12.5			190	1255	2284
- 16	ОКБ-21-6	2	21300	140	1290	2016
- 17	ОКБ-21-7.5			165	1290	2368
- 18	ОКБ-21-10			165	1460	2668
- 19	ОКБ-21-12.5			190	1460	3069
- 20	ОКБ-24-6	2	24300	140	1520	2700
- 21	ОКБ-24-7.5			165	1520	3173
- 22	ОКБ-24-10			165	1650	3448
- 23	ОКБ-24-12.5			190	1650	3968

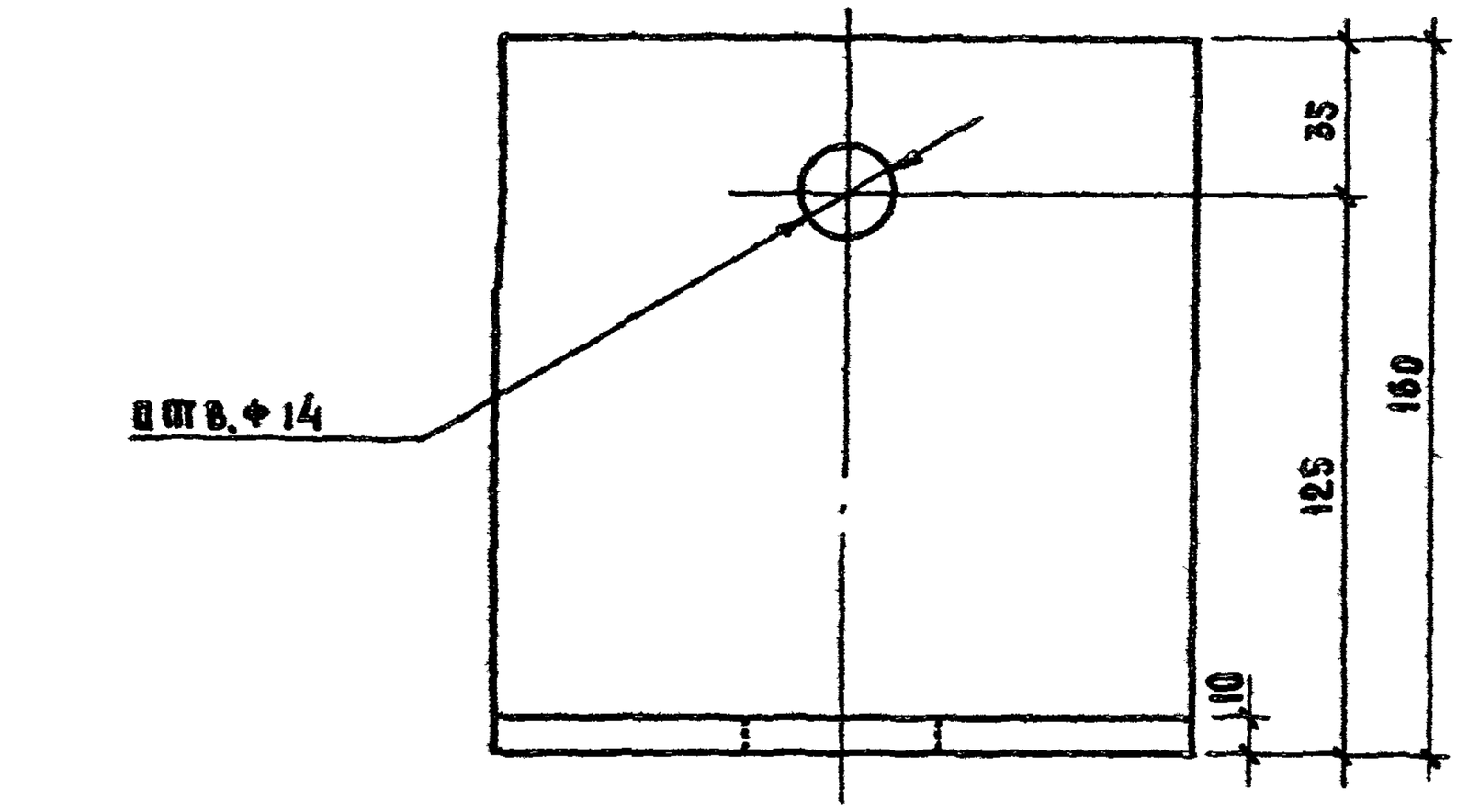

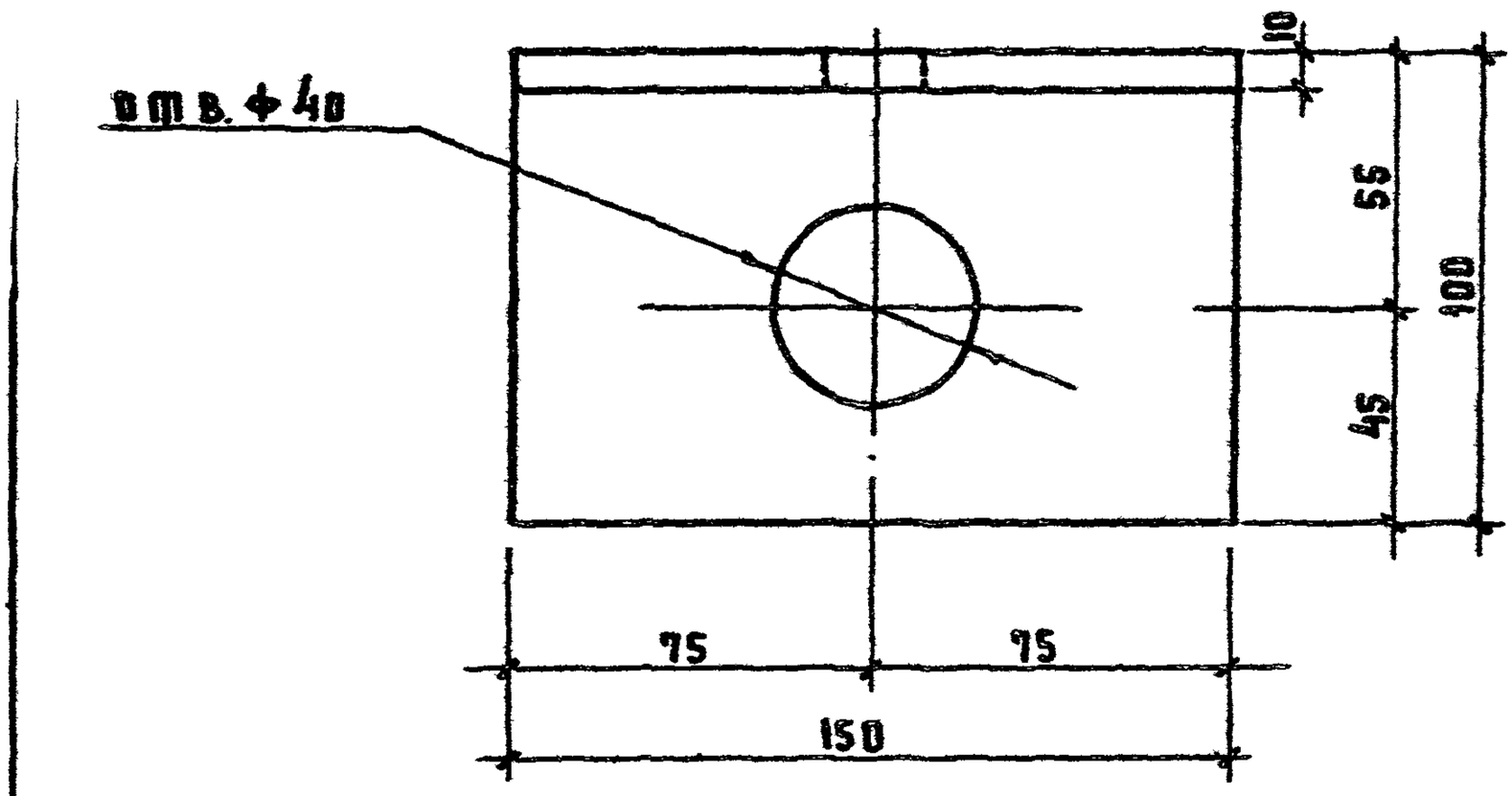

				1.262-1.4 1.1		
				БАШМАК БМ-1	СТАДИЯ	МАССА	МАСШТАБ
					Р	2.97	1:2
ЗАВ.ОСК	ТРАВУШ				ЛИСТ 1	ЛИСТОВ 1
ГА.ИНЖ ОСК	МИРОНОВИЧ					
ГИП	МИРОНОВИЧ			L 160×180×10 ГОСТ 8510-72	ЦНИИЭП им. В.С. МЕЗЕНЦЕВА	
Рук.гр.	ЖИРЯКОВА					
				В.СТ.3 ГОСТ 380-71		

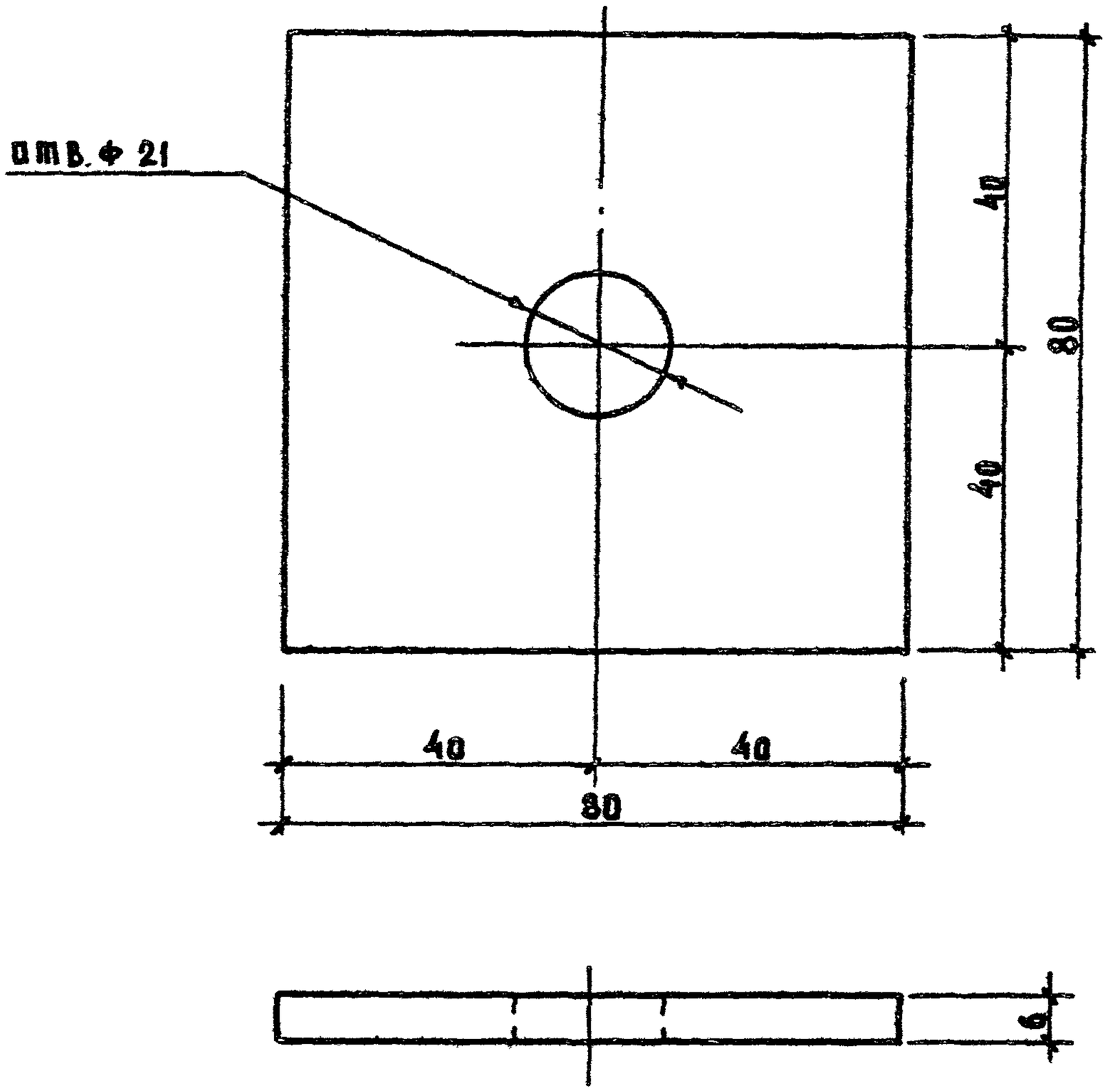

				1.262-1.4 1.2		
				Шайба ШМ-1	Стадия	Масса	Масштаб
					Р	0.3	1:1
					Лист 1	Листов 1	
Зав ОСК	Травуш			Сталь листовая ГОСТ 19903-74 В.Ст.3 ГОСТ 380-71	ЦНИИЭП им. Б.С. Мезенцева	
Гл.инж.ОСК	Миронович					
ГИП	Миронович					
Рук.гр	Мирякова					

РИС.1

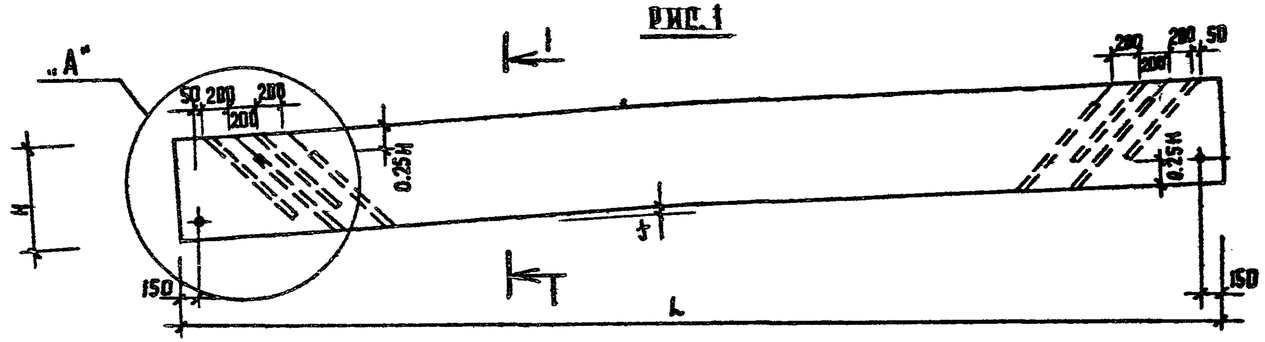

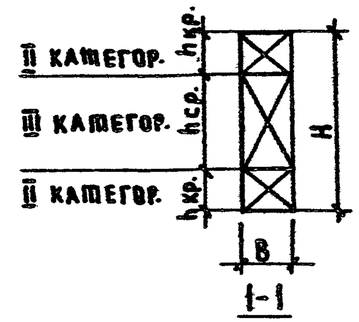

РИС.2

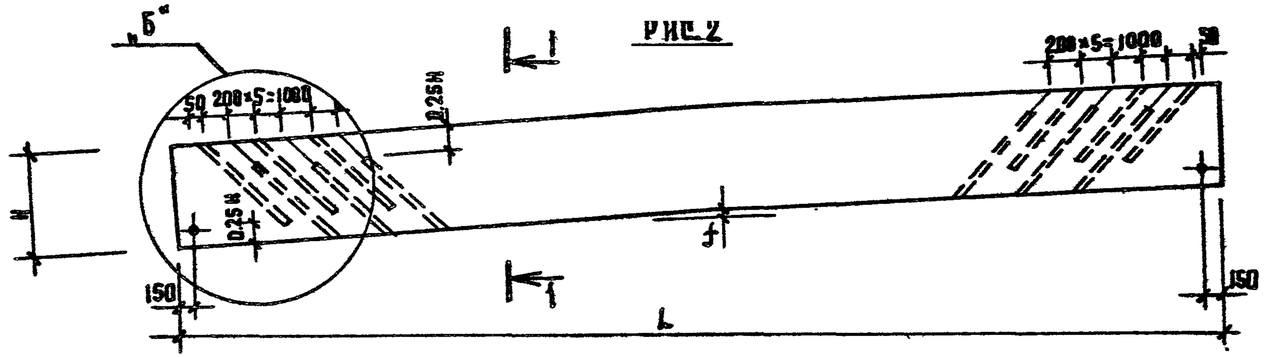

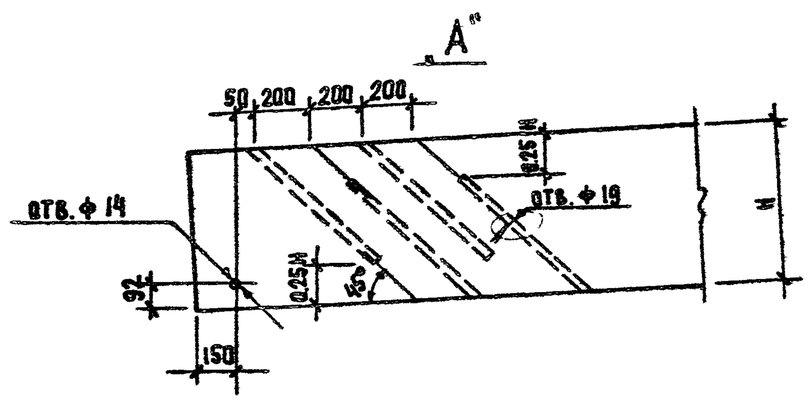

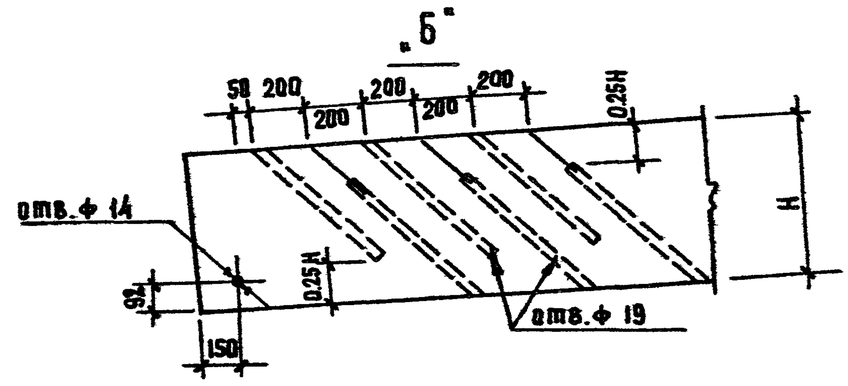

			1.262-1.4 1.3			
			БАЛКА „ОКБ" КЛЕЕНЫЙ ПАКЕТ	СТАДИЯ	МАССА	МАСШТ
				Р	см. ТАБЛИЦУ	
НАЧ. ОСК	ШРАВУШ			ЛИСТ 1	ЛИСТОВ	
ГА.ИНЖ.ОСК	МИРОНОВИЧ			ЦНИИЭП им. Б.С. МЕЗЕНЦЕВА		
ГИП	МИРОНОВИЧ					
РУК.ГР.	ШИРЯКОВА					

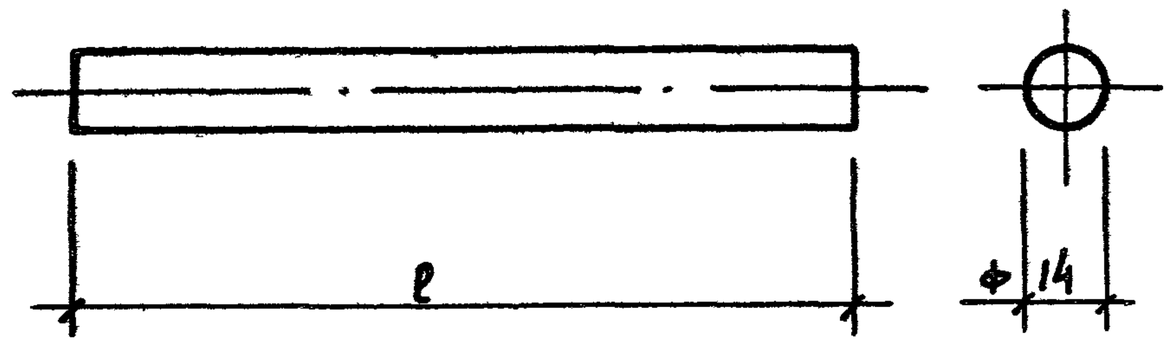

ОБОЗНАЧЕНИЕ	МАРКА	ДЛИНА ММ	МАССА КГ.	ПРИМЕЧ.
1.262-1.4 1.4	ОС-1	595	0.72	
-01	ОС-2	735	0.89	
-02	ОС-3	845	1.02	
-03	ОС-4	945	1.14	
-04	ОС-5	1090	1.32	
-05	ОС-6	1160	1.40	
-06	ОС-7	1330	1.61	
-07	ОС-8	1370	1.66	
-08	ОС-9	1550	1.87	
-09	ОС-10	1600	1.94	
-10	ОС-11	1750	2.12	

ЗАВ.ОСК	ТРАВУШ		
ГА.ИНЖ.ОС	МИРОНОВИЧ		
ГИП	МИРОНОВИЧ		
РУК.ГР.	ЖИРЯКОВА		

1.262-1.4 1.4

ОПОРНЫЙ СТЕРЖЕНЬ „ОС"

СТАДИЯ	МАССА	МАСШТАБ
Р	СМ. ТАБЛИЦУ	

ЛИСТ 1 | ЛИСТОВ 1

ГОСТ 5781-75

ЦНИИЭП им. Б.С. МЕЗЕНЦЕВА

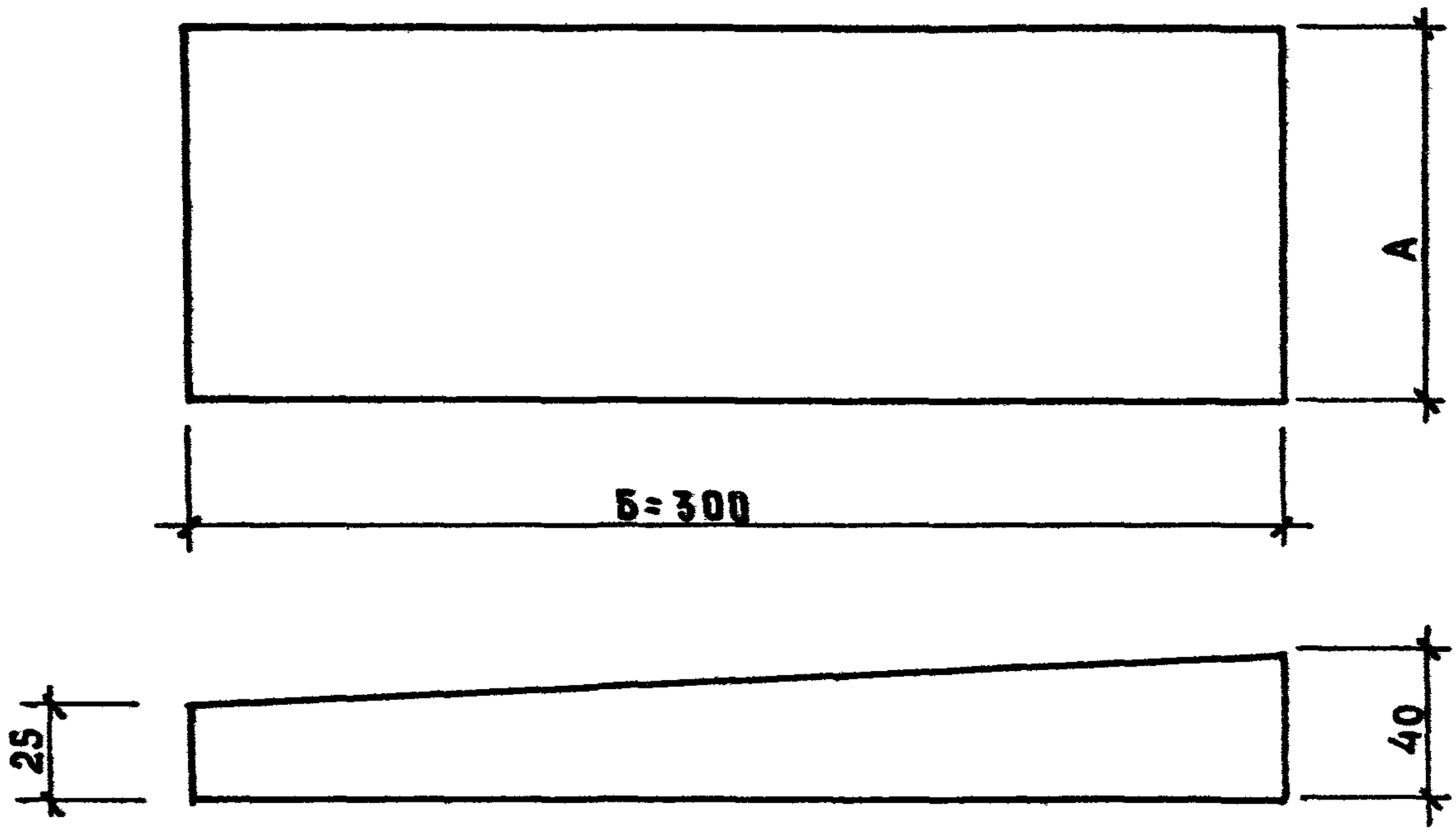

Обозначение	Марка	А мм	Б мм	Объем $м^3$
1.262-1.4 1.5	КП-1	115	300	0.000035
-01	КП-2	140	300	0.000042
-02	КП-3	165	300	0.00005
-03	КП-4	190	300	0.00006

Зав.ОСК	Травуш		
Гл.инж.ОСК	Миронович		
ГИП	Миронович		
Рук.гр.	Ширякова		

1.262-1.4 1.5

Клиновая подкладка „КП"

Стадия	Масса	Масштаб
Р	см. таблицу	
Лист 1	Листов 1	

ЦНИИЭП им. Б.С.Мезенцева

Формат		Позиц.	Обозначение	Наименование	Кол.	Примеч.
				Документация		
А3			1.262-1.4 2.ОСБ	Сборочный чертеж		
А3			1.262-1.4 0.ОТО	Техническое описание		
				Детали		
А4		1	1.262-1.4 1.1	Башмак БМ-1	4	
А4		2	1.262-1.4 1.2	Шайба ШМ-1	4	
				Стандартные изделия		
		3		Гайка М 12 ГОСТ 5915-70*	2	
		4		Шайба М12 ГОСТ 11371-68	2	
			Переменные данные для исполнений			
				1.262-1.4 2		
				Детали		
А3		5	1.262-1.4 2.1	Клееный пакет		
				КОКП-9-6	1	
А4		6	1.262-1.4 1.4	Опорный стержень ОС-1	8	
А4		9	1.262-1.4 2.2	Консольный стерж. КС-1	2	
А4		7	1.262-1.4 1.5	Клиновая подкладка		
				КП-1	2	
				Стандартные изделия		
		8		Болт М12×180 ГОСТ 9798-70*	2	

Нач. ОСК	Травуш		
Гл. инж. ОСК	Миронович		
ГИП	Миронович		
Рук. гр.	Шкоркова		

1.262-1.4 2.0

Балка „КОКБ"
Сборочный чертеж

Стадия	Лист	Листов
Р	1	17

ЦНИИЭП им. Б.С. Мезенцева

ФОРМА		ПОЗИЦ.	ОБОЗНАЧЕНИЕ	НАИМЕНОВАНИЕ	КОЛ.	ПРИМЕЧ.
				Материалы		
				Пиломатериалы II кат.		
				ГОСТ 8486-66	0.36	$м^3$
				Пиломатериалы III кат		
				ГОСТ 8486-66	0.63	$м^3$
				Клей	15	кг.
				1.262-1.4 2-01		
				Детали		
		5	1.262-1.4 2.1-01	Клееный пакет		
				КОКП-9-7.5	1	
		6	1.262-1.4 1.4	Опорный стержень ОС-1	8	
		9	1.262-1.4 2.2	Консольный стержень КС-1	2	
		7	1.262-1.4 1.5-02	Клиновая подкладка КП-2	2	
				Стандартные изделия		
		8		Болт М12×220 ГОСТ 7798-70*	2	
				Материалы		
				Пиломатериалы II кат.		
				ГОСТ 8486-66	0.42	$м^3$
				Пиломатериалы III кат.		
				ГОСТ 8486-66	0.77	$м^3$
				Клей	18	кг

ФОРМ.		ПОЗИЦ.	ОБОЗНАЧЕНИЕ	НАИМЕНОВАНИЕ	КОЛ.	ПРИМЕЧ.
				1.262-1.4 2-03		
				ДЕТАЛИ		
А3		5	1.262-1.4 2.1-02	КЛЕЕНЫЙ ПАКЕТ		
				КОКП-9-10	1	
А4		6	1.262-1.4 1.4	ОПОРНЫЙ СТЕРЖЕНЬ ОС-1	8	
А4		12	1.262-1.4 2.2	КОНСОЛЬНЫЙ СТЕРЖЕНЬ КС-1	2	
А4		7	1.262-1.4 1.5-02	КЛИНОВАЯ ПОДКЛАДКА		
				КП-3	2	
				СТАНДАРТНЫЕ ИЗДЕЛИЯ		
		8		БОЛТ М12×240 ГОСТ 7798-70*	2	
				МАТЕРИАЛЫ		
				ПИЛОМАТЕРИАЛЫ II КАТ.		
				ГОСТ 8486-66	0.48	$м^3$
				ПИЛОМАТЕРИАЛЫ III КАТ.		
				ГОСТ 8486-66	0.90	$м^3$
				КЛЕЙ	21	кг
				1.262-1.4 2-04		
				ДЕТАЛИ		
А3		5	1.262-1.4 2.1-03	КЛЕЕНЫЙ ПАКЕТ		
				КОКП-9-12.5	1	
А4		6	1.262-1.4 1.4	ОПОРНЫЙ СТЕРЖЕНЬ ОС-1	8	
А4		9	1.262-1.4 2.2	КОНСОЛЬНЫЙ СТЕРЖЕНЬ КС-1	2	
А4		7	1.262-1.4 1.5-03	КЛИНОВАЯ ПОДКЛАДКА		
				КП-4	2	

Формат		Позиц.	Обозначение	Наименование	Кол.	Примеч.
				Стандартные изделия		
		8		Болт М 12×260 ГОСТ 7798-70*	2	
				Материалы		
				Пиломатериалы II кат.		
				ГОСТ 8486-66	0.56	$м^3$
				Пиломатериалы III кат.		
				ГОСТ 8486-66	1.03	$м^3$
				Клей	24	кг.
				1.262-1.4 2-05		
				Детали		
		5	1.262-14 2.1-04	Клееный пакет		
				КОКП-12-6	1	
		6	1.262-1.4 1.4-01	Опорный стержень ОС-2	8	
		9	1.262-1.4 2.2-01	Консольный стержень КС-2	2	
		7	1.262-1.4 1.5-01	Клиновая подкладка		
				КП-2	2	
				Стандартные изделия		
		8		Болт М 12×220 ГОСТ 7798-70*	2	
				Материалы		
				Пиломатериалы II кат.		
				ГОСТ 8486-66	0.66	$м^3$
				Пиломатериалы III кат.		
				ГОСТ 8486-66	1.08	$м^3$
				Клей	26	кг.

ПОЗИЦ.	ОБОЗНАЧЕНИЕ	НАИМЕНОВАНИЕ	КОЛ.	ПРИМЕЧ.
		1.262-1.4 2-05		
		ДЕТАЛИ		
5	1.262-1.4 2.1-05	КЛЕЕНЫЙ ПАКЕТ		
		КОКП-12-7.5	1	
6	1.262-1.4 1.4-01	ОПОРНЫЙ СТЕРЖЕНЬ ОС-2	8	
9	1.262-1.4 2.2-01	КОНСОЛЬНЫЙ СТЕРЖЕНЬ КС-2	2	
7	1.262-1.4 1.5-02	КЛИНОВАЯ ПОДКЛАДКА		
		КП-3	2	
		СТАНДАРТНЫЕ ИЗДЕЛИЯ		
8		БОЛТ М12×240 ГОСТ 7798-70*	2	
		МАТЕРИАЛЫ		
		ПИЛОМАТЕРИАЛЫ II КАТ.		
		ГОСТ 8486-66	0.78	$м^3$
		ПИЛОМАТЕРИАЛЫ III КАТ.		
		ГОСТ 8486-66	1.27	$м^3$
		КЛЕЙ	30.8	КГ.
		1.262-1.4 2-06		
		ДЕТАЛИ		
5	1.262-1.4 2.1-06	КЛЕЕНЫЙ ПАКЕТ		
		КОКП-12-10	1	
6	1.262-1.4 1.4-02	ОПОРНЫЙ СТЕРЖЕНЬ ОС-3	8	
9	1.262-1.4 2.2-02	КОНСОЛЬНЫЙ СТЕРЖЕНЬ КС-3	2	
7	1.262-1.4 1.5-02	КЛИНОВАЯ ПОДКЛАДКА		
		КП-3	2	

Формат		Позиц.	Обозначение	Наименование	Кол.	Примеч.
				Стандартные изделия		
		8		Болт М 12×240 ГОСТ 7798-70*	2	
				Материалы		
				Пиломатериалы II кат.		
				ГОСТ 8486-66	0.98	$м^3$
				Пиломатериалы III кат.		
				ГОСТ 8486-66	1.38	$м^3$
				Клей	35.5	кг.
				1.262-1.4 2-07		
				Детали		
А3		5	1.262-1.4 2.1-07	Клееный пакет		
				КОКП-12-12.5	1	
А4		6	1.262-1.4 1.4-02	Опорный стержень ОС-3	8	
А4		9	1.262-1.4 2.2-02	Консольный стержень КС-3	2	
А4		7	1.262-1.4 1.5-03	Клиновая подкладка		
				КП-4	2	
				Стандартные изделия		
		8		Болт М 12×260 ГОСТ 7798-70*	2	
				Материалы		
				Пиломатериалы II кат.		
				ГОСТ 8486-66	1.13	$м^3$
				Пиломатериалы III кат.		
				ГОСТ 8486-66	1.58	$м^3$
				Клей	40.5	кг

Формат		Позиц.	Обозначение	Наименование	Кол.	Примеч.
				1.262-1.4 2-08		
				Детали		
А3		5	1.262-1.4 2.1-08	Клееный пакет		
				КОКП-15-6	1	
А4		6	1.262-1.4·1.4-03	Опорный стержень ОС-4	8	
А4		9	1.262-1.4 2.2-03	Консольный стержень КС-4	2	
А4		7	1.262-1.4 1.5-01	Клиновая подкладка		
				КП-2	2	
				Стандартные изделия		
		8		Болт М12×220 ГОСТ 7798-70*	2	
				Материалы		
				Пиломатериалы II кат.		
				ГОСТ 8486-66	1.17	$м^3$
				Пиломатериалы III кат.		
				ГОСТ 8486-66	1.46	$м^3$
				Клей	39.5	кг.
				1.262-1.4 2-09		
				Детали		
А3		5	1.262-1.4 2.1-09	Клееный пакет		
				КОКП-15-7.5	1	
А4		6	1.262-1.4 1.4-03	Опорный стержень ОС-4	8	
А4		9	1.262-1.4 2.2-03	Консольный стержень КС-4	2	
А4		7	1.262-1.4 1.5-02	Клиновая подкладка		
				КП-3	1	

Формат		Позиц.	Обозначение	Наименование	Кол.	
				Стандартные изделия		
		8		Болт М 12×240 ГОСТ 7798-70*	2	
				Материалы		
				Пиломатериалы II кат.		
				ГОСТ 8486-66	1.37	$м^3$
				Пиломатериалы III кат.		
				ГОСТ 8486-66	1.72	$м^3$
				Клей	46.5	кг.
				1.262-1.4 2-10		
				Детали		
А3		5	1.262-1.4 2.1-10	Клееный пакет		
				КОКП-15-10	1	
А4		6	1.262-1.4 1.4-04	Опорный стержень ОС-5	8	
А4		9	1.262-1.4 2.2-04	Консольный стержень КС-5	2	
А4		7	1.262-1.4 1.5-02	Клиновая подкладка		
				КП-3	2	
				Стандартные изделия		
		8		Болт М 12×240 ГОСТ 7798-70*	2	
				Материалы		
				Пиломатериалы II кат.		
				ГОСТ 8486-66	1.37	м
				Пиломатериалы III кат.		
				ГОСТ 8486-66	2.17	м
				Клей	53.1	кг

Формат		Позиц.	Обозначение	Наименование	Кол.	Примеч.
				1.262-1.4 2-11		
				Детали		
А3		5	1.262-1.4 2.1-11	Клееный пакет		
				КОКП-15-12.5	1	
А4		6	1.262-1.4 1.4-04	Опорный стержень ОС-5	8	
А4		9	1.262-1.4 2.2-04	Консольный стержень КС-5	2	
А4		7	1.262-1.4 1.5-03	Клиновая подкладка		
				КП-4	2	
				Стандартные изделия		
		8		Болт М 12×260 ГОСТ 7798-70*	2	
				Материалы		
				Пиломатериалы II кат.		
				ГОСТ 8486-66	1.58	$м^3$
				Пиломатериалы III кат.		
				ГОСТ 8486-66	2.51	$м^3$
				Клей	61.4	кг
				1.262-1.4 2-12		
				Детали		
А3		5	1.262-1.4 2-12	Клееный пакет		
				КОКП-18-6	1	
А4		6	1.262-1.4 1.4-05	Опорный стержень ОС-6	12	
А4		9	1.262-1.4 2.2-05	Консольный стержень КС-6	2	
А4		7	1.262-1.4 1.5-01	Клиновая подкладка		
				КП-2	2	

ФОРМ.		ПОЗИЦ.	ОБОЗНАЧЕНИЕ	НАИМЕНОВАНИЕ	КОЛ.	ПРИМЕЧ.
				Стандартные изделия		
		8		Болт М12×220 ГОСТ 7798-70*	2	
				Материалы		
				Пиломатериалы II кат.		
				ГОСТ 8486-66	1.56	$м^3$
				Пиломатериалы III кат.		
				ГОСТ 8486-66	2.11	$м^3$
				Клей	55.1	кг.
				1.262-1.4 2-13		
				Детали		
А3		5	1.262-1.4 2.1-13	Клееный пакет		
				КОКП-18-7,5	1	
А4		6	1.262-1.4 1.4-05	Опорный стержень ОС-6	12	
А4		9	1.262-1.4 2.2-05	Консольный стержень КС-6	2	
А4		7	1.262-1.4 1.5-02	Клиновая подкладка		
				КП-3	2	
				Стандартные изделия		
		8		Болт М12×240 ГОСТ 7798-70*	2	
				Материалы		
				Пиломатериалы II кат.		
				ГОСТ 8486-66	1.84	$м^3$
				Пиломатериалы III кат.		
				ГОСТ 8486-66	2.49	$м^3$
				Клей	65	кг

ФОРМ.		ПОЗИЦ.	ОБОЗНАЧЕНИЕ	НАИМЕНОВАНИЕ	КОЛ.	ПРИМЕЧ.
				1.262-1.4 2-14		
				ДЕТАЛИ		
А3		5	1.262-1.4 2.1-14	КЛЕЕНЫЙ ПАКЕТ		
				КОКП -18-10	1	
А4		6	1.262-1.4 1.4-06	ОПОРНЫЙ СТЕРЖЕНЬ ОС-7	12	
А4		9	1.262-1.4 2.2-06	КОНСОЛЬНЫЙ СТЕРЖЕНЬ КС-7	2	
А4		7	1.262-1.4 1.5-02	КЛИНОВАЯ ПОДКЛАДКА		
				КП-3	2	
				СТАНДАРТНЫЕ ИЗДЕЛИЯ		
		8		БОЛТ М12×240 ГОСТ 7798-70*	2	
				МАТЕРИАЛЫ		
				ПИЛОМАТЕРИАЛЫ II КАТ.		
				ГОСТ 8486-66	2.1	$м^3$
				ПИЛОМАТЕРИАЛЫ III КАТ.		
				ГОСТ 8486-66	2.88	$м^3$
				КЛЕЙ	4.1	КГ
				1.262-1.4 2-15		
				ДЕТАЛИ		
А3		5	1.262-1.4 2.1-15	КЛЕЕНЫЙ ПАКЕТ		
				КОКП - 18-12.5	1	
А4		6	1.262-1.4 1.4-06	ОПОРНЫЙ СТЕРЖЕНЬ ОС-7	12	
А4		9	1.262-1.4 2.2-06	КОНСОЛЬНЫЙ СТЕРЖЕНЬ КС-7	2	
А4		7	1.262-1.4 1.5-03	КЛИНОВАЯ ПОДКЛАДКА		
				КП-4	2	

ФОРМ.		ПОЗИЦ.	ОБОЗНАЧЕНИЕ	НАИМЕНОВАНИЕ	КОЛ.	ПРИМЕ
				СТАНДАРТНЫЕ ИЗДЕЛИЯ		
		8		Болт М12×260 ГОСТ 7798-70*	2	
				МАТЕРИАЛЫ		
				ПИЛОМАТЕРИАЛЫ II КАТ.		
				ГОСТ 8486-66	2.41	$м^3$
				ПИЛОМАТЕРИАЛЫ III КАТ.		
				ГОСТ 8486-66	3.32	$м^3$
				КЛЕЙ	86	кг.
				1.262-1.4 2-16		
				ДЕТАЛИ		
А3		5	1.262-1.4 2.1-16	КЛЕЕНЫЙ ПАКЕТ		
				КОКП-21-6	1	
А4		6	1.262-1.4 1.4-07	ОПОРНЫЙ СТЕРЖЕНЬ ОС-8	12	
А4		9	1.262-1.4 2.2-07	КОНСОЛЬНЫЙ СТЕРЖЕНЬ КС-8	2	
А4		7	1.262-1.4 1.5-01	КЛИНОВАЯ ПОДКЛАДКА		
				КП-2	2	
				СТАНДАРТНЫЕ ИЗДЕЛИЯ		
		8		Болт М 12×220 ГОСТ 7798-70*	2	
				МАТЕРИАЛЫ		
				ПИЛОМАТЕРИАЛЫ II КАТ.		
				ГОСТ 8486-66	2.0	$м^3$
				ПИЛОМАТЕРИАЛЫ III КАТ.		
				ГОСТ 8486-66	2.88	$м^3$
				КЛЕЙ	73.2	кг.

Формат	Зона	Поз.	Обозначение	Наименование	Кол.	Примеч.
				1.262-1.4 2-17		
				Детали		
А3		5	1.262-1.4 2.1-17	Клееный пакет		
				КОКП-21-7.5	1	
А4		6	1.262-1.4 1.4-07	Опорный стержень ОС-8	12.	
А4		9	1.262-1.4 2.2-07	Консольный стержень КС-8	2	
А4		7	1.262-1.4 1.5-02	Клиновая подкладка		
				КП-3	2	
				Стандартные изделия		
		8		Болт М 12х240 ГОСТ 7798-70*	2	
				Материалы		
				Пиломатериалы II кат.		
				ГОСТ 8486-66	2.36	$м^3$
				Пиломатериалы III кат.		
				ГОСТ 8486-66	3.39	$м^3$
				Клей	86.3	кг
				1.262-1.4 2-18		
				Детали		
А3		5	1.262-1.4 2.1-18	Клееный пакет		
				КОКП-21-10	1	
А4		6	1.262-1.4 1.4-08	Опорный стержень ОС-9	12	
А4		9	1.262-1.4 2.2-08	Консольный стержень КС-9	2	
А4		7	1.262-1.4 1.5-02	Клиновая подкладка		
				КП-3	2	

ФОРМАТ		ПОЗИЦ.	ОБОЗНАЧЕНИЕ	НАИМЕНОВАНИЕ	КОЛ.	ПРИМЕЧ.
				СТАНДАРТНЫЕ ИЗДЕЛИЯ		
		8		БОЛТ М 12×240 ГОСТ 7798-70*	2	
				МАТЕРИАЛЫ		
				ПИЛОМАТЕРИАЛЫ II КАТ.		
				ГОСТ 8486-66	2.65	$м^3$
				ПИЛОМАТЕРИАЛЫ III КАТ.		
				ГОСТ 8486-66	3.83	$м^3$
				КЛЕЙ	97.2	КГ.
				1.262-1.4 2-19		
				ДЕТАЛИ		
А3		5	1.262-1.4 2.1-19	КЛЕЕНЫЙ ПАКЕТ		
				КОКП-21-12.5	1	
А4		6	1.262-1.4 1.4-08	ОПОРНЫЙ СТЕРЖЕНЬ ОС-9	12	
А4		9	1.262-1.4 2.2-08	КОНСОЛЬНЫЙ СТЕРЖЕНЬ КС-9	2	
А4		7	1.262-1.4 1.5-03	КЛИНОВАЯ ПОДКЛАДКА		
				КП-4	2	
				СТАНДАРТНЫЕ ИЗДЕЛИЯ		
		8		БОЛТ М 12×260 ГОСТ 7798-70*	2	
				МАТЕРИАЛЫ		
				ПИЛОМАТЕРИАЛЫ II КАТ.		
				ГОСТ 8486-66	3.06	$м^3$
				ПИЛОМАТЕРИАЛЫ III КАТ.		
				ГОСТ 8486-66	4.41	$м^3$
				КЛЕЙ	112.1	КГ.

ФОРМАТ		ПОЗИЦ.	ОБОЗНАЧЕНИЕ	НАИМЕНОВАНИЕ	КОЛ.	ПРИМЕЧ.
				1.262-1.4 2-20		
				ДЕТАЛИ		
А3		5	1.262-1.4 2.1-20	КЛЕЕНЫЙ ПАКЕТ		
				КОКП-24-6	1	
А4		6	1.262-1.4 1.4-09	ОПОРНЫЙ СТЕРЖЕНЬ ОС-10	12	
А4		9	1.262-1.4 2.2-09	КОНСОЛЬНЫЙ СТЕРЖЕНЬ КС-10	2	
А4		7	1.262-1.4 1.5-01	КЛИНОВАЯ ПОДКЛАДКА		
				КП-2	2	
				СТАНДАРТНЫЕ ИЗДЕЛИЯ		
		8		БОЛТ М12×220 ГОСТ 7798-70*	2	
				МАТЕРИАЛЫ		
				ПИЛОМАТЕРИАЛЫ II КАТ		
				ГОСТ 8486-66	2.49	$м^3$
				ПИЛОМАТЕРИАЛЫ III КАТ.		
				ГОСТ 8486-66	3.89	$м^3$
				КЛЕЙ	77.6	кг.
				1.262-1.4 2-21		
				ДЕТАЛИ		
А3		5	1.262-1.4 2.1-21	КЛЕЕНЫЙ ПАКЕТ		
				КОКП-24-7.5	1	
А4		6	1.262-1.4 1.4-09	ОПОРНЫЙ СТЕРЖЕНЬ ОС-10	12	
А4		9	1.262-1.4 2.2-09	КОНСОЛЬНЫЙ СТЕРЖЕНЬ КС-10	2	
А4		7	1.262-1.4 1.5-02	КЛИНОВАЯ ПОДКЛАДКА		
				КП-3	2	

Формат		Позиц.	Обозначение	Наименование	Кол.	Примеч.
				Стандартные изделия		
		8		Болт М 12×240 ГОСТ 7798-70*	2	
				Материалы		
				Пиломатериалы II кат.		
				ГОСТ 8486-66	2.94	$м^3$
				Пиломатериалы III кат.		
				ГОСТ 8486-66	4.58	$м^3$
				Клей	91.4	кг.
				1.262-1.4 2-22		
				Детали		
А3		5	1.262-1.4 2.1-22	Клееный пакет		
				КОКП-24-10	1	
А4		6	1.262-1.4 1.4-10	Опорный стержень ОС-II	12	
А4		9	1.262-1.4 2.2-10	Консольный стержень КС-II	2	
А4		7	1.262-1.4 1.5-02	Клиновая подкладка		
				КП-3	2	
				Стандартные изделия		
		8		Болт М 12×240 ГОСТ 7798-70*	2	
				Материалы		
				Пиломатериалы II кат.		
				ГОСТ 8486-66	3.27	$м^3$
				Пиломатериалы III кат.		
				ГОСТ 8486-66	4.9	$м^3$
				Клей	99.3	кг.

Формат		Позиц.	Обозначение	Наименование	Кол.	Примеч.
				1.262-1.4 2-23		
				Детали		
А3		5	1.262-1.4 2.1-23	Клееный пакет		
				КДКП-24-12.5	1	
А4		6	1.262-1.4 1.4-10	Опорный стержень ОС-II	12	
А4		9	1.262-1.4 2.2-10	Консольный стержень КС-II	2	
А4		7	1.262-1.4 1.5-04	Клиновая подкладка		
				КП-4	2	
				Стандартные изделия		
		8		Болт М12×260 ГОСТ 7798-70*	2	
				Материалы		
				Пиломатериалы II кат.		
				ГОСТ 8486-66	3.77	$м^3$
				Пиломатериалы III кат.		
				ГОСТ 8486-66	5.66	$м^3$
				Клей	114.5	кг.

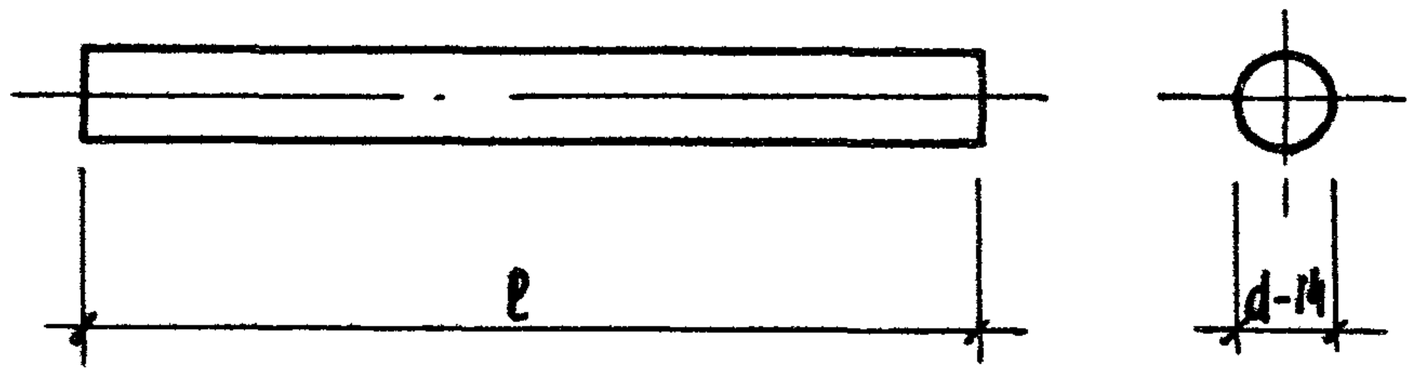

ОБОЗНАЧЕНИЕ	МАРКА	ДЛИНА ММ	МАССА КГ.	ПРИМЕЧ.
1.262-1.4 2.2	КС-1	530	0.64	
-01	КС-2	665	0.80	
-02	КС-3	765	0.93	
-03	КС-4	860	1.04	
-04	КС-5	995	1.20	
-05	КС-6	1060	1.28	
-06	КС-7	1225	1.48	
-07	КС-8	1260	1.52	
-08	КС-9	1430	2.09	
-09	КС-10	1490	1.80	
-10	КС-11	1620	1.96	

ЗАВ ОСК	ТРАВУШ		
ГЛИНЖОСК	МИРОНОВИЧ		
ГИП	МИРОНОВИЧ		
РУК. ГР	ЖИРЯКОВА		

1.262-1.4 2.2

КОНСОЛЬНЫЙ СТЕРЖЕНЬ „КС- "

СТАДИЯ	МАССА	МАСШТАБ
Р	СМ. ТАБЛИЦУ	
ЛИСТ 1	ЛИСТОВ 1	

Ф14 АII ГОСТ 5781-75

ЦНИИЭП им. Б.С. МЕЗЕНЦЕВА

Рис.1

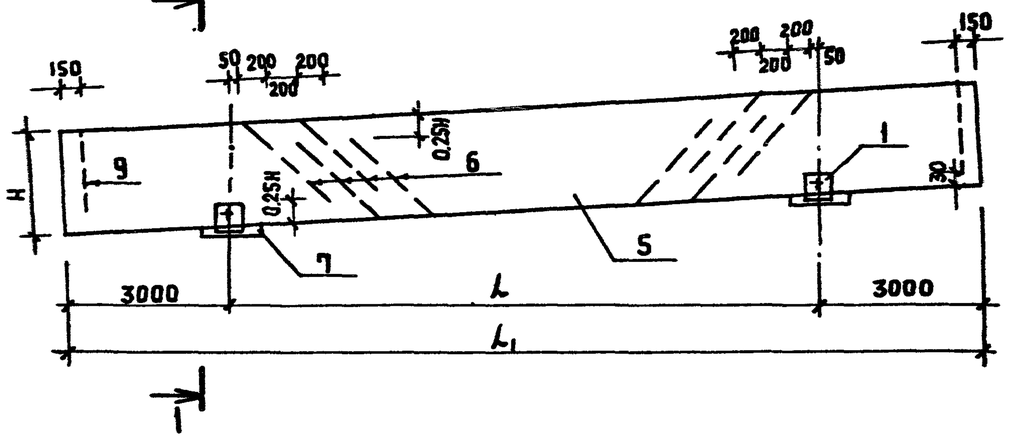

Рис.2

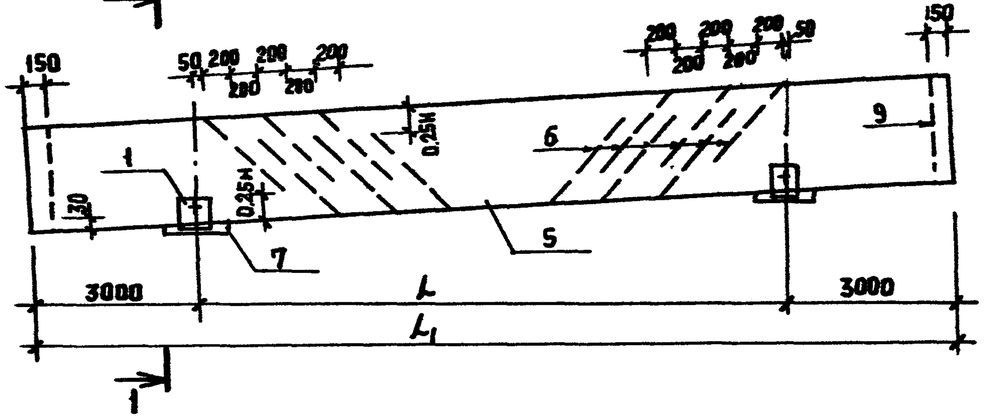

1-1

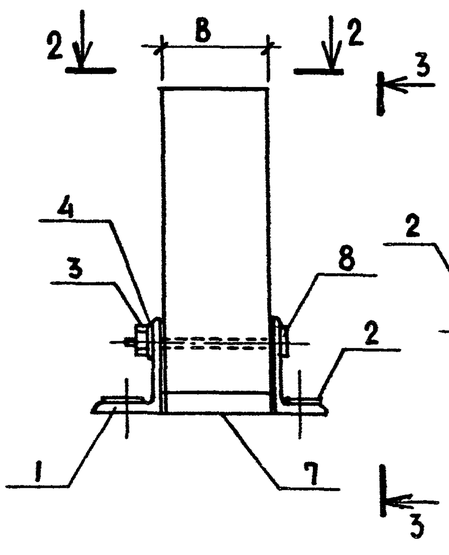

2-2

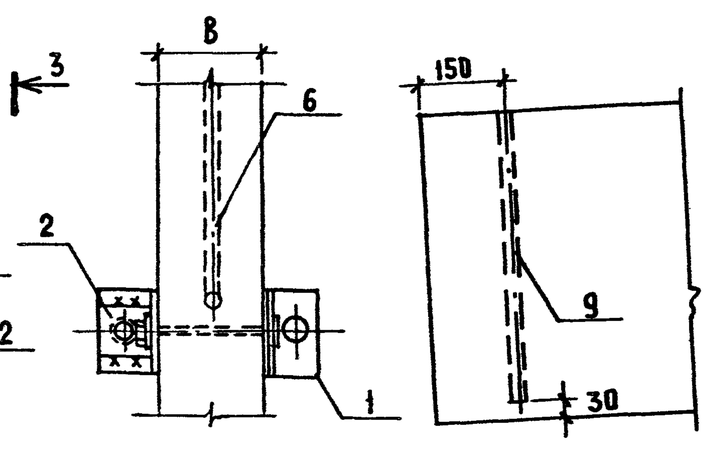

3-3

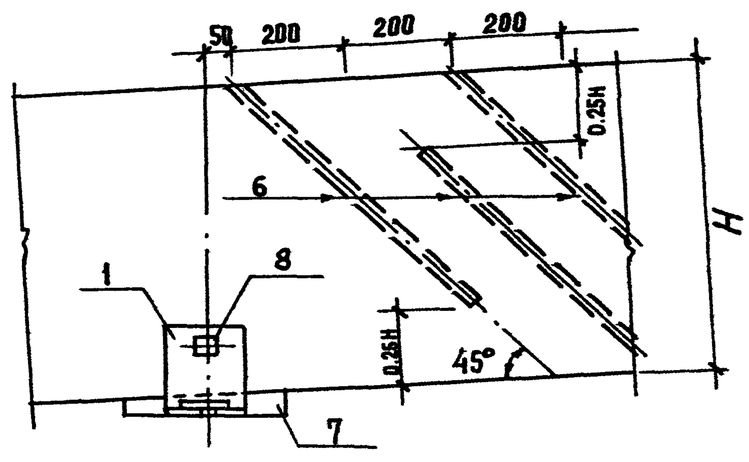

Зав.отд	Травуш		
Гл.инж.пр	Миронович		
ГИП	Миронович		
Ст.н.с	Жак		

1.262-1.4 2.0СБ

БАЛКА „КОКБ"
СБОРОЧНЫЙ ЧЕРТЕЖ

Стадия	Масса	Масштаб
Р	см. таблицу	
Лист 1	Листов	

ЦНИИЭП
им Б.С. Мезенцева

ОБОЗНАЧЕНИЕ	МАРКА	N N РИСУНКА	ГАБАРИТНЫЕ РАЗМЕРЫ ММ				МАССА КГ.
			L_1	L	B	H	
1.262-1.4 2.0	КОКБ-9-6	1	15000	9000	115	560	531
-01	КОКБ-9-7.5				140	560	634
-02	КОКБ-9-10				165	560	732
-03	КОКБ-9-12.5				190	560	841
-04	КОКБ-12-6	1	18000	12000	140	695	919
-05	КОКБ-12-7.5				165	695	1078
-06	КОКБ-12-10				165	795	1226
-07	КОКБ-12-12.5				190	795	1406
-08	КОКБ-15-6	1	21000	15000	140	890	1380
-09	КОКБ-15-7.5				165	890	1616
-10	КОКБ-15-10				165	1025	1848
-11	КОКБ-15-12.5				190	1025	2132
-12	КОКБ-18-6	2	24000	18000	140	1090	1923
-13	КОКБ-18-7.5				165	1090	2263
-14	КОКБ-18-10				165	1255	2601
-15	КОКБ-18-12.5				190	1255	2987
-16	КОКБ-21-6	2	27000	21000	140	1290	2550
-17	КОКБ-21-7.5				165	1290	2998
-18	КОКБ-21-10				165	1460	3377
-19	КОКБ-21-12.5				190	1460	3887
-20	КОКБ-24-6	2	30000	24000	140	1520	2704
-21	КОКБ-24-7.5				165	1520	3177
-22	КОКБ-24-10				165	1650	3452
-23	КОКБ-24-12.5				190	1650	3473

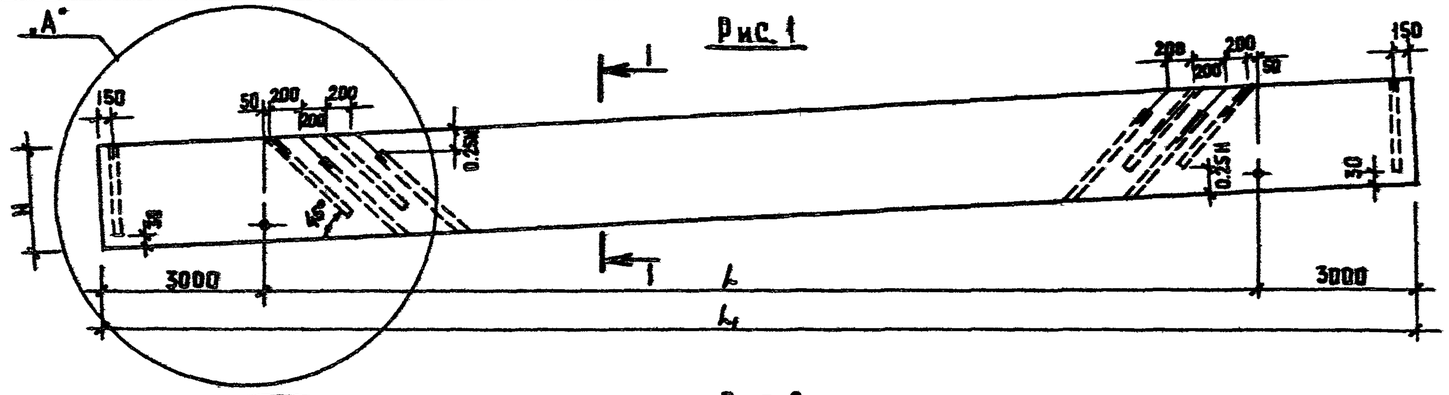

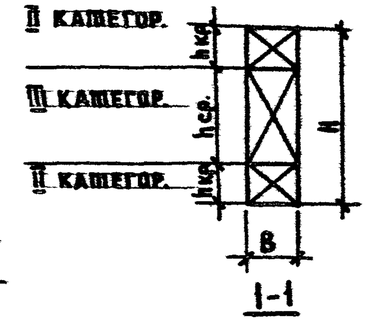

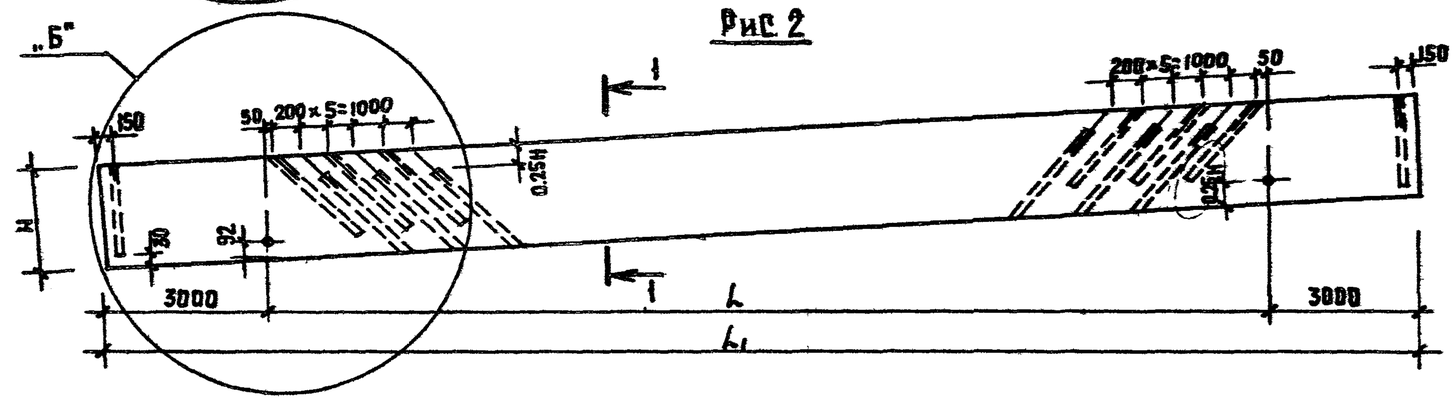

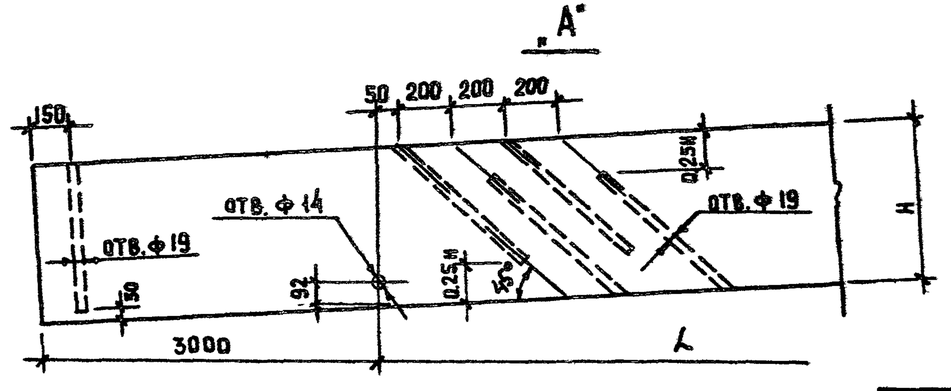

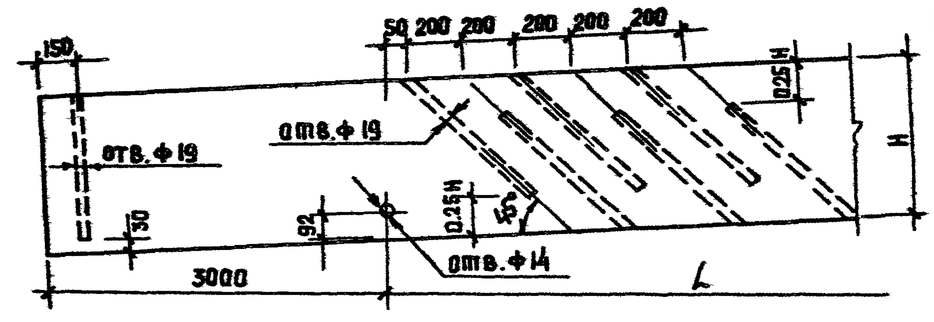

				1.262 - 1.4 2.1		
				БАЛКА „КОКБ" КЛЕЕНЫЙ ПАКЕТ.	СТАДИЯ	МАССА	МАСШТ.
					Р	см. табл.	
ЗАВ. ОСК	ТРАВУШ				АЛСТ 1	АЛСТОВ 2	
Гл. инж. ОСК	Миронович				ЦНИИЭП им. Б. С. Мезенцева		
ГИП	Миронович						
Рук. гр.	Щерякова						

ОБОЗНАЧЕНИЕ	МАРКА	ГАБАРИТНЫЕ РАЗМЕРЫ ММ				КОЛ-ВО САДЕВ ДОСОК δ=33		МАССА ТН.
		L_1	L	B	H	hкр.	hср.	
1.262-1.4 2.1	КОКП-9-6	15000	9000	115	560	3	11	0.51
-01	КОКП-9-7.5			140	560	3	11	0.61
-02	КОКП-9-10			165	560	3	11	0.71
-03	КОКП-9-12.5			190	560	3	11	0.82
-04	КОКП-12-6	18000	12000	140	695	4	13	0.89
-05	КОКП-12-7.5			165	695	4	13	1.06
-06	КОКП-12-10			165	795	5	14	1.20
-07	КОКП-12-12.5			190	795	5	14	1.38
-08	КОКП-15-6	21000	15000	140	890	6	15	1.13
-09	КОКП-15-7.5			165	890	6	15	1.59
-10	КОКП-15-10			165	1025	7	19	1.82
-11	КОКП-15-12.5			190	1025	7	19	2.11
-12	КОКП-18-6	24000	18000	140	1090	7	19	1.89
-13	КОКП-18-7.5			165	1090	7	19	2.23
-14	КОКП-18-10			165	1255	8	22	2.57
-15	КОКП-18-12.5			190	1255	8	22	2.95
-16	КОКП-21-6	27000	21000	140	1290	8	23	2.51
-17	КОКП-21-7.5			165	1290	8	23	2.96
-18	КОКП-21-10			165	1460	9	26	3.34
-19	КОКП-21-12.5			190	1460	9	26	3.85
-20	КОКП-24-6	30000	24000	140	1520	9	28	2.66
-21	КОКП-24-7.5			165	1520	9	28	3.14
-22	КОКП-24-10			165	1650	10	30	3.41
-23	КОКП-24-12.5			190	1650	10	30	3.93

Выборка стали соединительных изделий на одну балку, кг

Марка балки	Стержень класса-II ГОСТ 5781-75	Сталь углеродистая ГОСТ 380-71*					Стандартные изделия								Всего
		Угловая неравнополочная ГОСТ 8510-72		Толстолистовая горячекатан. ГОСТ 19903-74		Итого	Болты ГОСТ 7798-70*					Гайки ГОСТ 5915-70* Шайбы ГОСТ 11371-78*		Итого	
							М 12×180	М 12×220	М 12×240	М 12×260		М 12			
	ф14	L160×100×10		δ=6											
ОКБ-9-6	5.8	11.9		1.2		13.1	0.35	—	—	—		0.045		0.40	19.30
ОКБ-9-7.5	5.8	11.9		1.2		13.1	—	0.43	—	—		0.045		0.48	19.38
ОКБ-9-10	5.8	11.9		1.2		13.1	—	—	0.46	—		0.045		0.51	19.41
ОКБ-9-12.5	5.8	11.9		1.2		13.1	—	—	—	0.50		0.045		0.55	19.45
ОКБ-12-6	7.2	11.9		1.2		13.1	—	0.43	—	—		0.045		0.48	20.78
ОКБ-12-7.5	7.2	11.9		1.2		13.1	—	—	0.46	—		0.045		0.51	20.81
ОКБ-12-10	8.19	11.9		1.2		13.1	—	—	0.46	—		0.045		0.51	21.80
ОКБ-12-12.5	8.19	11.9		1.2		13.1	—	—	—	0.50		0.045		0.55	21.84
ОКБ-15-6	9.2	11.9		1.2		13.1	—	0.43	—	—		0.045		0.48	22.78
ОКБ-15-7.5	9.2	11.9		1.2		13.1	—	—	0.46	—		0.045		0.51	22.81
ОКБ-15-10	10.6	11.9		1.2		13.1	—	—	0.46	—		0.045		0.51	24.21
ОКБ-15-12.5	10.6	11.9		1.2		13.1	—	—	—	0.50		0.045		0.55	24.84

1.262-1.4 ООВМС

Зав. ОСК	Шравчш	
Гл. инж. ОСК	Миронович	
ГИП	Миронович	
Рук. гр.	Жирякова	
Св. инж.	Шашина	

Выборка стали

Стадия	Лист	Листов
Р	1	4

ЦНИИЭП им. Б.С. Мезенцева

ВЫБОРКА СТАЛИ СОЕДИНИТЕЛЬНЫХ ИЗДЕЛИЙ НА ОДНУ БАЛКУ, КГ

МАРКА БАЛКИ	СТЕРЖЕНЬ КЛАССА А-II ГОСТ 5781-75	СТАЛЬ УГЛЕРОДИСТАЯ ГОСТ 380-71*					СТАНДАРТНЫЕ ИЗДЕЛИЯ								ВСЕГО
		УГОЛОВАЯ НЕРАВНОПОЛОЧНАЯ ГОСТ 8510-72*		ТОЛСТОЛИСТОВАЯ ГОРЯЧЕКАТАНАЯ ГОСТ 19903-74		ИТОГО	БОЛТЫ ГОСТ 7798-70*					ГАЙКИ ГОСТ 5915-70* ШАЙБЫ ГОСТ 11371-78*		ИТОГО	
							М 12 х 180	М 12 х 220	М 12 х 240	М 12 х 260		М 12			
	ф14	∠160х100х10		δ=6											
ОКБ-18-6	16,84	11,9		1,2		13,1	—	0,43	—	—		0,045		0,48	30,42
ОКБ-18-7,5	16,84	11,9		1,2		13,1	—	—	0,46	—		0,045		0,51	30,45
ОКБ-18-10	19,4	11,9		1,2		13,1	—	—	0,46	—		0,045		0,51	33,01
ОКБ-18-12,5	19,4	11,9		1,2		13,1	—	—	—	0,50		0,045		0,55	33,05
ОКБ-21-6	19,90	11,9		1,2		13,1	—	0,43	—	—		0,045		0,48	33,48
ОКБ-21-7,5	19,90	11,9		1,2		13,1	—	—	0,46	—		0,045		0,51	33,51
ОКБ-21-10	22,60	11,9		1,2		13,1	—	—	0,46	—		0,045		0,51	36,51
ОКБ-21-12,5	22,60	11,9		1,2		13,1	—	—	—	0,50		0,045		0,55	36,55
ОКБ-24-6	23,23	11,9		1,2		13,1	—	0,43	—	—		0,045		0,48	36,81
ОКБ-24-7,5	23,23	11,9		1,2		13,1	—	—	0,46	—		0,045		0,51	36,84
ОКБ-24-10	25,41	11,9		1,2		13,1	—	—	0,46	—		0,045		0,51	39,02
ОКБ-24-12,5	25,41	11,9		1,2		13,1	—	—	—	0,50		0,045		0,55	39,06

Выборка стали соединительных изделий на одну балку, кг

Марка балки	Стержень класса А-II ГОСТ 5781-75	Сталь углеродистая ГОСТ 380-71*: Угловая неравнополочная ГОСТ 8510-72*		Толстолистовая горячекатаная ГОСТ 19903-74		Итого	Стандартные изделия: Болты ГОСТ 7798-70*					Гайки ГОСТ 5915-70* Шайбы ГОСТ 11371-78*		Итого	Всего
	ф 14	L160×100×10		δ=6			М12×180	М12×220	М12×240	М12×260		М12			
КОКБ-9-6	7.1	11.9		1.2		13.1	0.35	—	—	—		0.045		0.40	20.6
КОКБ-9-7.5	7.1	11.9		1.2		13.1	—	0.43	—	—		0.045		0.48	21.4
КОКБ-9-10	7.1	11.9		1.2		13.1	—	—	0.46	—		0.045		0.51	21.7
КОКБ-9-12.5	7.1	11.9		1.2		13.1	—	—	—	0.50		0.045		0.55	22.1
КОКБ-12-6	8.77	11.9		1.2		13.1	—	0.43	—	—		0.045		0.48	22.35
КОКБ-12-7.5	8.77	11.9		1.2		13.1	—	—	0.46	—		0.045		0.51	22.38
КОКБ-12-10	10.08	11.9		1.2		13.1	—	—	0.46	—		0.045		0.51	23.68
КОКБ-12-12.5	10.08	11.9		1.2		13.1	—	—	—	0.50		0.045		0.55	23.72
КОКБ-15-6	11.28	11.9		1.2		13.1	—	0.43	—	—		0.045		0.48	24.86
КОКБ-15-7.5	11.28	11.9		1.2		13.1	—	—	0.46	—		0.045		0.51	24.90
КОКБ-15-10	12.96	11.9		1.2		13.1	—	—	0.46	—		0.045		0.51	26.60
КОКБ-15-12.5	12.96	11.9		1.2		13.1	—	—	—	0.50		0.045		0.55	26.60

ВЫБОРКА СТАЛИ СОЕДИНИТЕЛЬНЫХ ИЗДЕЛИЙ НА ОДНУ БАЛКУ, КГ

Марка балки	Стержень класса А-I ГОСТ 5781-75	Сталь углеродистая ГОСТ 380-71*		Толстолистовая горячекатаная ГОСТ 19903-74		Итого	Стандартные изделия							Итого	Всего
		Угловая неравнополочная ГОСТ 8510-72*					Болты ГОСТ 7798-70*					Гайки ГОСТ 5915-70* Шайбы ГОСТ 11371-78*			
							М12 х 180	М12 х 220	М12 х 240	М12 х 260		М12			
	ф14	∠160х100-10		δ=6											
КОКБ-18-6	19.41	11,9		1.2		13.1	—	0.43	—	—		0,045		0,48	33,00
КОКБ-18-7,5	19.41	11.9		1.2		13.1	—	—	0.46	—		0,045		0,51	33,03
КОКБ-18-10	22,28	11.9		1.2		13.1	—	—	0,46	—		0,045		0,51	35,90
КОКБ-18-12,5	22.28	11.9		1.2		13.1	—	—	—	0,50		0,045		0,55	35,94
КОКБ-21-6	22.94	11,9		1.2		13.1	—	0,43	—	—		0,045		0.48	36,52
КОКБ-21-7,5	22,94	11.9		1.2		13.1	—	—	0,46	—		0,045		0,51	36,55
КОКБ-21-10	25,97	11.9		1.2		13.1	—	—	0,46	—		0,045		0,51	39,58
КОКБ-21-12,5	25,97	11.9		1.2		13.1	—			0,50		0,045		0,55	39,62
КОКБ-24-6	27.13	11.9		1.2		13.1	—	0,43	—	—		0,045		0,48	40,71
КОКБ-24-7,5	27.13	11.9		1.2		13.1	—	—	0,46	—		0,045		0,51	40,74
КОКБ-24-10	29,33	11.9		1.2		13.1	—	—	0,46	—		0,045		0,51	42,94
КОКБ-24-12,5	29,33	11.9		1.2		13.1	—	—	—	0,50		0,045		0,55	42,98

18041 (42) формат А3