ТИПОВЫЕ КОНСТРУКЦИИ, ИЗДЕЛИЯ И УЗЛЫ ЗДАНИЙ И СООРУЖЕНИЙ

СЕРИЯ 1.188.1-8

ЖЕЛЕЗОБЕТОННЫЕ КАБИНЫ САНИТАРНО-ТЕХНИЧЕСКИХ УЗЛОВ ЖИЛЫХ ДОМОВ ДО 9 ЭТАЖЕЙ С ВЫСОТОЙ ЭТАЖА 3,0 м

ВЫПУСК 8

АРМАТУРНЫЕ И ЗАКЛАДНЫЕ ИЗДЕЛИЯ КАБИН ТИПОВ 1СК, 2СК, 2СК...1, 3СК, 4СК, 8СК, 9СК

РАБОЧИЕ ЧЕРТЕЖИ

20991-08
ЦБНА П-72

ЦЕНТРАЛЬНЫЙ ИНСТИТУТ ТИПОВОГО ПРОЕКТИРОВАНИЯ
ГОССТРОЯ СССР

Москва, А-445, Смольная ул., 22

Сдано в печать IV 1986 года

Заказ № 4889 Тираж 3050 экз.

ТИПОВЫЕ КОНСТРУКЦИИ, ИЗДЕЛИЯ И УЗЛЫ ЗДАНИЙ И СООРУЖЕНИЙ

СЕРИЯ 1.188.1-8

ЖЕЛЕЗОБЕТОННЫЕ КАБИНЫ САНИТАРНО-ТЕХНИЧЕСКИХ УЗЛОВ ЖИЛЫХ ДОМОВ ДО 9 ЭТАЖЕЙ С ВЫСОТОЙ ЭТАЖА 3,0 м

ВЫПУСК 8

АРМАТУРНЫЕ И ЗАКЛАДНЫЕ ИЗДЕЛИЯ КАБИН ТИПОВ 1СК, 2СК, 2СК...1, 3СК, 4СК, 8СК, 9СК

РАБОЧИЕ ЧЕРТЕЖИ

РАЗРАБОТАНЫ ЛЕНЗНИИЭП

ГЛ. ИНЖЕНЕР ИНСТИТУТА — А.В. РЯЗАНОВ

ГЛ. КОНСТРУКТОР ИНСТИТУТА — Р.А. ПОПОВ

ГЛ. КОНСТРУКТОР АПМ-1 — М.Н. СМОЛИЧ

ГЛ. ИНЖЕНЕР ПРОЕКТА — Е.П. ГУРОВ

УТВЕРЖДЕНЫ И ВВЕДЕНЫ В ДЕЙСТВИЕ С 30 05 85 ГОСГРАЖДАНСТРОЕМ

ПРИКАЗ № 138 ОТ 08 05.85

20991-08 ?

Обозначение	Наименование	Стр.
1.188.1-8.8 0.0.00 ТО	Техническое описание	3
1.0.00	Каркас пространственный КП (КП1пр; КП1а)	4
2.0.00	Каркас пространственный КП (КП2пр; КП1а)	5
3.0.00	Каркас пространственный КП (КП3пр; КП3а)	6
4.0.00	Каркас пространственный КП (КП4пр; КП4а)	7
5.0.00	Каркас пространственный КП (КП5пр; КП5а)	8
6.0.00	Каркас пространственный КП6	9
7.0.00	Каркас пространственный КП (КП7пр; КП7а)	10
11.00	Сетка арматурная С (С1... С6)	11
11.00СБ	Сетка арматурная С (С1... С6) Сборочный чертеж	11
12.00	Сетка арматурная С (С7... С10)	12
12.00СБ	Сетка арматурная С (С7... С10) Сборочный чертеж	12
13.00	Сетка арматурная С (С11... С14, С21, С22)	13
13.00СБ	Сетка арматурная С (С11... С14, С21, С22) Сборочный чертеж.	13
14.00	Сетка арматурная С (С15... С20)	14
14.00СБ	Сетка арматурная С (С15... С20) Сборочный чертеж.	14
15.00	Петля П (П1, П2, П3)	15
16.00	Стержень отдельный СО (СО1, СО2, СО3)	15
8.0.00	Изделие закладное Мн (Мн1... Мн5)	16
9.0.00	Изделие соединительное МС (МС1, МС2, МС3)	17
10.0.00	Изделие соединительное МС (МС4, МС5)	17

Нач.отд		
Н.контр		
ГИП		
Рук.гр		
Ст.инж.		

1.188.1-8.3 0.0.00

Содержание

Стадия	Лист	Листов
Р		1

ПензНИИСП

1. Данный выпуск смотрите совместно с выпусками 1...7

2. В настоящем выпуске представлены рабочие чертежи арматурных изделий и закладных деталей для армирования сборных элементов санитарно-технических кабин.

3. Армирование железобетонных изделий выполняется пространственными каркасами, собираемыми из плоских сеток и отдельных арматурных стержней. Сборка каркасов должна выполняться с применением контактной точечной сварки.

4. Арматурные сетки выполняются из арматурной проволоки класса Вр 1. (согласно ГОСТ 5781-82).

5. Для монтажных петель применять горячекатаную арматуру класса Ас-II и класса А-I (ГОСТ 5781-82); для пластин в закладных изделиях — сталь Вст 3 кп. по ГОСТ 103-76.

6. Арматурные сетки разработаны с учетом их машинного изготовления. Изготовление сеток должно отвечать требованиям ГОСТ 10922-75, ГОСТ 14098-68.

7. Приварку анкеров в закладных изделиях выполнять в соответствии с требованиями проекта:

— при тавровых соединениях — под слоем флюса

— при нахлесточных соединениях — дуговой сваркой электродами типа Э42А.

8. Все виды сварочных работ должны отвечать требованиям СН 393-78.

Нач.отд.	Гуров			1.188.1 — 8.7 0.0.00ТО
ГИП	Гуров			Техническое описание
Н.констр.	Ильина			Стадия: Р; Лист: ; Листов: 1
Рук.гр.	Ильина			ЛенЗНИИЭП

Рис. 1

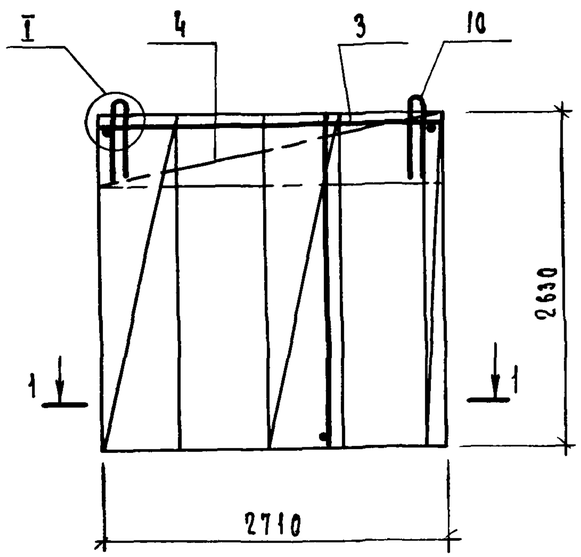

Рис. 2

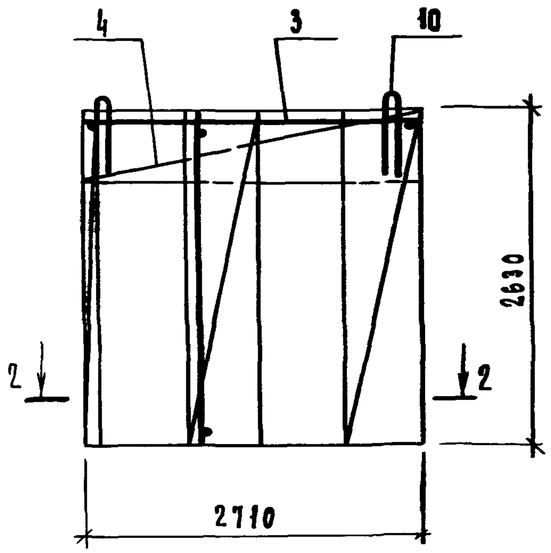

1 — 1

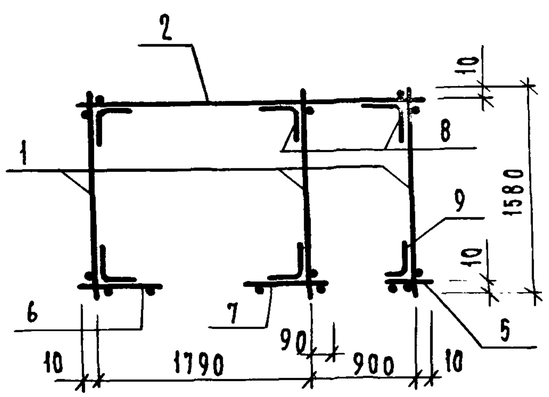

2 — 2

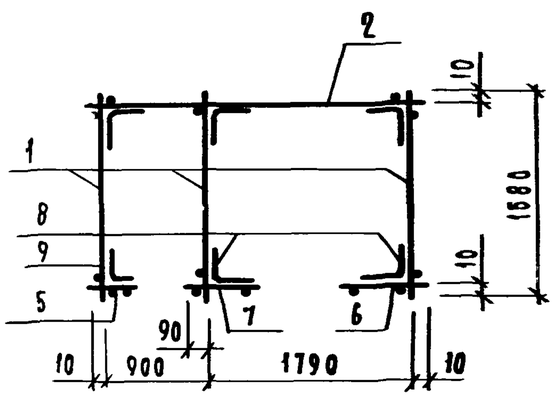

1. Узел I см. 1.188.1 6.0.00

2. Поз. 8,9 ставить 4 штуки по высоте каркаса.

Обозначение	Марка	Рис.	Масса, кг
1.188.1 – 8.8 1.0.00	КП1л	1	36,33
-01	КП1пр	2	36,33

Формат	Зона	Поз.	Обозначение	Наименование	Кол.	Примечание
				Документация		
А3			1.188.1 – 8.8 1.0.00ТО	Техническое описание		
				Сборочные единицы		
				Сетка арматурная		
А4		1	1.188.1 – 8.8 1.1.00 – 02	С3	3	
А4		2	1.188.1 – 8.8 1.1.00 – 05	С6	1	
А4		3	1.188.1 – 8.8 1.1.00 – 03	С10	1	
А4		4	1.188.1 – 8.8 1.2.00 – 03	С14	1	
А4		5	1.188.1 – 8.8 1.4.00	С15	1	
А4		6	– 02	С17	1	
А4		7	– 03	С18	1	
				Детали		
				Стержень отдельный		
А4		8	1.188.1 – 8.8 1.6.00	С01	20	
А4		9	– 01	С02	4	
А4		10	1.188.1 – 8.8 1.5.00 – 02	Петля строповочная П3	4	
			Различия специальный	1.188.1 – 8.8 1.0.00 и		
			1.188.1 – 8.8 1.0.00 – 01 на	сборочному чертежу		

Нач. отд.	Гу[illegible]		
Н. контр.	Пр[illegible]на		
ГИП	Гу[illegible]		
Рук. гр.	Чд[illegible]на		
Ст. инж.	Гиб		

1.188.1 — 8.8 1.0.00

Каркас пространственный КП. (КП1пр; КП1л)

Стадия	Масса	Масштаб
Р	см. табл.	1:50
Лист	Листов 1	

ПенЗНИИЭП

Рис. 1

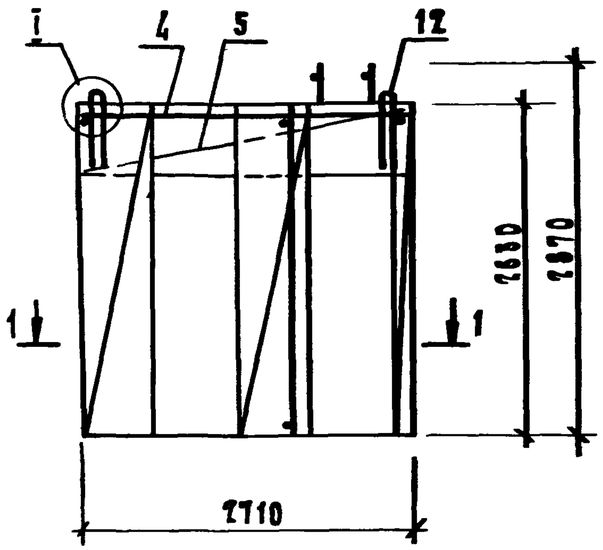

Рис. 2

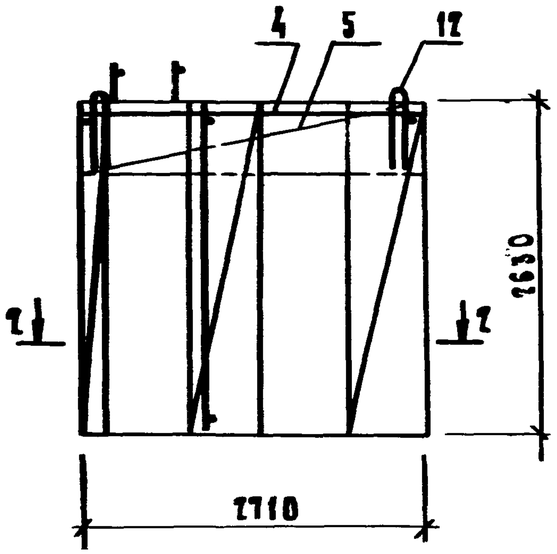

1 – 1

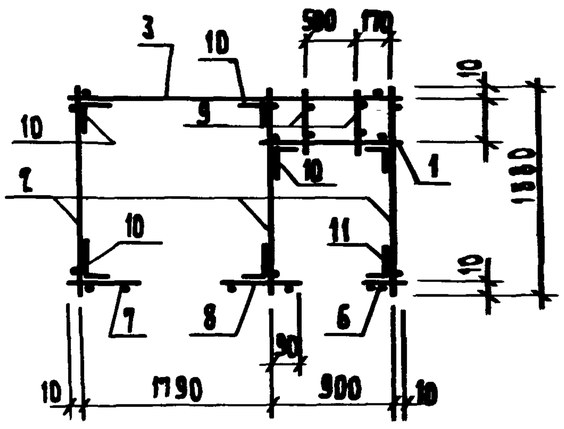

2 – 2

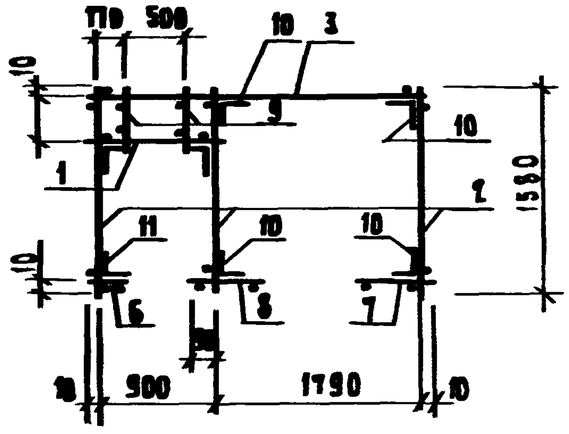

1. Узел I см. 1.188.1 6.0.00

2. Поз. 10; 11 ставять 4 штуки по высоте КАРКАСА.

Обозначение	Марка	Рис.	Масса, кг
1.188.1 -8.8 2.0.00	КП 2л	1	38,96
-01	КП 2пр	2	38,96

Формат	Зона	Поз.	Обозначение	Наименование	Кол.	Примечание
				Документация		
А3			1.188.1 - 8.8 0.0.00 ТО	Техническое описание		
				Сборочные единицы		
				Сетка арматурная		
А4		1	1.188.1 - 8.8 1.1.00	С1	1	
А4		2	1.188.1 - 8.8 1.1.00	С3	3	
А4		3	1.188.1 - 8.8 1.1.00	С6	1	
А4		4	1.188.1 - 8.8 1.2.00	С10	1	
А4		5	1.188.1 - 8.8 1.3.00-03	С14	1	
А4		6	1.188.1 - 8.8 1.4.00	С15	1	
А4		7	-02	С17	1	
А4		8	-03	С18	1	
А4		9	1.188.1 - 8.8 1.3.00-05	С22	2	
				Детали		
				Стержень отдельный		
А4		10	1.188.1 - 8.8 1.6.00	С01	24	
А4		11	-01	С02	4	
А4		12	1.188.1 - 8.8 1.5.00-02	Петля строповочная П3	4	
			Различия исполнений	1.188.1 - 8.8 2.0.00 И		
			1.188.1 - 8.8 2.0.00-01	по сборочному чертежу		

Нач.отд.	Гуров		
Н.контр.	Ильина		
ГИП	Гуров		
Рук.гр.	Ильина		
Ст.инж.	Гидь		

1.188.1 - 8.8 2.0.00

Каркас пространственный КП (КП 2пр ; КП 2л)

Стадия	Масса	Масштаб
Р	см. табл.	1:50
Лист	Листов 1	

ЛенЗНИИЭП

Рис. 1

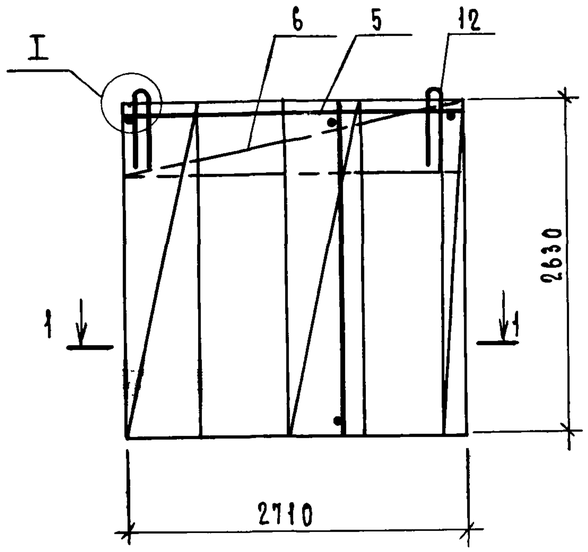

Рис. 2

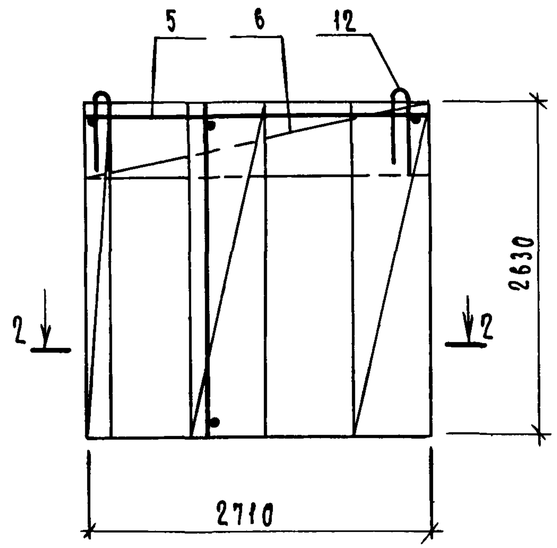

1 — 1

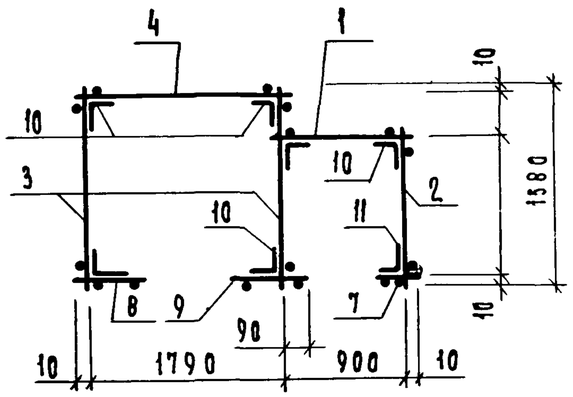

2 — 2

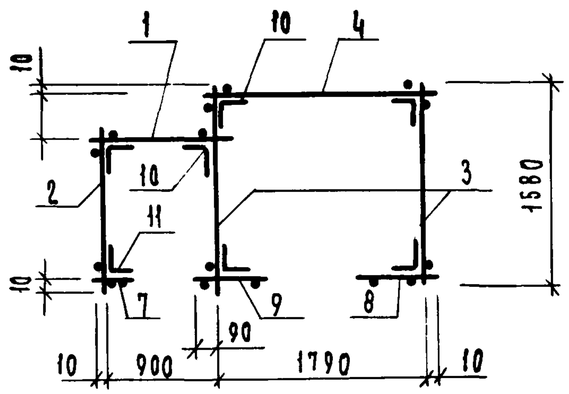

1. Узел I см. 1.188.1 6.0.00

2. Поз. 10; 11 ставить 4 штуки по высоте каркаса.

Обозначение	Марка	Рис.	Масса, кг
1.188.1-8.8 3.0.00	КП3л	1	36,05
-01	КП3пр	2	36,05

Формат	Зона	Поз.	Обозначение	Наименование	Кол.	Примечание
				Документация		
А3			1.188.1-8.8 0.0.00ТО	Техническое описание		
				Сборочные единицы		
				Сетка арматурная		
А4		1	1.188.1-8.8 1.1.00	С1	1	
А4		2	-01	С2	1	
А4		3	-02	С3	2	
А4		4	-03	С4	1	
А4		5	1.188.1-8.8 1.2.00	С13	1	
А4		6	1.188.1-8.8 1.3.00-03	С14	1	
А4		7	1.188.1-8.8 1.4.00	С15	1	
А4		8	-02	С17	1	
А4		9	-03	С18	1	
				Детали		
				Стержень стальный		
А4		10	1.188.1-8.8 1.6.00	С01	24	
А4		11	-01	С02	4	
А4		12	1.188.1-8.8 1.5.00-02	Петля строповочная П3	4	
			Различия исполнений	1.188.1-8.8 3.0.00 и		
			1.188.1-8.8 3.0.00-01 по	сборочному чертежу		

Нач.отд.	Гуров	
Н.контр.	Ильина	
ГИП	Гуров	
Рук.гр.	Ильина	
Ст.инж.	Гиль	

1.188.1-8.8 3.0.00

Каркас пространственный КП (КП 3пр; КП 3л)

Стадия	Масса	Масштаб
Р	36,05	1:50
Лист	Листов 1	

ЛенЗНИИЭП

Рис. 1

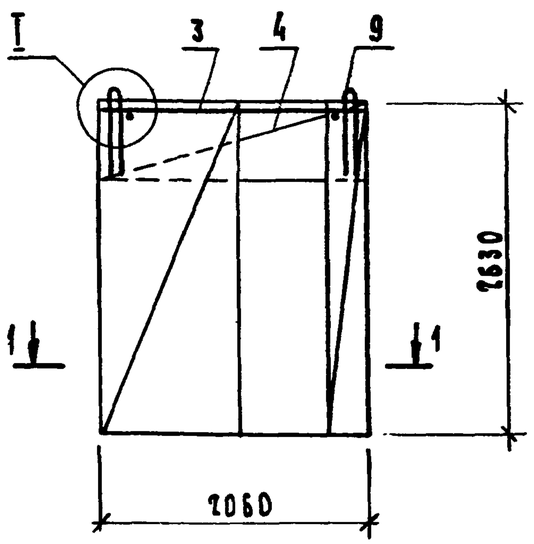

Рис. 2

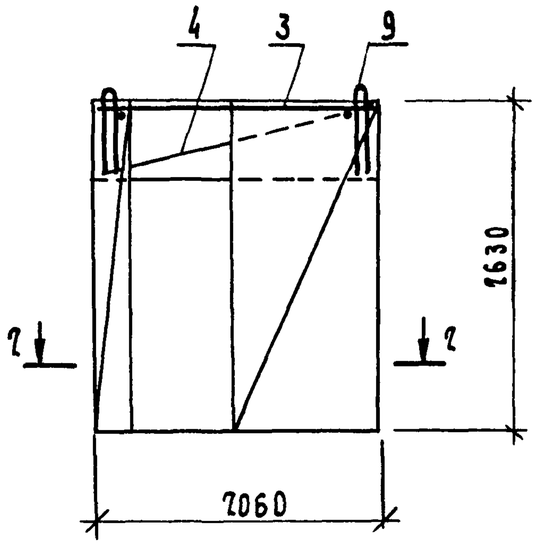

1 – 1

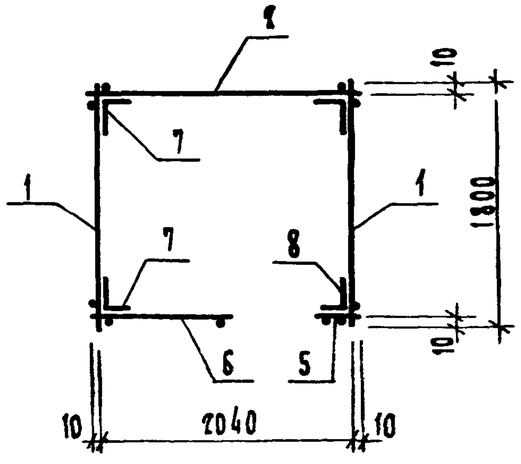

2 – 2

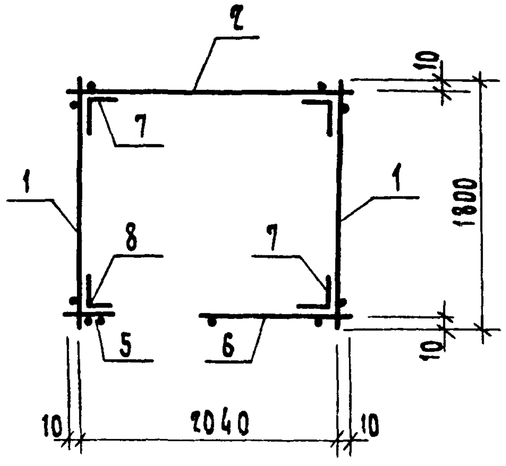

1. Узел I см. 1.188.1-8.8 6.0.00

2. Поз. 7; 8 ставить 4 штуки по высоте каркаса

Обозначение	Марка	Рис.	Масса, кг
1.188.1-8.8 4.0.00	КП 4л	1	29,5
-01	КП 4пр	2	29,5

Формат	Зона	Поз.	Обозначение	Наименование	Кол.	Примечание
				Документация		
А3			1.188.1-8.8 0.0.00ТО	Техническое описание		
				Сборочные единицы		
				Сетка арматурная		
А4		1	1.188.1-8.8 1.1.00	С4	2	
А4		2	-04	С5	1	
А4		3	1.188.1-8.8 1.2.00	С9	1	
А4		4	1.188.1-8.8 1.3.00-02	С13	1	
А4		5	1.188.1-8.8 1.4.00	С15	1	
А4		6	-05	С20	1	
				Детали		
				Стержень отдельный		
А4		7	1.188.1-8.8 1.6.00	С01	12	
А4		8	-01	С02	4	
А4		9	1.188.1-8.8 1.5.00-02	Петля строповочная П3	4	
			Различия исполнений	1.188.1-8.8 4.0.00 и		
			1.188.1-8.8 4.0.00-01	по сборочному чертежу		

Нач.отд.	Гуров	
Н.контр.	Ильина	
ГИП	Гуров	
Рук. гр.	Ильина	
Ст. инж.	Гиль	

1.188.1 – 8.8 4.0.00

Каркас пространственный КП (КП 4пр; КП 4л)

Стадия	Масса	Масштаб
Р	29,5	1:50
Лист	Листов 1	

ЛенЗНИИЭП

Рис. 1

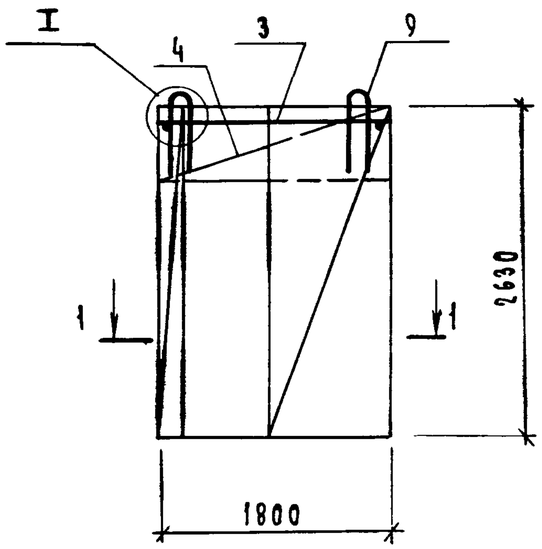

Рис. 2

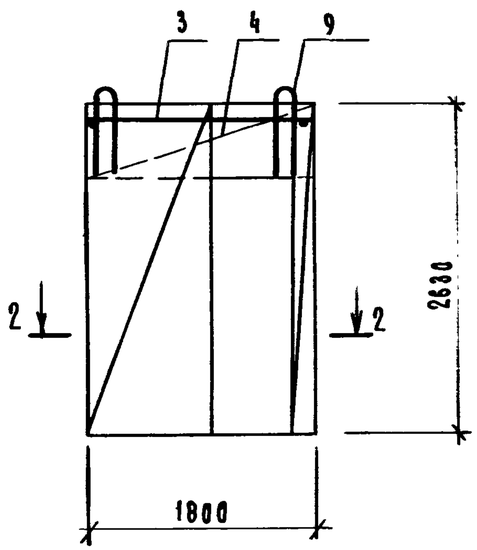

1 — 1

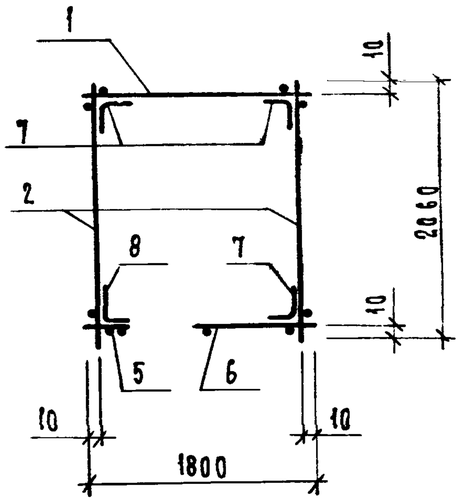

2 — 2

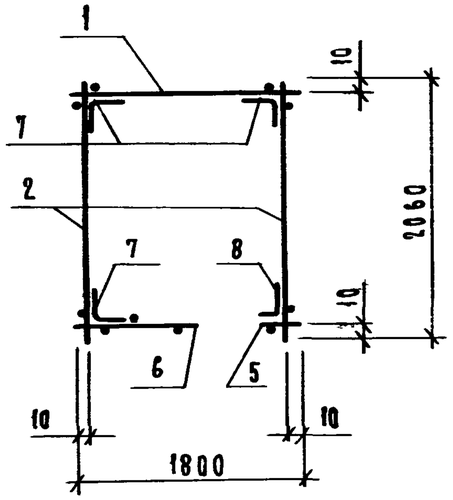

1. Узел I см. 1.188.1 0.0.00

2. Поз. 7; 8 ставить 4 штуки по высоте каркаса

Обозначение	Марка	Рис.	Масса, кг
1.188.1 - 8.8 5.0.00	КП 5л	1	31,64
-01	КП 5пр	2	31.64

Формат	Зона	Поз.	Обозначение	Наименование	Кол.	Примечание
				Документация		
А3			1.188.1-8.8 0.0.00-0	Техническое описание		
				Сборочные единицы		
				Сетка арматурная		
А4		1	1.188.1-8.8 1.1.00	С4	1	
А4		2	-04	С5	2	
А4		3	1.188.1-8.8 1.2.00	С9	1	
А4		4	1.188.1-8.8 1.3.00-01	С12	1	
А4		5	1.188.1-8.8 1.4.00	С15	1	
А4		6	-04	С19	1	
				Детали		
				Стержень отдельный		
А4		7	1.188.1-8.8 1.6.00	С01	12	
А4		8	-01	С02	4	
А4		9	1.188.1-8.8 1.5.00-01	Петля строповочная П3	4	
			Различия исполнений	1.188-8.8 5.0.00		
			1.188.1-8.8 5.0.00-01	по сборочному чертежу		

Нач.отд.	Гуров	
Н.контр.	Цыбина	
ГИП	Гуров	
Рук.гр.	Цыбина	
Ст.инж.	Гидь	

1.188.1 — 8.8 5.0.00

Каркас пространственный КП. (КП 5пр; КП 5л)

Стадия	Масса	Масштаб
Р	см. табл.	1:50
Лист	Листов 1	

ЛенЗНИИЭП

Инв.№ | Подп. и дата

20991-08 9

Рис. 1

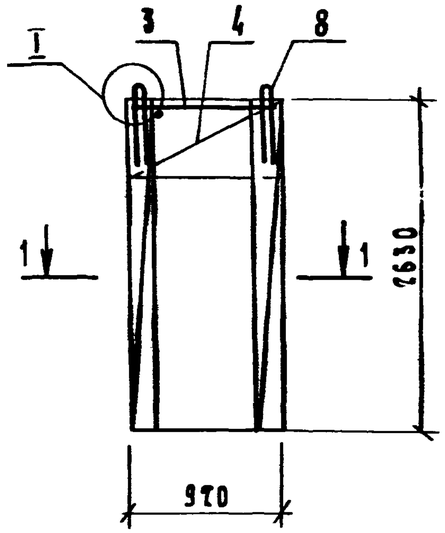

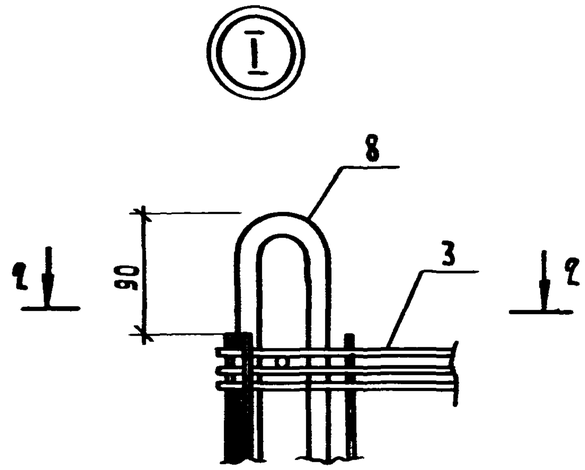

1 — 1

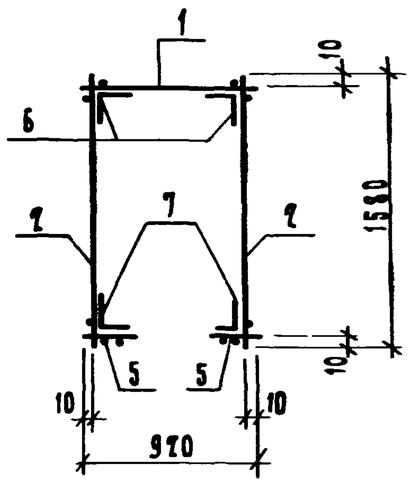

2 — 2

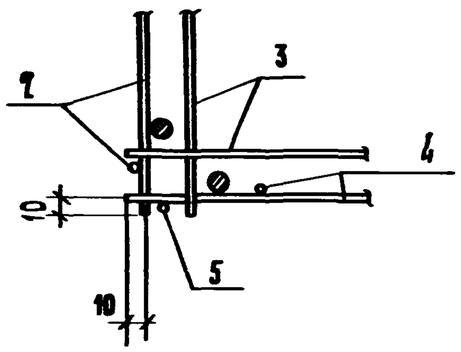

Поз. 6; 7 ставить 4 штуки по высоте каркаса.

Формат	Зона	Поз.	Обозначение	Наименование	Кол.	Примечание
				Документация		
А3			1.188.1 - 8.8 0.0.00 ТО	Техническое описание		
				Сборочные единицы		
				Сетка арматурная		
А4		1	1.188.1 - 8.8 1.1.00 СБ	С1	1	
А4		2	-02	С3	2	
А4		3	1.188.1 - 8.8 1.2.00	С7	1	
А4		4	1.188.1 - 8.8 1.3.00	С11	1	
А4		5	1.188.1 - 8.8 1.4.00	С15	2	
				Детали		
				Стержень отдельный		
А4		6	1.188.1 - 8.8 1.6.00	С01	12	
А4		7	-01	С02	4	
А4		8	1.188.1 - 8.8 1.5.00 -01	Петля строповочная П2	4	

Нач.отд.	Гуров		
РИП	Гуров		
Н.контр.	Ильина		
Рук.гр.	Ильина		
Рук.гр.	Канина		

1.188.1 - 8.8 6.0.00

Каркас пространственный КП6

Стадия	Масса	Масштаб
Р	18,6	1:50
Лист	Листов 1	

ЛенЗНИИЭП

20991-08 10

Рис. 1

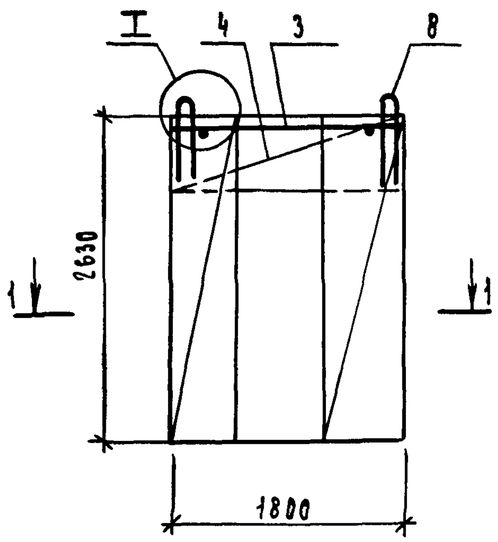

Рис. 2

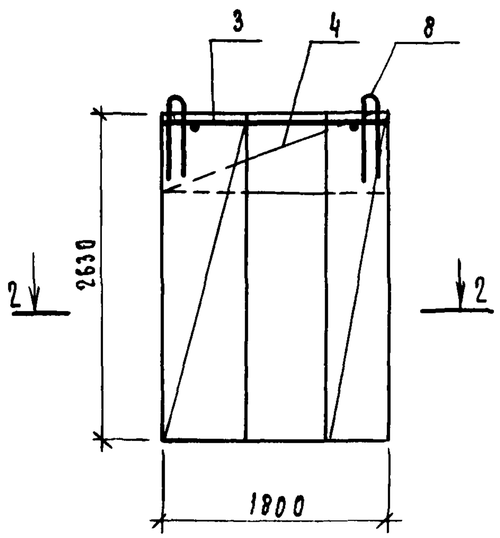

1 — 1

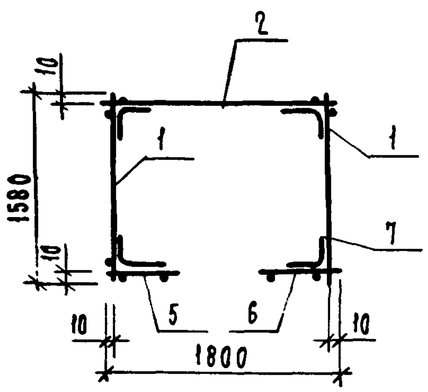

2 — 2

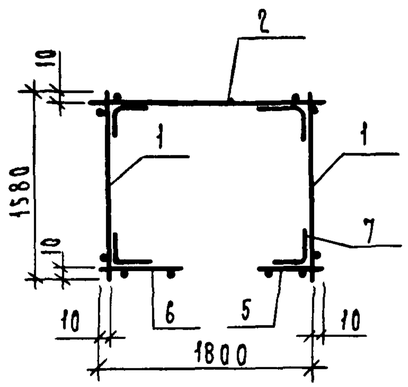

1. Узел I см. 1.188. 6.0.00.
2. Поз. 7 ставить 4 штуки по высоте каркаса.

Обозначение	Марка	Рис.	Масса, кг
1.188.1 — 8.8 7.0.00	КП7л	1	22,8
-01	КП7пр	2	22,8

Формат	Зона	Поз.	Обозначение	Наименование	Кол.	Примечание
				Документация		
А3			1.188.1 - 8.8 0.0.00ТО	Техническое описание		
				Сборочные единицы		
				Сетка арматурная		
А4		1	1.188.1-8.8 1.1.00-02	С3	2	
А4		2	-03	С4	1	
А4		3	1.188.1-8.8 1.2.00-01	С8	1	
А4		4	1.188.1-8.8 1.3.00-01	С12	1	
А4		5	1.188.1-8.8 1.4.00-01	С16	1	
А4		6	-03	С18	1	
				Детали		
А4		7	1.188.1-8.8 1.6.00-01	Стержень отдельный С01	16	
А4		8	1.188.1-8.8 1.5.00-01	Петля строповочная П2	4	
			Различия исполнений	1.188.1-8.8 7.0.00 и		
			1.188.1-8.8 7.0.00-01 по	сборочному чертежу.		

Нач.отд.	Гуров	
ГИП	Гуров	
Н.контр.	Ильина	
Рук.гр.	Ильина	
Ст.инж.	Артющенко	
Ст.инж.	Лоскутова	

1.188.1 — 8.8 7.0.00

Каркас пространственный КП (КП7пр; КП7л)

Стадия	Масса	Масштаб
Р	см. табл.	1:50
Лист	Листов 1	

ЛенЗНИИЭП

Формат	Зона	Поз.	Обозначение	Наименование	Кол. на исполн. 1.188.1-8.8 1.1.00 —	01	02	03	04	05					Примечание
				Документация											
А4			1.188.1-8.8 1.1.00СБ	Сборочный чертеж	X	X	X	X	X	X					
А3			1.188.1-8.8 0.0.00ТО	Техническое описание	X	X	X	X	X	X					
				Детали											Масса, кг
				Проволока 3Вр1 ГОСТ 6727-80											
Б4		1	1.188.1-8.8 1.1.01	ℓ = 2630	7	9	11	13	14	19					0.13
Б4		2	1.188.1-8.8 1.1.02	ℓ = 920	14										0,05
			1.188.1-8.8 1.1.03	ℓ = 1260		14									0,06
			1.188.1-8.8 1.1.04	ℓ = 1580			14								0,08
			1.188.1-8.8 1.1.05	ℓ = 1800				14							0,09
			1.188.1-8.8 1.1.06	ℓ = 2060					14						0,11
			1.188.1-8.8 1.1.07	ℓ = 2710						14					0,14
				Марка	С1	С2	С3	С4	С5	С6					

Нач.отд.	Гуров	
Н.контр.	Ильина	
ГИП	Гуров	
Рук.гр.	Ильина	
Ст.инж.	Гиль	

1.188.1-8.8 1.1.00

Сетка арматурная С (С1 ... С6)

Стадия	Лист	Листов
Р		1

ЛенЗНИИЭП

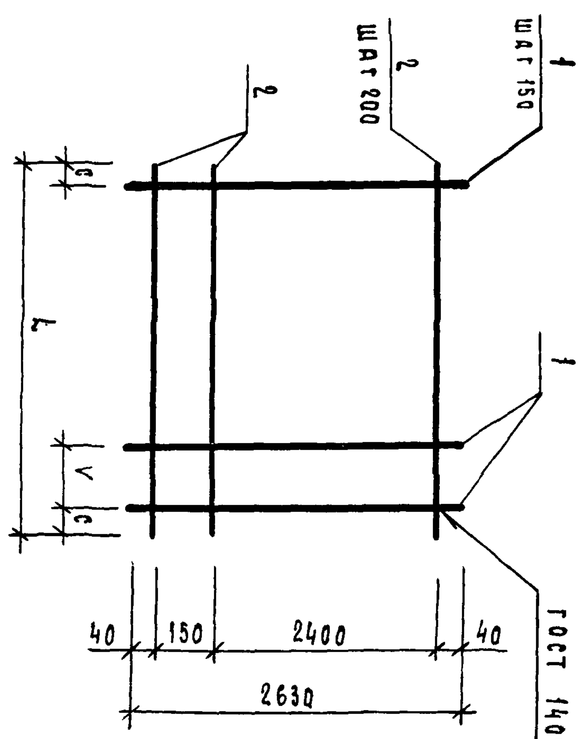

Обозначение	Марка	Размеры, мм L	V	c	Масса, кг
1.188.1-8.8 1.1.00	С1	920	100	35	1,61
-01	С2	1260	150	30	2,01
-02	С3	1580	150	40	2,55
-03	С4	1800	100	25	2,95
-04	С5	2060	150	55	3,36
-05	С6	2710	100	30	4,43

Инв.N подл.	Подп. и дата	Взам. инв.N

Нач.отд.	Гуров	
Н.контр.	Ильина	
ГИП	Гуров	
Рук.гр.	Ильина	
Ст.инж.	Гиль	

1.188.1-8.8 1.1.00СБ

Сетка арматурная С (С1 ... С6). Сборочный чертеж

Стадия	Масса	Масштаб
Р	см. табл.	—
Лист	Листов 1	

ЛенЗНИИЭП

20991-08 12

Формат	Зона	Поз.	Обозначение	Наименование	Кол. на исполн. 1.188.1-8.8 1.2.00 —	01	02	03							Примечание
				Документация											
А4			1.188.1-8.8 1.2.00 СБ	Сборочный чертеж	X	X	X	X							
А3			1.188.1-8.8 0.0.00 ТО	Техническое описание	X	X	X	X							
				Детали											Масса, кг
				Проволока 3Вр1 ГОСТ 6727-80											
Б4		1	1.188.1-8.8 1.1.04	ℓ = 1580	9	18		27							0,08
			1.188.1-8.8 1.1.05	ℓ = 1800			20								0,09
Б4		2	1.188.1-8.8 1.1.02	ℓ = 920	16										0,05
			1.188.1-8.8 1.1.05	ℓ = 1800		16									0,09
			1.188.1-8.8 1.1.06	ℓ = 2060			18								0,11
			1.188.1-8.8 1.1.07	ℓ = 2710				16							0,14
				Марка	С7	С8	С9	С10							

Нач.отд.	Гуров	
Н.контр.	Ильина	
ГИП	Гуров	
Рук.гр.	Ильина	
Ст.инж.	Гиль	

1.188.1-8.8 1.2.00

Сетка арматурная с (С7...С10)

Стадия	Лист	Листов
Р		1

ЛенЗНИИЭП

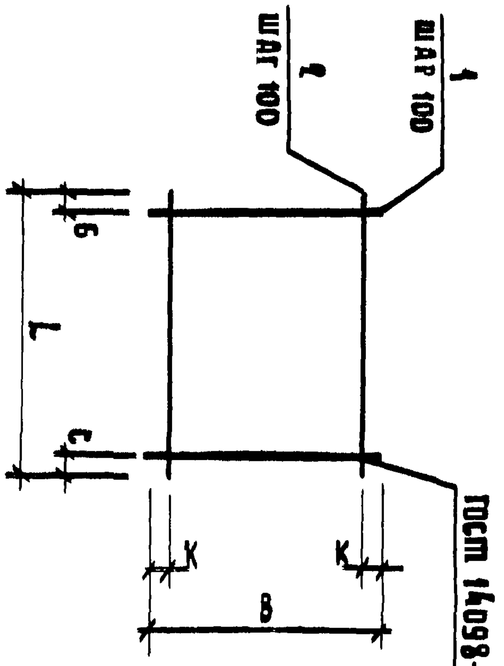

Обозначение	Марка	Размеры, мм L	B	C	K	Масса, кг
1.188.1-8.8 1.2.00						
— 01	С7	920	1580	60	40	1,52
— 02	С8	1800	1580	50	40	2,88
— 03	С9	2060	1800	80	50	3,78
	С10	2710	1580	55	55	4,41

Инв. № подл.	Подп. и дата	Взам. инв. №

Нач.отд.	Гуров		1.188.1-8.8 1.2.00 СБ	
Н.контр.	Ильина		Сетка арматурная с (С7...С10) Сборочный чертеж	Стадия: Р; Лист; Листов: 1; Масса: см. табл.; Масштаб: —
ГИП	Гуров			
Рук.гр.	Ильина			
Ст.инж.	Гиль			ЛенЗНИИЭП

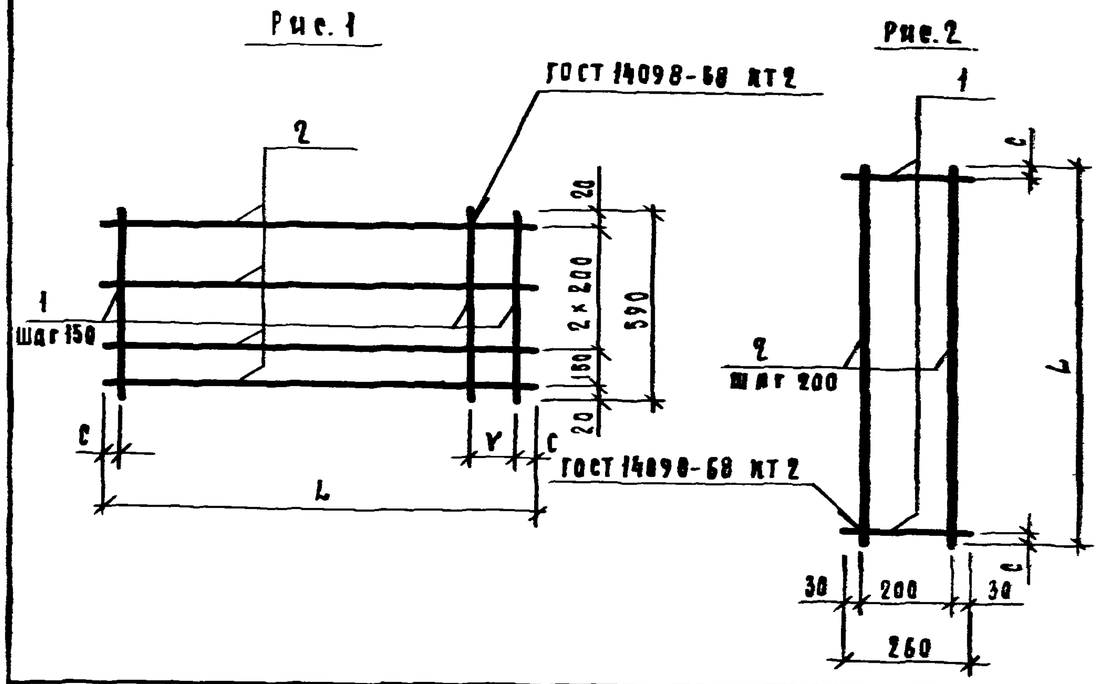

Обозначение	Марка	Рис.	Размеры, мм L	Y	C	Масса, кг
1.188.1-8.8 1.3.00	С11	1	920	130	20	0,41
-01	С12		1800	110	20	0,75
-02	С13		2060	—	55	0,86
-03	С14		2710	120	20	1,10
-04	С21	2	440	—	20	0,07
-05	С22		2870	—	35	0,45

Взам. инв. N | Подп. и дата | Инв. N подл.

Нач. отд. Гуров
Н. контр. Цыбина
ГИП Гуров
Рук. гр. Цыбина
Ст. инж. Гиль

1.188.1-8.8 1.3.00 СБ

Сетка арматурная С (С11... С14, С21, С22) Сборочный чертеж.

Стадия	Масса	Масштаб
Р	См. табл.	—
Лист	Листов 1	

ЛенЗНИИЭП

Обозначение	Наименование	Кол. на исполн. 1.188.1-8.8 1.3.00 —	-01	-02	-03	-04	-05	Масса, кг	Примечание
	Документация								
1.188.1-8.8 1.3.00 СБ	Сборочный чертеж								
1.188.1-8.8 0.0.00 ТО	Техническое описание								
	Детали								
	Проволока ВР1 ГОСТ 6727-80								
1.188.1-8.8 1.3.01	в = 260					3	18	0,04	
1.188.1-8.8 1.3.02	в = 890				18			0,03	
1.188.1-8.8 1.3.03	в = 440					2		0,02	
1.188.1-8.8 1.1.02	в = 920		4					0,06	
1.188.1-8.8 1.1.05	в = 1800			4				0,09	
1.188.1-8.8 1.1.06	в = 2060			4				0,11	
1.188.1-8.8 1.1.07	в = 2710				4			0,14	
1.188.1-8.8 1.3.04	в = 2870						2	0,15	

Формат: А4, А3 | Зона | Поз.: 1, 2

1.188.1-8.8 1.3.00

Сетка арматурная С (С11... С14, С21, С22)

Стадия: Р | Лист | Листов

Нач. отд. Гуров
Н. контр. Цыбина
ГИП Гуров
Рук. гр. Цыбина
Ст. инж. Гиль

ЛенЗНИИЭП

Формат	Зона	Поз.	Обозначение	Наименование	Кол. на исполн. 1.188.1-8.8 1.4.00 —	01	02	03	04	05					Примечание
				Документация											
А4			1.188.1-8.8 1.4.00СБ	Сборочный чертеж	×	×	×	×	×	×					
А3			1.188.1-8.8 0.0.00	Техническое описание	×	×	×	×	×	×					
				Детали											Масса, кг
				Проволока $3В_{pI}$ ГОСТ 6727-80											
Б4		1	1.188.1-8.8 1.1.01	ℓ = 2630	2	4	5	5	7	9					0,14
Б4		2	1.188.1-8.8 1.4.01	ℓ = 110	14										0,01
			1.188.1-8.8 1.4.02	ℓ = 480		14									0,02
			1.188.1-8.8 1.4.03	ℓ = 580			14								0,03
			1.188.1-8.8 1.4.04	ℓ = 630				14							0,03
			1.188.1-8.8 1.4.05	ℓ = 1000					14						0,05
			1.188.1-8.8 1.4.06	ℓ = 1250						14					0,07

Нач.отд.	Гуров		
Н.контр.	Ильина		
ГИП	Гуров		
Рук.гр.	Ильина		
Ст.инж.	Гиль		

1.188.1-8.8 1.4.00

Сетка арматурная С (С15... С20)

Стадия	Лист	Листов
Р		1

ЛенЗНИИЭП

Инв.№ подл. | Подп. и дата | Взам.инв.№

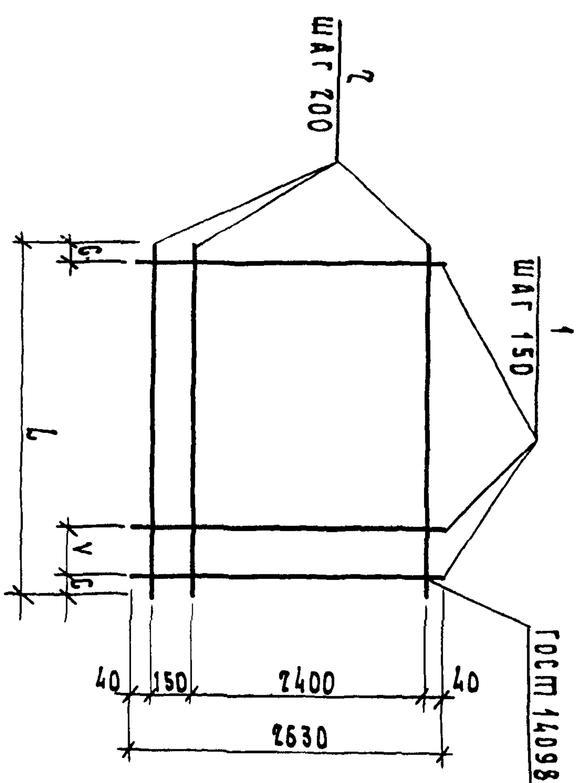

Обозначение	Марка	Размеры, мм L	V	C	Масса, кг
1.188.1-8.8 1.4.00					
-01	С15	110	90	10	0,42
-02	С16	480	140	20	0,84
-03	С17	580	90	20	1,12
-04	С18	630	140	20	1,12
-05	С19	1000	—	50	1,18
	С20	1250	—	25	2,34

Нач.отд.	Гуров		
Н.контр.	Ильина		
ГИП	Гуров		
Рук.гр.	Ильина		
Ст.инж.	Гиль		

1.188.1-8.8 1.4.00 СБ

Сетка арматурная С (С15... С20)

Сборочный чертеж

Стадия	Масса	Масштаб
Р	см. табл.	
Лист	Листов 1	

ЛенЗНИИЭП

Рис. 1

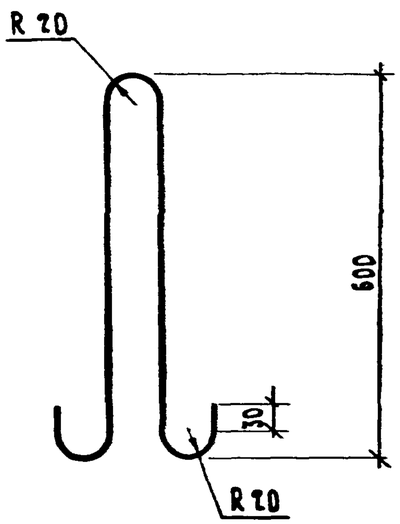

Рис. 2

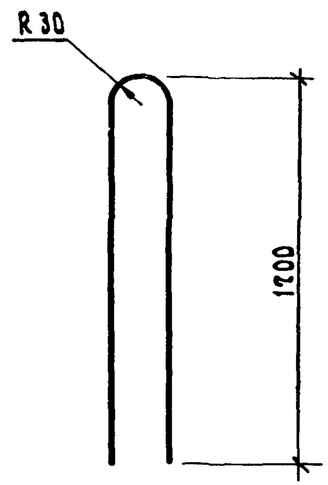

Обозначение	Марка	Рис	Материал	Масса, кг
1.188.1-8.8 1.5.00	П1	1	Ф10 А I ГОСТ 5781-82 ВСт3 пс 2,	0,86
			ℓ = 1400	
-01	П2	2	Ф12 Ас II ГОСТ 5781-82, ℓ = 2440	2,17
-02	П3	2	Ф16 Ас II ГОСТ 5781-82, ℓ = 2450	3,85

Инв.N подл. | Подп. и дата | Взам. инв.N

Нач.отд	Гуров		1.188.1-8.8 1.5.00
ГИП	Гуров		Петля П (П1, П2, П3)
Н.контр.	Ильина		Стадия: Р; Масса: см. табл.; Масштаб:
Рук.гр.	Ильина		Лист; Листов 1
Ст.инж	Гиль		ЛенЗНИИЭП

Рис. 1

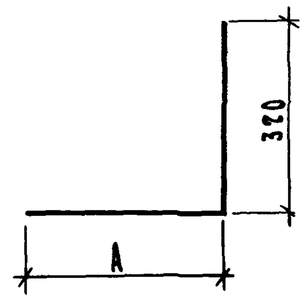

Рис. 2

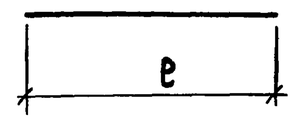

Обозначение	Марка	A, мм	Рис.	Материал	Масса, кг
1.188.1-8.8 1.6.00	С01	320	1	Ф8 А III ГОСТ 5781-82	0,25
				ℓ = 640	
-01	С02	100	1	Ф8 А III ГОСТ 5781-82	0,17
				ℓ = 420	
-02	С03	920	2	Проволока 3Вр I ГОСТ 6727-80	0,05
				ℓ = 920	

Инв.N подл. | Подп. и дата | Взам. инв.N

Нач.отд	Гуров		1.188.1-8.8 1.6.00
ГИП	Гуров		Стержень отдельный СО
Н.контр.	Ильина		С01, С02, С03
Рук.гр.	Ильина		Стадия: Р; Масса: см. табл.; Масштаб:
Ст.инж.	Гиль		Лист; Листов 1
			ЛенЗНИИЭП

Рис. 1

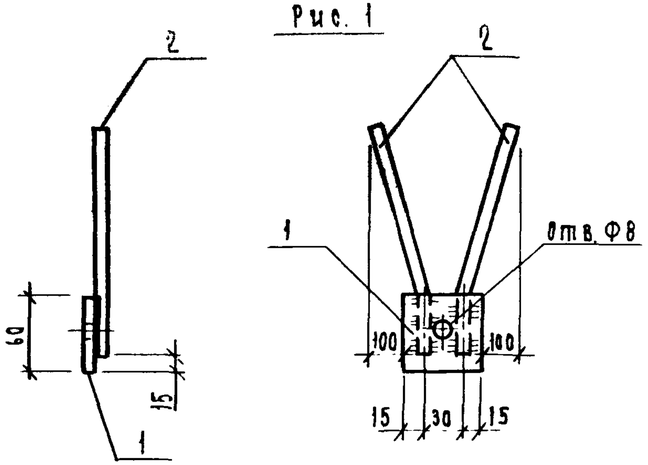

Рис. 2

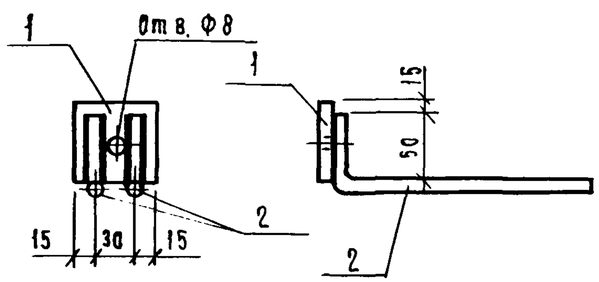

Формат	Зона	Поз.	Обозначение	Наименование	Кол. на неделю 1.31 — 8.1										Примечание
					—	01	02	03	04						
				Документация											
А3			1.188.1-8.8 8.0.00	Техническое описание	X	X	X	X	X						
				Детали											Масса, кг
				Полоса $\frac{6\times60 \text{ ГОСТ } 103\text{-}76}{\text{Ст3кп ГОСТ } 380\text{-}71^*}$											
Б4		1	1.188.1-8.8 8.0.01	В=60	1	1	1								0,17
			1.188.1-8.8 8.0.02	В=120				1							0,34
			1.188.1-8.8 8.0.03	В=180					1						0,51
				Ф8 А III ГОСТ 5781-82.											
Б4		2	1.188.1-8.8 8.0.04	В=400	2	2									0,16
			1.188.1-8.8 8.0.05	В=430			2	2	2						0,17

Рис. 3

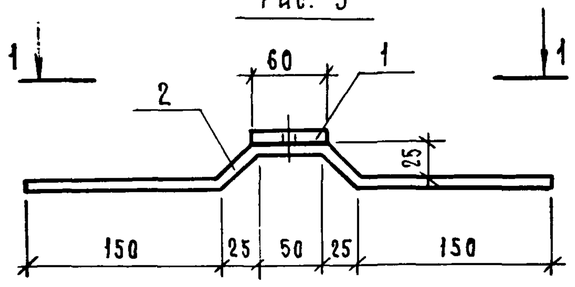

1—1

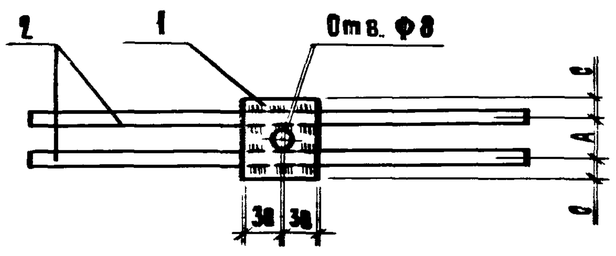

Обозначение	Марка	Рис.	Размеры, мм			Масса, кг
			A	C		
1.188.1-8.8 8.0.00	Мн1	1	—	—		0,49
—01	Мн2	2	—	—		0,49
—02	Мн3	3	30	15		0,51
—03	Мн4		60	30		0,68
—04	Мн5		120	30		0,85

Инж.-конд.	Гуров	
ГИП	Гуров	
Н.контр.	Цыпина	
Рук.гр.	Цыпина	
Ст.инж.	Гидь	

1.188.1 — 8.8 8.0.00

Изделие закладное Мн (Мн1 ... Мн5)

Стадия	Масса	Масштаб
Р	см. табл.	—
Лист	Листов 1	

ЛенЗНИИЭП

Взам. инв. N | Подп. и дата | Инв. N подл.

20991-08 17

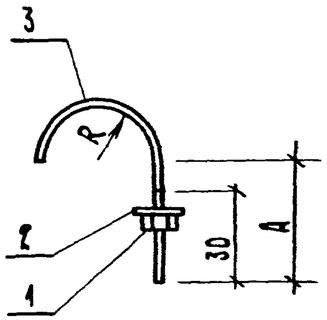

Обозначение	Марка	A, мм		Масса, кг
1.188.1-8.8 9.0.00	[illegible]	40		0,04
-01	[illegible]	40		0,04
-02	МС3	70	[illegible]	0,07

Формат	Зона	Поз.	Обозначение	Наименование	Кол.	Примечание
				Документация		
А3			1.188.1-8.8 0.0.00 ТО	Техническое описание		
				Стандартные изделия		
		1	1.188.1-8.8 9.0.01	Гайка М6 ГОСТ 5915-70	1	
		2	1.188.1-8.8 9.0.02	Шайба 6 ГОСТ 6958-78	1	
				Переменные данные для исполнений		
				1.188.1 9.0.00		МС1
Б4		3	1.188.1-8.8 9.0.03	БА I ГОСТ 5781-82, ℓ=110	1	0,02 кг
				1.188.1 9.0.00-01		МС2
Б4		3	1.188.1-8.8 9.0.04	БА I ГОСТ 5781-82, ℓ=120	1	0,03 кг
				1.188.1 9.0.00-02		МС3
Б4		3	1.188.1-8.8 9.0.05	БА I ГОСТ 5781-82, ℓ=150	1	0,06 кг

Нач.отд.	Гуров	
ГИП	Гуров	
Н.контр.	Ильина	
Рук.гр.	Ильина	
Ст.инж.	Гиль	

1.188.1-8.8 9.0.00

Изделие соединительное М6 (МС1, МС2, МС3)

Стадия	Масса	Масштаб
Р	См. табл.	1:2
Лист	Листов 1	

ЛенЗНИИЭП

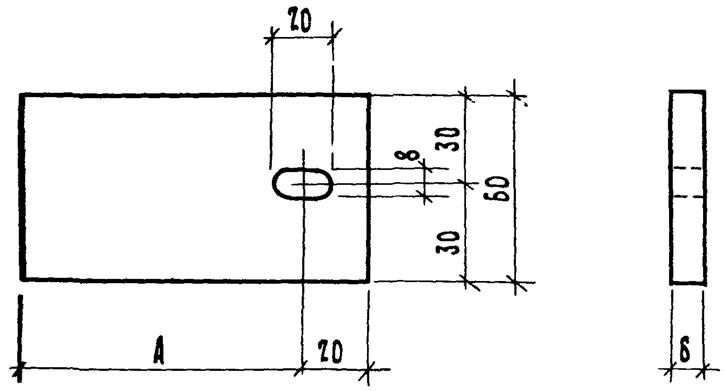

Обозначение	Марка	A, мм	Материал	Масса, кг
1.188.1-8.8 10.0.00	МС4	80	Полоса $\frac{6 \times 60\ ГОСТ\ 103-76}{Вст3кп2\ ГОСТ\ 380-71}$ ℓ=100	0,28
-01	МС5	160	Полоса $\frac{6 \times 60\ ГОСТ\ 103-76}{Вст3кп2\ ГОСТ\ 380-71}$ ℓ=180	0,51

Нач.отд.	Гуров	
ГИП	Гуров	
Н.контр.	Ильина	
Рук.гр.	Ильина	
Ст.инж.	Гиль	

1.188.1-8.8 10.0.00

Изделие соединительное МС (МС4, МС5)

Стадия	Масса	Масштаб
Р	См. табл.	1:2
Лист	Листов 1	

ЛенЗНИИЭП

Инв.№ подл. | Подп. и дата | Взам. инв.№