ТИПОВЫЕ КОНСТРУКЦИИ, ИЗДЕЛИЯ И УЗЛЫ ЗДАНИЙ И СООРУЖЕНИЙ

СЕРИЯ 1.435.2-37.94

ВОРОТА МЕТАЛЛИЧЕСКИЕ ПРОТИВОПОЖАРНЫЕ ИСКРОНЕДАЮЩИЕ ДЛЯ ПРОИЗВОДСТВЕННЫХ ЗДАНИЙ ПРОМЫШЛЕННЫХ ПРЕДПРИЯТИЙ

ВЫПУСК 0

УКАЗАНИЯ ПО ПРИМЕНЕНИЮ. УЗЛЫ.
РАБОЧИЕ ЧЕРТЕЖИ

ТИПОВЫЕ КОНСТРУКЦИИ, ИЗДЕЛИЯ И УЗЛЫ ЗДАНИЙ И СООРУЖЕНИЙ

СЕРИЯ 1.435.2-37.94

ВОРОТА МЕТАЛЛИЧЕСКИЕ ПРОТИВОПОЖАРНЫЕ ИСКРОНЕДАЮЩИЕ ДЛЯ ПРОИЗВОДСТВЕННЫХ ЗДАНИЙ ПРОМЫШЛЕННЫХ ПРЕДПРИЯТИЙ

ВЫПУСК 0

УКАЗАНИЯ ПО ПРИМЕНЕНИЮ. УЗЛЫ. РАБОЧИЕ ЧЕРТЕЖИ

УТВЕРЖДЕНЫ:

Главным управлением проектирования и инженерных изысканий Минстроя России, письмо от 26.09.94 №9-3-1/133.
Введены в действие ЦНИИпромзданий с 01.01.95, приказ от 25.10.94 №54.

РАЗРАБОТАНЫ ЦНИИПРОМЗДАНИЙ:

Зам. директора института Б.М. Гликин

Зав. отделом Г.М. Смилянский

Главный специалист Т.Н. Лукашевич

ОБОЗНАЧЕНИЕ ДОКУМЕНТА	НАИМЕНОВАНИЕ	СТР.
1.435.2-37.94.0-ПЗ	Пояснительная записка	3
1.435.2-37.94.0-10.00	Схема расположения ворот в стенах из кирпича	12
1.435.2-37.94.0-20.00	Схема расположения ворот в стенах из легкого бетона	17
1.435.2-37.94.0-10.10	Узел 1	23
1.435.2-37.94.0-10.20	Узел 2	26
1.435.2-37.94.0-10.30	Узел 3	27
1.435.2-37.94.0-20.10	Узел 4	29
1.435.2-37.94.0-10.40	Закладное изделие ЗД1	31
1.435.2-37.94.0-10.01	Ограждение П1; П2	32
1.435.2-37.94.0-10.11	Слив С1...С3	33
1.435.2-37.94.0-10.12	Костыль К1	34

Взам. инв. №

Подпись и дата

Инв. № подл.

Изм.	Кол.уч.	Лист	N док.	Подпись	Дата
Зав.отд.	Кирилянский				
Н.контр.	Лукашевич				
Гл.спец.	Лукашевич				

1.435.2-37.94.0

СОДЕРЖАНИЕ

Стадия	Лист	Листов
Р		1

ЦНИИПРОМЗДАНИЙ

Техническая документация на ворота включает.

Выпуск 0. Указания по применению. Узлы. Рабочие чертежи

Выпуск 1. Ворота. Рабочие чертежи

1. Назначение и область применения

Ворота металлические противопожарные искронедающие предназначены для ограждения проемов в наружных противопожарных стенах промышленных зданий различного назначения согласно СНиП 2.01.02-85* п. 3.4. для пропуска безрельсового транспорта. Минимальный предел огнестойкости - 1,2 часа.

Область применения - здания промышленных предприятий, возводимые в I ... IV районах по ветровому давлению (но не более 550 Па) по СНиП 2.01.07-85 с температурой наружного воздуха холодной пятидневки до минус 40°С включительно.

2. Технические данные

Тип ворот - распашные с калиткой.

Способ открывания - ручной.

Усилие открывания ворот - не более 100 Н.

Изм.	Кол.уч.	Лист	N док.	Подпись	Дата	1.435.2-37.94.0-ПЗ		
						Пояснительная записка	Стадия	Лист	Листов
							Р	1	9
Зав.отд.		Кириченко					ЦНИИПРОМЗДАНИЙ		
Н.контр.		Лукашевич							
Гл.спец.		Лукашевич							

Инв. N подл. | Подпись и дата | Взам. инв. N

Номенклатура ворот представлена в таблице 1.

Таблица 1

Обозначение исполнений ворот	Марка ворот	Масса, кг	
		стали	всего
1.435.2-37.94.1-00.00.00	ВРПИ-3,0×3,0	439,9	626,0
-01	ВРПИ-3,6×3,6	533,5	830,0
-02	ВРПИ-4,2×4,2	639,7	1020,0

Марка ворот состоит из буквенных индексов, обозначающих:

В - ворота;

Р - распашные;

П - противопожарные;

И - искронедающие;

3,0×3,0; 3,6×3,6; 4,2×4,2 - координационные размеры проема ворот (ширина × высота) в м.

3. Описание изделия и его составных частей

3.1. Рама ворот состоит из металлического каркаса, выполненного из швеллера и связей, выполненных из горячекатанных уголков. Уголки через пластины связаны с упорами.

Створки полотна изготавливаются из гнутого швеллера, сваренного в каркас, в который установлен механизм открывания. В каркас уложены минераловатные плиты, с двух сторон каркас облицован листом из асбестового картона и обшивками из стального листа. Правая створка имеет калитку, предназначенную для пропуска людей.

Створки навешиваются на раму с помощью петель.

Для самозакрывания створок установлены противовесы, расположенные на внутренней поверхности стены. Для самозакрывания калитки, в её верхней части установлен закрыватель дверной, автоматически закрывающий калитку.

На середине верхней связи рамы установлен ограничитель, позволяющий поочередно закрывать каждую створку.

Внизу к раме ворот приваривается направляющая для штока механизма открывания.

3.2. Общие данные

Ворота разработаны унифицированными и предусматривают возможность их установки в стенах, выполненных из кирпича и легкобетонных панелей.

Защитно-декоративное покрытие элементов конструкции ворот должно выполняться грунтовкой ГФ-0119 по ГОСТ 23343-78 толщиной не менее 15 мкм с последующей окраской в два слоя эмалью КО-813 ГОСТ 11066-74 толщиной не менее 20 мкм в соответствии с ГОСТ 9.401-91.

Грунтовка элементов конструкции ворот должна производиться после проверки качества сварных швов.

Ворота должны изготавливаться на поточных механизированных технологических линиях специализированных предприятий.

Инв. № подл. | Подпись и дата | Взам. инв. №

Изм.	Кол.уч.	Лист	№ док.	Подпись	Дата

Расчетный прогиб горизонтальных и вертикальных элементов ворот под воздействием ветровой нагрузки не превышает 1/200 L.

3.3. Принцип работы.

Поворотом вниз ручки механизма открывания верхние и боковые штоки выводятся из зацепления с рамой ворот и со второй створкой, утопают в створках. Освобожденные таким образом створки ворот свободно открываются, поворачиваясь на осях петель на необходимый угол открывания (~100°). Самозакрывание ворот осуществляется автоматически с помощью противовесов, состоящих из блоков, троса и грузов, при этом горизонтальные и вертикальные штоки входят во втулки рамы и одной из створок. Ворота плотно и надежно закрываются.

Работа калитки осуществляется аналогично.

Инв. № подл.	Подпись и дата	Взам. инв. №

Изм.	Кол. уч.	Лист	№ док.	Подпись	Дата

4. Комплект поставки

Таблица 2

Наименование	Обозначение исполнений ворот			Кол. на ворота, шт.
	ВРПИ-3,0×3,0	ВРПИ-3,6×3,6	ВРПИ-4,2×4,2	
Створка левая	1.435.2-37.94.1-01.00.00	1.435.2-37.94.1-01.00.00-01	1.435.2-37.94.1-01.00.00-02	1
Створка правая	1.435.2-37.94.1-02.00.00	1.435.2-37.94.1-02.00.00-01	1.435.2-37.94.1-02.00.00-02	1
Калитка	1.435.2-37.94.1-03.00.00	1.435.2-37.94.1-03.00.00	1.435.2-37.94.1-03.00.00	1
Рама	1.435.2-37.94.1-04.00.00	1.435.2-37.94.1-04.00.00-01	1.435.2-37.94.1-04.00.00-02	1
Ограничитель	1.435.2-37.94.1-05.00.00	1.435.2-37.94.1-05.00.00	1.435.2-37.94.1-05.00.00	1
Направляющая	1.435.2-37.94.1-06.00.00	1.435.2-37.94.1-06.00.00-01	1.435.2-37.94.1-06.00.00-02	1
Блок Б1	1.435.2-37.94.1-07.00.00	1.435.2-37.94.1-07.00.00	1.435.2-37.94.1-07.00.00	2
Блок Б2	1.435.2-37.94.1-07.00.00-01	1.435.2-37.94.1-07.00.00-01	1.435.2-37.94.1-07.00.00-01	2
Кронштейн	1.435.2-37.94.1-08.00.00	1.435.2-37.94.1-08.00.00	1.435.2-37.94.1-08.00.00	2
Груз	1.435.2-37.94.1-09.00.00	1.435.2-37.94.1-09.00.00	1.435.2-37.94.1-09.00.00	2
Шайба	1.435.2-37.94.1-00.00.01	1.435.2-37.94.1-00.00.01	1.435.2-37.94.1-00.00.01	1
Шайба	1.435.2-37.94.1-00.00.01-01	1.435.2-37.94.1-00.00.01-01	1.435.2-37.94.1-00.00.01-01	2

5. Транспортирование и хранение

Поставка ворот потребителю осуществляется укрупненными элементами согласно ведомости комплекта поставки. Транспортирование упакованных ворот производится любым видом транспорта, исключающим механическое повреждение ворот: в горизонтальном - на подкладках по периметру ворот, в вертикальном - в кассетах.

Хранение и транспортирование ворот в части воздействия климатических факторов внешней среды должны соответствовать группе „Ж1" ГОСТ 15150-69.

6. Указания по монтажу

Перед началом монтажа необходимо произвести внешний осмотр ворот, обратив внимание на наличие деформации в их составных частях, приняв решение о необходимости исправления или отбраковки изделия.

Проверить размеры проема по высоте и ширине в стеновых ограждениях под раму ворот конкретного типоразмера.

При монтаже пользоваться схемами примыкания ворот к стеновым ограждениям

различного типа, приведенными в настоящем выпуске.

Монтаж ворот в проем здания осуществлять после предварительной установки всех необходимых закладных элементов в соответствии со схемами примыкания ворот.

После окончания установки рамы и затвердевания цементных подливок, навесить створки ворот, проверив при этом плавность перемещения створок и надежность фиксации их запирающими устройствами.

7. Архитектурно-строительная часть

Конструкция ворот обеспечивает возможность их установки в зданиях со стеновыми ограждениями, выполненными из кирпича и по следующим проектным материалам: Серия 1.030.1-1/88. Стены наружные из однослойных панелей для каркасных общественных зданий, производственных и вспомогательных зданий промышленных предприятий." Возможно применение ворот в других типах стен, которые обеспечивают необходимый, соответствующий воротам предел огнестойкости.

В стенах из легкобетонных панелей шестиметровый участок стены с воротами выполняется из типовых панелей и простенков, имеющих типовое крепление.

Для ворот размером 4,2×4,2, при их симметричном расположении, участок стены выполняется с добором из кирпича, имеющим минимальную длину, чтобы исключить промерзание стен в зоне ворот.

Кирпичные стены выполняются с применением лицевого кирпича и расшивкой швов.

Для защиты стен от повреждений предусмотрены колесоотбойники: в зоне проема ворот снаружи здания, а с внутренней стороны - заделка проема цементным раствором.

Дополнительные элементы, разработанные в данном выпуске (номенклатуру - см. таблицу 3), выполняют функции деталей, предназначенных для крепления ворот к несущим конструкциям здания, а также несут декоративные функции, оформляя проем здания

Антикоррозионная защита дополнительных элементов и деталей их крепления должна выполняться в соответствии со СНиП 3.04 03-85. Герметизацию зазоров между элементами конструкции ворот и стенами осуществлять с учетом узлов примыкания ворот настоящего выпуска.

Количество и тип необходимых дополнительных элементов должны

быть изготовлены на заводе-изготовителе ворот.

Расположение и крепление между собой и к каркасу здания стеновых элементов в зоне установки ворот решается в конкретном проекте.

Узлы обозначением — 10.00 разработаны для стен из кирпича; — 20.00 — для стен из легкобетонных панелей.

Таблица 3

Обозначение	Наименование	Марка	Эскиз	Масса, кг
1.435.2-37.94.0-10.40	Закладное изделие	ЗД1		2,6
1.435.2-37.94.0-10.01	Ограждение	П1		5,6
-01		П2		7,8
1.435.2-37.94.0-10.11	Слив	С1		9,2
-01		С2		10,7
-02		С3		12,3
1.435.2-37.94.0-10.12	Костыль	К1		0,5

Инв. № подл. | Подпись и дата | Взам. инв. №

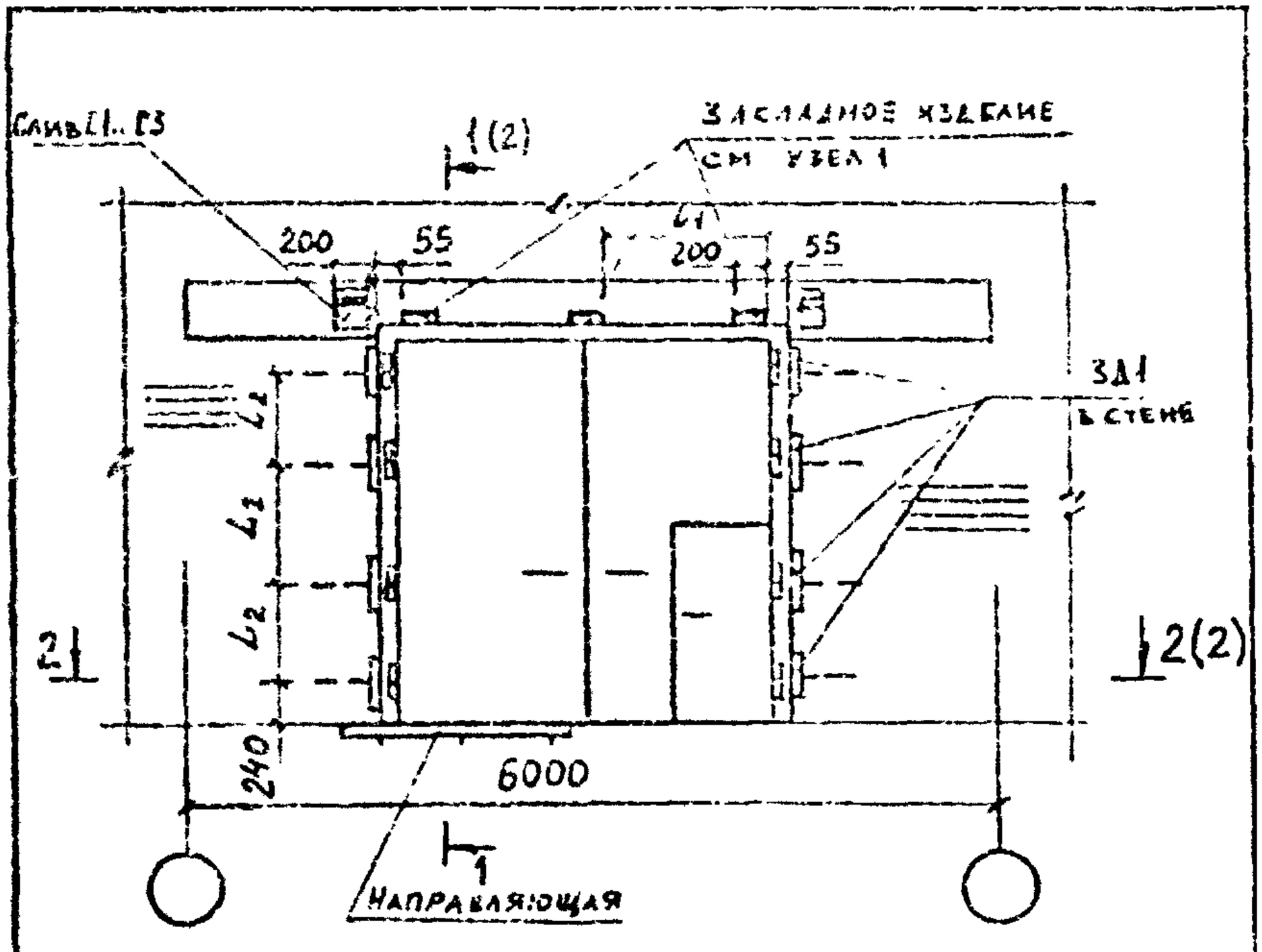

Обозначение	Марка ворот	B проема мм	H проема мм	B_1, мм	B_2, мм	L, мм	L_1, мм	L_2, мм
1.435.2-37.94.0-10.00	ВРПИ-3,0х3,0	3020	3000	1460	1100	1490	1410	800
-01	ВРПИ-3,6х3,6	3620	3600	1760	1400	1190	1710	1000
-02	ВРПИ-4,2х4,2	4220	4200	2060	1700	890	2010	1200

1. В железобетонной перемычке по Серии 1.038.1-1 предусмотреть закладные изделия 8 × 100 × 200 мм по углам и середине проема (см. узел 1)
2. Узлы 1... 3 см. докум. 1.435.2-37.94.0-10.10... -10.30.

Инв. № подл. | Подпись и дата | Взам. инв. №

Изм.	Кол.уч.	Лист	N док.	Подпись	Дата

1.435.2-37.94.0-10.00

Гл. спец.	Куклевич		
Н. контр.	Куклевич		
Зав. отд.	Смирновский		

Схема расположения ворот в стенах из кирпича

Стадия	Лист	Листов
Р	1	5

ЦНИИпромзданий

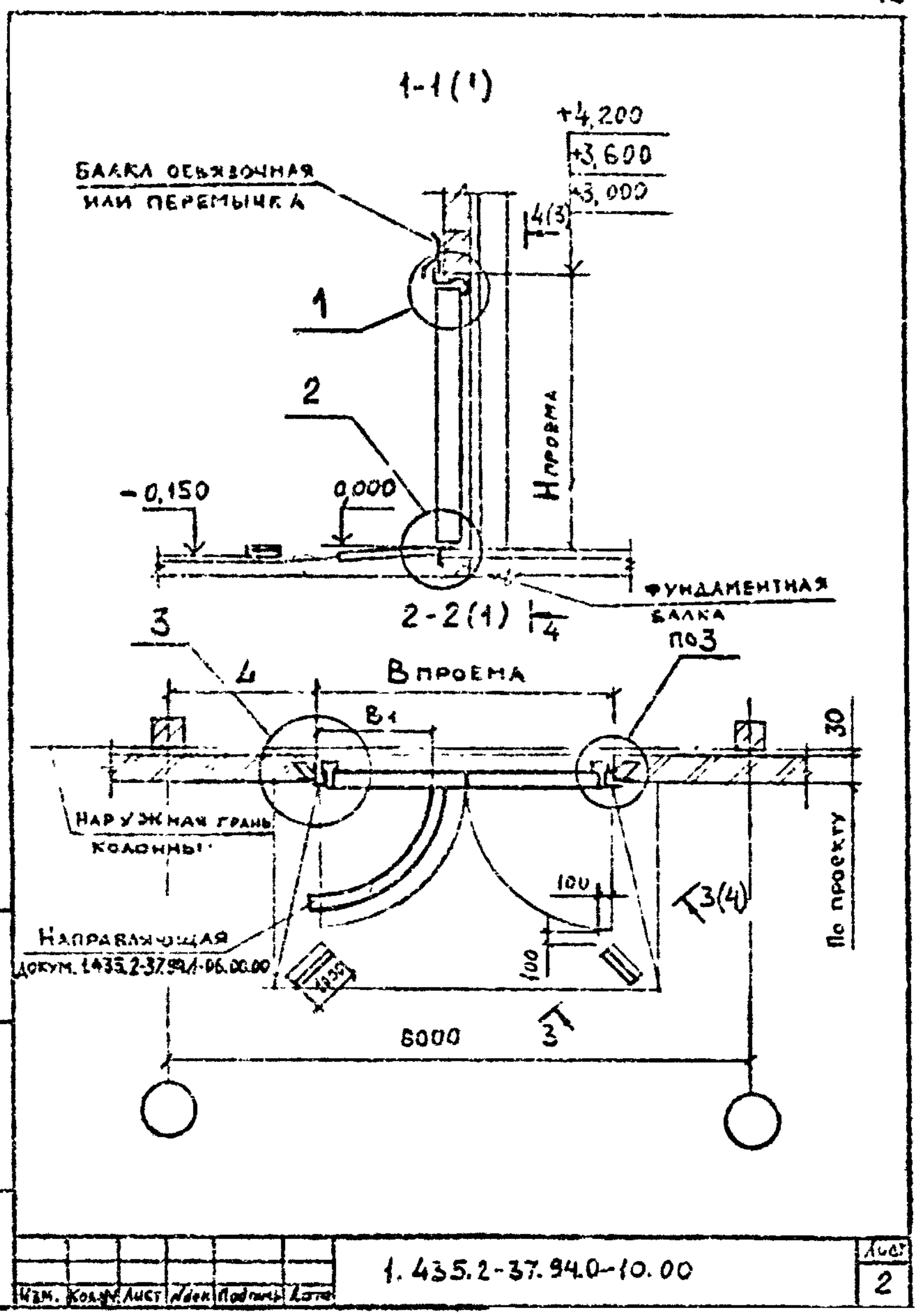

Изм.	Кол.уч.	Лист	№док.	Подпись	Дата	1.435.2-37.94.0-10.00	Лист 2

Инв. № подл. | Подпись и дата | Взам. инв. №

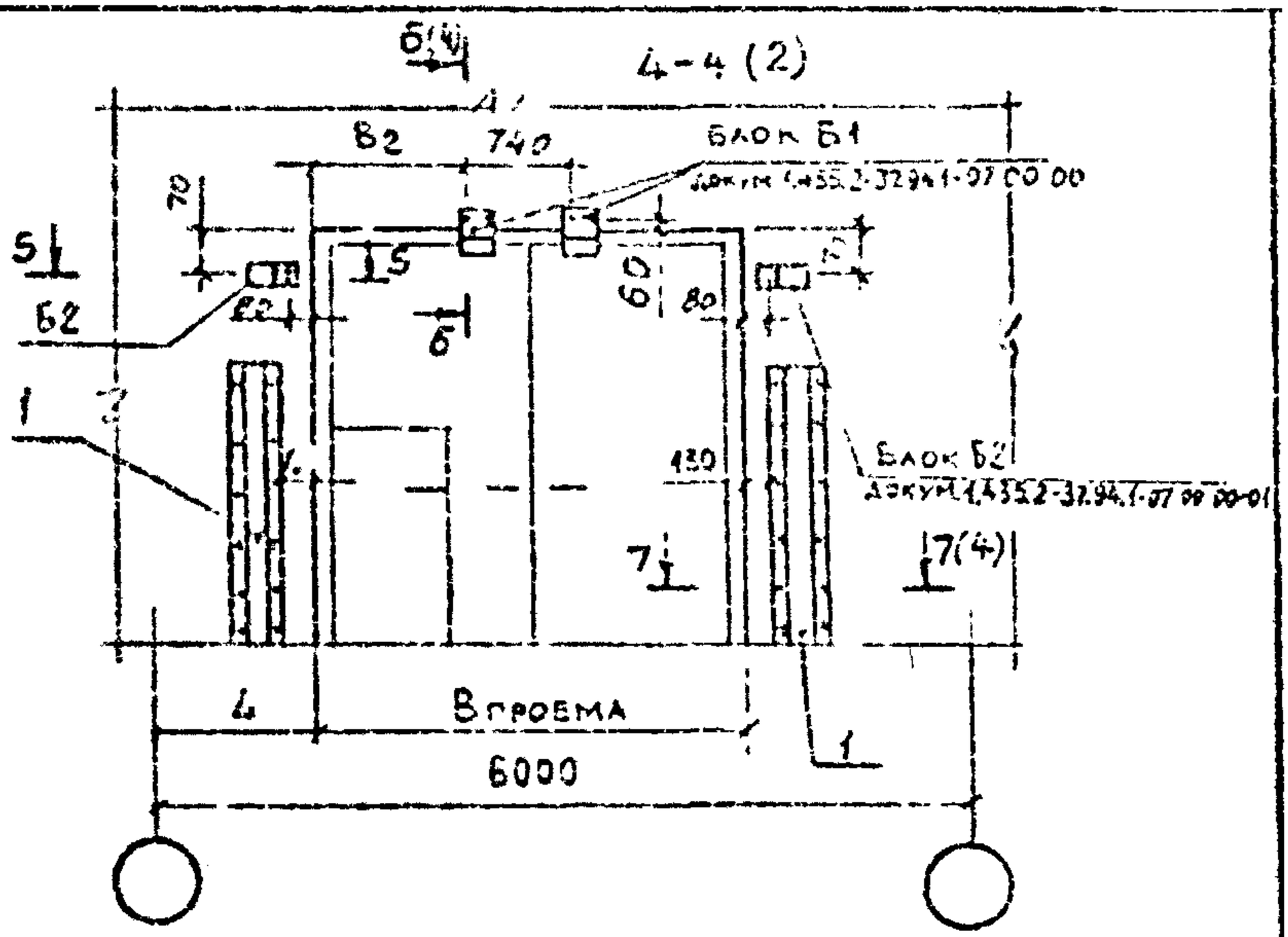

5-5

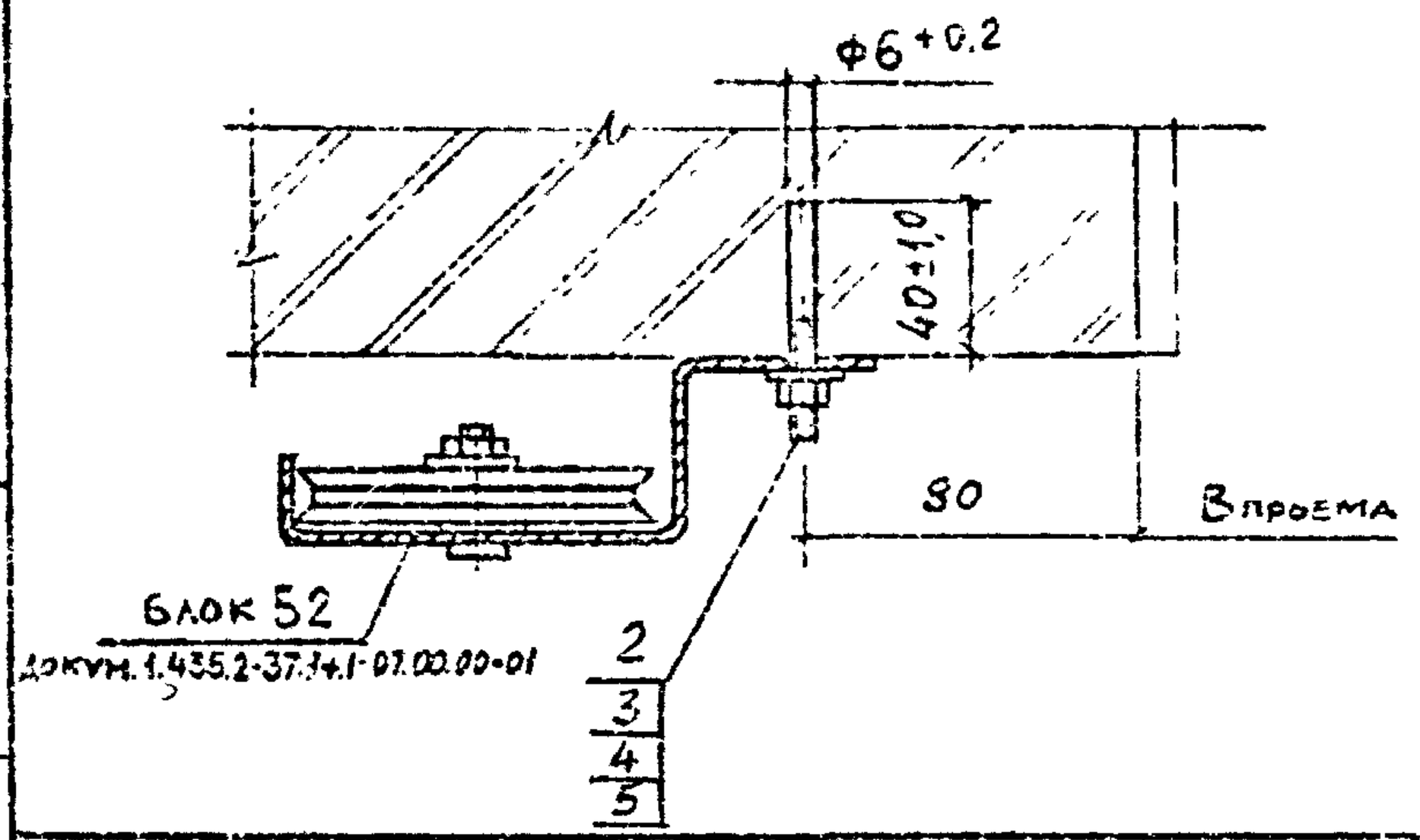

Изм.	Кол.уч.	Лист	№док.	Подпись	Дата	1.435.2-37.94.0-10.00	Лист 3

Инв.№ подл. | Подпись и дата | Взам.инв.№

6-6(3)

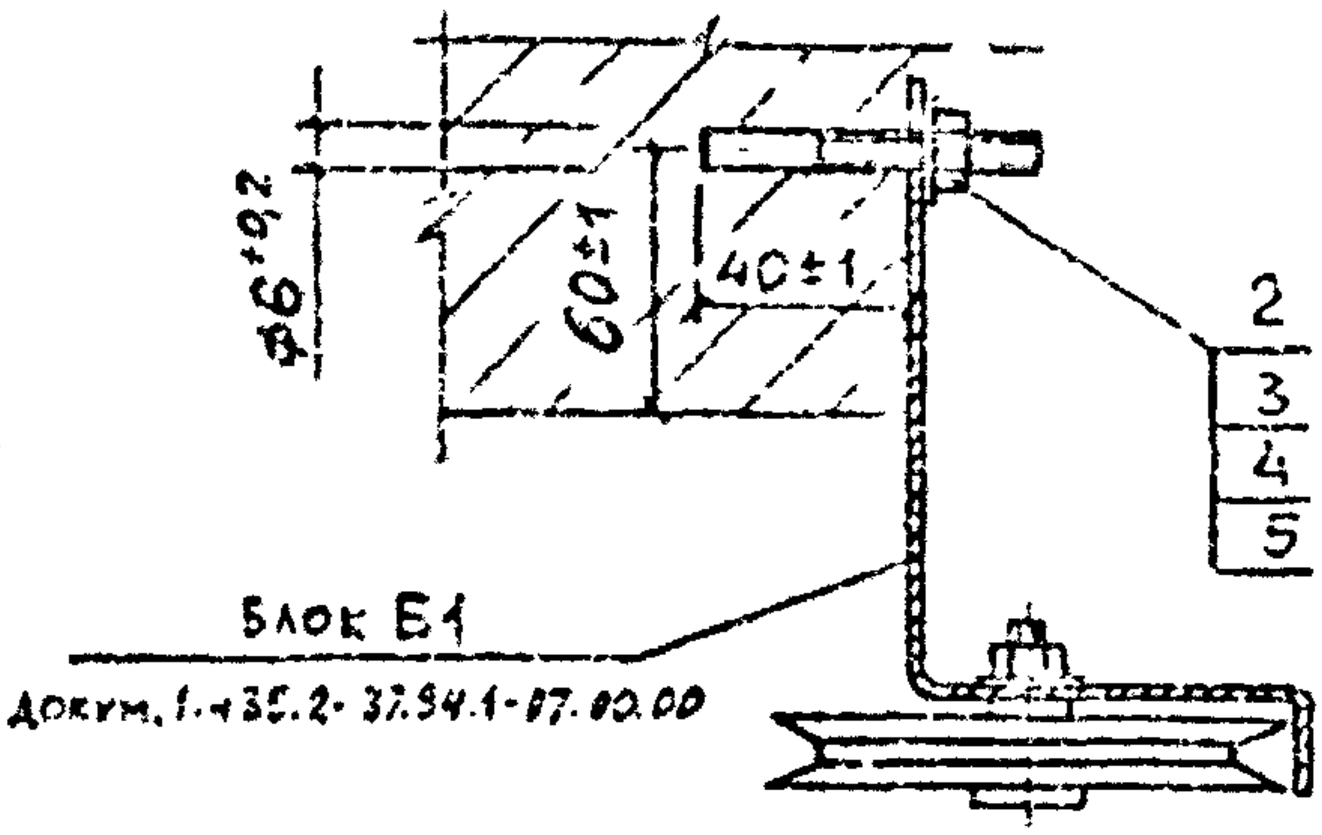

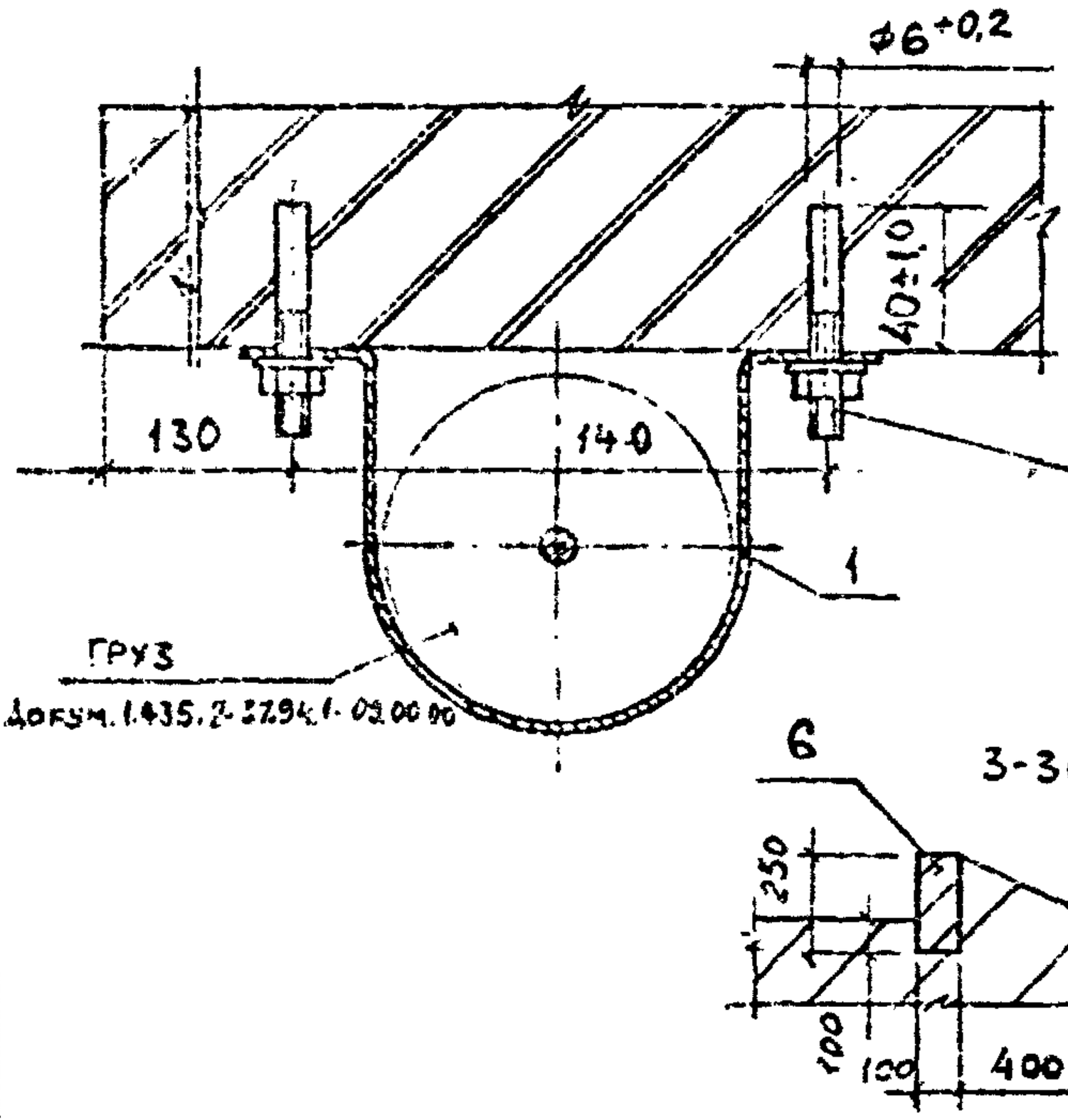

3-3(2)

Инв. № подл.	Подпись и дата	Взам. инв. №

Изм.	Кол. уч.	Лист	№ док.	Подпись	Дата

1.435.2-37.94.0-10.00

Инв. № подл.	Подпись и дата	Взам. инв. №

Марка поз.	Обозначение	Наименование	Кол. на исполн. 1.435.2-37.94.0-10.00-										Масса ед., кг	Примечание
			–	01	02									
		Детали												
1	1.435.2-37.94.0-10.01	Ограждение П1	2	2										
	-01	Ограждение П2			2									
		Стандартные изделия												
2		Дюбель 2Д,ШРМ6х65Ц6												
		ТУ 14-198-111-89	32	32	40									
3		Гайка М6-7Н.5.01.20												
		ГОСТ 5915-70	32	32	40									
4		Шайба 6.65Г.02.9												
		ГОСТ 6402-70	32	32	40									
5		Шайба 6.01.пс2,01.20												
		ГОСТ 11371-78	32	32	40									
6		Камень бортовой												
		БР 100.25.10												
		ГОСТ 6665-82	2	2	2									

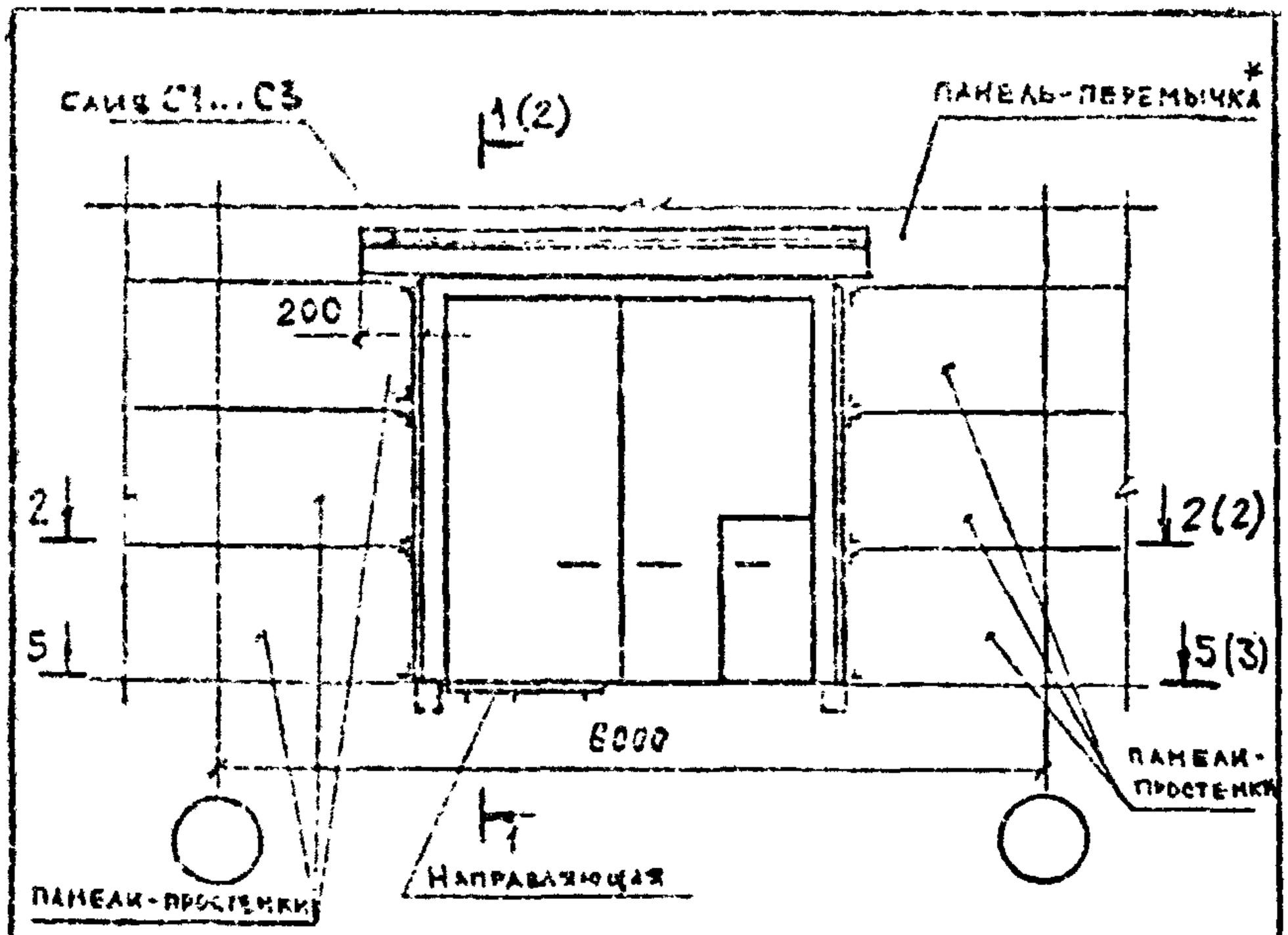

ОБОЗНАЧЕНИЕ	МАРКА ВОРОТ	В проема мм	Н проема мм	B_1, мм	B_2, мм	L_1, мм
1.435.2-37.94.0-20.00	ВРПИ-3,0×3,0	3020	3000	1460	1100	1490
-С1	ВРПИ-3,6×3,6	3620	3600	1760	1400	1190
-С2	ВРПИ-4,2×4,2**	4220	4200	2060	1700	1190 (590)

1. *В панеле перемычке предусмотреть закладные изделия 8×100×200 мм по углам и середине проема.
2. Узлы 1...3 см. докум. 1.435.2-37.94.0-10.10...-10.30.
3. Узел 4 см. докум. 1.435.2-37.94.0-20.10.
4. Сечение 3-3; 6-6 см. докум. 1.435.2-37.94.0-10.00.
5. **При симметричном расположении ворот ВРПИ-4,2×4,2 простенки выполнить из кирпича, см. докум. 1.435.2-37.94.0-10.10.

Взам. инв. №

Подпись и дата

Инв. № подл.

Изм.	Кол.уч.	Лист	N док.	Подпись	Дата
Гл. инж. проекта					
Нач. отд.					
Гл. инженер					
Гл. спец.					

1.435.2-37.94.0-20.00

Схема расположения ворот в стенах из легкого бетона

Стадия	Лист	Листов
Р	2	6

ЦНИИПРОМЗДАНИЙ

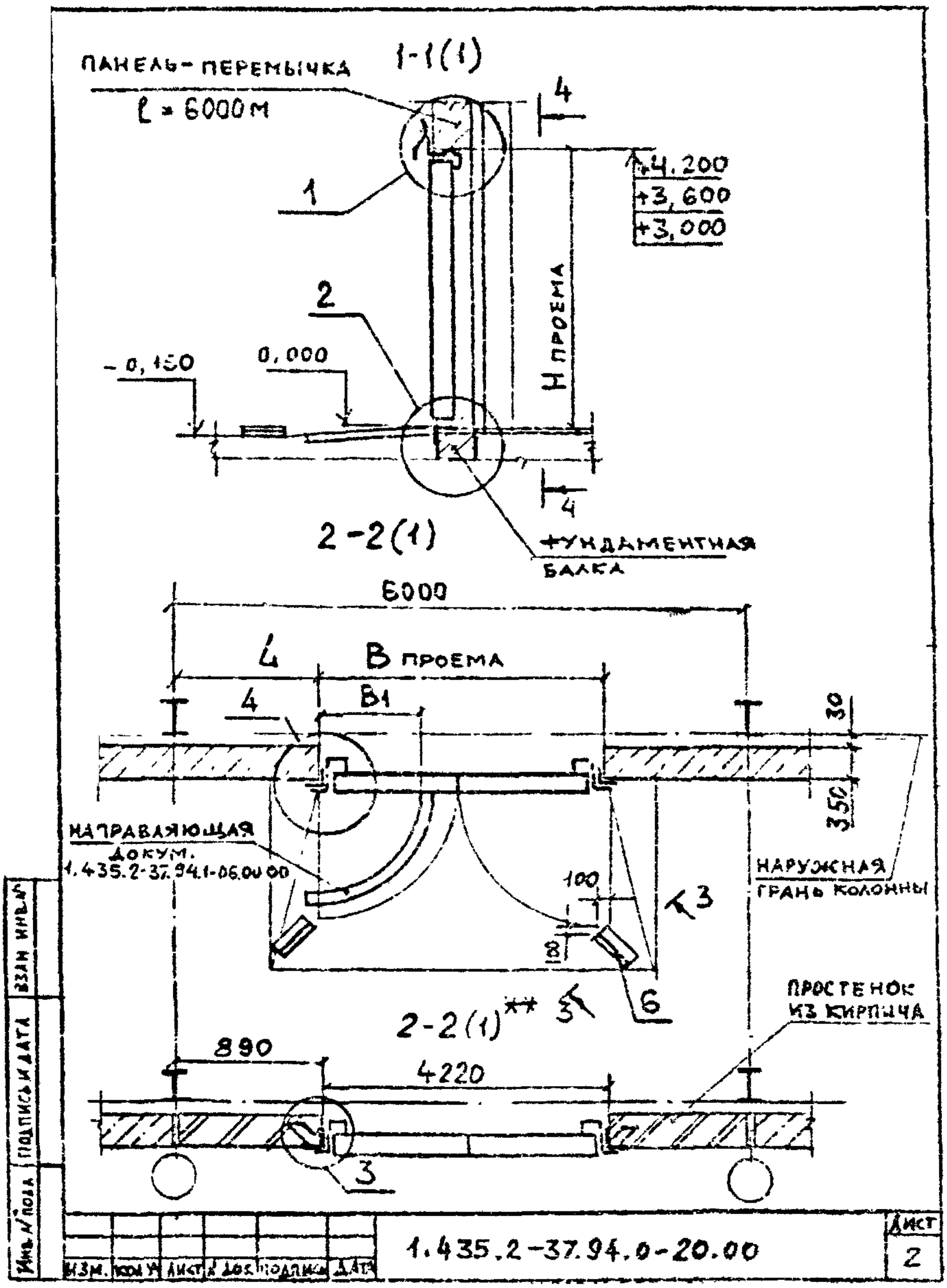
ПАНЕЛЬ-ПЕРЕМЫЧКА
ℓ = 6000 М
1-1(1)
4
+4,200
+3,600
+3,000
1
2
H ПРОЕМА
-0,150
0,000
4
2-2(1)
ФУНДАМЕНТНАЯ БАЛКА
6000
4
B ПРОЕМА
4
B1
30
350
НАПРАВЛЯЮЩАЯ
ДОКУМ.
1.435.2-37.94.1-06.00 00
100
8
3
НАРУЖНАЯ ГРАНЬ КОЛОННЫ
6
2-2(1)** 3
ПРОСТЕНОК ИЗ КИРПИЧА
890
4220
3
ВЗАМ. ИНВ.№
ПОДПИСЬ И ДАТА
ИНВ.№ ПОДЛ.
ИЗМ. КОЛ.УЧ. ЛИСТ № ДОК. ПОДПИСЬ ДАТА
1.435.2-37.94.0-20.00
ЛИСТ
2

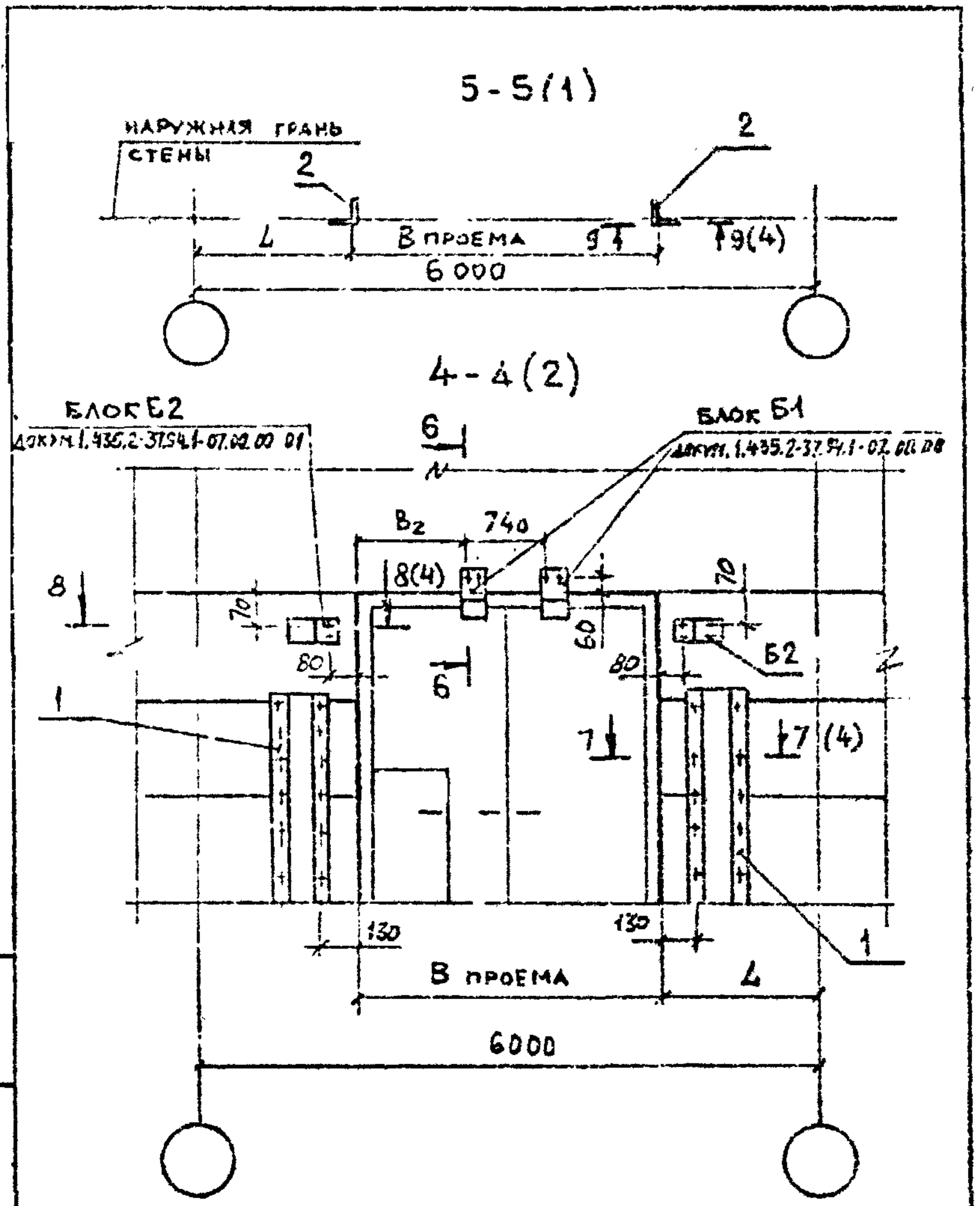

Инв. № подл.	Подпись и дата	Взам. инв. №

Изм.	Кол.уч.	Лист	№ док.	Подпись	Дата	1.435.2-37.94.0-20.00	Лист 3

7-7 (3)

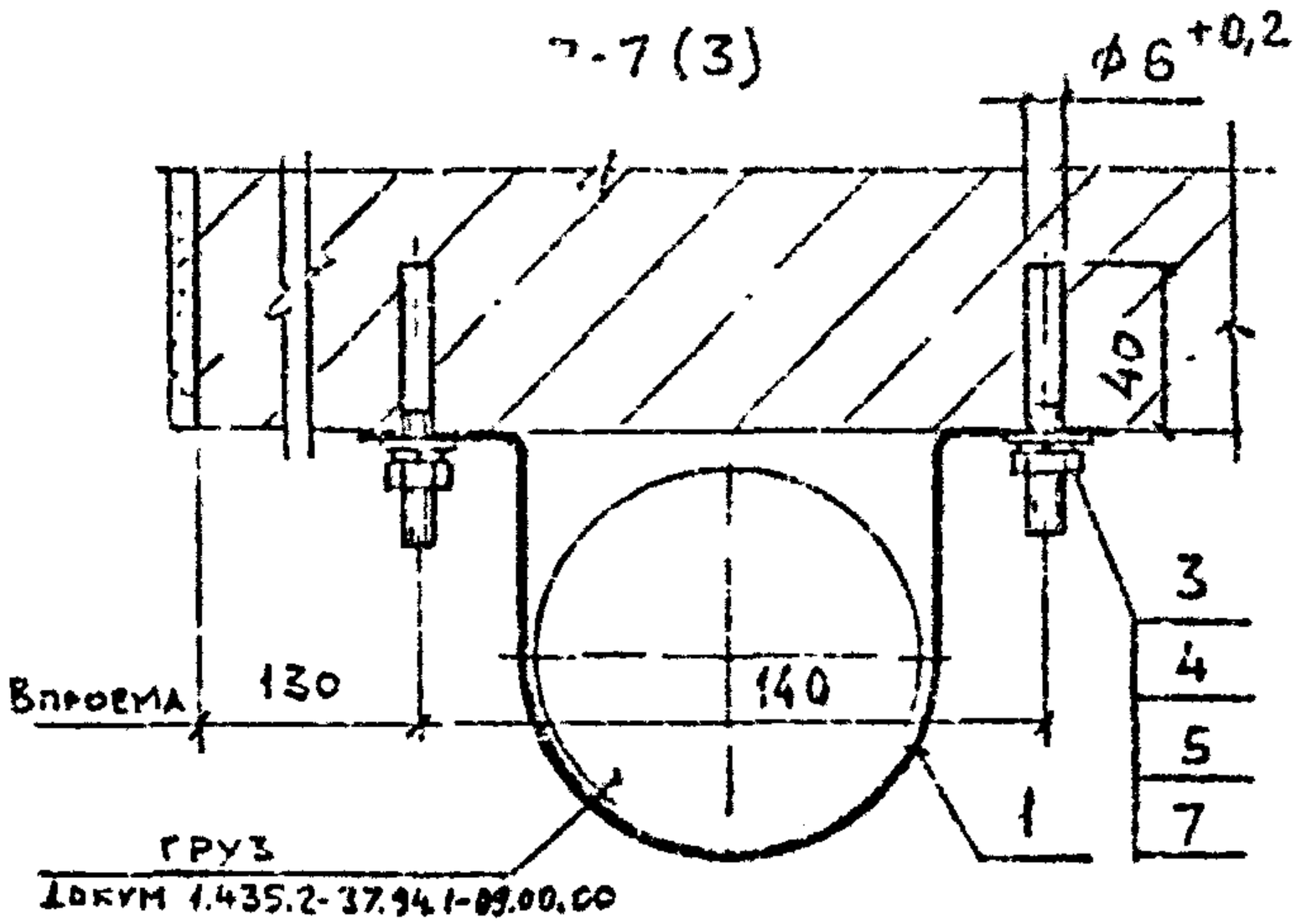

8-8(3)

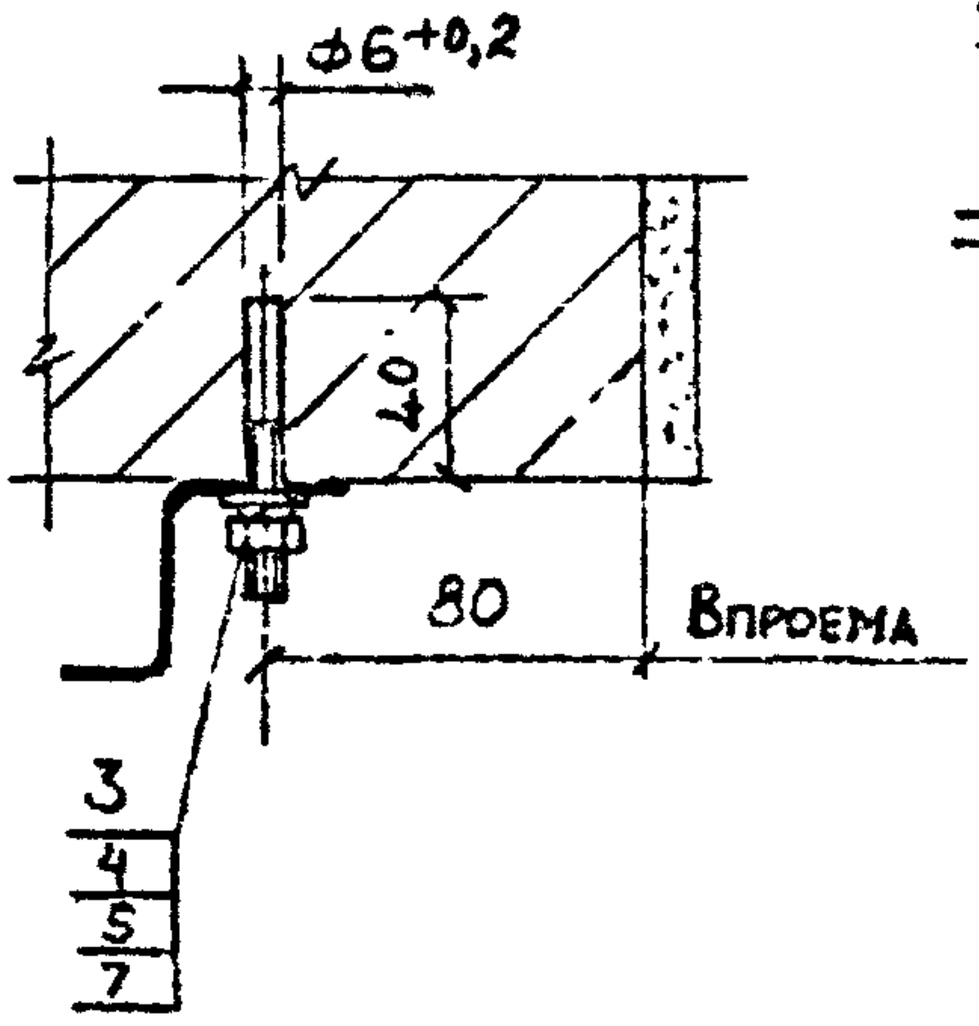

9-9(3)

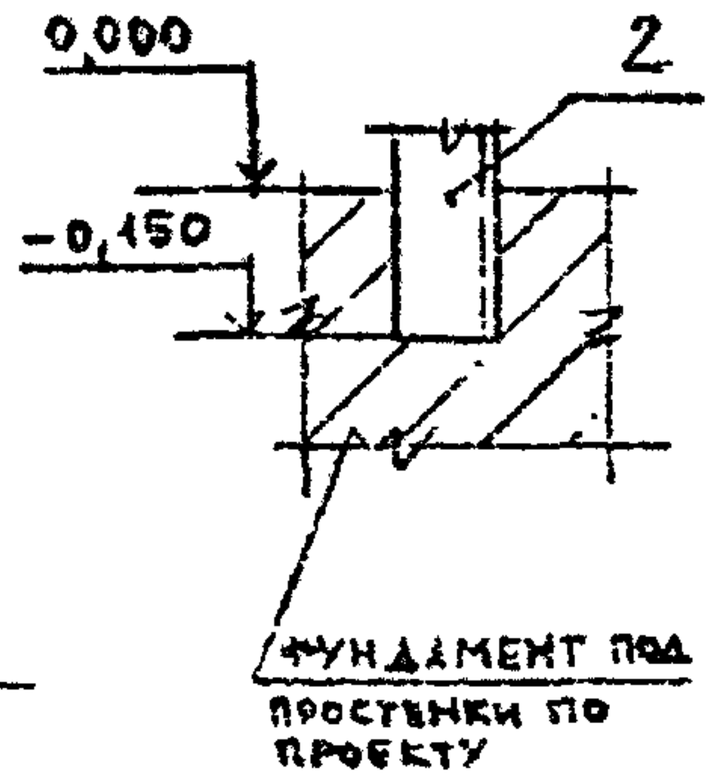

Инв. № подл.	Подпись и дата	Взам. инв. №

Изм.	Кол.уч.	Лист	N док.	Подпись	Дата	1.435.2-37.94.0-20.00	Лист 4

Инв. № подл.	Подпись и дата	Взам. инв. №

Марка, поз.	Обозначение	Наименование	Кол. на исполн. 1.435.2-37.94.0-20.00-										Масса ед. кг	Примечание
			-	01	02									
		ДЕТАЛИ												
1	1.435.2-37.94.0-10.01	ОГРАЖДЕНИЕ П1	2	2										
	-01	ОГРАЖДЕНИЕ П2			2									
		Стойка												
		Уголок 90×90×6-В-II ГОСТ 8509-86												
		Ст3сп1-II ГОСТ 535-88												
2	1.435.2-37.94.0-20.01	L = 3750-2,0; Rz80	2										26,2кг	Б.4.
	-01	L = 3750-2,0; Rz80		2									31,2кг	Б.4.
	-02	L = 4350-2,0; Rz80			2								36,2кг	Б.4.
		СТАНДАРТНЫЕ ИЗДЕЛИЯ												
3		Дюбель 2ДШР М6×65Ц6												
		ТУ 14-198-111-88	32	32	40									
4		Гайка М6-7Н.5.01.20												
		ГОСТ 5915-70	32	32	40									

Изм.	Кол.уч.	Лист	N док.	Подпись	Дата	1.435.2-37.94.0-20.00	Лист 11

21

Инв. № подл.	Подпись и дата	Взам. инв. №

Марка, поз.	Обозначение	Наименование	Кол. на исполн. 1.435.2-37.94.0-20.00-										Масса ед. кг	Примечание
			–	01	02									
5		Шайба 6.65Г.02.9.												
		ГОСТ 6402-70	32	32	40									
6		Камень бортовой												
		БР 100.25.10												
		ГОСТ 6665-82.	2	2	2									
7		Шайба 6.01 пс2.01.20												
		ГОСТ 11371-78	32	32	40									

Изм.	Кол. уч.	Лист	№ док.	Подпись	Дата	1.435.2-37.94.0-20.00	Лист 6

22

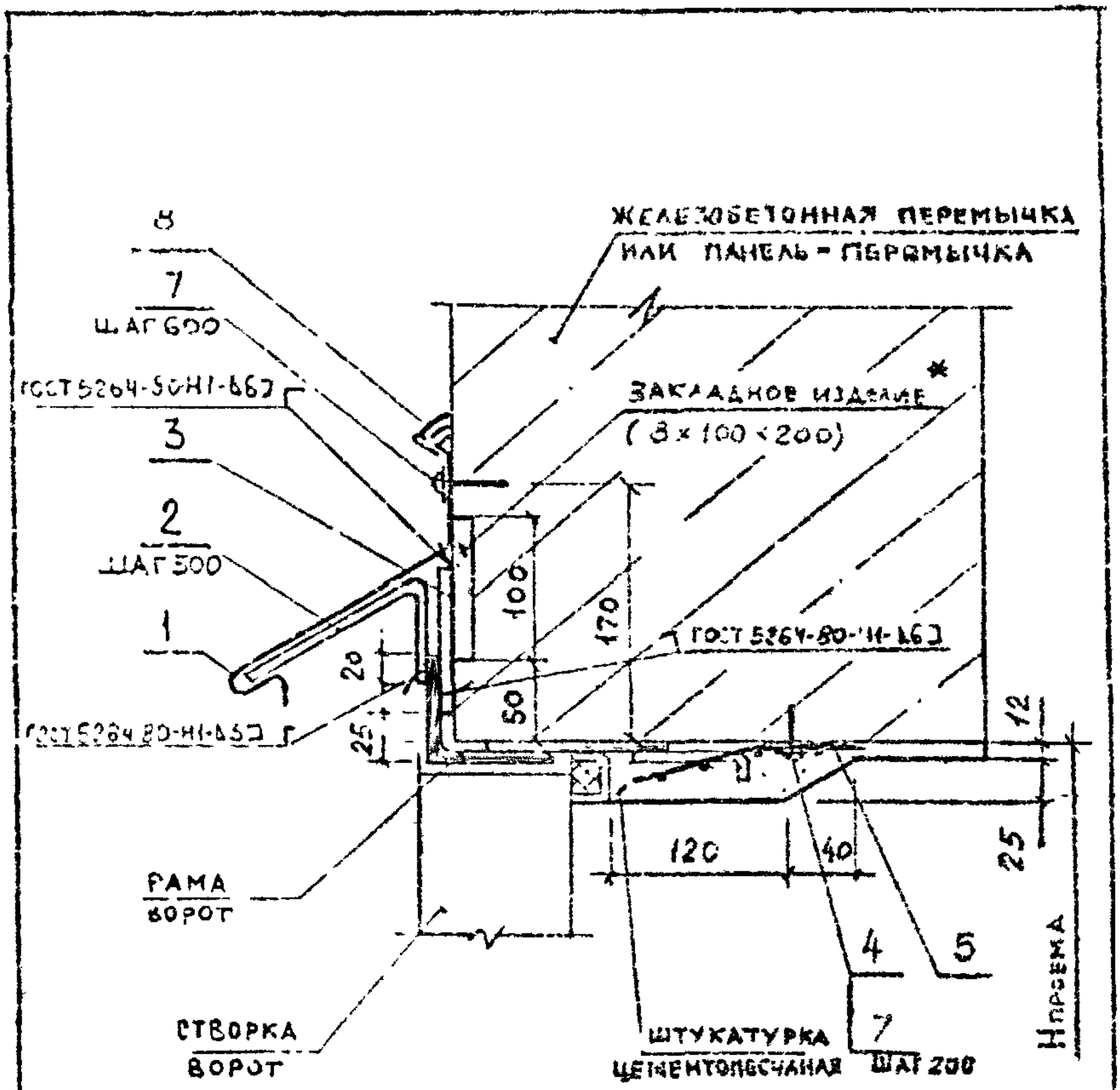

Обозначение	Марка ворот	Нпроема мм
1.435.2-37.94.0-10.10	ВРПИ-3,0×3,0	3000
-01	ВРПИ-3,6×3,6	3600
-02	ВРПИ-4,2×4,2	4200

*Закладное изделие по углам и середине проема.

Изм.	Кол.уч.	Лист	№док.	Подпись	Дата
Зав.отд.	Синдалевский				
Н.контр.	Кулаевич				
Гл.спец.	Лукашевич				

1.435.2-37.94.0-10.10

Узел 1

Стадия	Лист	Листов
Р	1	3

ЦНИИпромзданий

Инв. № подл. | Подпись и дата | Взам. инв. №

Инв. № подл.	Подпись и дата	Взам. инв. №

Марка, поз.	Обозначение	Наименование	Кол. на исполн. 1.435.2-37.94.0-10.10 –	01	02								Масса ед., кг	Примечание
		Детали												
1	1.435.2-37.94.0-10.11	Слив С1	1											
	-01	Слив С2		1										
	-02	Слив С3			1									
2	1.435.2-37.94.0-10.12	Костыль К1	7	9	11									
3	1.435.2-37.94.0-10.13	Накладка Н1												
		Лист Б-ПН-Б ГОСТ 19903-74												
		Ст3сп2-сб ГОСТ 14637-89												
		(100×160) h14; Rz80	3	3	3								0,75	Б.Ч.
4	1.435.2-37.94.0-10.14	Накладка Н2												
		Лист Б-ПН-2,0 ГОСТ 19903-74												
		ОК 35084-ШС3пс2-сб ГОСТ 16523-89												
		(40×20) h14; Rz80	23	26	30								0,01	Б.Ч.
5	1.435.2-37.94.0-10.15	Сеткар-25-2												
		ГОСТ 5336-80												

Изм.	Кол.уч.	Лист	№ док.	Подпись	Дата	1.435.2-37.94.0-10.10	Лист 2

Инв. № подл.	Подпись и дата	Взам. инв. №

Марка, поз.	Обозначение	Наименование	Кол. на исполн. 1.435.2-37.94.0-10.10 —										Масса ед., кг	Примечание
			—	01	02									
		(200×3000)-5,0	1										1,3	Б.4.
		(200×3600)-5,0		1									1,3	Б.4.
		(200×4200)-5,0			1								1,7	Б.4.
		СТАНДАРТНЫЕ ИЗДЕЛИЯ												
7		ДЮБЕЛЬ-ГВОЗДЬ ДГ3,7×35ЦБ												
		ТУ 14-4-1231-83	23	28	30									
		МАТЕРИАЛЫ												
8		МАСТИКА СИЛИКОНОВАЯ												
		ТУ6-02-775-73	1,0	1,5	2,0									кг

Изм.	Кол.уч.	Лист	№док.	Подпись	Дата	1.435.2-37.94.0-10.10	Лист 3

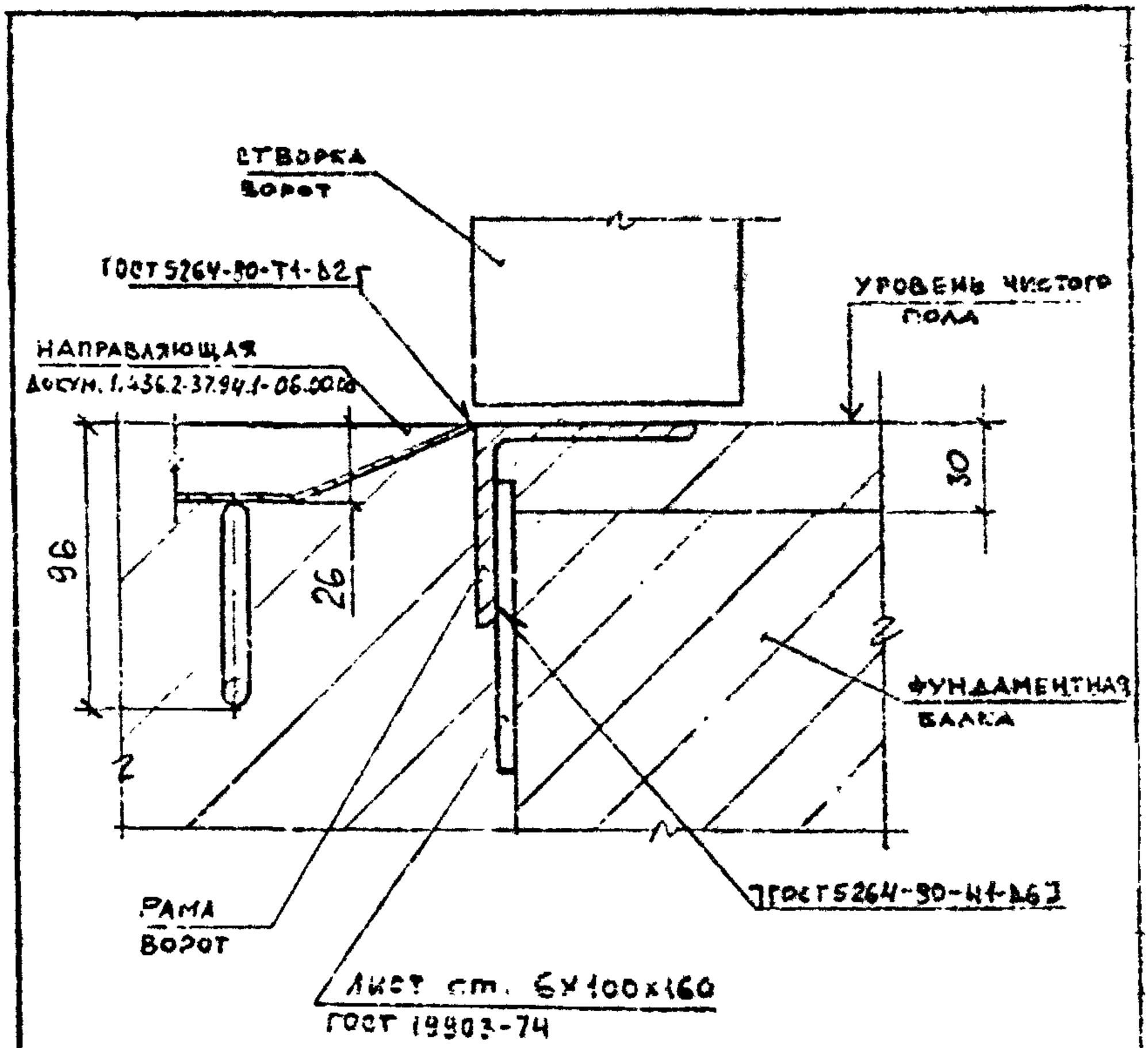

Изм.	Кол.уч.	Лист	N док.	Подпись	Дата	1.435.2-37.94.0-10.20		
Зав. отд.		Смиянский				Узел 2	Стадия	Лист	Листов
Н. контр.		Лукашевич					Р		1
Гл. спец.		Лукашевич					ЦНИИПРОМЗДАНИЙ		

Инв. N подл. | Подпись и дата | Взам. инв. N

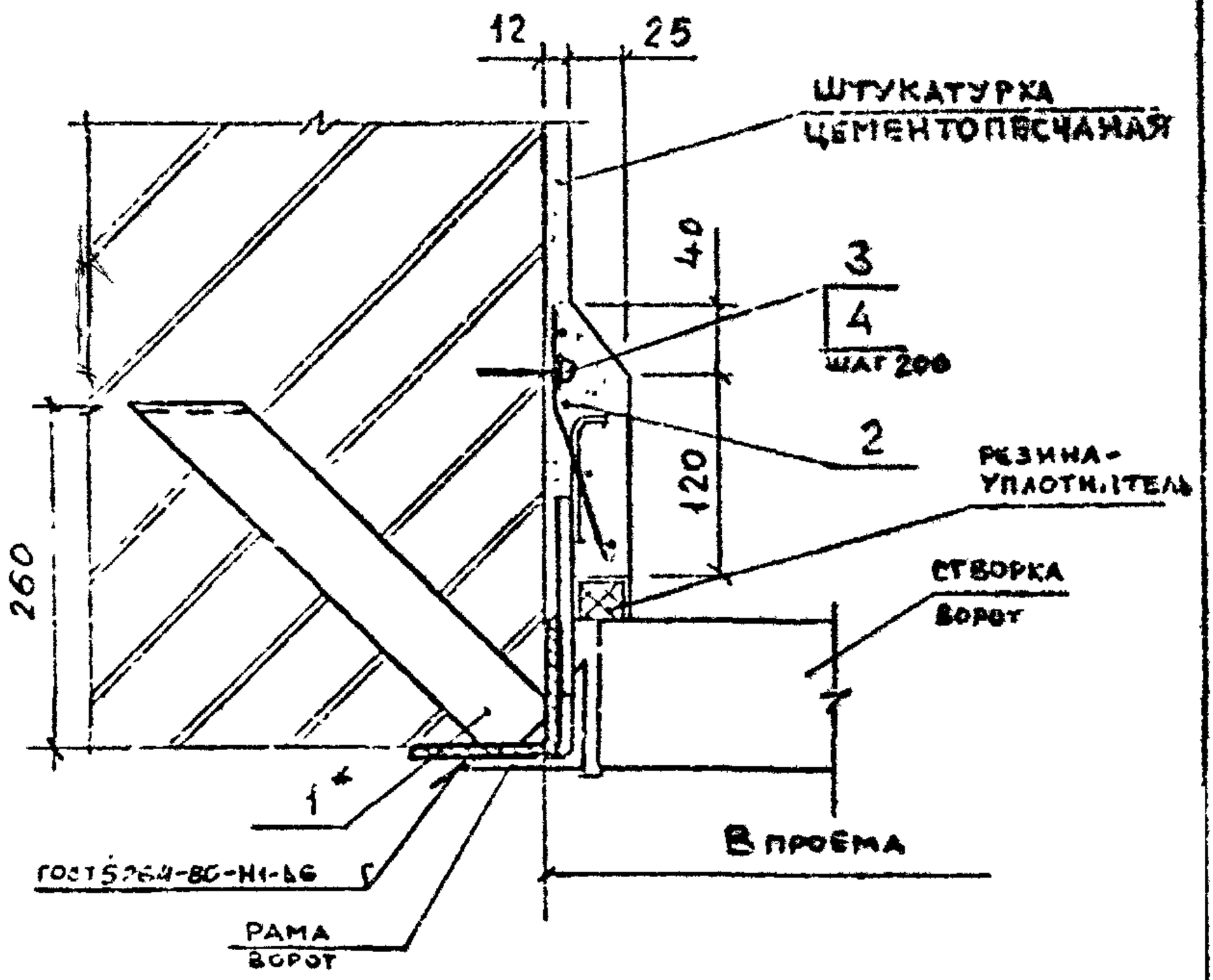

ОБОЗНАЧЕНИЕ	МАРКА ВОРОТ	В ПРОЕМЕ, ММ
1.435.2-37.94 0-10.30	ВРПн-3,0×3,0	3020
-01	ВРПи-3,6×3,6	3620
-02	ВРПи-4,2×4,2	4220

* Закладные изделия установить напротив навесных петель ворот.

Изм.	Кол.уч.	Лист	N док.	Подпись	Дата
Зав. отд.	Смиянский				
Н. контр.	Кушнерев				
Гл. спец.	Лукашевич				

1.435.2-37.94.0-10.30

Узел 3

Стадия	Лист	Листов
Р	1	2

ЦНИИПРОМЗДАНИЙ

Инв. N подл. | Подпись и дата | Взам. инв. N

Инв. № подл.	Подпись и дата	Взам. инв. №

Марка, поз	Обозначение	Наименование	Кол. на испол. 1.435.2-37.94.0-10.30-										Масса ед. кг	Примечание
			–	01	02									
		Сборочные единицы												
1	1.435.2-37.94.0-10.40	Закладное изделие ЗД1	4	4	4									
		Детали												
		Сетка Р-25-2 ГОСТ 5336-80												
2	1.435.2-37.94.0-10.31	(200×3000)-5,0	1										1,3	Б.4
	-01	(200×3600)-5,0		1									1,5	Б.4.
	-02	(200×4200)-5,0			1								1,7	Б.4
3	1.435.2-37.94.0-10.32	Накладка Н2												
		Лист Б-ПН-2,0 ГОСТ 19903-74												
		ВК 36024-ПГ3пе2 сВ ГОСТ 16523-89												
		(40×20) h14; Rz 80	23	26	30								0,01	Б.4.
		Стандартные изделия												
4		Дюбель-гвоздь ДГ3,7×35Ц6												
		ТУ 14-4-1231-83	23	26	30									

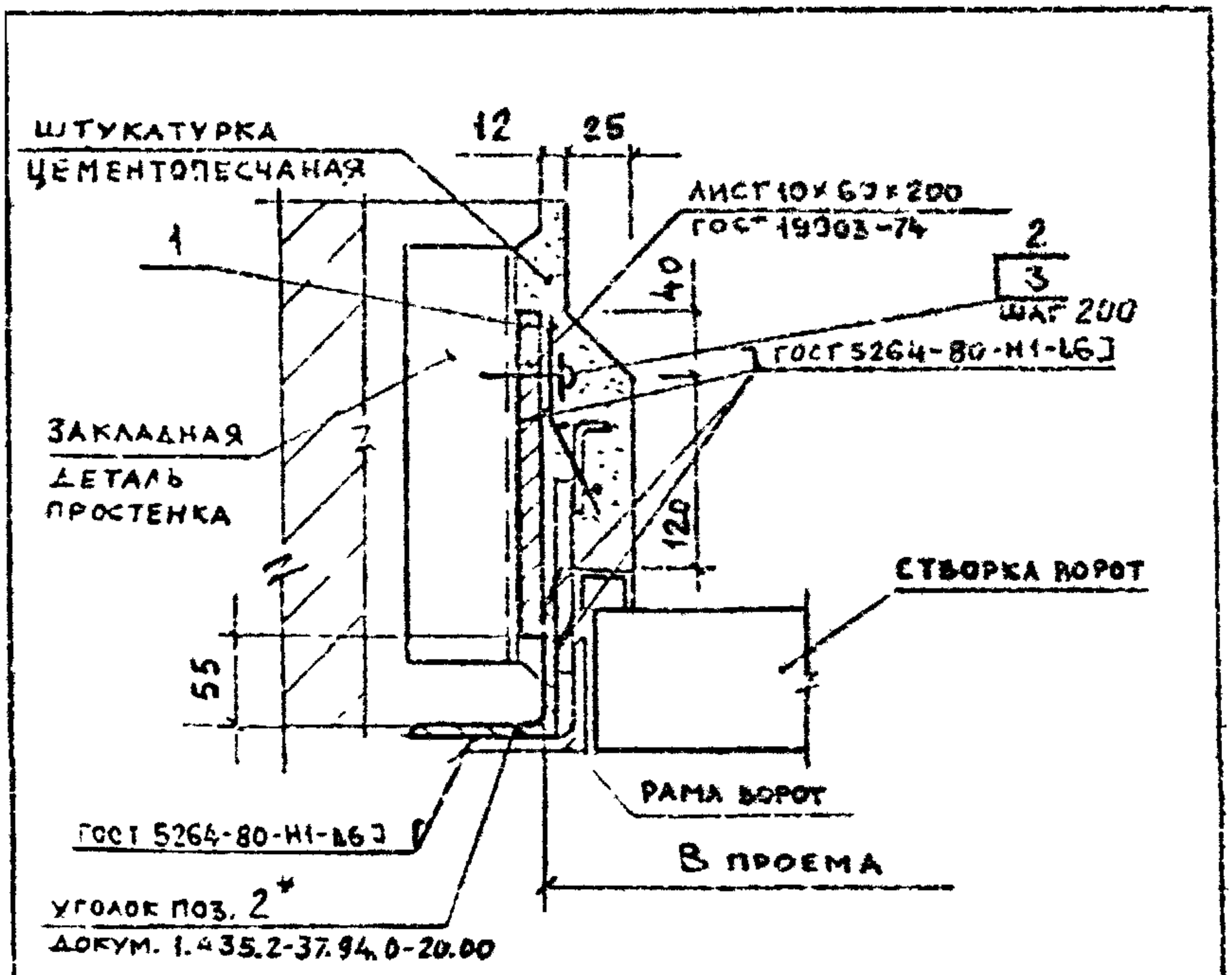

ОБОЗНАЧЕНИЕ	МАРКА ВОРОТ	В ПРОЕМА мм
1.435.2-37.94.0-20.10	ВРПИ-3,0×3,0	3020
-01	ВРПИ-3,6×3,6	3620
-02	ВРПИ-4,2×4,2	4220

* Уголок приварить ко всем панелям простенков в местах закладных изделий.

Изм.	Кол.уч.	Лист	N док.	Подпись	Дата	1.435.2-37.94.0-20.10		
Зав.отд.		Смирнский			11-94	Узел 4	Стадия Р	Лист 1 / Листов 2
Н.контр.		Лукашевич			11-94		ЦНИИПРОМЗДАНИЙ	
Гл.спец.		Лукашевич			11-94			

Подпись и дата | Взам. инв. N | Инв. N подл.

Инв. № подл.	Подпись и дата	Взам. инв. №

Марка, поз.	Обозначение	Наименование	Кол. на исполн. 1.435.2-37.94.0-20.10 –										Масса ед. кг	Примечание
			–	01	02									
		ДЕТАЛИ												
		СЕТКА Р-25-2 ГОСТ 5336-80												
1	1.435.2-37.94.0-20.11	(200 × 3000) - 5,0	1										1,3	Б.Ч
	– 01	(200 × 3600) – 5,0		1									1,5	Б.Ч.
	– 02	(200 × 4200) - 5,0			1								1,7	Б.Ч.
2	1.435.2-37.94.0-20.12	НАКЛАДКА Н2												
		Лист Б-ГН-2,0 ГОСТ 19903-74												
		ОК 260В4-ПС3 ПК2-СВ ГОСТ 16523-89												
		(40 × 20) h14; Rz 80 ✓	23	26	30								0,01	Б.Ч.
		СТАНДАРТНЫЕ ИЗДЕЛИЯ												
3		ДЮБЕЛЬ-ГВОЗДЬ												
		ДГ 37 × 35 Ц6												
		ТУ 14-4-1231-83	23	26	30									

Изм.	Кол.уч.	Лист	№док.	Подпись	Дата	1.435.2-37.94.0-20.10	Лист 2

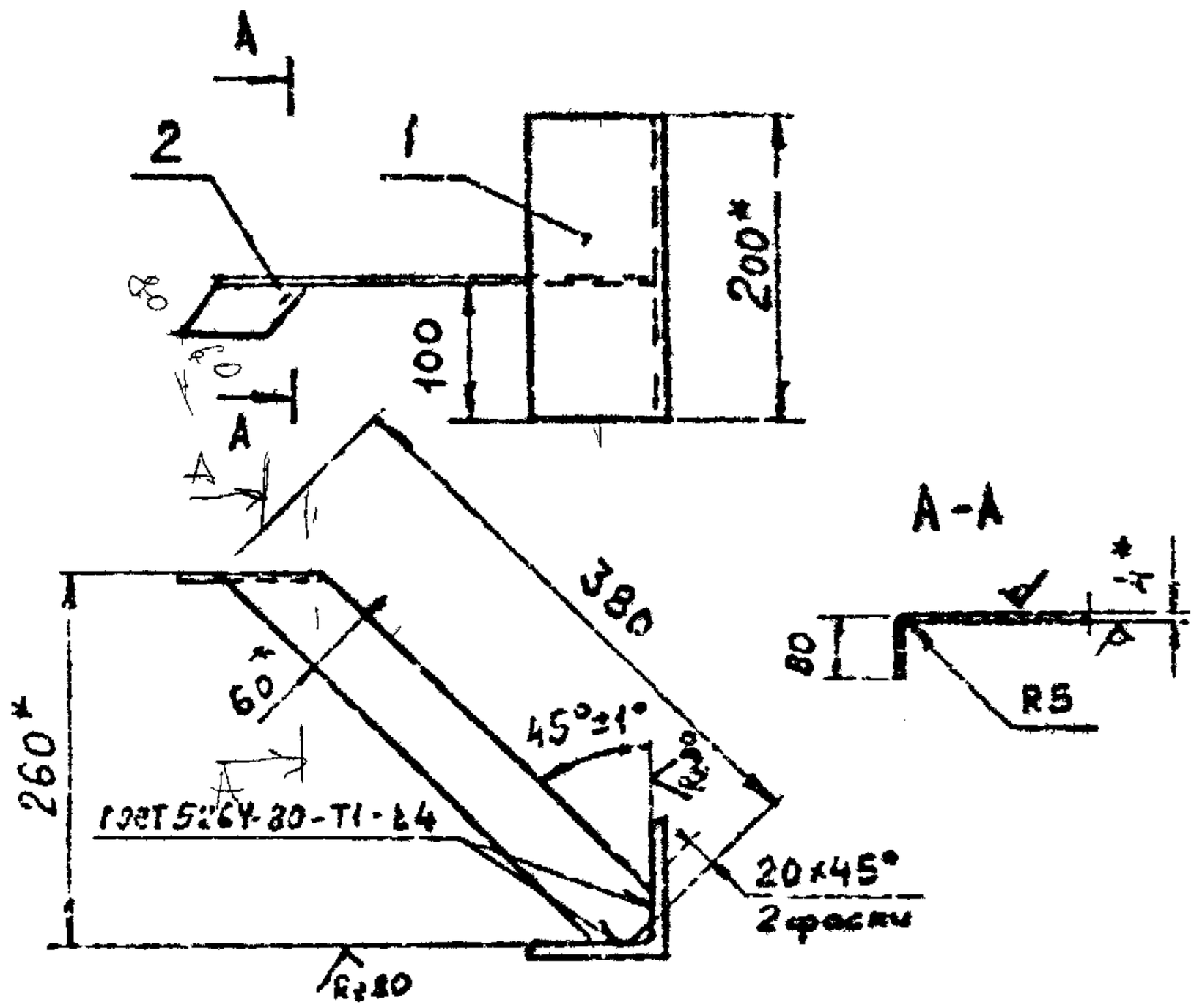

1. *Размеры для справок.
2. Неуказанные предельные отклонения размеров: $h14$; $\pm\frac{IT14}{2}$.

Формат	Зона	Поз.	Обозначение	Наименование	Кол.	Примечание
				Детали		
Б4		1	1.435.2-37.94.0-10.41	Уголок 90×90×6-В-У ГОСТ 8509-86		
				Ст3сп1-У ГОСТ 535-88		
				L = 200 h14; (m≈80)	1	1,6 кг
Б4		2	1.435.2-37.94.0-10.42	Лист Б-ПН-4 ГОСТ 19903-74		
				Ст3пс2-сб ГОСТ 14637-89		
				(60×495) h14; (m≈10)	1	0,9 кг

Взам. инв. №

Подпись и дата

Инв. № подл.

Изм.	Кол. уч.	Лист	№ док.	Подпись	Дата
Зав. отд.		Снежинская			07.97
Н. контр.		Лукашевич			07.97
Гл. спец.		Лукашевич			07.97

1.435.2-37.94.0-10.40

ЗАКЛАДНОЕ ИЗДЕЛИЕ ЗД1

Стадия	Масса	Масштаб
Р	2,6	1:5

Лист | Листов |

ЦНИИПРОМЗДАНИЙ

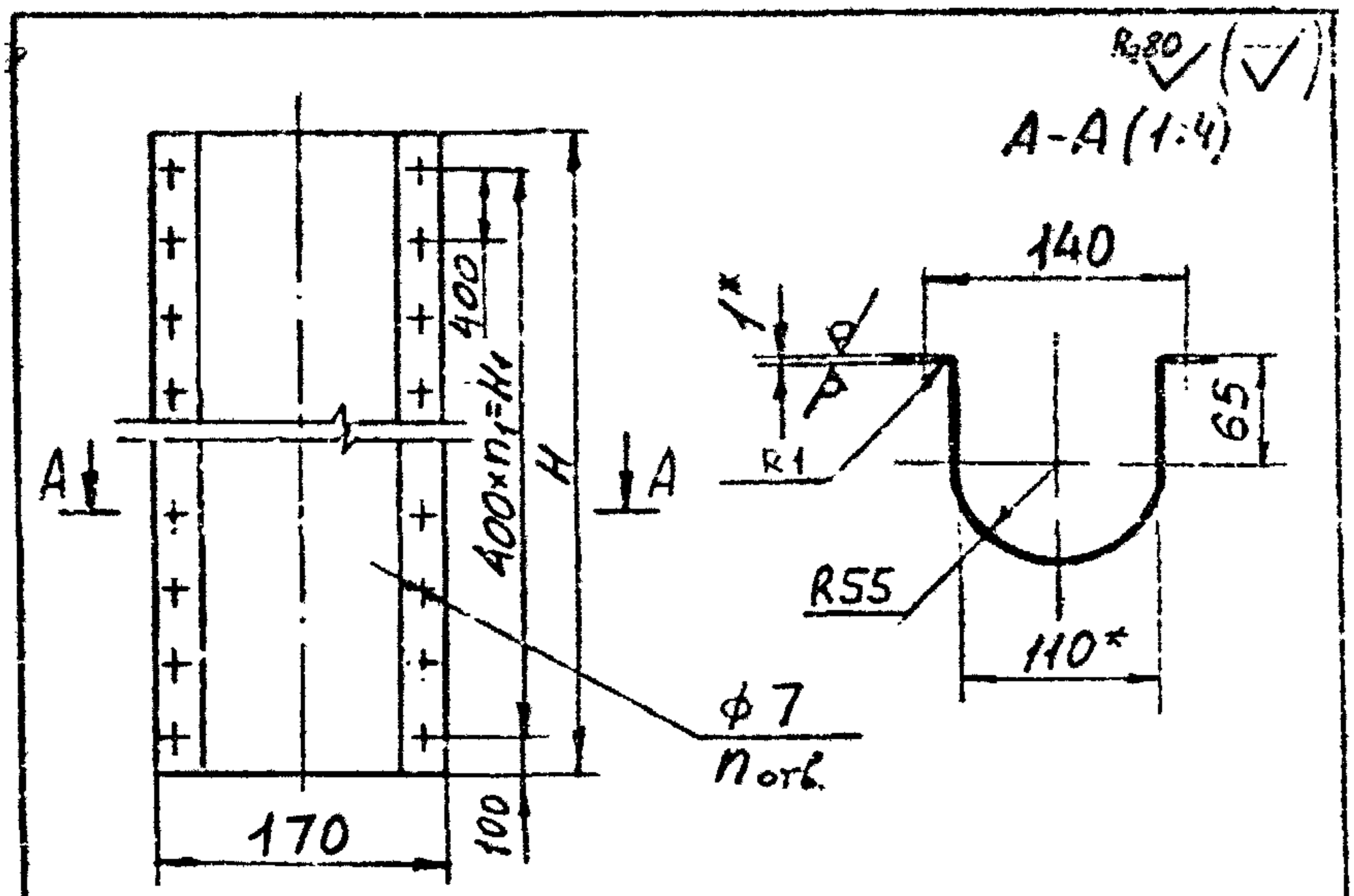

Обозначение		H, мм	H1, мм	n	n1	Масса, кг
1435.2-37.94.0-10.01	П1	2200	2000	12	5	5,6
--01	П2	3000	2800	16	7	7,85

1.* Размер для справок

2. Предельные отклонения размеров: H_{-14}; h_{14}; $\pm\frac{IT14}{2}$.

3. Длина развертки ℓ=370 мм.

Изм	Кол.уч	Лист	N док.	Подпись	Дата
Гл.арх.отд.	Смолянский				
Н.контр.	Бубашевич				
Гл.спец.	Мухашевич				

1.435.2-37.94.0 - 10.01

Ограждение П1; П2

Стадия	Масса	Масштаб
Р	см. табл.	—
Лист	Листов 1	

Лист Б-ПН-1,0 ГОСТ 19903-74
ОК350Е-4ШС3пс2-6 ГОСТ 16523-89

ЦНИИПромзданий

Подпись и дата

Инв. № подл.

Взам. инв. №

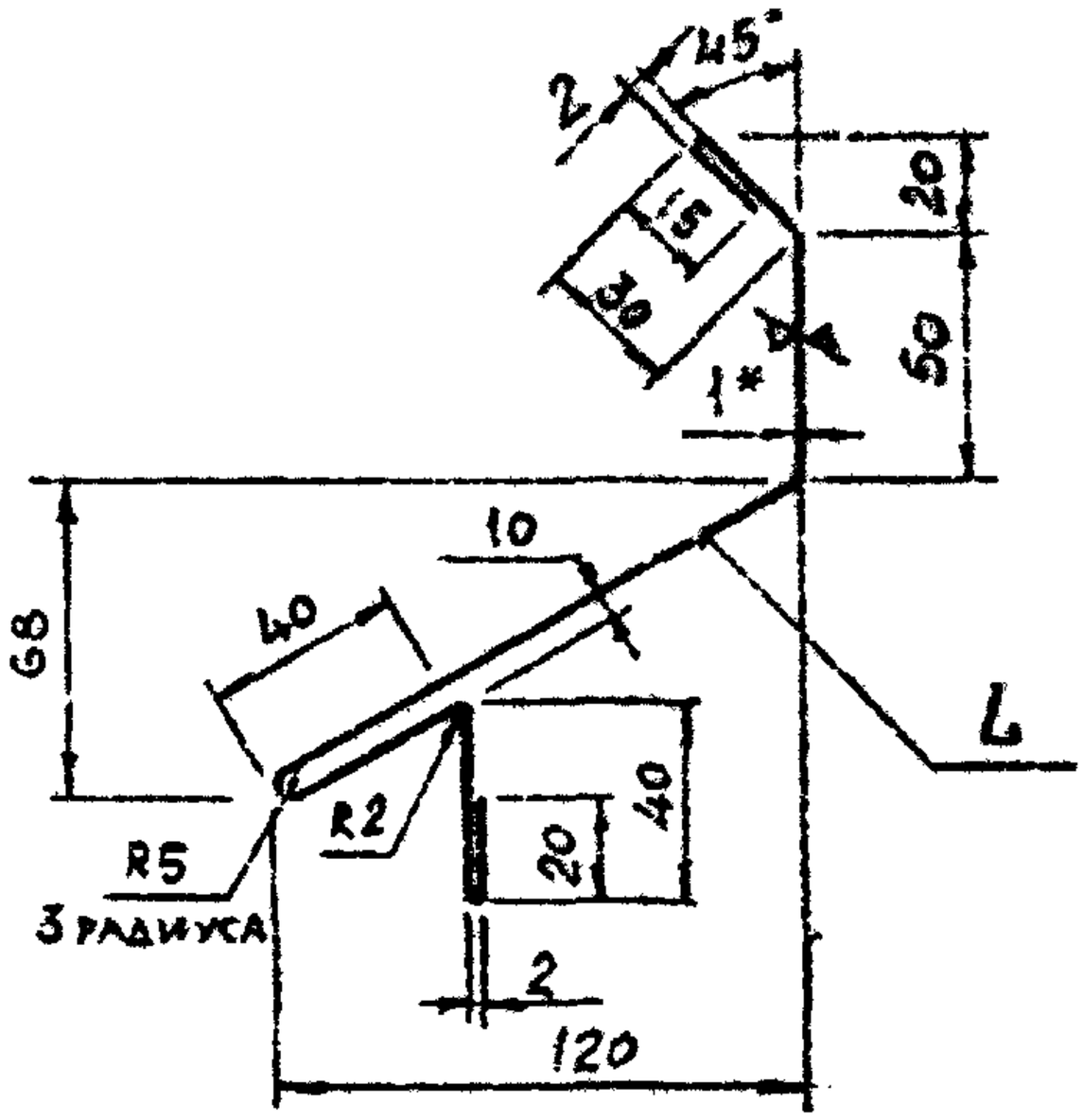

Обозначение	Марка	L, мм	Масса, кг
1.435.2-37.94.0-10.11	С1	3500	9,2
-01	С2	4100	10,7
-02	С3	4700	12,3

1. * Размер для справок.
2. Неуказанные предельные отклонения размеров $h14$; $\pm \frac{IT14}{2}$.

Изм.	Кол.уч.	Лист	№док.	Подпись	Дата	1.435.2-37.94.0-10.11			
						Слив С1...С3	Стадия	Масса	Масштаб
							Р	см. табл.	—
							Лист	Листов 1	
Зав. отд.		Синяжкина				Лист Б-ПН-1,0 ГОСТ 19903-74 / ВК 560 В4-Ш Ст3пс2-6 ГОСТ 16523-89	ЦНИИПромзданий		
Н. контр.		Лукашевич							
Гл. спец.		Лукашевич							

Инв. № подл. | Подпись и дата | Взам. инв. №

Rz20/(✓)

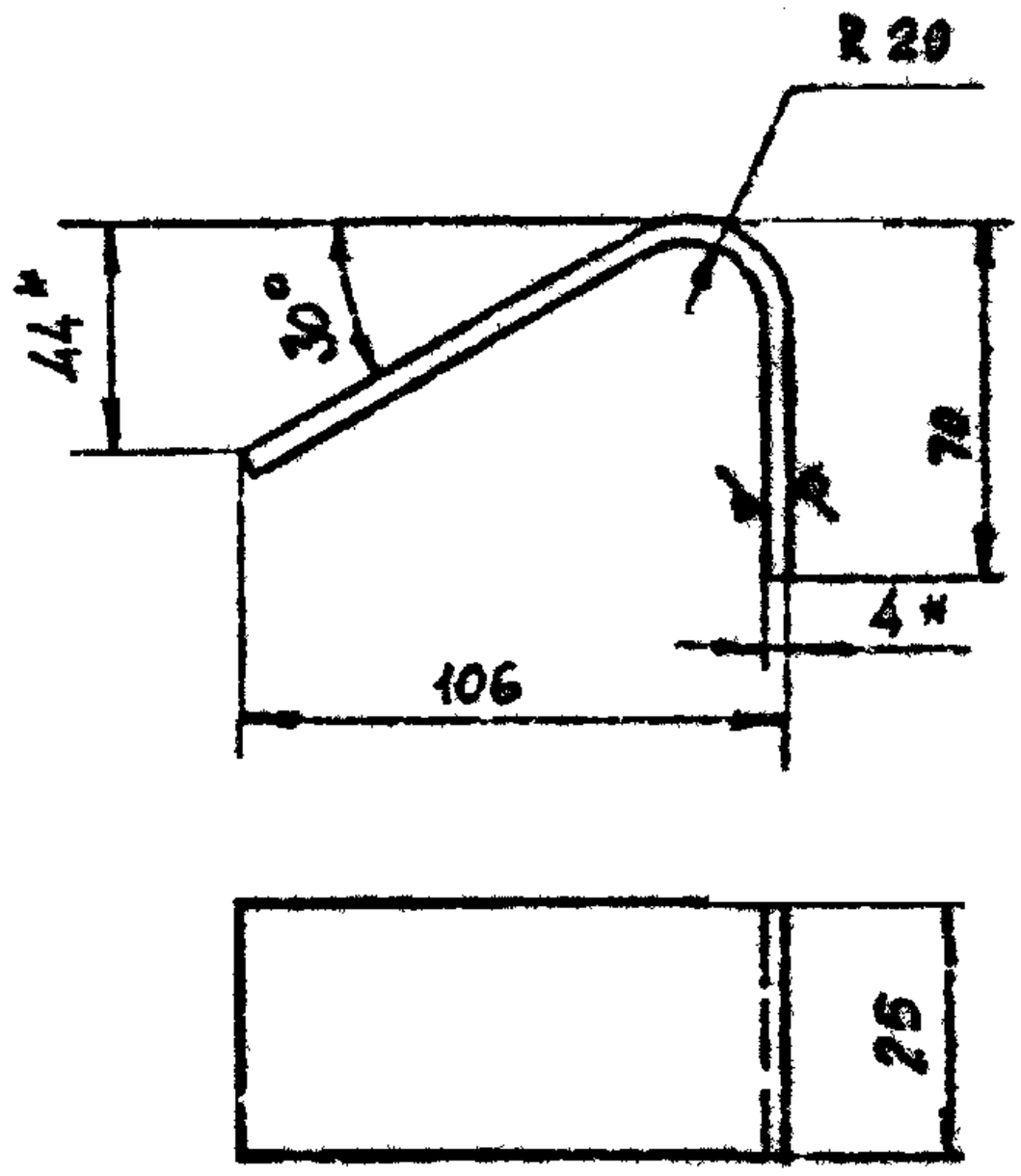

1.* Размер для справок.

2. Неуказанные предельные отклонения размеров: $h14$; $\pm \frac{IT14}{2}$.

Изм.	Кол.уч.	Лист	N док.	Подпись	Дата	1.435.2-37.94.0-10.12			
						КОСТЫЛЬ К1	Стадия	Масса	Масштаб
							Р	0,5	1:2
							Лист	Листов 1	
Зав.отд.	Ямпольский					Лист Б-ПН-4 ГОСТ 19903-74	ЦНИИПРОМЗДАНИЙ		
Н.контр.	Лукашевич					Ст3пс2-С0 ГОСТ 14637-89			
Гл.спец.	Гуменчук								

Взам.инв.№ | Подпись и дата | Инв.№ подл.