ГОСУДАРСТВЕННЫЙ КОМИТЕТ ПО ГРАЖДАНСКОМУ СТРОИТЕЛЬСТВУ
И АРХИТЕКТУРЕ ПРИ ГОССТРОЕ СССР

ТИПОВЫЕ КОНСТРУКЦИИ И ДЕТАЛИ ЗДАНИЙ И СООРУЖЕНИЙ

СЕРИЯ 1.236-5

ПРОТИВОПОЖАРНЫЕ ДВЕРИ ОБЩЕСТВЕННЫХ ЗДАНИЙ

ВЫПУСК 3

ПРОТИВОПОЖАРНЫЕ ДВЕРИ МЕТАЛЛИЧЕСКИЕ

14720-03
ЦЕНА 4-64

ГОСУДАРСТВЕННЫЙ КОМИТЕТ ПО ГРАЖДАНСКОМУ СТРОИТЕЛЬСТВУ
И АРХИТЕКТУРЕ ПРИ ГОССТРОЕ СССР

ТИПОВЫЕ КОНСТРУКЦИИ И ДЕТАЛИ ЗДАНИЙ И СООРУЖЕНИЙ

СЕРИЯ 1.236-5

ПРОТИВОПОЖАРНЫЕ ДВЕРИ ОБЩЕСТВЕННЫХ ЗДАНИЙ

ВЫПУСК 3

ПРОТИВОПОЖАРНЫЕ ДВЕРИ МЕТАЛЛИЧЕСКИЕ

РАЗРАБОТАНЫ ЦНИИЭП
ТОРГОВО-БЫТОВЫХ ЗДАНИЙ
И ТУРИСТСКИХ КОМПЛЕКСОВ

ГЛАВНЫЙ ИНЖЕНЕР ИНСТИТУТА В.И. ЛЕПСКИЙ
ГЛАВНЫЙ ИНЖЕНЕР ПРОЕКТА Е.А. КОРОСТЕЛЕВ

УТВЕРЖДЕН ГОСГРАЖДАНСТРОЕМ
ПРИКАЗ № 71 ОТ 18 IV. 1977 Г
ВВЕДЕН В ДЕЙСТВИЕ С 1. VII. 1977 Г.

©ЦИТП Госстроя СССР, 1988

Пров Сверлов 05.02.86 Кол

Наименование	Обозначение	Стр.
Обложка		1
Титульный лист		2
Перечень листов		3-4
Схема дверных блоков Монтажный чертеж	ДП3.01.00.00.00 М4	5
Дверные блоки Технические требования	ДП3.01.00.00.00 Д	6
Дверной блок Сборочный чертеж	ДП3.01.00.00.00 СБ	7
Дверной блок выносные элементы	ДП3.01.00.00.00 СБ	8
То же	ДП3.01.00.00.00 СБ	9
Дверной блок Сборочный чертеж	ДП3.02.00.00.00 СБ	10
То же	ДП3.03.00.00.00 СБ	11
»	ДП3.04.00.00.00 СБ	12
»	ДП3.05.00.00.00 СБ	13
»	ДП3.06.00.00.00 СБ	14
»	ДП3.07.00.00.00 СБ	15
»	ДП3.08.00.00.00 СБ	16
»	ДП3.09.00.00.00 СБ	17
»	ДП3.10.00.00.00 СБ	18
Схема дверной коробки Сборочный чертеж	ДП3.00.02.00.00 СБ	19
То же	ДП3.00.02.00.00 СБ	20
Связь тип I	ДП3.01.02.00.01	21
Связь тип II	ДП3.01.02.00.02	21

Наименование	Обозначение	Стр.
Связь тип III	ДП3.01.02.00.03	22
То же	ДП3.02.02.00.03	22
Связь тип VI	ДП3.01.02.00.06	23
Связь тип III	ДП3.02.02.00.06	23
То же	ДП3.03.02.00.03	24
»	ДП3.04.02.00.03	24
Связь тип VI	ДП3.03.02.00.06	25
То же	ДП3.04.02.00.06	25
»	ДП3.05.02.00.06	26
Болт специальный	ДП3.01.02.00.07	26
Скоба.	ДП3.01.00.00.02	27
Связь тип III	ДП3.05.02.00.03	27
Притвор	ДП3.08.00.00.01	28
То же	ДП3.01.00.00.01	28
Ручка специальная Сборочный чертеж	ДП3.01.03.00.00 СБ	29
Ручка тип I	ДП3.01.03.00.01	30
Ручка тип II	ДП3.01.03.00.02	30
Ось	ДП3.01.03.00.03	31
Втулка	ДП3.01.03.00.04	31
Гнездо	ДП3.01.03.00.05	32
Фланец	ДП3.01.03.00.06	32

Изм.	Лист.	№ докум.	Подп.	Дата
Разраб.		Скачкова		
Пров.		Симонов		
Н. контр.		Коростелев		

Перечень листов

Лит.	Лист	Листов
	1	2

ЦНИИЭП торгово-бытовых зданий туристских комплексов г. Москва

Наименование	Обозначение	Стр.
Петля Сборочный чертеж	ДП3.01.04.00.00 СБ	33
Каркас дверного полотна Сборочный чертеж	ДП301.01.01.00 СБ	34
То же	ДП302.01.01.00 СБ	35
»	ДП3.03.01.01.00 СБ	36
»	ДП3.05.01.01.00 СБ	37
»	ДП3.06.01.01.00. СБ	38
»	ДП3.07.01.01.00.СБ	39
»	ДП3.09.01.01.00 СБ	40
»	ДП3.10.01.01.00 СБ	41
Дверной блок	ДП3.01.00.00.00	42
То же	ДП3.02.00.00.00	42
»	ДП3.03.00.00.00	43
»	ДП3.04.00.00.00	43
»	ДП3.05.00.00.00	44
»	ДП3.06.00.00.00	44
»	ДП3.07.00.00.00	45
»	ДП3.08.00.00.00	45
»	ДП3.09.00.00.00	46
»	ДП3.10.00.00.00	46
Дверное полотно	ДП3.01.01.00.00	47
То же	ДП3.02.01.00.00	47
»	ДП3.06.01.00.00	48
»	ДП3.07.01.00.00	48
»	ДП3.09.01.00.00	49
»	ДП3.10.01.00.00	49

Наименование	Обозначение	Стр.
Дверное полотно	ДП303.01.00.00	50
То же	ДП3.05.01.00.00	50
Дверная коробка	ДП3.01.02.00.00	51
То же	ДП3.02.02.00.00	51
»	ДП3.03.02.00.00	52
»	ДП3.04.02.00.00	52
»	ДП3.05.02.00.00	53
»	ДП3.08.02.00.00	53
»	ДП3.06.02.00.00	54
»	ДП3.07.02.00.00	54
»	ДП3.09.02.00.00	55
»	ДП3.10.02.00.00	55
Каркас дверного полотна	ДП3.01.01.01.00	56
То же	ДП3.02.01.01.00	56
»	ДП3.03.01.01.00	57
»	ДП3.05.01.01.00	57
»	ДП3.06.01.01.00	58
»	ДП3.07.01.01.00	58
»	ДП3.09.01.01.00	59
»	ДП3.10.01.01.00	59
Ручка специальная	ДП301.03.00.00	60
Петля	ДП3.01.04.00.00	60

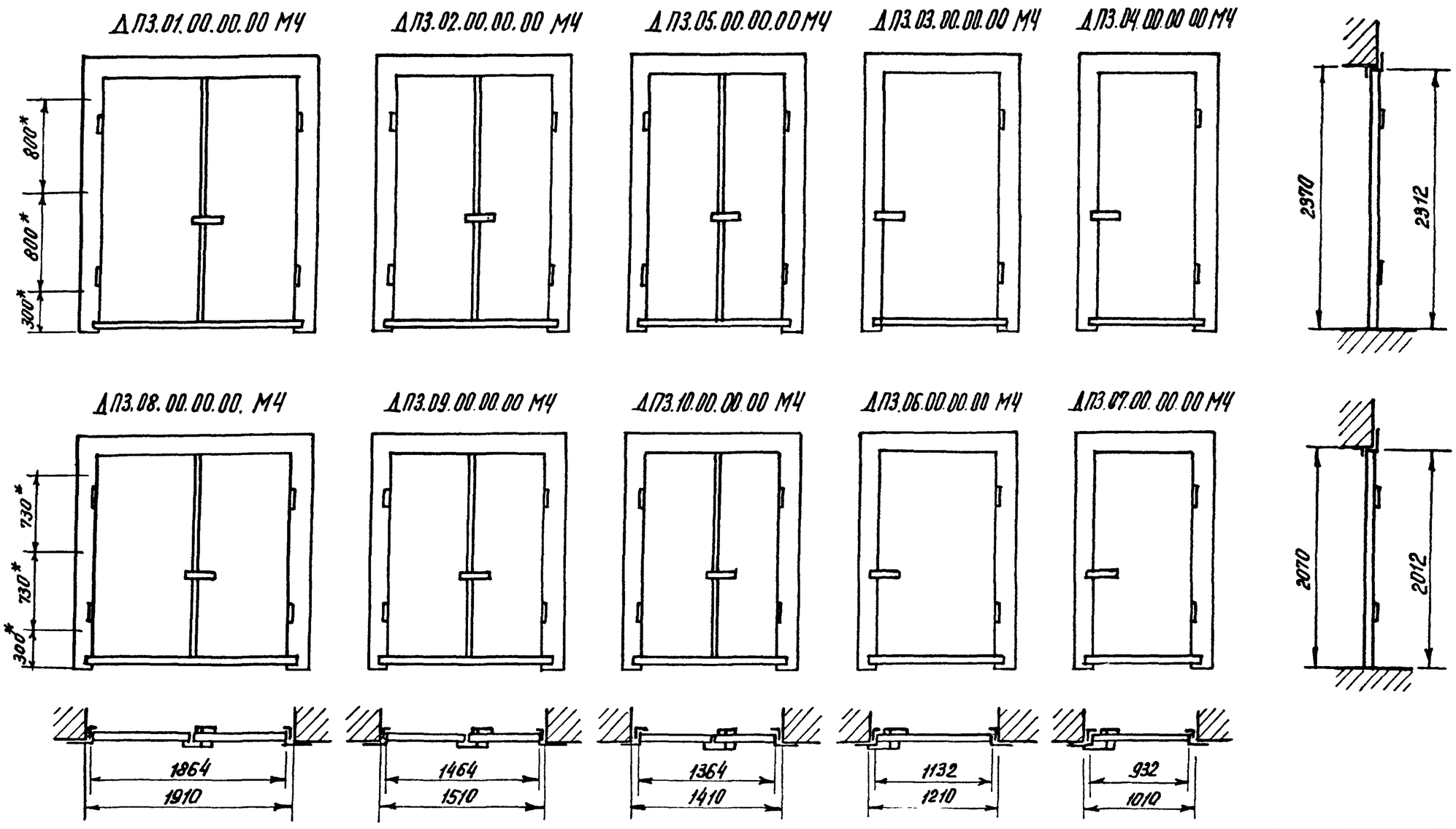

*- Размеры для установки металлических анкеров при возведении стен.

Изм	Лист	№ докум.	Подп.	Дата
Разраб		Скачкова		
Пров.		Симонов		
Н.контр		Коростелев		
Гл.арх.пр.		Бочарова		

ДП3.01.00.00.00 МЧ

Схема дверных блоков
Монтажный чертеж

Лит.	Масса	Масштаб
Лист	Листов 1	

ЦНИИЭП торгово-бытовых зданий и туристских комплексов г. Москва

Пров. Скачкова 05.02.86г

Коп. Фам

1. Металлические противопожарные несгораемые двери с металлическими дверными коробками.

1.1. Двери состоят из металлического сварного каркаса и уплотнителя /заполнителя/ из вспученного перлита ГОСТ 16136-70 или асбестовермикулитовой плиты ГОСТ 13450-68.

Поверхности полотен облицованы со всех сторон тонколистовой сталью.

2. Отделка дверей выполняется в соответствии с проектом.

3. Резиновые прокладки, установленные для уплотнения притворов, приклеивать клеем 88 по ТУ МХП 880-58.

4. При установке двери должны быть оборудованы устройством для сомозакрывания /пневматические приборы/.

5. Двери разработаны с учетом требований СНиП А-А.5-70 и имеют предел огнестойкости 1,5 часа.

6. Изготовление, приемку, хранение и транспортировку дверных блоков производить по ТУ 475-70*.

Изм.	Лист	N°докум.	Подп	Дата	ДП3.01.00.00.00Д		
Разраб.		Скачкова			Дверные блоки. Технические требования	Лит.	Лист	Листов
Пров.		Симонов						
Н контр		Коростелев				ЦНИИЭП ТОРГОВО-БЫТОВЫХ ЗДАНИЙ И ТУРИСТСКИХ КОМПЛЕКСОВ г Москва	

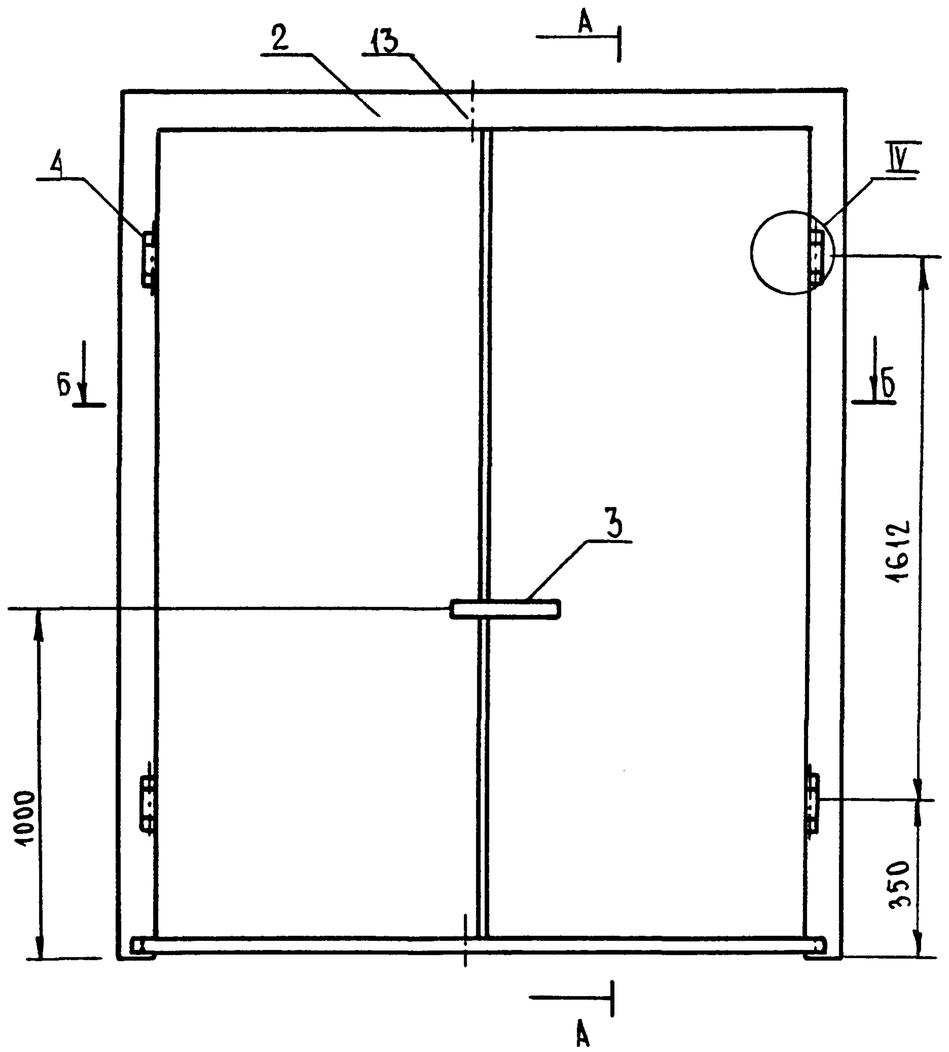

А – А

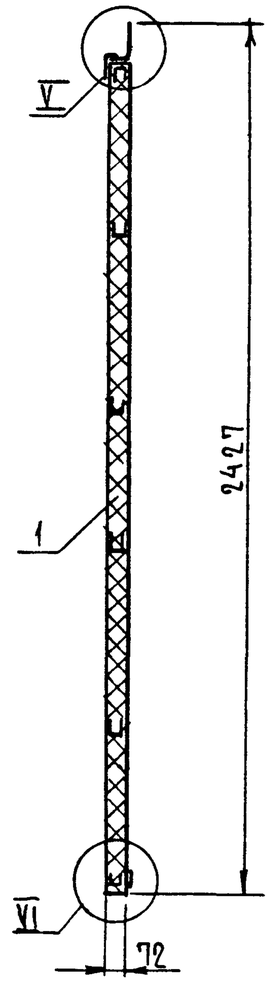

Дверное полотно ДП3.01.01.00.00СБ

М1:10

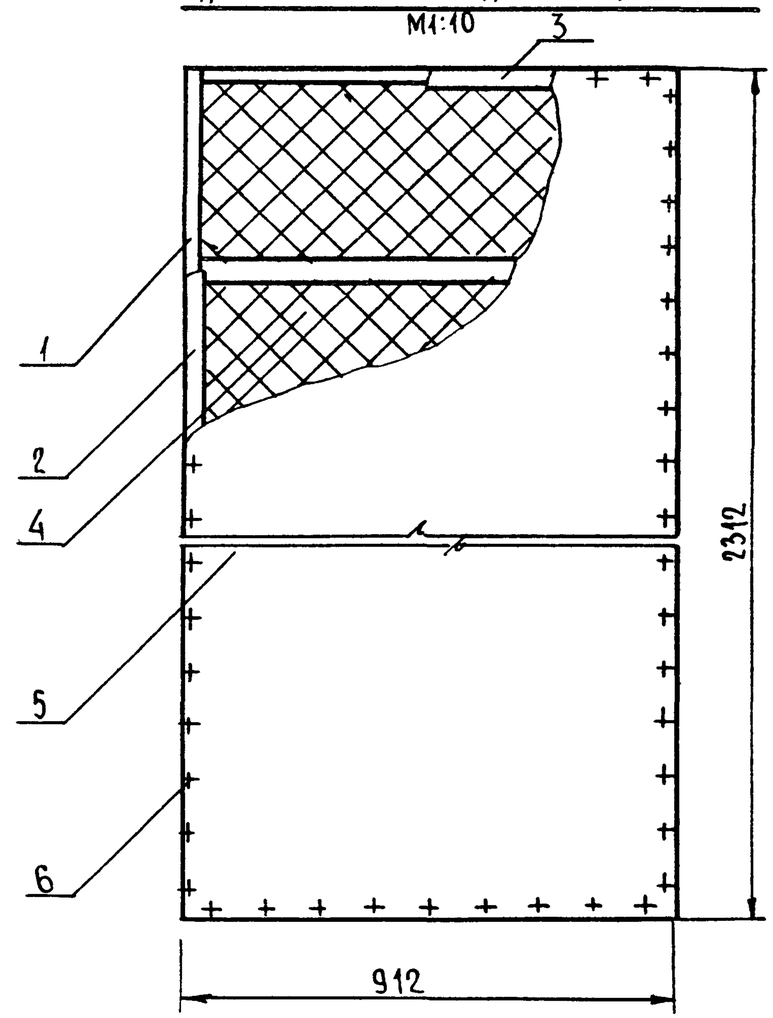

Б – Б

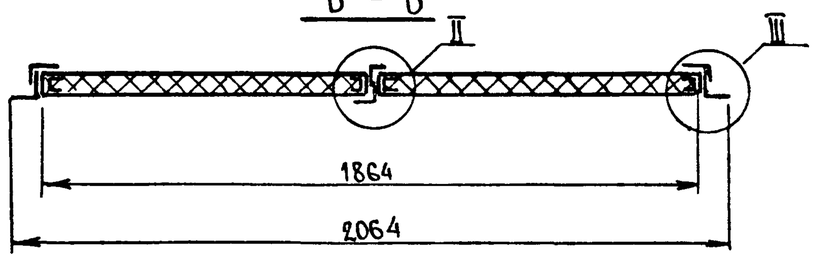

Выносные элементы II см. стр. 8.
III - VI см. стр. 9

					ДП3.01.00.00.00 СБ			
Изм	Лист	N докум	Подп	Дата	Дверной блок. Сборочный чертеж	Лит	Масса	Масшт. 1:15
Разраб		Курочкина						
Пров		Симонов				Лист 1	Листов 3	
Н контр		Коростелев				ЦНИИЭП торгово-бытовых зданий и туристских комплексов г. Москва		
Гл арх пр		Бочарова						

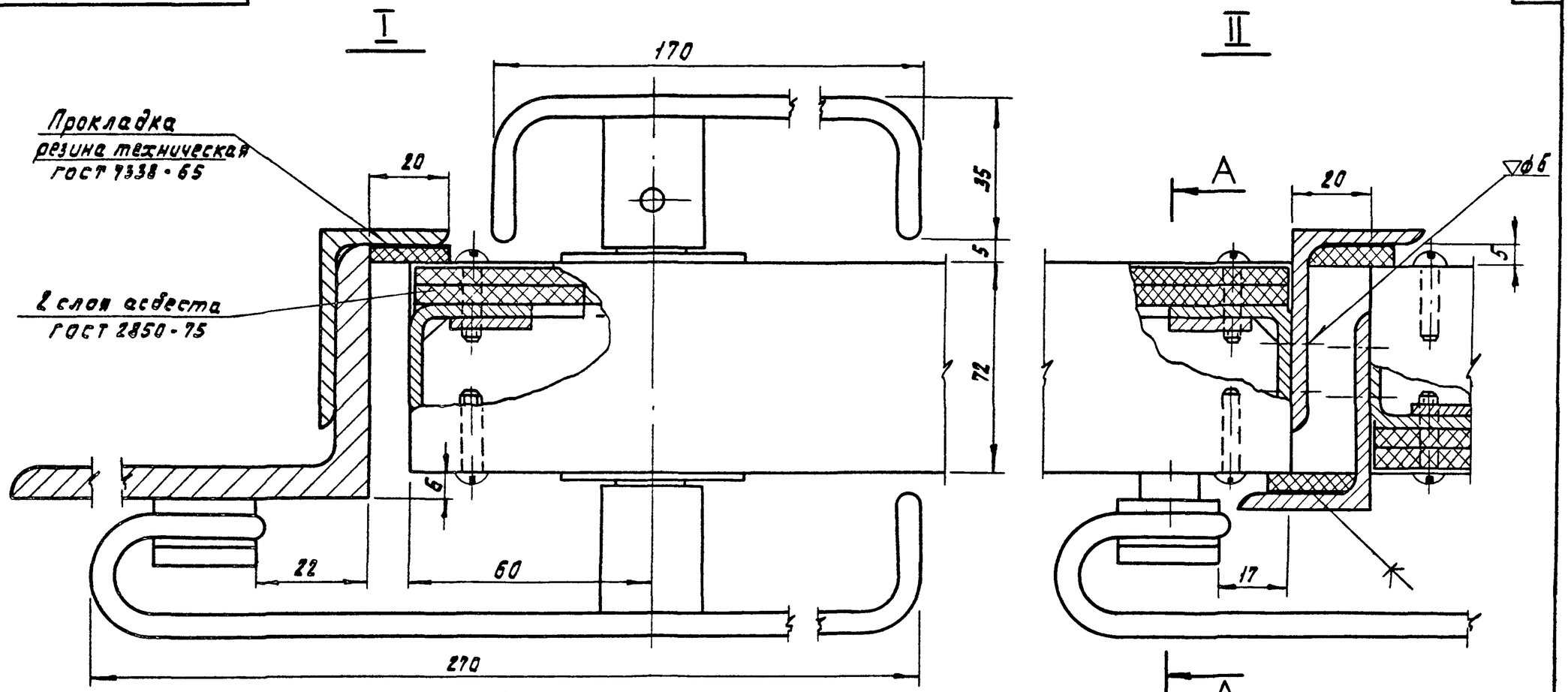

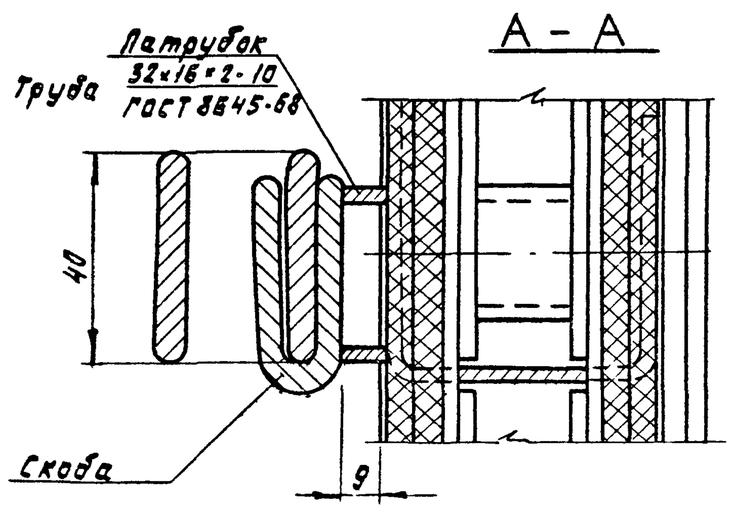

Изм.	Лист	№ докум.	Подп.	Дата	ДП3.01 00 00.00 СБ		
Разраб.		Скачкова			Дверной блок Выносные элементы	Лит	Масса	Масштаб
Пров.		Симонов						1:1
Н.контр.		Корастелев				Лист 1	Листов 2
						ЦНИИЭП торгово-бытовых зданий и туристских комплексов г. Москва	

пров Панковец 30/VII 82г кон Скимакова

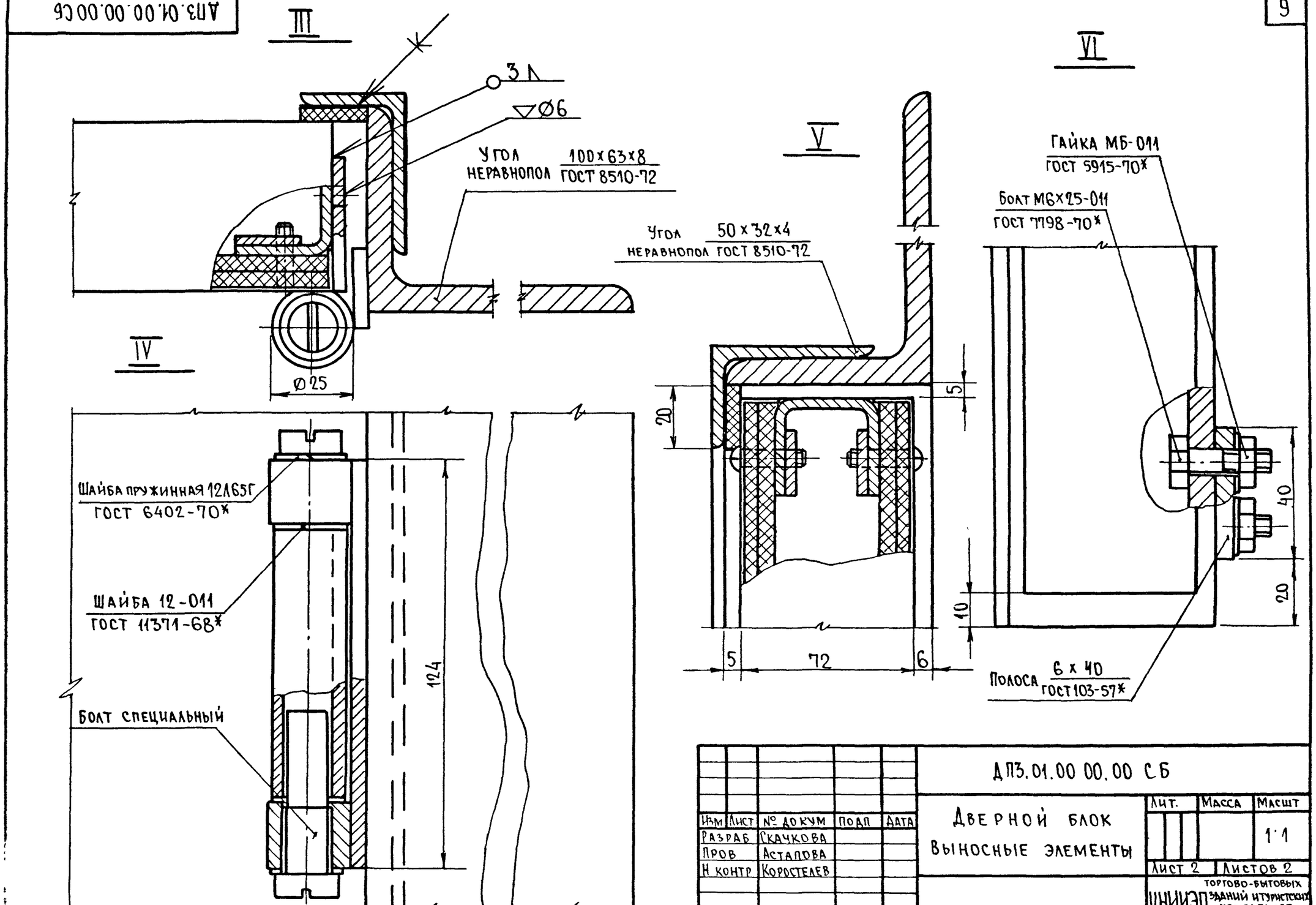

Изм	Лист	№ докум	Подп	Дата
Разраб		Скачкова		
Пров		Астапова		
Н контр		Коростелев		

АП3.01.00 00.00 СБ

Дверной блок
Выносные элементы

Лит.	Масса	Масшт
		1:1
Лист 2	Листов 2	

ЦНИИЭП торгово-бытовых зданий и туристских комплексов г. Москва

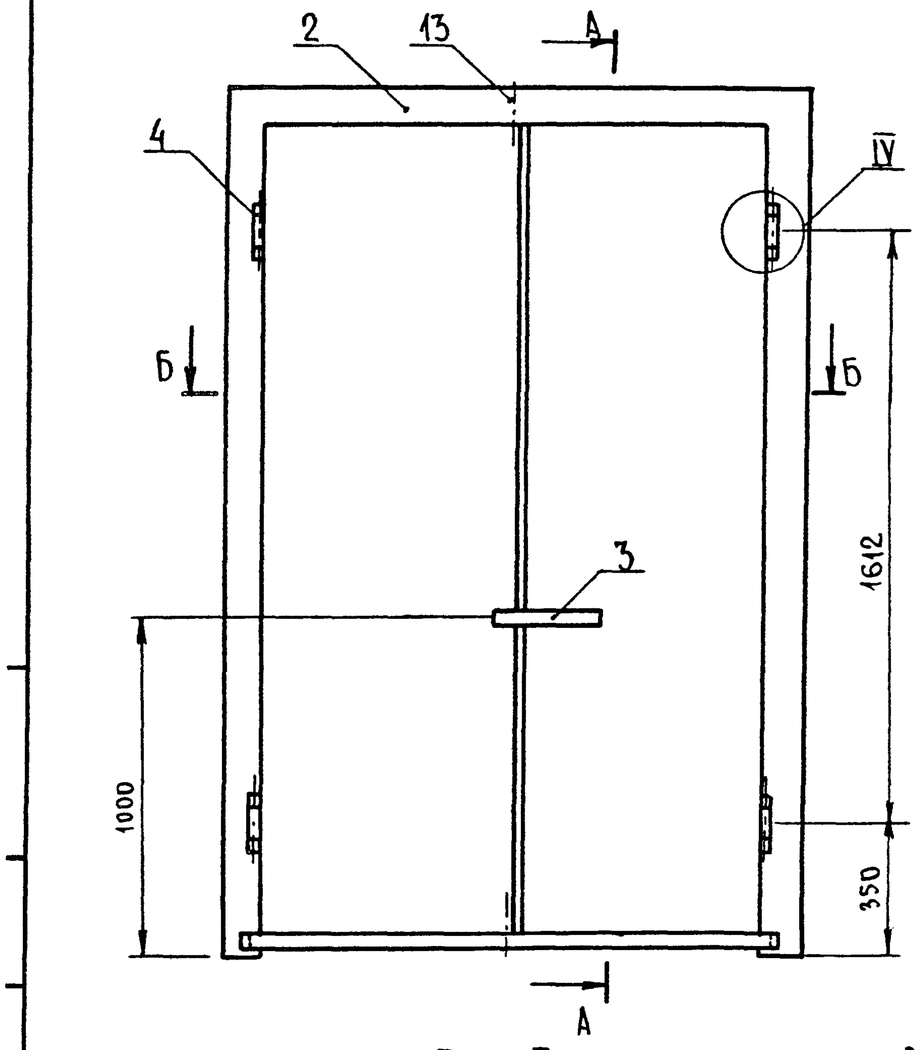

А - А

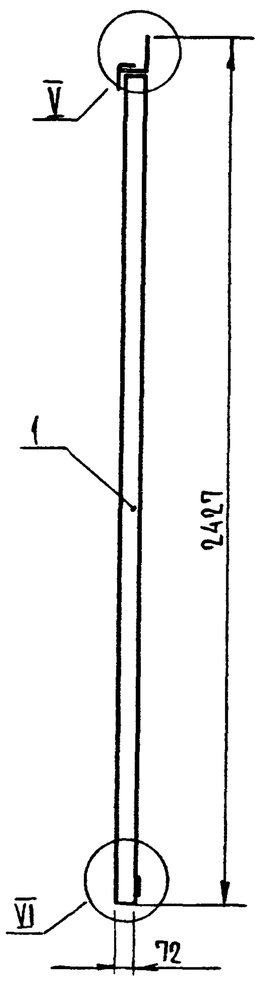

Дверное полотно ДП3.02.01.00.00СБ

М1: 10

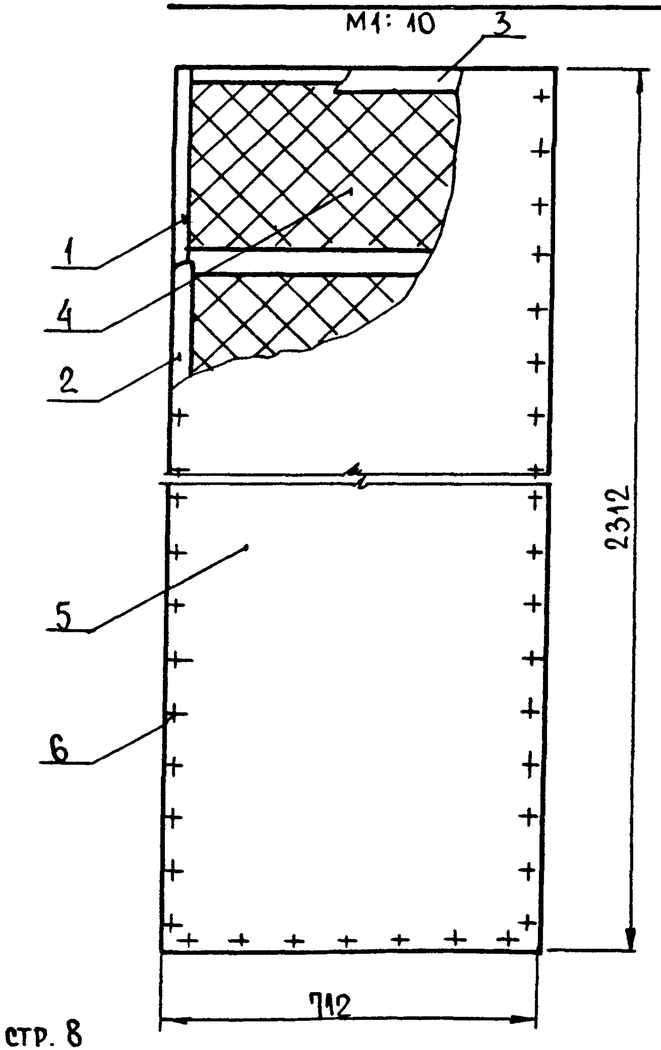

Б - Б

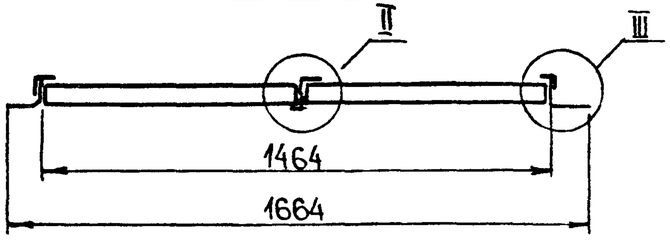

Выносные элементы II см. стр. 8
III - VI см. стр. 9

					ДП3. 02.00.00.00 СБ			
Изм.	Лист	№Докум.	Подп.	Дата	Дверной блок Сборочный чертеж.	Лит.	Масса	Масшт. 1:15
Разраб.		Курочкина				Лист 1	Листов 1	
Пров.		Симонов				ЦНИИЭП торгово-бытовых зданий и туристских комплексов г. Москва		
Н.контр.		Коростелев						
Гл.арх.пр.		Бочарова						

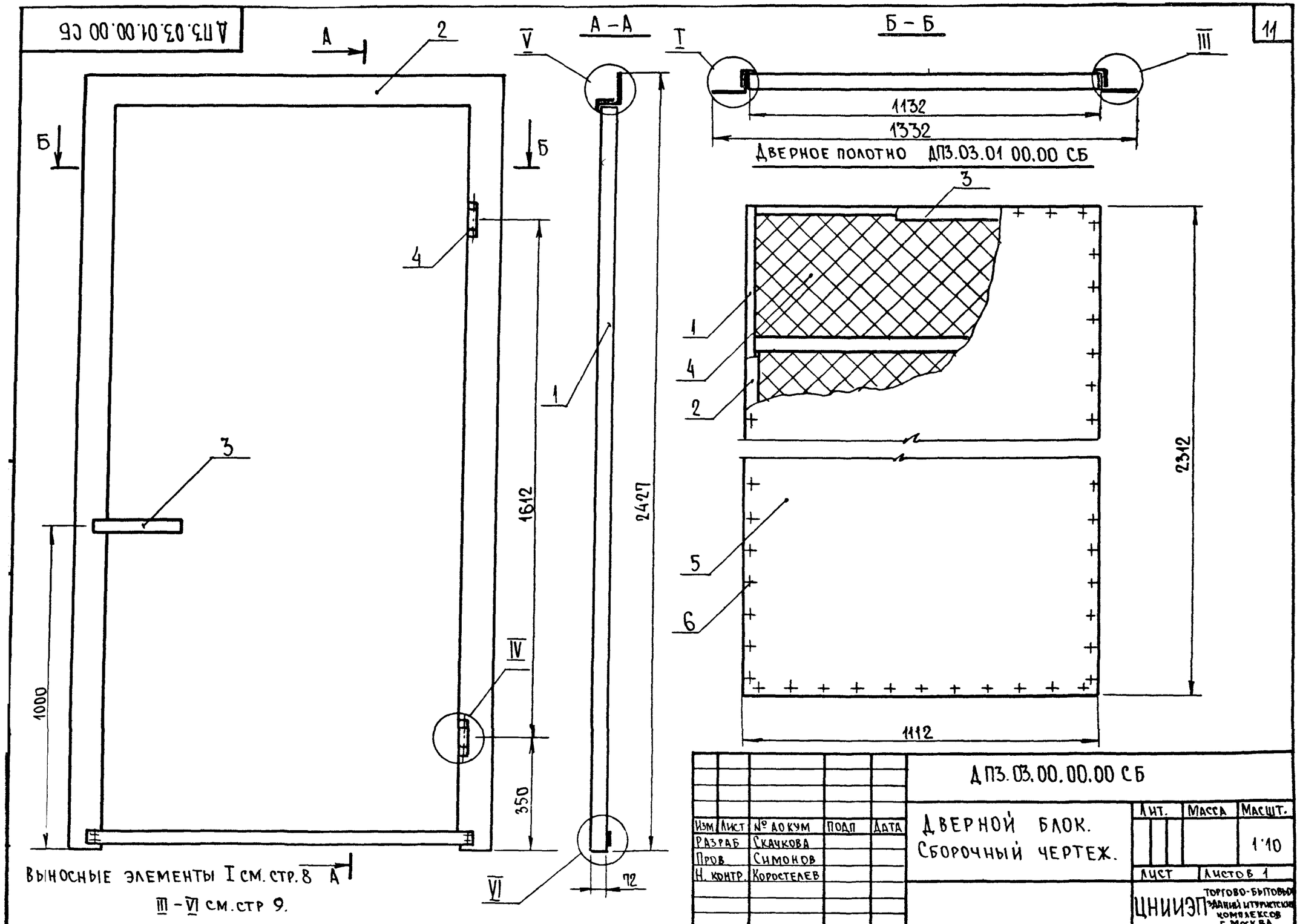

Выносные элементы I см. стр. 8 А

III – VI см. стр 9.

Изм	Лист	№ докум	Подп	Дата
Разраб		Скачкова		
Пров		Симонов		
Н. контр.		Коростелев		

ДП3.03.00.00.00 СБ

Дверной блок. Сборочный чертеж.

Лит.	Масса	Масшт.
		1:10
Лист	Листов 1	

ЦНИИЭП торгово-бытовых зданий и туристских комплексов г. Москва

Пров. Шкутная 10.02.94г

Кол. Ерохин

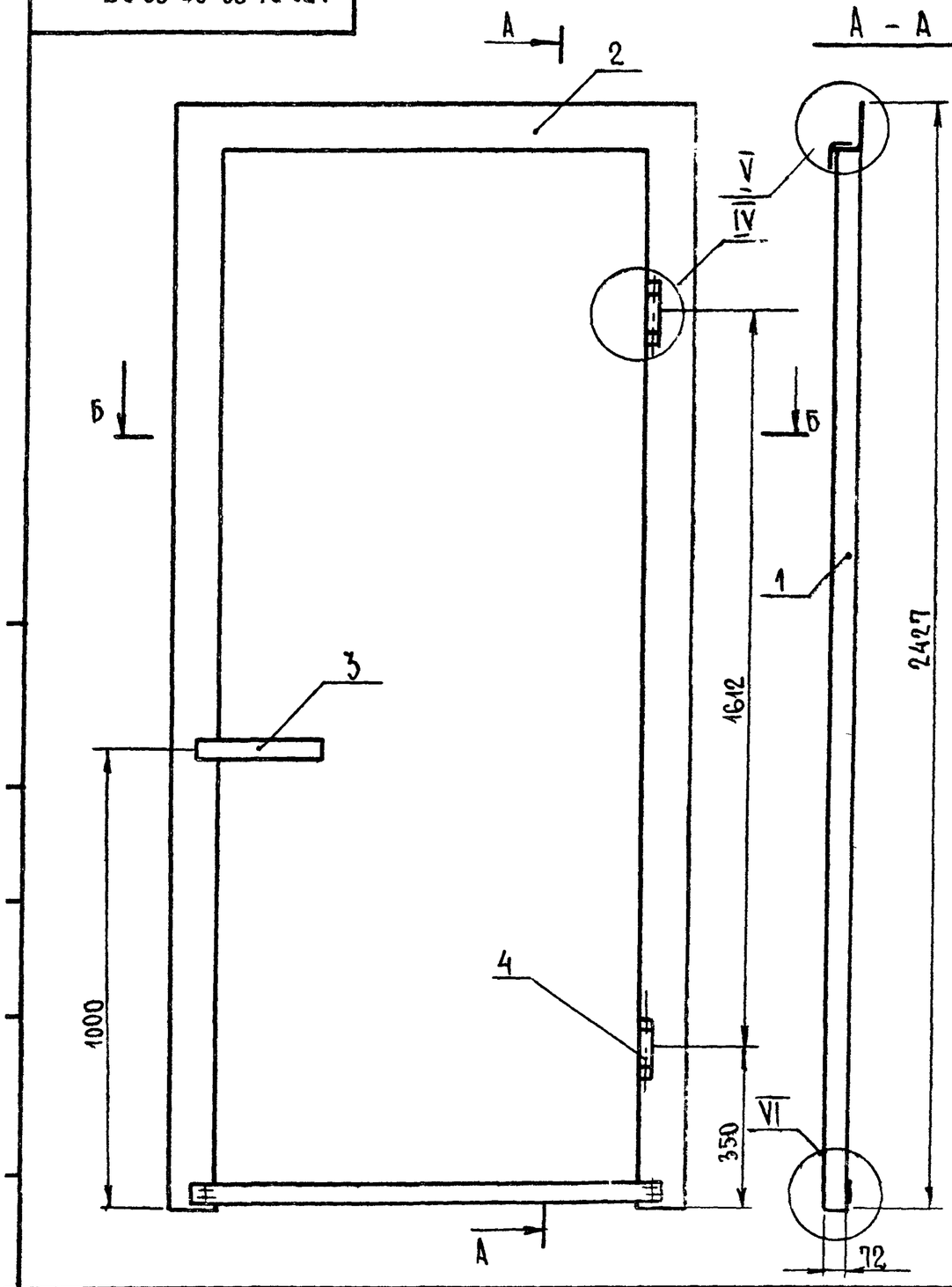

А – А

Б – Б

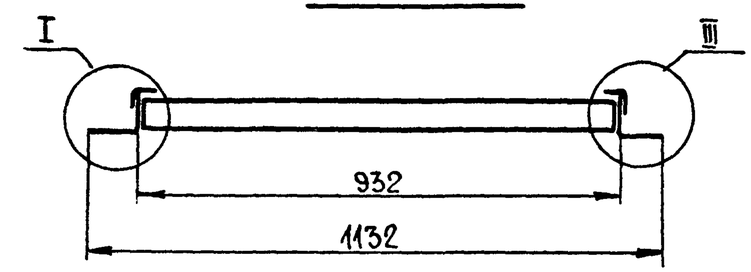

Дверное полотно АПЗ.01.01.00.00 СБ

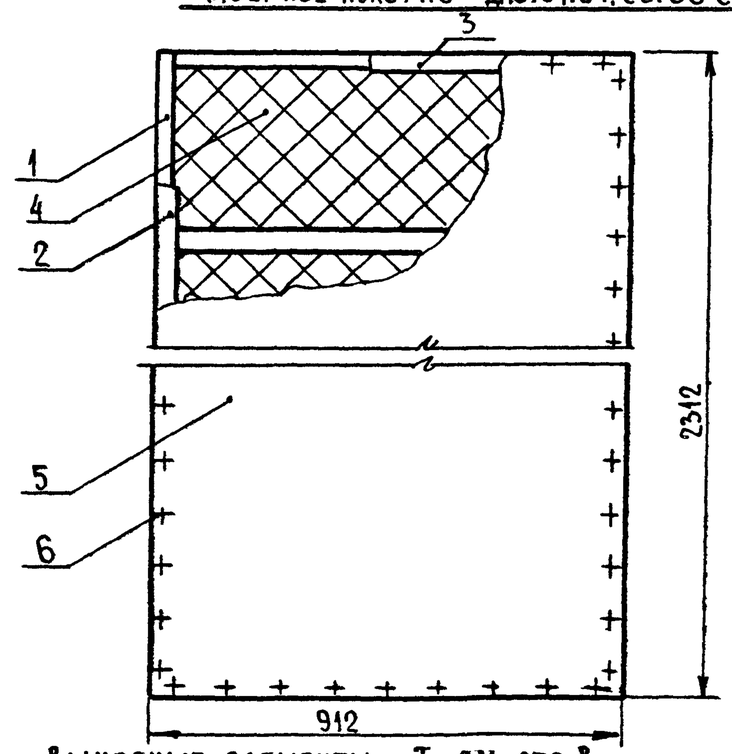

Выносные элементы I см. стр. 8
III – VI см. стр. 9

Изм.	Лист	№ докум.	Подп.	Дата	АПЗ.04.00.00.00 СБ			
Разраб.		Курочкина			Дверной блок. Сборочный чертеж.	Лит.	Масса	Масшт. 1:10
Пров.		Симонов				Лист	Листов 1	
Н. контр.		Коростелев				ЦНИИЭП торгово-бытовых зданий и туристских комплексов г. Москва		
Гл. арх. пр.		Бочарова						

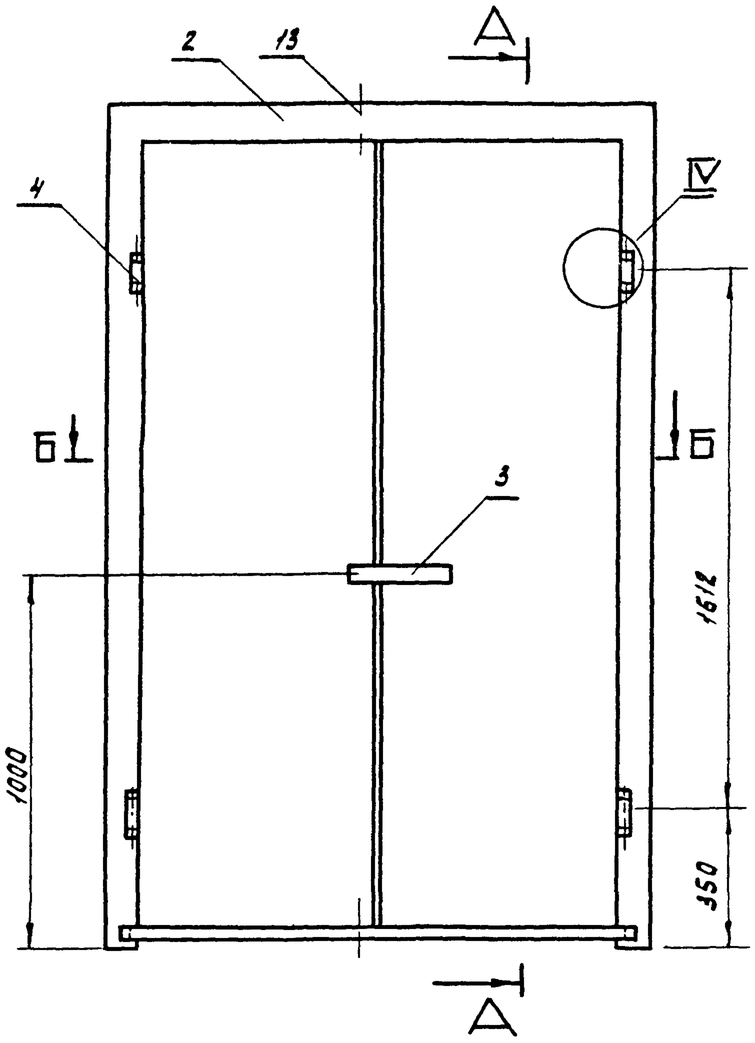

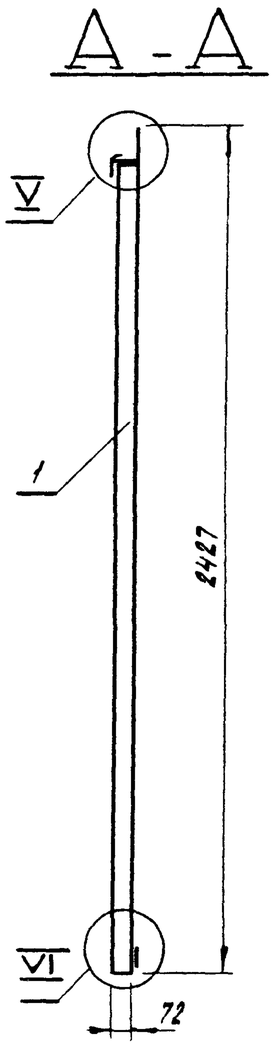

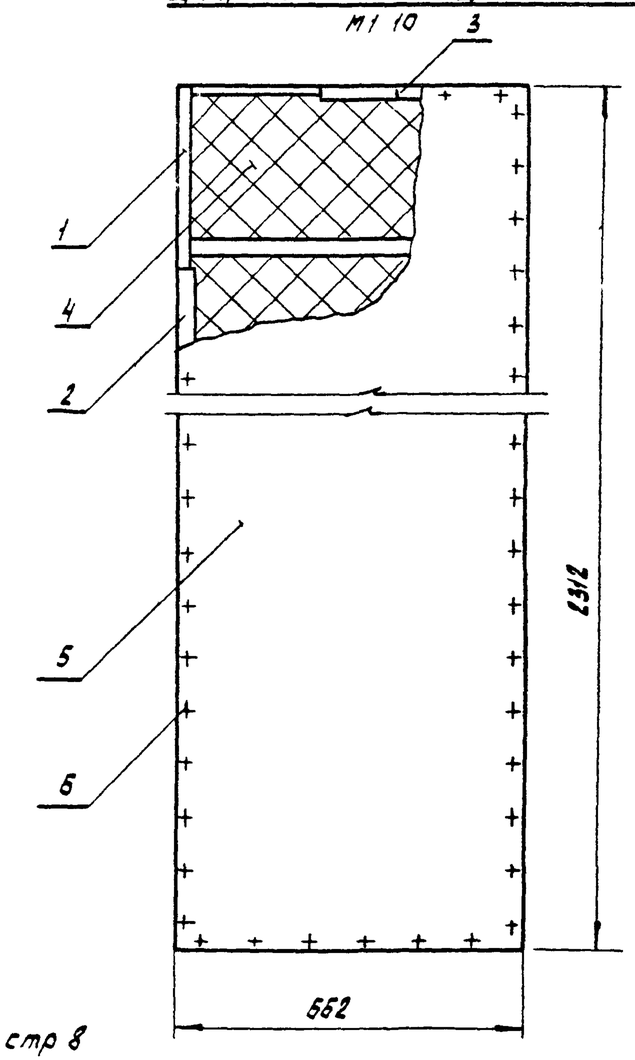

Выносные элементы II см стр 8
III - VI см. стр 9

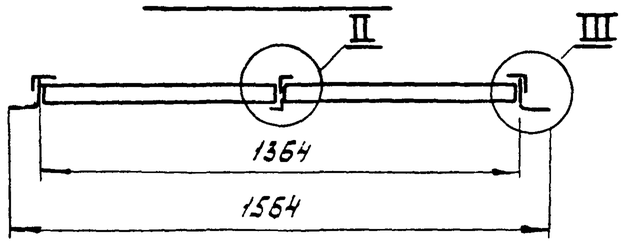

					ДП3.05.00.00.00 СБ			
Изм	Лист	№ докум	Подп.	Дата	Дверной блок Сборочный чертеж	Лит	Масса	Масшт. 1:15
Разраб.		Курочкина						
Пров.		Симонов				Лист	Листов 1	
Н контр.		Корастелев				ЦНИИЭП торгово-бытовых зданий и туристских комплексов г. Москва		
Гл арх пр		Бочарова						

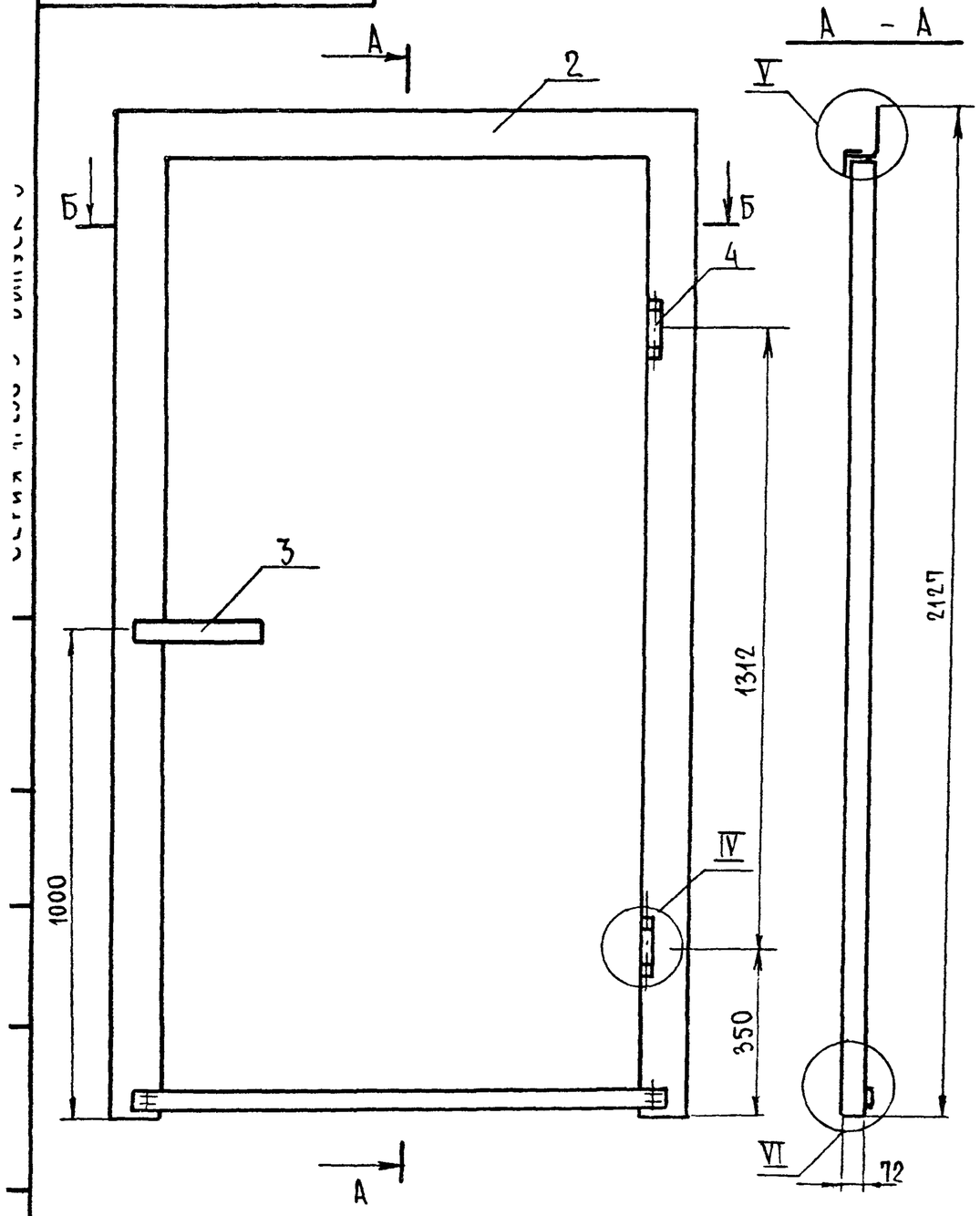

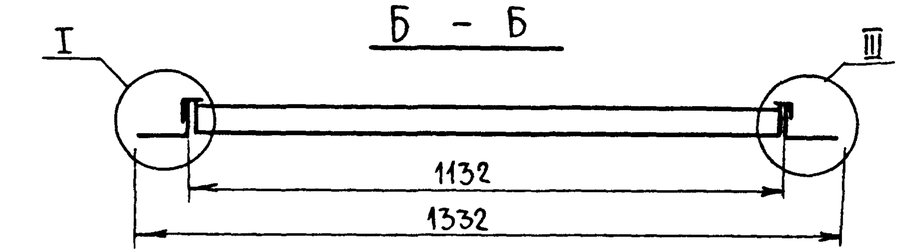

Дверное полотно АП3.06.01.00.00 СБ

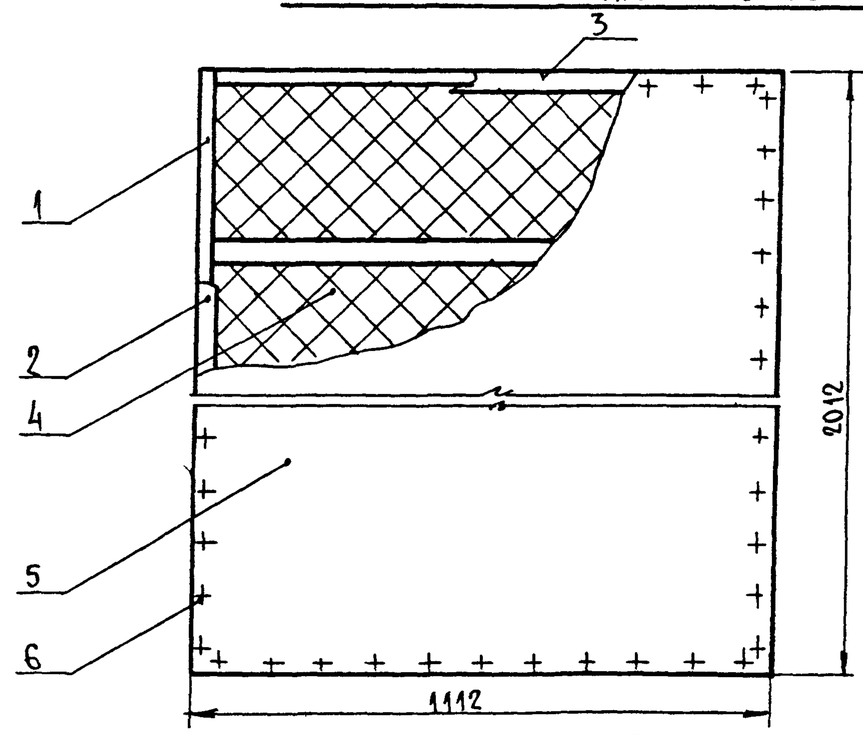

Выносные элементы I см.стр. 8

III - VI см.стр. 9

					АП3.06.00.00.00 СБ			
Изм.	Лист	№докум	Подп	Дата	Дверной блок сборочный чертеж	Лит	Масса	Масшт
Разраб		Курочкина						1:10
Пров		Симонов				Лист	Листов 1	
Н. контр		Коростелев				ЦНИИЭП торгово-бытовых зданий и туристских комплексов г. Москва		
Гл. арх. пр		Бочарова						

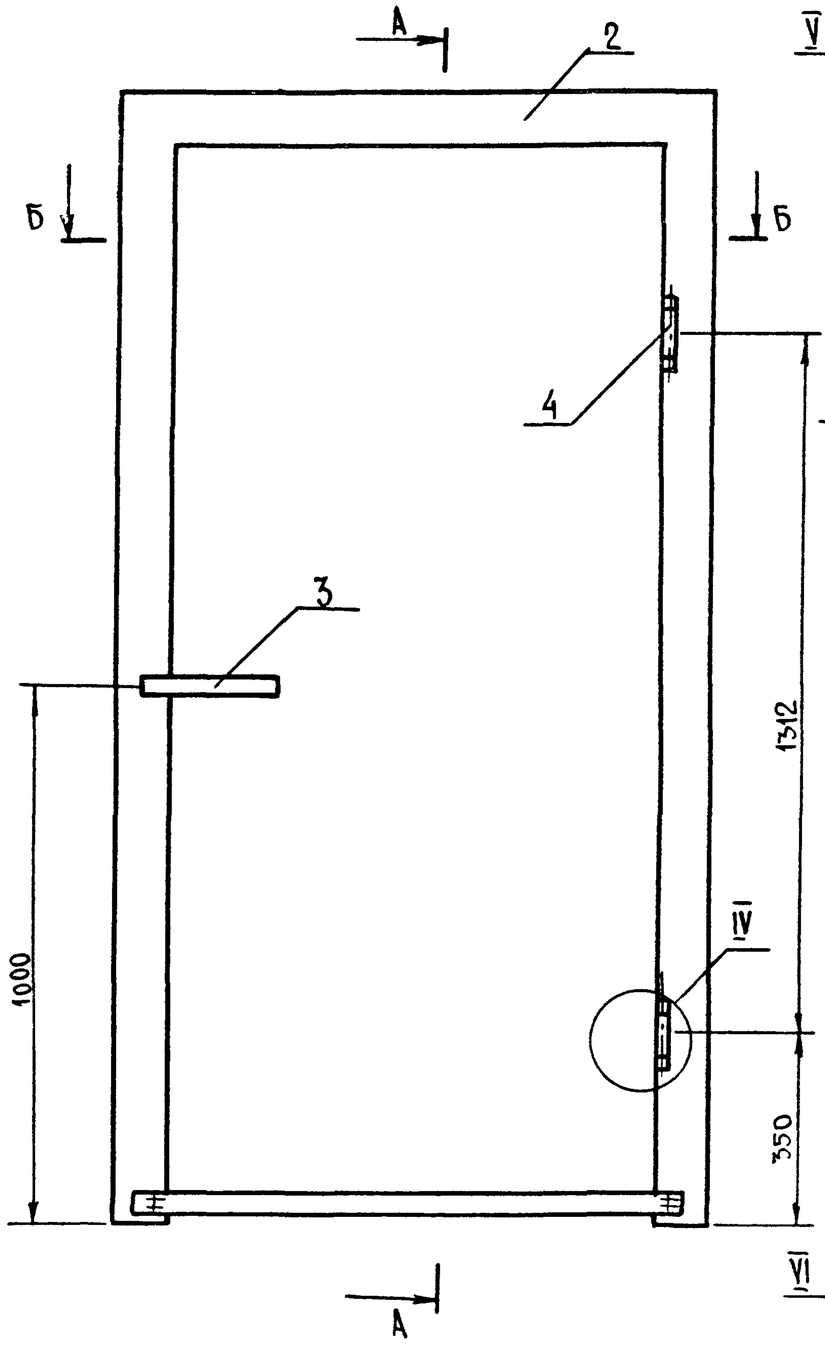

А - А

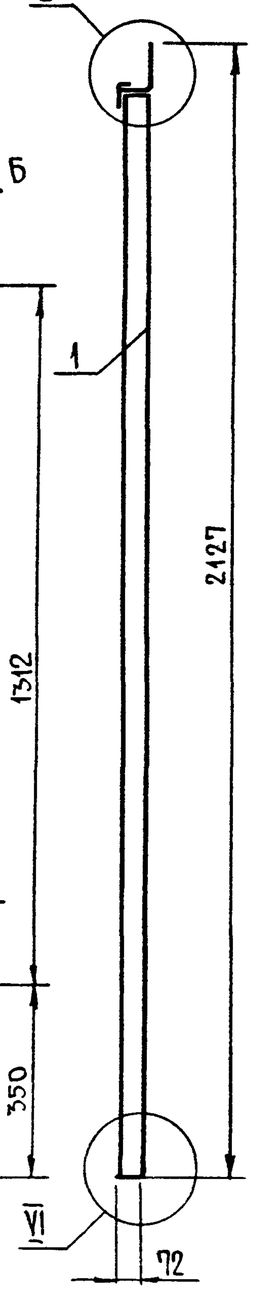

Б - Б

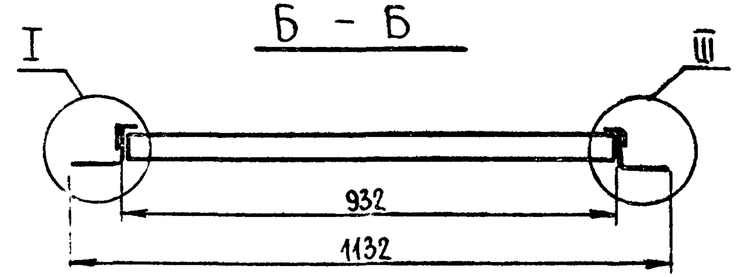

Дверное полотно ДП3.07.01.00.00СБ

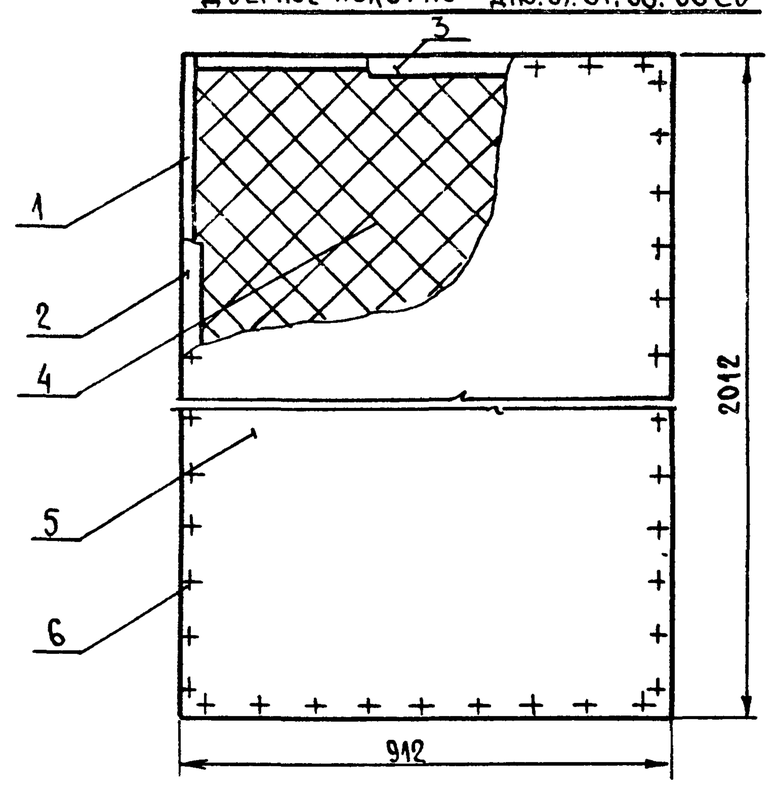

Выносные элементы I см. стр. 8
III - VI см. стр. 9

					ДП3.07.00.00.00 СБ			
Изм	Лист	№ докум	Подп.	Дата	Дверной блок. Сборочный чертеж	Лит.	Масса	Масшт. 1:10
Разраб.		Курочкина				Лист	Листов 1	
Пров.		Симонов				ЦНИИЭП торгово-бытовых зданий и туристских комплексов г. Москва		
Н. контр.		Коростелев						
Гл. арх. пр.		Бочарова						

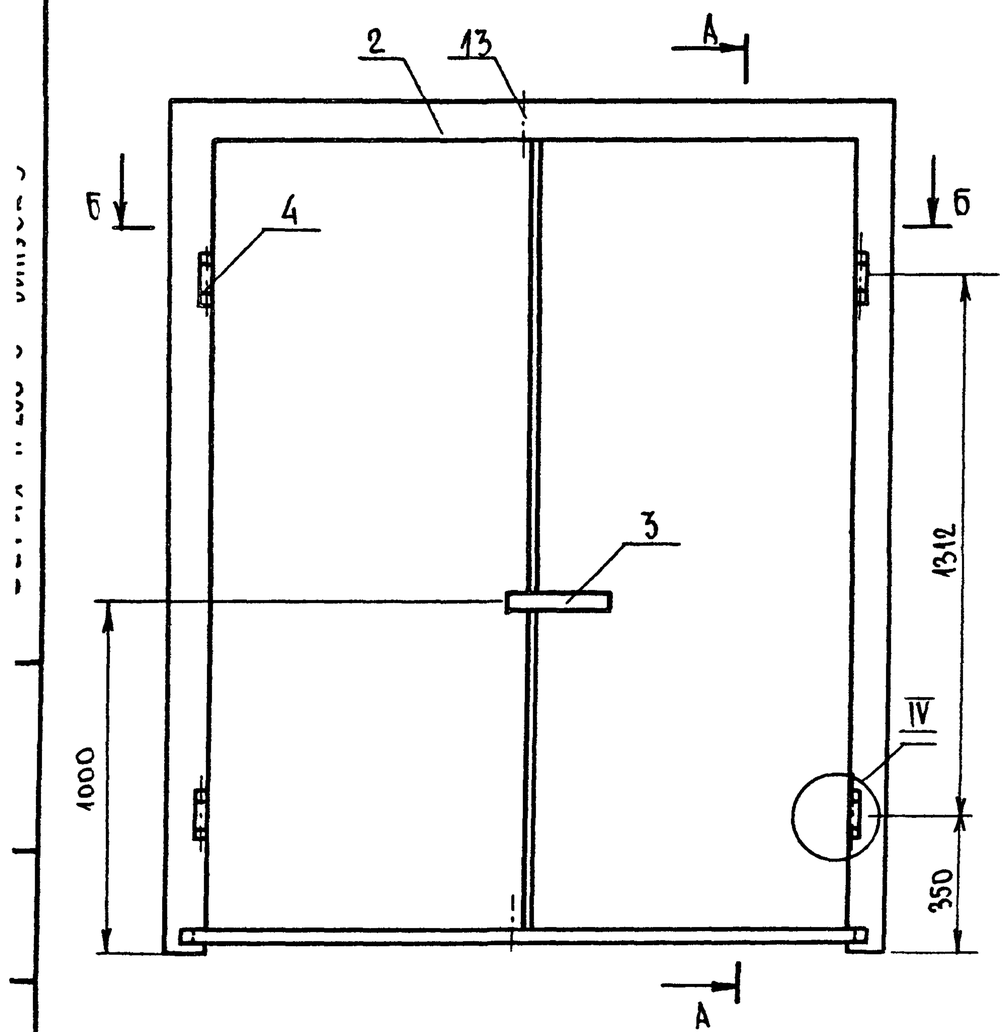

А - А

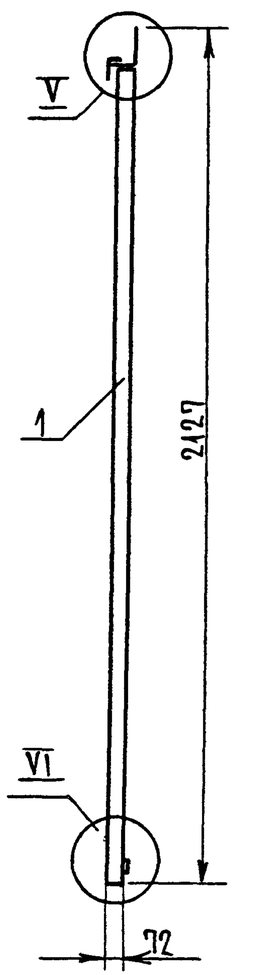

Дверное полотно АПЗ.07.01.00.00 СБ

М 1:10

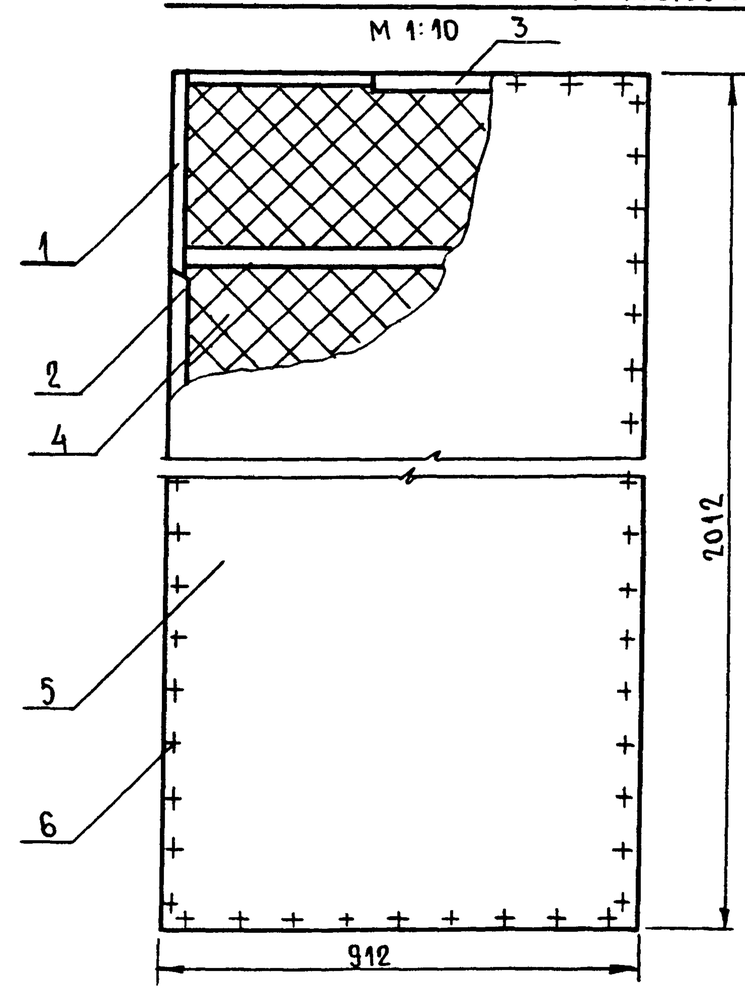

Выносные элементы II см. стр. 8

III - VI см. стр. 9

Б - Б

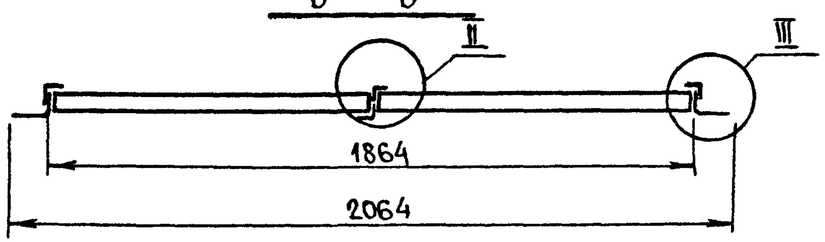

					АПЗ.08.00.00.00 СБ			
Изм	Лист	№ докум	Подп	Дата	Дверной блок Сборочный чертеж	Лит.	Масса	Масшт. 1:15
Разраб		Курочкина				Лист	Листов 1	
Пров		Симонов				ЦНИИЭП торгово-бытовых зданий и туристских комплексов г. Москва		
Н контр		Коростелев						
Гл. арх. пр		Бочарова						

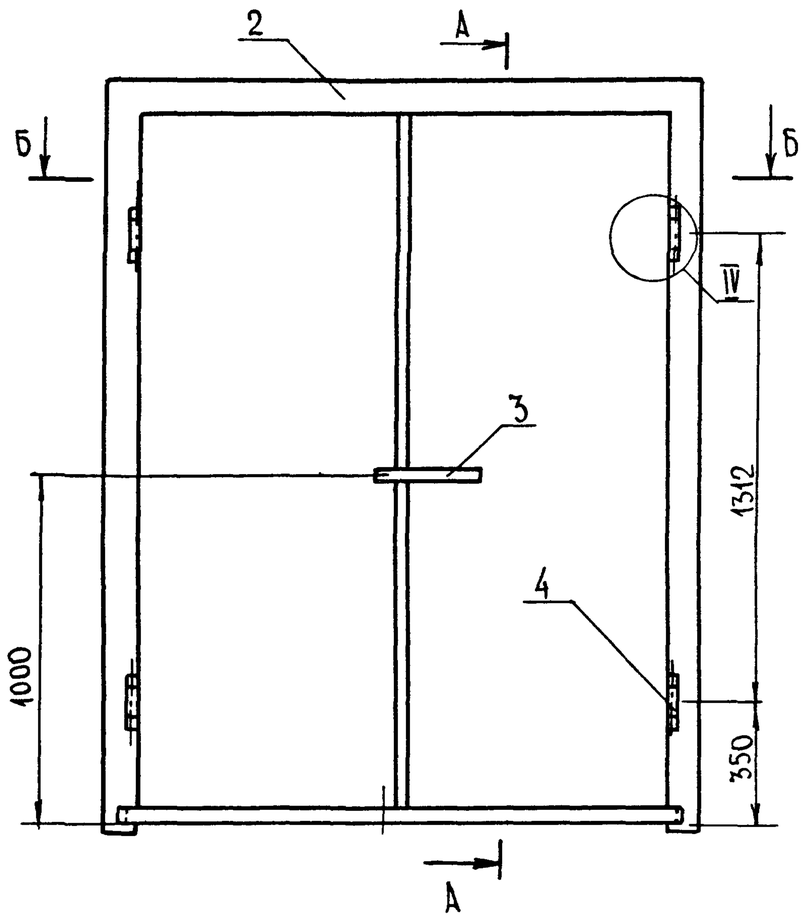

Б – Б

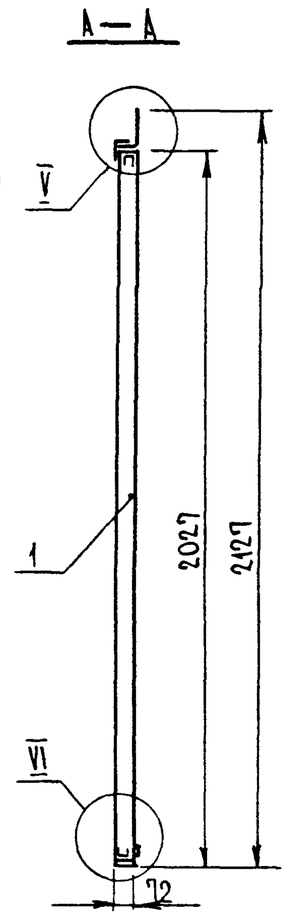

Дверное полотно ДП3.09.01.00.00СБ

М 1 : 10

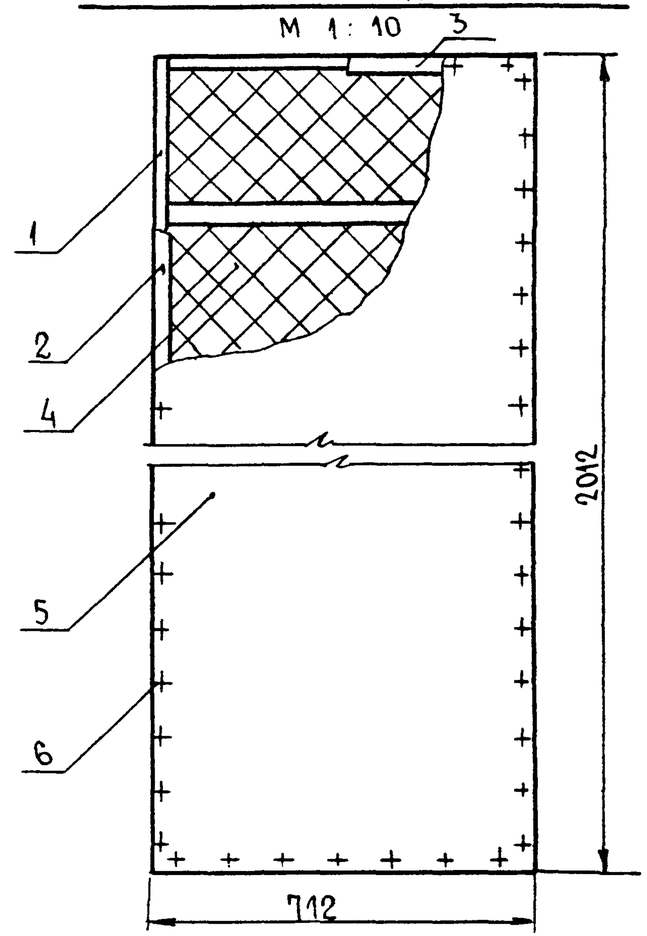

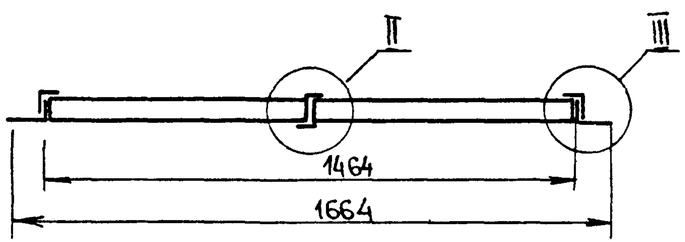

Выносные элементы II см. стр. 8

III – VI см. стр. 9.

					ДП3.09.00.00 СБ			
Изм	Лист	№ докум	Подп	Дата	Дверной блок Сборочный чертеж	Лит.	Масса	Масшт. 1:15
Разраб.		С.Качкова				Лист	Листов 1	
Пров.		С.Симонов				ЦНИИЭП торгово-бытовых зданий и туристск. комплексов г. Москва		
Н.контр		Коростелев						
Гл.арх.пр.		Б.Очарова						

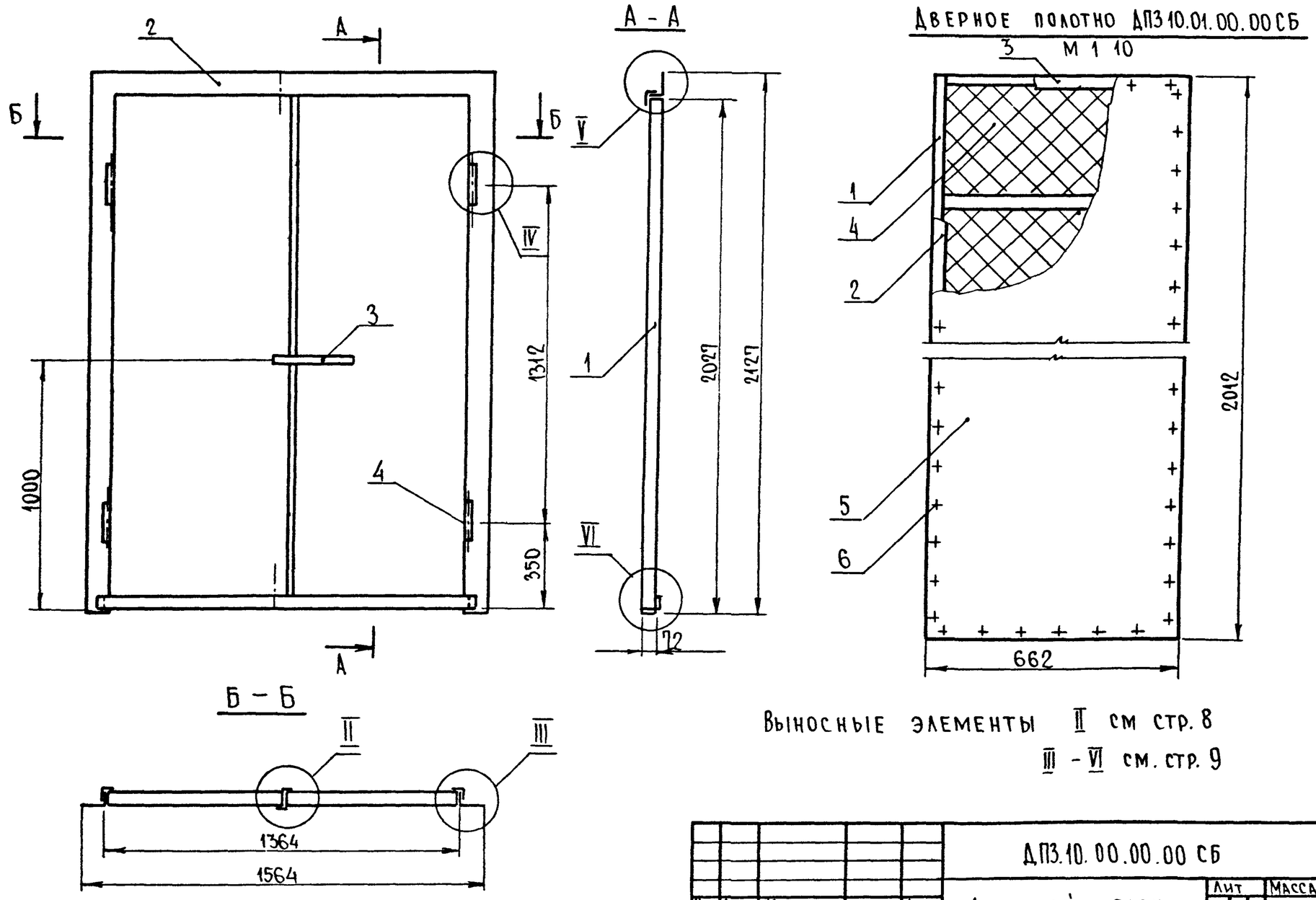

Выносные элементы II см стр. 8
III - VI см. стр. 9

					ДП3.10.00.00.00 СБ			
Изм.	Лист	№ докум	Подп	Дата	Дверной блок. Сборочный чертеж	Лит	Масса	Масштаб 1:15
Разраб		Скачкова				Лист	Листов 1	
Пров		Симонов				ЦНИИЭП торгово-бытовых зданий и туристских комплексов г Москва		
Н контр		Коростелев						
Гл. арх пр		Бочарова						

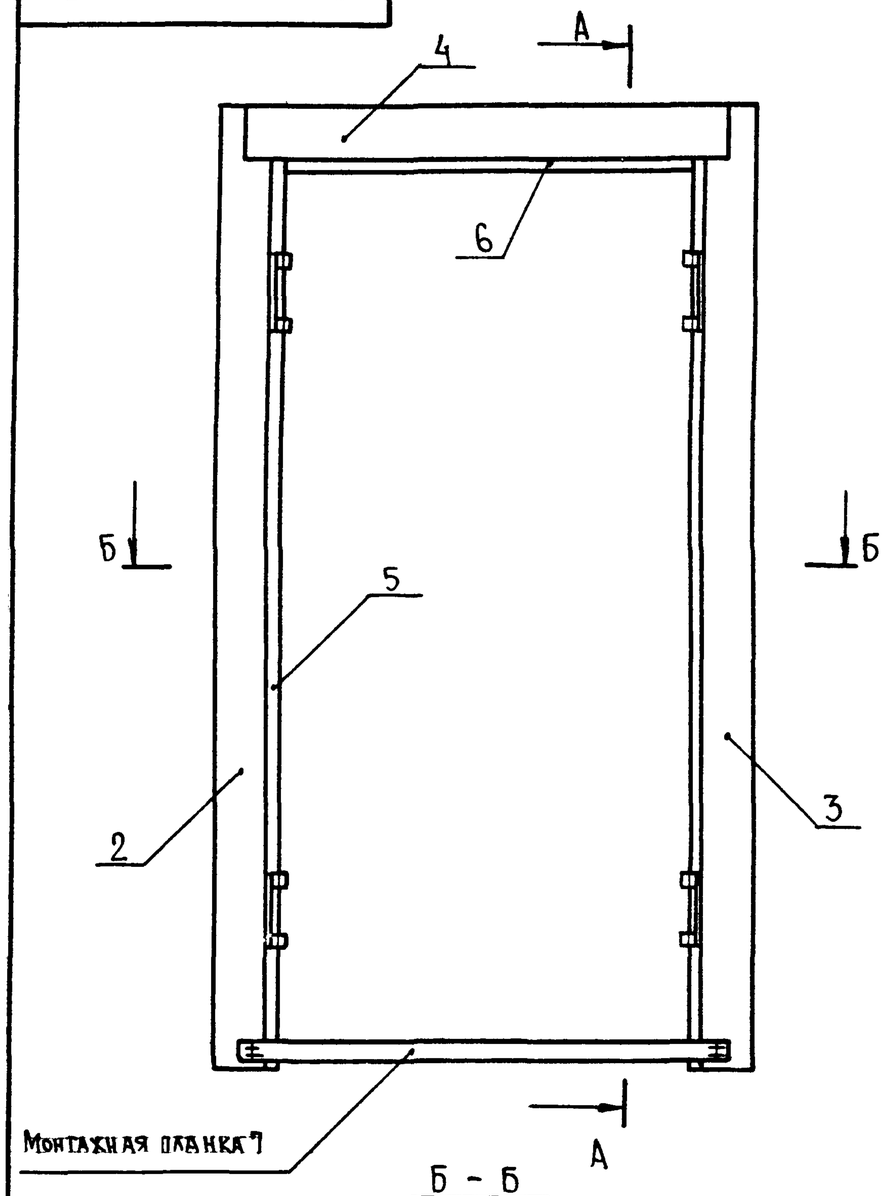

Б - Б

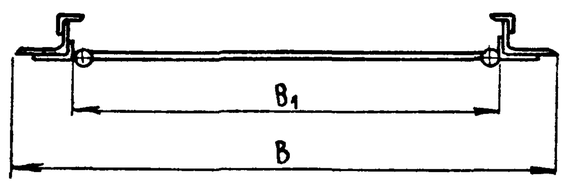

А - А

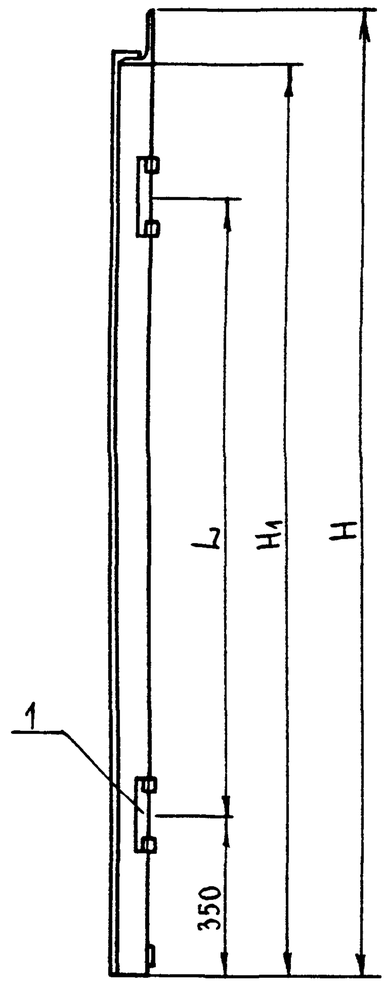

Обозначение дверной коробки	H	B	H1	B1	L
АП3.01.02.00.00 СБ	2427	2064	2327	1864	1612
АП3 02 02 00.00 СБ	2427	1664	2327	1464	1612
АП3.05.02 00.00СБ	2427	1564	2327	1364	1612
АП3 08.02 00.00СБ	2127	2064	2027	1864	1312
АП3.09.02.00 00СБ	2127	1664	2027	1464	1312
АП3.10 02.00.00СБ	2127	1564	2027	1364	1312

Дверную коробку приварить к анкерам электродом Э-42 ГОСТ 9467-75 с катетом шва 5мм

Изм	Лист	№ докум	Подп	Дата
Разраб.		Курочкина		
Пров		Симонов		
Н контр		Коростелев		

АП3 00.02.00.00 СБ

Схема дверной коробки
Сборочный чертеж.

Лит.	Масса	Масшт.

Лист 1 | Листов 2

ЦНИИЭП торгово-бытовых зданий и туристских комплексов г. Москва

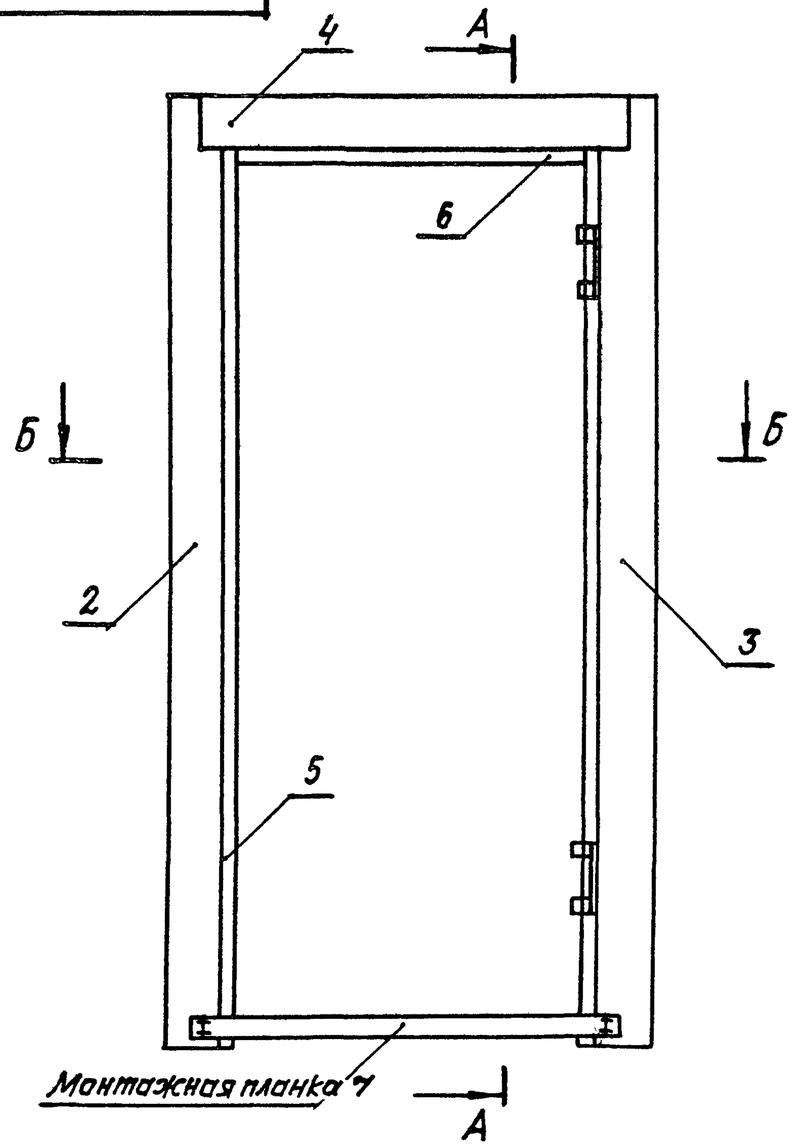

А – А

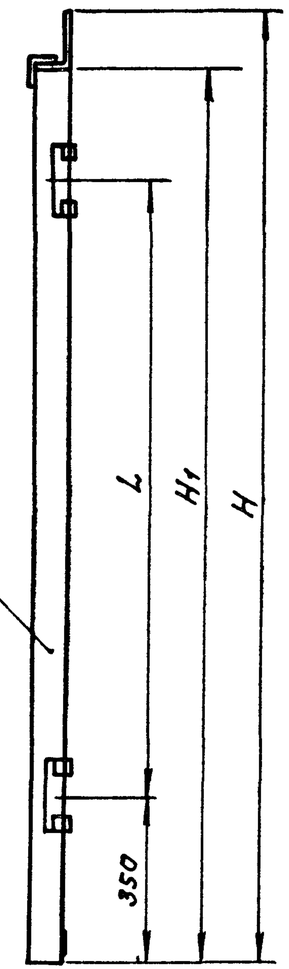

Обозначение дверной коробки	H	B	H1	B1	L
ДП3.03.02.00.00СБ	2427	1332	2327	1132	1612
ДП3.04.02.00.00СБ	2427	1132	2327	932	1612
ДП3.06.02.00.00СБ	2127	1332	2027	1132	1312
ДП3.07.02.00.00СБ	2127	1132	2027	932	1312

Дверную коробку приварить к анкерам электродом Э-42 ГОСТ 9465-75 с катетом шва 5мм.

Б – Б

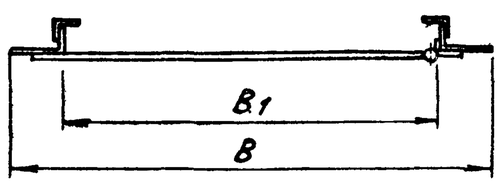

Изм.	Лист	N док.	Подп.	Дата
Разраб.		Курочкина		
Пров.		Симонов		
Н.контр.		Коростелев		

ДП3.00.02.00.00СБ

Схема дверной коробки. Сборочный чертеж

Лит.	Масса	Масштаб

Лист 2 | Листов 2

ЦНИИЭП торгово-бытовых зданий и туристских комплексов г. Москва

▽3(▽)

АП3.01.02.00.02

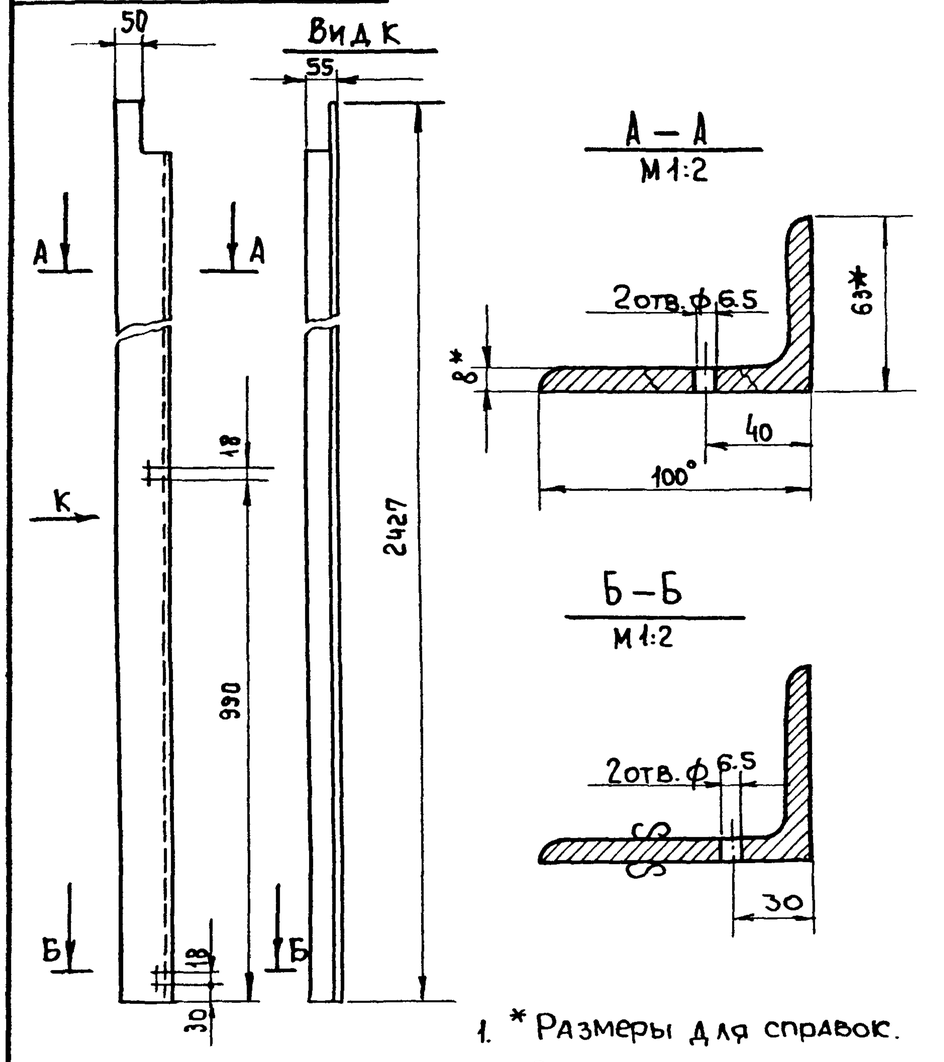

1. * Размеры для справок
2. Отклонение размеров по 7 классу точности ОСТ 1010.

Изм	Лист	№ докум.	Подп.	Дата	ДП3.01 02 00.02			
Разраб		Курочкина			Связь тип II	Лит.	Масса	Масштаб 1:10
Пров.		Астапова				Лист	Листов 1	
Н.контр.		Коростелев			Угол неравнопол. 100×63×8 / ГОСТ 8510-72	ЦНИИЭП торгово-бытовых зданий и туристских комплексов г. Москва		

Серия 1.236-5 Выпуск 3

Инв.№ подл. | Подп. и дата | Взам. инв.№ | Инв.№ дубл. | Подп. и дата

14720-03 21

▽3(▽)

1. * Размеры для справок.
2. Отклонение размеров по 7 классу точности ОСТ 1010.

Изм	Лист	№ докум.	Подп.	Дата	ДП3.01 02 00.01			
Разраб		Курочкина			Связь тип I	Лит.	Масса	Масштаб 1:10
Пров.		Астапова				Лист	Листов 1	
Н.контр.		Коростелев			Угол неравнопол. 100×63×8 / ГОСТ 8510-72	ЦНИИЭП торгово-бытовых зданий и туристских комплексов г. Москва		

Пров: Старший инженер, Констр. Шевр

▽3 (▽)

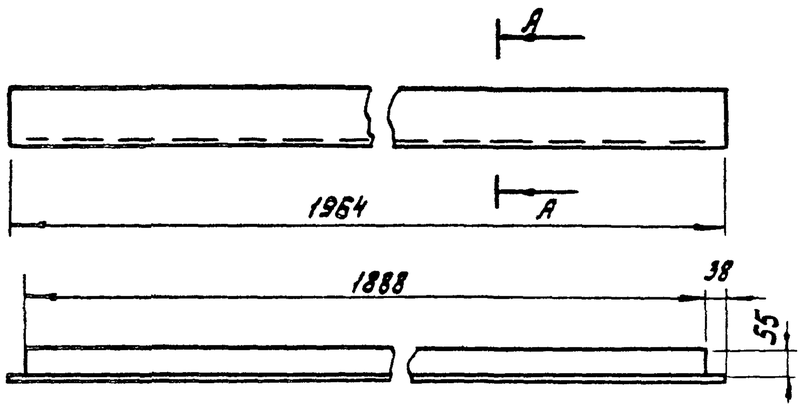

А - А

М1:2

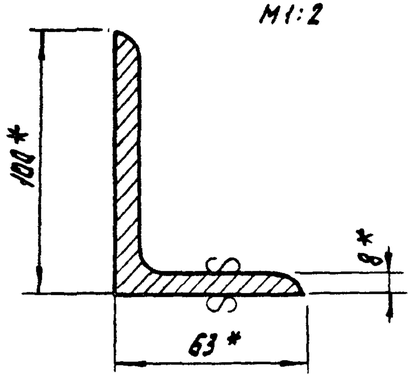

1* Размеры для справок.

2. Отклонение размеров по 7классу точности ОСТ 1010.

					ДП3.01.02.00.03			
Изм.	Лист	№ докум.	Подп.	Дата	Связь тип III	Лит	Масса	Масшт
Разраб.		Курочкина						1:10
Пров		Асталова				Лист	Листов 1	
Н контр.		Коростелев						
					Угол неравнопол 100×63×8 ГОСТ 8510-72 / Ст 2 ГОСТ 535-58*	ЦНИИЭП торгово-бытовых зданий и туристских комплексов г. Москва		

Серия 1.236-5 выпуск 3

Инв. № подл. | Подп. и дата | Взам. инв. № | Инв. № дубл. | Подп. и дата

▽3 (▽)

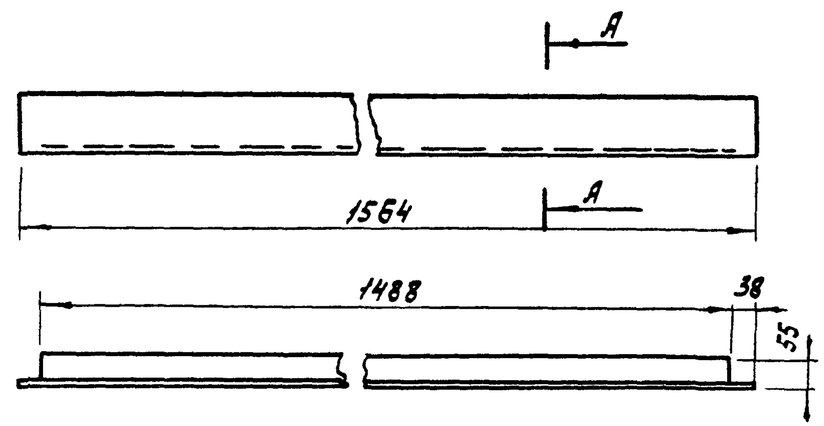

А - А

М1:2

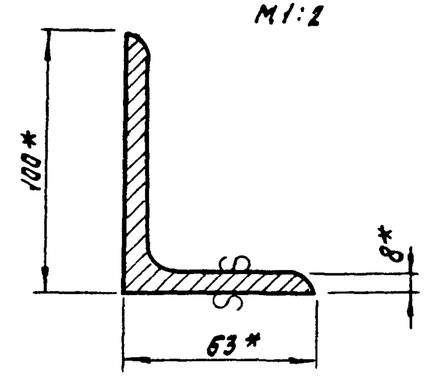

1. * Размеры для справок

2. Отклонение размеров по 7классу точности ОСТ 1010.

					ДП3.02.02.00.03			
Изм	Лист	№ докум.	Подп	Дата	Связь тип III	Лит.	Масса	Масшт
Разраб.		Курочкина						1:10
Пров		Асталова				Лист	Листов 1	
Н контр		Коростелев						
					Угол неравнопол 100×63×8 ГОСТ 8510-72 / Ст 2 ГОСТ 535-58*	ЦНИИЭП торгово-бытовых зданий и туристских комплексов г. Москва		

14720-03 22

ДП 01.02.00.06

▽3 (▽)

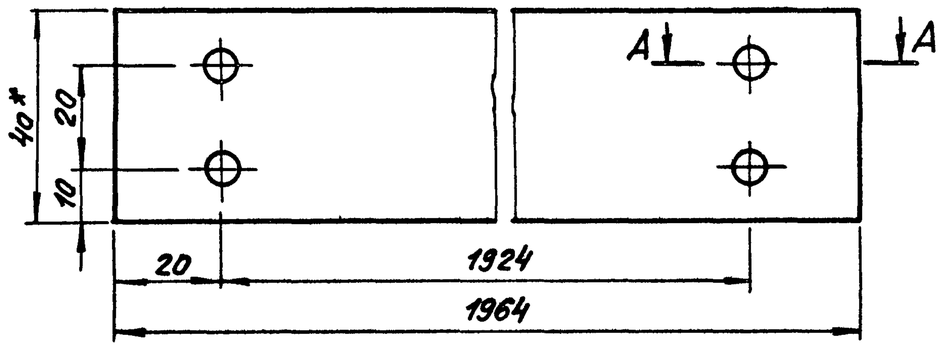

А – А

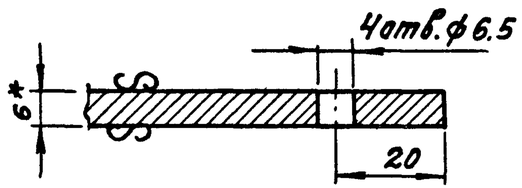

1.* Размеры для справок

2. Отклонение размеров по 7 классу точности ОСТ 1010.

					ДП3 01.02.00.06			
Изм	Лист	№ докум	Подп	Дата	Связь тип VI	Лит	Масса	Масштаб 1:1
Разраб		Скачкова						
Пров		Астапова				Лист	Листов 1	
Н контр		Коростелев			Полоса 6×40 ГОСТ 103-57* / Ст 3 ГОСТ 535-58	ЦНИИЭП торгово-бытовых зданий и туристских комплексов г Москва		

в. Инженер 14081 6г Кат Скирмакова Формат 11

Серия 1.236-5 Выпуск 3

Инв.№ подл | Подп и дата | Взам инв.№ | Инв.№ дубл | Подп и дата

ДП.02.02.00.06

▽3(▽)

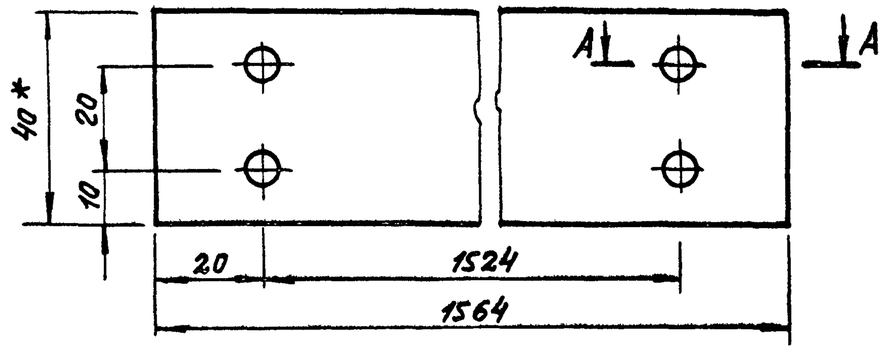

А – А

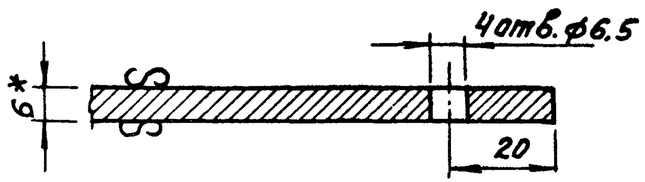

1* Размеры для справок.

2 Отклонение размеров по 7 классу точности ОСТ 1010.

					ДП3.02.02.00.06			
Изм	Лист	№ докум	Подп	Дата	Связь тип III	Лит	Масса	Масштаб 1:1
Разраб		Скачкова						
Пров		Астапова				Лист	Листов 1	
Н контр.		Коростелев			Полоса 6×40 ГОСТ 103-57* / Ст.3 ГОСТ 535-58	ЦНИИЭП торгово-бытовых зданий и туристских комплексов г Москва		

14720-03 23 Формат 11

ДП3.04.02.00.03

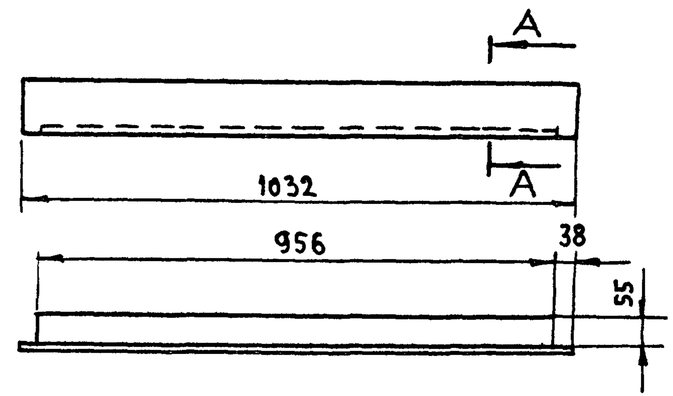

А – А
М 1:2

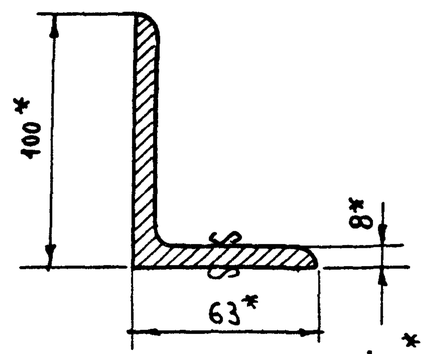

1. * Размеры для справок.
2. Отклонение размеров по 7 классу точности ОСТ 1010.

Изм	Лист	№ докум	Подп.	Дата	ДП3.04.02.00.03	Лит.	Масса	Масштаб
Разраб.		Курочкина	"		Связь тип III			1:10
Пров.		Симонов	"			Лист	Листов 1	
Н.контр.		Коростелев	"		Угол неравнопол. 100×63×8 ГОСТ 8510-72 / ст2 ГОСТ 535-58*	ЦНИИЭП торгово-бытовых зданий и туристских комплексов г. Москва		

Серия 1.236-5 Выпуск 3

Подп. и дата | Взам. инв № | Инв № дубл | Подп. и дата | Инв № подл

(Δ)3Δ ДП3.03.02.00.03

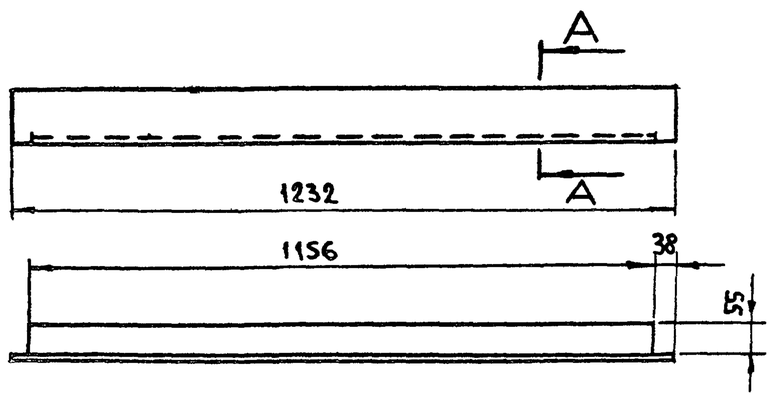

А – А
М 1:2

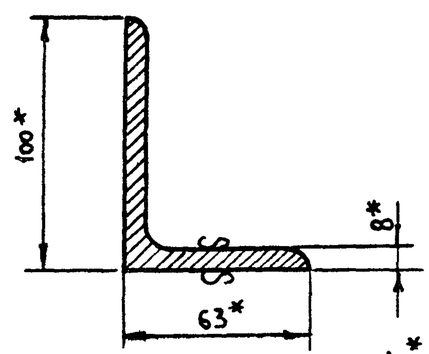

1. * Размеры для справок.
2. Отклонение размеров по 7 классу точности ОСТ 1010.

Изм	Лист	№ докум	Подп.	Дата	ДП3.03.02.00.03	Лит.	Масса	Масштаб
Разраб.		Курочкина	"		Связь тип III			1:10
Пров.		Симонов	"			Лист	Листов 1	
Н.контр.		Коростелев	"		Угол неравнопол. 100×63×8 ГОСТ 8510-72 / ст2 ГОСТ 535-58*	ЦНИИЭП торгово-бытовых зданий и туристских комплексов г. Москва		

Пров. Коростелев 5.10.83 Контр. Дойнер

ДП3.04.02.00.06

▽ 3 (▽)

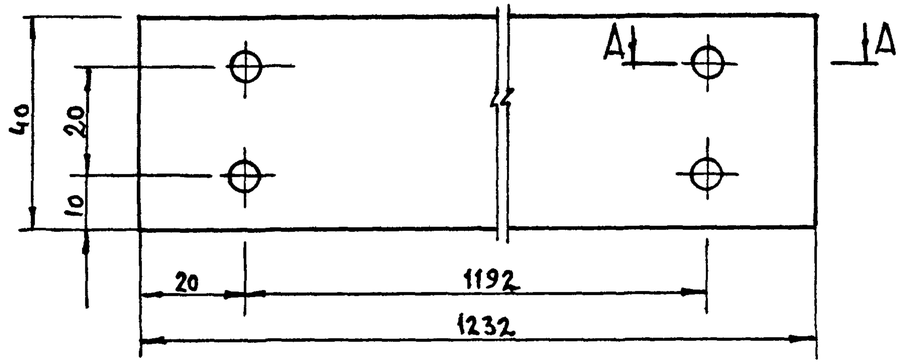

А — А

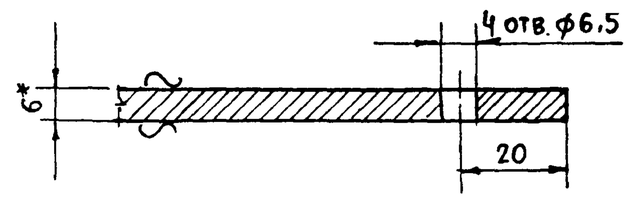

1.* Размеры для справок.

2. Отклонение размеров по 7 классу точности ОСТ 1010.

Изм	Лист	№ докум	Подп	Дата	ДП3.04.02.00.06		
Разраб	Скачкова	"			Связь тип VI	Лит.	Масса	Масштаб 1:1
Пров.	Симонов	"				Лист	Листов 1
Н.контр.	Коростелев	"			Полоса 6×40 / Ст.3 ГОСТ 103-57* / ГОСТ 535-58	ЦНИИЭП торгово-бытовых зданий и туристск. комплексов г. Москва	

Серия 1.236-5 Выпуск 3

Инв № подл | Подп и дата | Взам инв № | Инв № дубл | Подп. и дата

ДП3.03.02.00.06

▽ 3 (▽)

А — А

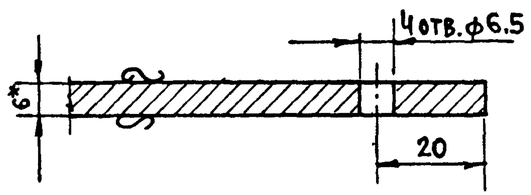

1.* Размеры для справок.

2. Отклонение размеров по 7 классу точности ОСТ 1010.

Изм	Лист	№ докум	Подп	Дата	ДП3.03.02.00.06		
Разраб	Скачкова	"			Связь тип VI	Лит.	Масса	Масштаб 1:1
Пров.	Симонов	"				Лист	Листов 1
Н.контр.	Коростелев	"			Полоса 6×40 / Ст.3 ГОСТ 103-57* / ГОСТ 535-58	ЦНИИЭП торгово-бытовых зданий и туристск. комплексов г. Москва	

Пров Теорев 5 10.83 г Копир Дойр.

ДП3.01.02.00.07

▽ 5 (▽)

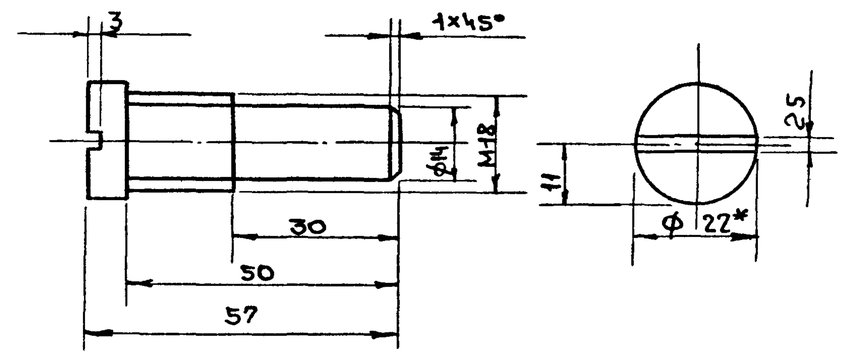

1. Размеры для справок.
2. Отклонение размеров по 7 классу точности ОСТ 1010
3. Покрытие Ц.9.М.

Изм.	Лист	№ докум.	Подп.	Дата	ДП3.01 02 00.07		
Разраб.		Скачкова			Болт специальный	Лит	Масса	Масштаб
Пров.		Симонов						1:1
Н. контр.		Коростелев				Лист	Листов 1
					Круг 20 ГОСТ 2590-71 / Ст3. ГОСТ 535-58*	ЦНИИЭП торгово-бытовых зданий и туристских комплексов г. Москва	

Серия 1.236-5 Выпуск 3

Инв. № подл. | Подп. и дата | Взам. инв. № | Инв. № дубл. | Подп. и дата

ДП3.05.02.00.06

▽ 3 (▽)

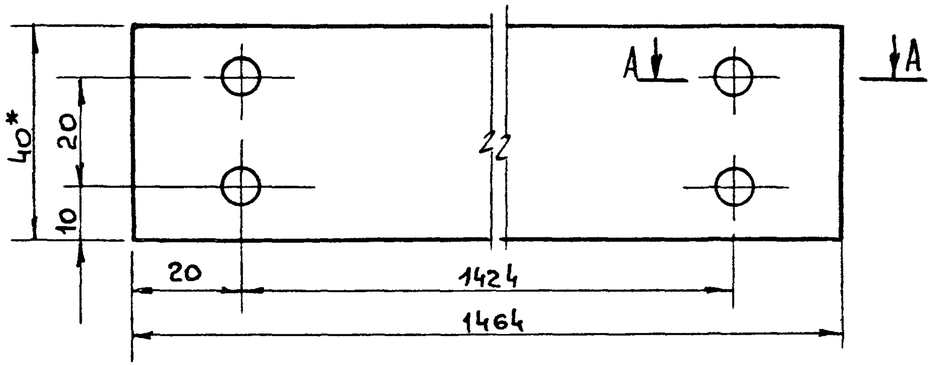

А — А

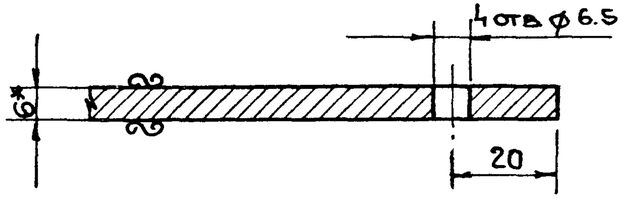

1.* Размеры для справок.
2. Отклонение размеров по 7 классу точности ОСТ 1010.

Изм.	Лист	№ докум.	Подп.	Дата	ДП3.05.02.00.06		
Разраб.		Скачкова			Связь тип VI	Лит	Масса	Масштаб
Пров.		Симонов						1:1
Н. контр.		Коростелев				Лист	Листов 1
					Полоса 6×40 ГОСТ 103-57* / Ст3 ГОСТ 535-58	ЦНИИЭП торгово-бытовых зданий и туристских комплексов г. Москва	

ДП3.01.00.00.02

▽3 (▽)

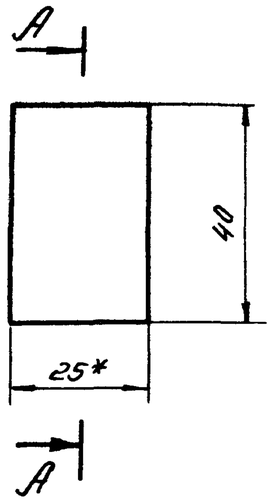

А - А

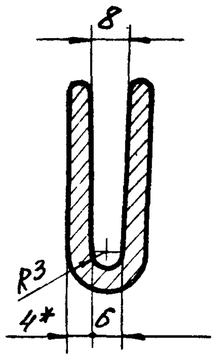

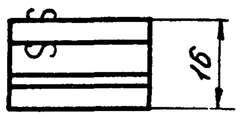

1.* Размеры для справок

2. Отклонение размеров по 7 классу точности ОСТ 1010.

3. Острые кромки притупить.

					ДП3 01 00.00 02			
Изм	Лист	№ докум.	Подп	Дата	Скоба	Лит	Масса	Масшт. 1:1
Разраб		Курочкина						
Пров.		Симонов				Лист	Листов 1	
Н.контр		Коростелев			Полоса $\frac{4\times25\ ГОСТ\ 103-57*}{Ст\ 3\ ГОСТ\ 535\ 58}$	ЦНИИЭП торгово-бытовых зданий и туристских комплексов г. Москва		

Пров Опекунов 05.02.86г. Коп. Петрук

Серия 1.236-5 Выпуск 3

ДП3.05.02.00.03

27

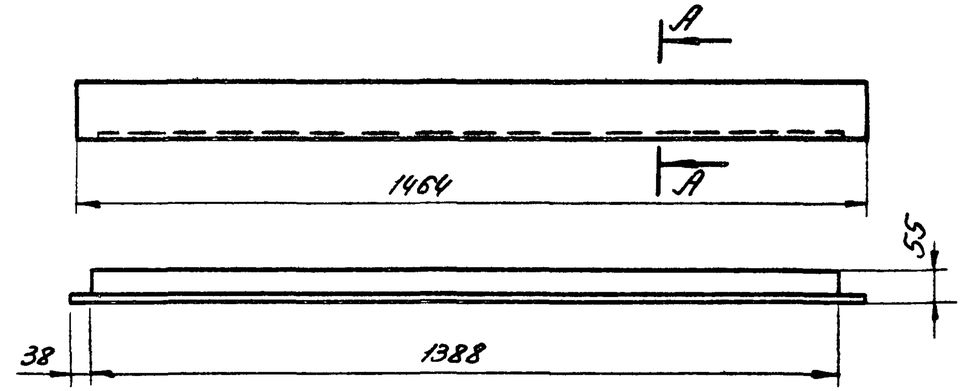

А - А
М 2:1

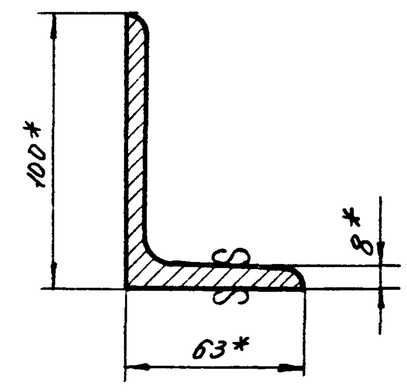

1.* Размеры для справок.

2. Отклонение размеров по 7 классу точности.

					ДП3.05 02.00.03			
Изм	Лист	№ докум.	Подп	Дата	Связь тип III.	Лит	Масса	Масшт. 1:10
Разраб		Курочкина						
Пров		Симонов				Лист	Листов 1	
Н.контр		Коростелев			Уголок неравнополк. $\frac{100\times63\times8\ ГОСТ\ 8510-72}{Ст.2\ ГОСТ\ 535-58}$	ЦНИИЭП торгово-бытовых зданий и туристских комплексов г. Москва		

Инв. № подл. | Подп. и дата | Взам. инв. № | Инв. № дубл. | Подп. и дата

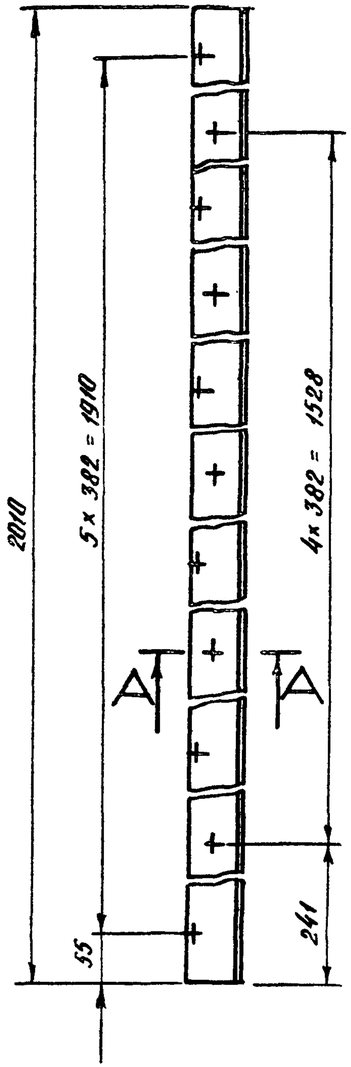

А – А
М 1:1

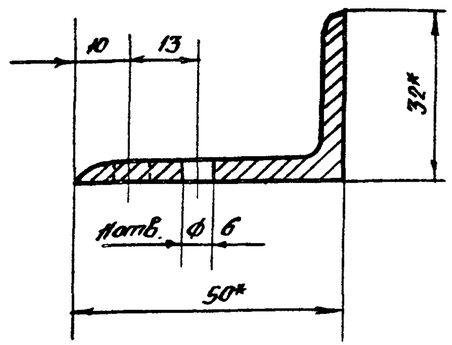

1.* Размеры для справок.

2. Отклонение размеров по 7 классу точности ОСТ 1010.

					Д.П3.08.00.00.01			
Изм.	Лист.	№ докум.	Подп.	Дата	Притвор	Лит.	Масса	Масштаб
Разраб.		Курочкина						1:5
Пров.		Симонов				Лист	Листов 1	
Н. контр.		Коростелев			Угол неравнопол. 50×32×4 ГОСТ 8510-72 / ст. 2 ГОСТ 535-58*	ЦНИИЭП торгово-бытовых зданий и туристских комплексов г. Москва		

Пров. Ежаурова 03.01.84г. Коп. Фо

Подп. и дата | Взам. инв. № | Инв. № дубл. | Подп. и дата | Инв. № подл.

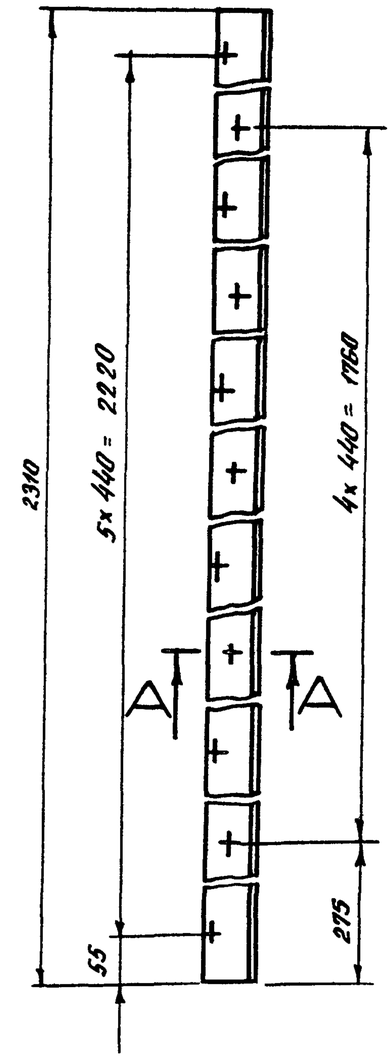

А – А
М 1:1

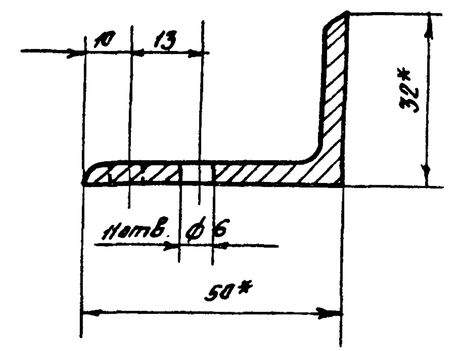

1.* Размеры для справок.

2. Отклонение размеров по 7 классу точности ОСТ 1010.

					Д.П3.01.00.00.01			
Изм.	Лист.	№ докум.	Подп.	Дата	Притвор	Лит.	Масса	Масштаб
Разраб.		Курочкина						1:5
Пров.		Симонов				Лист	Листов 1	
Н. контр.		Коростелев			Угол неравнопол. 50×32×4 ГОСТ 8510-72 / ст. 2 ГОСТ 535-58*	ЦНИИЭП торгово-бытовых зданий и туристских комплексов г. Москва		

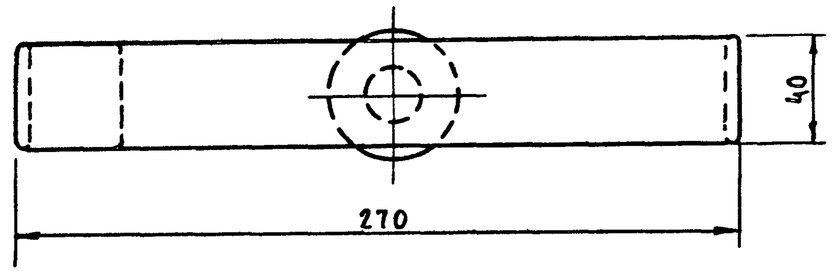

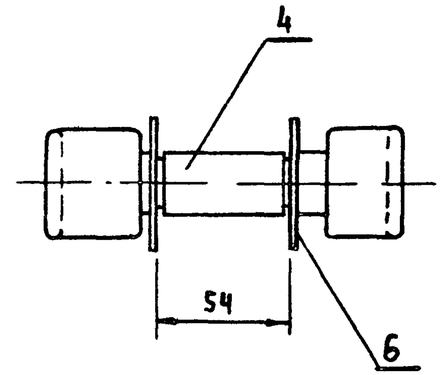

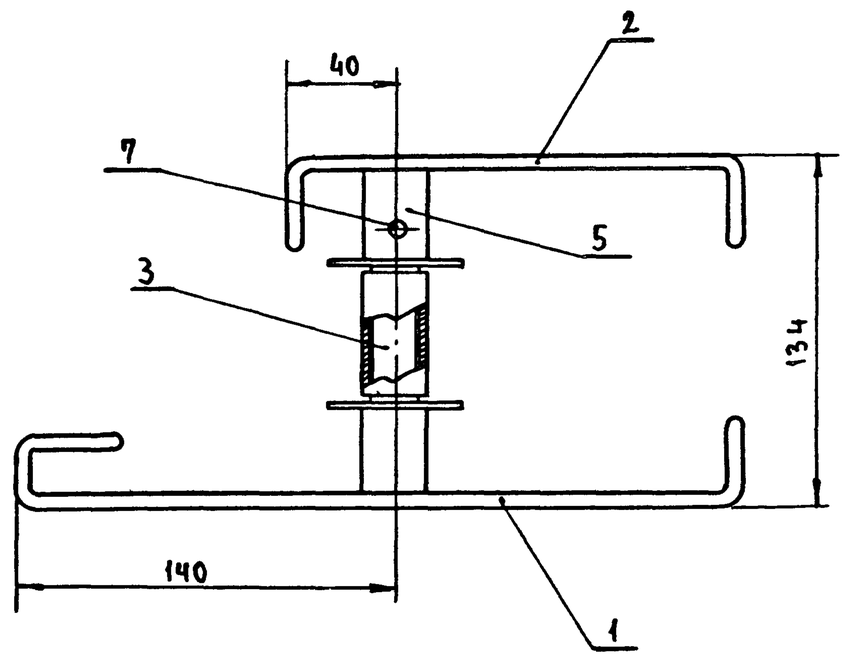

При установке ручки на дверное полотно полость втулки заполнить консистентной смазкой.

					ДП3.01.03.00.00 СБ		
Изм	Лист	№ докум	Подп	Дата	Ручка специальная. Сборочный чертеж	Лит	Масса	Масштаб
Разраб.		Скачкова	Подп					1:2
Пров.		Симонов	"			Лист	Листов 1
Н контр.		Коростелев	"			ЦНИИЭП торгово бытовых зданий и туристских комплексов г Москва	

▽3 (▽)

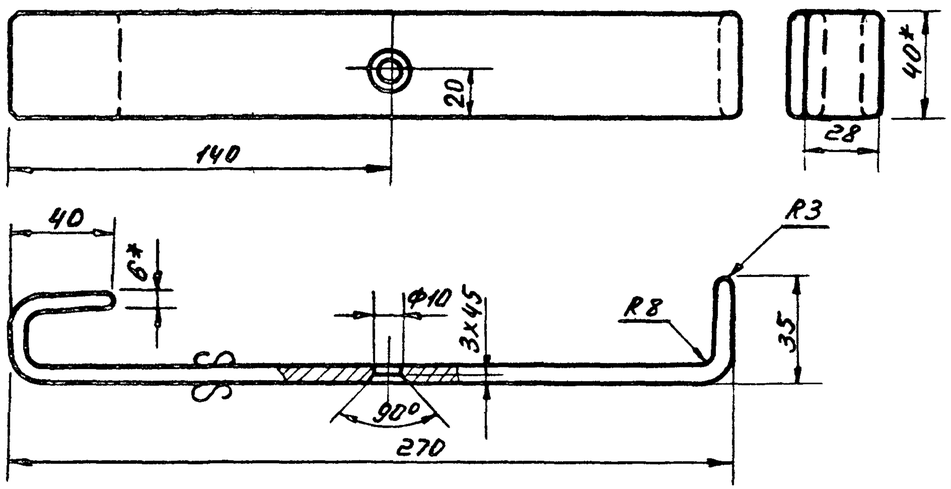

1.* Размеры для справок.

2. Отклонения размеров по 7 классу точности ОСТ 1010.

Изм	Лист	№ докум.	Подп.	Дата	ДП3.01.03.00.01			
Разраб.		Скачкова			Ручка тип I.	Лит.	Масса	Масшт. 1:2
Пров.		Симонов				Лист	Листов 1	
Н.контр.		Коростелев			Полоса 6x40 ГОСТ 103-57* / Ст.3 ГОСТ 535-58	ЦНИИЭП торгово-бытовых зданий и туристск. комплексов г. Москва		

Пров. Ольшанский

Коп. Петрук

30

▽3 (▽)

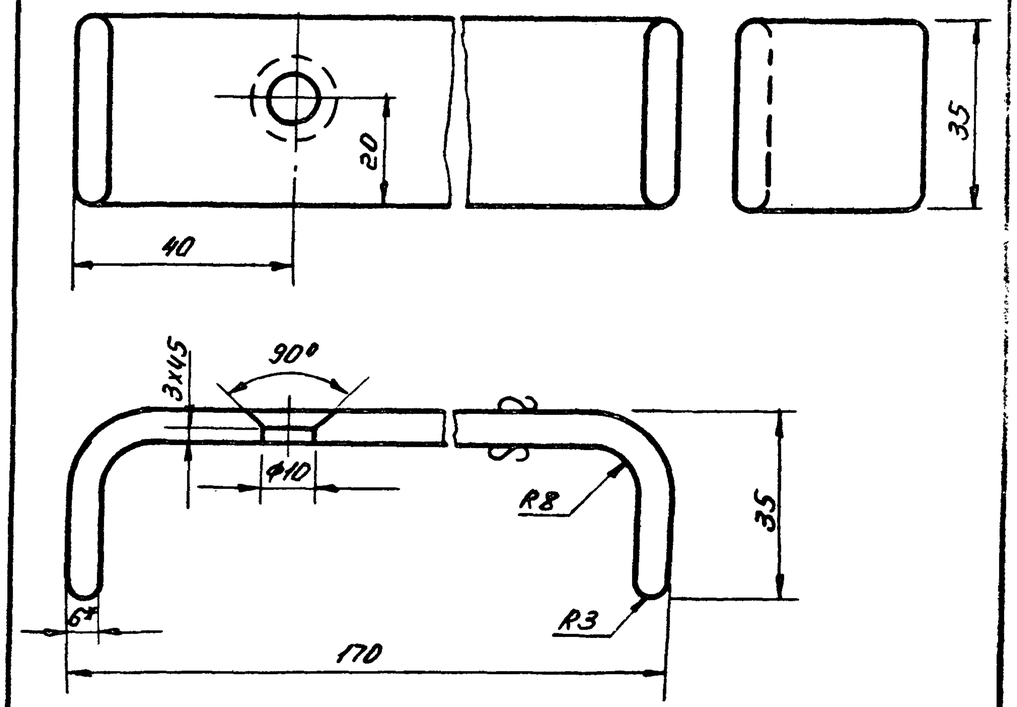

1* Размеры для справок.

2. Отклонение размеров по 7 классу точности ОСТ 1010.

Изм	Лист	№ докум.	Подп.	Дата	ДП3.01.03.00.02			
Разраб.		Скачкова			Ручка тип II	Лит.	Масса	Масшт. 1:1
Пров.		Симонов				Лист	Листов 1	
Н.контр.		Коростелев			Полоса 6x40 ГОСТ 103-57* / Ст 3 ГОСТ 535-58	ЦНИИЭП торгово-бытовых зданий и туристск. комплексов г. Москва		

ДП3.01.03.00.03

▽ 5 (▽)

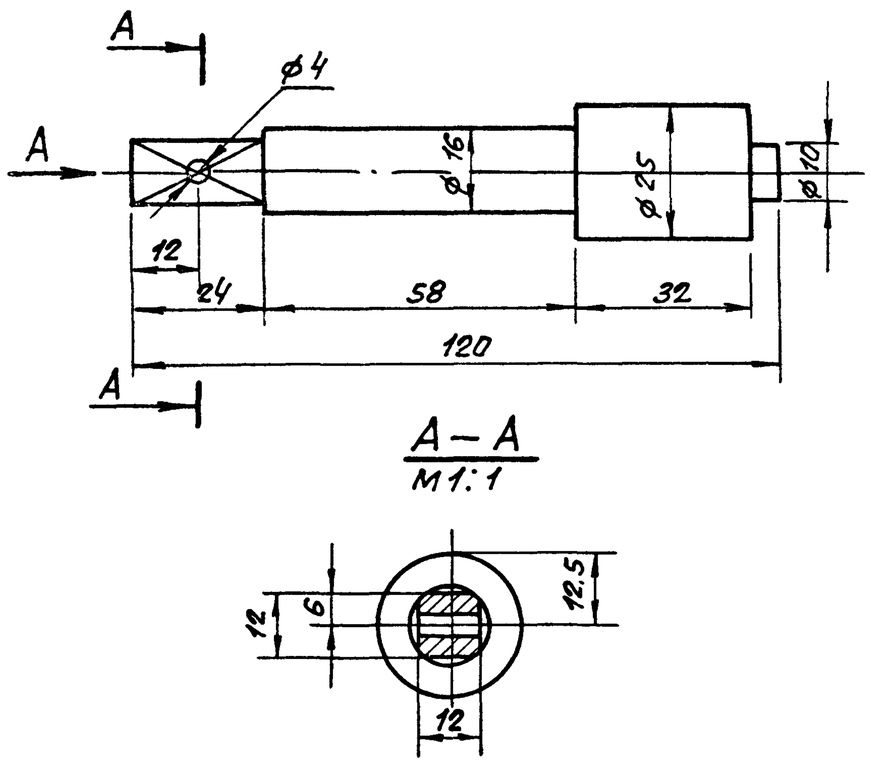

1.* Размеры для справок.

2. Отклонение размеров по 7 классу точности ОСТ 1010.

					ДП3.01.03.00.03			
Изм	Лист	№ докум.	Подп.	Дата	Ось	Лит.	Масса	Масштаб 1:1
Разраб		Скачкова						
Пров		Симонов				Лист	Листов 1	
Н.контр		Коростелев			Круг 25 ГОСТ 2590-71 / Ст 3 ГОСТ 535-58	ЦНИИЭП торгово-бытовых зданий и туристских комплексов г. Москва		

Согласовано 14.08.86г Копескирмакова Формат 11

Серия 1.236-5 Выпуск 3

Подп. и дата | Взам инв № | Инв. № подл. | Подп. и дата

ДП3.01.03.00.04

▽ 3(▽)

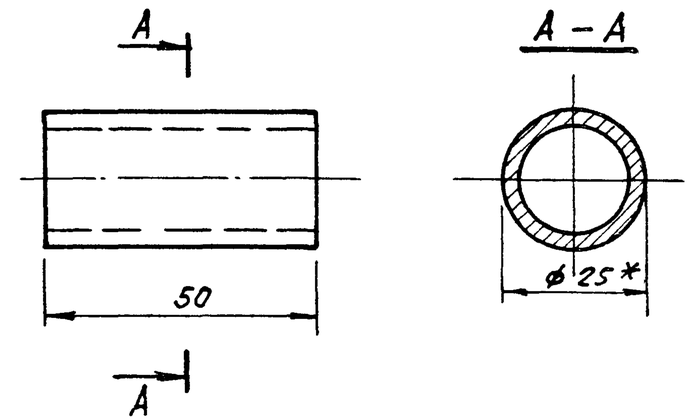

1.* Размеры для справок.

2. Отклонение размеров по 7 классу точности ОСТ 1010.

					ДП3.01.03.00.04			
Изм	Лист	№ докум	Подп	Дата	Втулка	Лит.	Масса	Масштаб 1:1
Разраб		Скачкова						
Пров.		Симонов				Лист	Листов 1	
Н. контр.		Коростелев			Труба 25 х 3 / ГОСТ 3262-62	ЦНИИЭП торгово-бытовых зданий и туристских комплексов г. Москва		

14720-03 31 Формат 12

ДП3 01.03 00.05

▽3 (▽)

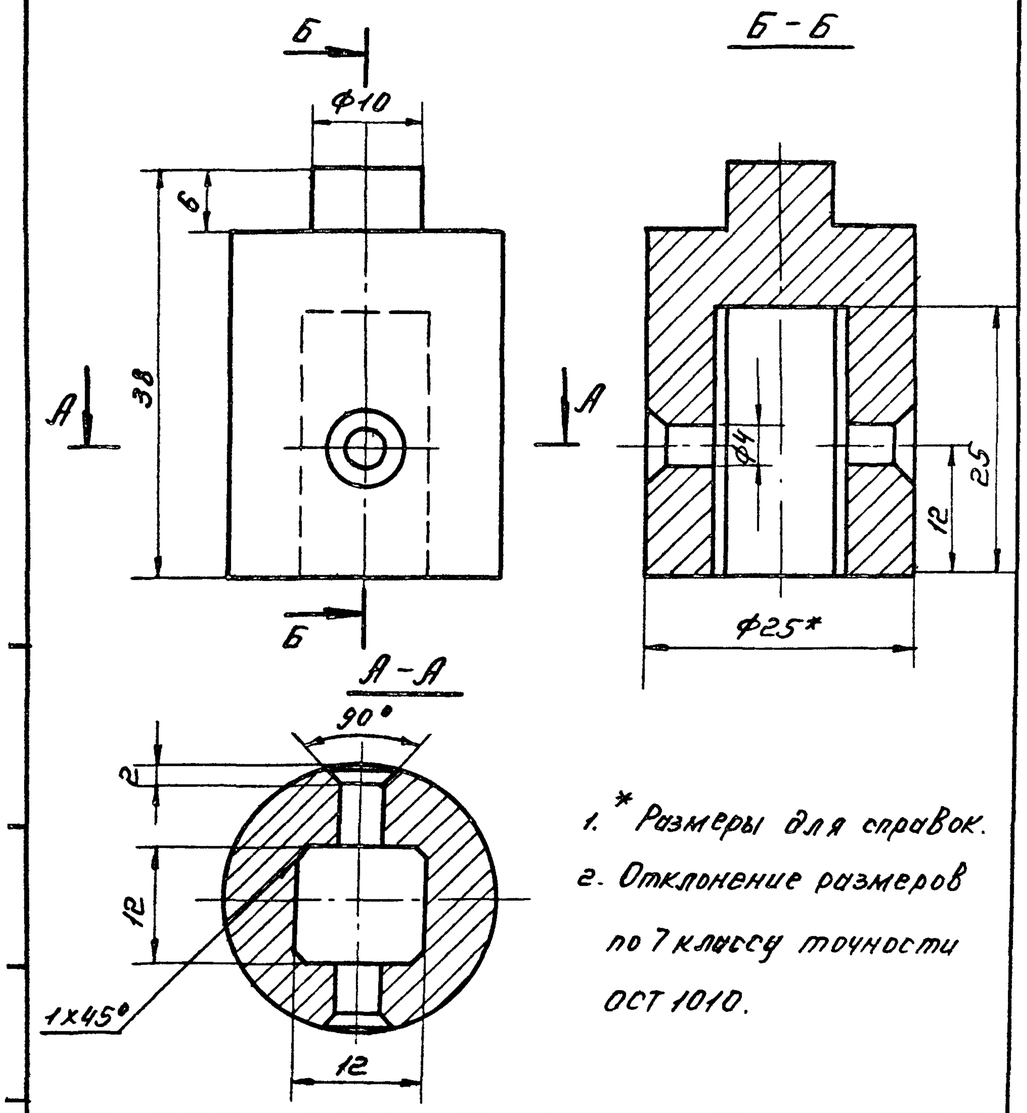

1. * Размеры для справок.
2. Отклонение размеров по 7 классу точности ОСТ 1010.

					ДП3 01.03 00.05			
Изм	Лист	№ докум	Подп	Дата	Гнездо	Лит.	Масса	Масшт. 2:1
Разраб		Скачкова				Лист	Листов 1	
Пров.		Симонов						
Н.контр		Коростелев			Круг 25 ГОСТ 2590-71 / Ст 3 ГОСТ 380-71*	ЦНИИЭП торгово-бытовых зданий и туристск. комплексов г. Москва		

Пров. Смешунов 03.02.84 Коп Петрук

ДП3 01.03 00.06

▽3 (▽)

32

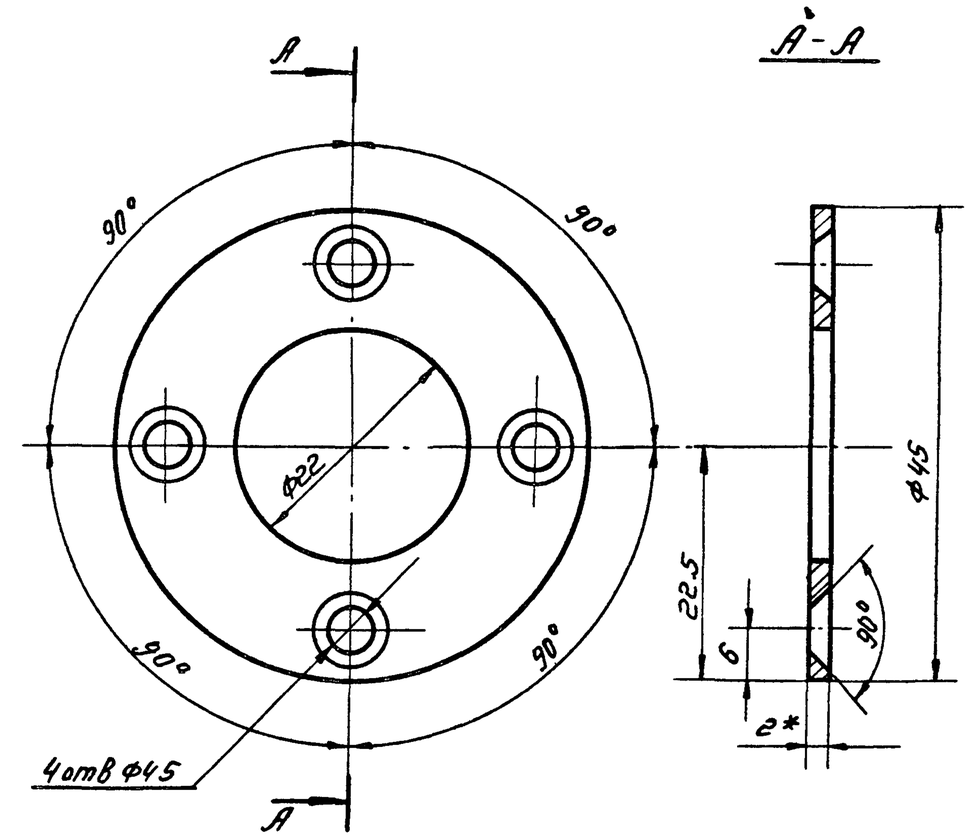

1 * Размеры для справок.
2. Отклонение размеров по 7 классу точности ОСТ 1010.

					ДП3.01.03.00.06			
Изм	Лист	№ докум	Подп	Дата	Фланец	Лит	Масса	Масшт. 2:1
Разраб.		Скачкова				Лист	Листов 1	
Пров		Симонов						
Н контр		Коростелев			Круг 45 ГОСТ 2590-71 / Ст 3 ГОСТ 380-71*	ЦНИИЭП торгово-бытовых зданий и туристск. комплексов г. Москва		

▽3 (▽)

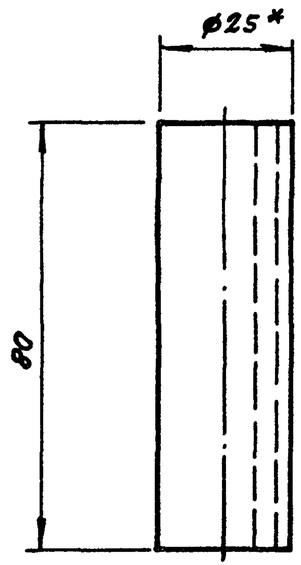

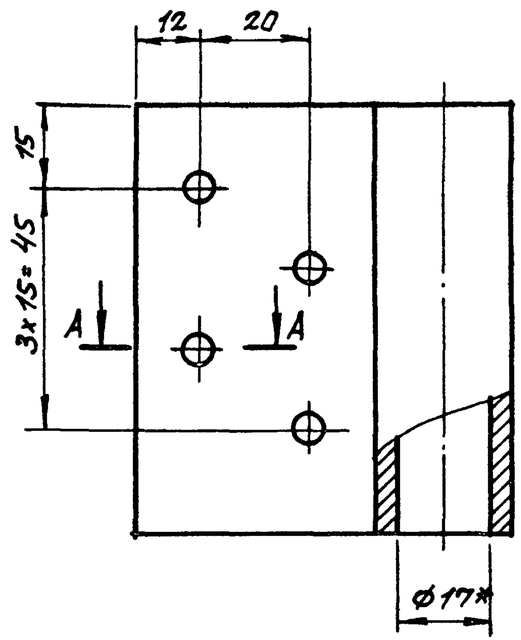

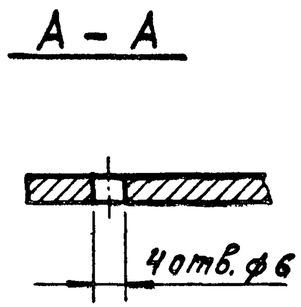

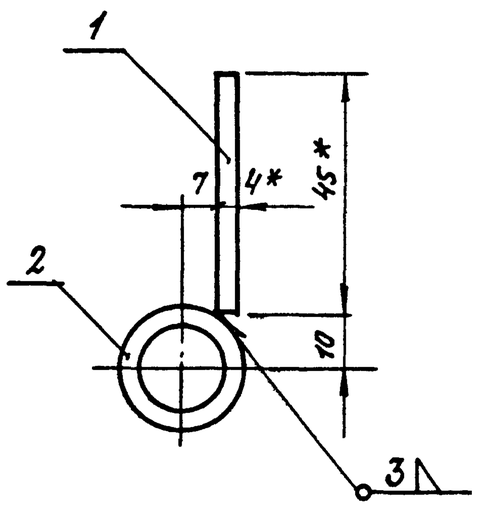

1. * Размеры для справок.
2. Сварные швы зачистить.
3. Острые кромки притупить.
4. Отклонение размеров по 7 классу точности ОСТ 1010.

					ДП3.01.04.00.00СБ			
Изм.	Лист	№ докум	Подп	Дата	Петля Сборочный чертеж	Лит.	Масса	Масштаб
Разраб.		Курочкина						1:1
Пров		Симонов				Лист	Листов 1	
Н контр.		Коростелев				ЦНИИЭП торгово-бытовых зданий и туристских комплексов г. Москва		

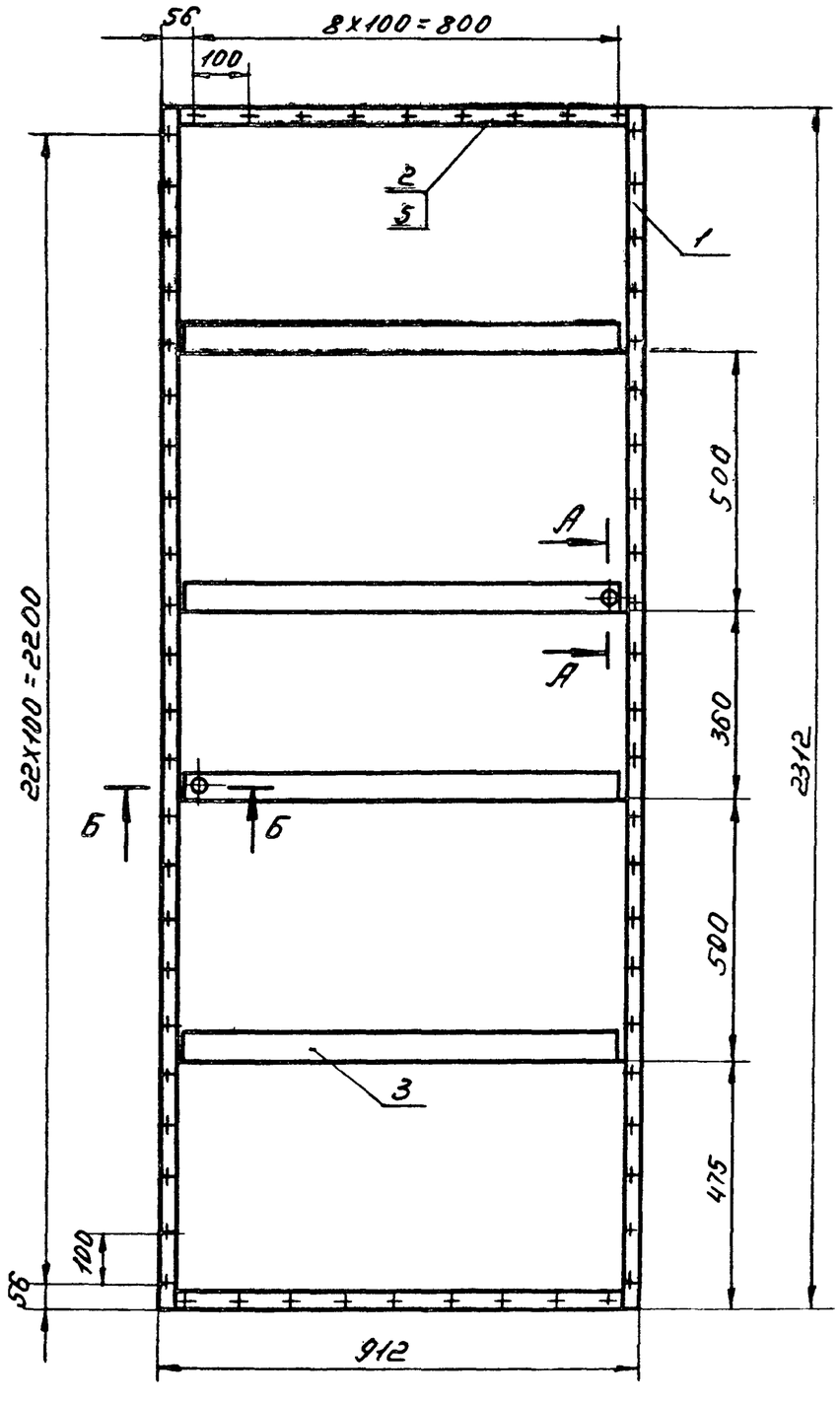

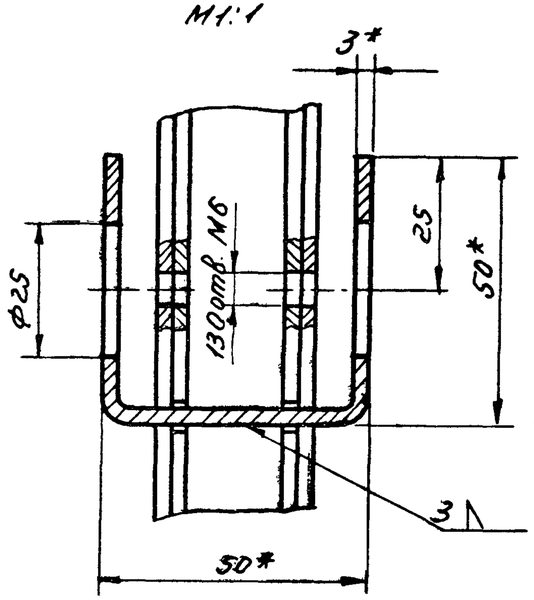

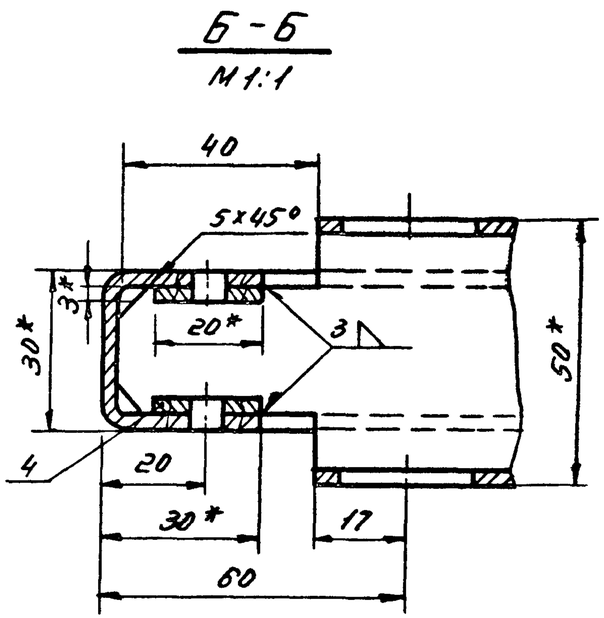

1. *Размеры для справок.
2. Сварку производить электродом Э-42 ГОСТ 9467-75.
3. Каркас рихтовать. Разность диагоналей не более 3 мм.
4. Отклонение размеров по 7 классу точности ОСТ 1010.

					ДП3.01.01.01.00 СБ			
Изм.	Лист	№ докум.	Подп.	Дата	Каркас дверного полотна. Сборочный чертеж	Лит.	Масса	Масшт. 1:10
Разраб.		Курочкина						
Пров.		Симонов				Лист	Листов 1	
Н.контр.		Коростелев				ЦНИИЭП торгово-бытовых зданий и туристск. комплексов г. Москва		

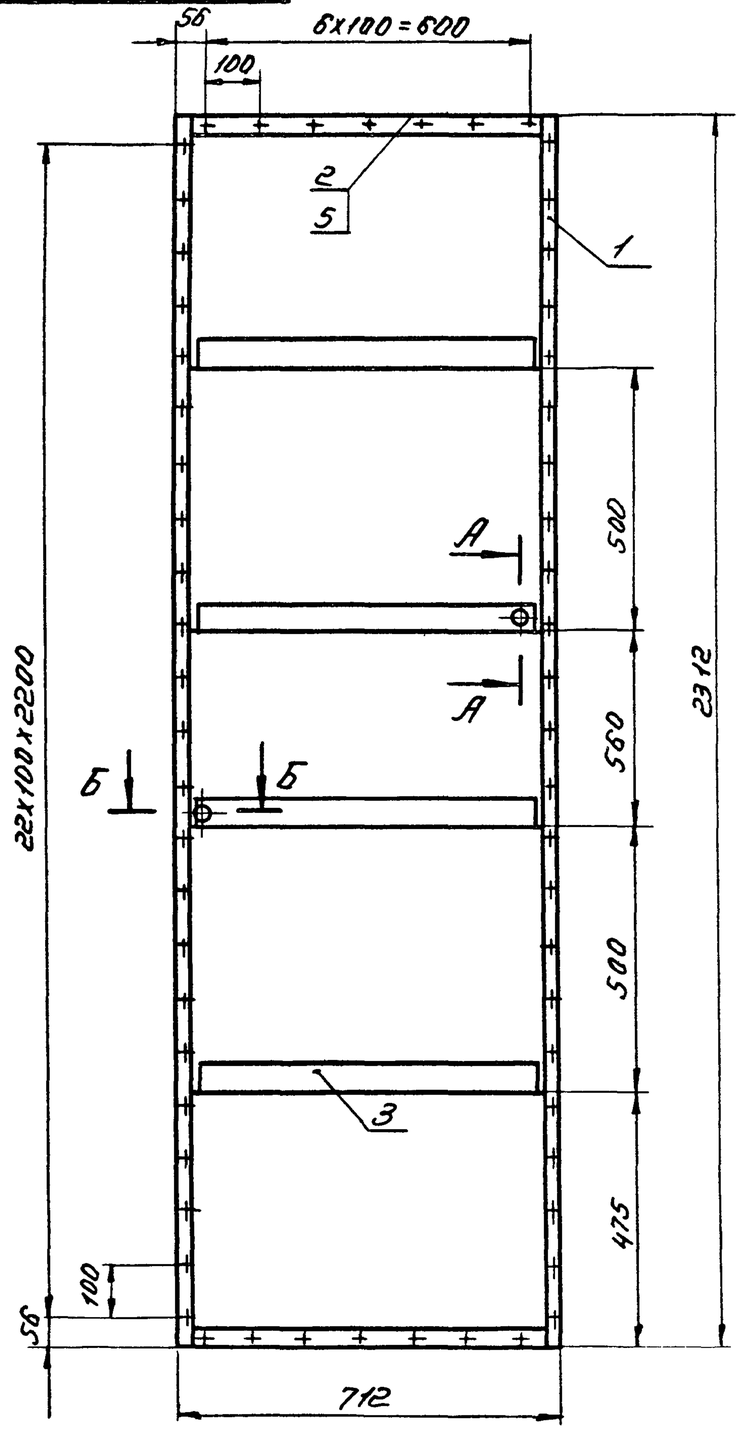

А - А
М 1:1

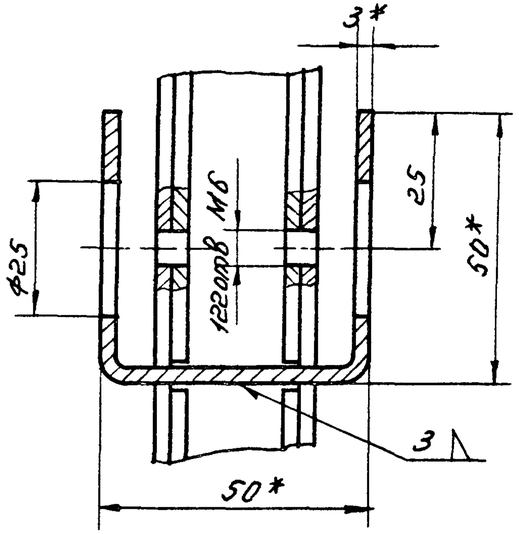

Б - Б
М 1:1

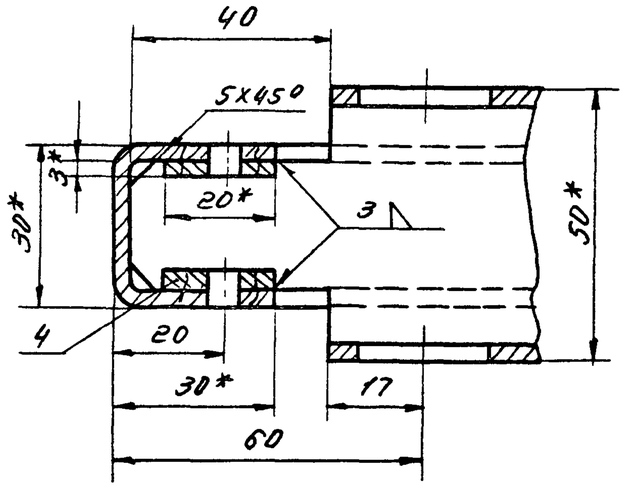

1. *Размеры для справок.
2. Сварку производить электродом Э42 ГОСТ 9467-75.
3. Каркас рихтовать. Разность диагоналей не более 3 мм.
4. Отклонение размеров по 7 классу точности ОСТ 1010.

					ДП3 02.01.01.00 СБ			
Изм	Лист	№ докум	Подп	Дата	Каркас дверного полотна. Сборочный чертеж.	Лит.	Масса	Масшт. 1:10
Разраб		Курочкина						
Пров.		Симонов				Лист	Листов 1	
Н. контр		Коростелев				ЦНИИЭП торгово-бытовых зданий и туристских комплексов г. Москва		

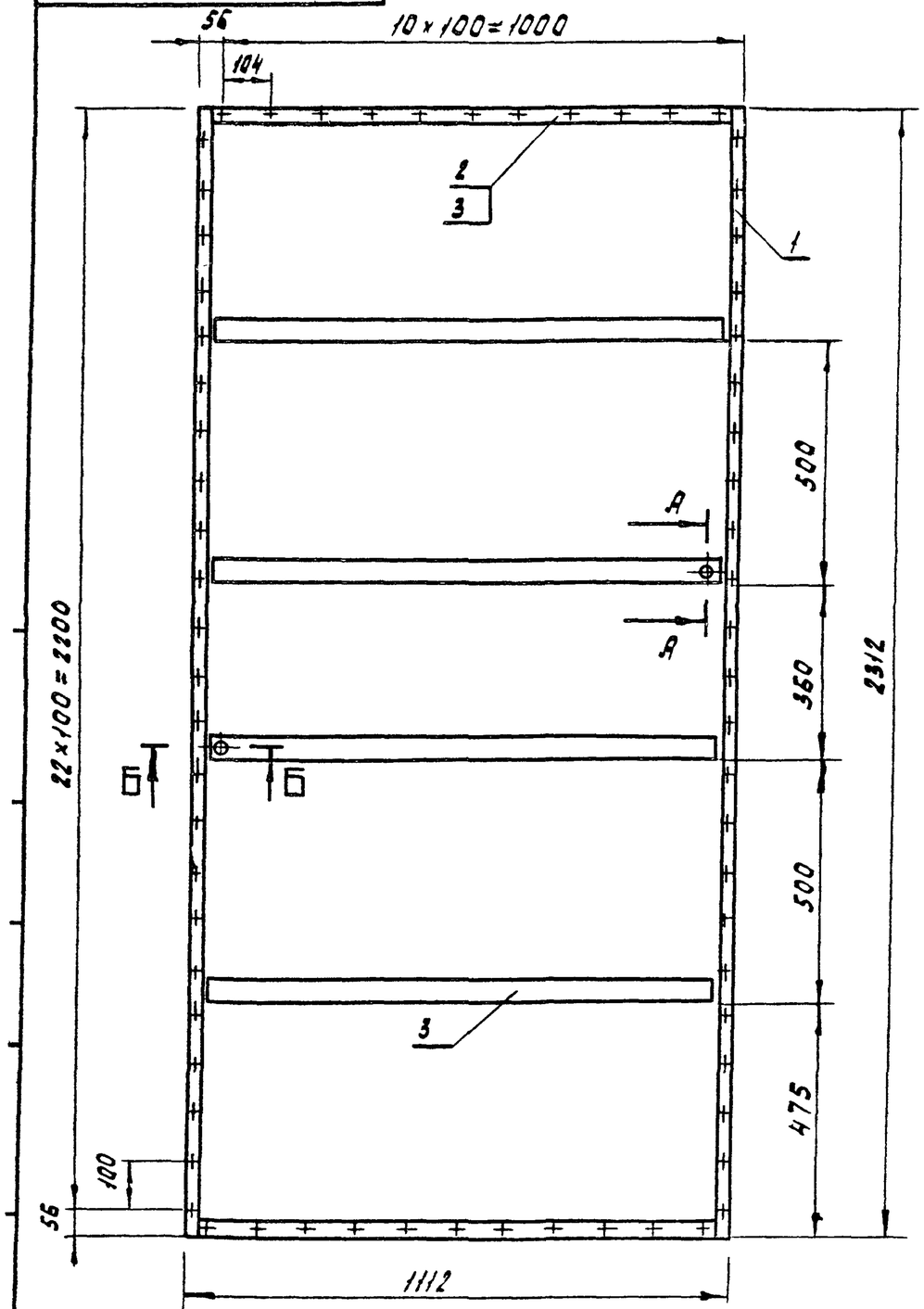

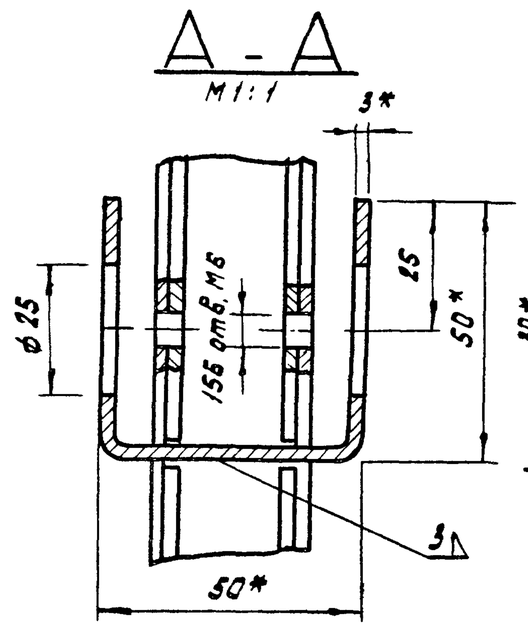

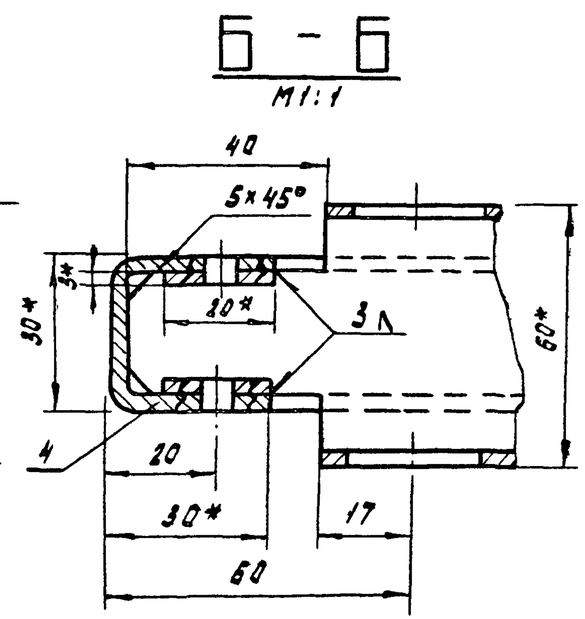

1. * Размеры для справок.
2. Сварку производить электродом Э-42 ГОСТ 9467-75
3. Каркас рихтовать. Разность диагоналей не более 3 мм.
4. Отклонение размеров по 7 классу точности ОСТ 1010.

					ДП3.03.01.01.00 СБ			
Изм.	Лист	№докум.	Подп.	Дата	Каркас дверного полотна Сборочный чертеж	Лит.	Масса	Масшт. 1:10
Разраб.		Курочкина				Лист	Листов 1	
Пров.		Симанов				ЦНИИЭП торгово-бытовых зданий и туристских комплексов г. Москва		
Н.контр.		Коростелев						

пров Останкович 30-VII-89; кон. Скуратова

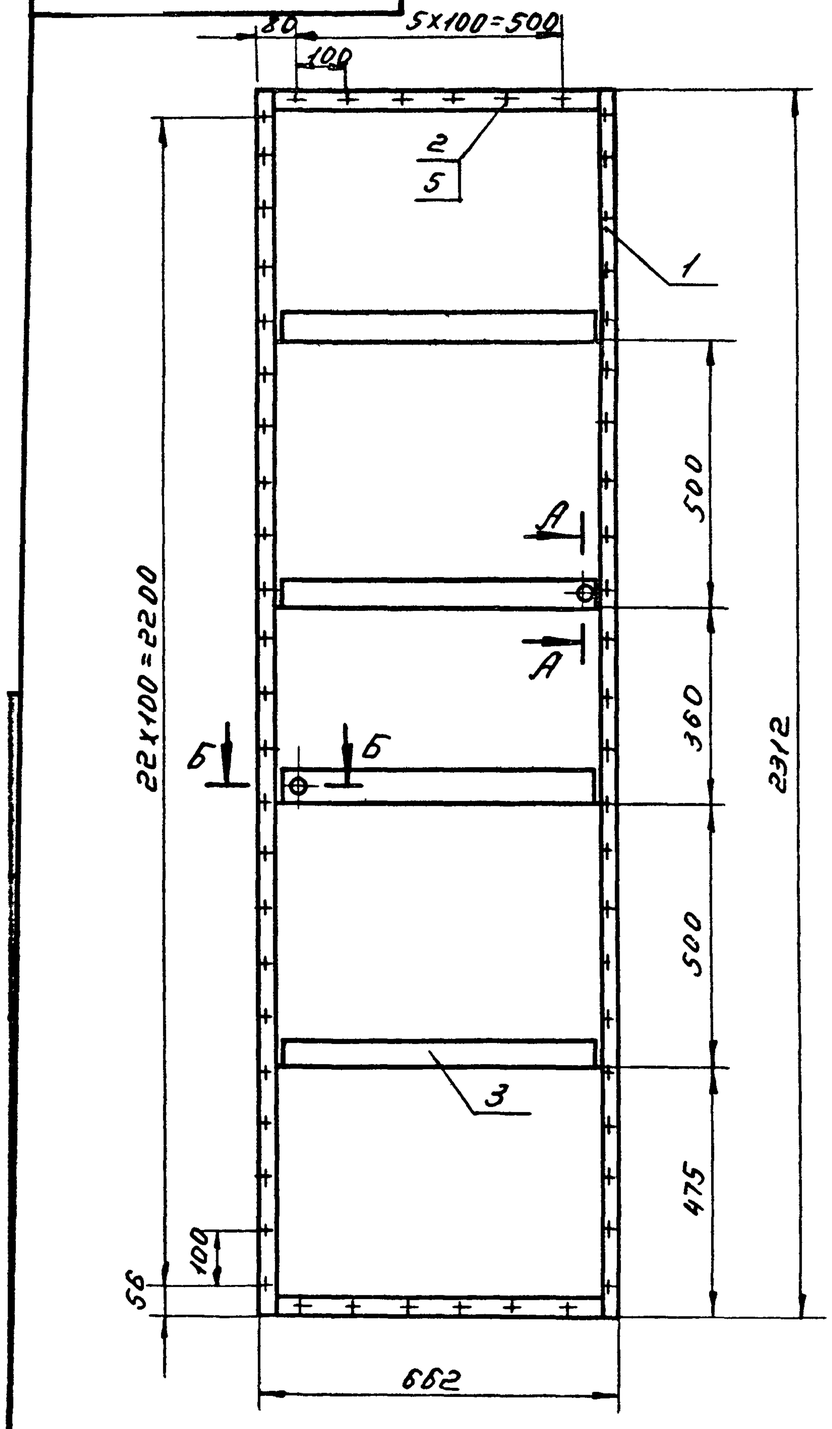

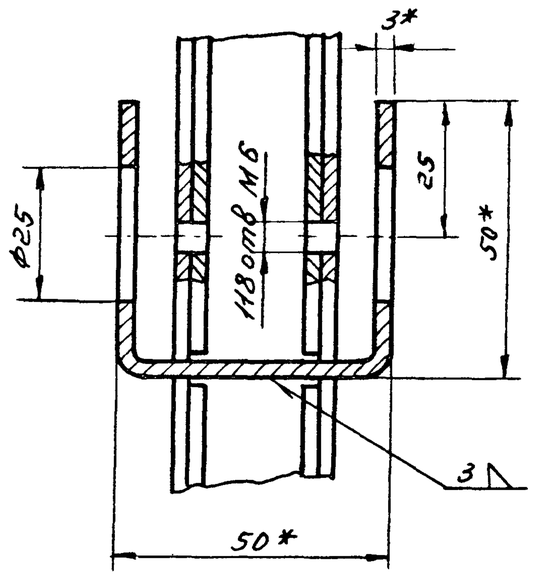

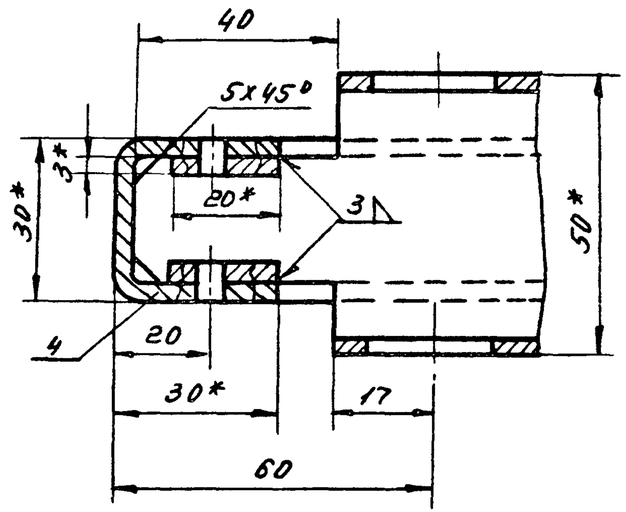

1 *Размеры для справок.

2. Сварку производить электродом Э-42 ГОСТ 9467-75.

3. Каркас рихтовать. Разность диагоналей не более 3мм.

4 Отклонение размеров по 7 классу точности ОСТ 1010.

					ДП305.01.01.00 СБ			
Изм	Лист	№ докум	Подп	Дата	Каркас дверного полотна. Сборочный чертеж.	Лит.	Масса	Масшт 1:10
Разраб.		Курочкина						
Пров		Симонов				Лист	Листов 1	
Н.контр.		Коростелев				ЦНИИЭП торгово-бытовых зданий и туристских комплексов г Москва		

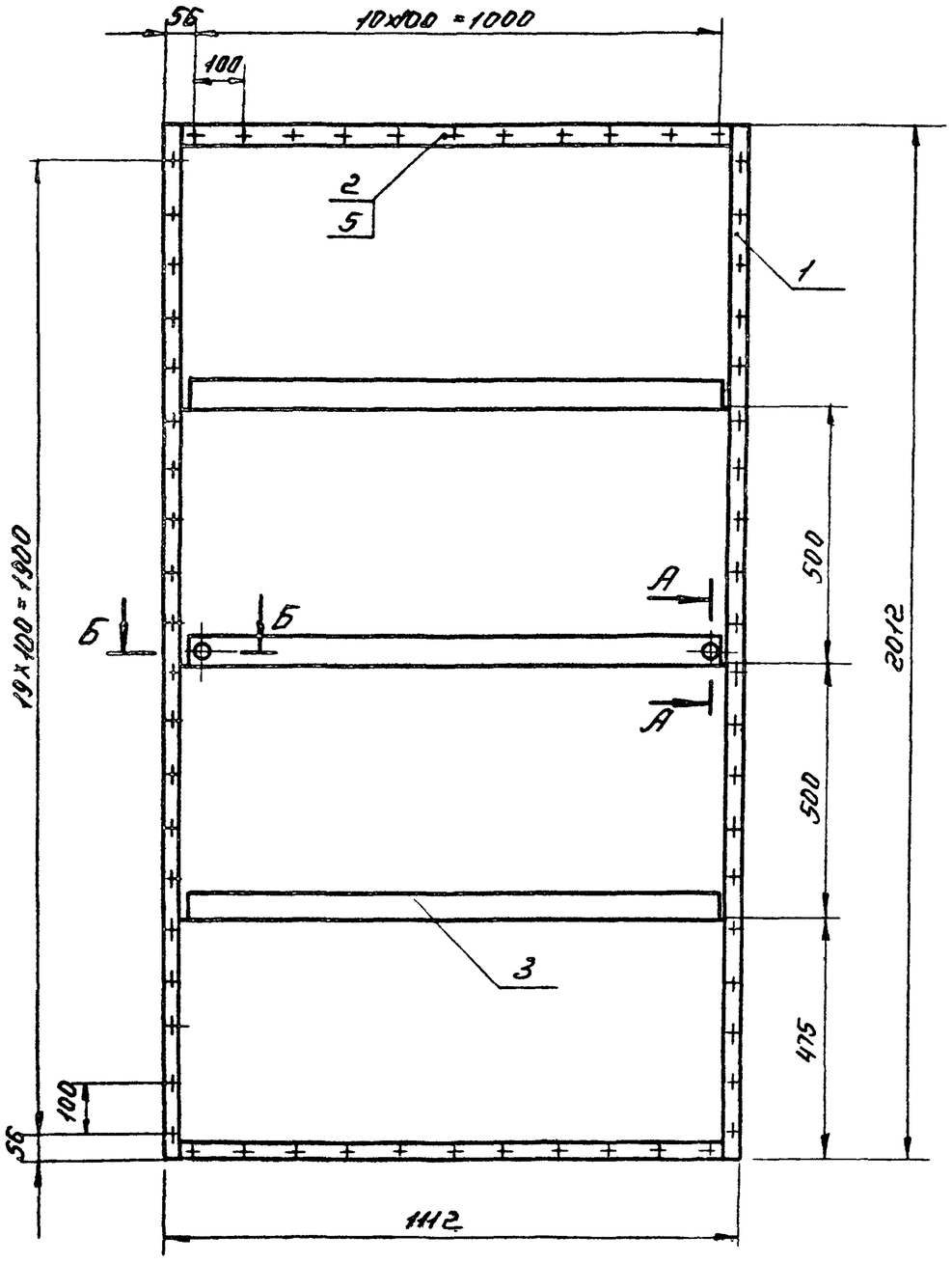

А - А
М 1:1

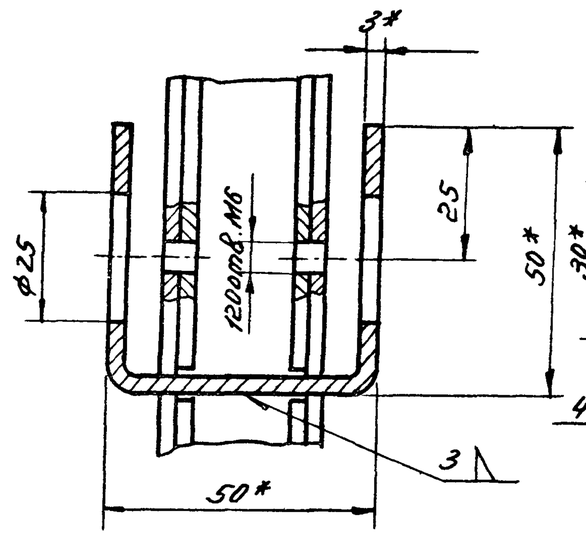

Б - Б
М 1:1

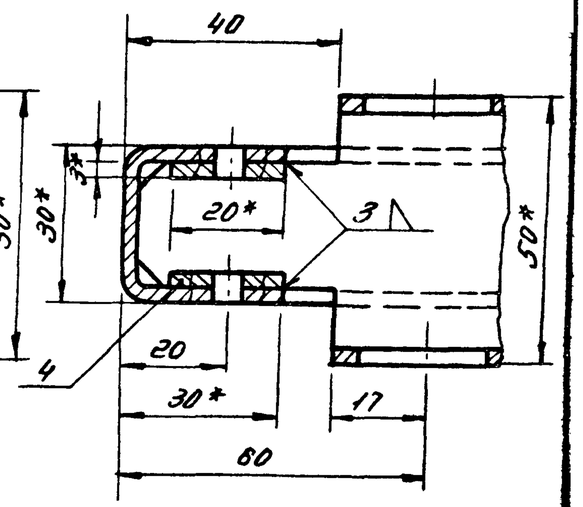

1. *Размеры для справок
2. Сварку производить электродом Э-42 ГОСТ 9467-75.
3. Каркас рихтовать. Разность диагоналей не более 3мм.
4. Отклонение размеров по 7 классу точности ОСТ 1010.

					ДП3.06.01.01.00 СБ			
Изм	Лист	№ докум	Подп	Дата	Каркас дверного полотна Сборочный чертеж	Лит	Масса	Масшт
Разраб		Курочкина						1:10
Пров.		Симонов				Лист	Листов 1	
Н контр		Коростелев				ЦНИИЭП торгово-бытовых зданий и туристск комплексов г. Москва		

Пров. Совершен 05.02.86г. Коп Петрук

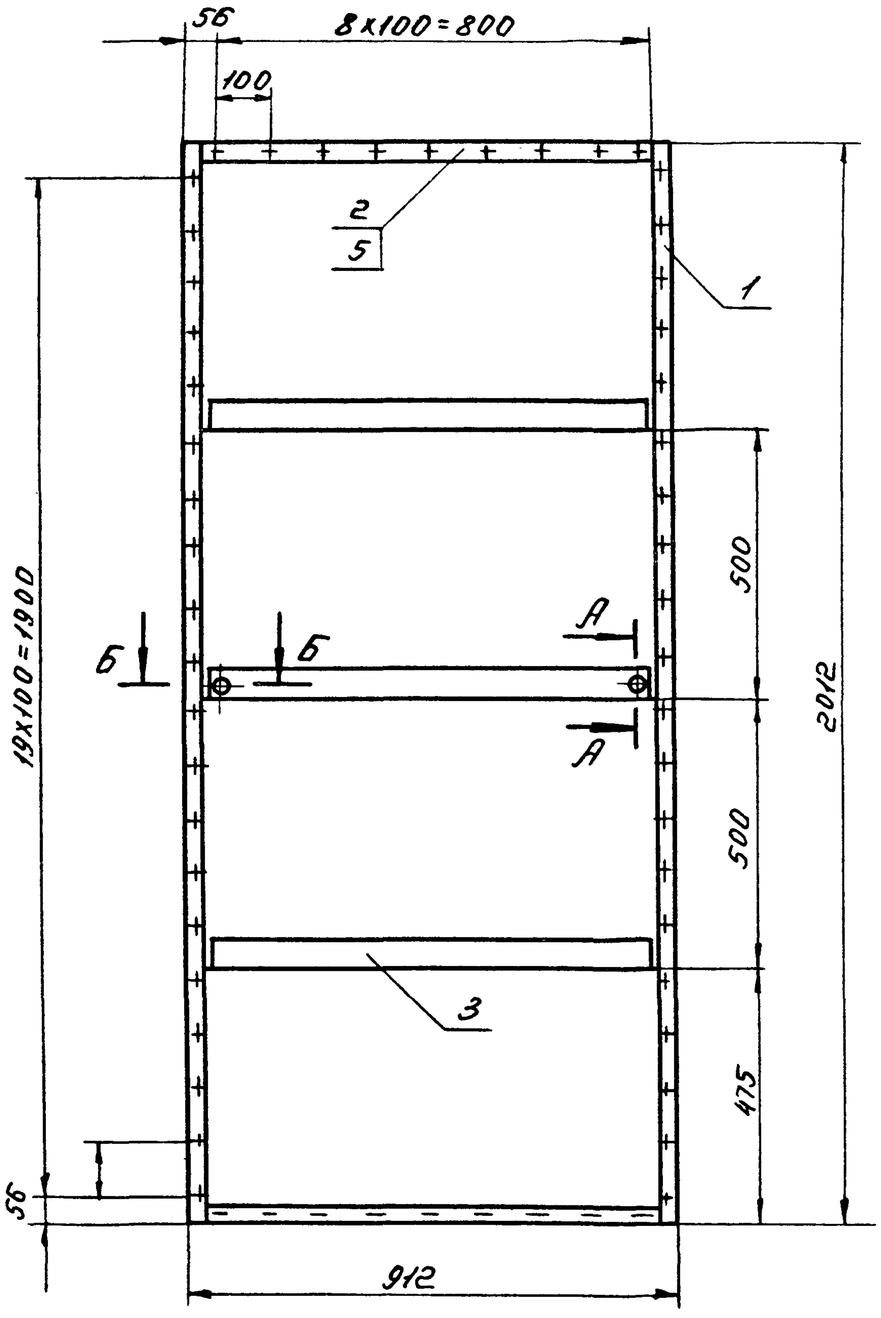

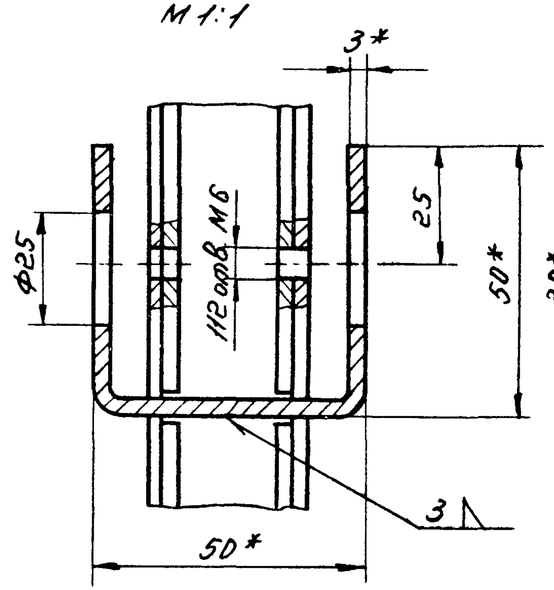

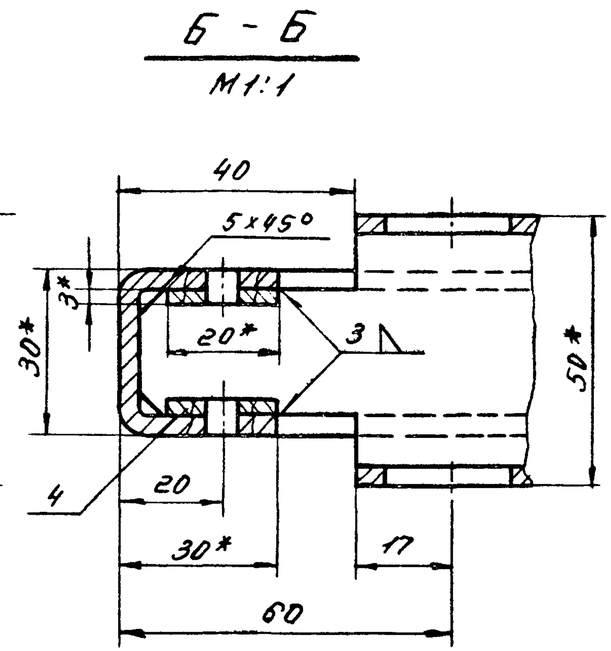

1. *Размеры для справок.
2. Сварку производить электродом Э-42 ГОСТ 9467-75.
3. Каркас рихтовать. Разность диагоналей не более 3 мм.
4. Отклонение размеров по 7 классу точности ОСТ 1010.

					ДПЗ.07.01.01.00 СБ			
Изм.	Лист	№ докум.	Подп.	Дата	Каркас дверного полотна. Сборочный чертеж.	Лит.	Масса	Масшт. 1:10
Разраб.		Курочкина				Лист	Листов 1	
Пров.		Симонов				ЦНИИЭП торгово-бытовых зданий и туристских комплексов г. Москва		
Н.контр.		Коростелев						

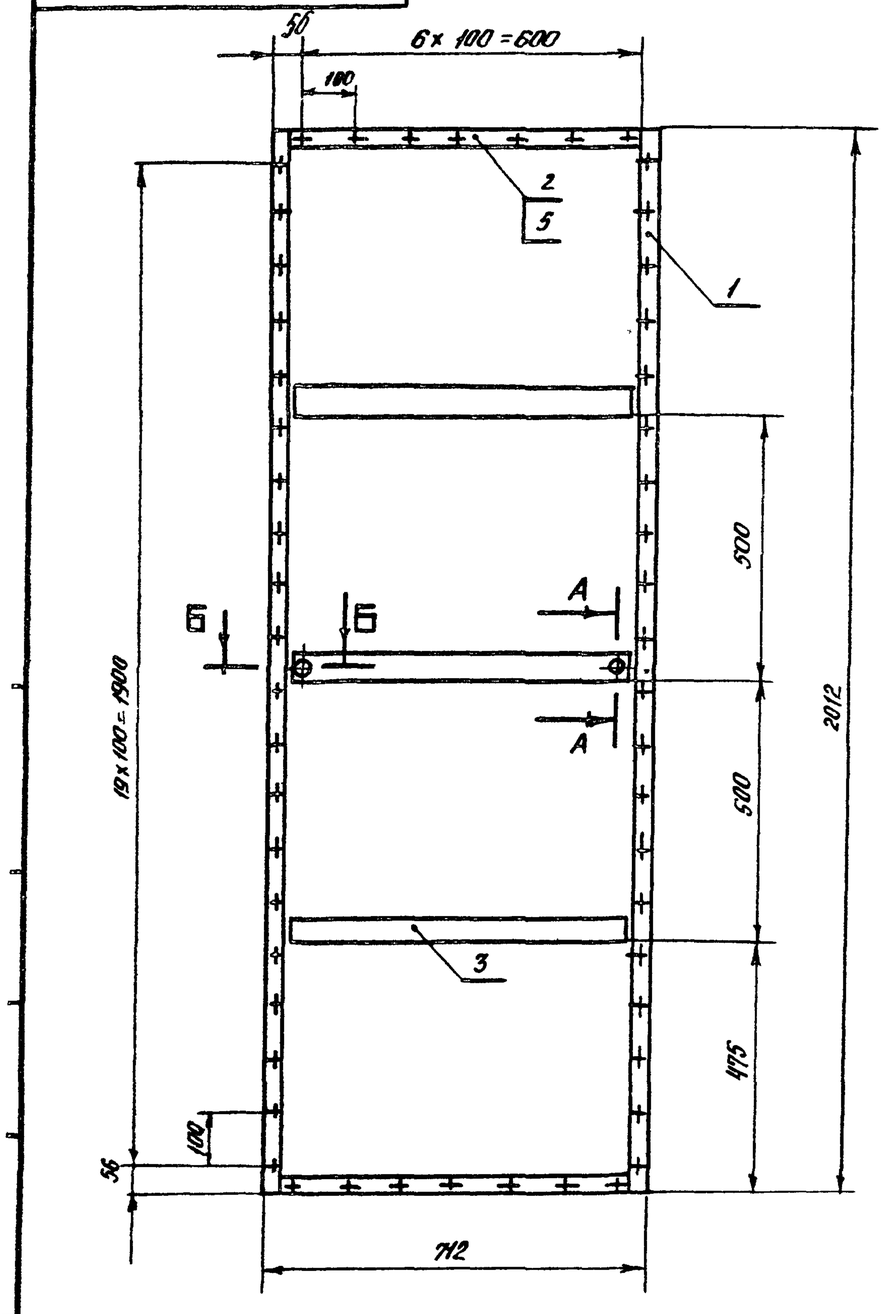

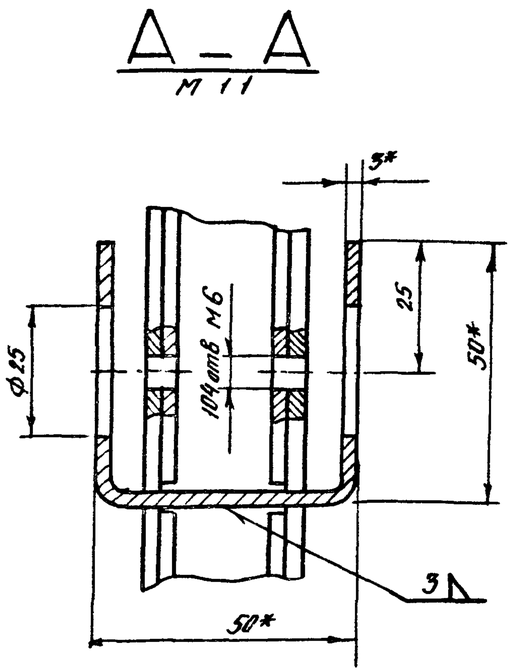

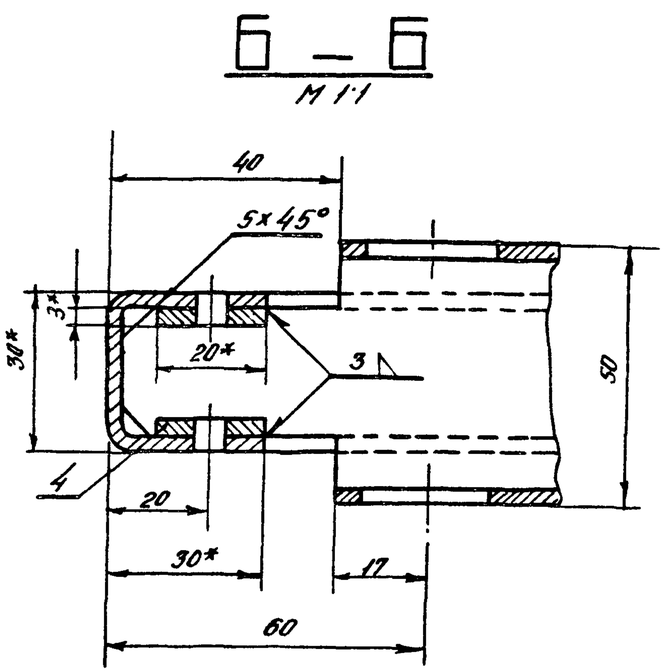

1. * Размеры для справок.
2. Сварку производить электродом Э-42 ГОСТ 9467-75.
3. Каркас рихтовать. Разность диагоналей не более 3мм.
4. Отклонение размеров по 7 классу точности ОСТ 1010.

					Д.П3.09 01 01. 00 СБ			
Изм	Лист	№ докум	Подп	Дата	Каркас дверного полотна Сборочный чертеж	Лит	Масса	Масштаб 1:10
Разраб		Курочкина				Лист	Листов	
Пров		Симонов				ЦНИИЭП торгово-бытовых зданий и туристских комплексов г. Москва		
Н контр		Коротелев						

Пров Онищенко 03.01.94г Кол Ф

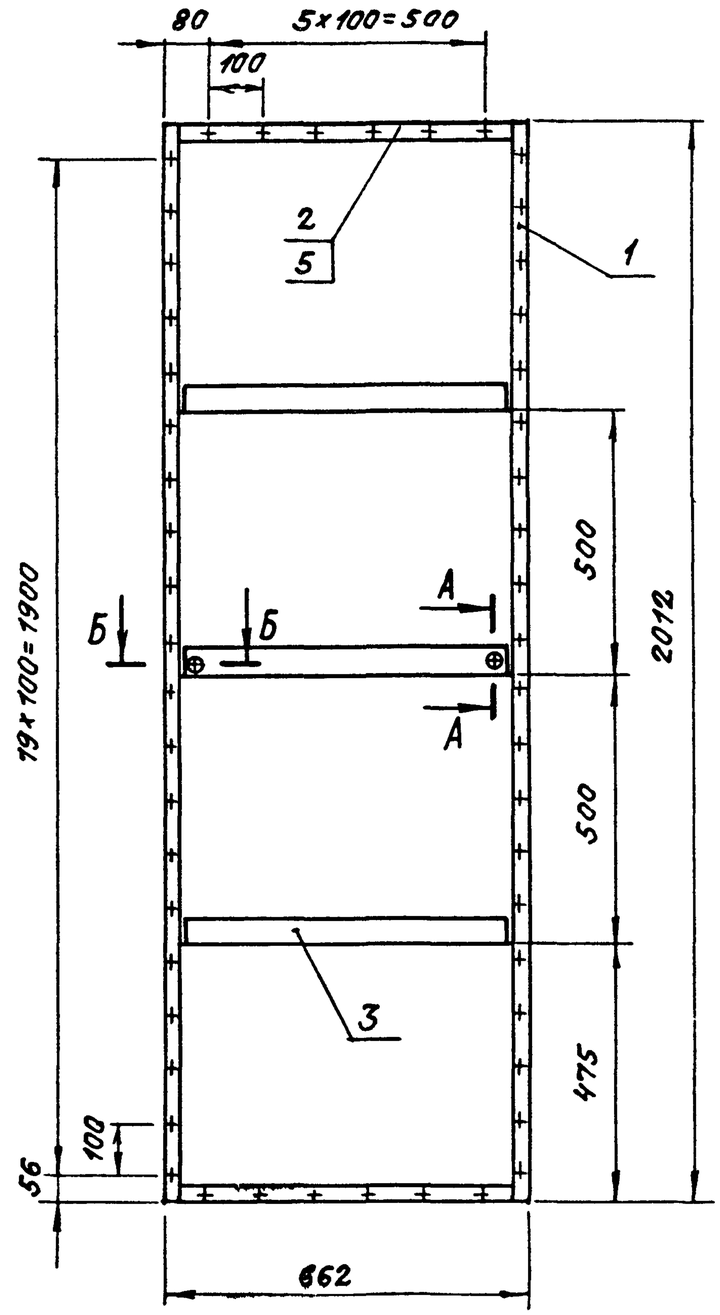

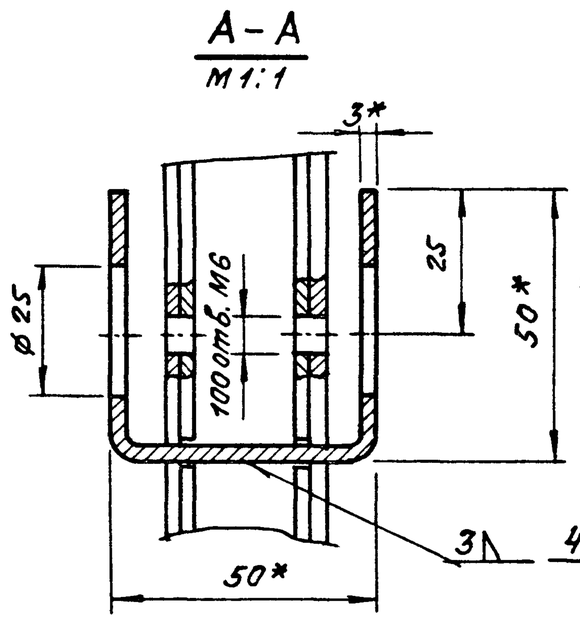

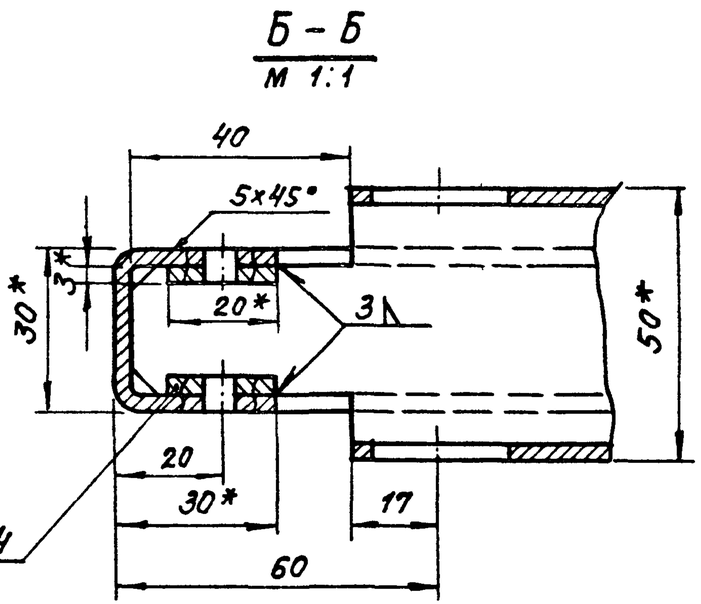

1. * Размеры для справок.
2. Сварку производить электродом Э-42 ГОСТ 9467-75.
3. Каркас рихтовать. Разность диагоналей не более 3мм.
4. Отклонение размеров по 7 классу точности ОСТ 1010.

Изм.	Лист	№ докум.	Подп	Дата	ДП3.10.01.01.00СБ			
Разраб		Курочкина			Каркас дверного полотна Сборочный чертеж	Лит.	Масса	Масштаб 1:10
Пров		Симонов				Лист	Листов 1	
Н.контр.		Коростелев				ЦНИИЭП торгово-бытовых зданий и туристских комплексов г. Москва		

Согласовано 14.08.86г Зам. Скурматова

Формат	Зона	Поз.	Обозначение	Наименование	Кол.	Примечание
				Документация		
12			ДП3.01.00.00.00Д	Технические требования		
12			ДП3.01.00.00.00 МЧ	Монтажный чертеж		
12			ДП3.01.00.00.00 СБ	Сборочный чертеж		
				Сборочные единицы		
12		1	ДП3.01.01.00.00	Дверное полотно	2	
12		2	ДП3.01.02.00.00	Дверная коробка	1	
12		3	ДП3.01.03.00.00	Ручка специальная	1	
12		4	ДП3.01.04.00.00	Петля	4	
				Детали		
11		5	ДП3.01.00.00.01	Притвор	2	
11		6	ДП3.01.00.00.02	Скоба	1	
Б4		7	ДП3.01.00.00.03	Патрубок		
				Труба 32х16х2-10 ГОСТ 8645-68	1	
				Стандартные изделия		
		8		Шайба 12-011		
				ГОСТ 11371-68*	8	
		9		Шайба пружинная 12Л65Г		
				ГОСТ 6402-70*	8	
		10	ШП	Шпингалет		
				ГОСТ 5090-73	2	

ДП3.01.00.00.00

Изм.	Лист	№ докум.	Подп.	Дата
Разраб.		Скачкова		
Пров.		Астапова		
Н. контр.		Коростелев		

Дверной блок

Лит.	Лист	Листов
		1

ЦНИИЭП торгово-бытовых зданий и туристских комплексов г. Москва

Серия 1.236-5 Выпуск 3

Инв. № подл. | Подп. и дата | Взам. инв. № | Инв. № дубл. | Подп. и дата

Пров. Остапчук 14.07.86г. Кон. Скирмакова

Формат 11

Формат	Зона	Поз.	Обозначение	Наименование	Кол.
				Документация	
12			ДП3.01.00.00.00 Д	Технические требования	
12			ДП3.01.00.00.00 МЧ	Монтажный чертеж	
12			ДП3.02.00.00.00 СБ	Сборочный чертеж	
				Сборочные единицы	
12		1	ДП3.02.01.00.00	Дверное полотно	2
12		2	ДП3.02.02.00.00	Дверная коробка	1
12		3	ДП3.01.03.00.00	Ручка специальная	1
12		4	ДП3.01.04.00.00	Петля	4
				Детали	
11		5	ДП3.01.00.00.01	Притвор	2
11		6	ДП3.01.00.00.02	Скоба	1
Б4		7	ДП3.01.00.00.03	Патрубок	
				Труба 32х16х2-10 ГОСТ 8645-68	1
				Стандартные изделия	
		8		Шайба 12-011	
				ГОСТ 11371-68*	8
		9		Шайба пружинная 12Л65Г	
				ГОСТ 6402-70*	8
		10	ШП	Шпингалет	
				ГОСТ 5090-73	2

ДП3.02.00.00.00

Изм.	Лист	№ докум.	Подп.	Дата
Разраб.		Скачкова		
Пров.		Астапова		
Н. контр.		Коростелев		

Дверной блок

Лит.	Лист	Листов
		1

ЦНИИЭП торгово-бытовых зданий и туристских комплексов г. Москва

Формат	Зона	Поз.	Обозначение	Наименование	Кол.	Примечание
				Документация		
12			ДП3.01.00.00.00Д	Технические требования		
12			ДП3.01.00.00.00 МЧ	Монтажный чертеж		
12			ДП3.03.00.00.00 СБ	Сборочный чертеж		
				Сборочные единицы		
12		1	ДП3.03.01.00.00	Дверное полотно	1	
12		2	ДП3.03.02.00.00	Дверная коробка	1	
12		3	ДП3.01.03.00.00	Ручка специальная	1	
12		4	ДП3.01.04.00.00	Петля	2	
				Детали		
11		5	ДП3.01.00.00.02	Скоба	1	
				Стандартные изделия		
		6		Шайба 12-011		
				ГОСТ 11371-68*	4	
		7		Шайба пружинная 12Л65Г		
				ГОСТ 6402-70*	4	

Серия 1.236-5 Выпуск 3

Подп. и дата | Взам. инв. N | Инв. N дубл. | Подп. и дата | Инв. N подл.

Изм.	Лист	№ докум.	Подп.	Дата
Разраб.		Скачкова		
Пров.		Астапова		
Н. контр.		Коростелев		

ДП3.03.00.00.00

Дверной блок

Лит.	Лист	Листов
		1

ЦНИИЭП торгово-бытовых зданий и туристских комплексов г. Москва

Пров. Смирнов 14.09.86 Коп. Скирячкова Формат 11

Формат	Зона	Поз.	Обозначение	Наименование	Кол.
				Документация	
12			ДП3.01.00.00.00Д	Технические требования	
12			ДП3.01.00.00.00 МЧ	Монтажный чертеж	
12			ДП3.04.00.00.00 СБ	Сборочный чертеж	
				Сборочные единицы	
12		1	ДП3.04.01.00.00	Дверное полотно	1
12		2	ДП3.04.02.00.00	Дверная коробка	1
12		3	ДП3.01.03.00.00	Ручка специальная	1
12		4	ДП3.01.04.00.00	Петля	2
				Детали	
11		5	ДП3.01.00.00.02	Скоба	1
				Стандартные изделия	
		6		Шайба 12-011	
				ГОСТ 11371-68*	4
		7		Шайба пружинная 12Л65Г	
				ГОСТ 6402-70*	4

Изм.	Лист	№ докум.	Подп.	Дата
Разраб.		Скачкова		
Пров.		Астапова		
Н. контр.		Коростелев		

ДП3.04.00.00.00

Дверной блок

Лит.	Лист	Листов
		1

ЦНИИЭП торгово-бытовых зданий и туристских комплексов г. Москва

Формат	Зона	Поз.	Обозначение	Наименование	Кол.	Примечание
				Документация		
12			ДП3.01.00.00.00Д	Технические требования		
12			ДП3.01.00.00.00 МЧ	Монтажный чертеж		
12			ДП3.05.00.00.00 СБ	Сборочный чертеж		
				Сборочные единицы		
12		1	ДП3.05.01.00.00	Дверное полотно	2	
12		2	ДП3.05.02.00.00	Дверная коробка	1	
12		3	ДП3.01.03.00.00	Ручка специальная	1	
12		4	ДП3.01.04.00.00	Петля	4	
				Детали		
11		5	ДП3.01.00.00.01	Притвор	2	
11		6	ДП3.01.00.00.02	Скоба	1	
64		7	ДП3.01.00.00.03	Патрубок		
				Труба $\frac{32\times16\times2-10}{ГОСТ8645-68}$	1	
				Стандартные изделия		
		8		Шайба 12-011		
				ГОСТ 11371-68*	8	
		9		Шайба пружинная 12Л65Г		
				ГОСТ 6402-70*	8	
		10	шп	Шпингалет		
				ГОСТ 5090-73	2	

Изм.	Лист	№ докум.	Подп.	Дата	ДП3.05.00.00.00			
Разраб.		Скачкова			Дверной блок.	Лит.	Лист	Листов 1
Пров.		Астапова				ЦНИИЭП торгово-бытовых зданий и туристск. комплексов г. Москва		
Н. контр.		Коростелев						

Пров. Очкурова 05.08.86г. Коп. Петрук

Формат	Зона	Поз.	Обозначение	Наименование	Кол.
				Документация	
12			ДП3.01.00.00.00Д	Технические требования	
12			ДП3.01.00.00.00 МЧ	Монтажный чертеж	
			ДП3.06.00.00.00 СБ	Сборочный чертеж	
				Сборочные единицы	
12		1	ДП3.06.01.00.00	Дверное полотно	1
12		2	ДП3.06.02.00.00	Дверная коробка	1
12		3	ДП3.01.03.00.00	Ручка специальная	1
12		4	ДП3.01.04.00.00	Петля	2
				Детали	
11		5	ДП3.01.00.00.02	Скоба	1
				Стандартные изделия	
		6		Шайба 12-011	
				ГОСТ 11371-68*	4
		7		Шайба пружинная 12Л65Г	
				ГОСТ 6402-70*	4

Изм.	Лист	№ докум.	Подп.	Дата	ДП3.06.00.00.00			
Разраб.		Скачкова			Дверной блок.	Лит.	Лист	Листов 1
Пров.		Астапова				ЦНИИЭП торгово-бытовых зданий и туристских комплексов г. Москва		
Н. контр.		Коростелев						

Формат	Зона	Поз.	Обозначение	Наименование	Кол.	Примечание
				Документация		
12			ДП3.01.00.00.00 Д	Технические требования		
12			ДП3.01.00.00.00 МЧ	Монтажный чертеж		
12			ДП3.07.00.00.00 СБ	Сборочный чертеж		
				Сборочные единицы		
12		1	ДП3.07.01.00.00	Дверное полотно	1	
12		2	ДП3.07.02.00.00	Дверная коробка	1	
12		3	ДП3.01.03.00.00	Ручка специальная	1	
12		4	ДП3.01.04.00.00	Петля	2	
				Детали		
11		5	ДП3.01.00.00.02	Скоба	1	
				Стандартные изделия		
		6		Шайба 12-011		
				ГОСТ 11371-68*	4	
		7		Шайба пружинная 12Л65Г		
				ГОСТ 6402-70*	4	

Изм	Лист	№ докум.	Подп.	Дата
Разраб.		Скачкова		
Пров.		Астапова		
Н.контр.		Коростелев		

ДП3.07.00.00.00

Дверной блок

Лит.	Лист	Листов
		1

ЦНИИЭП торгово-бытовых зданий и туристских комплексов г. Москва

Серия 1.236-5 Выпуск 3

Инв. N подл. | Подп. и дата | Взам. инв. N | Инв. N дубл. | Подп. и дата

Об. Скачкова 14.08.86г. Кон. Скурчкова формат 11

Формат	Зона	Поз.	Обозначение	Наименование	Кол.	
				Документация		
12			ДП3.01.00.00.00 Д	Технические требования		
12			ДП3.01.00.00.00 МЧ	Монтажный чертеж		
12			ДП3.08.00.00.00 СБ	Сборочный чертеж		
				Сборочные единицы		
12		1	ДП3.07.01.00.00	Дверное полотно	2	
12		2	ДП3.08.02.00.00	Дверная коробка	1	
12		3	ДП3.01.03.00.00	Ручка специальная	1	
12		4	ДП3.01.04.00.00	Петля	4	
				Детали		
11		5	ДП3.08.00.00.01	Притвор	2	
11		6	ДП3.01.00.00.02	Скоба	1	
Б4		7	ДП3.01.00.00.03	Патрубок		
				Труба $\frac{32\times16\times2-10}{ГОСТ\ 8645-68}$	1	
				Стандартные изделия		
		8		Шайба 12-011		
				ГОСТ 11371-68*	8	
		9		Шайба пружинная 12Л65Г		
				ГОСТ 6402-70*	8	
		10	ШП	Шпингалет		
				ГОСТ 5090-73	2	

Изм	Лист	№ докум.	Подп.	Дата
Разраб.		Скачкова		
Пров.		Астапова		
Н. контр.		Коростелев		

ДП3.08.00.00.00

Дверной блок

Лит.	Лист	Листов
		1

ЦНИИЭП торгово-бытовых зданий и туристских комплексов г. Москва

Формат	Зона	Поз.	Обозначение	Наименование	Кол.	Примечание
				Документация		
12			ДП3.01.00.00.00 Д	Технические требования		
12			ДП3.01.00.00.00 МЧ	Монтажный чертеж		
12			ДП3.09.00.00.00 СБ	Сборочный чертеж		
				Сборочные единицы		
12		1	ДП3.09.01.00.00	Дверное полотно	2	
12		2	ДП3.09.02.00.00	Дверная коробка	1	
12		3	ДП3.01.03.00.00	Ручка специальная	1	
12		4	ДП3.01.04.00.00	Петля	4	
				Детали		
11		5	ДП3.08.00.00.01	Притвор	2	
11		6	ДП3.01.00.00.02	Скоба	1	
Б4		7	ДП3.01.00.00.03	Патрубок		
				Труба $\frac{32\times16\times2-10}{ГОСТ\ 8645-68}$	1	
				Стандартные изделия		
		8		Шайба 12-011		
				ГОСТ 11371-68*	8	
		9		Шайба пружинная 12Л65Г		
				ГОСТ 6402-70*	8	
		10	шп	Шпингалет		
				ГОСТ 5090-73	2	

Изм.	Лист	№ докум.	Подп.	Дата
Разраб.	Скачкова			
Пров.	Астапова			
Н. контр.	Коростелев			

ДП3.09.00.00.00

Дверной блок

Лит	Лист	Листов
		1

ЦНИИЭП торгово-бытовых зданий и туристских комплексов г. Москва

Серия 1.236-5 Выпуск 3

Инв. № подл. | Подп. и дата | Взам. инв. № | Инв. № дубл. | Подп. и дата

Гл. специалист 19.09.86г Коп. Скирмакова

Формат 11

Формат	Зона	Поз.	Обозначение	Наименование	Кол.
				Документация	
12			ДП3.01.00.00.00 Д	Технические требования	
12			ДП3.01.00.00.00 МЧ	Монтажный чертеж	
12			ДП3.10.00.00.00 СБ	Сборочный чертеж	
				Сборочные единицы	
12		1	ДП3.10.01.00.00	Дверное полотно	2
12		2	ДП3.10.02.00.00	Дверная коробка	1
12		3	ДП3.01.03.00.00	Ручка специальная	1
12		4	ДП3.01.04.00.00	Петля	4
				Детали	
11		5	ДП3.08.00.00.01	Притвор	2
11		6	ДП3.01.00.00.02	Скоба	1
Б4		7	ДП3.01.00.00.03	Патрубок	
				Труба $\frac{32\times16\times2-10}{ГОСТ\ 8645-68}$	1
				Стандартные изделия	
		8		Шайба 12-011	
				ГОСТ 11371-68*	8
		9		Шайба пружинная 12Л65Г	
				ГОСТ 6402-70*	8
		10	шп	Шпингалет	
				ГОСТ 5090-73	2

Изм.	Лист	№ докум.	Подп.	Дата
Разраб.	Скачкова			
Пров.	Астапова			
Н контр	Коростелев			

ДП3.10.00.00.00

Дверной блок

Лит	Лист	Листов
		1

ЦНИИЭП торгово-бытовых зданий и туристских комплексов г. Москва

14720-03 46 Формат 11

Формат	Зона	Поз.	Обозначение	Наименование	Кол.	Примечание
				Документация		
12			ДП3.01.01.00.00 СБ	Сборочный чертеж		
				Сборочные единицы		
12		1	ДП3.01.01.01.00	Каркас дверного полотна	1	
				Детали		
				Прокладка		
				Картон асбестовый		
				ГОСТ 2850-75		
Б4		2	ДП3.01.01.00.01	2312 x 40 x 5	8	
Б4		3	ДП3.01.01.00.02	830 x 40 x 5	8	
Б4		4	ДП3.01.01.00.03	Заполнитель		
				Перлит		
				ГОСТ 16136-70	0.1	$м^3$
Б4		5	ДП3.01.01.00.04	Облицовка		
				Сталь листовая		
				ГОСТ 5582-61*		
				S = 0.8	4.3	$м^2$
				Стандартные изделия		
		6		Винт М6 x 20-011		
				ГОСТ 17473-72*	260	

Изм.	Лист	№ докум.	Подп.	Дата
Разраб.	Скачкова			
Пров.	Астапова			
Н. контр.	Коростелев			

ДП3.01.01.00.00

Дверное полотно

Лит.	Лист	Листов
		1

ЦНИИЭП торгово-бытовых зданий и туристских комплексов г. Москва

Пров. Ошт 14.08.86г. Коп. Скирмакова Формат 11

Серия 1.236-5 Выпуск 3

Подп. и дата | Инв. № дубл. | Взам. инв. № | Подп. и дата | Инв. № подл.

Формат	Зона	Поз.	Обозначение	Наименование	Кол.	
				Документация		
12			ДП3.02.01.00.00 СБ	Сборочный чертеж		
				Сборочные единицы		
12		1	ДП3.02.01.01.00	Каркас дверного полотна	1	
				Детали		
				Прокладка		
				Картон асбестовый		
				ГОСТ 2850-75		
Б4		2	ДП3.01.01.00.01	2312 x 40 x 5	8	
Б4		3	ДП3.02.01.00.01	630 x 40 x 5	8	
Б4		4	ДП3.02.01.00.02	Заполнитель		
				Перлит		
				ГОСТ 16136-70	0.08	$м^3$
Б4		5	ДП3.02.01.00.03	Облицовка		
				Сталь листовая		
				ГОСТ 5582-61*		
				S = 0.8	3.3	$м^2$
				Стандартные изделия		
		6		Винт М6 x 20-011		
				ГОСТ 17473-72*	244	

Изм.	Лист	№ докум.	Подп.	Дата
Разраб.	Скачкова			
Пров.	Астапова			
Н. контр.	Коростелев			

ДП3.02.01.00.00

Дверное полотно

Лит.	Лист	Листов
		1

ЦНИИЭП торгово-бытовых зданий и туристских комплексов г. Москва

Формат	Зона	Поз.	Обозначение	Наименование	Кол.	Примечание
				Документация		
12			ДП3.06.01.00.00 СБ	Сборочный чертеж		
				Сборочные единицы		
12		1	ДП3.06.01.01.00	Каркас дверного полотна	1	
				Детали		
				Прокладка		
				Картон асбестовый		
				ГОСТ 2850-73		
64		2	ДП3.06.01.01.01	2012 × 40×5	8	
64		3	ДП3.03.01.01.01	1020 × 40×5	8	
64		4	ДП3.06.01.01.02	Заполнитель		
				Перлит		
				ГОСТ 16136-70	0.11	м3
64		5	ДП3.06.01.01.03	Облицовка		
				сталь листовая		
				ГОСТ 5582-61*		
				S=0.8	4.4	м2
		6		Стандартные изделия		
				Винт М6 × 20-011		
				ГОСТ 17473-72*	240	

Изм.	Лист.	№ докум.	Подп.	Дата
Разраб.	Скачкова			
Пров.	Астапова			
Н. контр.	Коростелев			

ДП3.06.01.00.00

Дверное полотна

Лит.	Лист	Листов
		1

ЦНИИЭП торгово-бытовых зданий и туристских комплексов г. Москва

Серия 1.236-5 Выпуск 3

Пров. 04.01.94г. Кол

Формат	Зона	Поз.	Обозначение	Наименование	Кол.	
				Документация		
12			ДП3.07.01.00.00 СБ	Сборочный чертеж		
				Сборочные единицы		
12		1	ДП3.07.01.01.00	Каркас дверного полотна	1	
				Детали		
				Прокладка		
				Картон асбестовый		
				ГОСТ 2850-75		
64		2	ДП3.06.01.01.01	2012 × 40 × 5	8	
64		3	ДП3.01.01.00.02	830 × 40 × 5	8	
64		4	ДП3.07.01.01.01	Заполнитель		
				перлит		
				ГОСТ 16136-70	0.09	м3
64		5	ДП3.07.01.01.02	Облицовка		
				сталь листовая		
				ГОСТ 5582-61*		
				S=0.8	3.6	м2
		6		Стандартные изделия		
				Винт М6 × 20-011		
				ГОСТ 17473-72*	224	

Изм.	Лист.	№ докум.	Подп.	Дата
Разраб.	Скачкова			
Пров.	Астапова			
Н. контр.	Коростелев			

ДП3.07.01.00.00

Дверное полотна

Лит.	Лист	Листов
		1

ЦНИИЭП торгово-бытовых зданий и туристских комплексов г. Москва

Инв. № подл. | Подп. и дата | Взам. инв. № | Инв. № дубл. | Подп. и дата

Формат	Зона	Поз	Обозначение	Наименование	Кол.	Примечание
				Документация		
12			ДП3 09 01.00.00 СБ	Сборочный чертеж		
				Сборочные единицы		
12		1	ДП3.09.01.01.00	Каркас дверного полотна		
				Детали		
				Прокладка		
				Картон асбестовый		
				ГОСТ 2850-75		
Б4		2	ДП3.06.01.01 01	2012 x 40 x 5	8	
Б4		3	ДП3 02 01.00.01	620 x 40 x 5	8	
Б4		4	ДП3.09.01.01.01	Заполнитель		
				перлит		
				ГОСТ 16136-70	0.07	$м^3$
Б4		5	ДП3.09.01 01.02	Облицовка		
				сталь листовая		
				ГОСТ 5582-61*		
				S = 0.8	26	$м^2$
				Стандартные изделия		
		6		Винт М6 x 20-011		
				ГОСТ 17473-72*	208	

Изм	Лист	N докум	Подп	Дата
Разраб		Скачкова		
Пров		Астапова		
Н контр		Коростелев		

ДП3.09.01.00.00

Дверное полотно

Лит.	Лист	Листов
		1

ЦНИИЭП торгово-бытовых зданий и туристских комплексов г. Москва

Пров. Ситрина 14.09.86г. Кол Скирмакова формат 11

Серия 1.236-5 Выпуск 3

Инв. N подл | Подп и дата | Взам. инв. N | Инв. N дубл | Подп и дата

Формат	Зона	Поз.	Обозначение	Наименование	Кол	
				Документация		
12			ДП3.10.01 00. 00 СБ	Сборочный чертеж		
				Сборочные единицы		
12		1	ДП3 10.01 01.00	Каркас дверного полотна		
				Детали		
				Прокладка		
				Картон асбестовый		
				ГОСТ 2850-75		
Б4		2	ДП3.06.01.01.01	2012 x 40 x 5	8	
Б4		3	ДП3.05.01.00.01	530 x 40 x 5	8	
Б4		4	ДП3.10.01.01.01	Заполнитель		
				перлит		
				ГОСТ 16136-70	0.07	$м^3$
Б4		5	ДП3.10.01.01.02	Облицовка		
				сталь листовая		
				ГОСТ 5582-61*		
				S = 0.8	2.8	$м^2$
				Стандартные изделия		
		6		Винт М6 x 20-011		
				ГОСТ 17473-72*	200	

Изм	Лист	N докум	Подп	Дата
Разраб		Скачкова		
Пров		Астапова		
Н контр		Коростелев		

ДП3.10.01.00.00

Дверное полотно

Лит.	Лист	Листов
		1

ЦНИИЭП торгово-бытовых зданий и туристских комплексов г. Москва

14720-03 49 формат 11

Формат	Зона	Поз.	Обозначение	Наименование	Кол.	Примечание
				Документация		
12			ДП3.03.01.00.00 СБ	Сборочный чертеж		
				Сборочные единицы		
12		1	ДП3.03.01.01.00	Каркас дверного полотна	1	
				Детали		
				Прокладка		
				Картон асбестовый		
				ГОСТ 2850-75		
64		2	ДП3.01.01.00.01	2312 × 40 × 5	8	
64		3	ДП3.03.01.00.01	1020 × 40 × 5	8	
64		4	ДП3.03.01.00.02	Заполнитель		
				перлит		
				ГОСТ 16136-70	0.13	м3
64		5	ДП3.03.01.00.03	Облицовка		
				сталь листовая		
				ГОСТ 5582-61*		
				S-0.8	5.1	м2
				Стандартные изделия		
				Винт М6 × 20-011		
				ГОСТ 17473-72*	312	

Изм.	Лист.	№ докум.	Подп.	Дата	ДП3.03.01.00.00			
Разраб.		Скачкова			Дверное полотно	Лит.	Лист	Листов
Пров.		Астапова					1	1
Н. контр.		Коростелев				ЦНИИЭП торгово-бытовых зданий и туристских комплексов г. Москва		

Пров. Ситуриной 03.01.94г. Коп Фонов

Серия 1.236-5 Выпуск 3

Подп. и дата | Инв. № дубл. | Взам. инв. № | Подп. и дата | Инв. № подл.

Формат	Зона	Поз.	Обозначение	Наименование	Кол.	50
				Документация		
12			ДП3.05.01.00.00 СБ	Сборочный чертеж		
				Сборочные единицы		
12		1	ДП3.05.01.01.00	Каркас дверного полотна	1	
				Детали		
				Прокладка		
				Картон асбестовый		
				ГОСТ 2850-75		
64		2	ДП3.01.01.00.01	2312 × 40 × 5	8	
64		3	ДП3.05.01.00.01	530 × 40 × 5	8	
64		4	ДП3.05.01.00.02	Заполнитель		
				перлит		
				ГОСТ 16136-70	0.07	м3
64		5	ДП3.05.01.00.03	Облицовка		
				сталь листовая		
				ГОСТ 5582-61*		
				S-0.8	3.0	м2
				Стандартные изделия		
		6		Винт М6 × 20-011		
				ГОСТ 17473-72*	236	

Изм.	Лист.	№ докум.	Подп.	Дата	ДП3.05.01.00.00			
Разраб.		Скачкова			Дверное полотно	Лит.	Лист	Листов
Пров.		Астапова					1	1
Н. контр.		Коростелев				ЦНИИЭП торгово-бытовых зданий и туристских комплексов г. Москва		

Формат	Зона	Поз	Обозначение	Наименование	Кол	Примечание
				Документация		
12			ДП3.00.02.00.00 СБ	Сборочный чертеж		
				Сборочные единицы		
11		1	ДП3.01.02.01.00	Навеска	4	
				Детали		
11		2	ДП3 01.02 00 01	Связь тип I	1	
11		3	ДП3.01.02.00.02	Связь тип II	1	
11		4	ДП3.01.02.00.03	Связь тип III	1	
Б4		5	ДП3.01.02.00.04	Связь тип IV		
				Угол неравнопол. Б-2327		
				ГОСТ 8510-72		
				50 x 32 x 4	2	
Б4		6	ДП3.01.02.00.05	Связь тип V		
				Угол неравнопол. Б-1824		
				ГОСТ 8510-72		
				50 x 32 x 4	1	
11		7	ДП3.01.02.00.08	Связь тип VI	1	
11		8	ДП3.01.02.00.07	Болт специальный	8	
				Стандартные изделия		
		9		Болт М6 x 25-011		
				ГОСТ 7798-70*	4	
		10		Гайка М6-011		
				ГОСТ 5915-70*	4	
		11		Шайба 6-011		
				ГОСТ 11371-68*	4	

Изм	Лист	N докум	Подп	Дата	ДП3.01.02.00.00			
Разраб.		Скачкова			Дверная коробка	Лит	Лист	Листов 1
Пров.		Астапова				ЦНИИЭП торгово-бытовых зданий и туристских комплексов г. Москва		
Н.контр.		Коростелев						

Пов. Остриная 14.08.86г. Кон. Скирмекова Формат 11

Серия 1.236-5 Выпуск 3

Инв.N подл. | Подп. и дата | Взам.инв.N | Инв.N дубл. | Подп. и дата

Формат	Зона	Поз	Обозначение	Наименование	Кол
				Документация	
12			ДП3.00.02.00.00 СБ	Сборочный чертеж	
				Сборочные единицы	
11		1	ДП3.01.02.01 00	Навеска	4
				Детали	
11		2	ДП3.01 02.00.01	Связь тип I	1
11		3	ДП3.01 02 00 02	Связь тип II	1
11		4	ДП3.02.02.00.01	Связь тип III	1
Б4		5	ДП3.01.02.00.04	Связь тип IV	
				Угол неравнопол. Б-2327	
				ГОСТ 8510-72	
				50 x 32 x 4	2
Б4		6	ДП3.02.02.00.02	Связь тип V	
				Угол неравнопол. Б-1424	
				ГОСТ 8510-72	
				50 x 32 x 4	1
11		7	ДП3.02 02.00.03	Связь тип VI	1
11		8	ДП3 01 02.00.07	Болт специальный	8
				Стандартные изделия	
		9		Болт М6 x 25-011	
				ГОСТ 7798-70*	4
		10		Гайка М6-011	
				ГОСТ 5915-70*	4
		11		Шайба 6-011	
				ГОСТ 11371-68*	4

Изм	Лист	N докум	Подп	Дата	ДП3.02.02.00.00			
Разраб		Скачкова			Дверная коробка	Лит.	Лист	Листов 1
Пров		Астапова				ЦНИИЭП торгово-бытовых зданий и туристских комплексов г. Москва		
Н.контр		Коростелев						

14720-03 51 Формат 11

Формат	Зона	Поз.	Обозначение	Наименование	Кол.	Примечание
				Документация		
12			ДП3.00.02.00.00 СБ	Сборочный чертеж		
				Сборочные единицы		
11		1	ДП3.01.02.01.00	Навеска	2	
				Детали		
11		2	ДП3.01.02.00.01	Связь тип I	1	
11		3	ДП3.01.02.00.02	Связь тип II	1	
11		4	ДП3.03.02.00.01	Связь тип III	1	
Б4		5	ДП3.01.02.00.04	Связь тип IV		
				Уголнеравнопол. Р-2327		
				ГОСТ 8510-72		
				50×32×4	2	
Б4		6	ДП3.03.02.00.02	Связь тип V		
				Уголнеравнопол. Р-1092		
				ГОСТ 8510-72		
				50×32×4	1	
11		7	ДП3.03.02.00.03	Связь тип VI	1	
11		8	ДП3.01.02.00.07	Болт специальный	4	
				Стандартные изделия		
		9		Винт 11М6×20		
				ГОСТ 17475-72*	2	
		10		Болт М6×25-011		
				ГОСТ 7798-70*	6	
		11		Гайка М6-011		
				ГОСТ 5915-70*	6	
		12		Шайба 6-011		
				ГОСТ 11371-68*	6	

Изм.	Лист	N докум.	Подп.	Дата
Разраб.	Курочкина			
Пров.	Астапова			
Н.контр.	Коростелев			

ДП3.03.02.00.00

Дверная коробка

Лит.	Лист	Листов
		1

ЦНИИЭП торгово-бытовых зданий и туристских комплексов г. Москва

В. Окатьева 19.09.86г. Коп. Скиртакова Формат 11

Серия 1.236-5 Выпуск 3

Инв. N подл. | Подп. и дата | Взам. инв. N | Инв. N дубл. | Подп. и дата

Формат	Зона	Поз.	Обозначение	Наименование	Кол.
				Документация	
12			ДП3.00.02.00.00 СБ	Сборочный чертеж	
				Сборочные единицы	
11		1	ДП3.01.02.01.00	Навеска	2
				Детали	
11		2	ДП3.01.02.00.01	Связь тип I	1
11		3	ДП3.01.02.00.02	Связь тип II	1
11		4	ДП3.04.02.00.01	Связь тип III	1
Б4		5	ДП3.01.02.00.04	Связь тип IV	
				Уголнеравнопол. Р-2327	
				ГОСТ 8510-72	
				50×32×4	2
Б4		6	ДП3.04.02.00.02	Связь тип V	
				Уголнеравнопол. Р-892	
				ГОСТ 8510-72	
				50×32×4	1
11		7	ДП3.04.02.00.03	Связь тип VI	1
11		8	ДП3.01.02.00.07	Болт специальный	4
				Стандартные изделия	
		9		Винт 11М6×20	
				ГОСТ 17475-72*	2
		10		Болт М6×25-011	
				ГОСТ 7798-70*	6
		11		Гайка М6-011	
				ГОСТ 5915-70*	6
		12		Шайба 6-011	
				ГОСТ 11371-68*	6

Изм.	Лист	N докум.	Подп.	Дата
Разраб.	Курочкина			
Пров.	Астапова			
Н.контр.	Коростелев			

ДП3.04.02.00.00

Дверная коробка

Лит.	Лист	Листов
		1

ЦНИИЭП торгово-бытовых зданий и туристских комплексов г. Москва

Формат	Зона	Поз.	Обозначение	Наименование	Кол.	Примечание
				Документация		
12			ДП3.00.02 00.00 СБ	Сборочный чертеж		
				Сборочные единицы		
11		1	ДП3.01.02.01.00	Навеска	4	
				Детали		
11		2	ДП3.01 02.00.01	Связь тип I	1	
11		3	ДП3.01.02.00.02	Связь тип II	1	
11		4	ДП3.05.02.00.01	Связь тип III	1	
БЧ		5	ДП3.01.02.00.04	Связь тип IV		
				Угол неравнопол. ℓ-2327		
				ГОСТ 8510-72		
				50 x 32 x 4	2	
4		6	ДП3.05.02.00.02	Связь тип V		
				Угол неравнопол. ℓ-1324		
				ГОСТ 8510-72		
				50 x 32 x 4	1	
11		7	ДП3.05.02.00.03	Связь тип VI	1	
11		8	ДП3.01.02.00.07	Болт специальный	8	
				Стандартные изделия		
		9		Болт М6 x 25-011		
				ГОСТ 7798-70*	4	
		10		Гайка М6-011		
				ГОСТ 5915-70*	4	
		11		Шайба 6-011		
				ГОСТ 11371-68*	4	

Изм.	Лист	№ докум.	Подп.	Дата	ДП3.05.02.00.00			
Разраб.		Скачкова			Дверная коробка	Лит.	Лист	Листов 1
Пров.		Астапова				ЦНИИЭП торгово-бытовых зданий и туристских комплексов г. Москва		
Н. контр.		Коростелев						

Копирует 14072 Коп. Скиртакова Формат 11

Серия 1.236-5 Выпуск 3

Инв. № подл. | Подп. и дата | Взам. инв. № | Инв. № дубл. | Подп. и дата

Формат	Зона	Поз.	Обозначение	Наименование	Кол.
				Документация	
12			ДП3.00 02.00.00 СБ	Сборочный чертеж	
				Сборочные единицы	4
11		1	ДП3.01.02.01.00	Навеска	
				Детали	
11		2	ДП3.06.02.00.01	Связь тип I	1
11		3	ДП3.06.02.00.02	Связь тип II	1
11		4	ДП3.01.02.00.03	Связь тип III	1
БЧ		5	ДП3.06.02.00.03	Связь тип IV	
				Угол неравнопол. ℓ-2027	
				ГОСТ 8510-72	
				50 x 32 x 4	2
БЧ		6	ДП3.01.02.00.05	Связь тип V	
				Угол неравнопол. ℓ-1824	
				ГОСТ 8510-72	
				50 x 32 x 4	1
11		7	ДП3.01.02 00.06	Связь тип VI	1
11		8	ДП3.01.02.00.07	Болт специальный	8
				Стандартные изделия	
		9		Болт М6 x 25-011	
				ГОСТ 7798-70*	4
		10		Гайка М6-011	
				ГОСТ 5915-70*	4
		11		Шайба 6-011	
				ГОСТ 11371-68*	4

Изм.	Лист	№ докум.	Подп.	Дата	ДП3.08.02.00.00			
Разраб.		Скачкова			Дверная коробка	Лит.	Лист	Листов 1
Пров.		Астапова				ЦНИИЭП торгово-бытовых зданий и туристских комплексов г. Москва		
Н. контр.		Коростелев						

Формат	Зона	Поз.	Обозначение	Наименование	Кол.	Примечание
				Документация		
12			ДП3.00.02.00.00 СБ	Сборочный чертеж		
				Сборочные единицы		
11		1	ДП3.01.02.01.00	Навеска	2	
				Детали		
11		2	ДП3.06.02.00.01	Связь тип I	1	
11		3	ДП3.06.02.00.02	Связь тип II	1	
11		4	ДП3.03.02.00.01	Связь тип III	1	
64		5	ДП3.06.02.00.03	Связь тип IV		
				Угол неравнопол. ℓ=2027		
				ГОСТ 8510-72		
				50×32×4	2	
64		6	ДП3.03.02.00.02	Связь тип V		
				Угол неравнопол. ℓ-1092		
				ГОСТ 8510-72		
				50×32×4	1	
11		7	ДП3.03.02.00.03	Связь тип VI	1	
11		8	ДП3.01.02.00.07	Болт специальный	4	
				Стандартные изделия		
		9		Винт 11М6×20		
				ГОСТ 17475-72*	2	
		10		Болт М6×25-011		
				ГОСТ 7798-70*	6	
		11		Гайка М6-011		
				ГОСТ 5915-70*	6	
		12		Шайба 6-011		
				ГОСТ 11371-68*	6	

Изм.	Лист	№ докум.	Подп.	Дата
Разраб.		Курочкина		
Пров.		Астапова		
Н. контр.		Коростелев		

ДП3.06.02.00.00

Дверная коробка

Лит.	Лист	Листов
		1

ЦНИИЭП торгово-бытовых зданий и туристских комплексов г. Москва

Серия 1.236-5 Выпуск 3

Пров. Осипчиков 14.08.86г. Кон. Скирмакова

Формат 11

Формат	Зона	Поз.	Обозначение	Наименование	Кол.
				Документация	
12			ДП3.00.02.00.00 СБ	Сборочный чертеж	
				Сборочные единицы	
11		1	ДП3.01.02.01.00	Навеска	2
				Детали	
11		2	ДП3.06.02.00.01	Связь тип I	1
11		3	ДП3.06.02.00.02	Связь тип II	1
11		4	ДП3.04.02.00.01	Связь тип III	1
64		5	ДП3.06.02.00.03	Связь тип IV	
				Угол неравнопол. ℓ-2027	
				ГОСТ 8510-72	
				50×32×4	2
64		6	ДП3.04.02.00.03	Связь тип V	
				Угол неравнопол. ℓ-892	
				ГОСТ 8510-72	
				50×32×4	1
11		7	ДП3.04.02.00.03	Связь тип VI	1
11		8	ДП3.01.02.00.07	Болт специальный	4
				Стандартные изделия	
		9		Винт 11М6×20	
				ГОСТ 17475-72*	2
		10		Болт М6×25-011	
				ГОСТ 7798-70*	6
		11		Гайка М6-011	
				ГОСТ 5915-70*	6
		12		Шайба 6-011	
				ГОСТ 11371-68*	6

Инв. № подл. | Подп. и дата | Взам. инв. № | Инв. № дубл. | Подп. и дата

Изм.	Лист	№ докум.	Подп.	Дата
Разраб.		Курочкина		
Пров.		Астапова		
Н. контр.		Коростелев		

ДП3.07.02.00.00

Дверная коробка

Лит.	Лист	Листов
		1

ЦНИИЭП торгово-бытовых зданий и туристских комплексов г. Москва

Формат	Зона	Поз.	Обозначение	Наименование	Кол.	Примечание
				Документация		
12			ДП3 00.02 00.00 СБ	Сборочный чертеж		
				Сборочные единицы		
11		1	ДП3 01 02.01.00	Навеска	4	
				Детали		
11		2	ДП3 06.02 00.01	Связь тип I	1	
11		3	ДП3.06.02 00. 02	Связь тип II	1	
11		4	ДП3 02 02. 00 01	Связь тип III	1	
БЧ		5	ДП3.06.02.00.03	Связь тип IV		
				Угол неравнопол. ℓ-2027		
				ГОСТ 8510-72		
				50 x 32 x 4	2	
БЧ		6	ДП3 02.02.00.02	Связь тип V		
				Угол неравнопол. ℓ-1424		
				ГОСТ 8510-72		
				50 x 32 x 4	1	
11		7	ДП3 02.02.00-03	Связь тип VI	1	
11		8	ДП3.01.02.00-07	Болт специальный	8	
				Стандартные изделия		
		9		Болт М6 x 25-011		
				ГОСТ 7798-70*	4	
		10		Гайка М6-011		
				ГОСТ 5915-70*	4	
		11		Шайба 6-011		
				ГОСТ 11371-68*	4	

Изм	Лист	N докум.	Подп	Дата
Разраб		Скачкова		
Пров		Ястапова		
Н контр		Коростелев		

ДП3.09.02.00.00

Дверная коробка

Лит	Лист	Листов
		1

ЦНИИЭП торгово-бытовых зданий и туристских комплексов г. Москва

Скачкова 14.09.88 Кол. Скиртакова формат 11

Серия 1.236-5 Выпуск 3

Инв. N подл | Подп и дата | Взам. инв. N | Инв. N дубл | Подп и дата

Формат	Зона	Поз.	Обозначение	Наименование	Кол.
				Документация	
12			ДП3.00.02.00.00	Сборочный чертеж	
				Сборочные единицы	
11		1	ДП3 01.02.01.00	Навеска	4
				Детали	
11		2	ДП3.06.02.00.01	Связь тип I	1
11		3	ДП3.06.02.00.02	Связь тип II	1
11		4	ДП3. 05.02.00.01	Связь тип III	1
БЧ		5	ДП3.06.02.00.03	Связь тип IV	
				Угол неравнопол. ℓ=2027	
				ГОСТ 8510-72	
				50 x 32 x 4	2
БЧ		6	ДП3.05.02.00.02	Связь тип V	
				Угол неравнопол. ℓ-1324	
				ГОСТ 8510-72	
				50 x 32 x 4	1
11		7	ДП3 05.02.00.03	Связь тип VI	1
11		8	ДП3.01.02.00.07	Болт специальный	8
				Стандартные изделия	
		9		Болт М6x25-011	
				ГОСТ 7798-70*	4
		10		Гайка М6-011	
				ГОСТ 5915-70*	4
		11		Шайба 6-011	
				ГОСТ 11371-68*	4

Изм	Лист	N докум	Подп	Дата
Разраб		Скачкова		
Пров		Ястапова		
Н контр.		Коростелев		

ДП3.10.02.00.00

Дверная коробка

Лит	Лист	Листов
		1

ЦНИИЭП торгово-бытовых зданий и туристских комплексов г. Москва

14720-03 55 формат 11

Формат	Зона	Поз	Обозначение	Наименование	Кол	Примечание
				Документация		
12			ДП3 01 01 01 00 СБ	Сборочный чертеж		
				Детали		
				Связь		
				Швеллер 30х30х3-Ст 3кп		
				ГОСТ 8240-72		
64		1	ДП3 01 01 01 01	ℓ-2312	2	
64		2	ДП3 01.01 01 02	ℓ-852	2	
64		3	ДП3 01 01 01 03	Связь		
				Швеллер 50х50х3-Ст 3кп		
				ГОСТ 8240-72		
				ℓ-906	3	
				Пластина		
				Полоса 3х20 ГОСТ103-57*		
				Ст 3 ГОСТ 535-58*		
64		4	ДП3 01 01 01 04	ℓ=2300	4	
64		5	ДП3 01.01 01 05	ℓ-900	4	

Изм	Лист	№ докум	Подп	Дата	ДП3 01.01 01 00			
Разраб		Скачкова			Каркас дверного полотна	Лит	Лист	Листов 1
Пров		Астапова				ЦНИИЭП торгово-бытовых зданий и туристских комплексов г Москва		
Н контр		Коростелев						

Пров Смирнова Ксения Коп Петрук

Формат	Зона	Поз	Обозначение	Наименование	Кол	56
				Документация		
12			ДП3 02 01 01 00 СБ	Сборочный чертеж		
				Детали		
				Связь		
				Швеллер 30х30х3-Ст 3кп		
				ГОСТ 8240-72		
64		1	ДП3 01 01 01 01	ℓ-2312	2	
64		2	ДП3 02 01 01 01	ℓ-652	2	
64		3	ДП3 02 01 01 02	Связь		
				Швеллер 50х50х3-Ст 3кп		
				ГОСТ 8240-72		
				ℓ-706	3	
				Пластина		
				Полоса 3х20 ГОСТ103-57*		
				Ст 3 ГОСТ 535-58*		
64		4	ДП3 01 01 01.04	ℓ-2300	4	
64		5	ДП3 02 01 01 03	ℓ-700	4	

Изм	Лист	№ докум	Подп	Дата	ДП3 02.01.01 00			
Разраб		Скачкова			Каркас дверного полотна	Лит	Лист	Листов 1
Пров		Астапова				ЦНИИЭП торгово-бытовых зданий и туристских комплексов г Москва		
Н контр		Коростелев						

Форм.	Зона	Поз.	Обозначение	Наименование	Кол.	Примечание
				Документация		
12			ДП3.03.01.01.00 СБ	Сборочный чертеж		
				Детали		
				Связь		
				Швеллер 30х30х3-Ст.3кп		
				ГОСТ 8240-72		
Б4		1	ДП3.01.01.01.01	ℓ-2312	2	
Б4		2	ДП3.03.01.01.01	ℓ-1052	2	
Б4		3	ДП3.03.01.01.02	Связь		
				Швеллер 50х50х3-Ст.3кп		
				ГОСТ 8240-72		
				ℓ-1106	3	
				Пластина		
				Полоса 3х20 ГОСТ 103-57*		
				Ст.3 ГОСТ 535-58*		
Б4		4	ДП3.01.01.01.04	ℓ-2300	4	
Б4		5	ДП3.03.01.01.03	ℓ-1100	4	

Изм.	Лист	№ докум.	Подп.	Дата	ДП3.03.01.01.00			
Разраб.		Скачкова			Каркас дверного полотна	Лит.	Лист	Листов 1
Пров.		Астапова				ЦНИИЭП торгово-бытовых зданий и туристских комплексов г. Москва		
Н. контр.		Коростелев						

Согласовано 19.02.86г. Гл. Скирмакова Формат 11

Серия 1.236-5 Выпуск 3

Инв. № подл. | Подп. и дата | Взам. инв. № | Инв. № дубл. | Подп. и дата

Форм.	Зона	Поз.	Обозначение	Наименование	Кол.
				Документация	
12			ДП3.05.01.01.00 СБ	Сборочный чертеж	
				Детали	
				Связь	
				Швеллер 30х30х3-Ст.3кп	
				ГОСТ 8240-72	
Б4		1	ДП3.01.01.01.01	ℓ-2312	2
Б4		2	ДП3.05.01.01.01	ℓ-602	2
Б4		3	ДП3.05.01.01.02	Связь	
				Швеллер 50х50х3-Ст.3кп	
				ГОСТ 8240-72	
				ℓ=656	3
				Пластина	
				Полоса 3х20 ГОСТ 103-57*	
				Ст.3 ГОСТ 535-58*	
Б4		4	ДП3.01.01.01.04	ℓ-2300	4
Б4		5	ДП3.05.01.01.03	ℓ-650	4

Изм.	Лист	№ докум.	Подп.	Дата	ДП3.05.01.01.00			
Разраб.		Скачкова			Каркас дверного полотна	Лит.	Лист	Листов 1
Пров.		Астапова				ЦНИИЭП торгово-бытовых зданий и туристских комплексов г. Москва		
Н. контр.		Коростелев						

14720-03 57 Формат 11

Форм.	Зона	Поз.	Обозначение	Наименование	Кол.	Примечание
				Документация		
12			ДП3.06.01.01.00 СБ	Сборочный чертеж		
				Детали		
				Связь		
				Швеллер 30х30х3-Ст.3кп		
				ГОСТ 8240-72		
64		1	ДП3.06.01.01.01	ℓ-2012	2	
64		2	ДП3.03.01.01.01	ℓ-1052	2	
64		3	ДП3.03.01.01.02	Связь		
				Швеллер 50х50х3-Ст.3кп		
				ГОСТ 8240-72		
				ℓ-1106	3	
				Пластина		
				Полоса 3х20 ГОСТ 103-57*		
				Ст.3 ГОСТ 535-58*		
64		4	ДП3.06.01.01.02	ℓ-2000	4	
64		5	ДП3.03.01.01.03	ℓ-1100	4	

Изм.	Лист	№ докум.	Подп.	Дата	ДП3.06.01.01.00			
Разраб.		Скачкова			Каркас дверного полотна.	Лит.	Лист	Листов 1
Пров.		Астапова				ЦНИИЭП торгово-бытовых зданий и туристск. комплексов г. Москва		
Н.контр.		Коростелев						

Пров. Отпечатан обязы Коп Петрук

Форм.	Зона	Поз.	Обозначение	Наименование	Кол.	58
				Документация		
12			ДП3.07.01.01.00 СБ	Сборочный чертеж		
				Детали		
				Связь		
				Швеллер 30х30х3-Ст.3кп		
				ГОСТ 8240-72		
64		1	ДП3.06.01.01.01	ℓ-2012	2	
64		2	ДП3.01.01.01.02	ℓ-852	2	
64		3	ДП3.01.01.01.03	Связь		
				Швеллер 50х50х3 Ст.3кп		
				ГОСТ 8240-72		
				ℓ-906	3	
				Пластина		
				Полоса 3х20 ГОСТ 103-57*		
				Ст.3 ГОСТ 535-58*		
64		4	ДП3.06.01.01.02	ℓ-2000	4	
64		5	ДП3.01.01.01.05	ℓ-900	4	

Изм.	Лист	№ докум.	Подп.	Дата	ДП3.07.01.01.00			
Разраб.		Скачкова			Каркас дверного полотна.	Лит.	Лист	Листов 1
Пров.		Астапова				ЦНИИЭП торгово-бытовых зданий и туристск. комплексов г. Москва		
Н.контр.		Коростелев						

Форм.	Зона	Поз.	Обозначение	Наименование	Кол.	Примечание
				Документация		
12			ДП3 09 01.01.00 СБ	Сборочный чертеж		
				Детали		
				Связь		
				Швеллер 30х30х3-Ст.3 кп		
				ГОСТ 8240-72		
64		1	ДП3 06.01.01.01	ℓ-2012	2	
64		2	ДП3.02.01.01.01	ℓ-652	2	
64		3	ДП3 02.01.01.02	Связь		
				Швеллер 50х50х3-Ст.3кп		
				ГОСТ 8240-72		
				ℓ-706	3	
				Пластина		
				полоса 3х20 ГОСТ103-57*		
				Ст3. ГОСТ 535-58		
64		4	ДП3 06.01.01.02	ℓ-2000	4	
64		5	ДП3.02.01.01.03	ℓ-700	4	

Изм	Лист	№ докум	Подп.	Дата	ДП3.09 01.01.00			
Разраб		Скачкова			Каркас дверного полотна.	Лит	Лист	Листов 1
Пров.		Астапова				ЦНИИЭП торгово-бытовых зданий и туристск. комплексов г. Москва		
Н.контр		Коростелев						
Пров. Отокурная 05.02.86г.					Коп. Петрук			

Форм.	Зона	Поз.	Обозначение	Наименование	Кол.	59
				Документация		
12			ДП3.10.01.01 00 СБ	Сборочный чертеж		
				Детали		
				Связь		
				Швеллер 30х30х3-Ст 3кп		
				ГОСТ 8240-72		
64		1	ДП3 06.01.01.01	ℓ-2012	2	
64		2	ДП3.05 01.01.01	ℓ-602	2	
64		3	ДП3 05.01.01.02	Связь		
				Швеллер 50х50х3-Ст.3кп		
				ГОСТ 8240-72		
				ℓ-656	3	
				Пластина		
				Полоса 3х20 ГОСТ103-57*		
				Ст.3 ГОСТ 535-58		
64		4	ДП3 06.01 01 02	ℓ-2000	4	
64		5	ДП3 05.01 01.03	ℓ-650	4	

Изм	Лист	№ докум	Подп.	Дата	ДП3.10.01.01.00			
Разраб		Скачкова			Каркас дверного полотна	Лит.	Лист	Листов 1
Пров		Астапова				ЦНИИЭП торгово-бытовых зданий и туристск. комплексов г. Москва		
Н.контр		Коростелев						

Формат	Зона	Поз.	Обозначение	Наименование	Кол.	Примечание
				Документация		
			ДП3.01.03.00.00 СБ	Сборочный чертеж		
				Детали		
11		1	ДП3.01.03.00.01	Ручка тип I	1	
11		2	ДП3.01.03.00.02	Ручка тип II	1	
11		3	ДП3.01.03.00.03	Ось	1	
11		4	ДП3.01.03.00.04	Втулка	1	
11		5	ДП3.01.03.00.05	Гнездо	1	
11		6	ДП3.01.03.00.06	Фланец	2	
84		7	ДП3.01.03.00.07	Заклепка проволока ф 4х28 ГОСТ 3284-75	1	

Изм.	Лист	№ докум.	Подп.	Дата	ДП3.01.03.00.00			
Разраб.		Скачкова			Ручка специальная	Лит.	Лист	Листов 1
Пров.		Асталова				ЦНИИЭП торгово-бытовых зданий и туристских комплексов г. Москва		
Н.контр.		Коростелев						

Пров. Тамарова 30 коп. Скиртакова
IVII-82

Выпуск 3

Серия 1.236-5

Инв. № подл. | Подп. и дата | Взам. инв. №

Формат	Зона	Поз.	Обозначение	Наименование	Кол.
				Документация	
12			ДП3.01.04.00.00 СБ	Сборочный чертеж	
				Детали	
64		1	ДП3.01.04.00.01	Пластина полоса 4х45 ГОСТ 103-57* Ст.3 ГОСТ 535-58*	1
54		2	ДП3.01.04.00.02	Втулка труба 25 ГОСТ 3262-62 ℓ=80	1

Изм.	Лист	№ докум.	Подп.	Дата	ДП3.01.04.00.00			
Разраб.		Скачкова			Петля	Лит.	Лист	Листов 1
Пров.		Асталова				ЦНИИЭП торгово-бытовых зданий и туристских комплексов г. Москва		
Н.контр.		Коростелев						

Подп. и дата

14720-03

ЦЕНТРАЛЬНЫЙ ИНСТИТУТ ТИПОВОГО ПРОЕКТИРОВАНИЯ
ГОССТРОЯ СССР

Москва А-445 Смольная ул 22

Сдано в печать IV 1989 года

Заказ № 4260 Тираж 470 экз