ГОСУДАРСТВЕННЫЙ КОМИТЕТ ПО ГРАЖДАНСКОМУ СТРОИТЕЛЬСТВУ
И АРХИТЕКТУРЕ ПРИ ГОССТРОЕ СССР

ТИПОВЫЕ КОНСТРУКЦИИ И ДЕТАЛИ ЗДАНИЙ И СООРУЖЕНИЙ

СЕРИЯ 1.236-5

ПРОТИВОПОЖАРНЫЕ ДВЕРИ ОБЩЕСТВЕННЫХ ЗДАНИЙ

ВЫПУСК 2

ПРОТИВОПОЖАРНЫЕ ДВЕРИ ДЕРЕВЯННЫЕ ОБЛИЦОВАННЫЕ ТОНКОЛИСТОВОЙ СТАЛЬЮ

14720-02
цена 2-66

ЦЕНТРАЛЬНЫЙ ИНСТИТУТ ТИПОВОГО ПРОЕКТИРОВАНИЯ
ГОССТРОЯ СССР

Москва, А-445, Смольная ул. 22

Сдано в печать XII 1986 года

Заказ № 15424 Тираж 150 экз

ГОСУДАРСТВЕННЫЙ КОМИТЕТ ПО ГРАЖДАНСКОМУ СТРОИТЕЛЬСТВУ
И АРХИТЕКТУРЕ ПРИ ГОССТРОЕ СССР

ТИПОВЫЕ КОНСТРУКЦИИ И ДЕТАЛИ ЗДАНИЙ И СООРУЖЕНИЙ

СЕРИЯ 1.236-5

ПРОТИВОПОЖАРНЫЕ ДВЕРИ ОБЩЕСТВЕННЫХ ЗДАНИЙ

ВЫПУСК 2

ПРОТИВОПОЖАРНЫЕ ДВЕРИ ДЕРЕВЯННЫЕ ОБЛИЦОВАННЫЕ ТОНКОЛИСТОВОЙ СТАЛЬЮ

Разработаны ЦНИИЭП
торгово-бытовых зданий
и туристских комплексов

Главный инженер института /В.И. Лепский/
Главный инженер проекта /Е.А. Коростелев/

Утвержден Госгражданстроем
приказ № 71 от 18.IV.1977г.
Введен в действие с 1.VII.1977 г.

Наименование	Обозначение	Стр.
Обложка		1
Титульный лист		2
Перечень листов		3-5
Схема дверных блоков Монтажный чертеж	ДП2.01.00.00.00 МЧ	6
Технические требования	ДП2.01.00.00 00 Д	7
Дверной блок Сборочный чертеж	ДП201.00.00.00 СБ	8
Дверной блок Выносные элементы	ДП2.01.00.00 00 СБ	9
То же	ДП2.01.00.00.00 СБ	10
Дверной блок Сборочный чертеж	ДП202.00.00 00 СБ	11
То же	ДП2 03.00.00.00 СБ	12
»	ДП2.04.00.00.00 СБ	13
»	ДП2.05.00.00.00 СБ	14
»	ДП2.06.00.00.00 СБ	15
»	ДП2.07.00.00.00 СБ	16
»	ДП2.08.00.00.00 СБ	17
»	ДП2.09.00.00.00 СБ	18

Наименование	Обозначение	Стр.
Дверной блок Сборочный чертеж	ДП210.00.00 00 СБ	19
То же	ДП2.11.00.00.00 СБ	20
»	ДП2.12.00.00.00 СБ	21
»	ДП2.13.00.00.00 СБ	22
»	ДП2.14.00.00.00 СБ	23
»	ДП2.15.00.00.00 СБ	24
»	ДП2.16.00.00.00 СБ	25
»	ДП2.17.00.00.00 СБ	26
»	ДП2.18.00.00.00 СБ	27
»	ДП2.19.00.00.00 СБ	28
»	ДП2.20.00.00.00 СБ	29
Схема дверной коробки Сборочный чертеж	ДП2.00.02.00.00 СБ	30
То же	ДП2.00.02.00.00 СБ	31
Навеска Сборочный чертеж	ДП2.01.02.01.00 СБ	32
Навеска	ДП2.01.02.01.00	32
Ручка специальная Сборочный чертеж	ДП2.01.03.00.00 СБ	33

Изм.	Лист	№ докум.	Подп.	Дата
Разраб.		Скачкова		
Пров.		Симонов		
Н. контр.		Коростелев		

Перечень листов

Лит.	Лист	Листов
	1	3

ГПИ Гражданпроект
Торгово-бытовых зданий и туристических комплексов
г. Москва

Наименование	Обозначение	Стр.
Ручка тип I	ДП2.01. 03. 00. 01	34
Ручка тип II	ДП2.01. 03. 00. 02	34
Ось	ДП2.01. 03. 00. 03	35
Втулка	ДП2.01. 03. 00. 04	35
Гнездо	ДП2.01. 03. 00. 05	36
Фланец	ДП2.01. 03. 00. 06	36
Петля сборочный чертеж	ДП2.01. 04. 00. 00 СБ	37
Связь тип I	ДП2.01. 02. 00. 01	38
Связь тип II	ДП2.01. 02. 00. 02	38
Связь тип III	ДП2.01. 02. 00. 03	39
То же	ДП2.02. 02. 00. 03	39
Связь тип V	ДП2.01. 02. 00. 06	40
Связь тип III	ДП2.02. 02. 00. 06	40
Связь тип V	ДП2.05. 02. 00. 06	41
Болт специальный	ДП2.01. 02. 00. 07	41
Связь тип III	ДП2.05. 02. 00. 03	42
Скоба	ДП2.01. 00. 00. 02	42
Связь тип III	ДП2.03. 02. 00. 03	43
То же	ДП2.04. 02. 00. 03	43

Наименование	Обозначение	Стр.
Связь тип VI	ДП2.03. 02. 00. 06	44
То же	ДП2.04. 02. 00. 06	44
Притвор	ДП2.08. 00. 00. 01	45
То же	ДП2.01. 00. 00. 01	45
Дверной блок	ДП2.01. 00. 00. 00	46
То же	ДП2.02. 00. 00. 00	46
»	ДП2.03. 00. 00. 00	47
»	ДП2.04. 00. 00. 00	47
»	ДП2.05. 00. 00. 00	48
»	ДП2.06. 00. 00. 00	48
»	ДП2.07. 00. 00. 00	49
»	ДП2.08. 00. 00. 00	49
»	ДП2.09. 00. 00. 00	50
»	ДП2.10. 00. 00. 00	50
»	ДП2.11. 00. 00. 00	51
»	ДП2.12. 00. 00. 00	51
»	ДП2.13. 00. 00. 00	52
»	ДП2.14. 00. 00. 00	52
»	ДП2.15. 00. 00. 00	53
»	ДП2.16. 00. 00. 00	53

Наименование	Обозначение	Стр.
Дверной блок	ДП2.17. 00. 00. 00	54
То же	ДП2.18. 00. 00. 00	54
»	ДП2.19. 00. 00. 00	55
»	ДП2.20. 00. 00. 00	55
Дверное полотно	ДП2.01. 01. 00. 00	56
То же	ДП2.02. 01. 00. 00	56
»	ДП2.03. 01. 00. 00	57
»	ДП2.05. 01. 00. 00	57
»	ДП2.06. 01. 00. 00	58
»	ДП2.07. 01. 00. 00	58
»	ДП2.09. 01. 00. 00	59
»	ДП2.10. 01. 00. 00	59
»	ДП2.11. 01. 00. 00	60
»	ДП2.12. 01. 00. 00	60
»	ДП2.13. 01. 00. 00	61
»	ДП2.15. 01. 00. 00	61

Наименование	Обозначение	Стр.
Дверное полотно	ДП2.16. 01. 00. 00	62
То же	ДП2.17. 01. 00. 00	62
»	ДП2.19. 01. 00. 00	63
»	ДП2.20. 01. 00. 00	63
Дверная коробка	ДП2.01. 02. 00. 00	64
То же	ДП2.02. 02. 00. 00	64
»	ДП2.03. 02. 00. 00	65
»	ДП2.04. 02. 00. 00	65
»	ДП2.05. 02. 00. 00	66
»	ДП2.08. 02. 00. 00	66
»	ДП2.06. 02. 00. 00	67
»	ДП2.07. 02. 00. 00	67
»	ДП2.09. 02. 00. 00	68
»	ДП2.10. 02. 00. 00	68
Ручка специальная	ДП2.01. 03. 00. 00	69
Петля	ДП2.01. 04. 00. 00	69

ДП2.01.00.00.00 МЧ

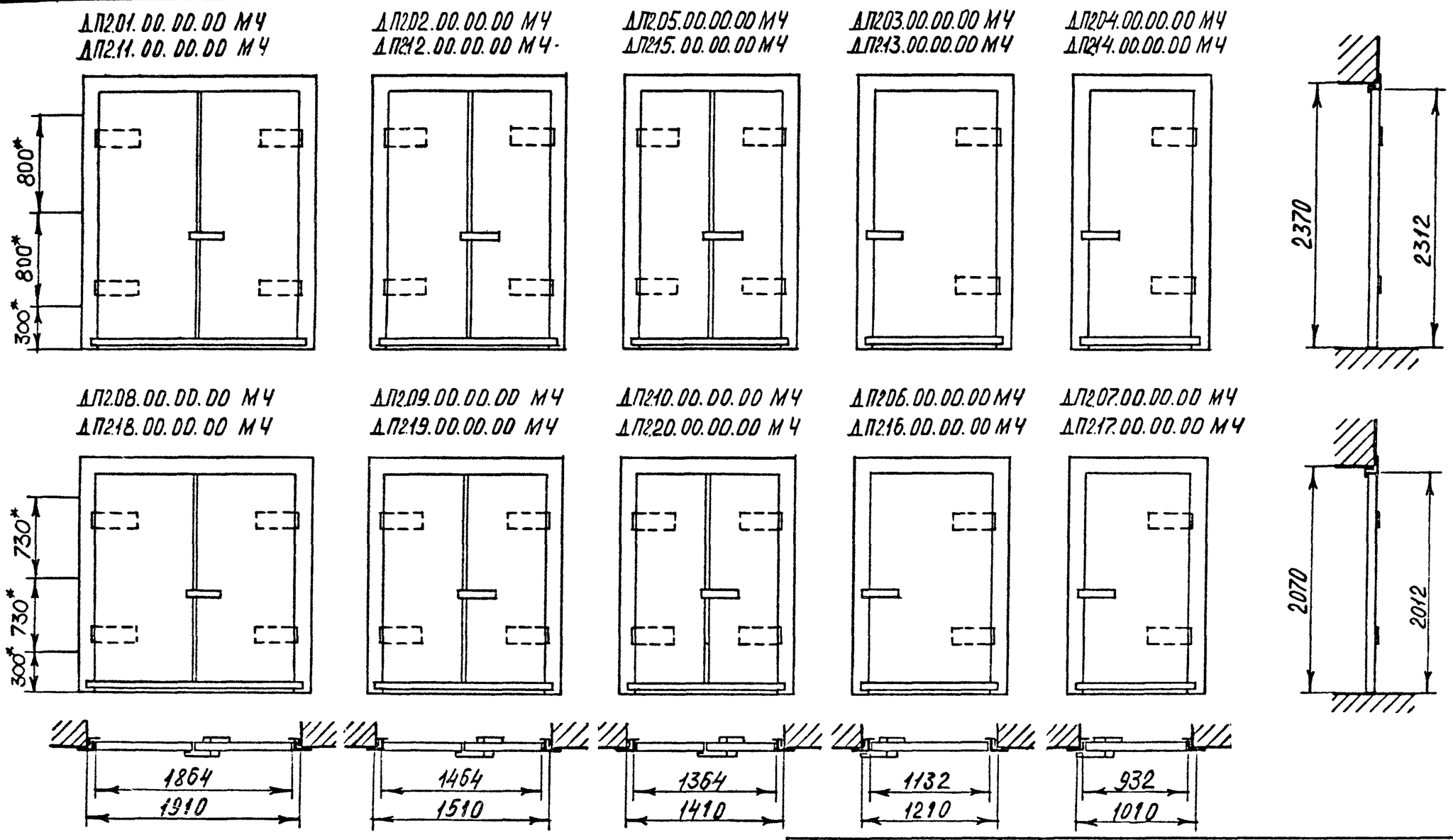

*— Размеры для установки металлических анкеров при возведении стен.

					ДП2.01.00.00.00 МЧ		
Изм	Лист	№ докум	Подп	Дата	Схема дверных блоков монтажный чертеж	Лит	Масса	Масштаб
Разраб		Симонов						
Пров.		Астапова				Лист	Листов 1
Н. контр		Коростелев				ЦНИИЭП торгово-бытовых зданий и туристских комплексов г. Москва	
Гл. арх. гр.		Бочарова					

1. Деревянные противопожарные трудносгораемые двери обшиваны тонколистовой сталью по слою асбеста 2-х типов конструкций с металлическими дверными коробками.

1.1 Двери ДП2.01 по ДП2.10 состоят из дверного полотна со сплошным заполнением по ГОСТ 6629-74. Поверхности полотен обшиваны со всех сторон тонколистовой сталью по слою асбестового картона.

1.2 Двери ДП2-11 по ДП2-20 состоят из 2-х щитов, собранных из досок подвергнутых глубокой пропитке антипиренами, расположенных „вразбежку". Щиты между собой соединены на гвоздях с 2-х сторон. Поверхности полотен обшиваны со всех сторон тонколистовой сталью по слою асбестового картона.

1.3 Соединения стальных листов обшивки между собой - „внахлест" / 15 мм /.

2. Отделка дверей выполняется в соответствии с проектом.

3. Резиновые прокладки, установленные для уплотнения притворов, приклеивать клеем 88 по ТУ МХП 880-58.

4. При установке двери должны быть оборудованы устройством для самозакрывания /пневматические приборы/.

5. Двери разработаны с учетом требований СНиП П-А.5-70 и имеют предел огнестойкости 1,5 часа.

6. Изготовление, приемку, хранение и транспортировку дверных блоков производить по ТУ 475-70*.

					ДП2.01. 00. 00. 00 Д			
Изм.	Лист	№ докум.	Подп.	Дата				
Разраб.		Скачкова			Дверные блоки Технические требования	Лит.	Лист	Листов
Пров.		Симонов					1	1
Н. контр.		Коростелев				ЦНИИЭП торгово-бытовых зданий и туристских комплексов		

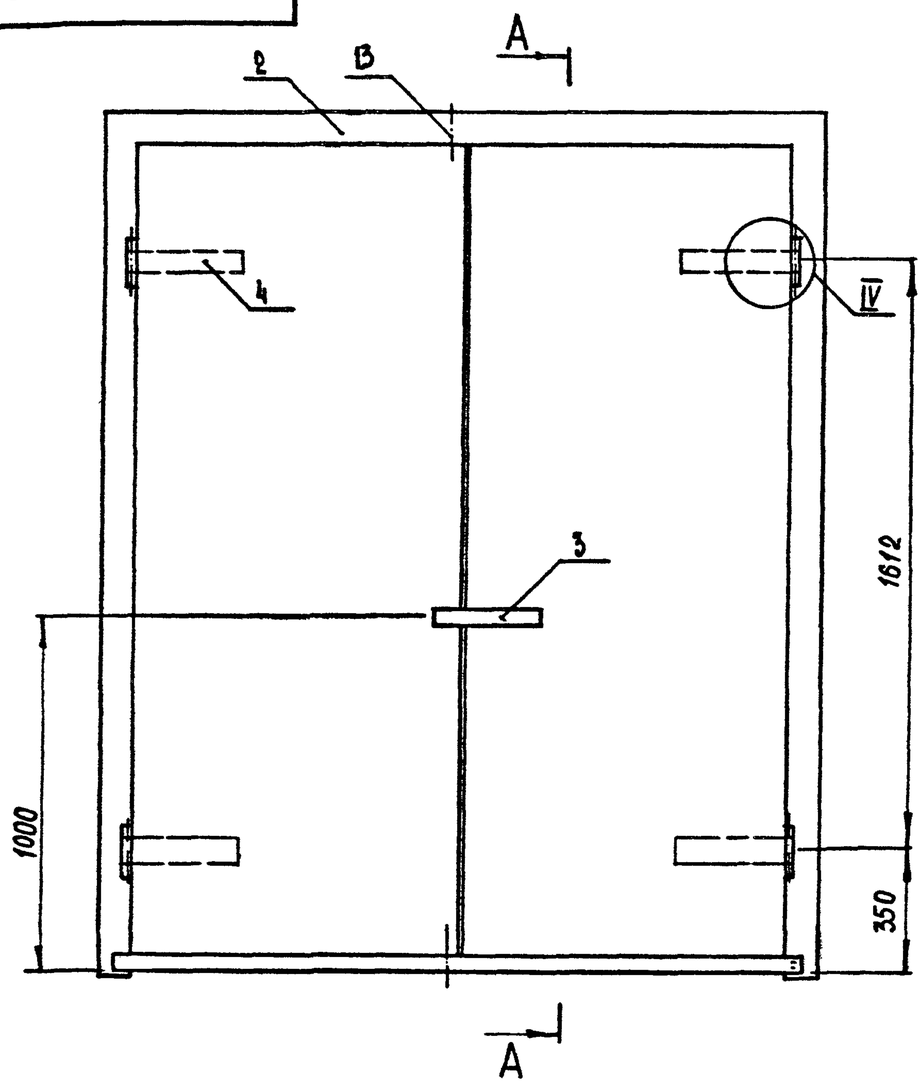

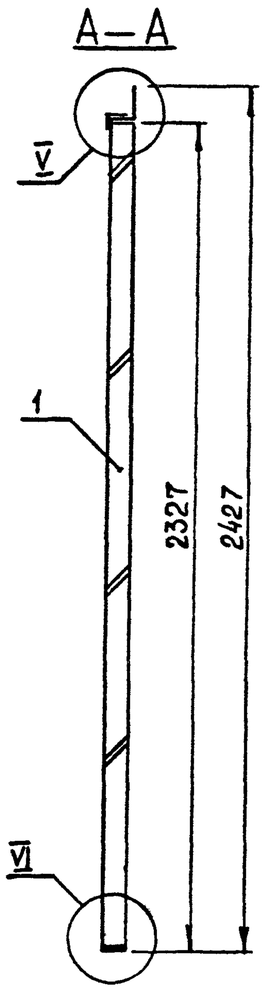

Дверное полотно ДП201.01.00.00 СБ

М 1 : 10

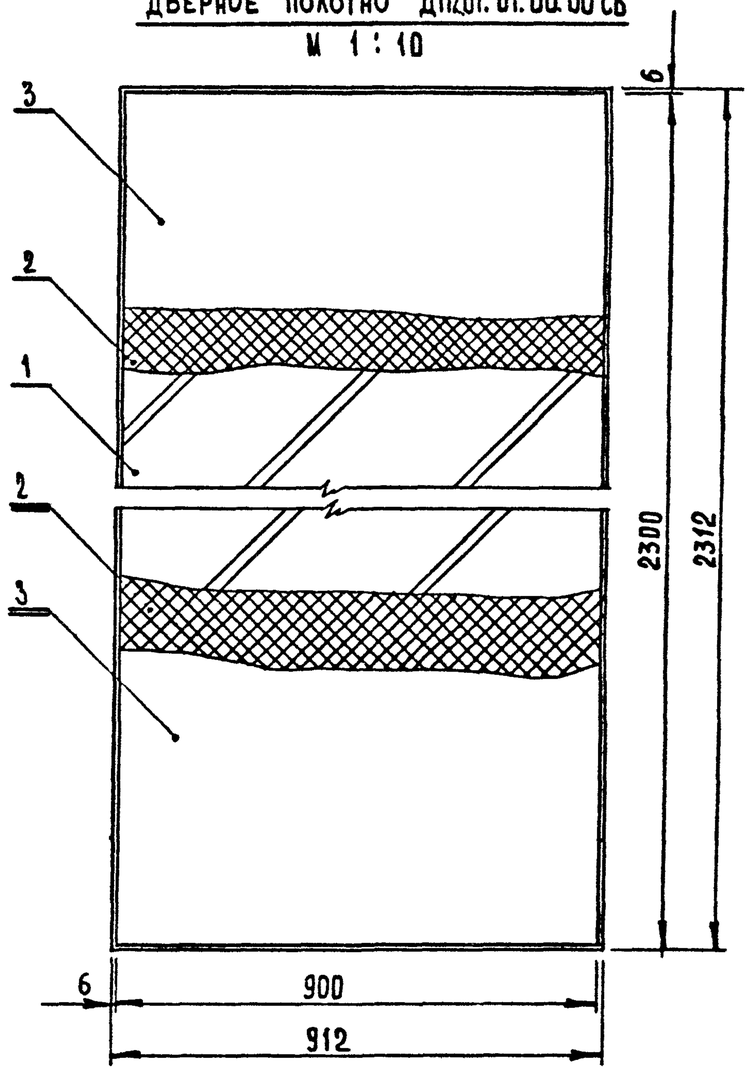

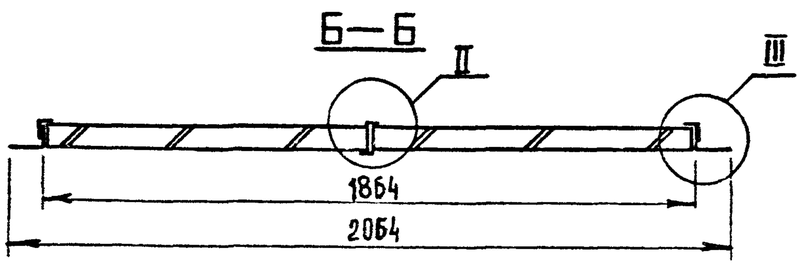

Выносные элементы II см. стр. 9
III - VI см. стр. 10

					ДП201.00.00.00 СБ			
Изм	Лист	№ докум	Подп	Дата	Дверной блок Сборочный чертеж	Лит	Масса	Масштаб 1:15
Разраб		Скачкова						
Пров		Симонов				Лист 1	Листов 3	
Н контр		Корбстелев				ЦНИИЭП торгово-бытовых зданий и туристских комплексов г. Москва		
Гл арх пр		Бочарова						

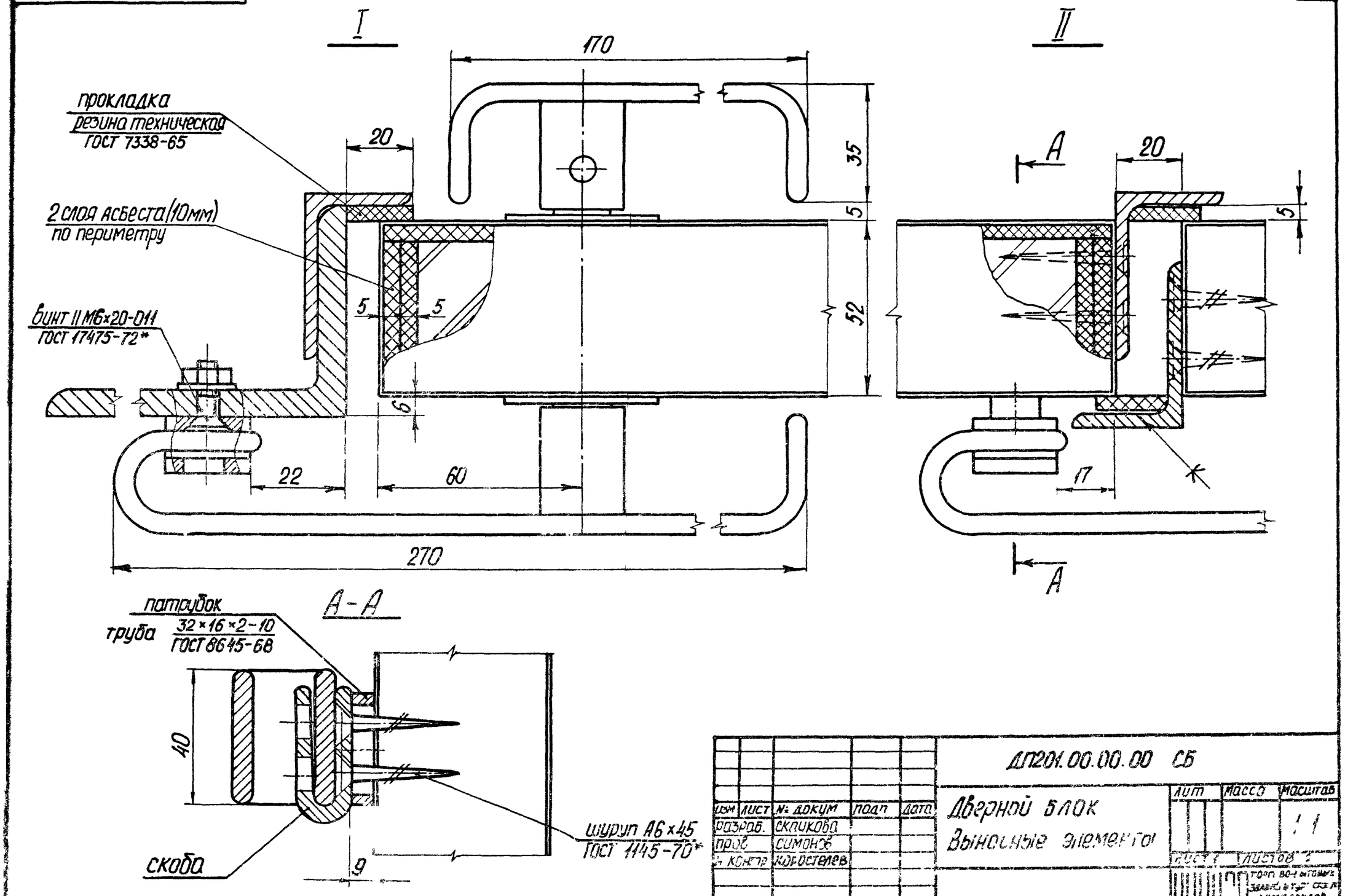

Изм	Лист	№ докум	Подп	Дата
Разраб.		Скликова		
Пров.		Симонов		
Н. контр.		Корестелев		

ДП201.00.00.00 СБ

Дверной блок
Выносные элементы

Лит	Масса	Масштаб
		1:1

Лист 1 Листов 2

ГОПИ ВО-1 ВТОМАШ
Завод "Красный Сокольник"
Комплексов
г. Москва

14720-02 9 Формат 12

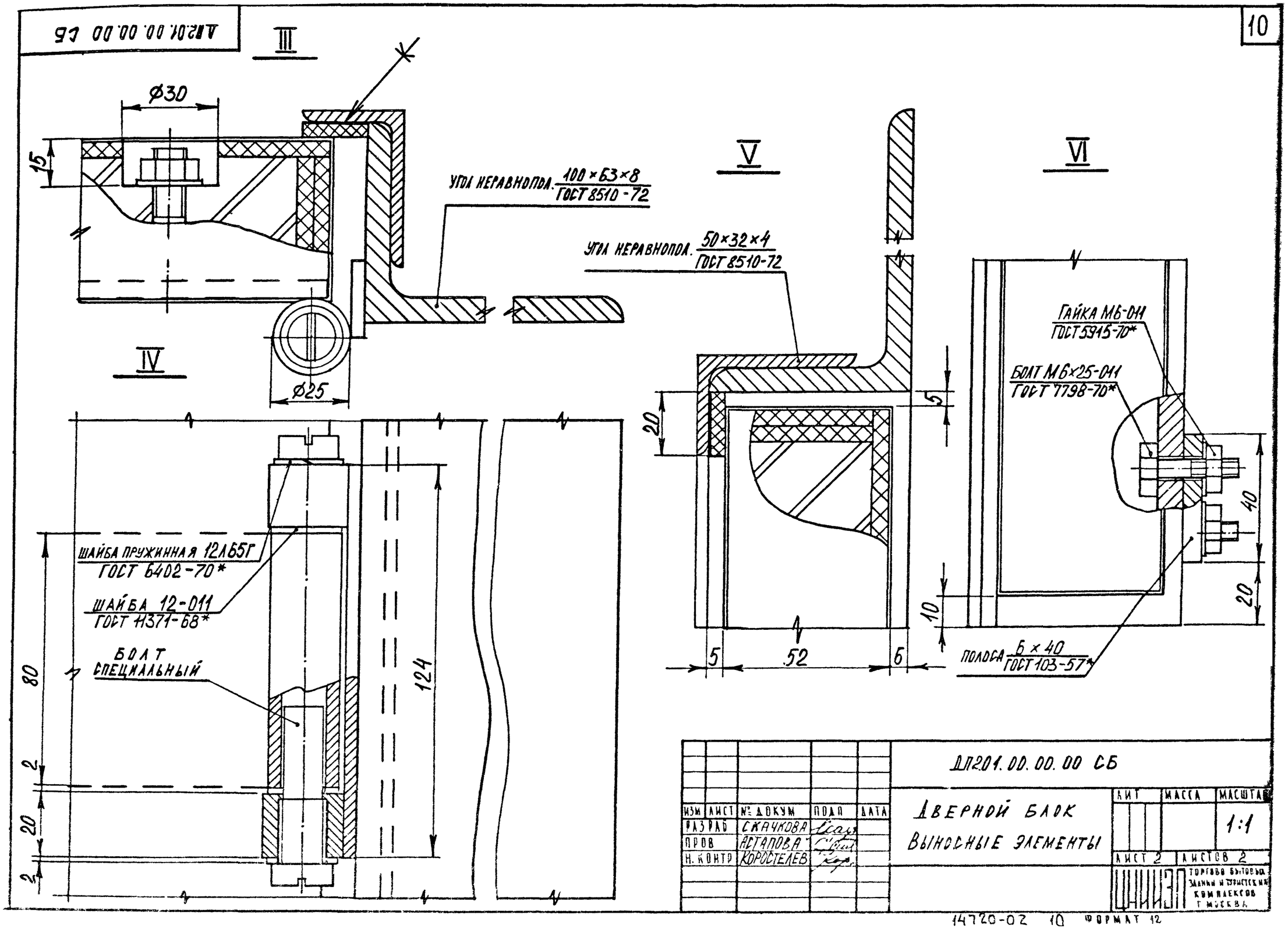

					ДП201.00.00.00 СБ			
ИЗМ	ЛИСТ	№ ДОКУМ	ПОДП	ДАТА	Дверной блок Выносные элементы	ЛИТ	МАССА	МАСШТАБ
РАЗРАБ		СКАЧКОВА						1:1
ПРОВ		АСТАПОВА				ЛИСТ 2	ЛИСТОВ 2	
Н. КОНТР		КОРОСТЕЛЕВ				ЦНИИЭП торгово-бытовых зданий и туристских комплексов г. Москва		

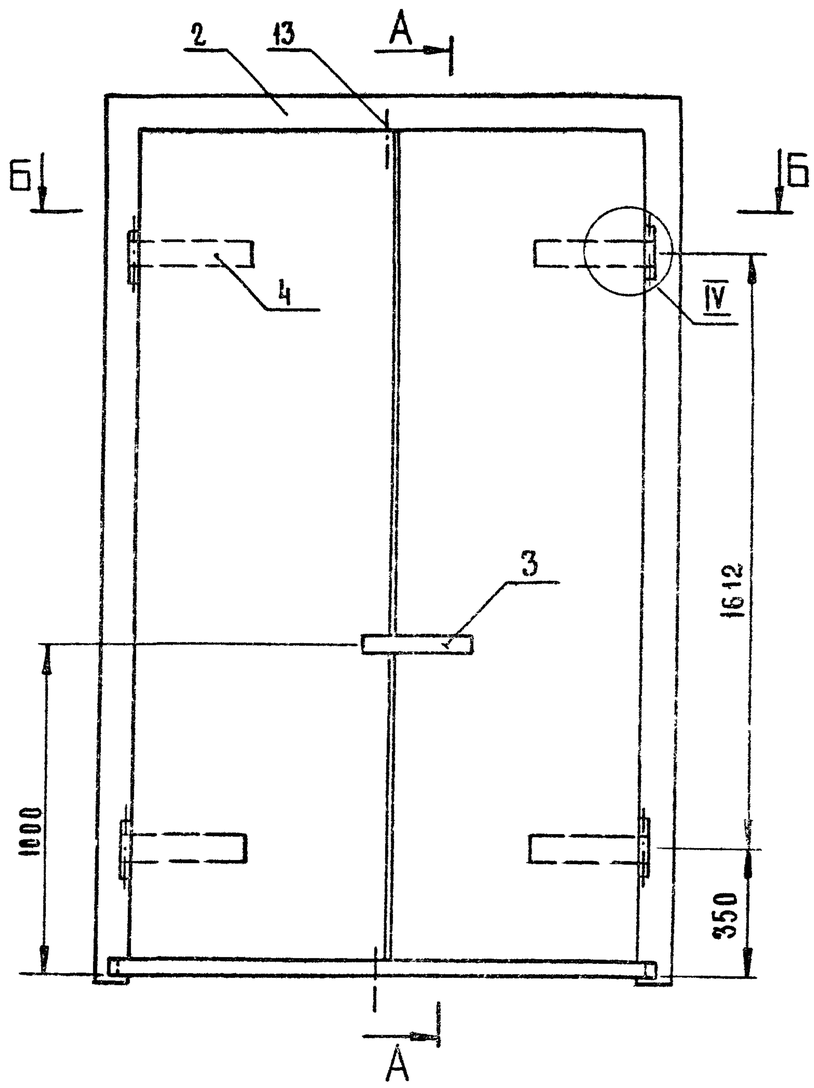

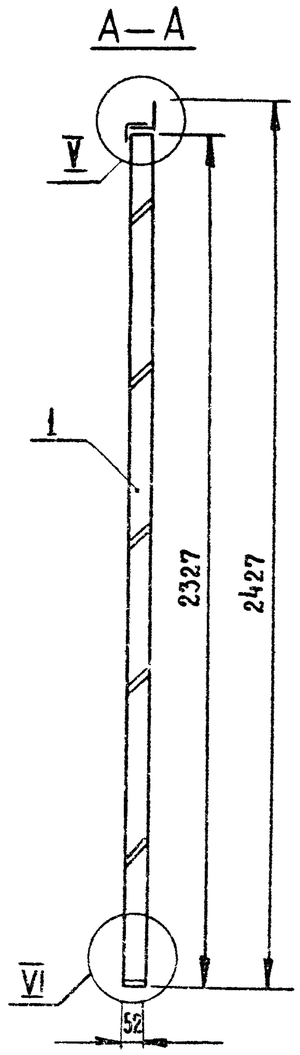

Дверное полотно ДП2.02.01.00.00 СБ

М 1:10

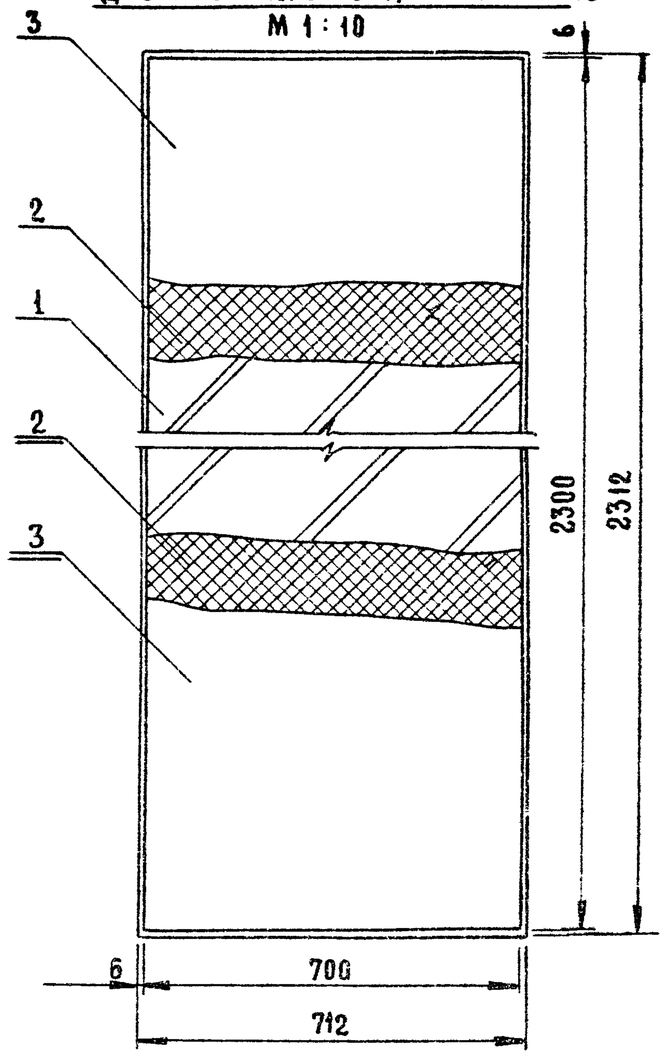

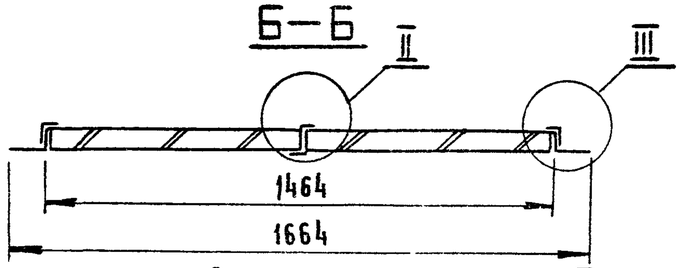

Выносные элементы II см. стр. 9
III - VI см. стр. 10

					ДП2.02.00.00.00 СБ		
Изм.	Лист	№ докум.	Подп.	Дата	Дверной блок Сборочный чертеж	Лит	Масса	Масштаб
Разраб.		Скачкова						1:15
Пров.		Симонов				Лист	Листов 1
Н. контр.		Коростелев				ЦНИИЭП торгово-бытовых зданий и туристских комплексов г. Москва	
Гл. арх. пр.		Бочарова					

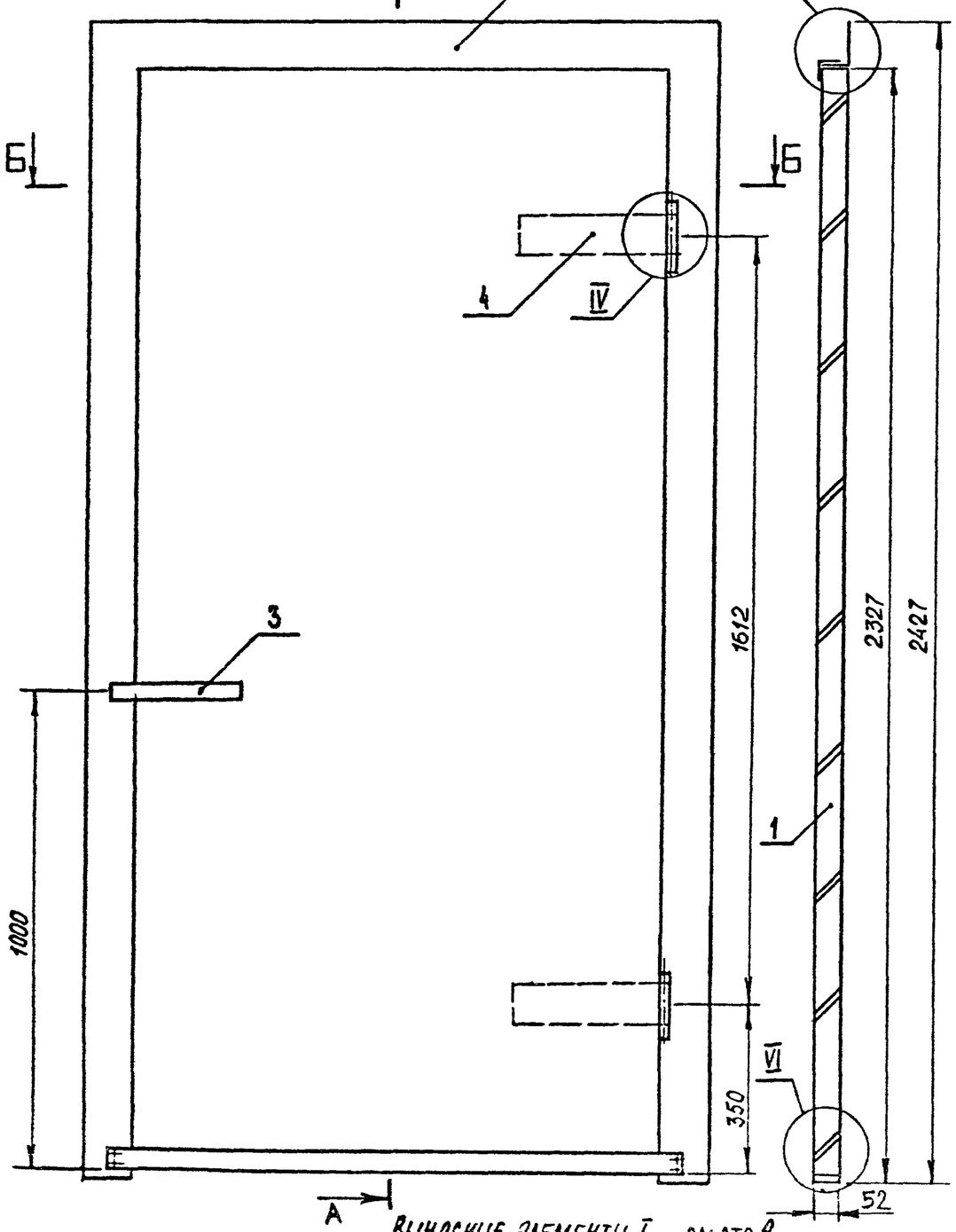

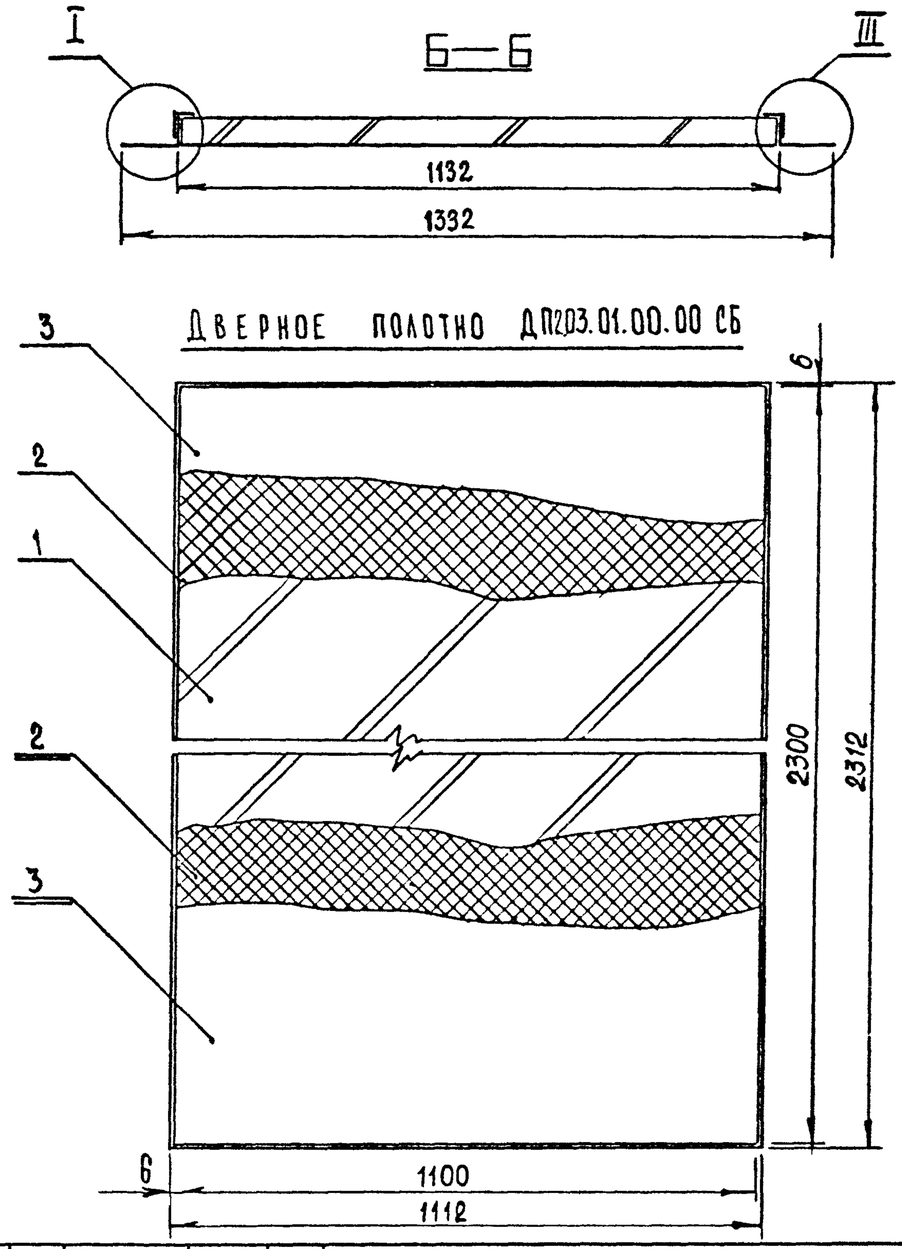

Выносные элементы I см.стр.9
III - VI см.стр.10

					ДП2.03 00.00.00 СБ			
Изм	Лист	№ докум	Подп	Дата	Дверной блок сборочный чертеж	Лит	Масса	Масштаб
Разраб		Скачкова						1:10
Пров		Симонов				Лист	Листов 1	
Н контр		Мосолев				ЦНИИЭП торгово-бытовых зданий и туристских комплексов г. Москва		
Гл арх пр		Бочарова						

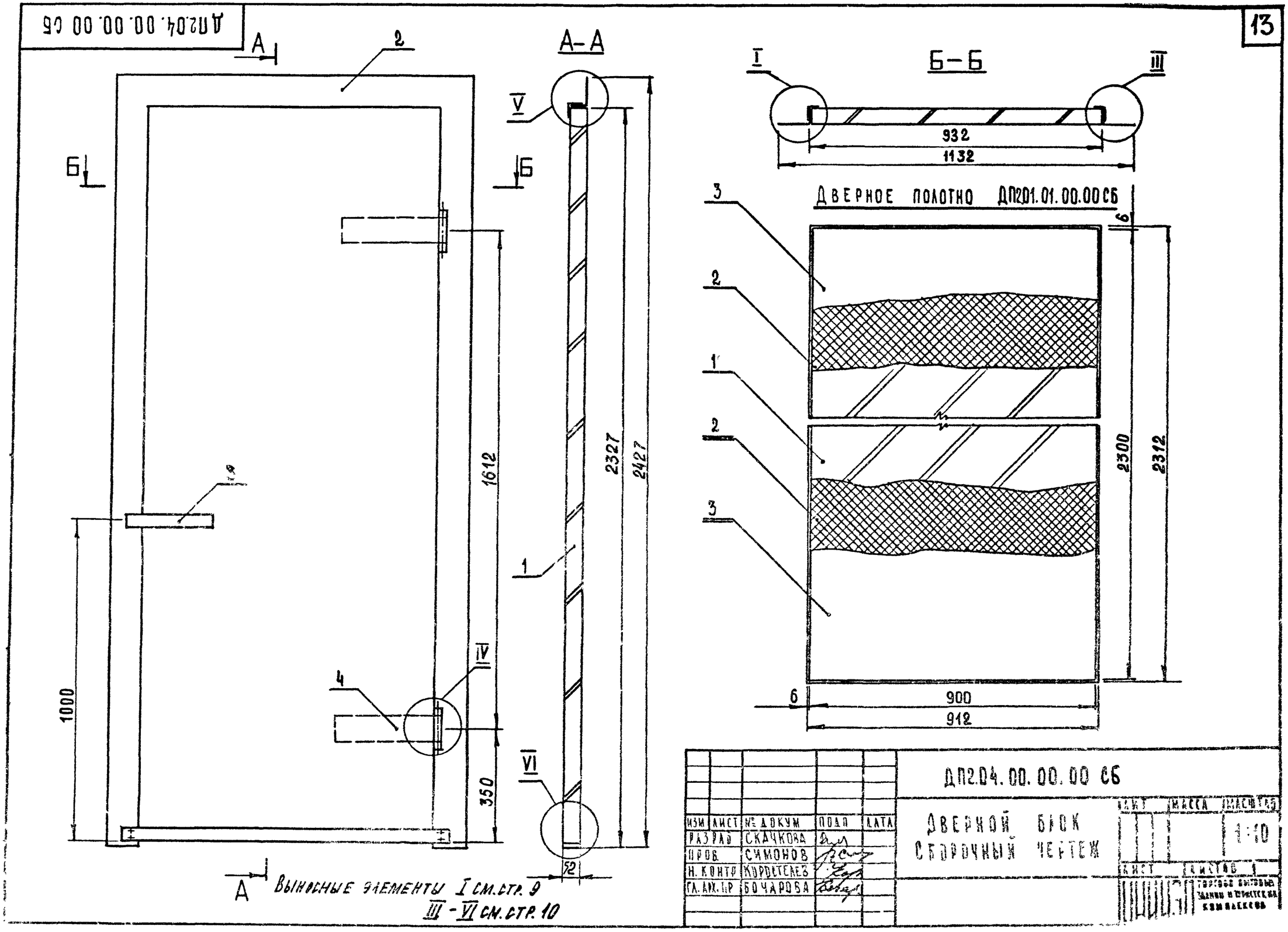

Изм	Лист	№ докум	Подп	Дата
Разраб		Скачкова		
Пров		Симонов		
Н. контр		Корольтелев		
Гл. арх. пр		Бочарова		

ДП2.04.00.00.00 СБ

Дверной блок
Сборочный чертеж

Лит	Масса	Масштаб
		1:10

Лист | Листов 1

Торговые бытовые здания и комплексы
Комплексов

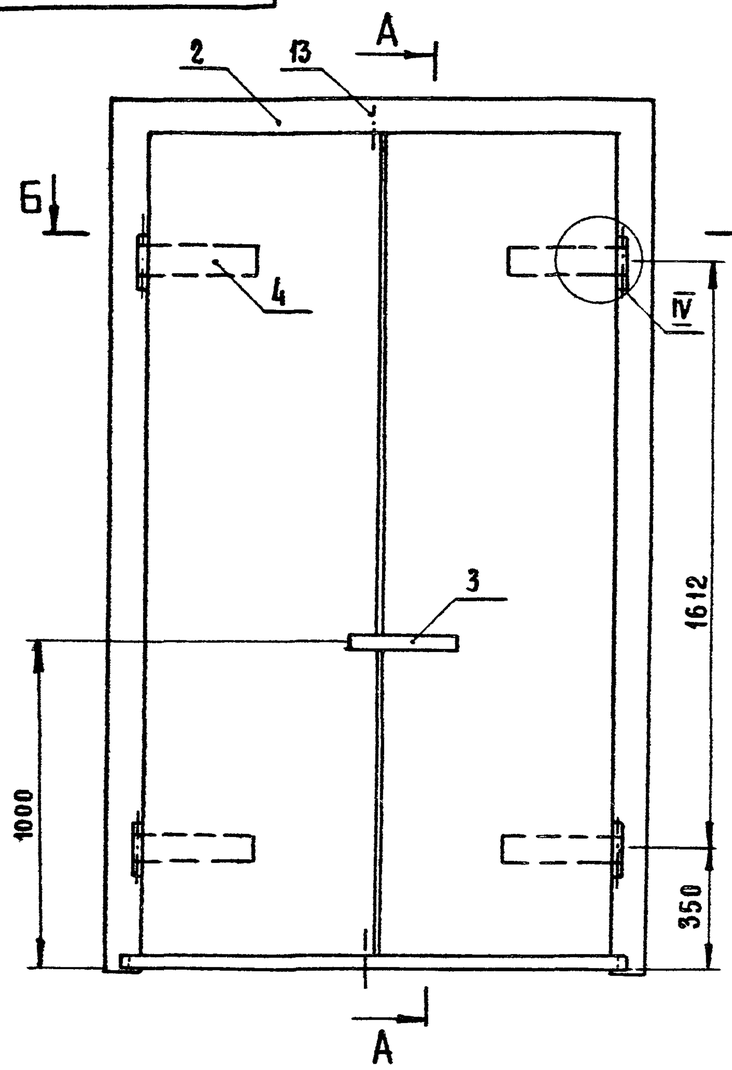

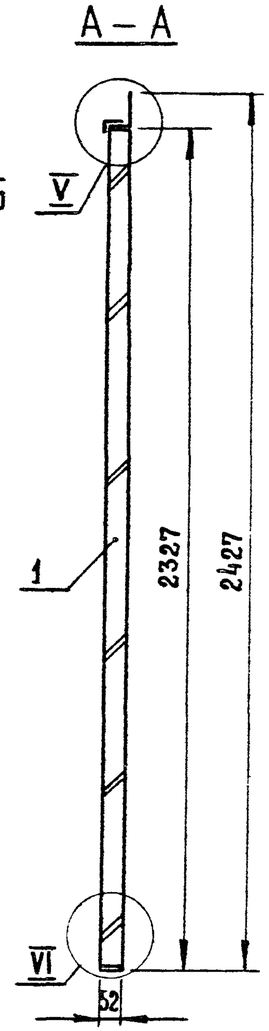

Дверное полотно ДП2.05.01.00.00 СБ

М 1 : 10

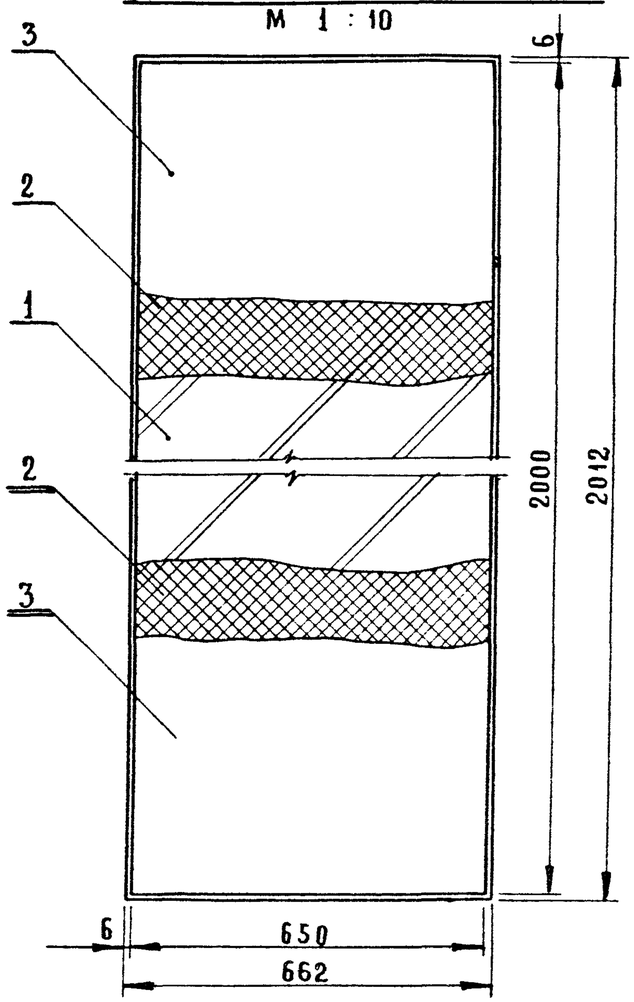

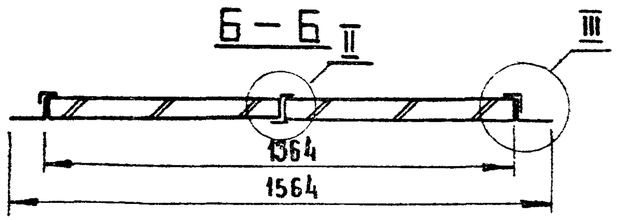

Выносные элементы II см. стр. 9

III – VI см. стр. 10

					ДП2.05.00.00.00 СБ			
ИЗМ	ЛИСТ	№ ДОКУМ.	ПОДП.	ДАТА	Дверной блок Сборочный чертеж	ЛИТ.	МАССА	МАСШТАБ
РАЗРАБ.		СКАЧКОВА						1:15
ПРОВ		СИМОНОВ				ЛИСТ	ЛИСТОВ 1	
Н. КОНТР.		КОРОСТЕЛЕВ				ЦНИИЭП торгово бытовых зданий и туристских комплексов г. Москва		
ГЛ. АРХ. ПР.		БОЧАРОВА						

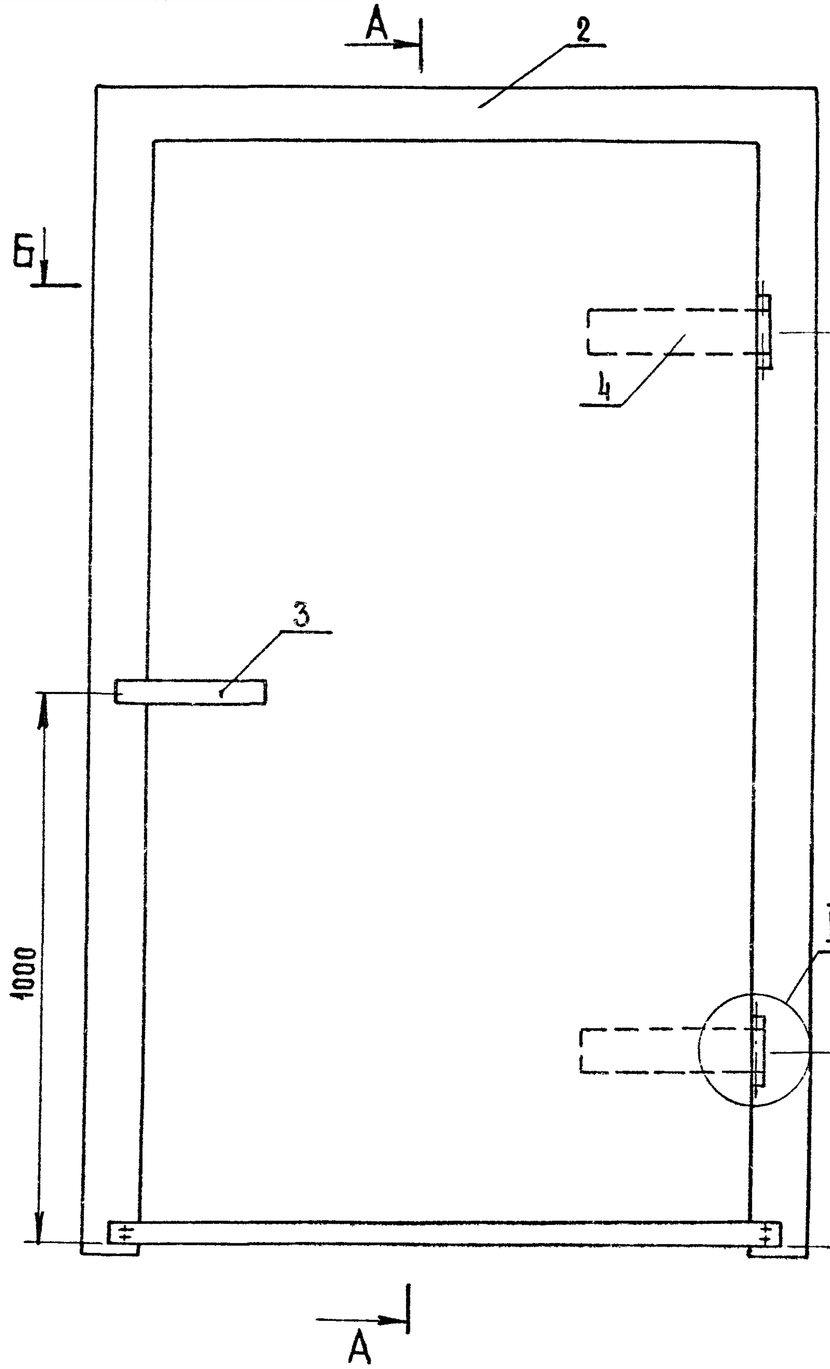

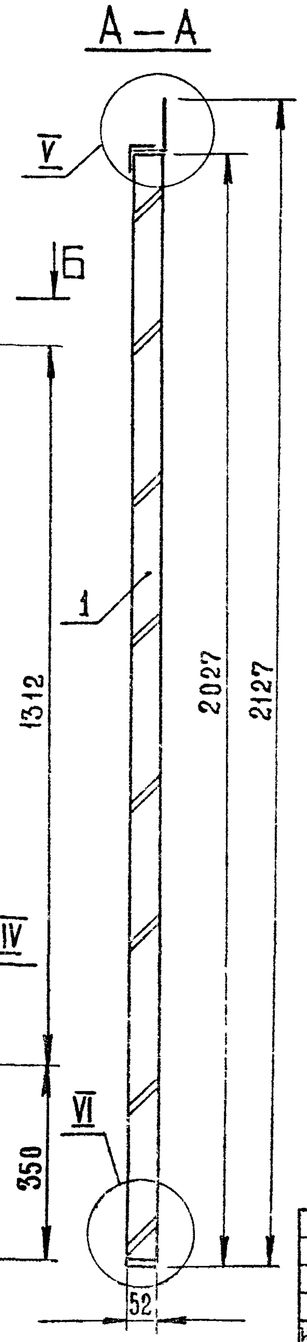

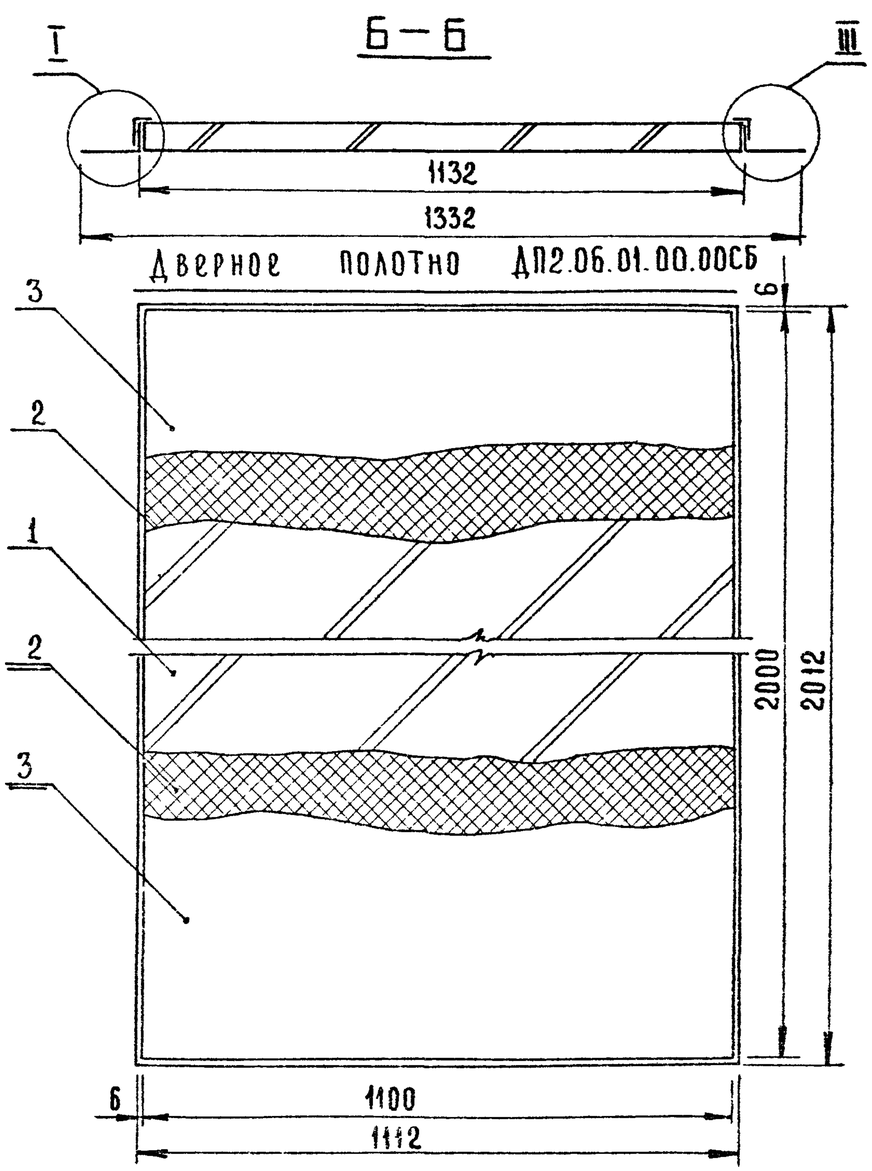

Выносные элементы I см.стр. 9
III - VI см.стр 10

					ДП206.00.00.00 СБ		
Изм	Лист	№ докум	Подп.	Дата	Дверной блок сборочный чертеж.	Лит.	Масса	Масштаб 1:10
Разраб		Скачкова				Лист	Листов 1
Пров		Симонов				ЦНИИЭП торгово бытовых зданий и туристских комплексов г Москва	
Н контр		Коростелев					
Гл арх пр.		Бочарова					

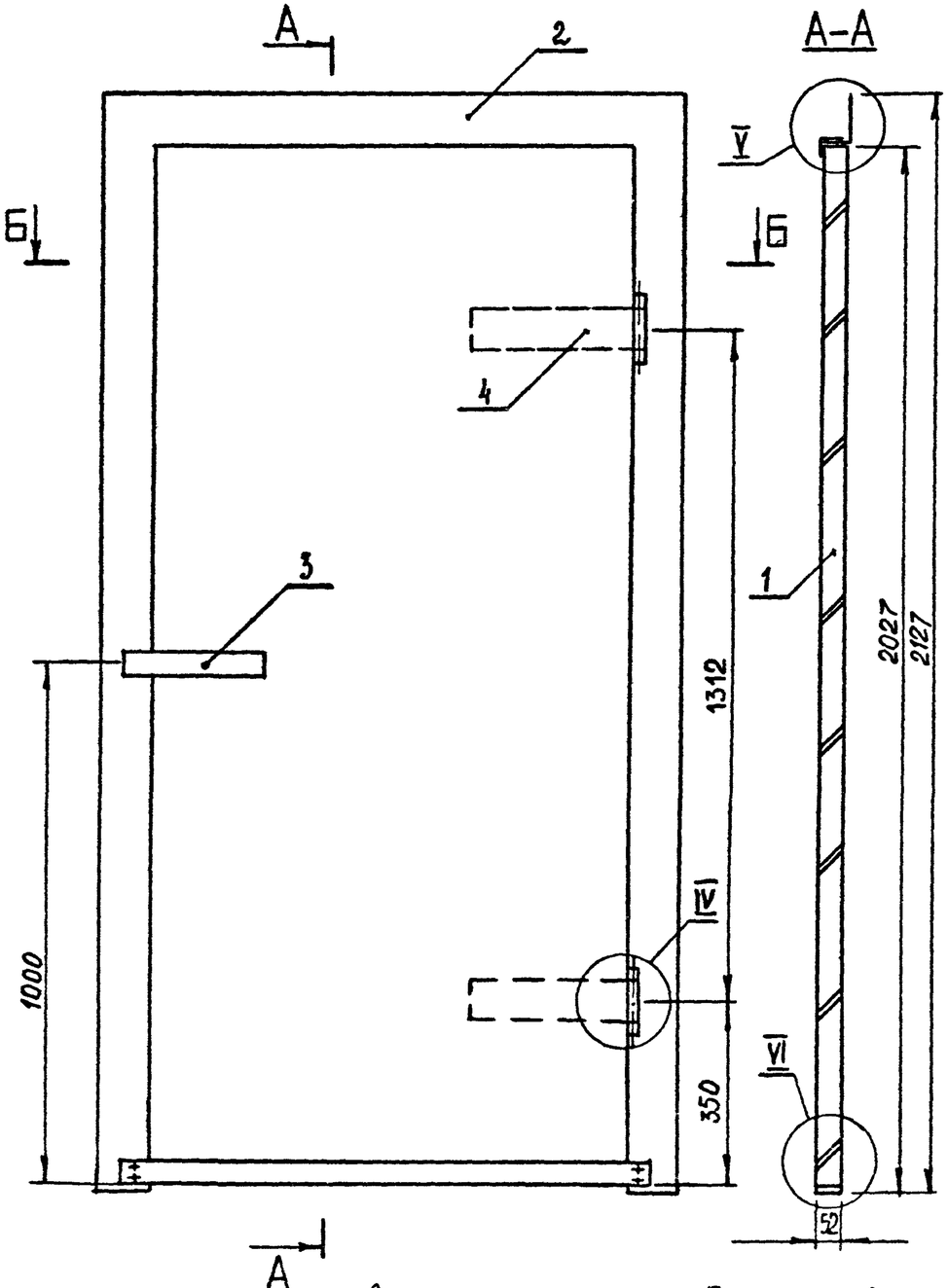

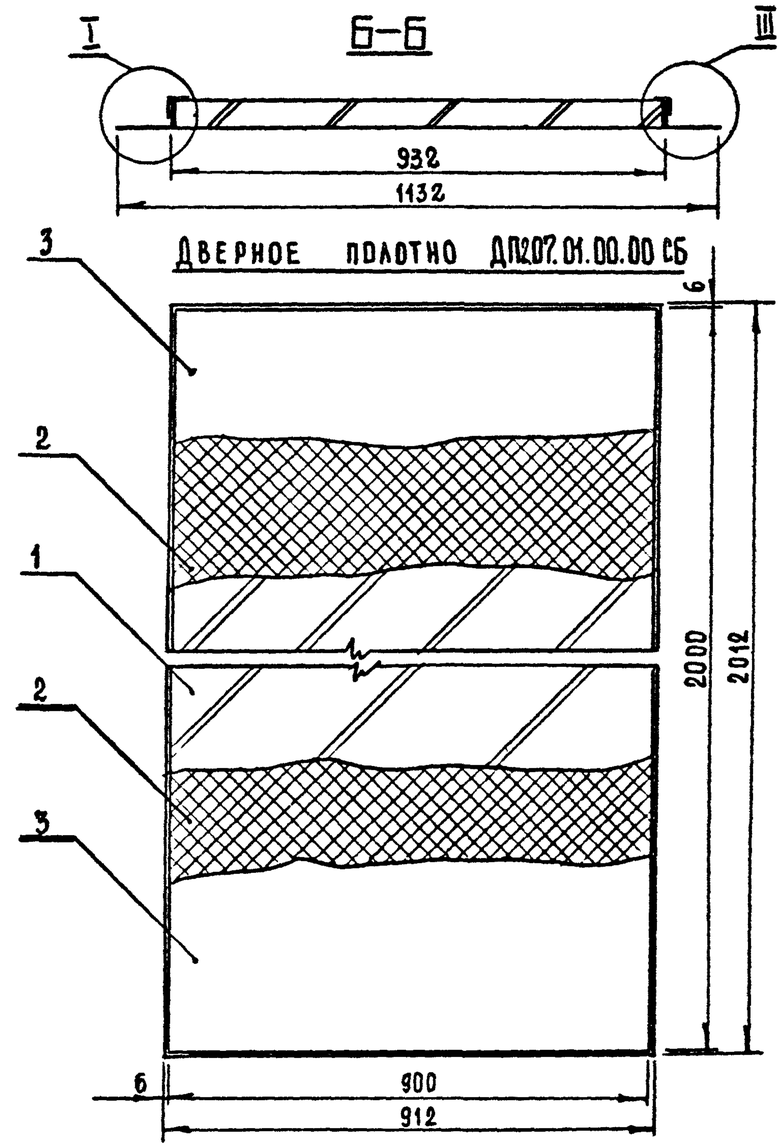

Выносные элементы I см. стр. 9
III - VI см. стр. 10

					ДП2.07. 00.00.00 СБ		
ИЗМ	ЛИСТ	№ ДОКУМ	ПОДП	ДАТА	Дверной блок. Сборочный чертеж	ЛИТ.	МАССА	МАСШТАБ
РАЗРАБ		СКАЧКОВА						1:10
ПРОВ		СИМОНОВ				ЛИСТ	ЛИСТОВ 1
Н. КОНТР		КОРОСТЕЛЕВ				ЦНИИЭП торговых бытовых зданий и туристских комплексов г. Москва	
ГЛ. АРХ. ПР		БОЧАРОВА					

Д П2.08.00.00.00 СБ

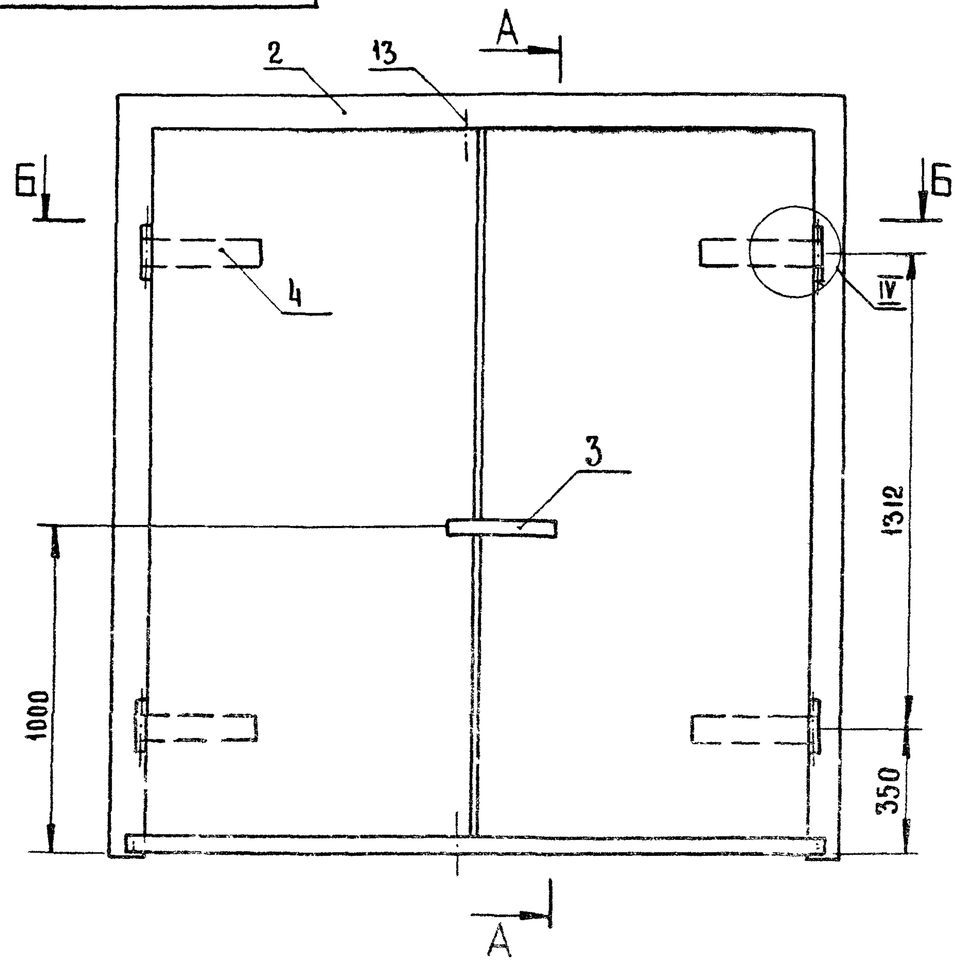

А – А

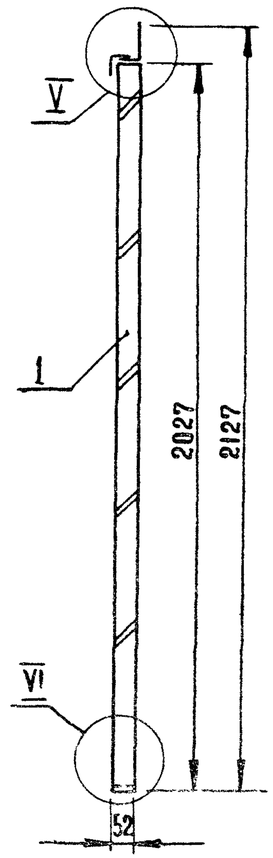

Дверное полотно ДП2.07.01.00.00 СБ

М 1:10

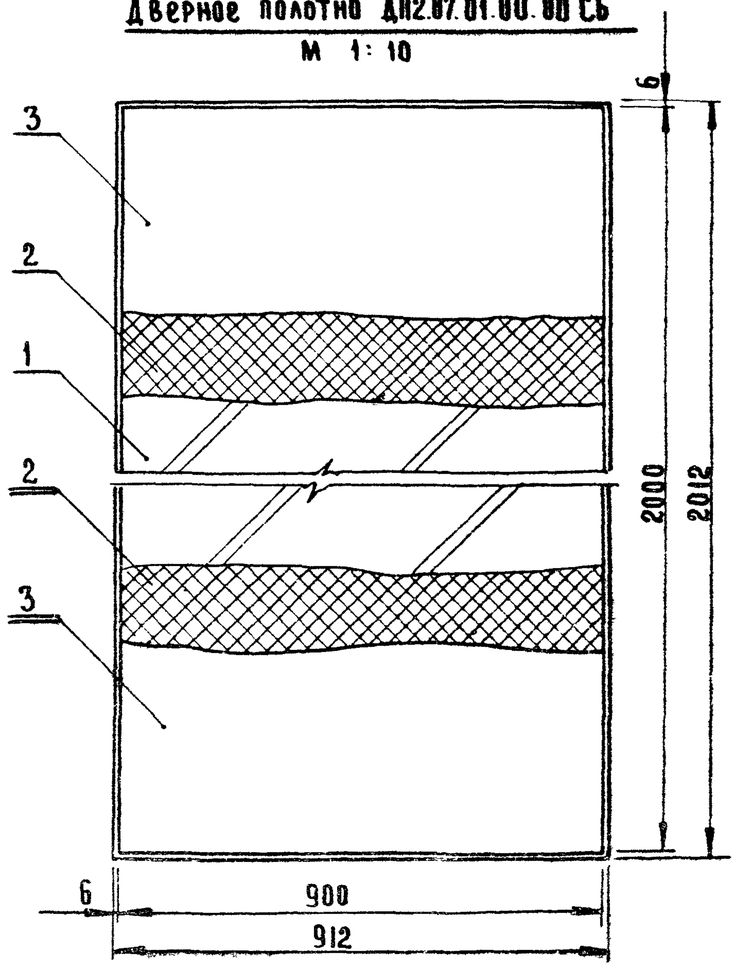

Б – Б

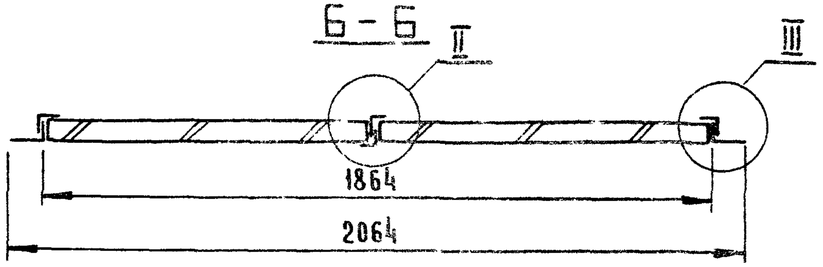

Выносные элементы II см. стр. 9

III – VI см. стр. 10

					ДП2.08.00.00.00 СБ			
Изм	Лист	№ докум	Подп.	Дата	Дверной блок Сборочный чертеж	Лит.	Масса	Масштаб
Разраб		Скачкова						1:15
Пров		Симонов				Лист	Листов 2	
Н контр		Коростелев				ЦНИИЭП торгово-бытовых зданий и туристских комплексов г. Москва		
Гл арх пр		Бочарова						

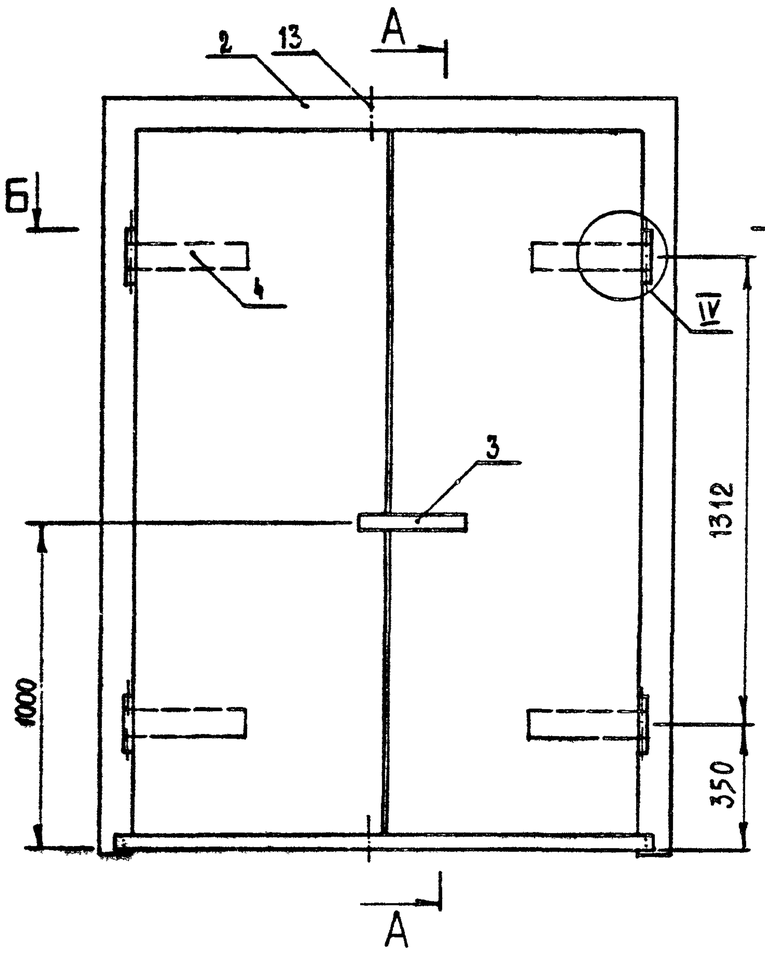

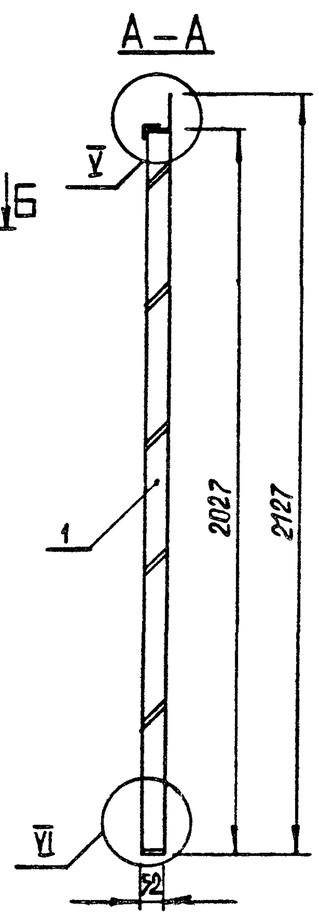

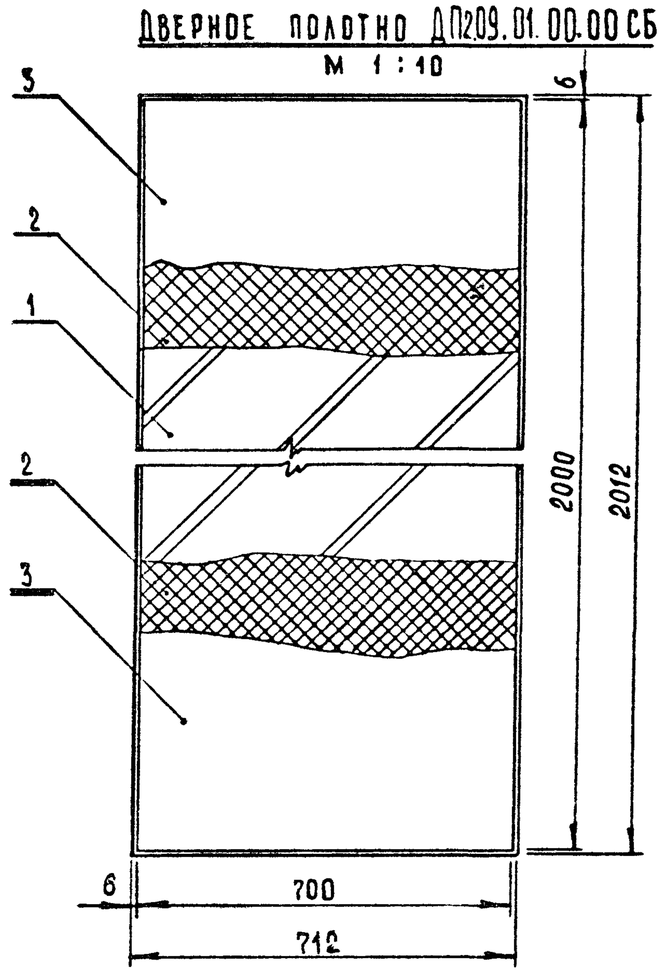

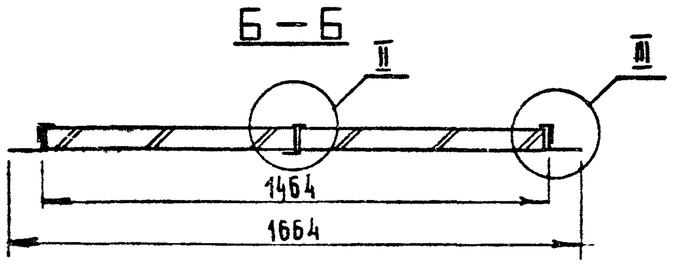

Выносные элементы: II см. стр. 9
III - VI см. стр. 10

					Д П2.09. 00.00.00 СБ			
ИЗМ	ЛИСТ	№ ДОКУМ	ПОДП	ДАТА	ДВЕРНОЙ БЛОК СБОРОЧНОЙ ЧЕРТЕЖ	ЛИТ	МАССА	МАСШТАБ 1:15
РАЗРАБ		СКАЧКОВА						
ПРОВ		СИМОНОВ				ЛИСТ	ЛИСТОВ 1	
Н КОНТР		КОРОСТЕЛЕВ				ЦНИИЭП торговых зданий и туристских комплексов г. Москва		
ГЛ.АРХ.ПР		БОЧАРОВА						

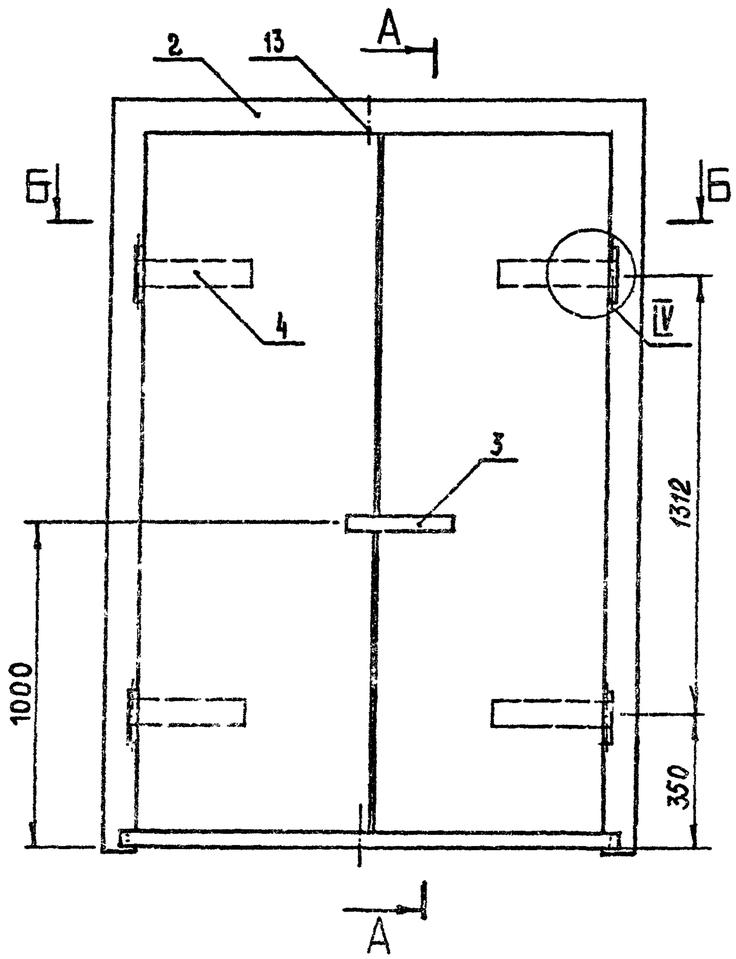

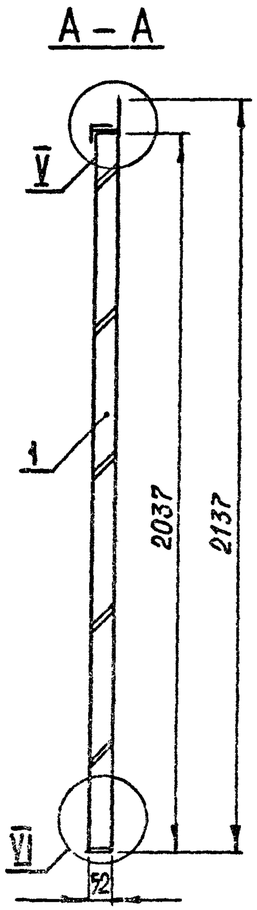

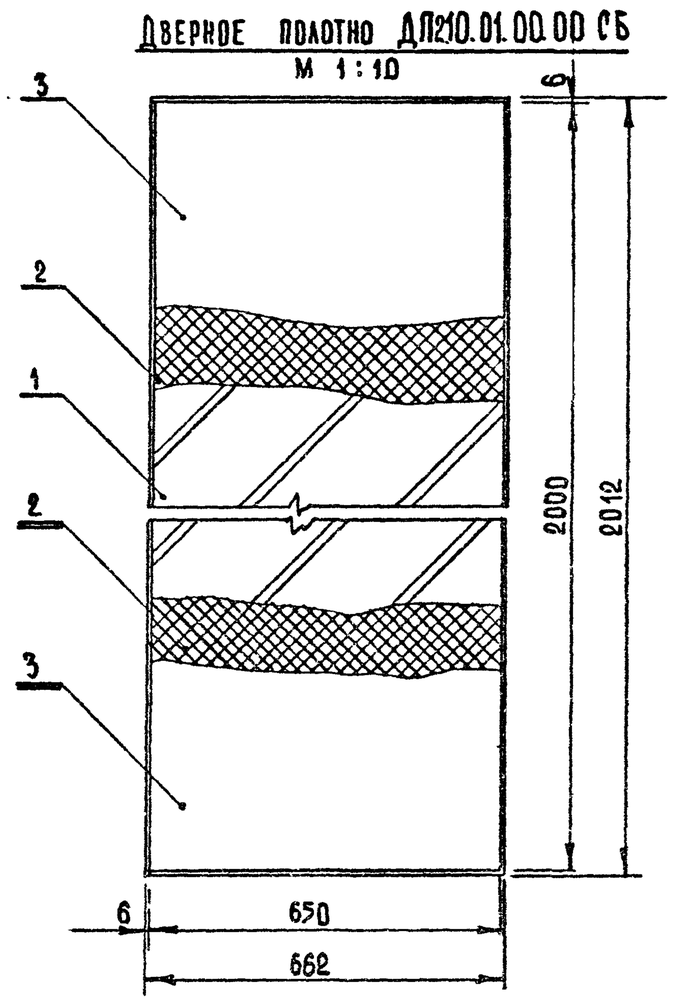

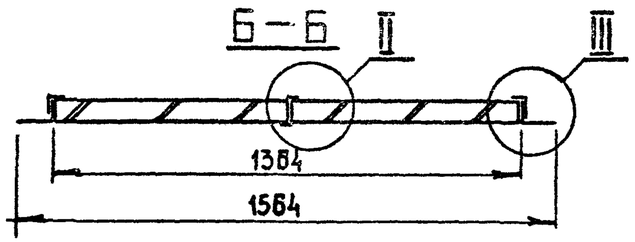

Выносные элементы II см. стр. 9
III - VI см. стр. 10

					Д П210. 00.00.00 СБ			
Изм	Лист	№ докум	Подп	Дата	Дверной блок Сборочный чертеж	Лит	Масса	Масштаб 1:15
Разраб		Скачкова						
Пров		Симонов				Лист	Листов 1	
Н. контр		Коростелев				ЦНИИЭП		
Гл. арх. пр.		Бочарова						

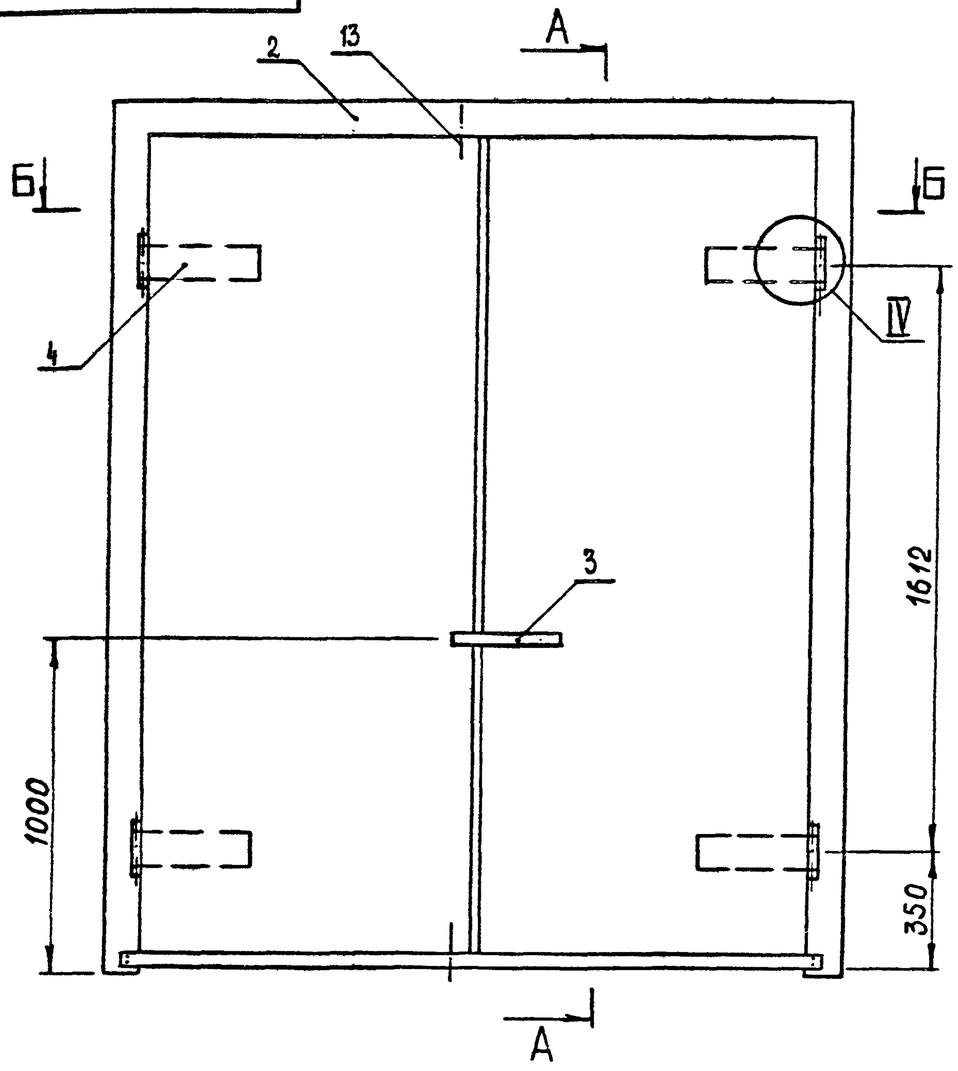

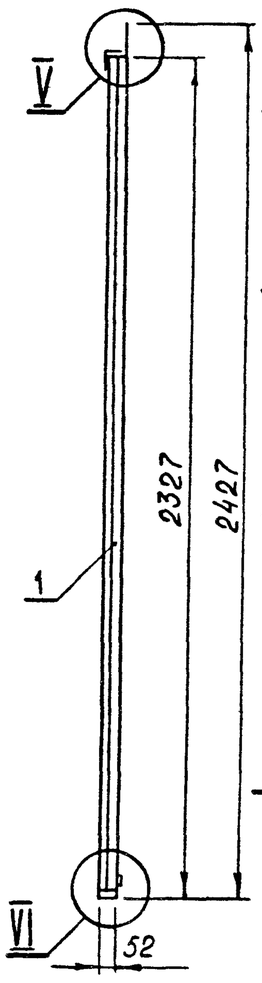

Дверное полотно ДП211.01.00.00 СБ

М 1 : 10

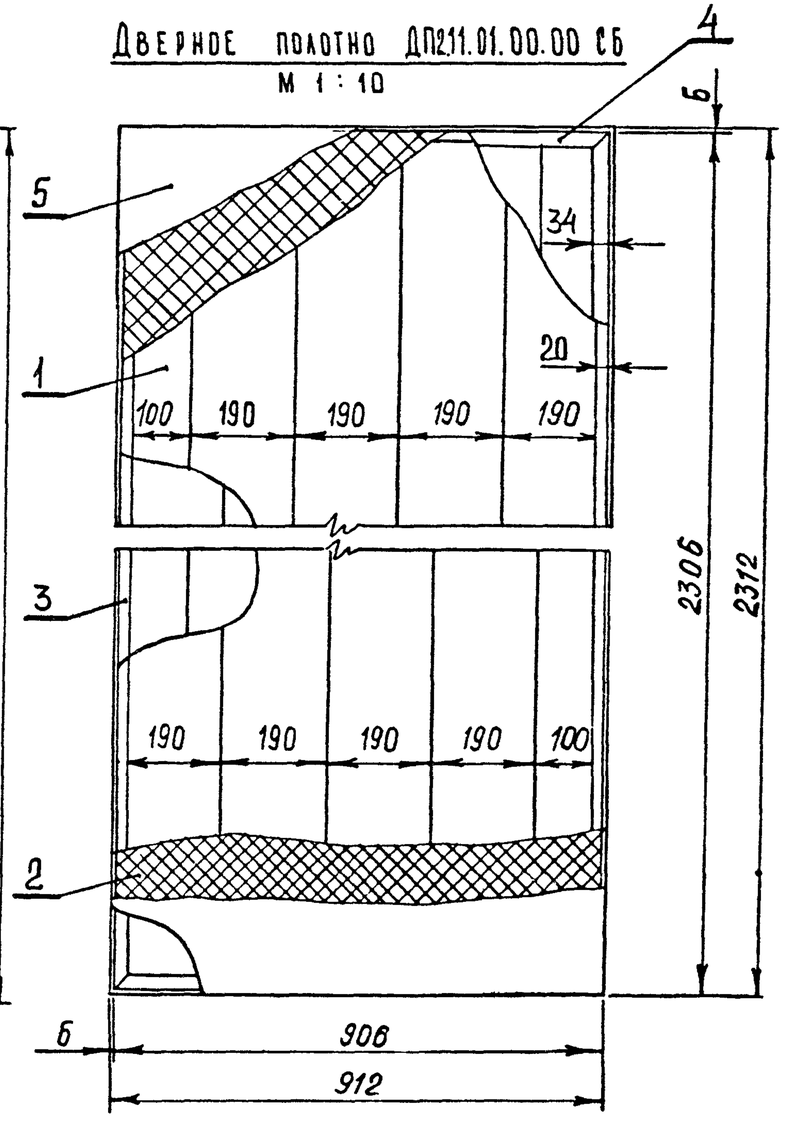

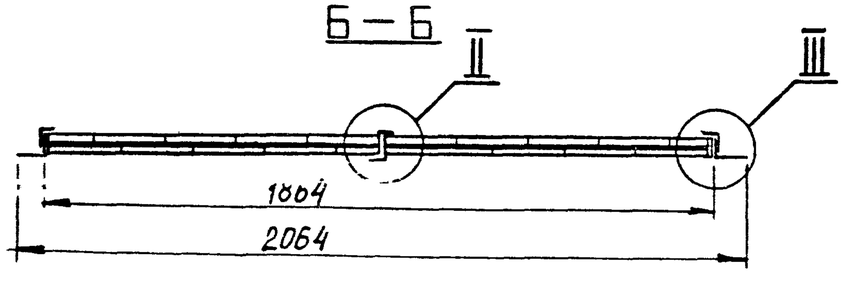

Выносные элементы II см. стр. 9
III - VI см. стр. 10.

ИЗМ	ЛИСТ	№ ДОКУМ	ПОДП	ДАТА	ДП2.11.00.00.00 СБ		
РАЗРАБ.		СКАЧКОВА			Дверной блок Сборочный чертеж	ЛИТ	МАССА	МАСШТАБ 1:15
ПРОВ.		СИМОНОВ				ЛИСТ	ЛИСТОВ 1	
Н КОНТР		КОРОСТЕЛЕВ				ЦНИИЭП торгово-бытовых зданий и туристских комплексов г. Москва		
ГА АРХ ПР		БОЧАРОВА						

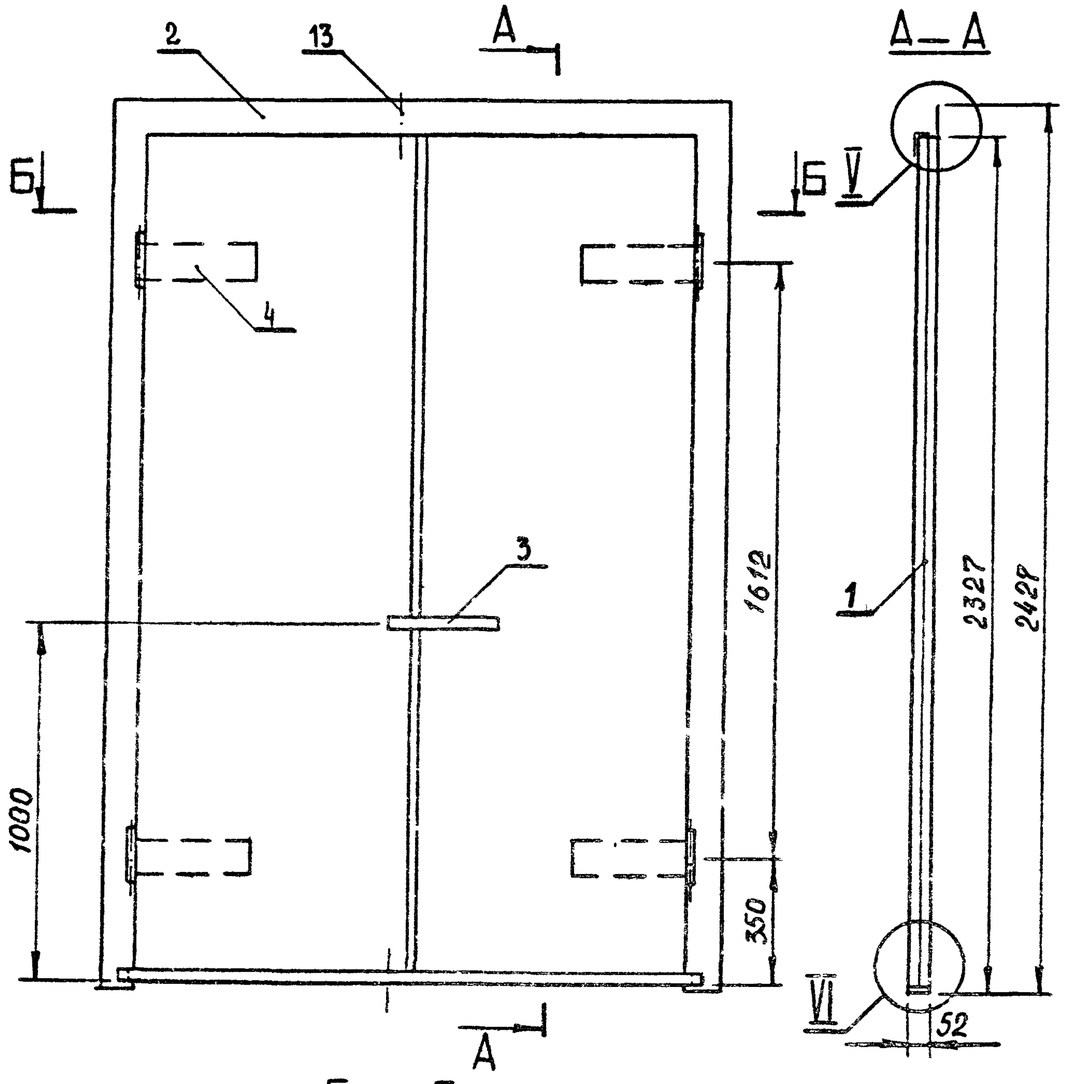

Дверное полотно ДП212.01.00.00 СБ

М 1:10

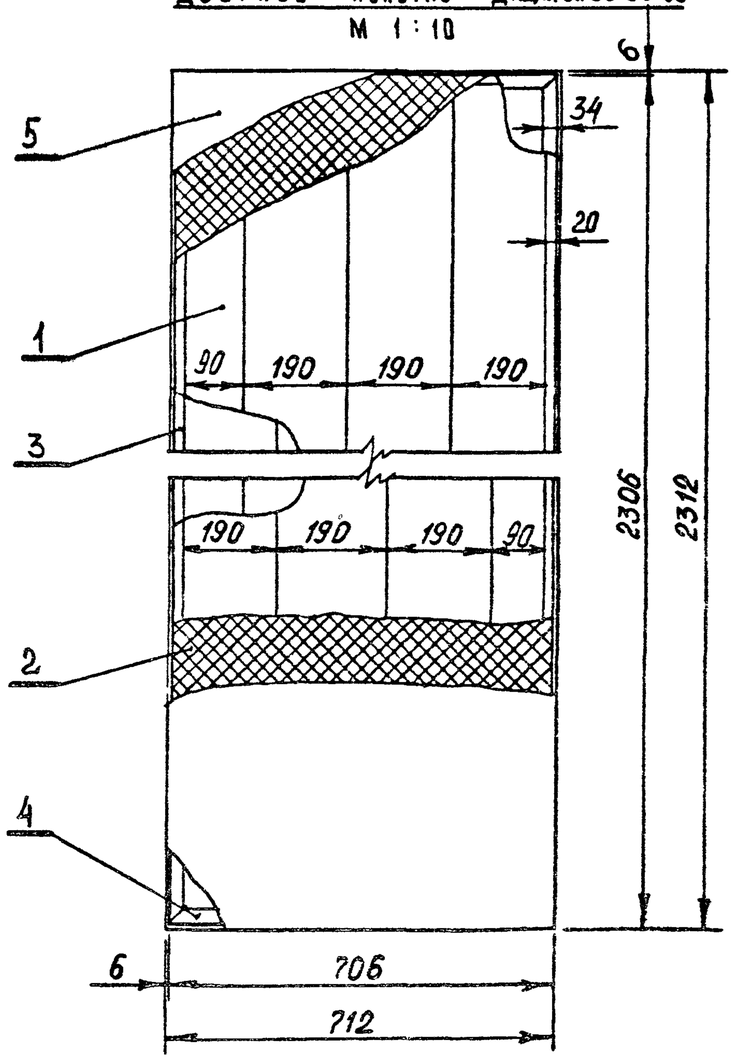

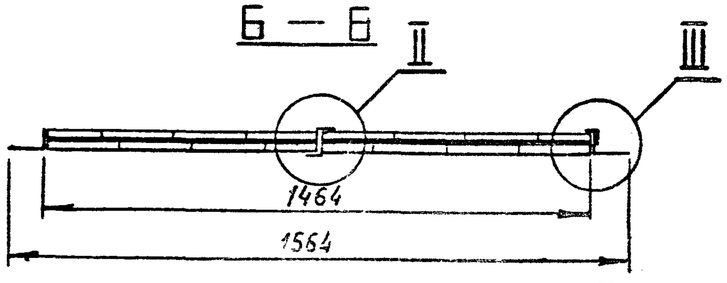

Выносные элементы II см. стр. 9

III - VI см. стр. 10

					ДП212. 00. 00. 00 СБ			
ИЗМ	ЛИСТ	№ ДОКУМ	ПОДП	ДАТА	Дверной блок Сборочный чертеж	Лит.	Масса	Масштаб
РАЗРАБ		СКОЧКОВА						
ПРОВ.		СИМОНОВ				Лист	Листов 1	
Н КОНТР		КОРОСТЕЛЕВ				ЦНИИЭП торгово-бытовых зданий и туристских комплексов г. Москва		
ГЛ АРХ ПР		БОЧАРОВА						

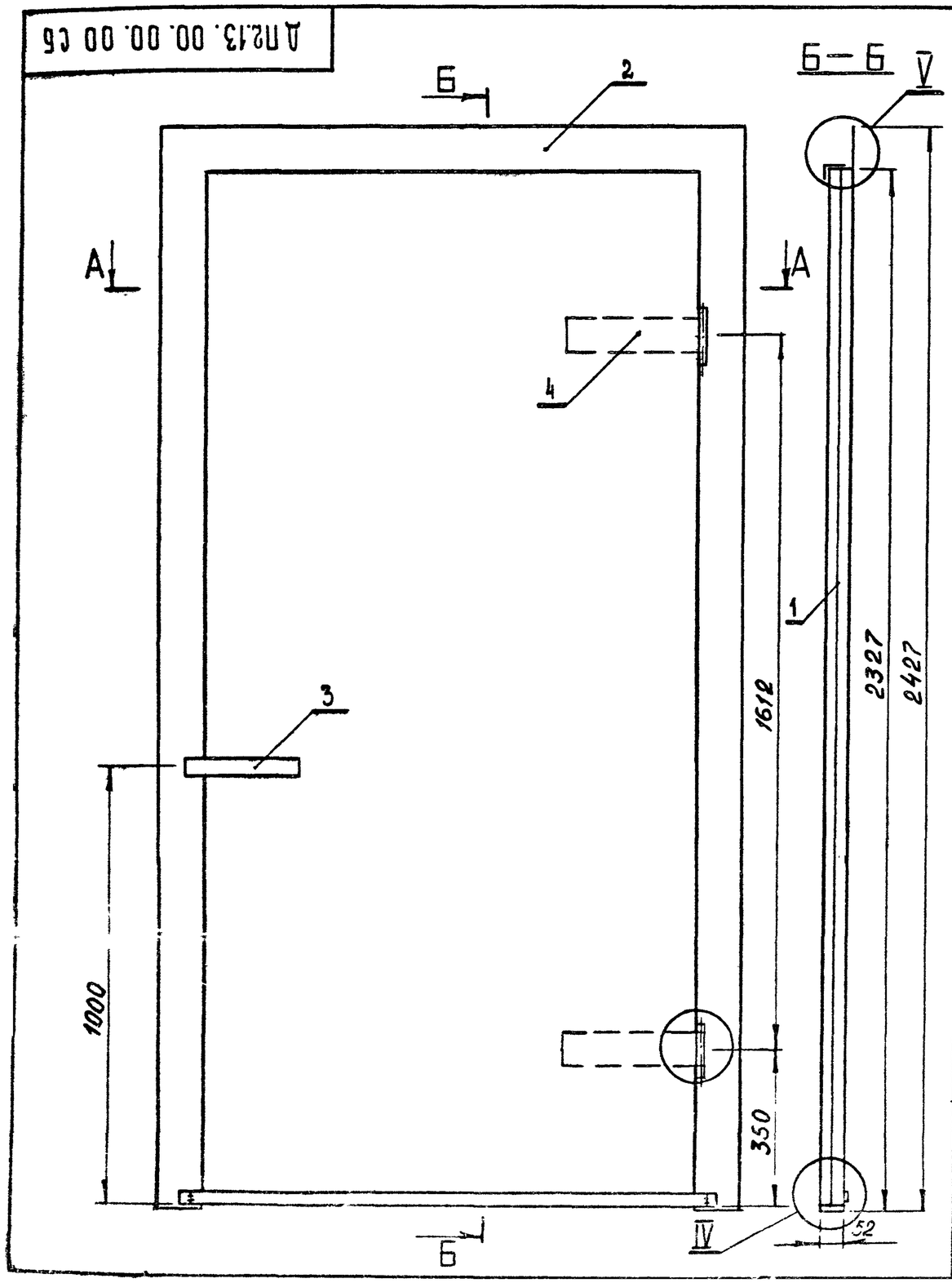

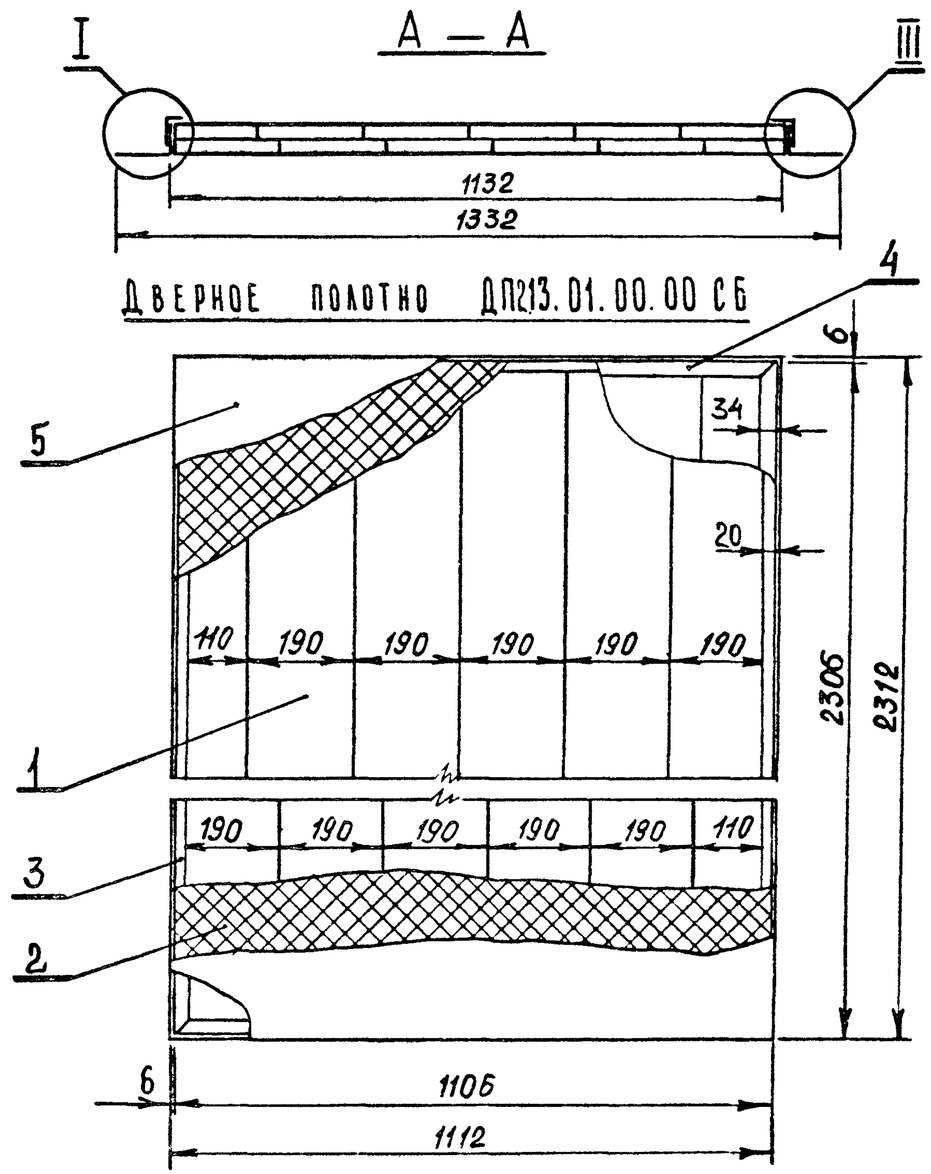

Выносные элементы I см.стр 9, III - VI см. стр. 10.

					ДП2.13.00.00.00 СБ			
Изм	Лист	№ докум	Подп	Дата	Дверной блок Сборочный чертеж	Лит	Масса	Масштаб 1:10
Разраб		Скачкова						
Пров.		Ястапова				Лист	Листов 4	
Н контр		Коростелев				ЦНИИЭП торгово-бытовых зданий и туристских комплексов г. Москва		
Гл арх пр		Бочарова						

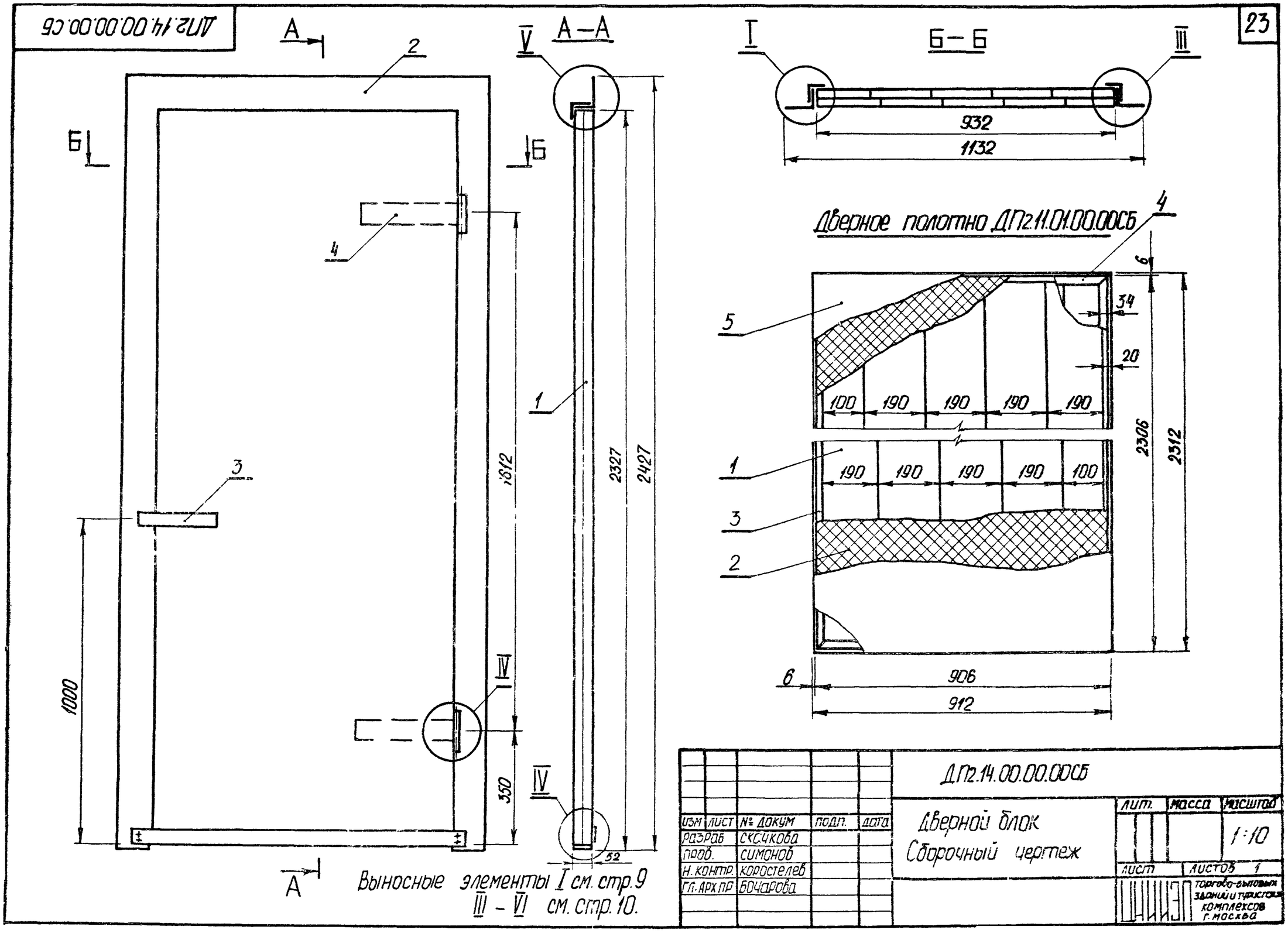
А
2
Б
Б
4
3
1000
1612
350
А
V
А–А
1
2327
2427
IV
IV
52
I
Б–Б
III
932
1132
Дверное полотно ДП2.11.01.00.00СБ
4
6
34
20
5
100
190
190
190
190
1
190
190
190
190
100
3
2
2306
2312
6
906
912
ДП2.14.00.00.00СБ
Дверной блок
Сборочный чертеж
Лит.
Масса
Масштаб
1:10
Лист
Листов 1
ЦНИИЭП торгово-бытовых зданий и туристских комплексов г. Москва
Изм
Лист
№ докум
Подп.
Дата
разраб
Скскикова
пров.
Симонов
Н. контр.
Коростелев
Гл. арх. пр
Бочарова
Выносные элементы I см. стр.9
III – VI см. стр.10.

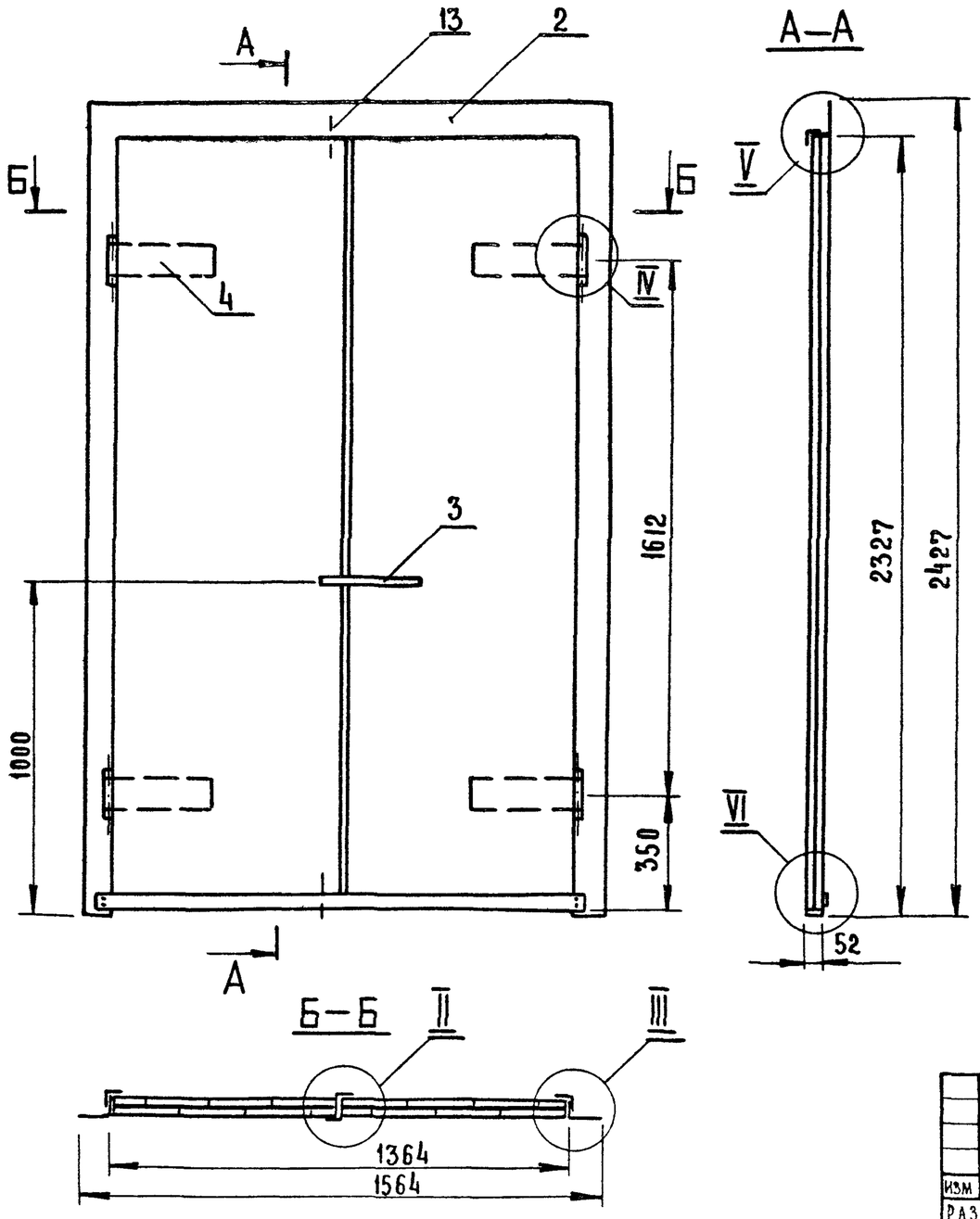

Дверное полотно ДП2.15.01.00.00СБ

М 1:10

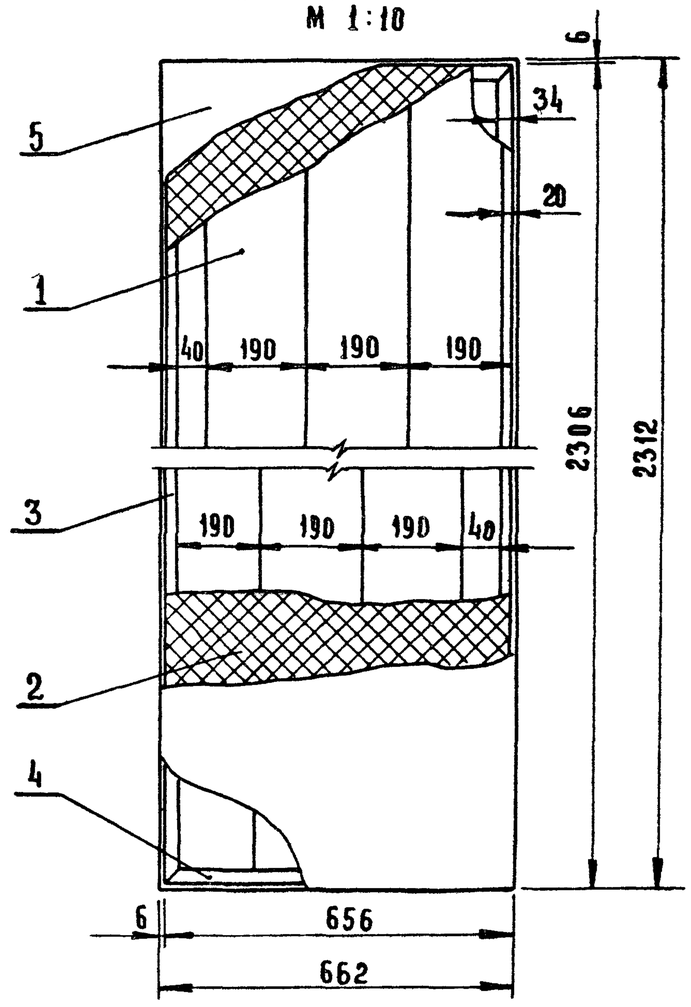

Выносные элементы II см. стр 9
III – VI см стр. 10

					ДП2.15.00.00.00 СБ		
Изм	Лист	№ докум	Подп	Дата	Дверной блок Сборочный чертеж	Лит. / Масса	Масштаб 1:15
Разраб		Скачкова				Лист	Листов 1
Пров		Симонов				ЦНИИЭП торгово-бытовых зданий и туристских комплексов г. Москва	
Н контр		Коростелев					
Гл арх пр		Бочарова					

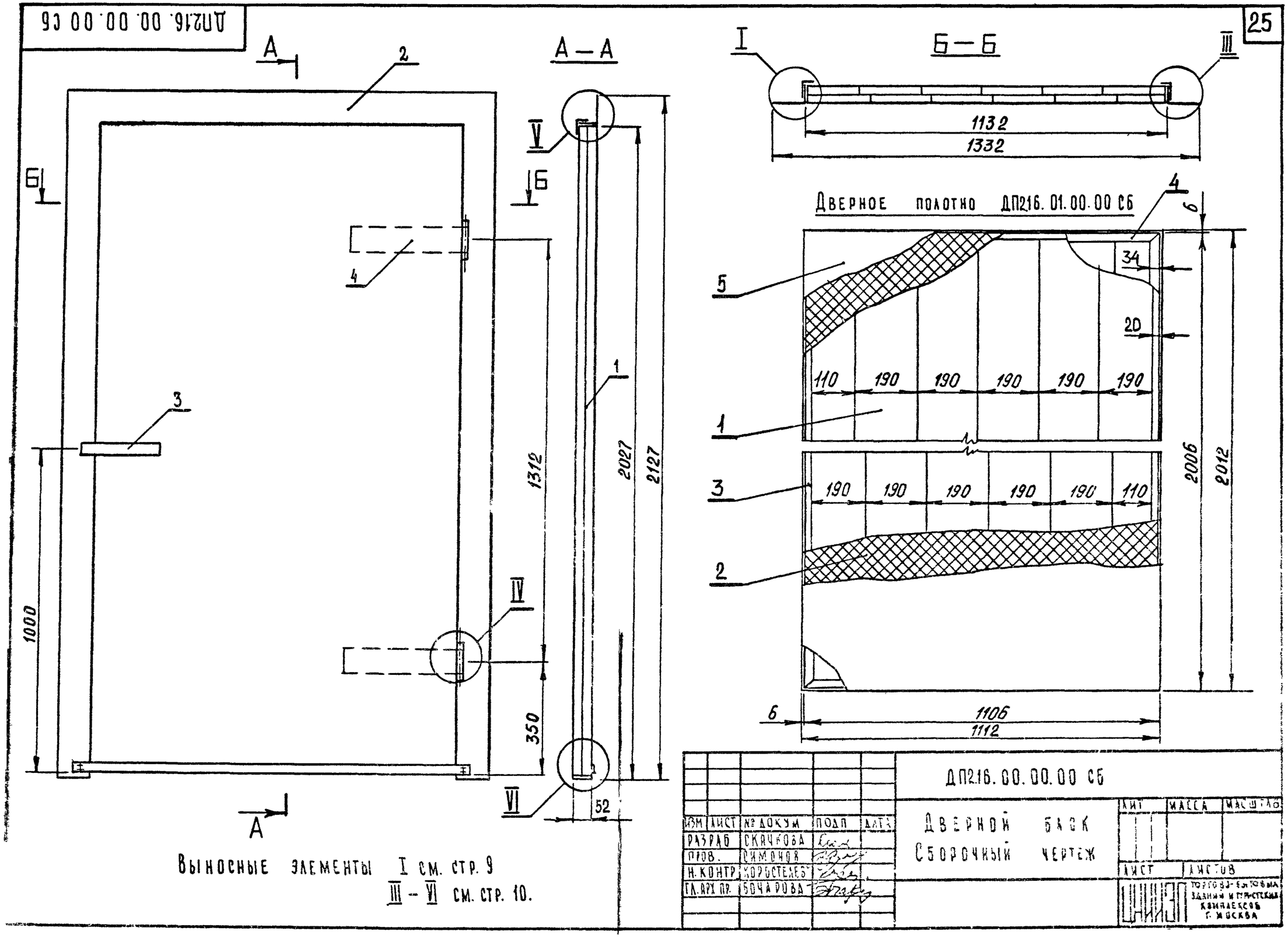

Выносные элементы I см. стр. 9
III – VI см. стр. 10.

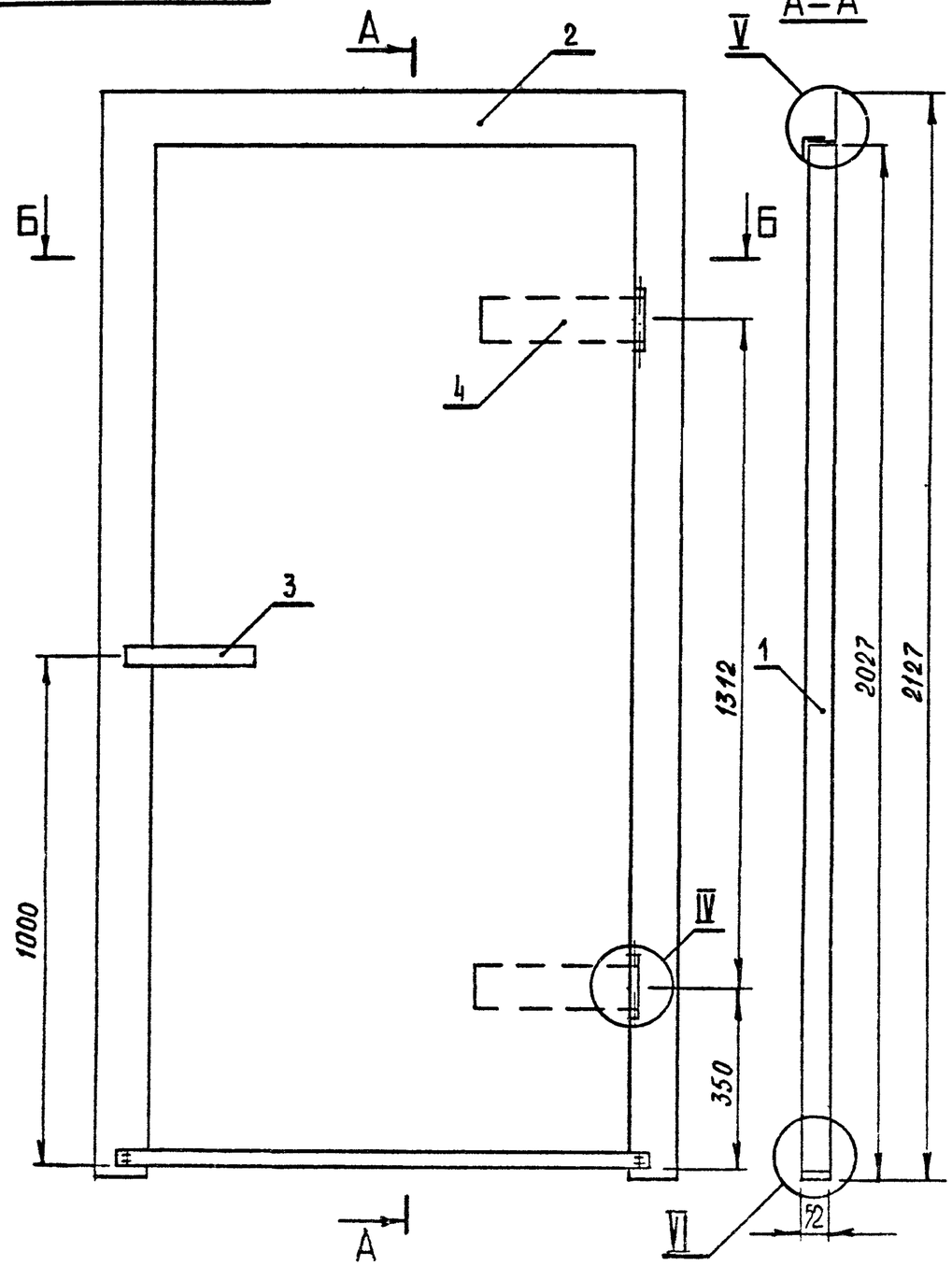

А–А

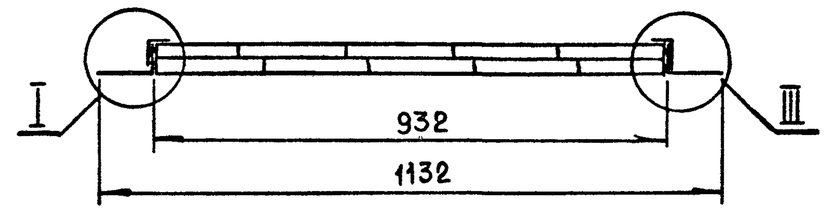

Б–Б

Дверное полотно ДП217.01.00.00 СБ

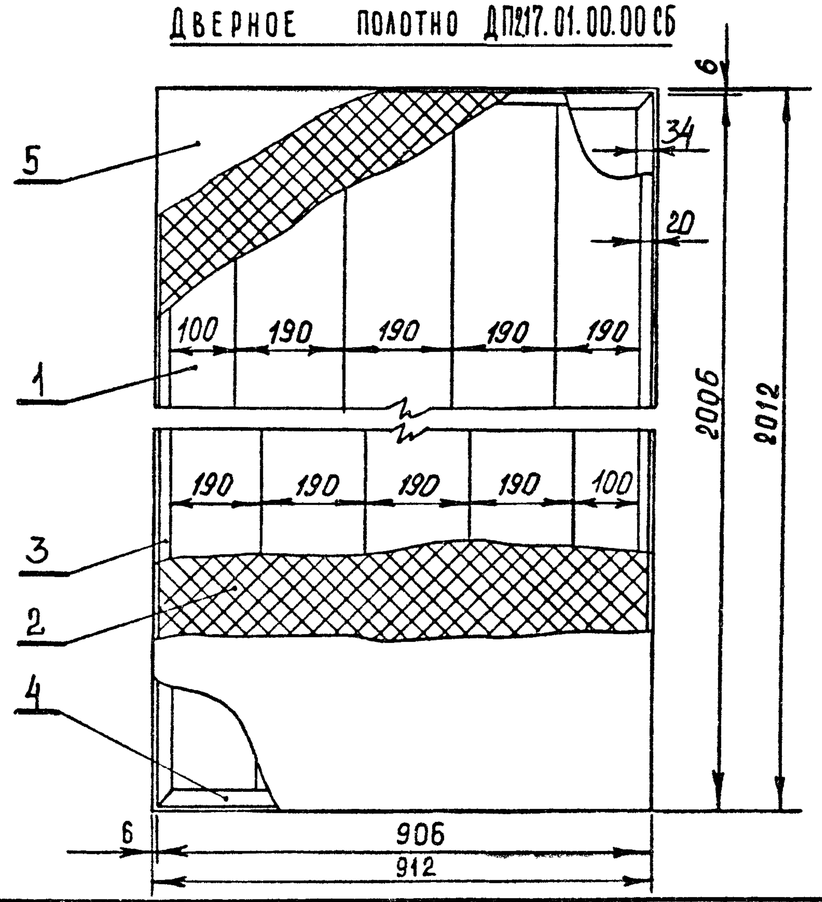

Выносные элементы I см. стр 9
III – VI см стр 10

Изм	Лист	№ докум	Подп	Дата	ДП217.00.00.00 СБ		
Разраб		Скачкова			Дверной блок Сборочный чертеж	Лит	Масса	Масштаб 1:10
Пров		Симонов				Лист	Листов 1
Н контр		Корстелев					
Гл арх пр		Бочкарева				ЦНИИЭП торгово-бытовых зданий и туристских комплексов г. Москва	

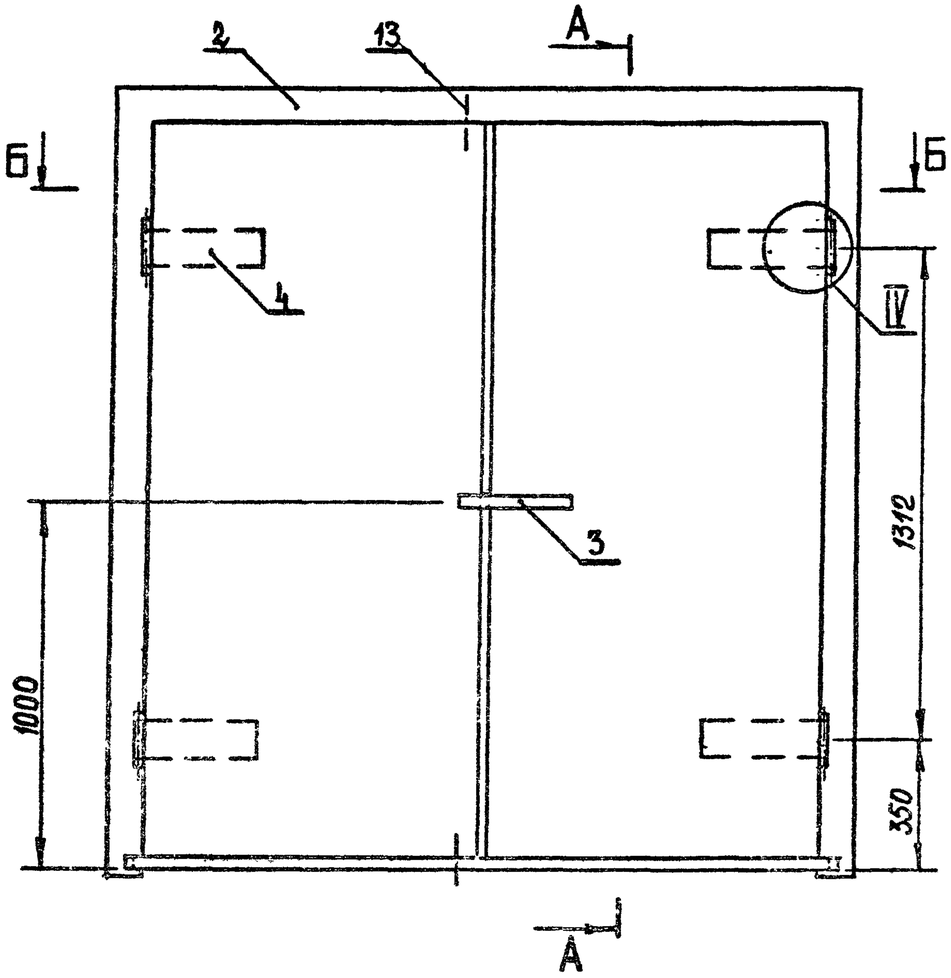

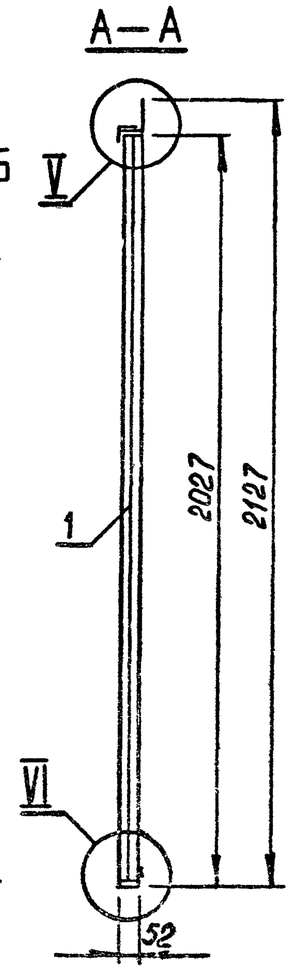

Дверное полотно ДП217.01.00.00 СБ

М 1:10

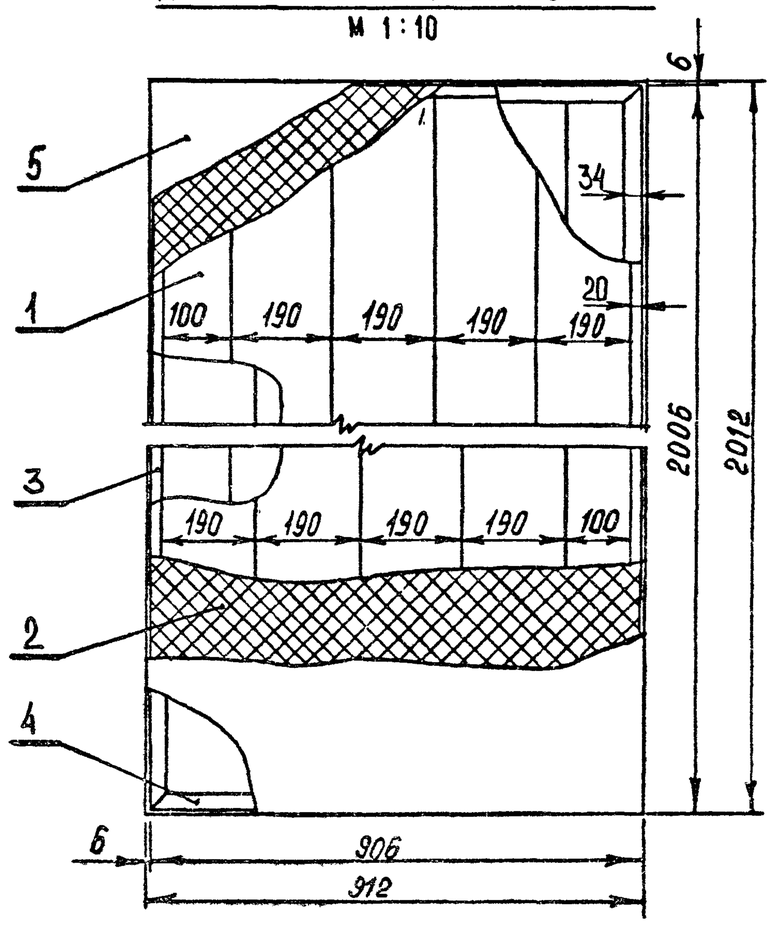

Б—Б

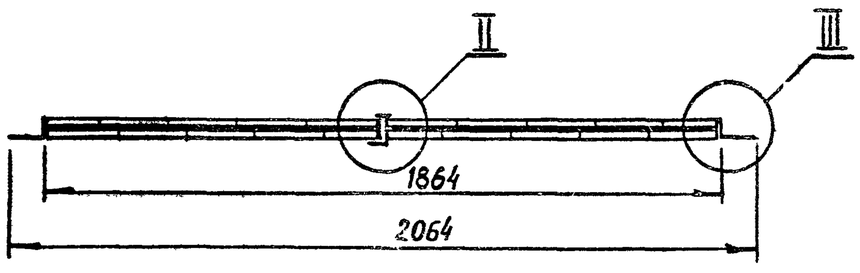

Выносные элементы II см. стр. 9
III – VI см. стр. 10.

					ДП218.00.00.00 СБ		
Изм	Лист	№ докум	Подп.	Дата	Дверной блок сборочный чертеж	Лит	Масса	Масштаб 1:15
Разраб.		Скачкова						
Пров.		Симонов				Лист	Листов 1
Н. контр.		Коростелев				ЦНИИЭП торгово-выставочных зданий и туристских комплексов г. Москва	
Гл. арх. пр.		Бочарова					

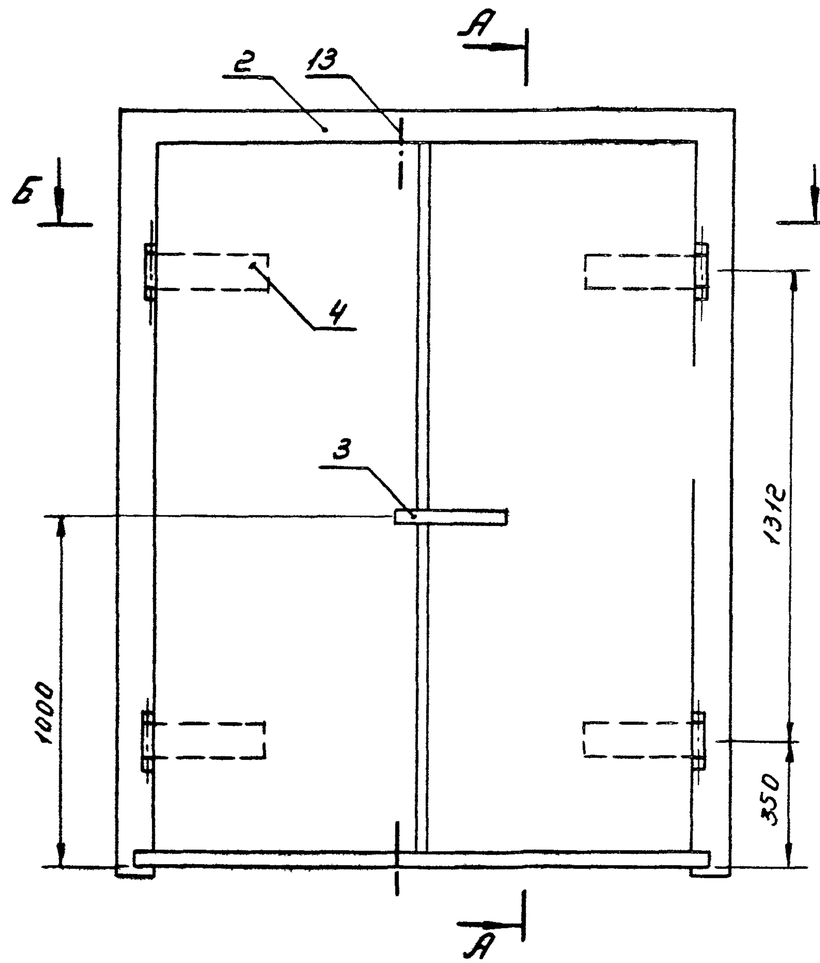

А-А

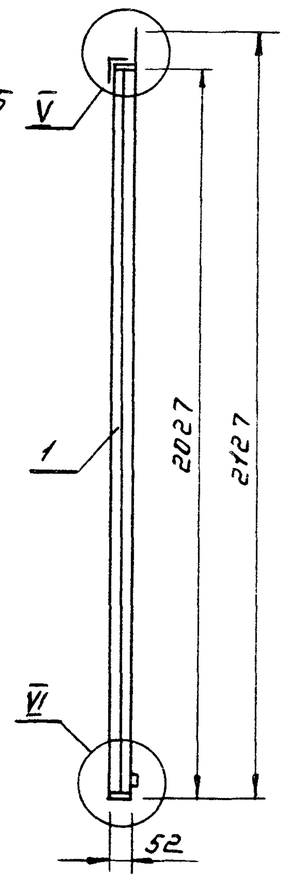

Дверное полотно ДП219.01.00.00СБ
М 1:10

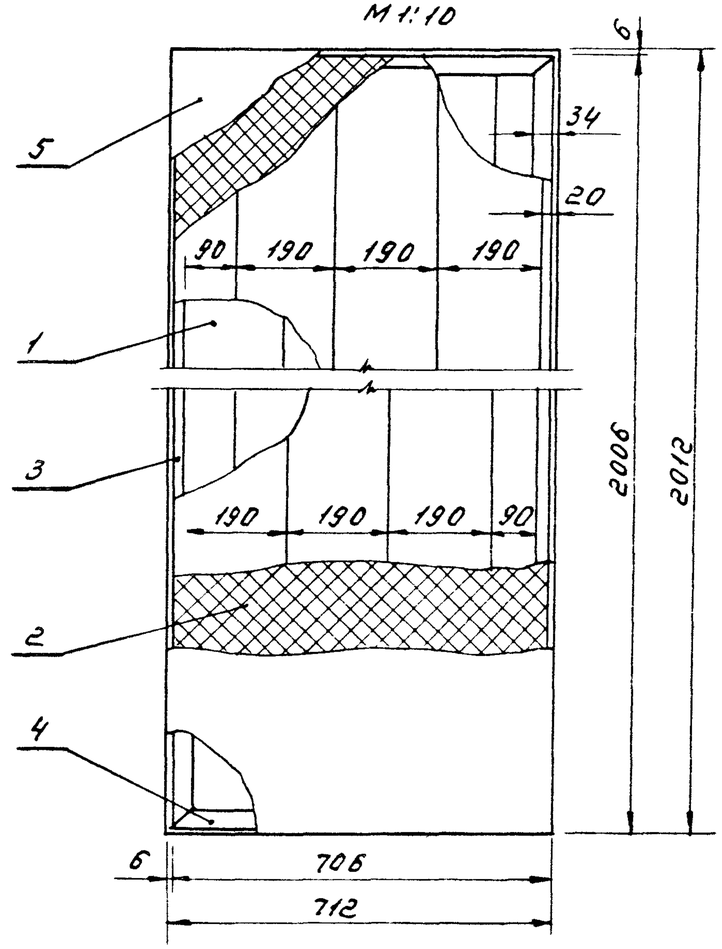

Б-Б

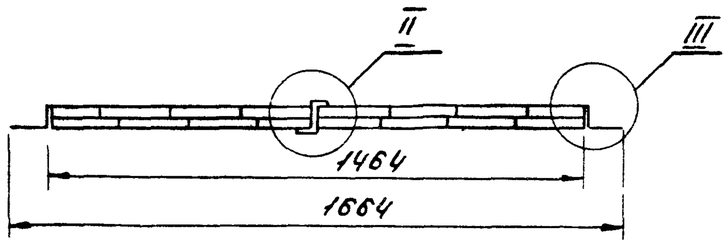

Выносные элементы II см. стр. 9
III - VI см. стр. 10.

					ДП2.19.00.00.00СБ			
Изм	Лист	№ докум	Подп	Дата	Дверной блок. Сборочный чертеж.	Лит	Масса	Масшт. 1:15
Разраб		Скачкова						
Пров.		Симонов				Лист	Листов 1	
Н.контр.		Коростелев				ЦНИИЭП торгово-бытовых зданий и туристск. комплексов г Москва		
Гл.арх.пр.		Бочарова						

Пров. Лисфл 11. 10 85г Коп Петрук

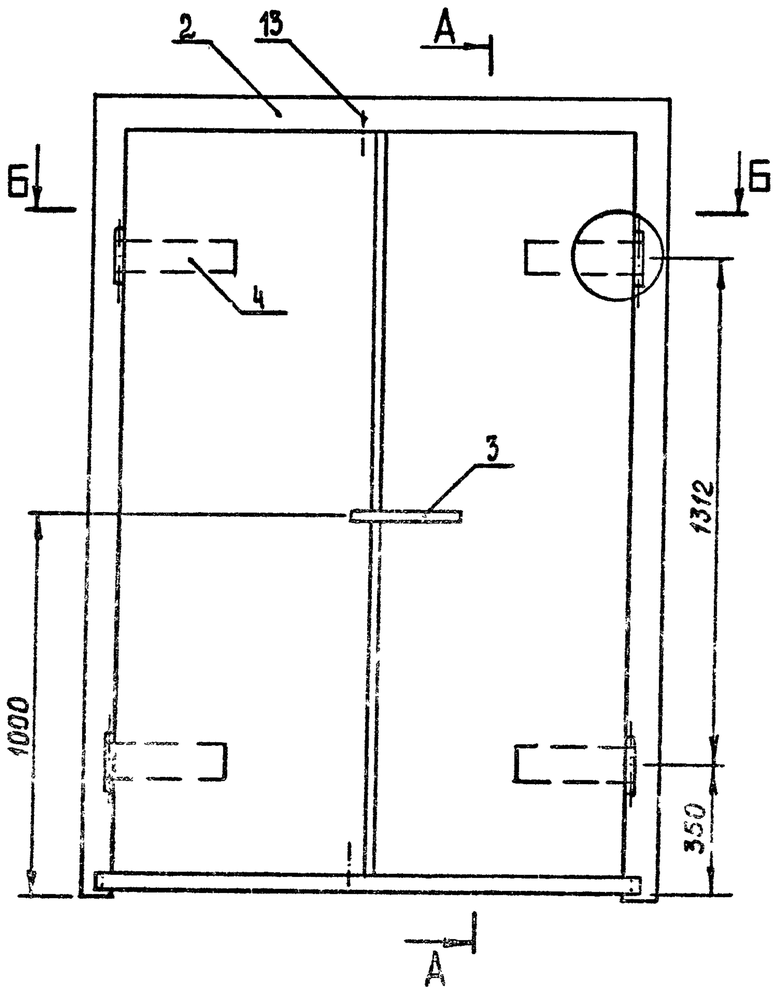

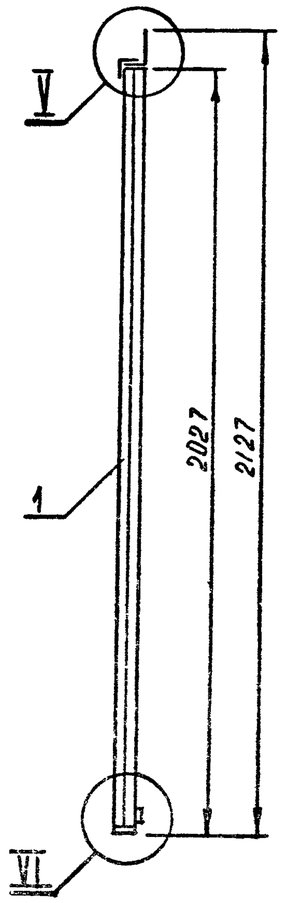

Дверное полотно ДП220.01.00.00 СБ

М 1:10

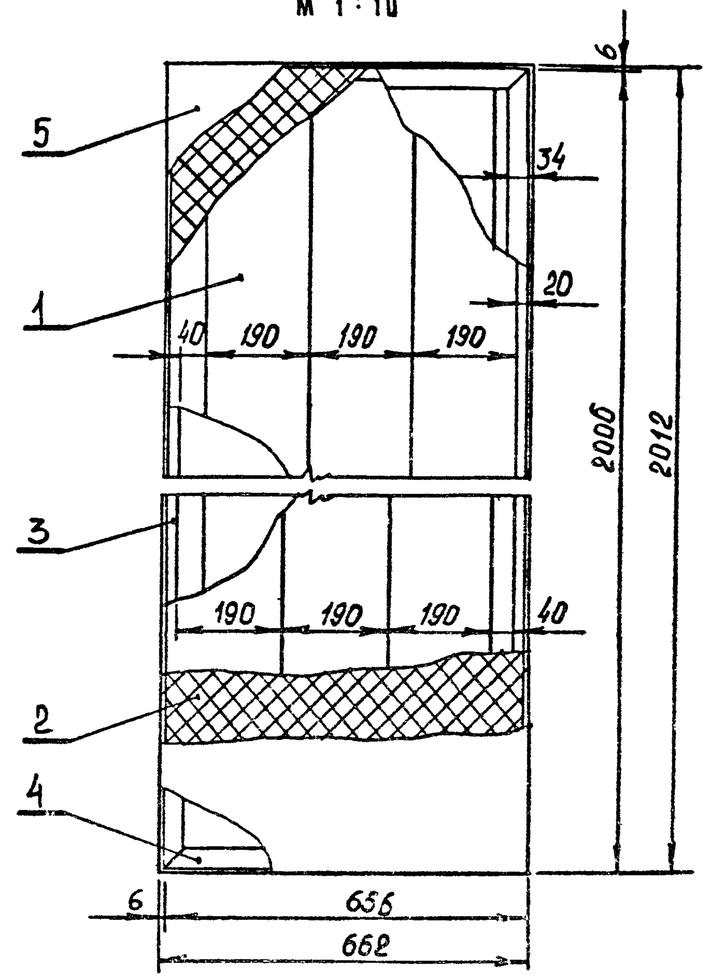

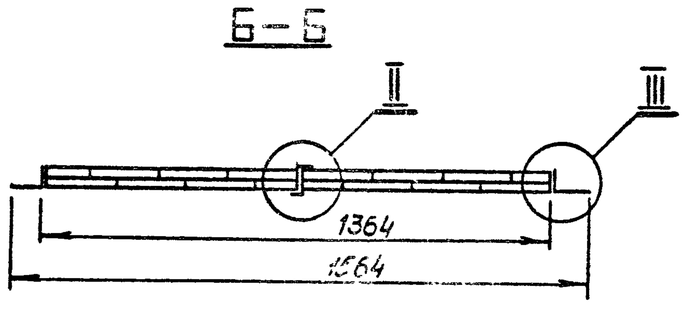

Выносные элементы II см. стр. 9

III - VI см. стр. 10.

					ДП2.20.00.00 СБ			
ИЗМ	ЛИСТ	№ ДОКУМ	ПОДП	ДАТА	Дверной блок Сборочный чертеж	ЛИТ	МАССА	МАСШТАБ
РАЗРАБ.		СКАЧКОВА						
ПРОВ		СИМОНОВ						
Н. КОНТР		КОРОСТЕЛЕВ						
ГЛ. АРХ. ПР		БОЧАРОВА				ЦНИИЭП	Госгражданстрой Здания и туристские комплексы г. Москва	

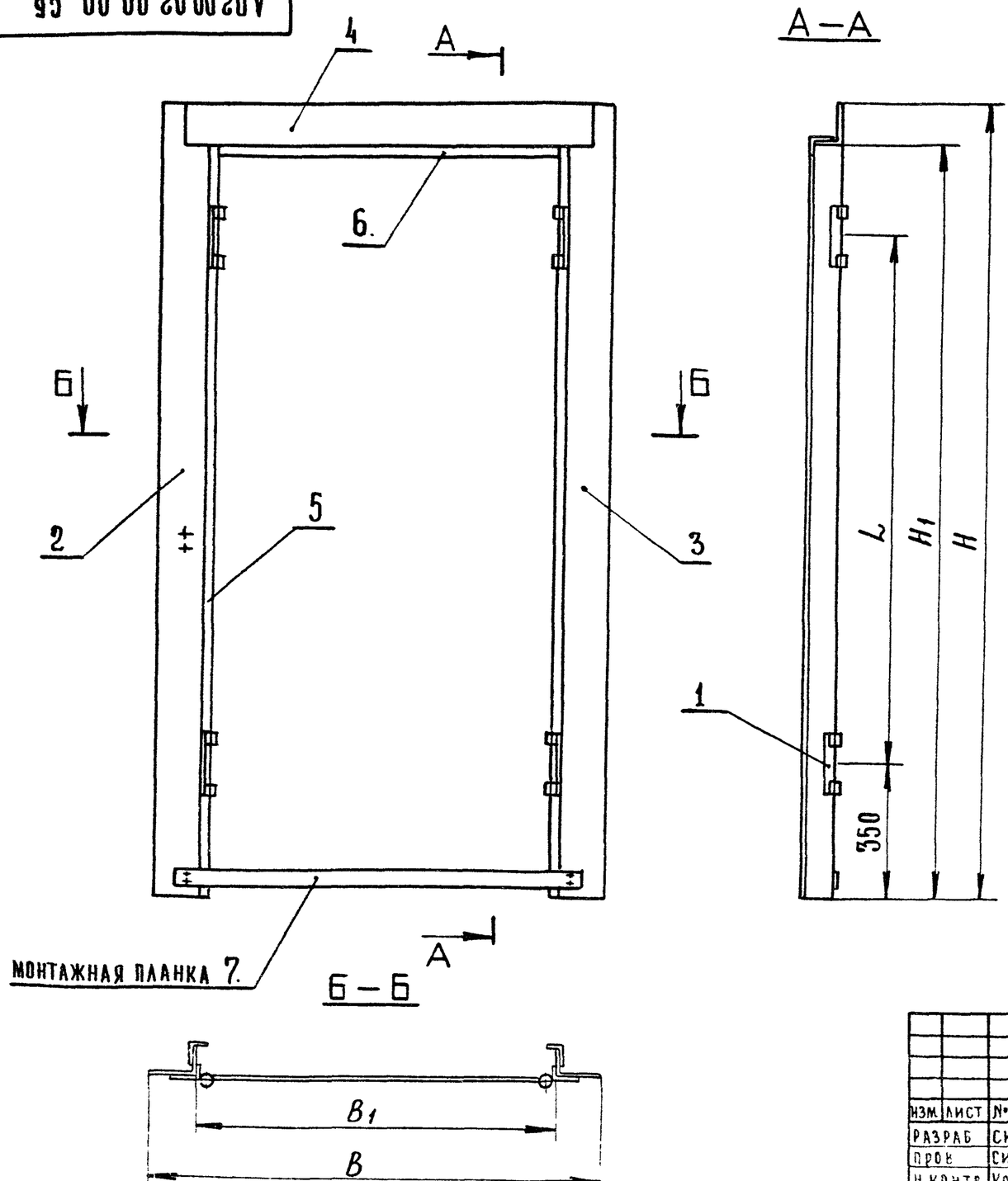

Обозначение дверной коробки	H	B	H_1	B_1	L
ДП2.01.02.00.00 СБ	2427	2064	2327	1864	1612
ДП2.02.02.00.00 СБ	2427	1664	2327	1464	1612
ДП2.05.02.00.00 СБ	2427	1564	2327	1364	1612
ДП2.08.02.00.00 СБ	2127	2064	2027	1864	1312
ДП2.09.02.00.00 СБ	2127	1664	2027	1464	1312
ДП2.10.02.00.00 СБ	2127	1564	2027	1364	1312

Дверную коробку приварить к анкерам электродом Э-42 ГОСТ 9467-75 с катетом шва 5 мм.

Изм.	Лист	№ докум.	Подп.	Дата	ДП2.00.02.00.00 СБ			
Разраб.		Скачкова			Схема дверной коробки Сборочный чертеж	Лит.	Масса	Масштаб
Пров.		Симонов				Лист 1	Листов 2	
Н. контр.		Коростелев				ЦНИИЭП торгово-бытовых зданий и туристских комплексов г. Москва		

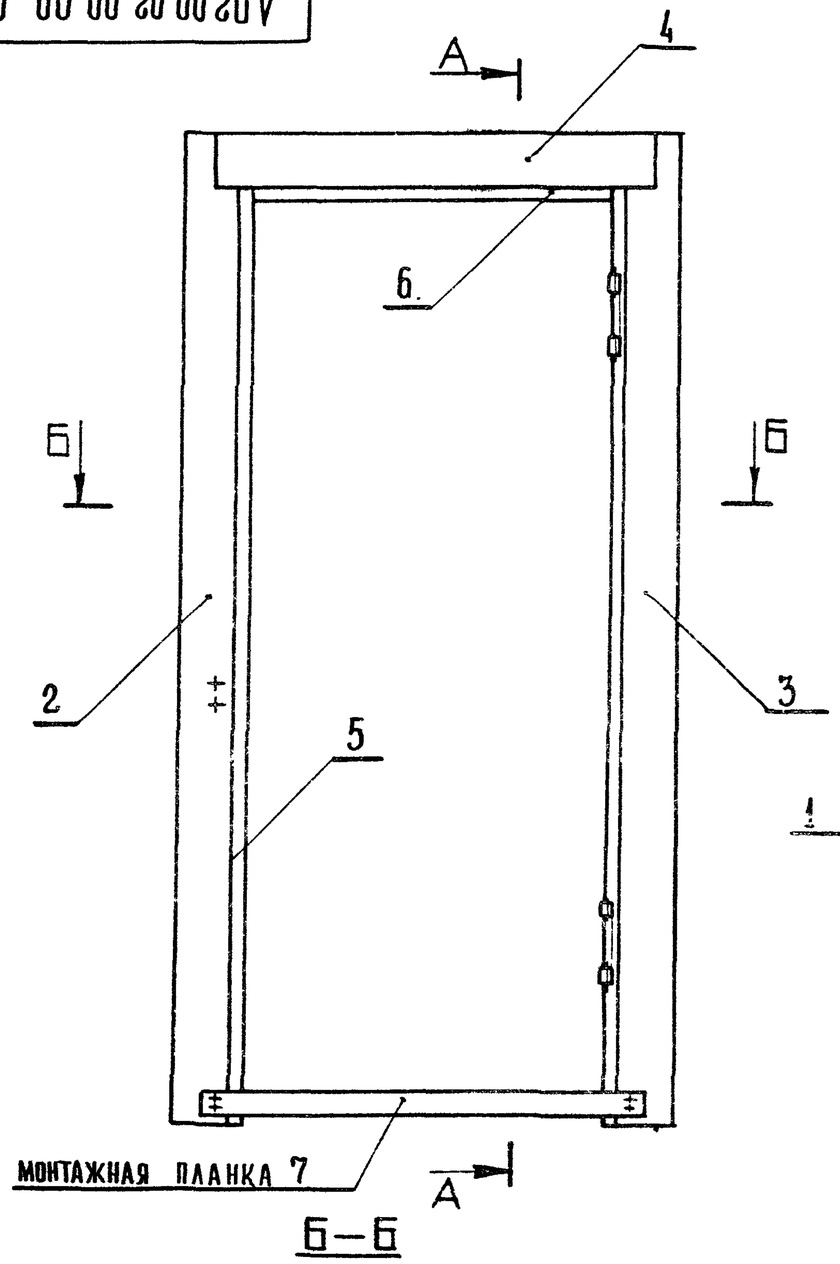

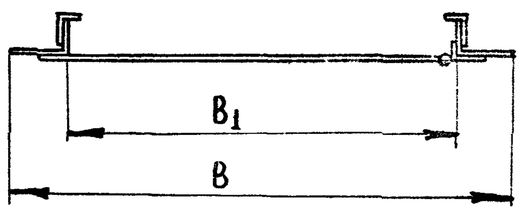

А–А

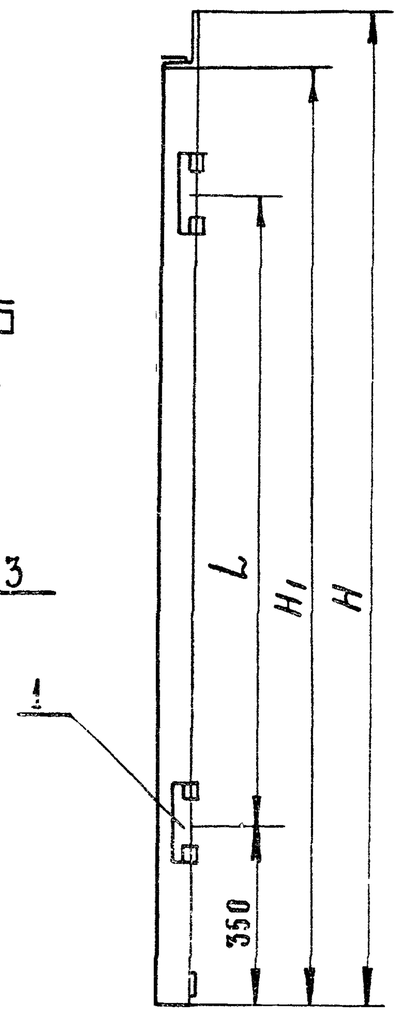

Обозначение дверной коробки	H	B	H_1	B_1	L
ДП2 03 02 00 00 СБ	2427	1332	2327	1132	1612
ДП2 04.02.00.00 СБ	2427	1132	2327	932	1612
ДП2.06.02.00.00СБ	2127	1332	2027	1132	1312
ДП2.07.02.00.00СБ	2127	1132	2027	932	1312

Дверную коробку приварить к анкерам электродом Э-42 ГОСТ 9467-75 с катетом шва 5 мм.

ИЗМ	ЛИСТ	№ ДОКУМ	ПОДП	ДАТА	
РАЗРАБ		СКАЧКОВА			
ПРОВ		СИМОНОВ			
Н КОНТР		КОРОСТЕЛЕВ			

ДП2 00. 02.00.00 СБ

Схема дверной коробки
Сборочный чертеж

ЛИТ	МАССА	МАСШТАБ
Лист 2	Листов 2	

ЦНИИЭП Торгово-бытовых зданий и туристских комплексов г. Москва

Формат	Зона	Поз.	Обозначение	Наименование	Кол.	Примечание
				Документация		
Н			ДП2.01.02.01.00 СБ	Сборочный чертеж		
				Детали		
Б4		1	ДП2.01.02.01.01	Пластина		
				полоса 4×25 ГОСТ 103-57*		
				ст. 3 ГОСТ 535-58*		
				ℓ - 124	1	
Б4		2	ДП2.01.02.01.02	Втулка		
				круг 25 ГОСТ 2590-71		
				ст. 3 ГОСТ 535-58*		
				ℓ - 20	2	

Изм	Лист	№ докум	Подп.	Дата	ДП2.01.02.01.00		
Разраб		Скачкова			Навеска	Лит	Лист / Листов 1
Пров		Астапова				ЦНИИЭП торгово бытовых зданий и туристских комплексов г. Москва	
Н контр.		Коростелев					

Формат 11

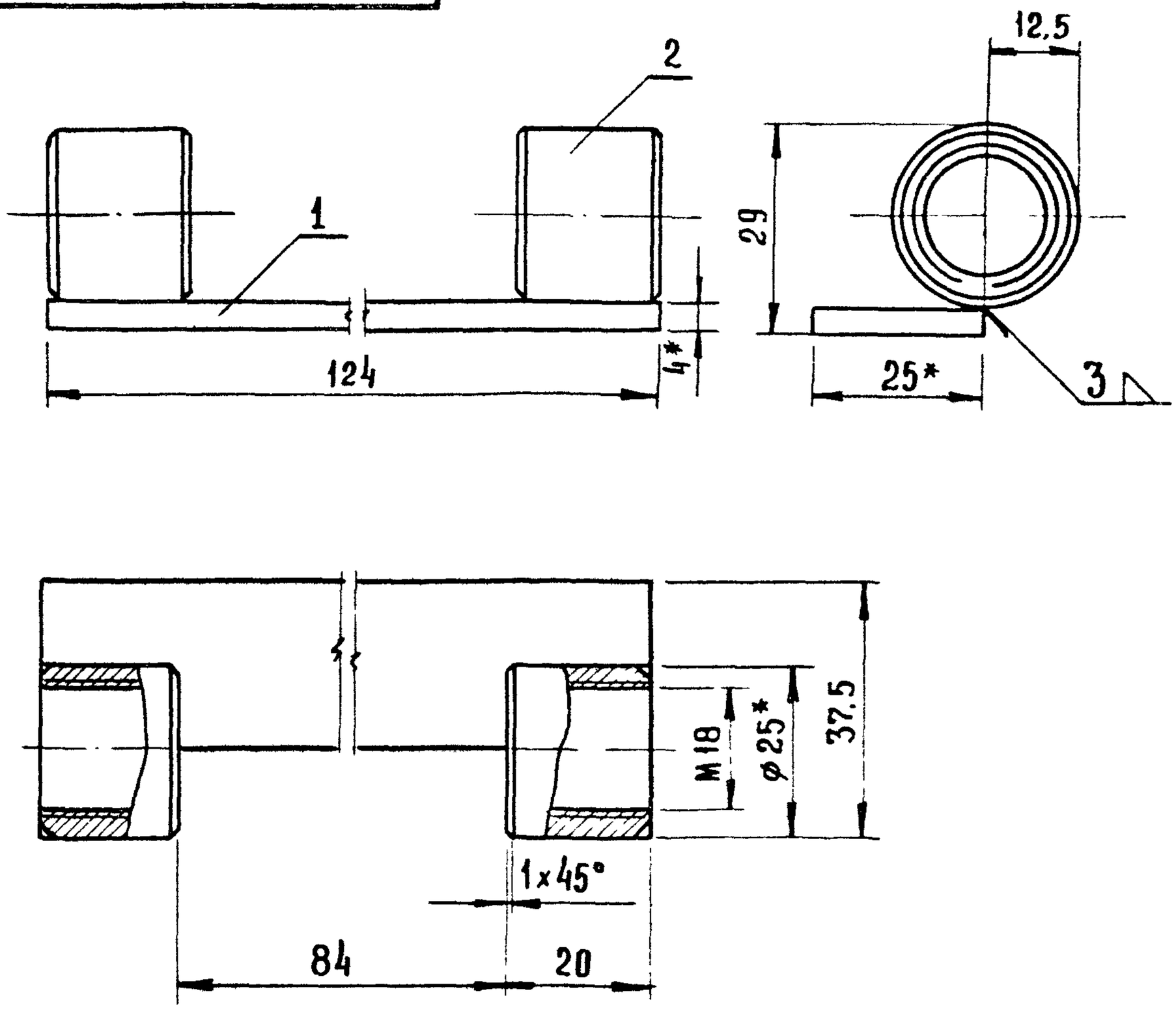

1.* Размеры для справок

2. Отклонения размеров по 7 классу точности ОСТ 1010.

3. Сварные швы зачистить.

Изм	Лист	№ докум	Подп	Дата
Разраб.		Скачкова		
Пров		Симонов		
Н контр		Коростелев		

ДП2.01.02.01.00 СБ

Навеска
Сборочный чертеж

Лит	Масса	Масштаб
		1:1

Лист | Листов 1

ЦНИИЭП торгово-бытовых зданий и туристских комплексов г Москва

Подп. и дата | Инв. № дубл. | Взам. инв. № | Подп. и дата | Инв № подл

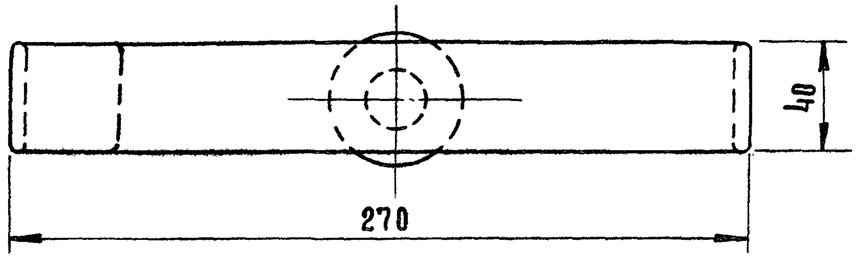

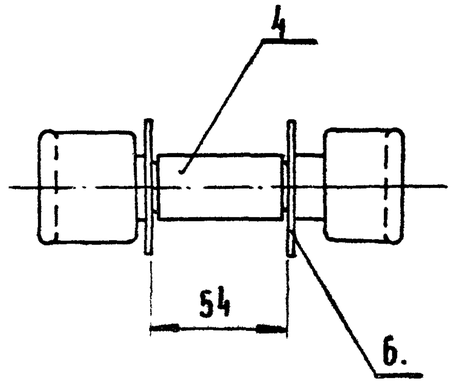

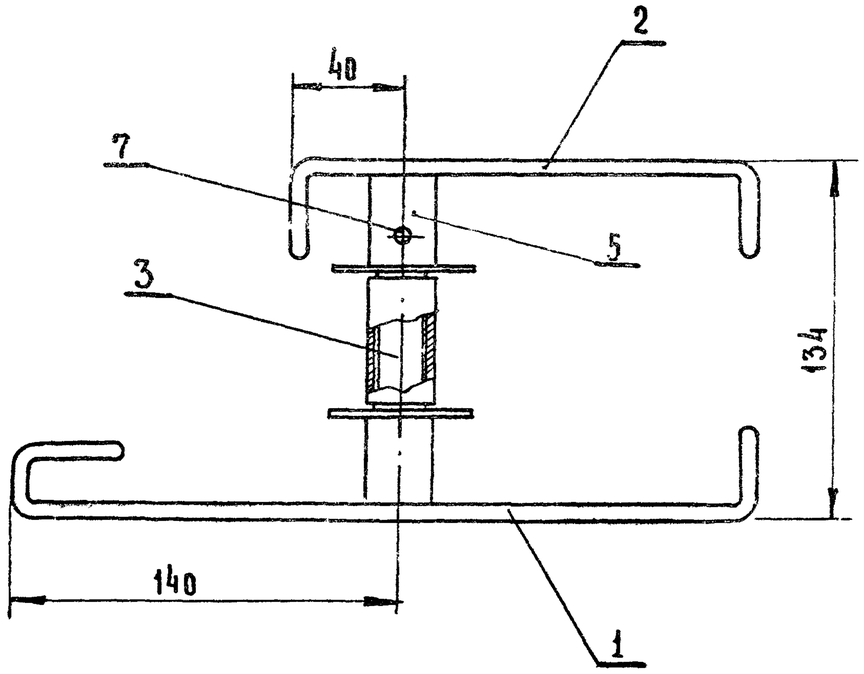

При установки ручки на дверное полотно полость втулки заполнить консистентной смазкой.

					ДП2.01.03.00.00 СБ			
Изм.	Лист.	№ докум	Подп	Дата	Ручка специальная Сборочный чертеж	Лит	Масса	Масштаб 1:2
Разраб		Скачкова						
Пров		Симонов				Лист	Листов 1	
Н.контр.		Корьстелев				ЦНИИЭП торгово-бытовых зданий и туристских комплексов г. Москва		

▽ 3 (▽)

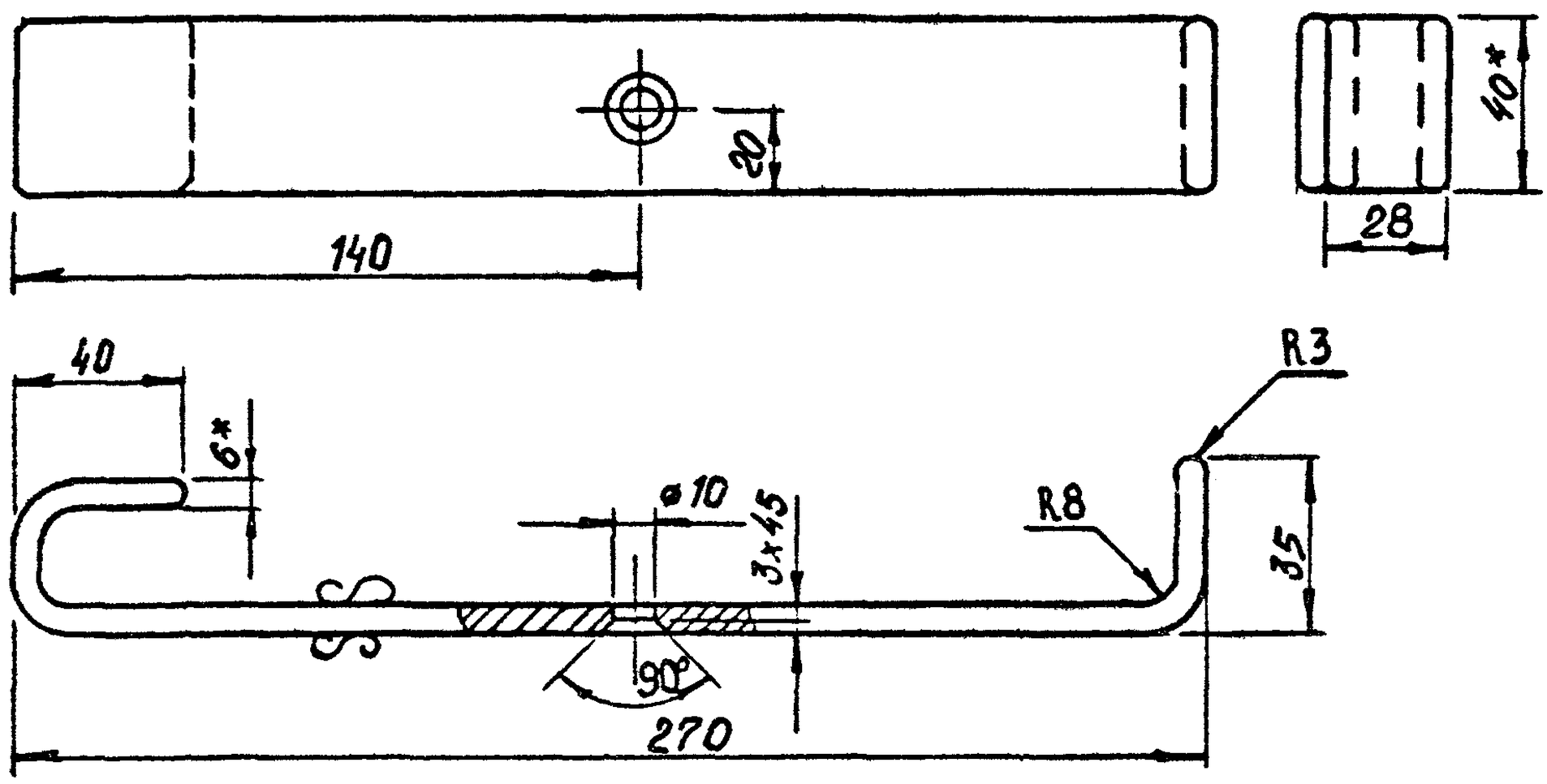

1. * Размеры для справок.

2. Отклонения размеров по 7 классу точности ОСТ 1010.

					ДП2.01. 03. 00. 01		
ИЗМ	ЛИСТ	№ ДОКУМ	ПОДП	ДАТА	Ручка тип I	ЛИТ.	МАССА	МАСШТАБ
РАЗРАБ		СКАЧКОВА						1:2
ПРОВ		СКМОНОВ				ЛИСТ		ЛИСТОВ 1
Н КОНТР		КОРОСТЕЛЕВ						
					ПОЛОСА $\frac{6 \times 40 \quad ГОСТ\ 103\text{-}57^*}{Ст\ 3 \quad ГОСТ\ 535\text{-}58}$	ЦНИИЭП	ТИПОВЫХ ЗДАНИЙ И ТУРИСТСКИХ КОМПЛЕКСОВ Г. МОСКВА

▽3 (▽)

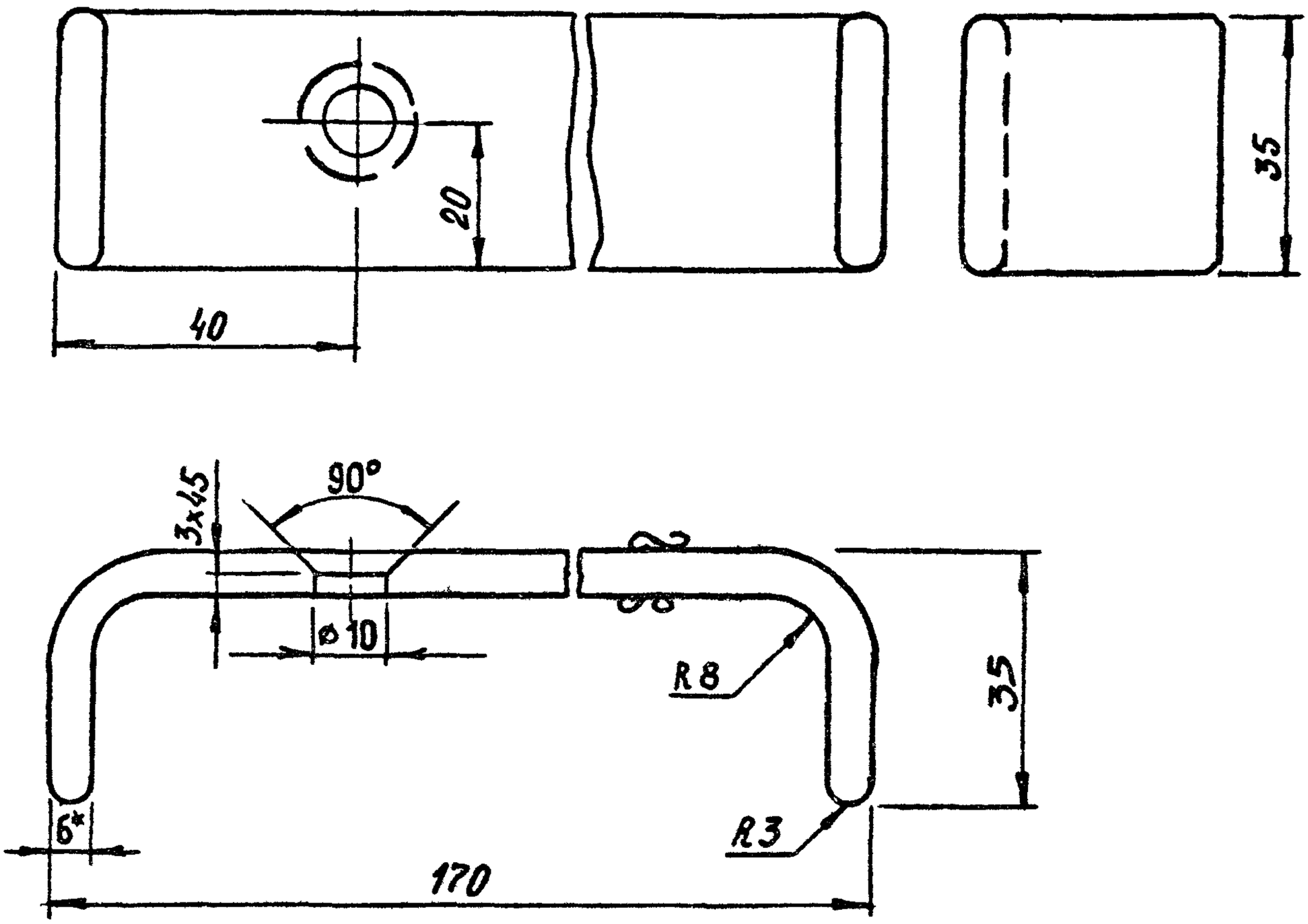

1.* Размеры для справок.

2. Отклонение размеров по 7 классу точности ОСТ 1010.

					ДП2.01. 03. 00. 02			
Изм.	Лист	№ докум.	Подп.	Дата	Ручка тип II	Лит.	Масса	Масштаб
Разраб.		Скачкова						1:1
Пров.		Симонов				Лист	Листов 1	
Н. контр.		Коростелев						
					Полоса 6x40 ГОСТ 103-57* / Ст. 3 ГОСТ 535-58	ЦНИИЭП торгово-бытовых зданий и туристских комплексов г. Москва		

Взам. инв. № | Инв. № дубл. | Подп. и дата | Инв. № подл. | Подп. и дата

ДП2.01. 03. 00. 03

▽ 5. (▽)

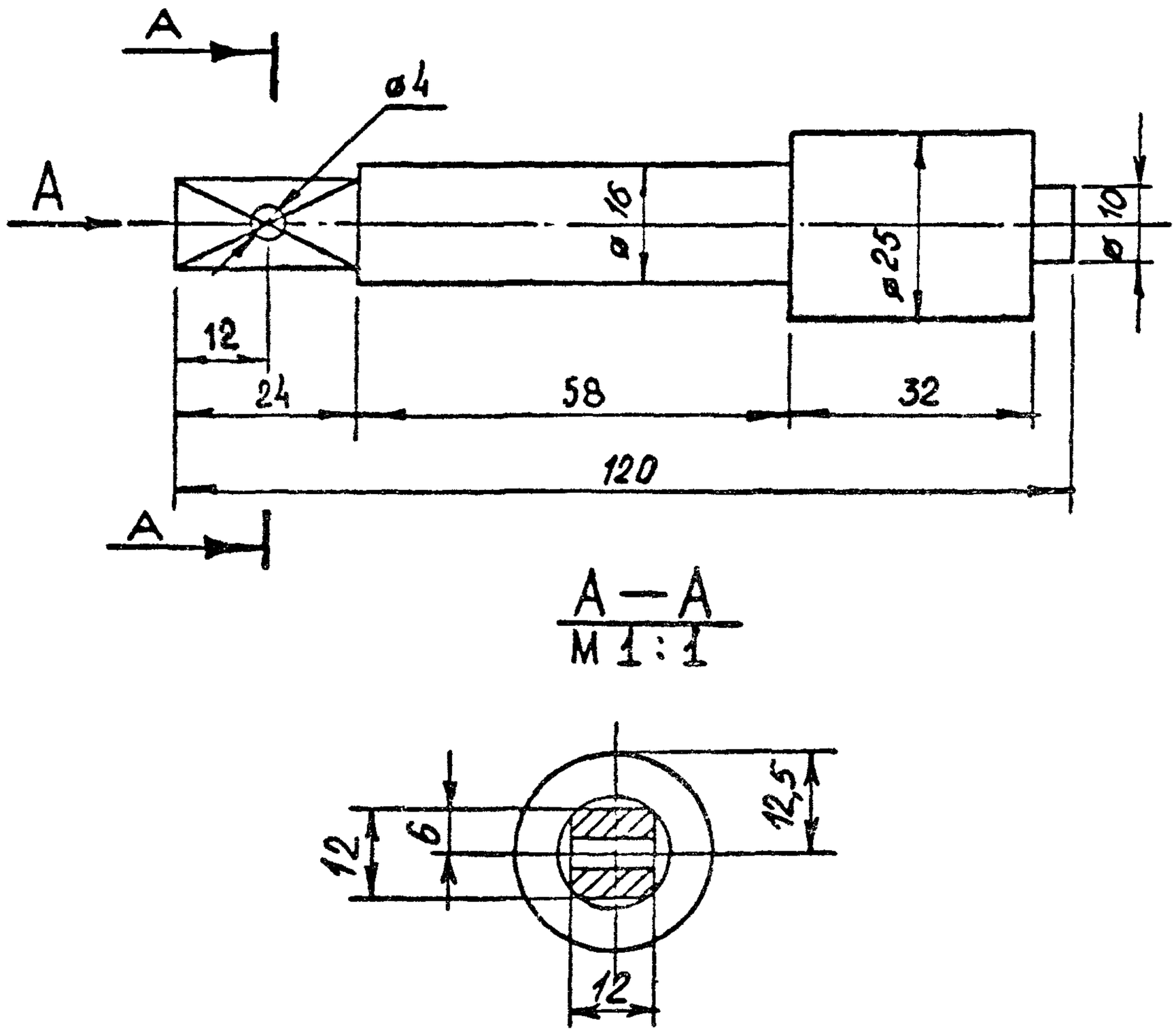

1.* Размеры для справок.

2. Отклонение размеров по 7 классу точности ОСТ 1010.

					ДП2.01. 03. 00. 03		
ИЗМ.	ЛИСТ	№ ДОКУМ.	ПОДП.	ДАТА	Ось	ЛИТ	МАССА	МАСШТАБ
РАЗРАБ.		СКАЧКОВА						1:1
ПРОВ.		СИМОНОВ				ЛИСТ		ЛИСТОВ 1
Н. КОНТР.		КОРОСТЕЛЕВ						
					КРУГ 25 ГОСТ 2590-71 / СТ. 3 ГОСТ 535-58	ЦНИИЭП ТОРГОВО-БЫТОВЫХ ЗДАНИЙ И ТУРИСТСКИХ КОМПЛЕКСОВ Г. МОСКВА	

ФОРМАТ 11

▽ 3 (▽)

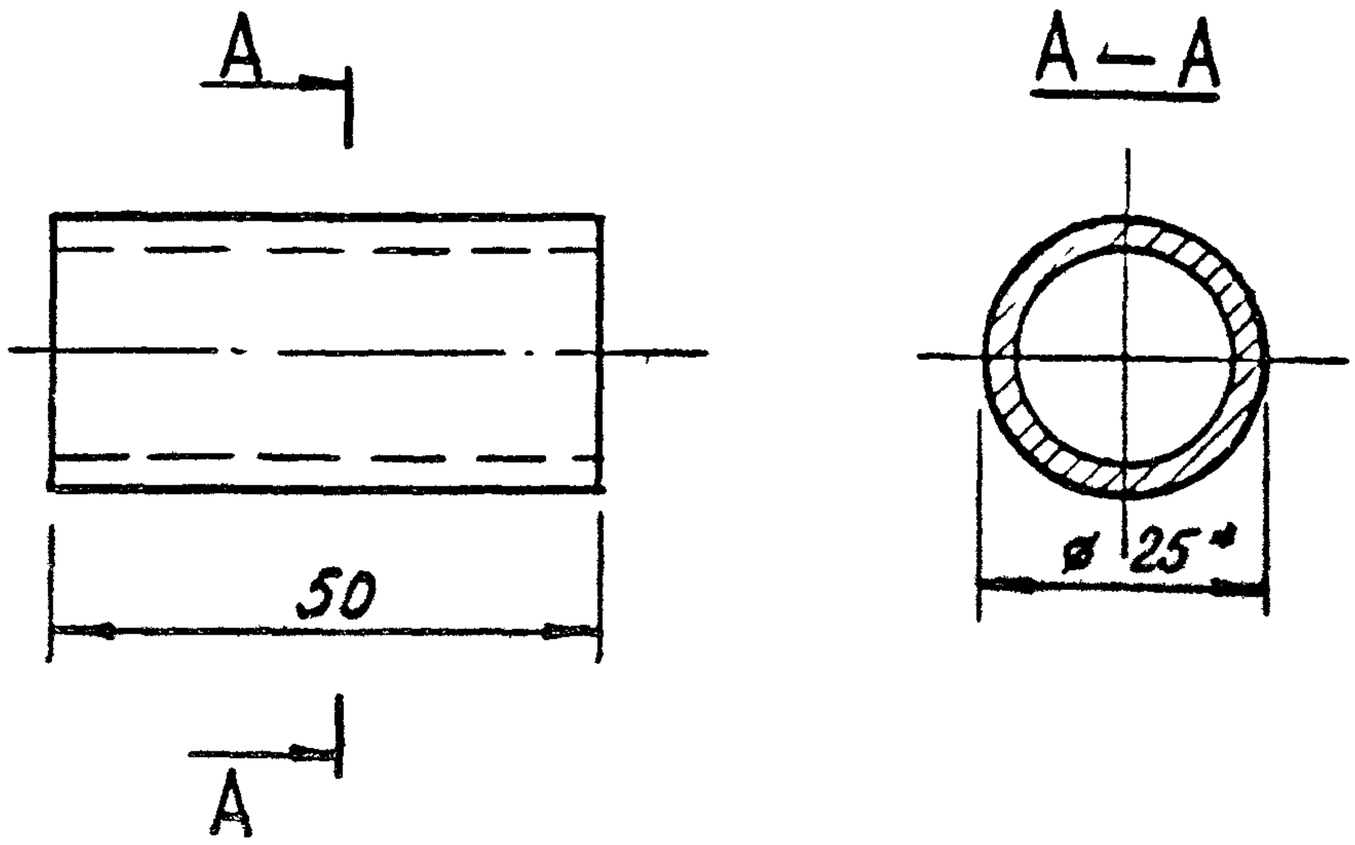

1.* Размеры для справок.

2. Отклонение размеров по 7 классу точности ОСТ 1010.

Взам инв. №	Подп и дата	Инв. № дубл	Подп и дата	Инв. № подл

Изм	Лист	№ докум	Подп	Дата	ДП2.01. 03. 00. 04	Лит	Масса	Масштаб
Разраб.		Скачкова			Втулка			1:1
Пров		Симонов				Лист	Листов 1	
Н. контр		Коростелев			Труба 25 х 3 / ГОСТ 3262-62	ЦНИИЭП торгово-бытовых зданий и туристских комплексов г. Москва		

ДП2.01.03.00.05

▽3 (▽)

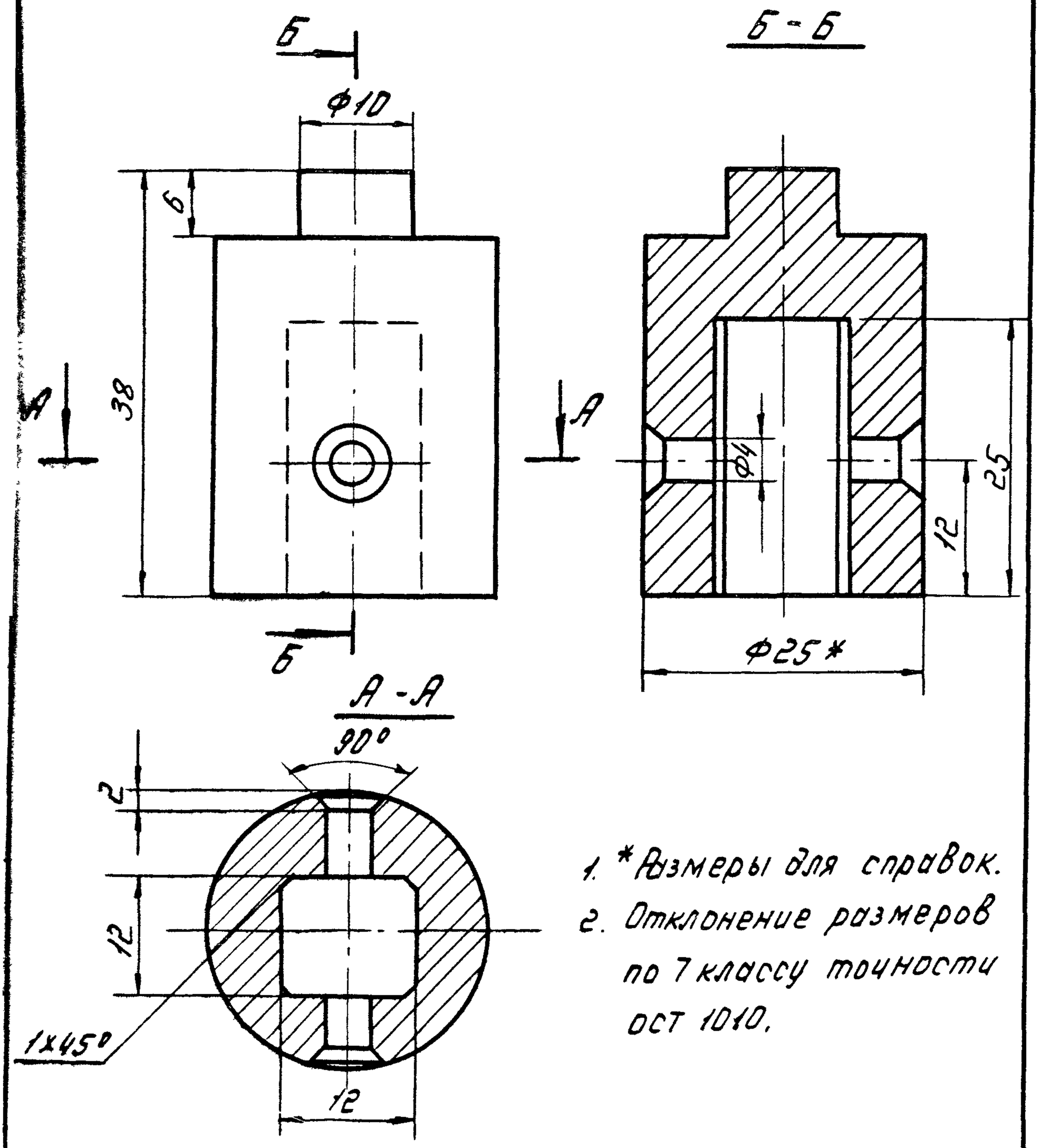

1. *Размеры для справок.
2. Отклонение размеров по 7 классу точности ОСТ 1010.

Изм	Лист	№ докум.	Подп.	Дата	ДП2.01.03.00.05			
Разраб.		Скачкова			Гнездо	Лит.	Масса	Масш. 2:1
Пров.		Симонов				Лист	Листов 1	
Н. контр.		Коростелев			Круг 25 ГОСТ 2590-71 / Ст 3 ГОСТ 380-71*	ЦНИИЭП торгово-бытовых зданий и туристских комплексов г. Москва		

▽3 (▽)

Серия 1.236-5 Выпуск 2

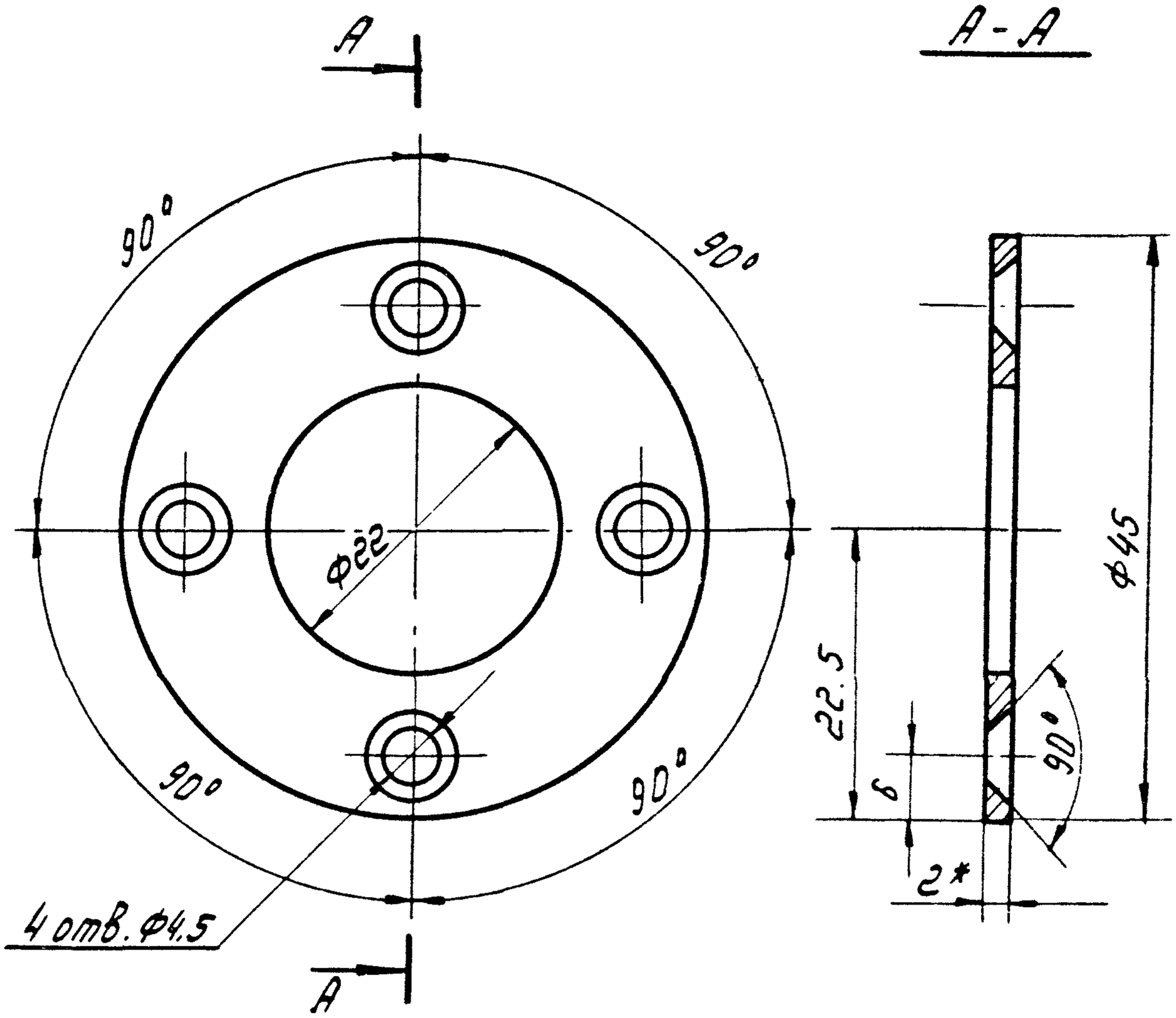

1. * Размеры для справок.
2. Отклонение размеров по 7 классу точности ОСТ 1010.

Изм	Лист	№ докум.	Подп.	Дата	ДП201.03 00.06
Разраб		Скачкова			Фланец
Пров		Симонов			
Н. контр.		Коростелев			
Утв.					

Лит. | Масса | Масшт. 2:1

Лист | Листов 1

Круг 45 ГОСТ 2590-71 / Ст 3 ГОСТ 380-71*

ЦНИИЭП торгово-бытовых зданий и туристских комплексов г. Москва

Инв. № подл. | Подп. и дата | Взам. инв. № | Инв. № дубл. | Подп. и дата

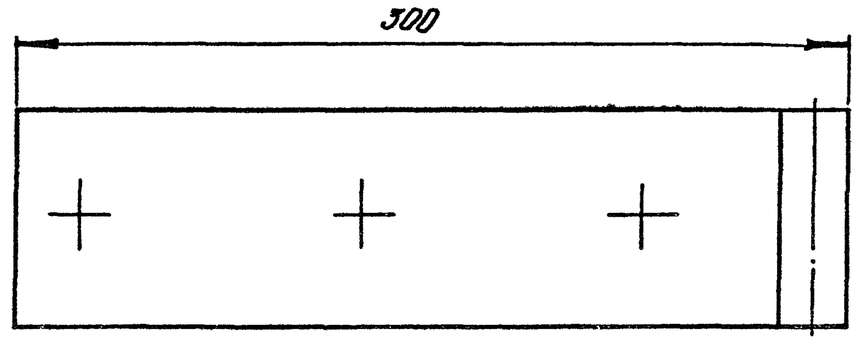

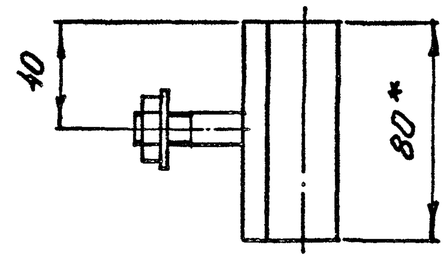

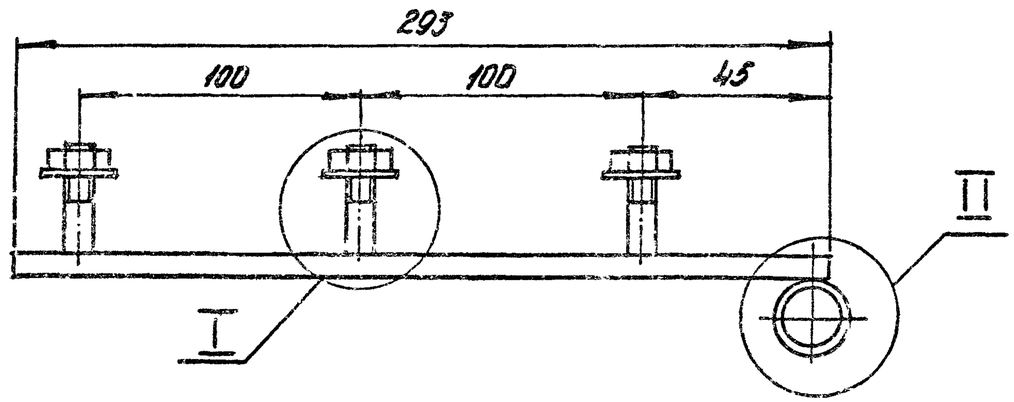

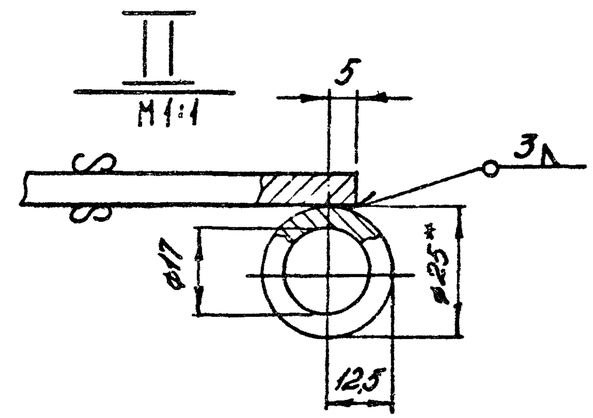

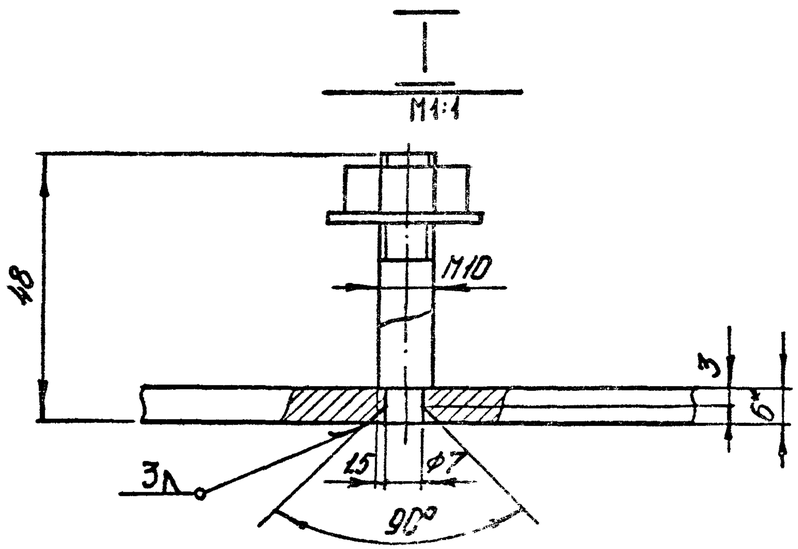

1. * Размеры для справок.
2. Сварные швы зачистить.
3. Острые кромки притупить.
4. Отклонение размеров по 7 классу точности ОСТ 1010.

					ДП2.01.04.00.00 СБ		
ИЗМ	ЛИСТ	№ ДОКУМ	ПОДП	ДАТА	Петля Сборочный чертеж	Лит.	Масса
РАЗРАБ.		Курочкина					1,2
ПРОВ.		Синоной				ЛИСТ	ЛИСТОВ 1
Н. КОНТР.		Коростелев				ЦНИИЭП торгово-бытовых зданий и туристских комплексов г. Москва	

▽3 (▽)

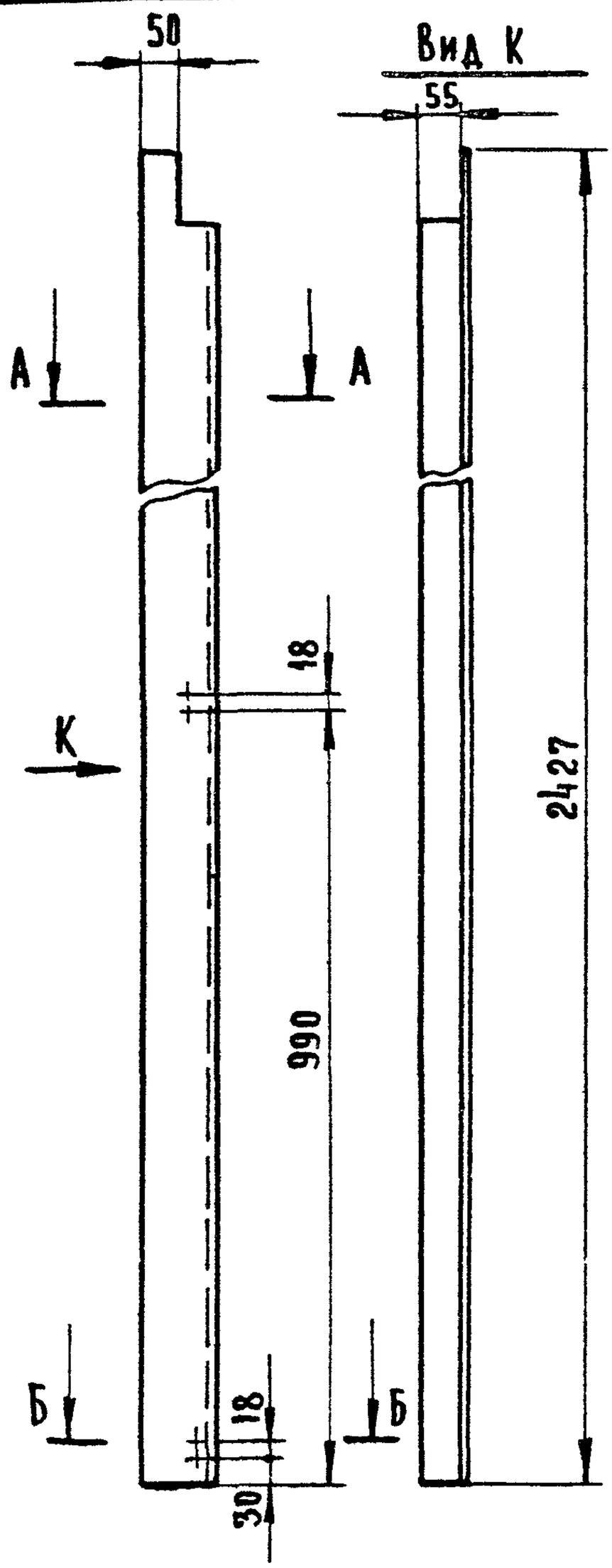

А – А
М 1:2

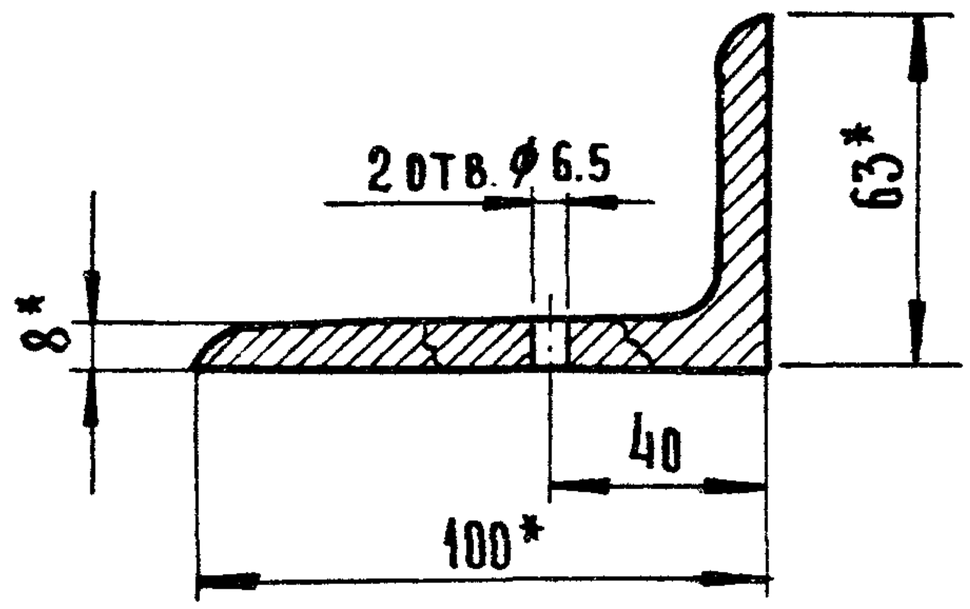

Б – Б
М 1:2

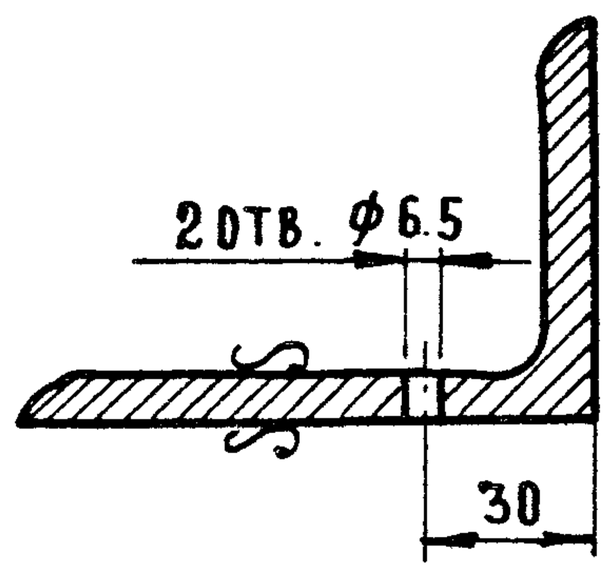

1. *Размеры для справок.
2. Отклонение размеров по 7 классу точности ОСТ 1010.

					ДП2.01.02.00.01			
Изм.	Лист	№ докум	Подп.	Дата	Связь тип I	Лит.	Масса	Масштаб
Разраб		Курочкина						1:10
Пров		Астапова				Лист	Листов 1	
Н.контр.		Коростелев			Угол неравнопол $\frac{100 \times 63 \times 8}{ГОСТ\ 8510-72}$	ЦНИИЭП торгово бытовых зданий и туристских комплексов г Москва		

▽3 (▽)

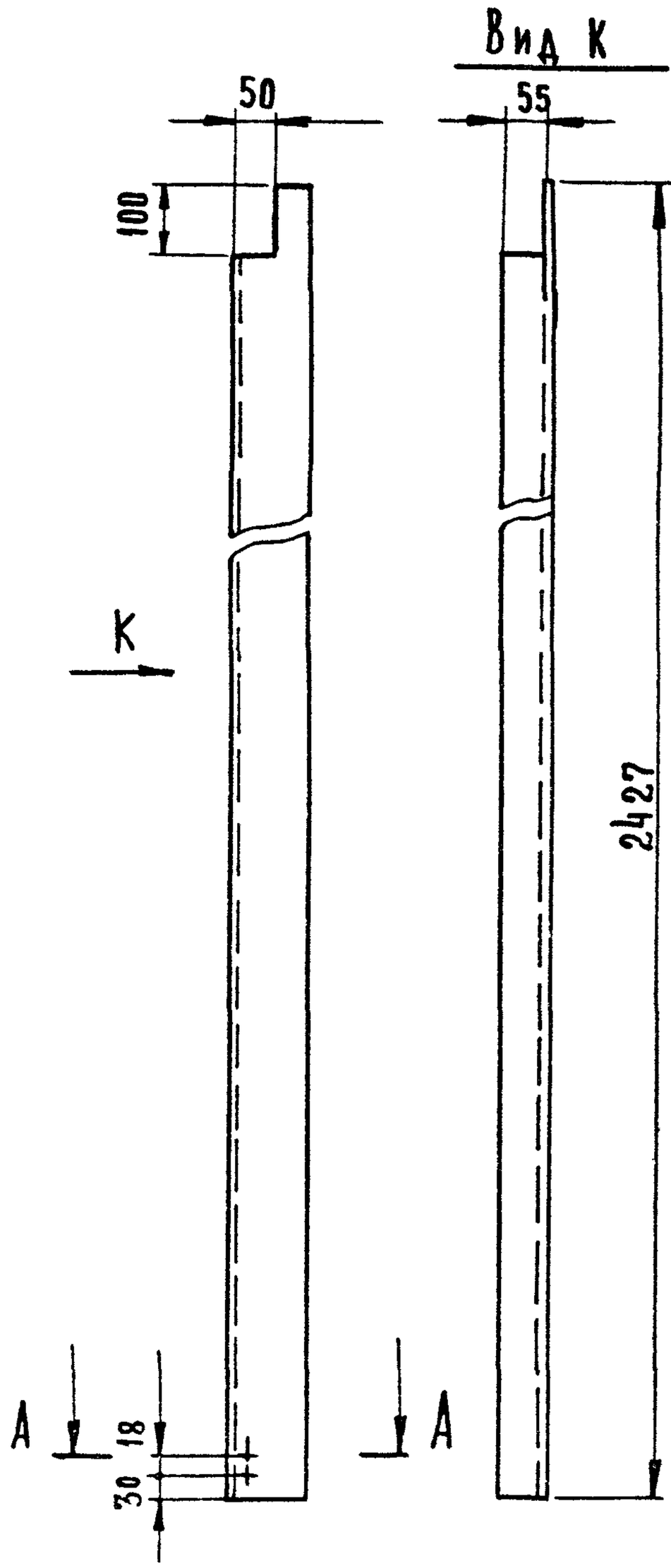

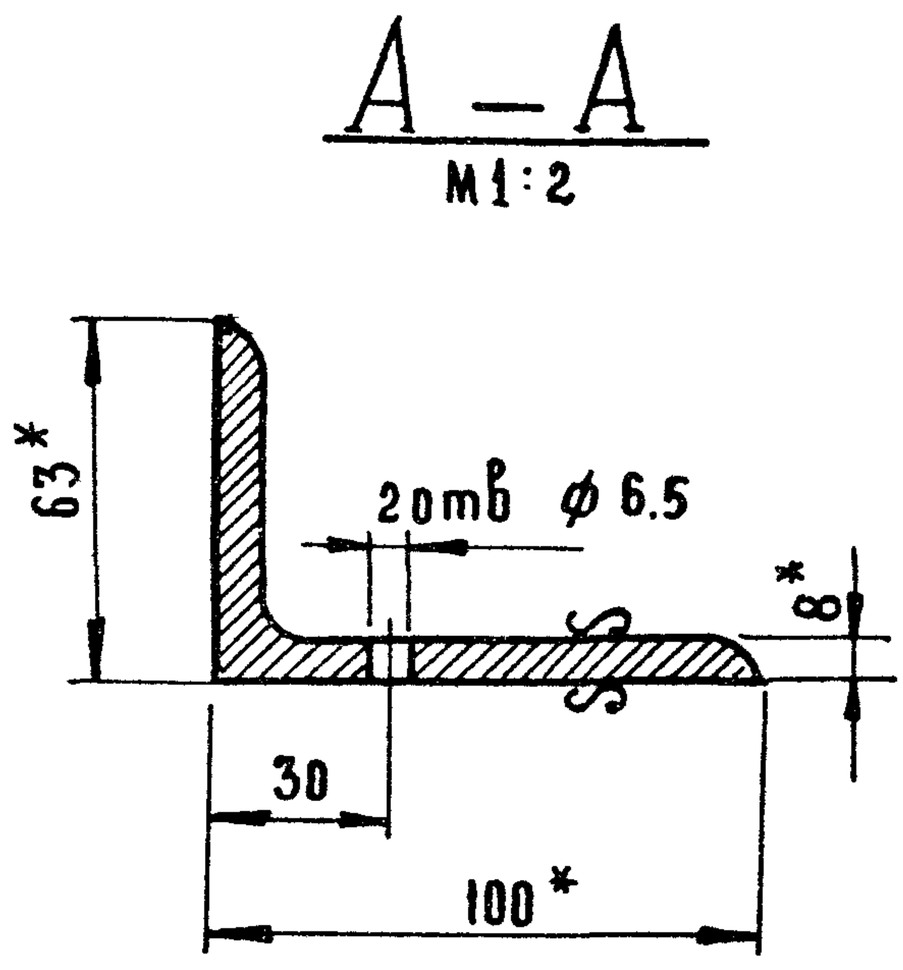

1. *Размеры для справок.
2. Отклонение размеров по 7 классу точности ОСТ 1010.

Изм	Лист	№ докум	Подп.	Дата	ДП2.01.02.00.02		
Разраб		Курочкина			Связь тип II	Лит.	Масса	Масштаб 1:10
Пров		Астапова				Лист	Листов 1
Н контр		Коростелев			Угол неравнопол 100×63×8 / ГОСТ 8510-72	ЦНИИЭП торгово-бытовых зданий и туристских комплексов г Москва	

Серия 1.236-5 Выпуск 2

Подп. и дата | Инв. № дубл. | Взам. инв. № | Подп. и дата | Инв. № подл.

▽3(▽)

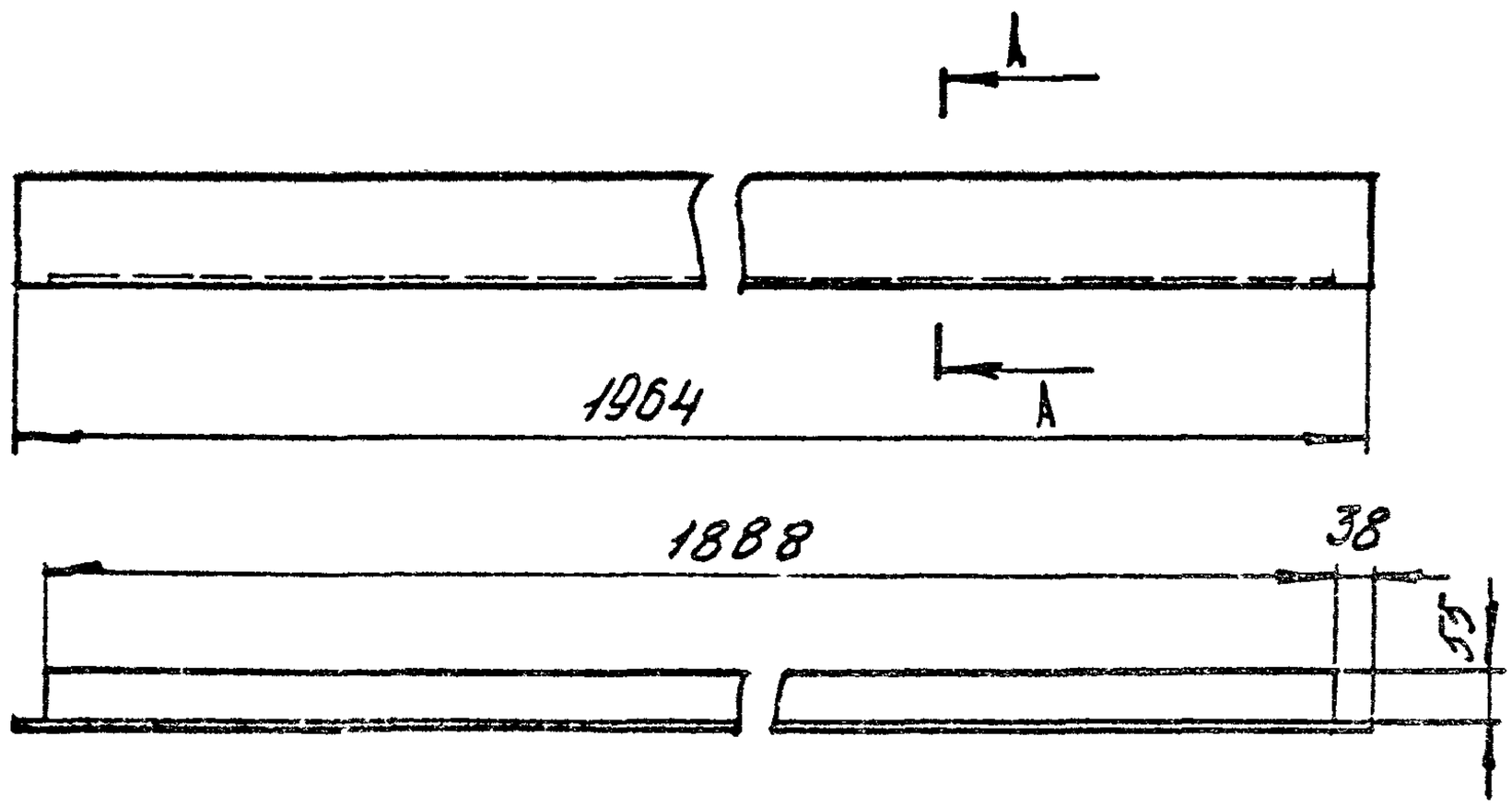

А - А

М 1:2

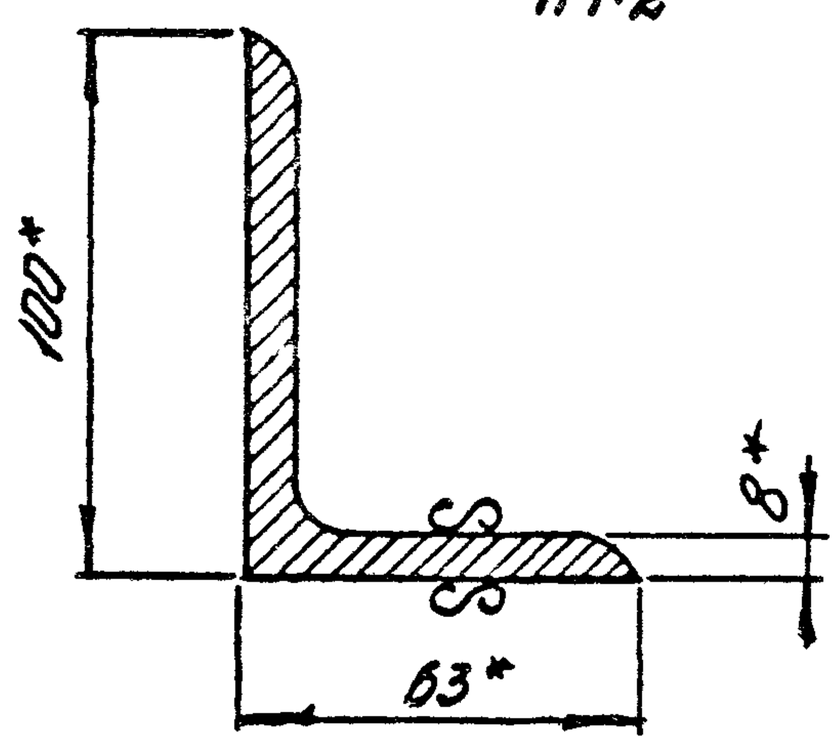

1. * Размеры для справок.
2. Отклонение размеров по 7 классу точности ОСТ 1010.

					АП2.01.02.00.03			
Изм	Лист	№ докум.	Подп	Дата	Связь тип III	Лит	Масса	Масштаб
Разраб.		Курочкина						1:10
Пров.		Астапова				Лист	Листов 1	
Н. контр.		Коростелев						
					Уголнеравнопол. 100×63×8 ГОСТ 8510-72 / ст 2 ГОСТ 535-58*	ЦНИИЭП торгово-бытовых зданий и туристских комплексов г. Москва		

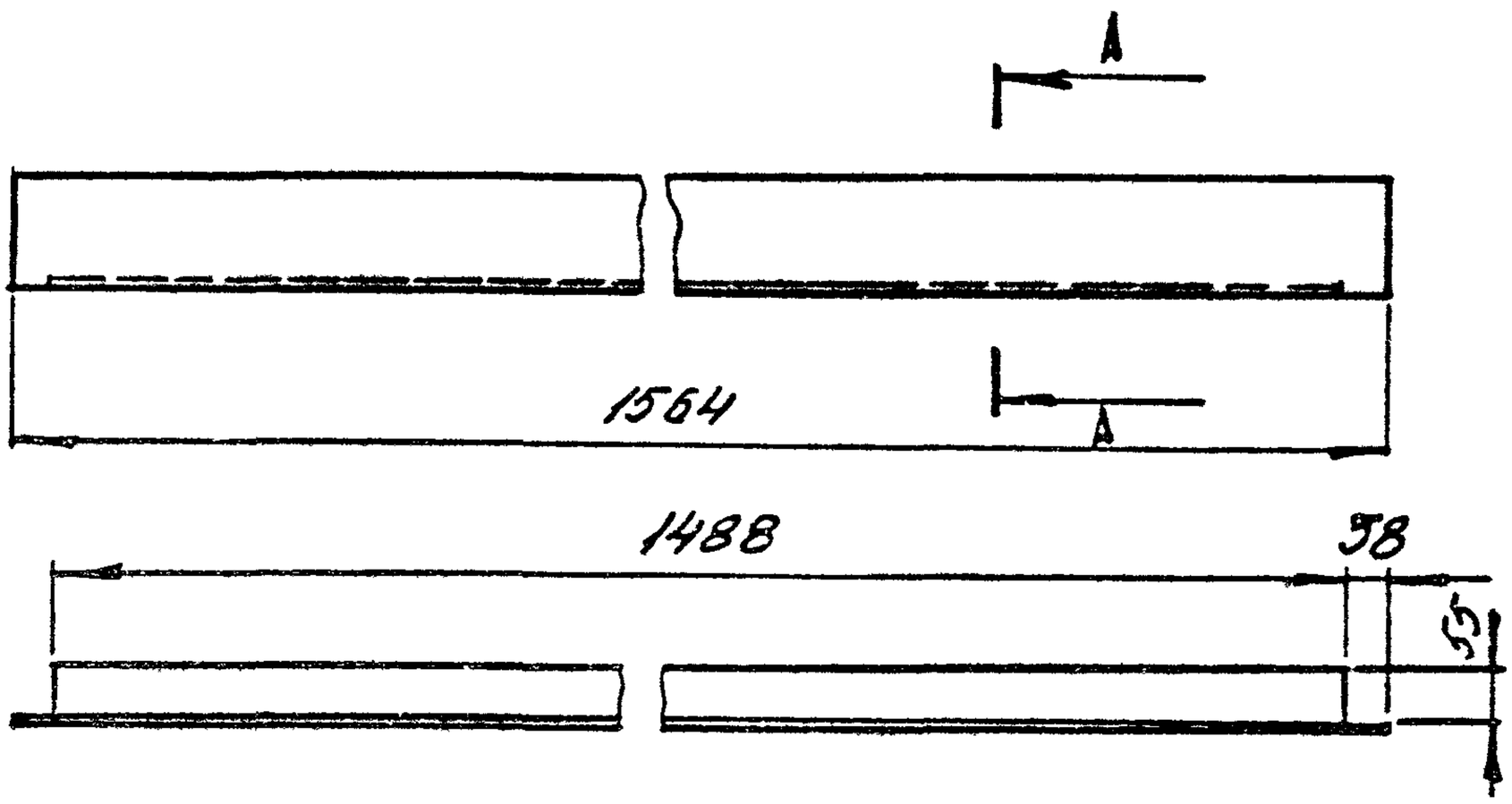

А - А

М1:2

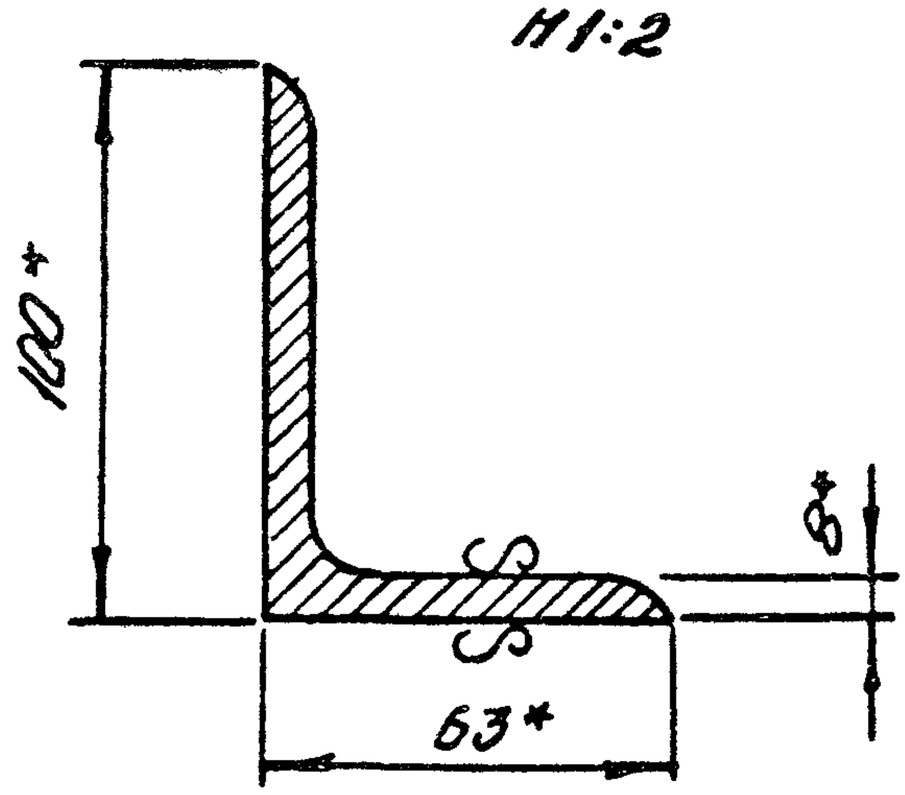

1. *Размеры для справок.
2. Отклонение размеров по 7 классу точности ОСТ 1010.

Изм	Лист	№ докум	Подп	Дата	Связь гнл III	Лит	Масса	Масштаб
Разраб		Курочкина						1:10
Пров		Асланова				Лист	Листов 1
Н контр		Коростелев					
					Угол неравнопол. 100×63×8 ГОСТ 8510-72 / ст 2 ГОСТ 535-58*	ЦНИИСК	Торгово-бытовых зданий и пружистых комплексов г. Москва

Инв № подл | Подп и дата | Взам. инв № | Инв № дубл | Подп и дата

ДП. 01. 02. 00. 06

▽ 3 (▽)

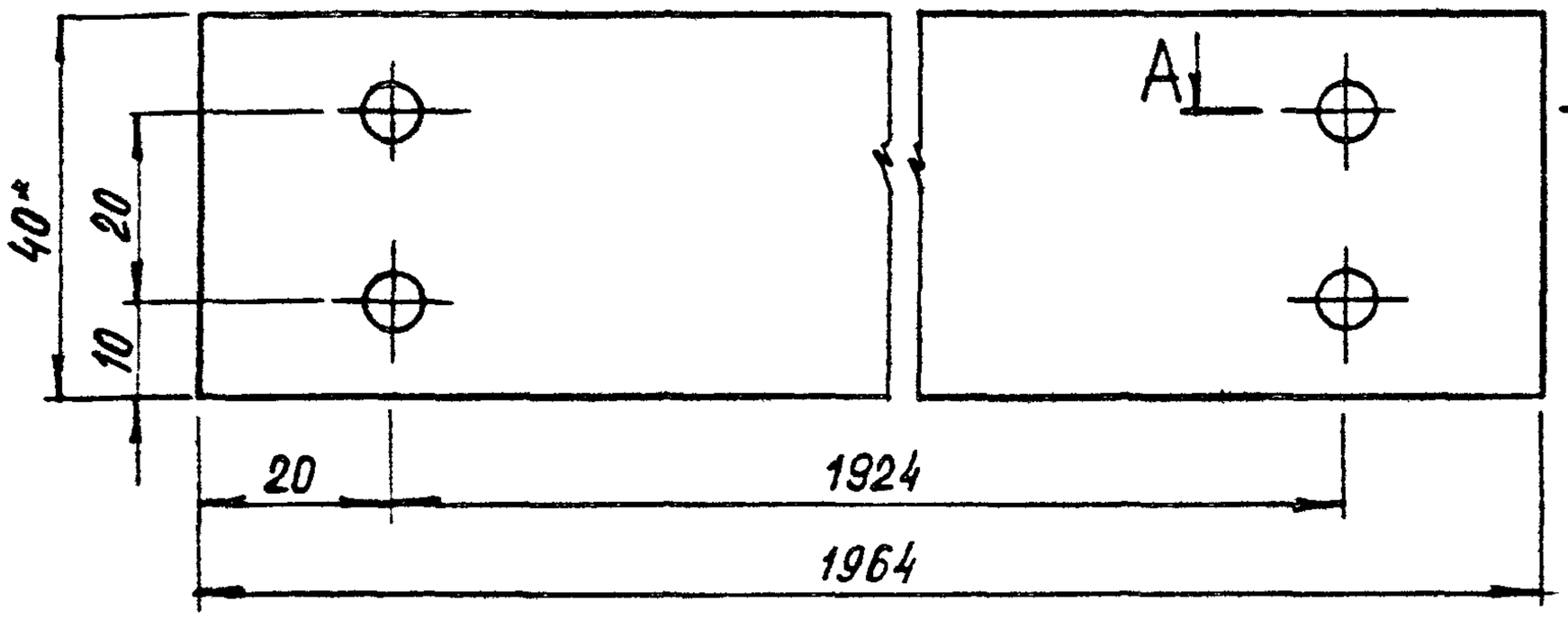

А — А

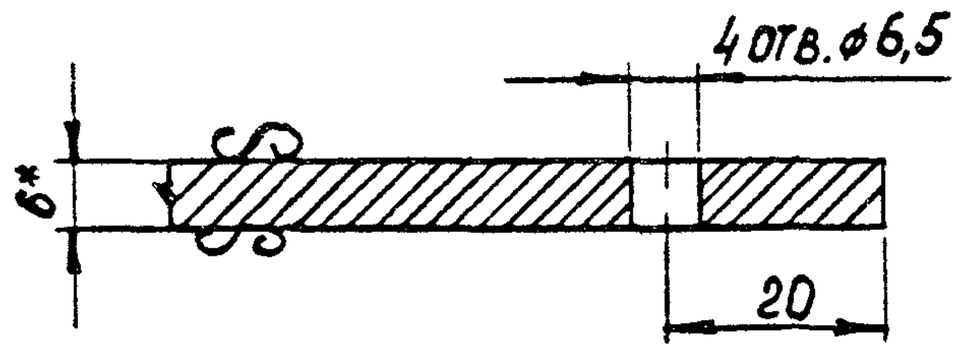

1.* Размеры для справок.

2. Отклонение размеров по 7 классу точности ОСТ 1010.

					ДП2.01. 02. 00. 06		
Изм.	Лист	№ докум.	Подп.	Дата	Связь тип VI	Лит.	Масса	Масштаб
Разраб.		Скачкова						1:1
Пров.		Астапова				Лист	Листов 1
Н. контр.		Коростелев					
					Полоса 6 x 40 ГОСТ 103-57* / Ст. 3 ГОСТ 535-58	НИИЭП торгово-бытовых зданий и туристских комплексов Госгражданстроя	

▽ 3 (▽)

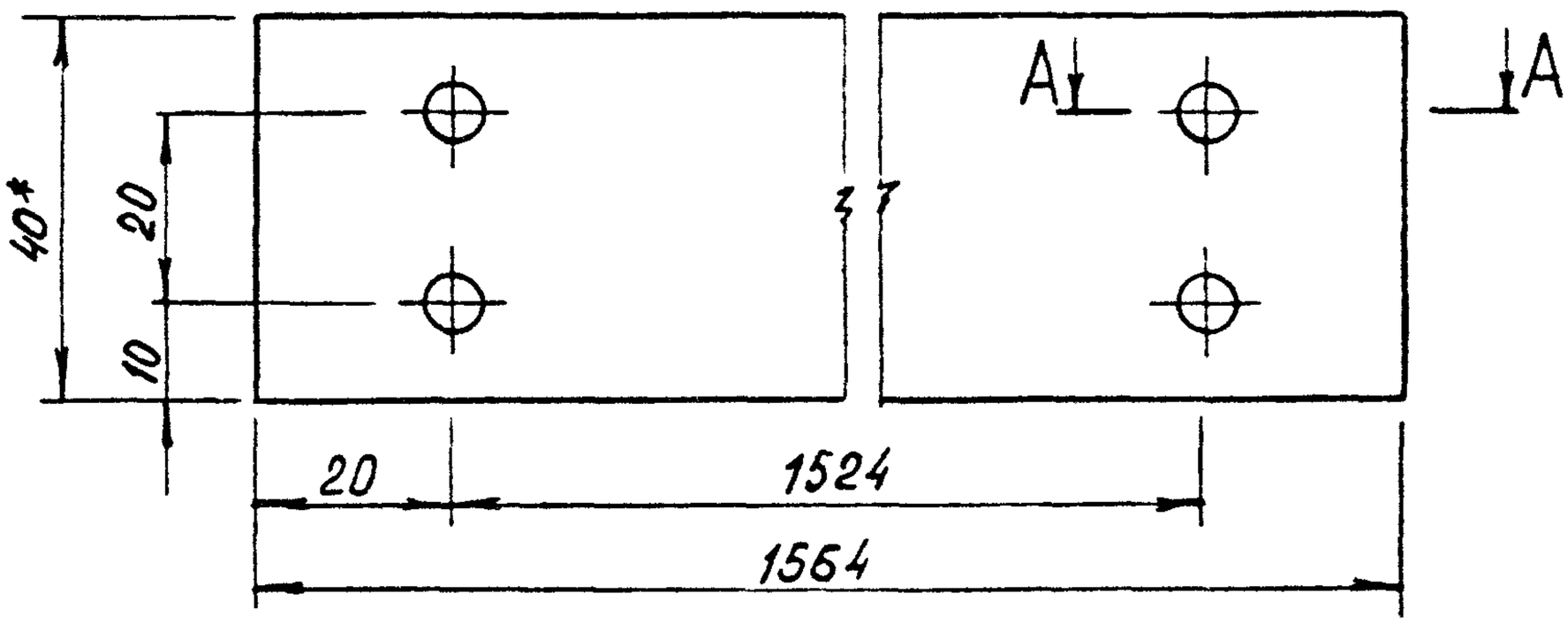

А—А

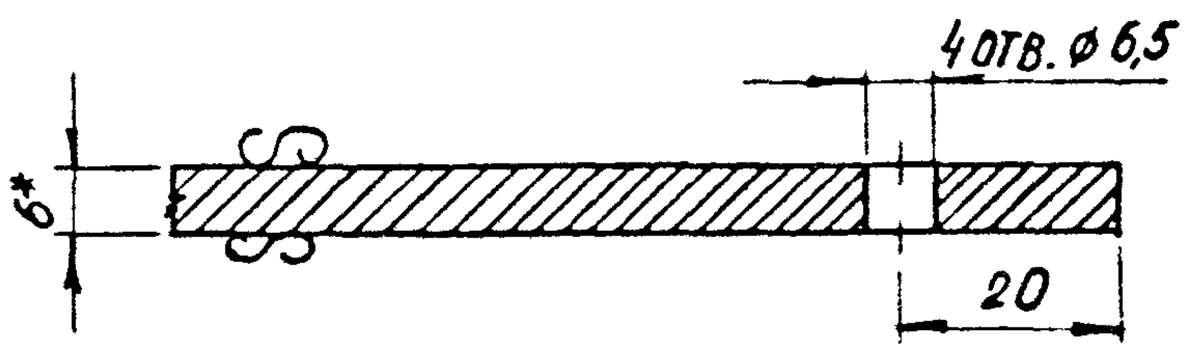

1. * Размеры для справок.
2. Отклонение размеров по 7 классу точности ОСТ 1010.

					ДП2.02.02.00.06		
Изм	Лист	№ докум	Подп	Дата	Связь тип III	Лит	Масса	Масштаб
Разраб		Скачкова						1:1
Пров		Астапова				Лист	Листов 1
Н контр		Коростелев					
					Полоса $\frac{6 \times 40 \text{ ГОСТ } 103\text{-}57^*}{\text{Ст } 3 \text{ ГОСТ } 535\text{-}58}$	ЦНИИЭП торгово бытовых зданий и туристских комплексов г. Москва	

Инв № подл | Подп и дата | Взам инв № | Инв № дубл | Подп. и дата

▽ 3 (▽)

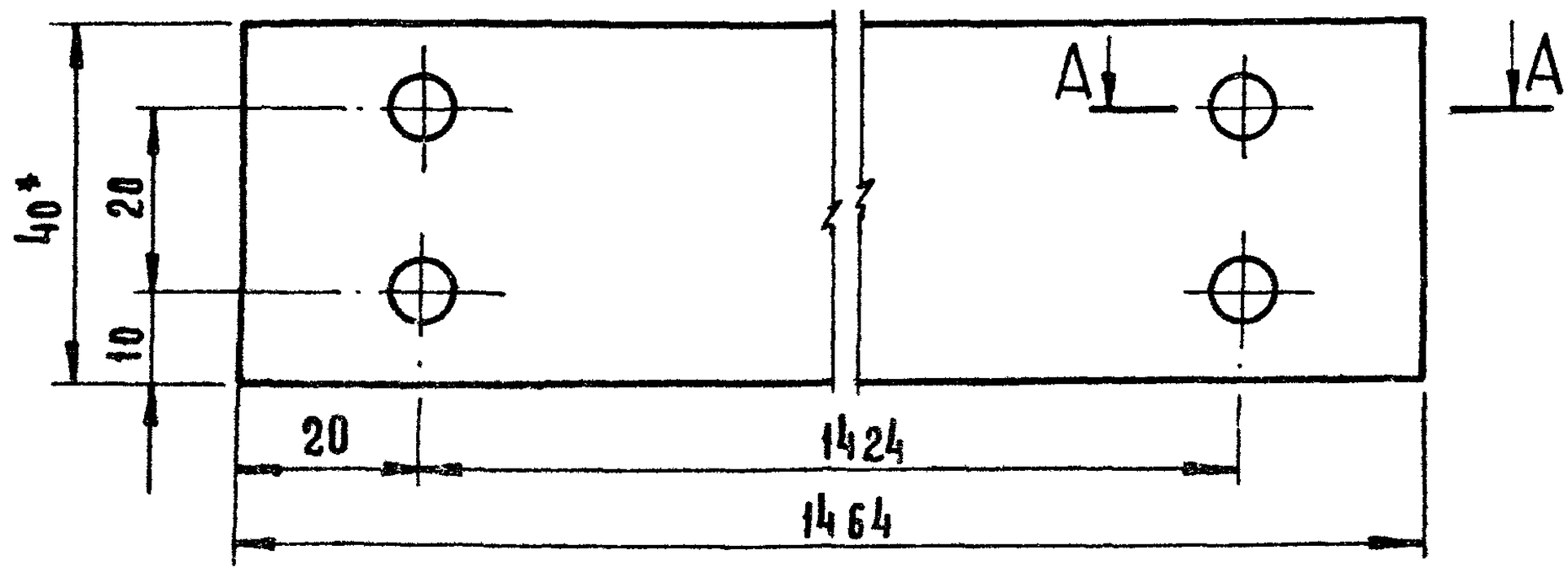

А — А

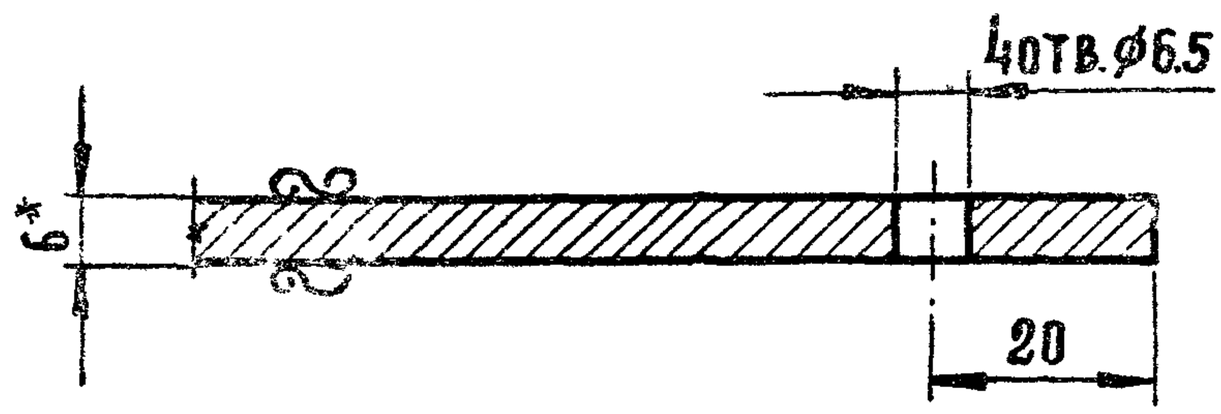

1.* Размеры для справок.

2. Отклонение размеров по 7 классу точности ОСТ 1010.

					ДП2.05.02.00.06		
Изм	Лист	№ докум.	Подп	Дата	Связь тип VI	Лит	Масса	Масштаб
Разраб		Скачкова						1:1
Пров.		Симонов				Лист	Листов 1
Н. контр		Коростелев					
					Полоса 6×40 / Ст 3 ГОСТ 103-57* / ГОСТ 535-58	ЦНИИЭП торгово-бытовых зданий и туристских комплексов г. Москва	

▽ 5 (▽)

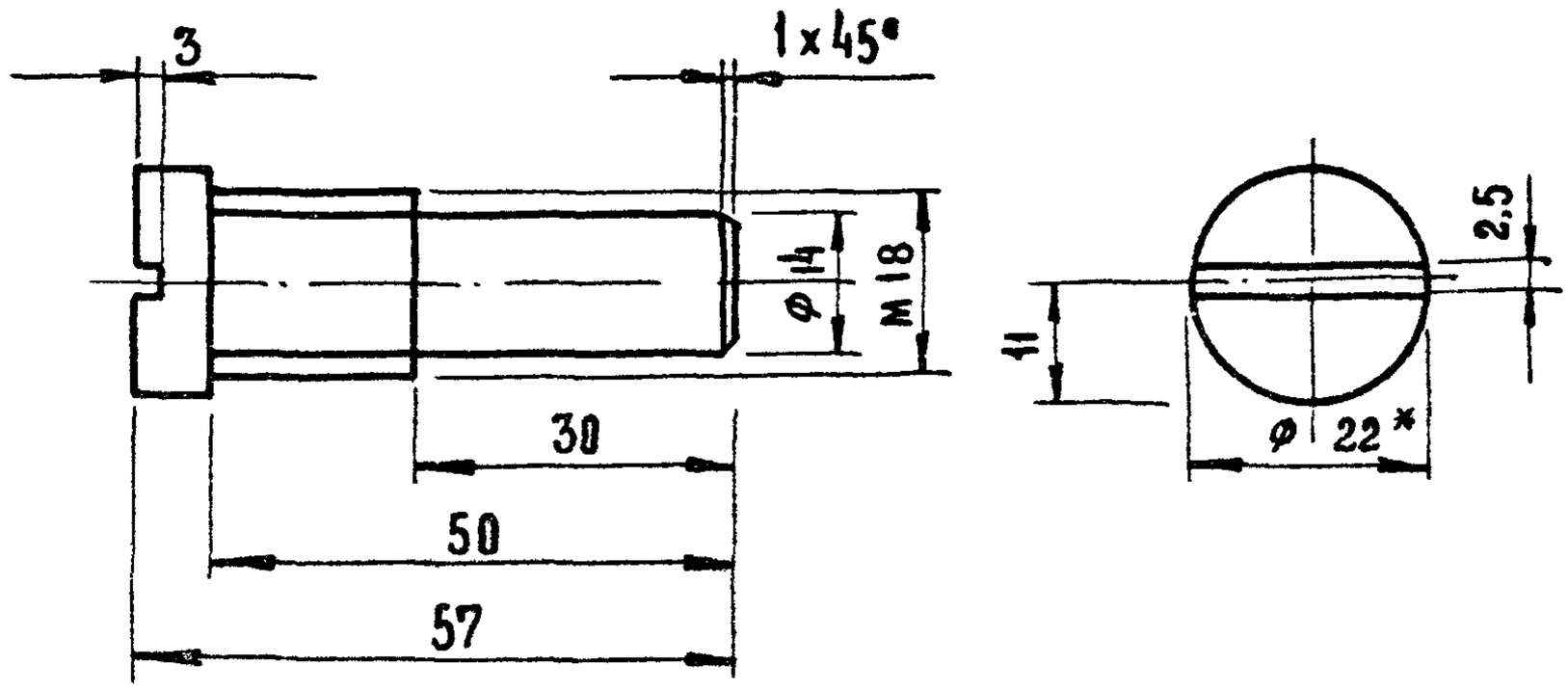

1. Размеры для справок.
2. Отклонение размеров по 7 классу точности ОСТ 1010.
3. Покрытие Ц.9.М.

Изм	Лист	№ докум	Подп	Дата
Разраб		Скачкова		
Пров		Симонов		
Н контр		Коростелев		

ДП2.01.02.00.07

Болт специальный

Лит | Масса | Масштаб

Лист | Листов 1

Крчт 20 ГОСТ 2590-71 / Ст 3 ГОСТ 535-58*

ЦНИИЭП торгово-бытовых зданий и туристских комплексов г. Москва

Взам. инв № | Инв № дубл. | Подп. и дата | Инв № подл | Подп и дата

▽3 (▽)

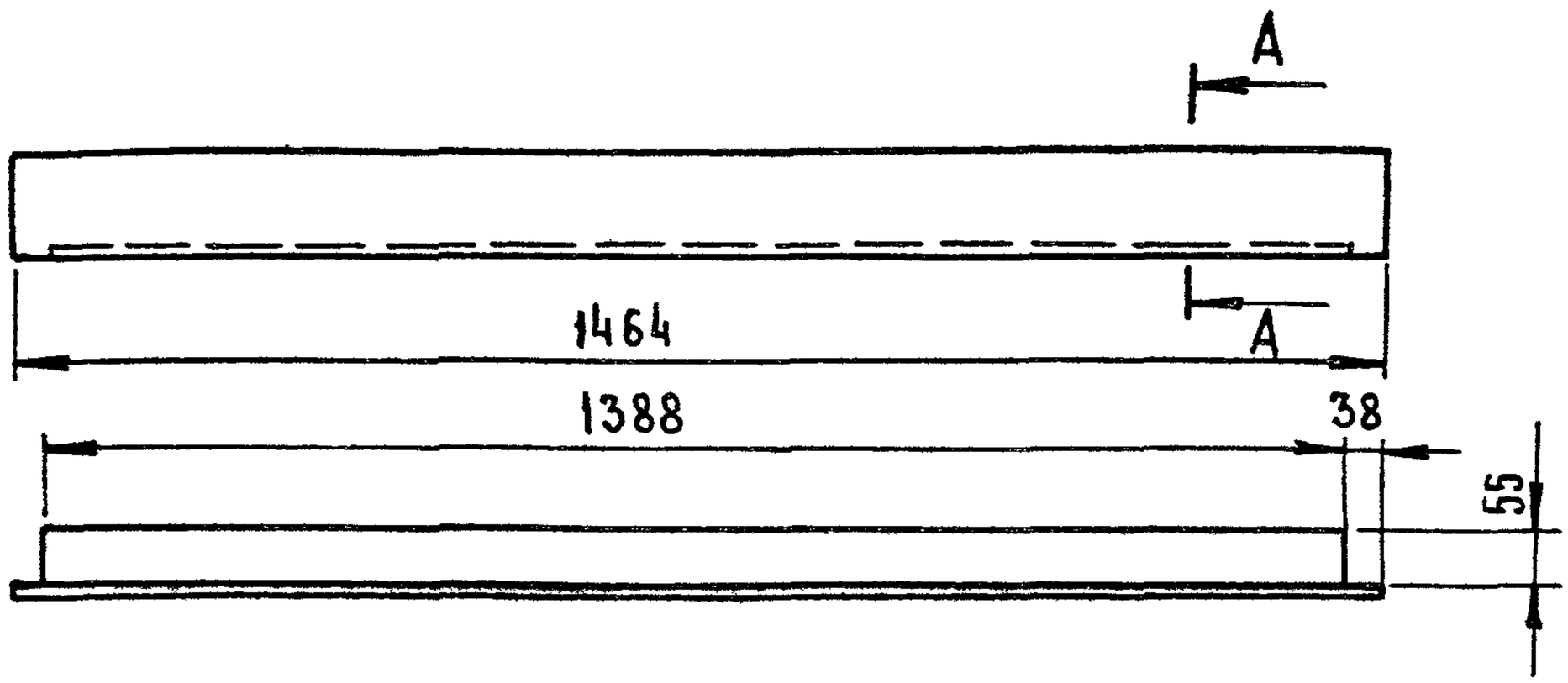

А – А
М1:2

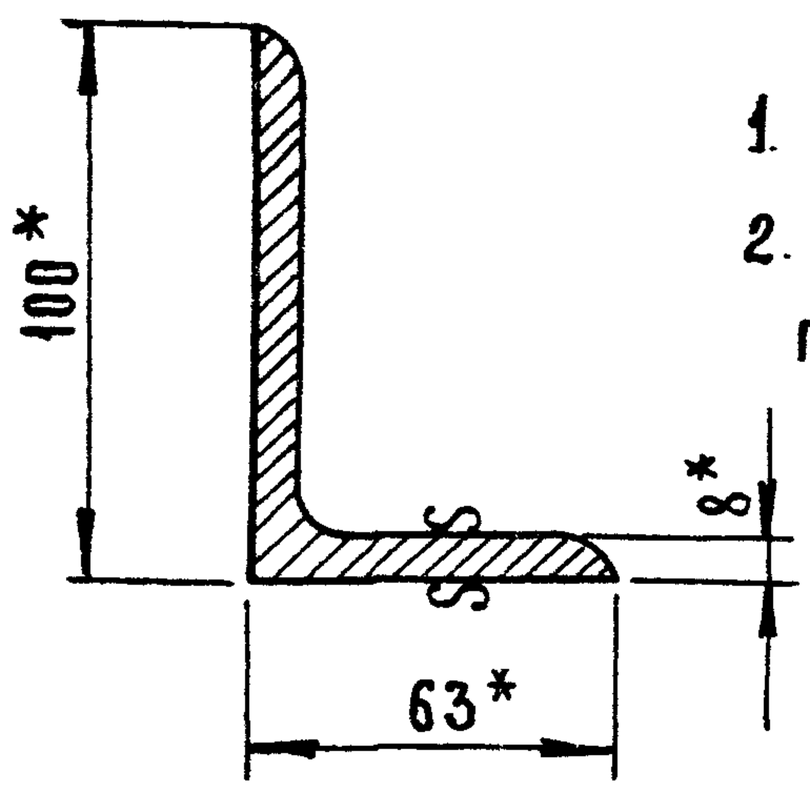

1. *Размеры для справок.
2. Отклонение размеров по 7 классу точности ОСТ 1010.

Изм	Лист	№ докум	Подп	Дата	ДП2.05.02.00.03		
Разраб		Курочкина			Связь тип III	Лит	Масса	Масштаб
Пров		Симонов						1:10
Н контр.		Коростелев				Лист	Листов 1
					Угол неравнополоч. 100×63×8 ГОСТ 8510-72 / Ст 2 ГОСТ 535-58*	ЦНИИЭП торгово-бытовых зданий и туристских комплексов г. Москва	

▽3 (▽)

ДП2.01. 00. 00. 02

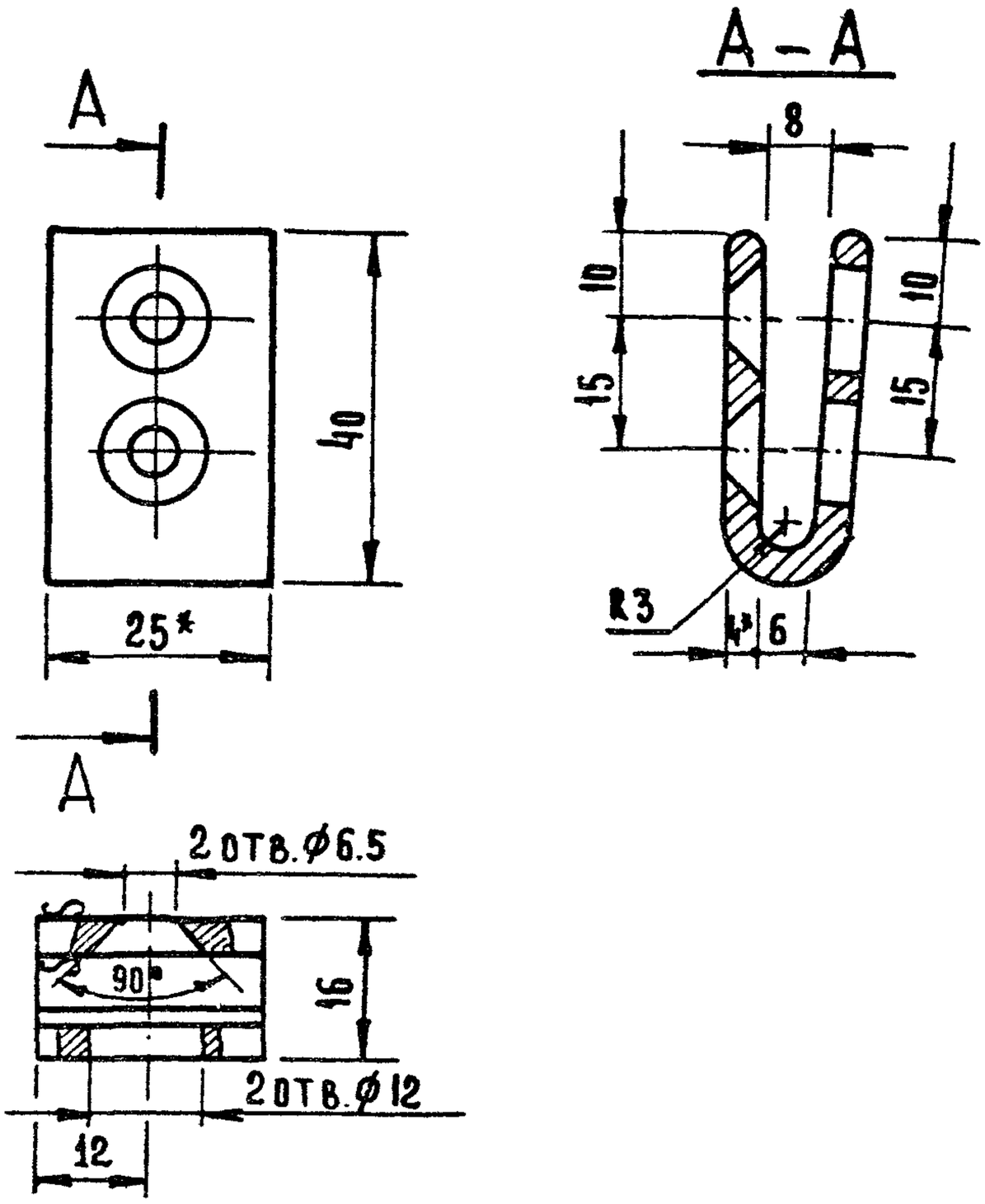

1* Размеры для справок.

2. Отклонение размеров по 7 классу точности ОСТ 1010.

3. Острые кромки притупить.

					ДП2.01. 00. 00. 02
Изм	Лист	№ докум	Подп	Дата	
Разраб		Скачкова			Скоба
Пров		Симонов			
Н контр		Коростелев			
					Полоса $\frac{4 \times 25 \text{ ГОСТ } 103\text{-}57^*}{\text{Ст } 3 \text{ ГОСТ } 535\text{-}58^*}$

Лит	Масса	Масштаб
		1:1
Лист	Листов 1	

ЦНИИЭП торгово-бытовых зданий и туристских комплексов г Москва

Подп. и дата | Инв № дубл | Взам. инв. № | Подп. и дата | Инв № подл

▽3(▽)

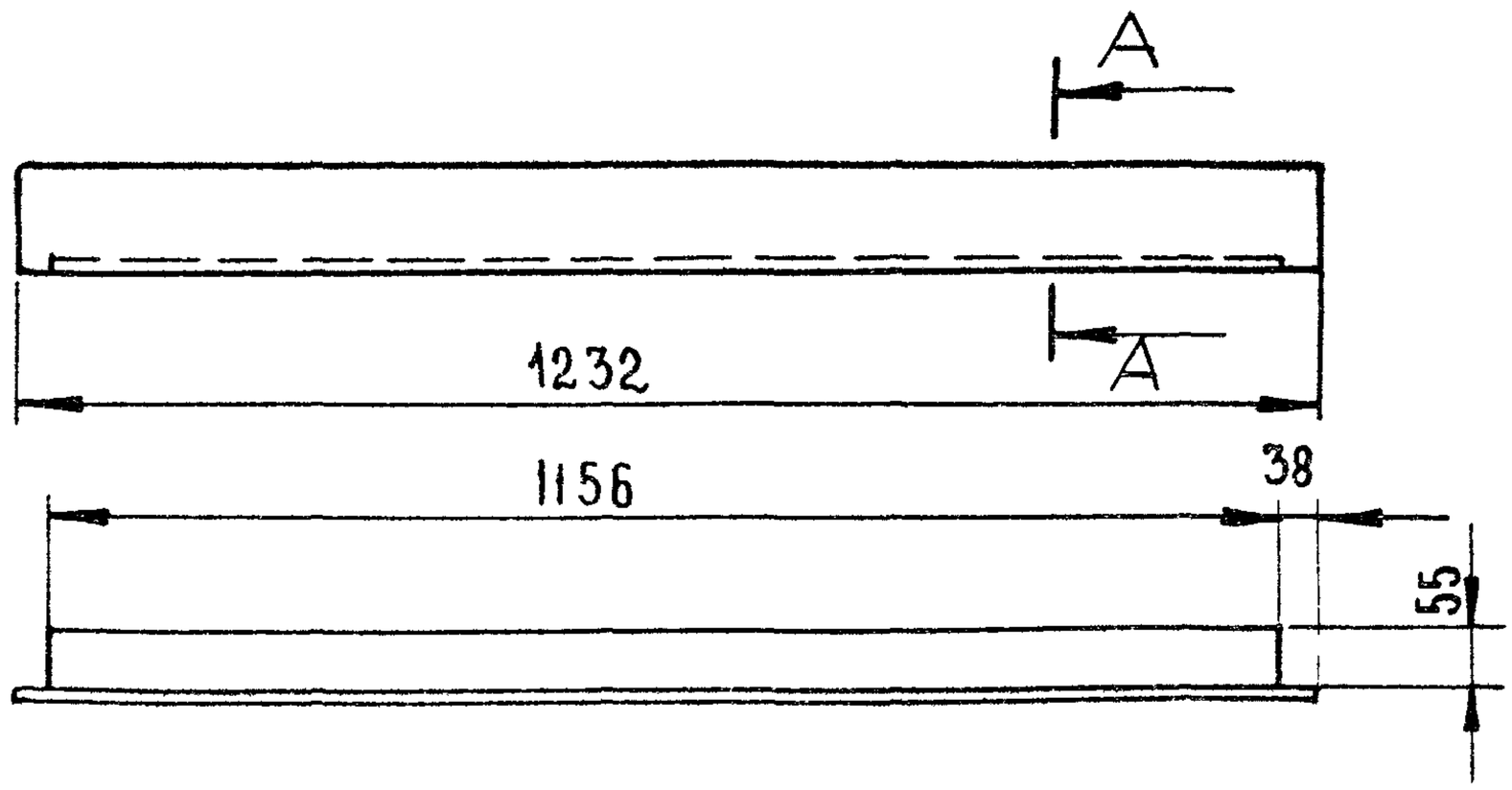

А – А
М 1:2

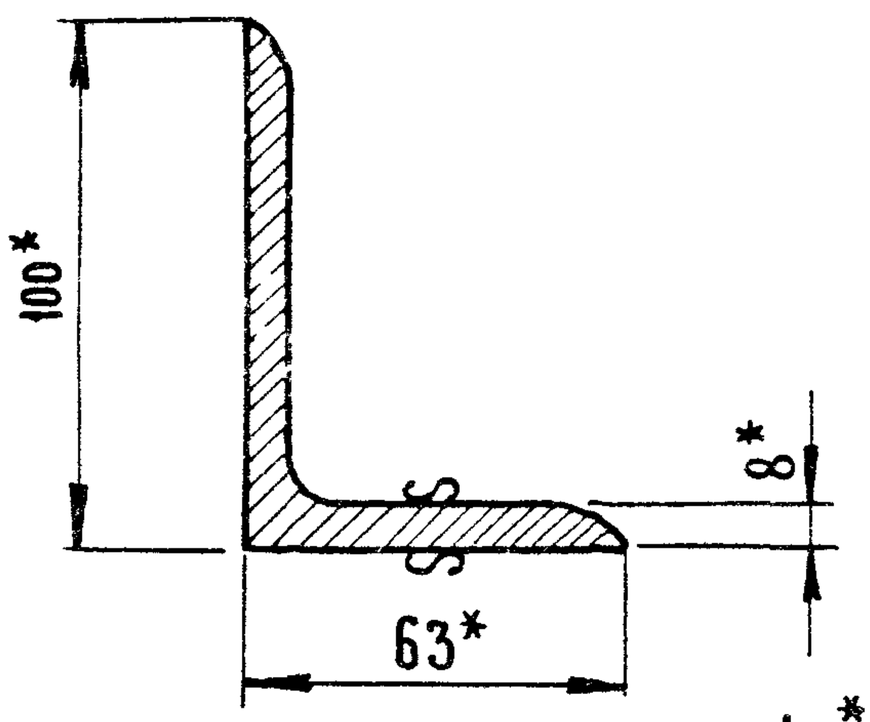

1 * Размеры для справок
2 Отклонение размеров по 7 классу точности ОСТ 1010

					ДП203.02.00.03		
Изм	Лист	№ докум	Подп	Дата	Связь тип III	Лит	Масса	Масштаб
Разраб		Курочкина						1:10
Пров		Симонов				Лист	Листов 1
Н контр		Коростелев					
					Угол неравнопол 100×63×8 ГОСТ 8510-72 / Ст2 ГОСТ 535-58*	ЦНИИЭП торгово бытовых зданий и туристских комплексов г Москва	

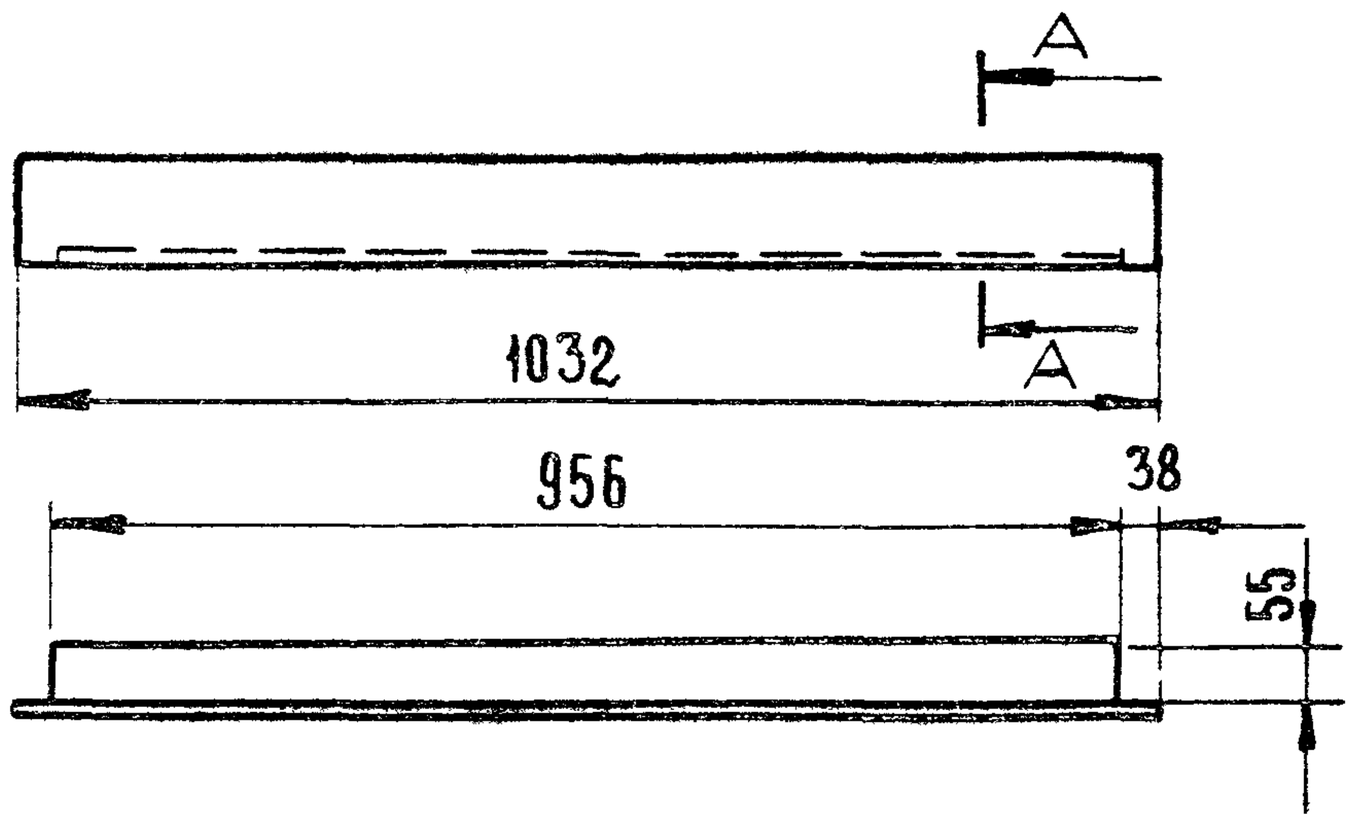

А – А
М 1:2

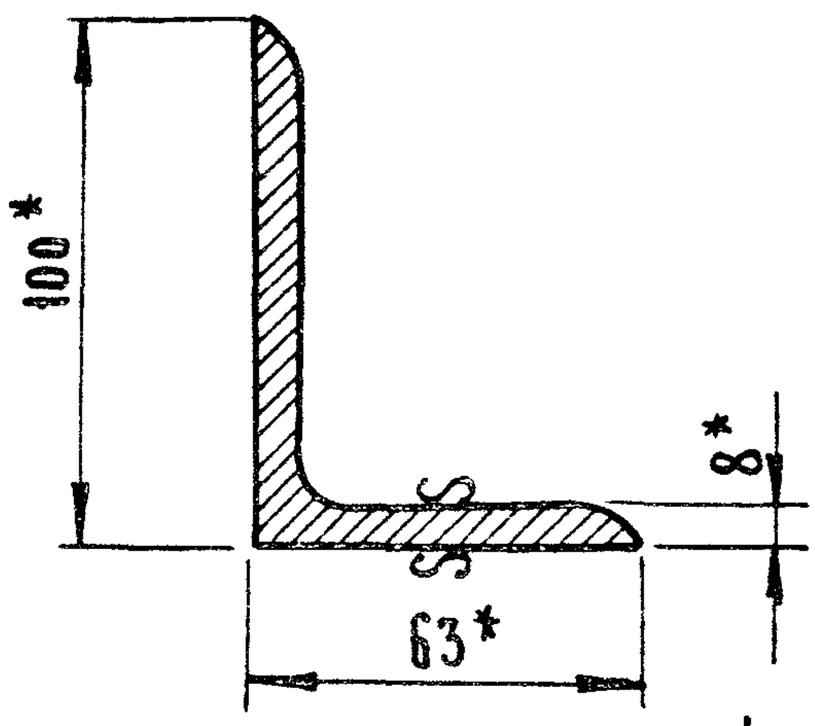

1 *Размеры для справок.

2. Отклонение размеров по 7 классу точности ОСТ 1010

Серия 1 236-5 Выпуск 2

Взам инв №	Подп и дата	Инв № дубл	Подп и дата	Инв № подл

Изм	Лист	№ докум	Подп	Дата
Разраб		Курочкина		
Пров		Симонов		
Н.контр		Коростелев		

ДП204.02.00 03

Связь тип III

Лит	Масса	Масштаб
		1:10

Лист | Листов 1

Угол неравнопол. $\frac{100\times63\times8\ ГОСТ\ 8510\text{-}72}{Ст\ 2\ ГОСТ\ 535\text{-}58*}$

ЦНИИЭП торгово бытовых зданий и туристских комплексов г Москва

ДП2.03. 02. 00. 06

▽ 3 (▽)

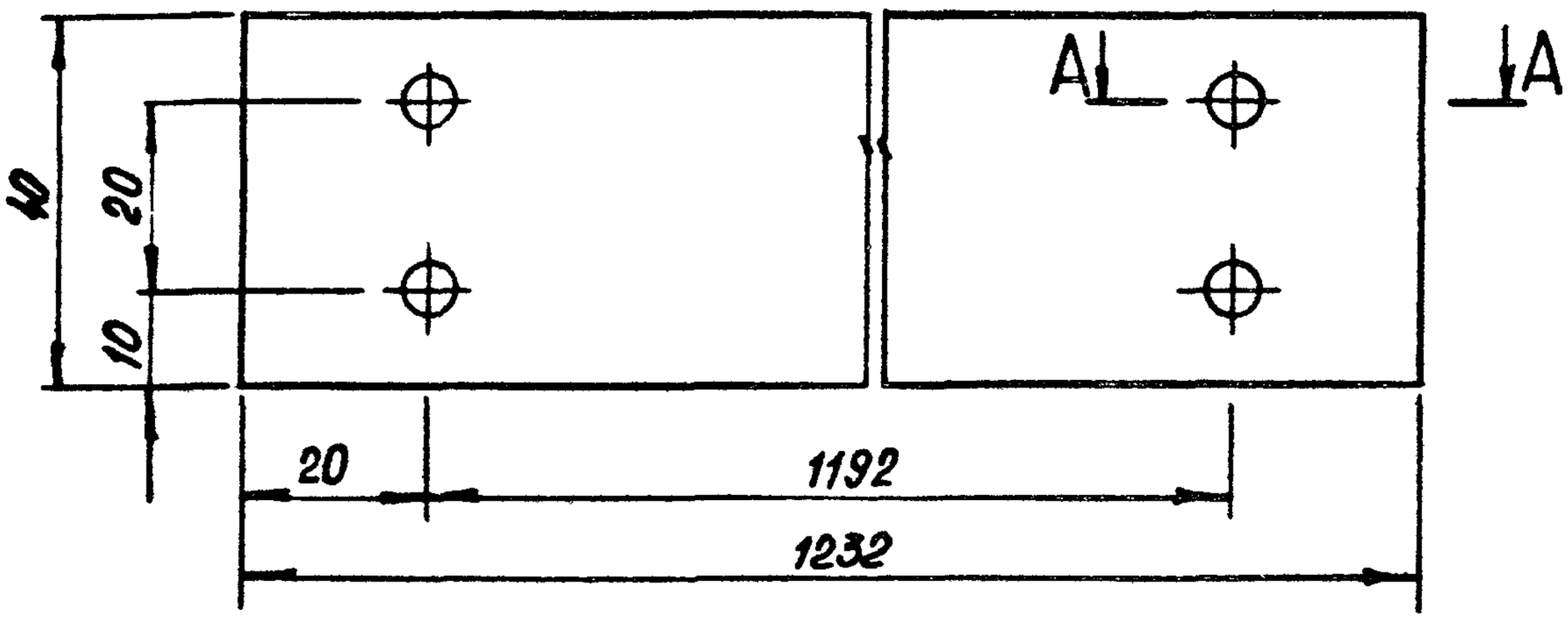

А—А

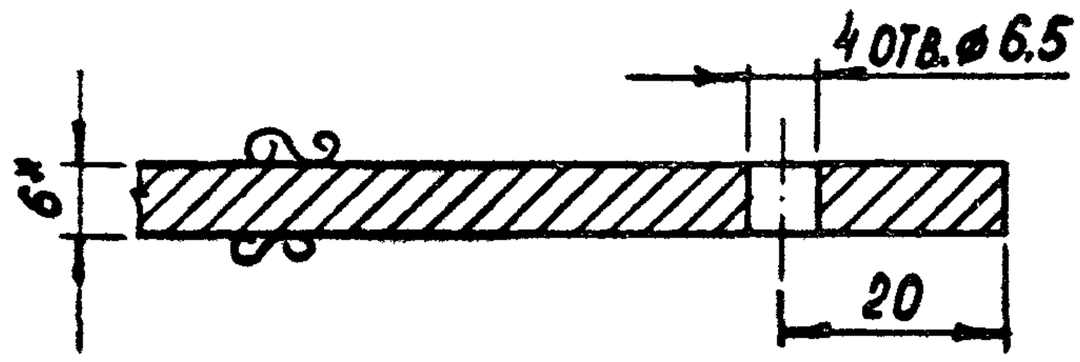

1.* Размеры для справок.

2. Отклонение размеров по 7 классу точности ОСТ 1010.

					ДП2.03. 02. 00. 06			
ИЗМ.	ЛИСТ	№ ДОКУМ.	ПОДП.	ДАТА	Связь тип VI	ЛИТ.	МАССА	МАСШТАБ
РАЗРАБ.		СКАЧКОВА						1:1
ПРОВ.		СИМОНОВ				ЛИСТ	ЛИСТОВ 1	
Н. КОНТР		КОРОСТЕЛЕВ			ПОЛОСА 6 х 40 ГОСТ 103-57* / СТ. 3 ГОСТ 535-58	ЦНИИЭП	ТОРГОВО БЫТОВЫХ ЗДАНИЙ И ТУРИСТСКИХ КОМПЛЕКСОВ Г МОСКВА	

▽ 3 (▽)

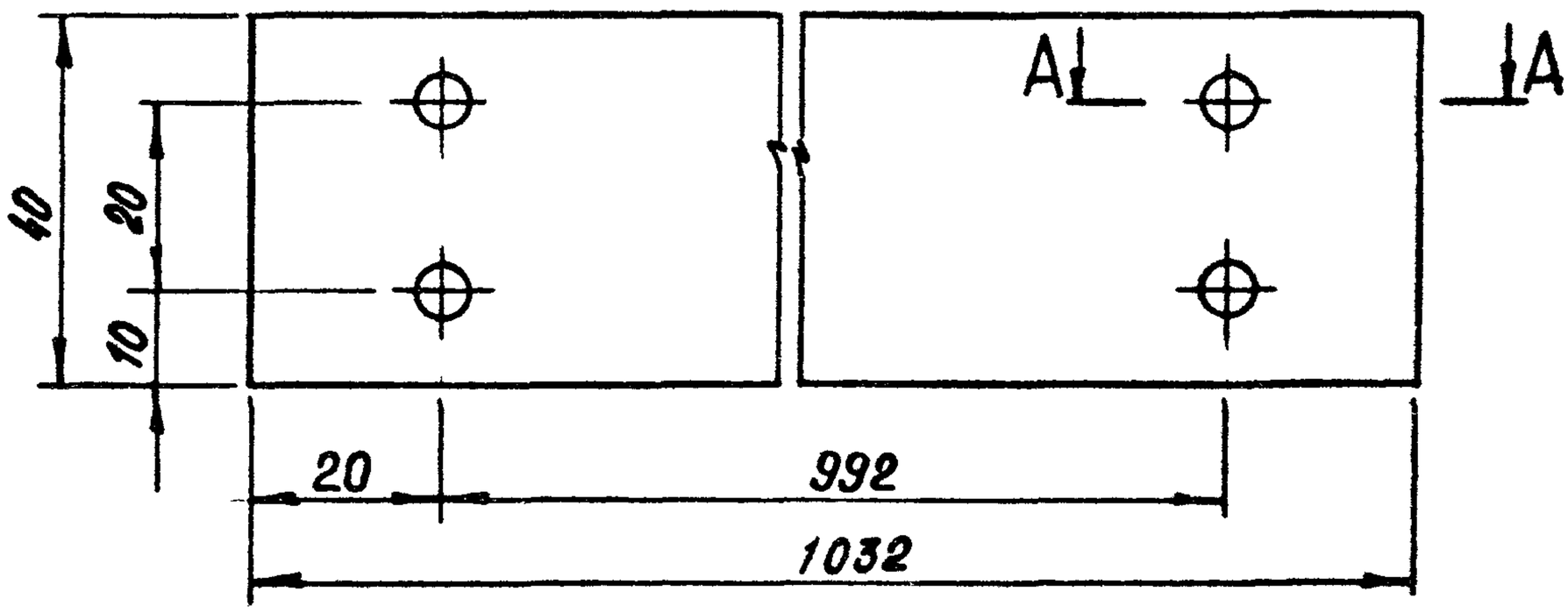

А — А

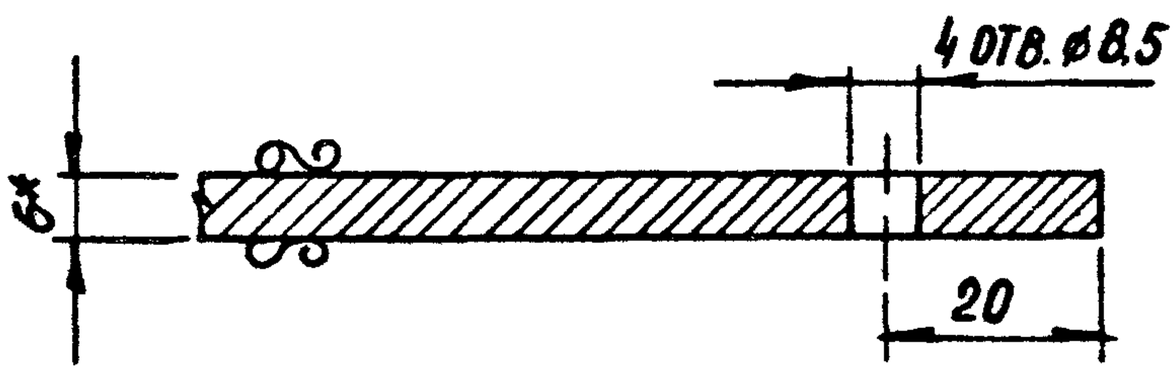

1. * Размеры для справок.
2. Отклонение размеров по 7 классу точности ОСТ 1010.

					ДП204.02.00.06		
Изм	Лист	№ докум	Подп	Дата	Связь тип VI	Лит	Масса	Масштаб
Разраб.		Скачкова						1:1
Пров.		Симонов				Лист	Листов 1
Н контр		Коростелев					
					Полоса 6×40 ГОСТ 103-57* / Ст. 3 ГОСТ 535-58	ЦНИИЭП торгово-бытовых зданий и туристских комплексов г. Москва	

Инв. № подл. | Подп. и дата | Взам. инв. № | Инв. № дубл. | Подп. и дата

▽3(▽)

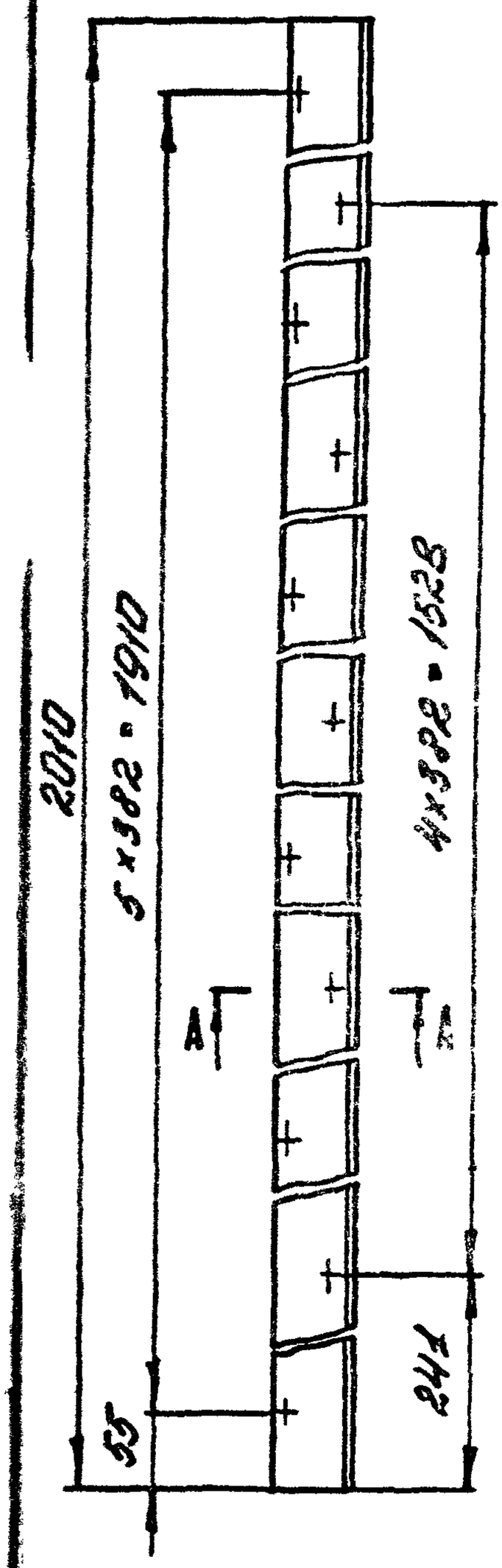

А - А

М1:1

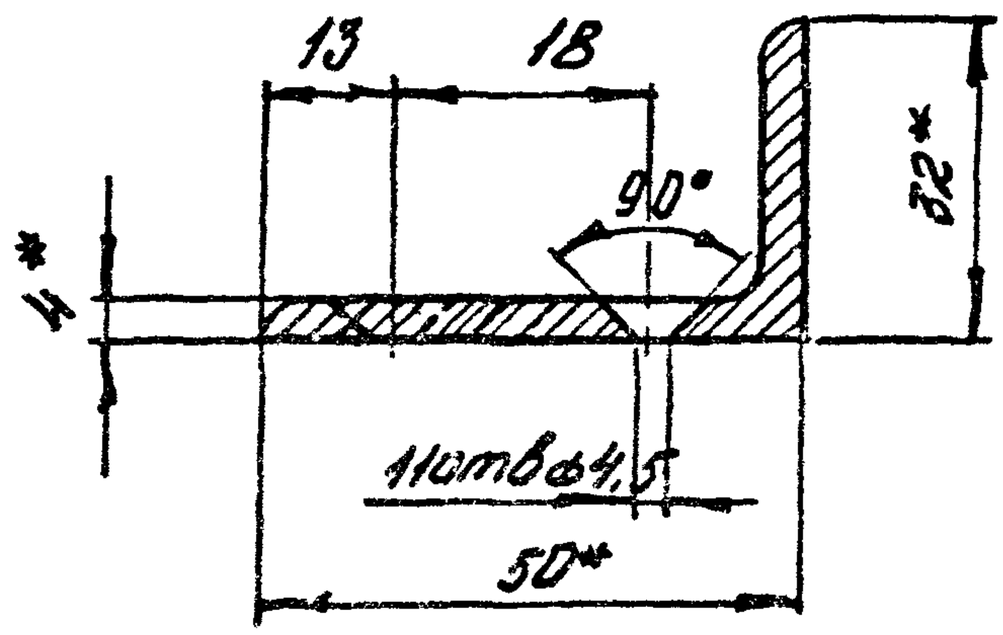

1. * Размеры для справок.

2. Отклонение размеров по 7 классу точности ОСТ 1010.

					ДП2.08.00.00.01		
Изм.	Лист	№ докум.	Подп.	Дата	Притвор	Лит. / Масса	Масштаб 1:5
Разраб.		Курочкина					
Пров.		Симонов				Лист	Листов 1
Н. контр.		Користелев			Угол неравнопол. 50×32×4 ГОСТ 8510-72 / ст.2 ГОСТ 535-58*	ЦНИИЭП торгово бытовых зданий и туристских комплексов г. Москва	

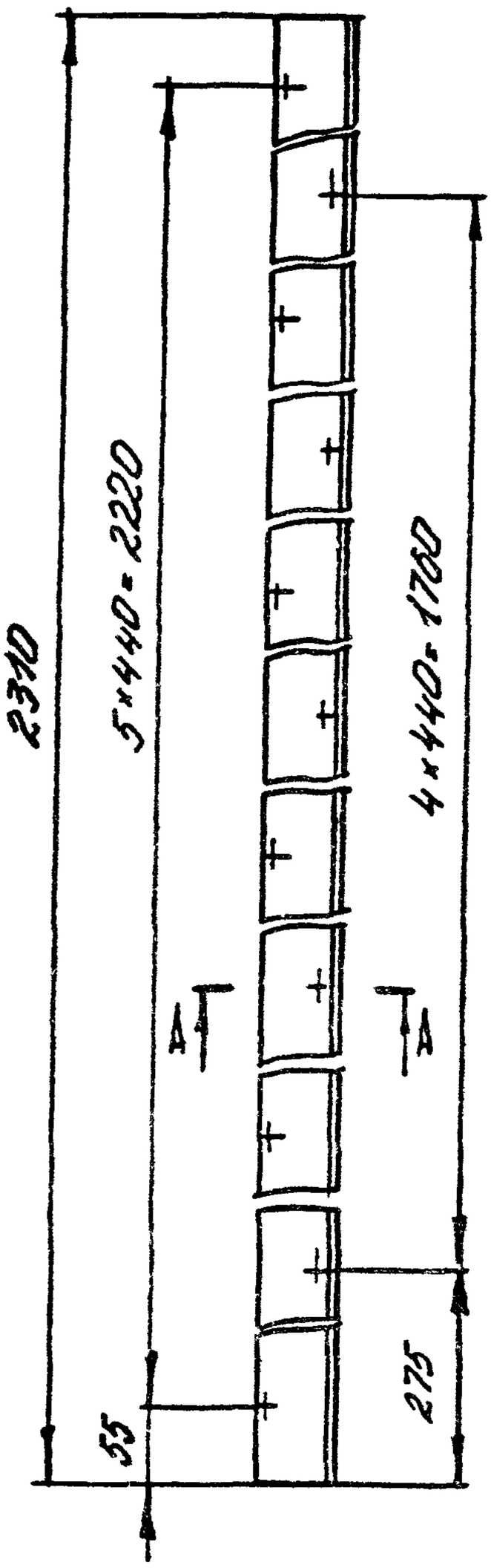

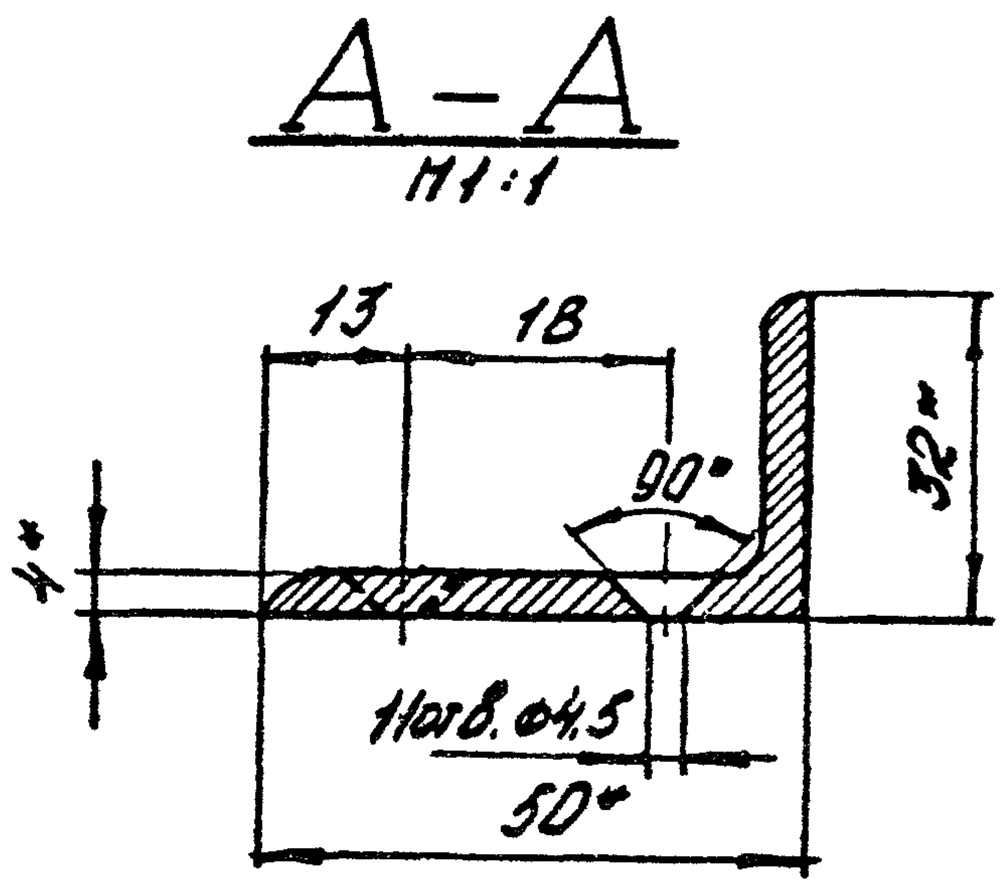

1. * Размеры для справок.
2. Отклонение размеров по 7 классу точности ОСТ 1010.

Взам. инв. №	Инв. № дубл.	Подп. и дата	Инв. № подл.

Изм	Лист	№ докум	Подп	Дата	ДП2.01.00.00.01			
Разраб.		Курочкина			Притвор	Лит	Масса	Масштаб 1:5
Пров.		Симаков				Лист	Листов 1	
Н. контр.		Коростелев			Угол неравнобок. 50*32*4 ГОСТ 8510-72 / ст.2 ГОСТ 535-58*	ЦНИИЭП торгово-бытовых зданий и туристских комплексов г. Москва		

Формат	Зона	Поз	Обозначение	Наименование	Кол.	Примечание
				Документация		
12			ДП2.01.00.00.00 Д	Технические требования		
12			ДП2.01.00.00.00 МЧ	Монтажный чертеж		
12			ДП2.01.00.00.00 СБ	Сборочный чертеж		
				Сборочные единицы		
12		1	ДП2.01.01.00.00	Дверное полотно	2	
12		2	ДП2.01.02.00.00	Дверная коробка	1	
12		3	ДП2.01.03.00.00	Ручка специальная	1	
12		4	ДП2.01.04.00.00	Петля	4	
				Детали		
11		5	ДП2.01.00.00.01	Притвор	2	
11		6	ДП2.01.00.00.02	Скоба	1	
БЧ		7	ДП2.01.00.00.03	Патрубок		
				Труба $\frac{32\times16\times2-10}{ГОСТ\ 8645-68}$	1	
				Стандартные изделия		
		8		Шуруп А4 х 36	22	
		9		Шуруп А4 х 25	8	
		10		Шуруп А6 х 45	2	
				ГОСТ 1145-70*		
		11		Шайба 12-011		
				ГОСТ 11371-68*	8	
		12		Шайба пружинная 12Л65г		
				ГОСТ 6402-70*	8	
		13	ШП	Шпингалет ГОСТ5090-73	2	

Изм	Лист	№ докум	Подп	Дата
Разраб		Скачкова		
Пров		Астапова		
Н контр		Коростелев		

ДП2.01.00.00.00

Дверной блок

Лит	Лист	Листов
		1

ЦНИИЭП торгово бытовых зданий и туристских комплексов г Москва

Серия 1.236-5 Выпуск 2

Формат	Зона	Поз.	Обозначение	Наименование	Кол.	46
				Документация		
12			ДП2.01.00.00 00 Д	Технические требования		
12			ДП2.01.00.00.00 МЧ	Монтажный чертеж		
12			ДП2.02.00.00.00 СБ	Сборочный чертеж		
				Сборочные единицы		
12		1	ДП2.02 01.00.00	Дверное полотно	2	
12		2	ДП2.02.02.00.00	Дверная коробка	1	
12		3	ДП2.01.03.00.00	Ручка специальная	1	
12		4	ДП2.01.04.00.00	Петля	4	
				Детали		
11		5	ДП2.01.00.00.01	Притвор	2	
11		6	ДП2.01.00.00.02	Скоба	1	
Б4		7	ДП2.01.00.00.03	Патрубок		
				Труба $\frac{32 \times 16 \times 2-10}{ГОСТ 8645-68}$	1	
				Стандартные изделия		
		8		Шуруп А4 х 36	22	
		9		Шуруп А4 х 25	8	
		10		Шуруп А6 х 45	2	
				ГОСТ 1145-70*		
		11		Шайба 12-011		
				ГОСТ 11371-68*	8	
		12		Шайба пружинная 12Л65Г		
				ГОСТ 6402-70*	8	
		13	ШП	Шпингалет ГОСТ 5090-73	2	

Подп и дата | Инв № дубл | Взам инв № | Подп и дата | Инв № подл

Изм	Лист	№ докум	Подп	Дата
Разраб		Скачкова		
Пров		Астапова		
Н контр		Коростелев		

ДП2.02.00 00 00

Дверной блок

Лит	Лист	Листов
		1

ЦНИИЭП торгово-бытовых зданий и туристских комплексов г. Москва

Формат	Зона	Поз.	Обозначение	Наименование	Кол.	Примечание
				Документация		
12			ДП2.01. 00. 00. 00 Д	Технические требования		
12			ДП2.01. 00. 00. 00 МЧ	Монтажный чертеж		
12			ДП2.03. 00. 00. 00 СБ	Сборочный чертеж		
				Сборочные единицы		
12		1	ДП2.03. 01. 00. 00.	Дверное полотно	1	
12		2	ДП2.03. 02. 00. 00	Дверная коробка	1	
12		3	ДП2.01. 03. 00. 00	Ручка специальная	1	
12		4	ДП2.01. 04. 00. 00	Петля	2	
				Детали		
11		5	ДП2.01. 00. 00. 02	Скоба	1	
				Стандартные изделия		
		6		Шуруп А4 х 36	22	
		7		Шуруп А4 х 25	8	
				ГОСТ 1145 - 70*		
		8		Шайба 12-011		
				ГОСТ 11371-68*	4	
		9		Шайба пружинная 12А65Г		
				ГОСТ 6402 - 70*	4	

Изм.	Лист	№ докум.	Подп.	Дата
Разраб.		Скачкова		
Пров.		Астапова		
Н. контр.		Коростелев		

ДП2.03. 00. 00. 00

Дверной блок

Лит.	Лист	Листов
		1

ЦНИИЭП торгово-бытовых зданий и туристских комплексов г. Москва

Формат	Зона	Поз.	Обозначение	Наименование	Кол.
				Документация	
12			ДП2.01.00.00.00 Д	Технические требования	
12			ДП2.01.00.00.00 МЧ	Монтажный чертеж	
12			ДП2.04.00.00.00 СБ	Сборочный чертеж	
				Сборочные единицы	
12		1	ДП2.01.01.00.00	Дверное полотно	1
12		2	ДП2.04.01.00.00	Дверная коробка	1
12		3	ДП2.01.03.00.00	Ручка специальная	1
12		4	ДП2.01.04.00.00	Петля	2
				Детали	
11		5	ДП2.01.00.00.02	Скоба	1
				Стандартные изделия	
		6		Шуруп А4 х 36	22
		7		Шуруп А4 х 25	8
				ГОСТ 1145-70*	
		8.		Шайба 12-011	
				ГОСТ 11371-68*	4
		9		Шайба пружинная 12А65Г	
				ГОСТ 6402-70*	4

Серия 1.236-5 Выпуск 2

Подп. и дата | Инв. № дубл. | Взам. инв. № | Подп. и дата | Инв. № подл.

Изм	Лист	№ докум.	Подп.	Дата
Разраб.		Скачкова		
Пров.		Астапова		
Н.контр.		Коростелев		

ДП2.04.00.00.00

Дверной блок

Лит.	Лист	Листов
		1

ЦНИИЭП торгово-бытовых зданий и туристских комплексов г. Москва

Формат	Зона	Поз.	Обозначение	Наименование	Кол.	Примечание
				Документация		
12			ДП2.01.00.00.00 Д	Технические требования		
12			ДП2.01.00.00.00 МЧ	Монтажный чертеж		
12			ДП2.05.00.00.00 СБ	Сборочный чертеж		
				Сборочные единицы		
12		1	ДП2.05.01.00.00	Дверное полотно	2	
12		2	ДП2.05.02.00.00	Дверная коробка	1	
12		3	ДП2.01.03.00.00	Ручка специальная	1	
12		4	ДП2.01.04.00.00	Петля	4	
				Детали		
11		5	ДП2.01.00.00.01	Притвор	2	
11		6	ДП2.01.00.00.02	Скоба	1	
БУ		7	ДП2.01.00.00.03	Патрубок		
				Труба $\frac{32\times16\times2-10}{ГОСТ\ 8645-68}$	1	
				Стандартные изделия		
		8		Шуруп А4 х 36	22	
		9		Шуруп А4 х 25	8	
		10		Шуруп А6 х 45	2	
				ГОСТ 1145-70*		
		11		Шайба 12-011		
				ГОСТ 11371-68*	8	
		12		Шайба пружинная 12А65Г		
				ГОСТ 6402-70*	8	
		13	ШП	Шпингалет ГОСТ 5090-73	2	

Изм	Лист	№ докум.	Подп.	Дата	ДП2.05.00.00.00			
Разраб.		Скачкова			Дверной блок	Лит.	Лист	Листов
Пров.		Астапова						1
Н. контр.		Коростелев				ЦНИИЭП торгово-бытовых зданий и туристских комплексов г. Москва		

Формат	Зона	Поз.	Обозначение	Наименование	Кол.
				Документация	
12			ДП2.01.00.00.00 Д	Технические требования	
12			ДП2.01.00.00.00 МЧ	Монтажный чертеж	
12			ДП2.06.00.00.00 СБ	Сборочный чертеж	
				Сборочные единицы	
12		1	ДП2.06.01.00.00	Дверное полотно	1
12		2	ДП2.06.02.00.00	Дверная коробка	1
12		3	ДП2.01.03.00.00	Ручка специальная	1
12		4	ДП2.01.04.00.00	Петля	2
				Детали	
11		5	ДП2.01.00.00 02	Скоба	1
				Стандартные изделия	
		6		Шуруп А4 х 36	22
		7		Шуруп А4 х 25	8
				ГОСТ 1145-70*	
		8		Шайба 12-011	
				ГОСТ 11371-68*	4
		9		Шайба пружинная 12А65Г	
				ГОСТ 6402-70*	4

Подп. и дата | Инв. № дубл. | Взам. инв. № | Подп. и дата | Инв. № подл.

Изм.	Лист	N-докум.	Подп.	Дата
Разраб.		Скачкова		
Пров.		Астапова		
Н.контр.		Коростелев		

ДП2.06.00.00.00

Дверной блок

Лит.	Лист	Листов
		1

ЦНИИЭП торгово-бытовых зданий и туристских комплексов г. Москва

Формат	Зона	Поз.	Обозначение	Наименование	Кол.	Примечание
				Документация		
12			ДП2.01.00.00.00 Д	Технические требования		
12			ДП2.01.00.00.00 МЧ	Монтажный чертеж		
12			ДП2.07.00.00.00 СБ	Сборочный чертеж		
				Сборочные единицы		
12		1	ДП2.07.01.00.00	Дверное полотно	1	
12		2	ДП2.07.02.00.00	Дверная коробка	1	
12		3	ДП2.01.03.00.00	Ручка специальная	1	
12		4	ДП2.01.04.00.00	Петля	2	
				Детали		
11		5	ДП2.01.00.00.02	Скоба	1	
				Стандартные изделия		
		6		Шуруп А4 х 36	22	
		7		Шуруп А4 х 25	8	
				ГОСТ 1145-70*		
		8		Шайба 12-011		
				ГОСТ 11371-63*	4	
		9		Шайба пружинная 12А65Г		
				ГОСТ 6402-70*	4	

Изм.	Лист	№ докум.	Подп.	Дата	ДП2.07.00.00.00			
Разраб.		Скачкова			Дверной блок	Лит.	Лист	Листов
Пров.		Астапова						1
Н. контр.		Коростелев				ЦНИИЭП торгово-бытовых зданий и туристских комплексов г. Москва		

Формат	Зона	Поз.	Обозначение	Наименование	Кол.
				Документация	
12			ДП2.01.00.00.00 Д	Технические требования	
12			ДП2.01.00.00.00 МЧ	Монтажный чертеж	
12			ДП2.08.00.00.00 СБ	Сборочный чертеж	
				Сборочные единицы	
12		1	ДП2.07.01.00.00	Дверное полотно	2
12		2	ДП2.08.02.00.00	Дверная коробка	1
12		3	ДП2.01.03.00.00	Ручка специальная	1
12		4	ДП2.01.04.00.00	Петля	4
				Детали	
11		5	ДП2.08.00.00.01	Притвор	2
11		6	ДП2.01.00.00.02	Скоба	1
БУ		7	ДП2.01.00.00.03	Патрубок	
				Труба $\frac{32\times16\times2-10}{ГОСТ\ 8645-68}$	1
				Стандартные изделия	
		8		Шуруп А4 х 36	22
		9		Шуруп А4 х 25	8
		10		Шуруп А6 х 45	2
				ГОСТ 1145-70*	
		11		Шайба 12-011	
				ГОСТ 11371-68*	8
		12		Шайба пружинная 12А65Г	
				ГОСТ 6402-70*	8
		13	ШП	Шпингалет ГОСТ 5090-73	2

Подп. и дата | Инв. № дубл. | Взам. инв. № | Подп. и дата | Инв. № подл.

Изм.	Лист	№ докум.	Подп.	Дата
Разраб.		Скачкова		
Пров.		Астапова		
Н.контр.		Коростелев		

ДП2.08.00.00.00

Дверной блок

Лит.	Лист	Листов
		1

ЦНИИЭП торгово-бытовых зданий и туристских комплексов г. Москва

Формат	Зона	Поз.	Обозначение	Наименование	Кол.	Примечание
				Документация		
12			ДП2.01.00.00.00 Д	Технические требования		
12			ДП2.01.00.00.00 МЧ	Монтажный чертеж		
12			ДП2.09.00.00.00 СБ	Сборочный чертеж		
				Сборочные единицы		
12		1	ДП2.09.01.00.00	Дверное полотно	2	
12		2	ДП2.09.02.00.00	Дверная коробка	1	
12		3	ДП2.01.03.00.00	Ручка специальная	1	
12		4	ДП2.01.04.00.00	Петля	4	
				Детали		
11		5	ДП2.08.00.00.01	Притвор	2	
11		6	ДП2.01.00.00.02	Скоба	1	
Б.Ч		7	ДП2.01.00.00.03	Патрубок		
				Труба $\frac{32 \times 16 \times 2 - 10}{ГОСТ\ 8645-68}$	1	
				Стандартные изделия		
		8		Шуруп А4х36	22	
		9		Шуруп А4х25	8	
		10		Шуруп А6х45	2	
				ГОСТ 1145-70*		
		11		Шайба 12-011		
				ГОСТ 11371-68*	8	
		12		Шайба пружинная 12А65Г		
				ГОСТ 6402-70*	8	
		13	ШП	Шпингалет ГОСТ 5090-73	2	

Изм	Лист	№ докум	Подп	Дата	ДП2.09.00.00.00		
Разраб		Скачкова			Дверной блок	Лит	Лист / Листов 1
Пров.		Астапова				ЦНИИЭП торгово бытовых зданий и туристских комплексов г. Москва	
Н.контр		Коростелев					

Формат	Зона	Поз.	Обозначение	Наименование	Кол.	50
				Документация		
12			ДП2.01.00.00.00 Д	Технические требования		
12			ДП2.01.00.00.00 МЧ	Монтажный чертеж		
12			ДП2.10.00.00.00 СБ	Сборочный чертеж		
				Сборочные единицы		
12		1	ДП2.10.01.00.00	Дверное полотно	2	
12		2	ДП2.10.02.00.00	Дверная коробка	1	
12		3	ДП2.01.03.00.00	Ручка специальная	1	
12		4	ДП2.01.04.00.00	Петля	4	
				Детали		
11		5	ДП2.08.00.00.01	Притвор	2	
11		6	ДП2.01.00.00.02	Скоба	1	
БЧ		7	ДП2.01.00.00.03	Патрубок		
				Труба $\frac{32 \times 16 \times 2 - 10}{\text{ГОСТ } 8645-68}$	1	
				Стандартные изделия		
		8		Шуруп А4 х 36	22	
		9		Шуруп А4 х 25	8	
		10		Шуруп А6 х 45	2	
				ГОСТ 1145-70*		
		11		Шайба 12-011		
				ГОСТ 11371-68*	8	
		12		Шайба пружинная 12А65Г		
				ГОСТ 6402-70*	8	
		13		Шплинтает ГОСТ 5090-73	2	

Взам. инв. № | Подп. и дата | Инв. № дубл. | Подп. и дата | Инв. № подл.

Изм	Лист	№ докум	Подп	Дата
Разраб		Скачкова		
Пров		Астапова		
Н контр		Коростелев		

ДП2.10.00.00.00

Дверной блок

Лит	Лист	Листов
		1

ЦНИИЗП Торгово бытовых зданий и туристских комплексов г. Москва

Формат	Зона	Поз.	Обозначение	Наименование	Кол.	Примечание
				Документация		
12			ДП2.01 00 00 00 Д	Технические требования		
12			ДП201. 00 00 00 МЧ	Монтажный чертеж		
12			ДП211. 00. 00. 00 СБ	Сборочный чертеж		
				Сборочные единицы		
12		1	ДП211 01. 00. 00	Дверное полотно	2	
12		2	ДП201. 02 00 00	Дверная коробка	1	
12		3	ДП201. 03. 00 00	Ручка специальная	1	
12		4	ДП201 04. 00 00	Петля	4	
				Детали		
11		5	ДП201. 00. 00. 01	Притвор	2	
11		6	ДП201. 00. 00. 02	Скоба	1	
54		7	ДП201. 00. 00. 03	Патрубок ℓ - 9мм		
				Труба $\frac{32\times16\times2-10}{ГОСТ\ 8645-68}$	1	
				Стандартные изделия		
		8		Шуруп А4 × 36	22	
		9		Шуруп А4 × 25	8	
		10		Шуруп А6 × 45	2	
				ГОСТ 1145 - 70*		
		11		Шайба 12 - 011		
				ГОСТ 11371 - 68*	8	
		12		Шайба пружинная 12А65Г		
				ГОСТ 6402 - 70*	8	
		13	ШП	Шпингалет.		
				ГОСТ 5090 - 73	2	

Изм	Лист	№ докум.	Подп	Дата	ДП211. 00. 00. 00			
Разраб.		Курочкина			Дверной блок	Лит.	Лист	Листов
Пров.		Астапова						1
Н. контр.		Коростелев				ЦНИИЭП торгово-бытовых зданий и туристских комплексов г. Москва		

Формат	Зона	Поз.	Обозначение	Наименование	Кол.
				Документация	
12			ДП201.00.00 00 Д	Технические требования	
12			ДП201.00.00 00 МЧ	Монтажный чертеж	
12			ДП212.00.00.00 СБ	Сборочный чертеж	
				Сборочные единицы	
12		1	ДП212 01.00.00	Дверное полотно	2
12		2	ДП202.02.00.00	Дверная коробка	1
12		3	ДП201.03.00.00	Ручка специальная	1
12		4	ДП201.04.00.00	Петля	4
				Детали	
11		5	ДП201.00.00.01	Притвор	2
11		6	ДП201.00.00.02	Скоба	1
54		7	ДП201 00.00.03	Патрубок ℓ-9мм	
				Труба $\frac{32\times16\times2-10}{ГОСТ 8645-68}$	1
				Стандартные изделия	
		8		Шуруп А4×36	22
		9		Шуруп А4×25	8
		10		Шуруп А6×45	2
				ГОСТ 1145-70*	
		11		Шайба 12-01Н	
				ГОСТ 11371-68*	8
		12		Шайба пружинная 12 А65Г	
				ГОСТ 6402-70*	8
		13	ШП	Шпинделет. ГОСТ 5090-73	2

Серия 1.236-5 Выпуск 2

Подп. и дата | Инв. № дубл. | Взам. инв. № | Подп. и дата | Инв. № подл.

Изм	Лист	№ докум	Подп.	Дата
Разраб.		Курочкина		
Пров.		Астапова		
Н.контр.		Коростелев		

ДП212.00.00.00

Дверной блок

Лит	Лист	Листов
		1

ЦНИИЭП торгово-бытовых зданий и туристских комплексов г. Москва

Формат	Зона	Поз.	Обозначение	Наименование	Кол.	Примечание
				Документация		
12			ДП201.00.00.00 Д	Технические требования		
12			ДП201.00.00.00 МЧ	Монтажный чертеж		
12			ДП213.00.00.00 СБ	Сборочный чертеж		
				Сборочные единицы		
12		1	ДП2.13.01.00.00	Дверное полотно	1	
12		2	ДП203.02.00.00	Дверная коробка	1	
12		3	ДП201.03.00.00	Ручка специальная	1	
12		4	ДП201.04.00.00	Петля	2	
				Детали		
11		5	ДП2.01.00.00.02	Скоба	1	
				Стандартные изделия		
		6		Шуруп А4×36	22	
		7		Шуруп А4×25	8	
				ГОСТ 1145-70*		
		8		Шайба 12-01		
				ГОСТ 11371-68*	4	
		9		Шайба пружинная 12 Л65Г		
				ГОСТ 6402-70*	4	

Изм.	Лист	№ докум.	Подп.	Дата	ДП2.13.00.00.00		
Разраб.		Курочкина			Дверной блок	Лит.	Лист / Листов 1
Пров.		Астапова				ЦНИИЭП торгово-бытовых зданий и туристских комплексов г. Москва	
Н. контр.		Коростелев					

Формат	Зона	Поз.	Обозначение	Наименование	Кол.
				Документация	
12			ДП201.00.00.00 Д	Технические требования	
12			ДП201.00.00 00 МЧ	Монтажный чертеж	
12			ДП214 00.00.00 СБ	Сборочный чертеж	
				Сборочные единицы	
12		1	ДП2.11.01.00.00	Дверное полотно	1
12		2	ДП2.04.01.00.00	Дверная коробка	1
12		3	ДП201.03.00.00	Ручка специальная	1
12		4	ДП201.04.00.00	Петля	2
				Детали	
11		5	ДП201.00.00.02	Скоба	1
				Стандартные изделия	
		6		Шуруп А4х36	22
		7		Шуруп А4х25	8
				ГОСТ 1145-70*	
		8		Шайба 12-011	
				ГОСТ 11371-68*	4
		9		Шайба пружинная 12А65Г	
				ГОСТ 6402-70*	4

Серия 1.236-5 Выпуск 2

Подп. и дата | Инв. № дубл. | Взам. инв. № | Подп. и дата | Инв. № подл.

Изм	Лист	№ докум	Подп.	Дата
Разраб.		Курочкина		
Пров.		Астапова		
Н.контр.		Коростелев		

ДП214.00.00.00

Дверной блок

Лит.	Лист	Листов
		1

ЦНИИЭП торгово-бытовых зданий и туристских комплексов г. Москва

Формат	Зона	Поз.	Обозначение	Наименование	Кол.	Примечание
				Документация		
12			ДП2.01 00. 00. 00 Д	Технические требования		
12			ДП201 00. 00. 00 МЧ	Монтажный чертеж		
12			ДП215. 00. 00. 00 СБ	Сборочный чертеж		
				Сборочные единицы		
12		1	ДП2.15 01. 00. 00	Дверное полотно	2	
12		2	ДП205 02. 00. 00	Дверная коробка	1	
12		3	ДП2.01. 03. 00. 00	Ручка специальная	1	
12		4	ДП201. 04. 00. 00	Петля	4	
				Детали		
11		5	ДП201. 00. 00. 01	Притвор	2	
11		6	ДП201. 00. 00. 02	Скоба	1	
Б4		7	ДП201. 00. 00. 03	Патрубок		
				Труба $\frac{32\times16\times2-10}{ГОСТ\ 8645-68}$	1	
				Стандартные изделия		
		8		Шуруп А4 × 35	22	
		9		Шуруп А4×25	8	
		10		Шуруп М6 × 45	2	
				ГОСТ 1145-70*		
		11		Шайба 12-01		
				ГОСТ 11371-68*	8	
		12		Шайба пружинная 12А 65Г		
				ГОСТ 6402-70*	8	
		13	ШП	Шпинделет. ГОСТ 5090-73	2	

Изм	Лист	№ докум.	Подп	Дата	ДП215.00. 00. 00			
Разраб.		Курочкина			Дверной блок	Лит.	Лист	Листов
Пров.		Астапова						1
Н. контр.		Коростелев				ЦНИИЭП торгово-бытовых зданий и туристских комплексов г. Москва		

Формат	Зона	Поз.	Обозначение	Наименование	Кол.
				Документация	
12			ДП201.00.00.00 Д	Технические требования	
12			ДП201 00.00.00 МЧ	Монтажный чертеж	
12			ДП216.00.00.00 СБ	Сборочный чертеж	
				Сборочные единицы	
12		1	ДП216.01.00.00	Дверное полотно	1
12		2	ДП206.02.00.00	Дверная коробка	1
12		3	ДП201.03.00.00	Ручка специальная	1
12		4	ДП201.04.00.00	Петля	2
				Детали	
11		5	ДП201.00.00.02	Скоба	1
				Стандартные изделия	
		6		Шуруп А4×36	22
		7		Шуруп А4×25	8
				ГОСТ 1145-70*	
		8		Шайба 12.01	
				ГОСТ 11371-68*	4
		9		Шайба пружинная 12А65Г	
				ГОСТ 6402-70*	4

Серия 1.236-5 Выпуск 2

Подп. и дата | Инв. № дубл. | Взам. инв. № | Подп. и дата | Инв. № подл.

Изм.	Лист	N-докум.	Подп.	Дата
Разраб.		Кудочкина		
Пров.		Астапова		
Н.контр.		Коростелев		

ДП216.00.00.00

Дверной блок

Лит.	Лист	Листов
		1

ЦНИИЭП торгово-бытовых зданий и туристских комплексов г. Москва

Формат	Зона	Поз.	Обозначение	Наименование	Кол.	Примечание
				Документация		
12			ДП201.00.00.00 Д	Технические требования		
12			ДП201.00.00.00 МЧ	Монтажный чертеж		
12			ДП217.00.00.00 СБ	Сборочный чертеж		
				Сборочные единицы		
12		1	ДП217.01.00.00	Дверное полотно	1	
12		2	ДП207.02.00.00	Дверная коробка	1	
12		3	ДП201.03.00.00	Ручка специальная	1	
12		4	ДП201 04.00.00	Петля	2	
				Детали		
11		5	ДП201.00.00.02	Скоба	1	
				Стандартные изделия		
		6		Шуруп А4×36	22	
		7		Шуруп А4×25	8	
				ГОСТ 1145-70*		
		8		Шайба 12-Н1		
				ГОСТ 11371-68*	4	
		9		Шайба пружинная 12А65Г		
				ГОСТ 6402-70*	4	

Изм.	Лист	№ докум.	Подп.	Дата	ДП2.17.00.00.00			
Разраб.		Кувочкина			Дверной блок	Лит.	Лист	Листов
Пров.		Астапова						1
Н. контр.		Коростелев				ЦНИИЭП торгово-бытовых зданий и туристских комплексов г. Москва		

Формат	Зона	Поз.	Обозначение	Наименование	Кол.
				Документация	
12			ДП2.01.00.00.00 Д	Технические требования	
12			ДП201.00.00.00 МЧ	Монтажный чертеж	
12			ДП218.00.00.00 СБ	Сборочный чертеж	
				Сборочные единицы	
12		1	ДП217.01.00.00	Дверное полотно	2
12		2	ДП208.01.00.00	Дверная коробка	1
12		3	ДП2.01.03.00.00	Ручка специальная	1
12		4	ДП201.04.00.00	Петля	4
				Детали	
11		5	ДП201.00.00.01	Притвор	2
11		6	ДП201.00.00.02	Скоба	1
Б4		7	ДП201.00.00.03	Патрубок	
				Труба $\frac{32\times16\times2-10}{ГОСТ\ 8645-68}$	1
				Стандартные изделия	
		8		Шуруп Д4×36	22
		9		Шуруп Д4×25	8
		10		Шуруп А6×45	2
				ГОСТ 1145-70*	
		11		Шайба 12-011	
				ГОСТ 11371-68*	8
		12		Шайба пружинная 12А65Г	
				ГОСТ 6402-70*	8
		13	ШП	Шпинтолст. ГОСТ 5090-73	2

Серия 1.236-5 Выпуск 2

Подп. и дата | Инв. № дубл. | Взам. инв. № | Подп. и дата | Инв. № подл.

Изм	Лист	№ докум	Подп	Дата
Разраб		Курочкина		
Пров.		Астапова		
Н.контр		Коростелёв		

ДП218.00.00.00

Дверной блок

Лит	Лист	Листов
		1

ЦНИИЭП торгово-бытовых зданий и туристских комплексов г. Москва

Формат	Зона	Поз.	Обозначение	Наименование	Кол.	Примечание
				Документация		
12			ДП201 00.00.00 Д	Технические требования		
12			ДП201.00.00.00 МЧ	Монтажный чертеж		
12			ДП219.00.00.00 СБ	Сборочный чертеж		
				Сборочные единицы		
12		1	ДП219.01 00 00	Дверное полотно	2	
12		2	ДП209 02.00.00	Дверная коробка	1	
12		3	ДП201.03 00.00	Ручка специальная	1	
12		4	ДП201.04.00.00	Петля	4	
				Детали		
11		5	ДП201.00.00.01	Притвор	2	
11		6	ДП201.00.00.02	Скоба	1	
БУ		7	ДП201.00.00 03	Патрубок		
				Труба $\frac{32\times16\times2-10}{ГОСТ\ 8645-68}$	1	
				Стандартные изделия		
		8		Шуруп А4×36	22	
		9		Шуруп А4×25	8	
		10		Шуруп А6×45	2	
				ГОСТ 1145-70*		
		11		Шайба 12-011		
				ГОСТ 11371-68*	8	
		12		Шайба пружинная 12А65Г		
				ГОСТ 6402-70*	8	
		13	ШП	Шпинглет. ГОСТ 5090-73	2	

Изм.	Лист	№ докум.	Подп.	Дата	ДП219.00.00.00			
Разраб.		Курочкина			Дверной блок	Лит.	Лист	Листов
Пров.		Астапова						1
Н. контр.		Коростелев				ЦНИИЭП торгово-бытовых зданий и туристских комплексов г. Москва		

Формат	Зона	Поз.	Обозначение	Наименование	Кол.
				Документация	
12			ДП2.01.00.00.00 Д	Технические требования	
12			ДП201.00.00.00.МЧ	Монтажный чертеж	
12			ДП220.00.00 00 СБ	Сборочный чертеж	
				Сборочные единицы	
12		1	ДП2.20 01.00.00	Дверное полотно	2
12		2	ДП210.02.00.00	Дверная коробка	1
12		3	ДП201.03.00.00	Ручка специальная	1
12		4	ДП201 04 00.00	Петля	4
				Детали	
11		5	ДП2.01.00.00.01	Притвор	2
11		6	ДП2.01.00.00.02	Скоба	1
БУ		7	ДП201.00.00.03	Патрубок	
				Труба $\frac{32 \times 16 \times 2-10}{ГОСТ\ 8645-68}$	1
				Стандартные изделия	
		8		Шуруп А4×36	22
		9		Шуруп А4×25	8
		10		Шуруп А6×45	2
				ГОСТ 1145-70*	
		11		Шайба 12-011	
				ГОСТ 11371-68*	8
		12		Шайба пружинная 12Л65Г	
				ГОСТ 6402-70*	8
		13	ШП	Шпинделет. ГОСТ 5090-73	2

Серия 1.236-5 Выпуск 2

Подп. и дата | Инв. № дубл. | Взам. инв. № | Подп. и дата | Инв. № подл.

Изм	Лист	№ докум	Подп.	Дата

ДП220.00.00.00

Разраб.	Курочкина		
Пров.	Астапова		
Н.контр.	Коростелев		

Дверной блок

Лит	Лист	Листов
		1

ЦНИИЭП торгово-бытовых зданий и туристских комплексов г. Москва

Формат	Зона	Поз.	Обозначение	Наименование	Кол.	Примечание
				Документация		
12			Д П2.01.01.00.00 СБ	Сборочный чертеж		
				Детали		
Б4		1	Д П2.01.01.00.01	Дверное полотно		
				ГОСТ 6629-74	2	
Б4		2	Д П2.01..01.00.02	Прокладка		
				Картон асбестовый		
				ГОСТ 2850-75		
				S = 5.0	4,8	м2
Б4		3	Д П2.01.01.00.03	Обкладка		
				Сталь листовая		
				ГОСТ 5582-61*		
				S = 0.8	4,8	м2
				Прокладка		
				Резина техническая		
				ГОСТ 7338-65		
Б4		4	Д П2.01.01.00.04	2312 x 15 x 5	2	
Б4		5	Д П2.01.01.00.05	912 x 15 x 5	1	

Изм	Лист	№ докум.	Подп.	Дата	Д П2.01.01.00.00		
Разраб.		Скачкова			Дверное полотно	Лит.	Лист / Листов 1
Пров.		Астапова				ЦНИИЭП торгово-бытовых зданий и туристских комплексов г. Москва	
Н контр.		Коростелев					

Формат	Зона	Поз.	Обозначение	Наименование	Кол.	
				Документация		
12			ДП2.02.01.00.00 СБ	Сборочный чертеж		
				Детали		
БЧ		1	ДП2.02.01.00.01	Дверное полотно		
				ГОСТ 6629-74	2	
БЧ		2	ДП2.02.01.00.02	Прокладка		
				Картон асбестовый		
				ГОСТ 2850-75		
				S = 5.0	3,6	м2
БЧ		3	ДП2.02.01.00.03	Обанцовка		
				Сталь листовая		
				ГОСТ 5582-61*		
				S = 0,8	3,6	м2
				Прокладка		
				Резина техническая		
				ГОСТ 7338-65		
БЧ		4	ДП2.01.01.00.04	2312 x 15 x 5	2	
БЧ		5	ДП2.02.01.00.04	712 x 15 x 5	2	

Серия 1.236-5 Выпуск 2

Подп. и дата | Инв. № дубл. | Взам. инв. № | Подп. и дата | Инв. № подл.

Изм	Лист	№ докум.	Подп.	Дата
Разраб.		Скачкова		
Пров.		Астапова		
Н.контр.		Коростелев		

ДП2.02.01.00.00

Дверное полотно

Лит.	Лист	Листов
		1

ЦНИИЭП торгово-бытовых зданий и туристских комплексов г. Москва

Формат	Зона	Поз.	Обозначение	Наименование	Кол.	Примечание
				Документация		
12			ДП2.03.01.00.00 СБ	Сборочный чертеж		
				Детали		
БЧ		1	ДП2.03.01.00.01	Дверное полотно		
				ГОСТ 6629-74	1	
БЧ		2	ДП2.03.01.00.02	Прокладка		
				Картон асбестовый		
				ГОСТ 2850-75		
				S = 5.0	5,5	м2
БЧ		3	ДП2.03.01.00.03	Обкладка		
				Сталь листовая		
				ГОСТ 5582-61*		
				S = 0,8	5,5	м2
				Прокладка		
				Резина техническая		
				ГОСТ 7338-65		
БЧ		4	ДП2.01.01.00.04	2312 x 15 x 5	2	
БЧ		5	ДП2.03.01.00.04	1112 x 15 x 5		

Изм.	Лист	№ докум.	Подп.	Дата
Разраб.		Скачкова		
Пров.		Астапова		
Н. контр.		Коростелев		

ДП2.03.01.00.00

Дверное полотно

Лит	Лист	Листов
		1

ЦНИИЭП торгово-бытовых зданий и туристских комплексов г. Москва

Формат	Зона	Поз.	Обозначение	Наименование	Кол.	
				Документация		
12			ДП2.05.01.00.00 СБ	Сборочный чертеж		
				Детали		
БЧ		1	ДП2.05.01.00.01	Дверное полотно		
				ГОСТ 6629-74	2	
БЧ		2	ДП2.05.01.00.02	Прокладка		
				картон асбестовый		
				ГОСТ 2850-75		
				S = 5.0	3,6	м2
БЧ		3	ДП2.05.01.00.03	Обшивка		
				сталь листовая		
				ГОСТ 5582-61*		
				S = 0,8	3,6	м2
				Прокладка		
				резина техническая		
				ГОСТ 7338-65		
БЧ		4	ДП2.01.01.00.04	2312 x 15 x 5	2	
БЧ		5	ДП2.05.01.00.04	662 x 15 x 5	2	

Серия 1.236-5 Выпуск 2

Подп. и дата | Инв. N дубл. | Взам. инв. N | Подп. и дата | Инв. N подл.

Изм.	Лист	N докум.	Подп.	Дата
Разраб.	Скачкова			
Пров.	Астапова			
Н. контр.	Коростелев			

ДП2.05.01.00.00

Дверное полотно

Лит.	Лист	Листов
		4

ЦНИИЭП торгово-бытовых зданий и туристских комплексов г. Москва

Формат	Зона	Поз.	Обозначение	Наименование	Кол.	Примечание
				Документация		
12			ДП2.06. 01. 00. 00 СБ	Сборочный чертеж		
				Детали		
БЧ		1	ДП2.06. 01. 00. 01	Дверное полотно		
				ГОСТ 6629 - 74	1	
БЧ		2	ДП2.06. 01. 00. 02	Прокладка		
				Картон асбестовый		
				ГОСТ 2850 - 75		
				S = 5.0	5.0	м2
БЧ		3	ДП2.06. 01. 00. 03	Обшивка		
				Сталь листовая		
				ГОСТ 5582 - 61*		
				S = 0,8	5.0	м2
				Прокладка		
				Резина техническая		
				ГОСТ 7338 - 65		
БЧ		4	ДП2.06 01. 00. 04	2012 x 15 x 5	2	
БЧ		5	ДП2.06. 01. 00. 04	912 x 15 x 5	2	

Изм	Лист	№ докум.	Подп	Дата	ДП2.06. 01. 00. 00		
Разраб.		Скачкова			Дверное полотно	Лит.	Лист	Листов
Пров.		Астапова						1
Н. контр.		Коростелев				ЦНИИЭП торгово-бытовых зданий и туристских комплексов г. Москва	

Формат	Зона	Поз.	Обозначение	Наименование	Кол.	
				Документация		
12			ДП2.07. 01. 00. 00 СБ	Сборочный чертеж		
				Детали		
БЧ		1	ДП2.07. 01. 00. 01	Дверное полотно		
				ГОСТ 6629 - 74	1	
БЧ		2	ДП2.07. 01. 00. 02	Прокладка		
				Картон асбестовый		
				ГОСТ 2850 - 75		
				S = 5.0	3,8	м2
БЧ		3	ДП2.07. 01. 00. 03	Обшивка		
				Сталь листовая		
				ГОСТ 5582 - 61*		
				S = 0,8	3,8	м2
				Прокладка		
				Резина техническая		
				ГОСТ 7338 - 65		
БЧ		4	ДП2.06. 01. 00 04	2012 x 15 x 5	2	
БЧ		5	ДП2.01. 01. 00 05	912 x 15 x 5	1	

Серия 1.236-5 Выпуск 2

Подп. и дата | Инв № дубл. | Взам. инв. № | Подп. и дата | Инв № подл

Изм	Лист	N-докум	Подп	Дата
Разраб.		Скачкова		
Пров.		Астапова		
Н контр		Коростелев		

ДП2.07. 01. 00. 00

Дверное полотно

Лит	Лист	Листов
		1

ЦНИИЭП торгово-бытовых зданий и туристских комплексов г. Москва

Формат	Зона	Поз.	Обозначение	Наименование	Кол.	Примечание
				Документация		
12			ДП2.09.01.00.00 СБ	Сборочный чертеж		
				Детали		
Б4		1	ДП2.09.01.00.01	Дверное полотно		
				ГОСТ 6629-74	2	
Б4		2	ДП2.09.01.00.02	Прокладка		
				картон асбестовый		
				ГОСТ 2850-75		
				S = 5.0	3,6	м2
Б4		3	ДП2.09.01.00.03	Облицовка		
				сталь листовая		
				ГОСТ 5582-61*		
				S = 0,8	3,6	м2
				Прокладка		
				резина техническая		
				ГОСТ 7338-65		
Б4		4	ДП2.06.01.00.04	2012 x 15 x 5	2	
Б4		5	ДП2.02.01.00.04	712 x 15 x 5	2	

Изм.	Лист	№ докум.	Подп.	Дата	ДП2 09.01.00.00			
Разраб.		Скачкова			Дверное полотно	Лит.	Лист	Листов 1
Пров.		Астапова				ЦНИИЭП торгово-бытовых зданий и туристских комплексов г Москва		
Н.контр.		Коростелев						

Формат	Зона	Поз	Обозначение	Наименование	Кол.	
				Документация		
12			ДП2.10.01.00.00 СБ	Сборочный чертеж		
				Детали		
Б.ч		1	ДП2.10.01.00.01	Дверное полотно		
				ГОСТ 6629-74	2	
Б.ч		2	ДП2.10.01.00.02	Прокладка		
				Картон асбестовый		
				ГОСТ 2850-75		
				S = 5.0	3,4	м2
Б.ч		3	ДП2.10.01.00.03	Облицовка		
				Сталь листовая		
				ГОСТ 5582-61*		
				S = 0.8	3,4	м2
				Прокладка		
				Резина техническая		
				ГОСТ 7338-65		
Б.ч		4	ДП2.06.01.00.04	2012 x 15 x 5	2	
Б.ч		5	ДП2.05.01.00.04	662 x 15 x 5	2	

Серия 1.236-5 Выпуск 2

Подп. и дата | Инв. № дубл. | Взам. инв. № | Подп. и дата | Инв. № подл.

Изм	Лист	№ докум.	Подп.	Дата
Разраб.		Скачкова		
Пров.		Астапова		
Н.контр		Коростелев		

ДП2.10.01.00.00

Дверное полотно

Лит.	Лист	Листов
		1

ЦНИИЭП торгово-бытовых зданий и туристских комплексов г. Москва

Формат	Зона	Поз.	Обозначение	Наименование	Кол.	Примечание
				Документация		
12			ДП211.01.00.00 СБ	Сборочный чертеж		
				Детали		
БЧ		1	ДП211.01.00.01	Брусок		
				Древесина хвойная		
				ГОСТ 8486-66		
				2300 x 190 x 22	10	
БЧ		2	ДП2.11.01.00.02	Прокладка		
				Картон асбестовый		
				ГОСТ 2850-75		
				S = 5.0	2,2	$м^2$
				Раскладка		
				Древесина лиственная		
				ГОСТ 2695-71		
БЧ		3	ДП2.11.01.00.03	2300 x 45 x 34	2	
БЧ		4	ДП2.11.01.00.04	900 x 45 x 34	2	
БЧ		5	ДП2.11.01.00.05	Обкладка		
				Сталь листовая		
				ГОСТ 5582-61*		
				S = 0,8	2,3	$м^2$
				Прокладка		
				Резина техническая		
				ГОСТ 7338-65		
БЧ		6	ДП2.11.01.00.06	2300 x 15 x 5	2	
БЧ		7	ДП2.11.01.00.07	900 x 15 x 5	2	
				Стандартные изделия		
		8		Гвоздь К 2,5 x 45		
				ГОСТ 4028-63*		

Изм.	Лист	№ докум.	Подп.	Дата
Разраб.		Скачкова		
Пров.		Астапова		
Н. контр.		Корнетелев		

ДП2.11.01.00.00

Дверное полотно

Лит.	Лист	Листов
		1

ЦНИИЭП торгово-бытовых зданий и туристских комплексов г. Москва

Формат	Зона	Поз.	Обозначение	Наименование	Кол.	
				Документация		
12			ДП2.12.01.00.00 СБ	Сборочный чертеж		
				Детали		
БЧ		1	ДП2.11.01.00.01	Брусок		
				Древесина хвойная		
				ГОСТ 8486-66		
				2300 x 190 x 22	7	
БЧ		2	ДП2.11.01.00.02	Прокладка		
				Картон асбестовый		
				ГОСТ 2850-75		
				S = 5.0	1,7	м²
				Раскладка		
				Древесина лиственная		
				ГОСТ 2695-71		
БЧ		3	ДП2.11.01.00.03	2300 x 45 x 34	2	
БЧ		4	ДП2.12.01.00.01	700 x 45 x 34	2	
БЧ		5	ДП2.11.01.00.05	Обшивка		
				Сталь листовая		
				ГОСТ 5582-61*		
				S = 0,8	1.8	м²
				Прокладка		
				Резина техническая		
				ГОСТ 7338-65		
БЧ		6	ДП2.11.01.00.06	2300 x 15 x 5	2	
БЧ		7	ДП2.12.01.00.02	700 x 15 x 5	2	
				Стандартные изделия		
		8		Гвоздь К 2,5 x 45		
				ГОСТ 4028-63*		

Серия 1.236-5 Выпуск 2

Подп. и дата | Инв. № дубл. | Взам. инв. № | Подп. и дата | Инв. № подл.

Изм.	Лист	№ докум.	Подп.	Дата
Разраб.		Скачкова		
Пров.		Астапова		
Н. контр.		Коростелев		

ДП2.12.01.00.00

Дверное полотно

Лит.	Лист	Листов
		1

ЦНИИЭП торгово-бытовых зданий и туристских комплексов г. Москва

Формат	Зона	Поз.	Обозначение	Наименование	Кол.	Примечание
				Документация		
12			ДП2.13. 01. 00 00 СБ	Сборочный чертеж		
				Детали		
БЧ		1	ДП2.11. 01. 00. 01	Брусок		
				Древесина хвойная		
				ГОСТ 8486 - 66		
				2300 x 190 x 22	12	
БЧ		2	ДП2.11. 01. 00. 02	Прокладка		
				Картон асбестовый		
				ГОСТ 2850 - 75		
				S = 5.0	2,6	$м^2$
				Раскладка		
				Древесина лиственная		
				ГОСТ 2695 - 71		
БЧ		3	ДП2.11. 01. 00. 03	2300 x 45 x 34	2	
БЧ		4	ДП2.13 01. 00 01	1100 x 45 x 34	2	
БЧ		5	ДП2.11. 01. 00. 05	Обкладка		
				Сталь листовая		
				ГОСТ 5582 - 61*		
				S = 0,8	2,7	$м^2$
				Прокладка		
				Резина техническая		
				ГОСТ 7338 - 65		
БЧ		6	ДП2.11. 01. 00. 06	2300 x 15 x 5	2	
БЧ		7	ДП2.13. 01. 00. 02	1100 x 15 x 5	2	
				Стандартные изделия		
		8		Гвоздь К 2,5 x 45		
				ГОСТ 4028 - 63*		

ДП2.13. 01 00. 00

Изм.	Лист	№ докум.	Подп.	Дата
Разраб.		Качкова		
Пров.		Астапова		
Н. контр.		Коростелев		

Дверное полотно

Лит.	Лист	Листов
		1

ЦНИИЭП торгово-бытовых зданий и туристских комплексов г. Москва

Формат	Зона	Поз.	Обозначение	Наименование	Кол.	
				Документация		
12			ДП2.15. 01. 00. 00 СБ	Сборочный чертеж		
				Детали		
БЧ		1	ДП2.11. 01. 00. 01	Брусок		
				Древесина хвойная		
				ГОСТ 8486-66		
				2300 x 190 x 22	7	
БЧ		2	ДП2.11. 01. 00. 02	Прокладка		
				Картон асбестовый		
				ГОСТ 2850-75		
				S = 5.0	1,5	м²
				Раскладка		
				Древесина лиственная		
				ГОСТ 2695-71		
БЧ		3	ДП2.11. 01 00. 03	2300 x 45 x 34	2	
БЧ		4	ДП2.15. 01. 00. 01	650 x 45 x 34	2	
БЧ		5	ДП2.11. 01. 00. 05	Обшивка		
				Сталь листовая		
				ГОСТ 5582-61*		
				S = 0,8	1,6	м²
				Прокладка		
				Резина техническая		
				ГОСТ 7338-65		
БЧ		6	ДП2.11. 01. 00. 06	2300 x 15 x 5	2	
БЧ		7	ДП2.15. 01. 00. 02	650 x 15 x 5	2	
				Стандартные изделия		
		8		Гвоздь К 2.5 x 45		
				ГОСТ 4028-63*		

Подп. и дата | Инв. № дубл. | Взам. инв. № | Подп. и дата | Инв. № подл.

Изм.	Лист	№ докум.	Подп.	Дата
Разраб.		Скачкова		
Пров.		Астапова		
Н. контр.		Коростелев		

ДП2.15. 01. 00. 00

Дверное полотно

Лит.	Лист	Листов
		1

ЦНИИЭП торгово-бытовых зданий и туристских комплексов г. Москва

Формат	Зона	Поз.	Обозначение	Наименование	Кол.	Примечание
				Документация		
12			ДП2.16.01.00.00 СБ	Сборочный чертеж		
				Детали		
БЧ		1	ДП2.16.01.00.01	Брусок		
				Древесина двойная		
				ГОСТ 8486-66		
				2000 x 190 x 22	12	
БЧ		2	ДП2.11.01.00.02	Прокладка		
				Картон асбестовый		
				ГОСТ 2850-75		
				S = 5.0	2.2	$м^2$
				Раскладка		
				Древесина лиственная		
				ГОСТ 2695-71		
БЧ		3	ДП2.16.01.00.02	2000 x 45 x 34	2	
БЧ		4	ДП2.13.01.00.01	1100 x 45 x 34	2	
БЧ		5	ДП2.11.01.00.05	Обшивка		
				Сталь листовая		
				ГОСТ 5582-61*		
				S = 0.8	2,2	$м^2$
				Прокладка		
				Резина техническая		
				ГОСТ 7338-65		
БЧ		6	ДП2.16.01.00.03	2000 x 15 x 5	2	
БЧ		7	ДП2.13.01.00.02	1100 x 15 x 5	2	
				Стандартные изделия		
		8		Гвоздь К 2,5 x 45		
				ГОСТ 4028-63*		

Изм.	Лист	№ докум.	Подп.	Дата
Разраб.		Скачкова		
Пров.		Астапова		
Н. контр.		Коростелев		

ДП2.16.01.00.00

Дверное полотно

Лит.	Лист	Листов
		1

ЦНИИЭП торгово-бытовых зданий и туристских комплексов г. Москва

Формат	Зона	Поз.	Обозначение	Наименование	Кол.	
				Документация		
12			ДП2.17.01.00.00 СБ	Сборочный чертеж		
				Детали		
БЧ		1	ДП2.16.01.00.01	Брусок		
				Древесина хвойная		
				ГОСТ 8486-66		
				2000 x 190 x 22	10	
БЧ		2	ДП2.11.01.00.02	Прокладка		
				Картон асбестовый		
				ГОСТ 2850-75		
				S = 5.0	1,9	м²
				Раскладка		
				Древесина лиственная		
				ГОСТ 2695-71		
БЧ		3	ДП2.16.01.00.02	2000 x 45 x 34	2	
БЧ		4	ДП2.11.01.00.04	900 x 45 x 34	2	
БЧ		5	ДП2.11.01.00.05	Обшивка		
				Сталь листовая		
				ГОСТ 5582-61*		
				S = 0,8	1,9	м²
				Прокладка		
				Резина техническая		
				ГОСТ 7338-65		
БЧ		6	ДП2.16.01.00.03	2000 x 15 x 5	2	
БЧ		7	ДП2.11.01.00.07	900 x 15 x 5	2	
				Стандартные изделия		
		8		Гвоздь К2,5x45		
				ГОСТ 4028-63*		

Подп. и дата | Инв. № дубл. | Взам. инв. № | Подп. и дата | Инв. № подл.

Изм.	Лист	№ докум.	Подп.	Дата
Разраб.		Скачкова		
Пров.		Астапова		
Н. контр.		Коростелев		

ДП2.17.01.00.00

Дверное полотно

Лит.	Лист	Листов
		1

ЦНИИЭП торгово-бытовых зданий и туристских комплексов г. Москва

Формат	Зона	Поз.	Обозначение	Наименование	Кол.	Примечание
				Документация		
12			ДП2.19. 01. 00. 00 СБ	Сборочный чертеж		
				Детали		
БЧ		1	ДП2.16. 01. 00. 01	Брусок		
				Древесина хвойная		
				ГОСТ 8486-66		
				2000 x 190 x 22	7	
БЧ		2	ДП2.11. 01. 00. 02	Прокладка		
				Картон асбестовый		
				ГОСТ 2850-75		
				S = 5. 0	1,5	м²
				Раскладка		
				Древесина лиственная		
				ГОСТ 2695-71		
БЧ		3	ДП2.16. 01. 00. 02	2000 x 45 x 34	2	
БЧ		4	ДП2.12. 01. 00. 01	700 x 45 x 34	2	
БЧ		5	ДП2.11. 01. 00. 05	Облицовка		
				Сталь листовая		
				ГОСТ 5582-61*		
				S = 0,8	1,6	м²
				Прокладка		
				Резина техническая		
				ГОСТ 7338-65		
БЧ		6	ДП2.16. 01. 00. 03	2000 x 15 x 5	2	
БЧ		7	ДП2.12. 01. 00. 02	700 x 15 x 5	2	
				Стандартные изделия		
		8		Гвоздь К 2,5 x 45		
				ГОСТ 4028-63*		

Изм.	Лист	№ докум.	Подп.	Дата
Разраб.		С.К.Ачкова		
Пров.		Астапова		
Н. контр.		Коростелев		

ДП2.19 01. 00. 00

Дверное полотно

Лит.	Лист	Листов
		1

ЦНИИЗП Торгово-бытовых зданий и туристских комплексов г. Москва

Формат	Зона	Поз.	Обозначение	Наименование	Кол.	
				Документация		
12			ДП2.20.01.00.ОБ	Сборочный чертеж		
				Детали		
БЧ		1	ДП2.16.01.00.01	Брусок		
				Древесина хвойная		
				ГОСТ 8486-66		
				2000 x 190 x 22	7	
БЧ		2	ДП2.11.01.00.02	Прокладка		
				Картон асбестовый		
				ГОСТ 2850-75		
				S = 5.0	1,4	м²
				Раскладка		
				Древесина лиственная		
				ГОСТ 2695-71		
БЧ		3	ДП2.16.01.00.02	2000 × 45 × 34	2	
БЧ		4	ДП2.15.01.00.01	650 × 45 × 34	2	
БЧ		5	ДП2.11.01.00.05	Облицовка		
				Сталь листовая		
				ГОСТ 5582-61*		
				S = 0,8		м²
				Прокладка		
				Резина техническая		
				ГОСТ 7338-65		
БЧ		6	ДП2.16.01.00.03	2000 × 15 × 5	2	
БЧ		7	ДП2.15.01.00.02	650 x 15 × 5	2	
				Стандартные изделия		
		8		Гвоздь К 2,5 × 45		
				ГОСТ 4028-63		

Подп. и дата | Инв. № дубл. | Взам. инв. № | Подп. и дата | Инв. № подл.

Изм.	Лист	№ докум.	Подп.	Дата
Разраб.		Скачкова		
Пров.		Астапова		
Н. контр.		Коростелев		

ДП2.20.01.00.00

Дверное полотно

Лит.	Лист	Листов
		1

ЦНИИЭП торгово-бытовых зданий и туристских комплексов г. Москва

Формат	Зона	Поз.	Обозначение	Наименование	Кол.	Примечание
				Документация		
12			ДП2.00.02.00.00 СБ	Сборочный чертеж		
				Сборочные единицы		
11		1	ДП2.01.02.01.00	Навеска	4	
				Детали		
11		2	ДП2.01.02.00.01	Связь тип I	1	
11		3	ДП2.01.02.00.02	Связь тип II	1	
11		4	ДП2.01.02.00.03	Связь тип III	1	
Б4		5	ДП2.01.02.00.04	Связь тип IV		
				Угол неравнопол. С-2327		
				ГОСТ 8510-72		
				50 x 32 x 4	2	
Б4		6	ДП2.01.02.00.05	Связь тип V		
				Угол неравнопол. С-1824		
				ГОСТ 8510-72		
				50 x 32 x 4	1	
11		7	ДП2.01.02.00.06	Связь тип VI	1	
11		8	ДП2.01.02.00.07	Болт специальный	8	
				Стандартные изделия		
		9		Болт М6 x 25-011		
				ГОСТ 7798-70*	4	
		10		Гайка М6-011		
				ГОСТ 5915-70*	4	
		11		Шайба 6-011		
				ГОСТ 11371-68*	4	

Изм.	Лист	№ докум.	Подп.	Дата	ДП2.01.02.00.00			
Разраб.		Скачкова			Дверная коробка	Лит.	Лист	Листов
Пров.		Астапова						1
Н. контр.		Коростелев				ЦНИИЭП торгово-бытовых зданий и туристских комплексов г. Москва		

Формат	Зона	Поз.	Обозначение	Наименование	Кол.
				Документация	
12			ДП2.00.02.00.00 СБ	Сборочный чертеж	
				Сборочные единицы	
11		1	ДП2.01.02.01.00	Навеска	4
				Детали	
11		2	ДП2.01.02.00.01	Связь тип I	1
11		3	ДП2.01.02.00.02	Связь тип II	1
11		4	ДП2.02.02.00.01	Связь тип III	1
Б4		5	ДП2.01.02.00.04	Связь тип IV	
				Угол неравнопол. С-2327	
				ГОСТ 8510-72	
				50 x 32 x 4	2
Б4		6	ДП2.02.02.00.02	Связь тип V	
				Угол неравнопол. С-1424	
				ГОСТ 8510-72	
				50 x 32 x 4	1
11		7	ДП2.02.02.00.03	Связь тип VI	1
11		8	ДП2.01.02.00.07	Болт специальный	8
				Стандартные изделия	
		9		Болт М6 x 25-011	
				ГОСТ 7798-70*	4
		10		Гайка М6-011	
				ГОСТ 5915-70*	4
		11		Шайба 6-011	
				ГОСТ 11371-68*	4

Серия 1.236-5 Выпуск 2

Подп. и дата | Инв. № дубл. | Взам. инв. № | Подп. и дата | Инв. № подл.

Изм	Лист	N-докум	Подп	Дата
Разраб.		Скачкова		
Пров.		Астапова		
Н.контр.		Коростелев		

ДП2.02.02.00.00

Дверная коробка

Лит	Лист	Листов
		1

ЦНИИЭП торгово-бытовых зданий и туристских комплексов г. Москва

Формат	Зона	Поз.	Обозначение	Наименование	Кол.	Примечание
				Документация		
А2			ДП200.02.00.00 СБ	Сборочный чертеж		
				Сборочные единицы		
11		1	ДП2.01.02.01.00	Навеска	2	
				Детали		
11		2	ДП201.02.00.01	Связь тип I		
11		3	ДП201.02.00.02	Связь тип II	1	
11		4	ДП203.02.00.01	Связь тип III	1	
54		5	ДП201.02.00.04	Связь тип IV		
				Уголок неравнобок. С-2327		
				ГОСТ 8510-72		
				50×32×4	2	
54		6	ДП203.02.00.02	Связь тип V		
				Уголок неравнобок. С-1092		
				ГОСТ 8510-72		
				50×32×4	1	
11		7	ДП203.02.00.03	Связь тип VI	1	
11		8	ДП201.02.00.05	Болт специальный	4	
				Стандартные изделия		
		9		Винт М6×20		
				ГОСТ 17475-72*	2	
		10		Болт М6×25-01		
				ГОСТ 7798-70*	6	
		11		Гайка М6-01		
				ГОСТ 5915-70*	6	
		12		Шайба 6-01		
				ГОСТ 11371-68*	6	

Изм.	Лист	№ докум.	Подп.	Дата	ДП203.02.00.00			
Разраб.		Курочкина			Дверная коробка	Лит.	Лист	Листов
Пров.		Астапова						1
Н. контр.		Коростелев				ЦНИИЭП торгово-бытовых зданий и туристских комплексов г. Москва		

Формат	Зона	Поз.	Обозначение	Наименование	Кол.
				Документация	
12			ДП200.02.00.00 СБ	Сборочный чертеж	
				Сборочные единицы	
11		1	ДП201.02.01.00	Навеска	2
				Детали	
11		2	ДП201.02.00.01	Связь тип I	1
11		3	ДП201.02.00.02	Связь тип II	1
11		4	ДП204.02.00.01	Связь тип III	1
54		5	ДП201.02.00.04.	Связь тип IV	
				Уголок равнополка С-2327	
				ГОСТ 8510-72	
				50×32×4	2
54		6	ДП204.02.00.02	Связь тип V	
				Уголок неравнополка С-892	
				ГОСТ 8510-72	
				50×32×4	1
11		7	ДП204.02.00.03	Связь тип VI	1
11		8	ДП201.02.00.07	Болт специальный	4
				Стандартные изделия	
		9		Винт М16×20	
				ГОСТ 17475-72*	2
		10		Болт М6×25-011	
				ГОСТ 7796-70*	6
		11		Гайка М6-011	
				ГОСТ 5915-70*	6
		12		Шайба 6-011	
				ГОСТ 11371-68*	6

Серия 1.236-5 Выпуск 2

Подп. и дата | Инв. № дубл. | Взам. инв. № | Подп. и дата | Инв. № подл.

Изм.	Лист	№ докум.	Подп.	Дата
Разраб.		Курочкина		
Пров.		Астапова		
Н. контр.		Коростелев		

ДП204.02.00.00

Ванная коробка

Лит.	Лист	Листов
		1

ЦНИИЭП торгово-бытовых зданий и туристских комплексов г. Москва

Формат	Зона	Поз.	Обозначение	Наименование	Кол.	Примечание
				Документация		
12			ДП2.00.02.00.00 СБ	Сборочный чертеж		
				Сборочные единицы		
11		1	ДП201.02.01.00	Навеска	4	
				Детали		
11		2	ДП201.02.00.01	Связь тип I	1	
11		3	ДП2.01.02.00.02	Связь тип II	1	
11		4	ДП2.05.02.00.01	Связь тип III	1	
БЧ		5	ДП2.01.02.00.04	Связь тип IV		
				Угол неравнопол. С-2927		
				ГОСТ 8510-72		
				50 x 32 x 4	2	
БЧ		6	ДП2.05.02.00.02	Связь тип V		
				Угол неравнопол. С-1324		
				ГОСТ 8510-72		
				50 x 32 x 4	1	
11		7	ДП2.05.02.00.03	Связь тип VI	1	
11		8	ДП2.01.02.00.07	Болт специальный	8	
				Стандартные изделия		
		9		Болт М6 x 25-011		
				ГОСТ 7798-70*	4	
		10		Гайка М6-011		
				ГОСТ 5915-70*	4	
		11		Шайба 6-011		
				ГОСТ 11371-68*	4	

Изм.	Лист	№ докум.	Подп.	Дата
Разраб.		Скачкова		
Пров.		Астапова		
Н. контр.		Коростелев		

ДП2.05.02.00.00

Дверная коробка

Лит.	Лист	Листов
		1

ЦНИИЗП Торгово-бытовых зданий и туристских комплексов г. Москва

Формат	Зона	Поз.	Обозначение	Наименование	Кол.
				Документация	
12			ДП2.00.00.00.00 СБ	Сборочный чертеж	
				Сборочные единицы	4
11		1	ДП2.01.02.01.00	Навеска	
				Детали	
11		2	ДП2.06.02.00.01	Связь тип I	1
11		3	ДП2.06.02.00.02	Связь тип II	1
11		4	ДП2.01.02.00.03	Связь тип III	1
БЧ		5	ДП2.06.02.00.03	Связь тип IV	
				Угол неравнопол. С-2027	
				ГОСТ 8510-72	
				50 x 32 x 4	2
БЧ		6	ДП2.01.02.00.05	Связь тип V	
				Угол неравнопол. С-1824	
				ГОСТ 8510-72	
				50 x 32 x 4	1
11		7	ДП2.01.02.00.06	Связь тип VI	1
11		8	ДП2.01.02.00.07	Болт специальный	8
				Стандартные изделия	
		9		Болт М6 x 25-011	
				ГОСТ 7798-70*	4
		10		Гайка М6-011	
				ГОСТ 5915-70*	4
		11		Шайба 6-011	
				ГОСТ 11371-68*	4

Серия 1.236-5 Выпуск 2

Подп. и дата | Инв. № дубл. | Взам. инв. № | Подп. и дата | Инв. № подл.

Изм.	Лист	№ докум.	Подп.	Дата
Разраб.		Скачкова		
Пров.		Алтапова		
Н. контр.		Коростелев		

ДП2.08.02.00.00

Дверная коробка

Лит.	Лист	Листов
		1

ЦНИИЭП торгово-бытовых зданий и туристских комплексов г. Москва

Формат	Зона	Поз.	Обозначение	Наименование	Кол.	Примечание
				Документация		
А2			ДП206.02.00.00 СБ	Сборочный чертеж		
				Сборочные единицы		
А1		1	ДП201.02.01.00	Навеска	2	
				Детали		
А1		2	ДП206.02.00.01	Связь тип I	1	
А1		3	ДП206.02.00.02	Связь тип II	1	
А1		4	ДП203.02.00.01	Связь тип III	1	
Б4		5	ДП206.02.00.03	Связь тип IV		
				Уголнеравнопол С-2027		
				ГОСТ 8510-72		
				50×32×4	2	
Б4		6	ДП203.02.00.02	Связь тип V		
				Уголнеравнопол. С-1092		
				ГОСТ 8510-72		
				50×32×4	1	
А1		7	ДП203.02.00.03	Связь тип VI	1	
А1		8	ДП201.02.00.07	Болт специальный	4	
				Стандартные изделия		
		9		Винт М6×20		
				ГОСТ 17475-72*	2	
		10		Болт М6×25-01		
				ГОСТ 7798-70*	6	
		11		Гайка М6-01		
				ГОСТ 5915-70*	6	
		12		Шайба 6-01		
				ГОСТ 11371-68*	6	

Изм.	Лист	№ докум.	Подп.	Дата
Разраб.		Курочкина		
Пров.		Астапова		
Н. контр.		Коротелев		

ДП206.02.00.00

Дверной короб

Лит	Лист	Листов
		1

ЦНИИЭП торгово-бытовых зданий и туристских комплексов г. Москва

Формат	Зона	Поз.	Обозначение	Наименование	Кол.
				Документация	
12			ДП2.00.02.00.00 СБ	Сборочный чертеж	
				Сборочные единицы	
11		1	ДП2.01.02.01.00	Навеска	2
				Детали	
11		2	ДП2.06.02.00.01	Связь тип I	1
11		3	ДП2.06.02.00.02	Связь тип II	1
11		4	ДП2.04.02.00.01	Связь тип III	1
Б1		5	ДП2.06.02.00.03	Связь тип IV	
				Уголнеравнобокий С-2027	
				ГОСТ 8510-72	
				50×32×4	2
Б4		6	ДП2.04.02.00.03	Связь тип V	
				Уголнеравнобокий С-892	
				ГОСТ 8510-72	
				50×32×4	1
11		7	ДП2.04.02.00.03	Связь тип VI	1
11		8	ДП2.01.02.00.07	Болт специальный	4
				Стандартные изделия	
		9		Винт М6×20	
				ГОСТ 17475-72*	2
		10		Болт М6×25-011	
				ГОСТ 7798-70*	6
		11		Гайка М6-011	
				ГОСТ 5915-70*	6
		12		Шайба 6-011	
				ГОСТ 11371-68*	6

Изм.	Лист	№ докум.	Подп.	Дата
Разраб.		Корочкина		
Пров.		Аслагова		
Н. контр.		Коростелев		

ДП2.07.02.00.00

Деревня 20кв.Гео

Серия 1.236-5 Выпуск 2

Подп. и дата | Инв. № дубл. | Взам. инв. № | Подп. и дата | Инв. № подл.

Формат	Зона	Поз.	Обозначение	Наименование	Кол.	Примечание
				Документация		
12			ДП2.00.02.00.00 СБ	Сборочный чертеж		
				Сборочные единицы		
11		1	ДП2.01.02.01.00	Навеска	4	
				Детали		
11		2	ДП2.06.02.00.01	Связь тип I	1	
11		3	ДП2.06.02.00.02	Связь тип II	1	
11		4	ДП2.02.02.00.01	Связь тип III	1	
БЧ		5	ДП2.06.02.00.03	Связь тип IV		
				Угол неравнопол. С-2027		
				ГОСТ 8510-72		
				50 x 32 x 4	2	
БЧ		6	ДП2.02.02.00.02	Связь тип V		
				Угол неравнопол. С-1424		
				ГОСТ 8510-72		
				50 x 32 x 4	1	
11		7	ДП2.02.02.00.03	Связь тип VI	1	
11		8	ДП2.01.02.00.07	Болт специальный	8	
				Стандартные изделия		
		9		Болт М6 x 25-011		
				ГОСТ 7798-70*	4	
		10		Гайка М6-011		
				ГОСТ 5915-70*	4	
		11		Шайба 6-011		
				ГОСТ 11371-68*	4	

Изм.	Лист	№ докум.	Подп.	Дата
Разраб.		Скачкова		
Пров.		Астапова		
Н. контр.		Коростелев		

ДП2.09.02.00.00

Дверная коробка

Лит	Лист	Листов
		1

ЦНИИЭП торгово-бытовых зданий и туристских комплексов г. Москва

Формат	Зона	Поз.	Обозначение	Наименование	Кол.
				Документация	
12			ДП2.00.02.00.00	Сборочный чертеж	
				Сборочные единицы	
11		1	ДП2.01.02.01.00	Навеска	4
				Детали	
11		2	ДП2.06.02.00.01	Связь тип I	1
11		3	ДП2.06.02.00.02	Связь тип II	1
11		4	ДП2.05.02.00.01	Связь тип III	1
Б4		5	ДП2.06.02.00.03	Связь тип IV	
				Угол неравнопол. С-2027	
				ГОСТ 8510-72	
				50 x 32 x 4	2
Б4		6	ДП2.05.02.00.02	Связь тип V	
				Угол неравнопол. С-1324	
				ГОСТ 8510-72	
				50 x 32 x 4	1
11		7	ДП2.05.02.00.03	Связь тип VI	1
11		8	ДП2.01.02.00.07	Болт специальный	8
				Стандартные изделия	
		9		Болт М6 x 25 - 011	
				ГОСТ 7798-70*	4
		10		Гайка М6 - 011	
				ГОСТ 5915-70*	4
		11		Шайба 6 - 011	
				ГОСТ 11371-68*	4

Серия 1.236-5 Выпуск 2

Подп. и дата | Инв. № дубл. | Взам. инв. № | Подп. и дата | Инв. № подл.

Изм.	Лист	№ докум.	Подп.	Дата
Разраб.		Скачкова		
Пров.		Астапова		
Н. контр.		Коростелев		

ДП2.10.02.00.00

Дверная коробка

Лит.	Лист	Листов
		1

ЦНИИЭП торгово-бытовых зданий и туристских комплексов г. Москва

Формат	Зона	Поз.	Обозначение	Наименование	Кол.	Примечание
				Документация		
12			ДП2.01.03.00.00 СБ	Сборочный чертеж		
				Детали		
11		1	ДП2.01.03.00.01	Ручка тип I	1	
11		2	ДП2.01.03.00.02	Ручка тип II	1	
11		3	ДП2.01 03.00.03	Ось	1	
11		4	ДП2.01.03.00.04	Втулка	1	
11		5	ДП2.01.03.00.05	Гнездо	1	
11		6	ДП2.01.03.00.06	Фланец	1	
64		7	ДП2.01.03.00.07	Заклепка		
				Проволока ф4х28		
				ГОСТ 3284-75	1	

Изм	Лист	№ докум.	Подп.	Дата	ДП2.01.03.00.00			
Разраб.		Скачкова			Ручка специальная	Лит	Лист	Листов
Пров.		Ястапова						1
Н. контр.		Коростелев				ЦНИИЭП торгово-бытовых зданий и туристских комплексов г. Москва		

Формат	Зона	Поз.	Обозначение	Наименование	Кол.	
				Документация		
12			ДП201 04.00 00 СБ	Сборочный чертеж		
				Детали		
54		1	ДП2.01 04.00.01	Пластина ℓ-293		
				Полоса 6 х80		
				ГОСТ 103-57*	1	
54		2	ДП2.01.04.00.02	Втулка ℓ-80		
				Труба 25		
				ГОСТ 3262-62	1	
54		3	ДП2.01.04.00.03	Штырь ℓ-48		
				Проволока 10		
				ГОСТ 3282-74	3	
				Стандартные изделия		
		4		Гайка М10-011		
				ГОСТ 5915-70*	3	
		5		Шайба 10-011		
				ГОСТ 11371-62*	3	

Выпуск 2

Серия 1.236-5

Инв. № подл. | Подп. и дата | Взам. инв. № | Инв. № дубл. | Подп. и дата

Изм.	Лист	№ докум.	Подп.	Дата	ДП2 01 04.00 00	
Разраб.		Скачков			Петля	Лит.
Пров.		Астапова				
Н. контр.		Коростелев				