НП
61.5·73

# НОРМАЛИ ПЛАНИРОВОЧНЫХ ЭЛЕМЕНТ(О)В ТУРИСТСКИЕ УЧРЕЖДЕНИЯ

КАЗГОРСТРОЙПРОЕКТ
Проектный кабинет
ИНВ. № 2.24-39

ГОСУДАРСТВЕННЫЙ КОМИТЕТ ПО ГРАЖДАНСКОМУ СТРОИТЕЛЬСТВУ
И АРХИТЕКТУРЕ ПРИ ГОССТРОЕ СССР

ТЕМА: ОСНОВНЫЕ НАПРАВЛЕНИЯ
И ЕДИНАЯ МЕТОДОЛОГИЯ ТИПИЗАЦИИ
И СТАНДАРТИЗАЦИИ В ЖИЛИЩНО-
ГРАЖДАНСКОМ СТРОИТЕЛЬСТВЕ

# НОРМАЛИ

ОСНОВНЫХ ПЛАНИРОВОЧНЫХ ЭЛЕМЕНТОВ
ЖИЛЫХ И ОБЩЕСТВЕННЫХ ЗДАНИЙ

НП-6.5-73

# ТУРИСТСКИЕ УЧРЕЖДЕНИЯ

## ПОМЕЩЕНИЯ
## ТУРИСТСКИХ БАЗ, МОТЕЛЕЙ, ПРИЮТОВ И ХИЖИН

ПРОЕКТ РАЗРАБОТАН
ЦНИИЭП ЛЕЧЕБНО-КУРОРТНЫХ ЗДАНИЙ
И КИЕВЗНИИЭП
ПРИ МЕТОДИЧЕСКОМ РУКОВОДСТВЕ
ЦНИИЭП ЖИЛИЩА И ЦНИИЭП УЧЕБНЫХ ЗДАНИЙ

ОДОБРЕНЫ ГОСГРАЖДАНСТРОЕМ
ПРИКАЗ N329 ОТ 29 ДЕКАБРЯ 1973 г.

ЦЕНТРАЛЬНЫЙ ИНСТИТУТ ТИПОВОГО ПРОЕКТИРОВАНИЯ
МОСКВА 1973

Нормали разработаны в соответствии с программой комплексной темы "Основные направления и единая методология типизации, унификации и стандартизации в Жилищно-гражданском строительстве".

Ведущие организации по разработке темы - ЦНИИЭП жилища /директор института доктор архитектуры Б.Р.Рубаненко/ и ЦНИИЭП учебных зданий /директор института доктор архитектуры Г.А.Градов/.

Раздел темы, включающий составление нормалей планировочных элементов туристских учреждений разработан институтами ЦНИИЭП лечебно-курортных зданий /директор института доктор архитектуры А.Т.Полянский, зам.директора по научной работе арх.И.И.Ионов, руководитель отдела туристских учреждений инж.Л.Д.Прилуцкий/ и КиевЗНИИЭП /директор института кандидат архитектуры А.И.Заваров, зам.директора по научной работе кандидат архитектуры М.И.Гречина/.

Методическое руководство авторским коллективом по разработке нормалей и их редактирование осуществляли руководитель отдела стандартизации ЦНИИЭП жилища канд.арх. Д.Б.Хазанов, руководитель сектора стандартизации и нормализации планировочных элементов и оборудования канд.арх. Е.С.Раева, руководитель сектора унификации ЦНИИЭП учебных зданий канд.арх.Н.С.Богданов.

"Нормали основных планировочных элементов туристских учреждений /туристские базы, мотели, туристские приюты, хижины/ разработаны отделом туристских учреждений и отделом интерьеров ЦНИИЭП лечебно-курортных зданий /ведущая организация/ совместно с сектором лечебно-оздоровительных зданий КиевЗНИИЭП.

Руководитель работы арх.Р.М.Зубова /ЦНИИЭП лечебно-курортных зданий/

Руководитель раздела работы выполненной КиевЗНИИЭП - канд. арх.Л.В.Синькевич.

Авторы ЦНИИЭП лечебно-курортных зданий: инж.Н.И.Белобородова, арх. М.В.Винодарова, арх. А.А.Зайцев, арх.Р.М.Зубова, арх.Т.В.Михеева /листы 6-17, 37-39, 42-49/.

Авторы КиевЗНИИЭП: арх. М.И.Барановский, канд.арх.Л.В.Синькевич, канд.арх.В.А.Ткаченко /листы 1-5, 18-36, 40-41, 50-53/.

Консультанты: арх.Л.Н.Воронков, канд.арх.В.И.Делле, канд.арх.Г.И.Колчанова /ЦНИИЭП лечебно-курортных зданий/.

Нормали одобрены Научно-техническим Советом ЦНИИЭП лечебно-курортных зданий.

Отзывы и замечания по нормалям, а также предложения о дальнейшей работе по нормализации планировочных элементов туристских учреждений просьба направлять по адресу: Москва 129090, 2-ой Троицкий пер., дом 6-а, ЦНИИЭП лечебно-курортных зданий. Отдел туристских учреждений.

Заявки на приобретение выпусков нормалей следует направлять в Центральный институт типового проектирования Госстроя СССР по адресу: Москва, Б-66, Спартаковская ул., 2а, корпус "В".

## П Р Е Д И С Л О В И Е

Данный выпуск нормалей планировочных элементов туристских учреждений входит в состав серии нормалей планировочных элементов и габаритов оборудования жилых и общественных зданий.

Целью разработки нормалей является внедрение в проектирование и строительство прогрессивных функциональных и технических решений, а также совершенствование процесса проектирования.

Нормали являются одним из звеньев общей системы типизации, унификации и стандартизации в жилищно-гражданском строительстве. Они содержат исходные нормативы, справочные данные, а также конкретные рекомендации, подготовленные на основе действующих норм проектирования и государственных стандартов в развитие глав СНиП. Нормали являются пособием по проектированию жилых и общественных зданий.

Планировочные решения в основном рассчитаны на обычные условия строительства во П-Ш строительно-климатических районах СССР с учетом специфики объемно-планировочных решений для I и IУ районов.

Нормали разрабатываются применительно к полносборным крупнопанельным жилым и каркасно-панельным общественным зданиям, а также к зданиям с несущими стенами из кирпича.

При разработке нормалей приняты за основу действующие нормативные документы, требования и условия, которые определяют объемно-планировочные решения и параметры нормализуемых помещений, элементов и оборудования:

- нормы проектирования отдельных видов жилых и общественных зданий в соответствии с главами СНиП;
- санитарные и противопожарные нормы проектирования зданий СНиП и СН;
- государственные стандарты мебели и оборудования - ГОСТ;
- Единая модульная система в строительстве /Е.М.С./ СНиП; П-А. 4-62;
- правила техники безопасности, относящиеся к оборудованию жилых и общественных зданий;
- "Сортамент унифицированных строительных элементов жилых и общественных зданий";
- действующие каталоги и рекомендации по типам и габаритам технологического, санитарно-технического и электротехнического оборудования, встроенной и передвижной мебели.

Целесообразная степень нормализации планировочных элементов жилых и общественных зданий устанавливается соответственно функциональному назначению данного помещения. Нормали предусматриваются трех степеней нормализации.

Первая степень нормализации объемно-планировочных элементов применяется для помещений со строго определенным технологическим процессом, с применением стационарного оборудования, для чего должен быть установлен оптимальный вариант планировки.

В этом случае нормализуется все помещение в целом /оборудование, мебель, основные функциональные зоны и планировочное решение/.

Примеры: санитарные узлы в жилых домах, школьные классы, спортзалы, больничные палаты, операционные и т.п.

Вторая степень нормализации распространяется на помещения с функциональным и технологическим процессом, допускающим варианты планировки и соответственно различные габариты помещений.

При этом нормализуются функциональные зоны и даются примеры планировки помещений, с различным расположением функциональных зон.

Примеры: комнаты и кухни в жилых домах, зрительные залы, лечебные кабинеты в больницах и т.п.

Третья степень нормализации объемно-планировочных элементов относится к помещениям, в которых функциональный процесс не имеет строгой определенности, нормируется лишь площадь помещения.

В этом случае целесообразна и достаточна нормализация оборудования и мебели, а также варианты планировки помещений.

Примеры: гостиные, фойе в клубах и кинотеатрах, помещения для дневного пребывания больных в больнице, гостиные и поэтажные холлы в гостиницах.

В полный состав нормали объемно-планировочного элемента входят разделы в следующем порядке:

I. Схема функциональной взаимосвязи помещений (в соответствии с общей объемно-планировочной структурой зданий).

2. Нормативные исходные данные

3. Антропометрические данные.

4. Номенклатура мебели и оборудования (со ссылками на соответствующие ГОСТы и каталоги)

5. Типы и габариты мебели (передвижной и встроенной) и оборудования (технологического, санитарно-технического, электротехнического и др.) со схематическими чертежами и размерами.

6. Основные функциональные зоны (в двух или трех измерениях с размещением мебели и оборудования).

7. Функциональная или технологическая габаритная схема помещения (или объемно-планировочного элемента) с расположением оборудования и мебели с указанием их размеров и минимальных нормативных расстояний между предметами мебели и оборудования.

При первой степени нормализации объемно-планировочного элемента или при необходимости с учетом специфики проектирования и эксплуатации данного помещения разрабатываются также разделы:

8. Планировочные схемы помещений (применительно к основным конструктивным системам и унифицированным модульным параметрам.)

9. Инженерное оборудование помещений. Схема расположения элементов оборудования помещений (санитарно-технического, электротехнического, слаботочного, технологического и др.).

10. Требования к отделке помещения.

11. Примеры планировки групп помещений или фрагментов зданий.

Различный состав нормали (полный или неполный) разрабатывается в зависимости от принятой степени нормализации помещений.

На чертежах оборудования указаны основные габаритные размеры. На схемах функциональных зон и на общих габаритных функциональных схемах указываются две категории размеров:

а) размеры элементов оборудования и отдельные твердо установленные параметры; б) минимальные размеры со знаком " $\geqslant$ " (т.е. более или равно). Ширина и длина помещений на габаритных схемах также является минимальной и указывается со знаком " $\geqslant$ ". На некоторых листах минимальные размеры оговорены специальным примечанием, в этом случае знак " $\geqslant$ " - опущен.

На схемах планировки помещений, разработанных применительно к основным конструктивным системам, указаны унифицированные модульные параметры, соответствующие главе СНиП П-А.4-62. "Единая модульная система, основные положения проектирования", с учетом опыта проектирования и рекомендаций научно-исследовательских институтов. На этих чертежах приводятся точные размеры всех элементов планировки и привязка конструктивных элементов к модульным разбивочным осям.

При разработке планировочных схем учтено требование СНиП о предпочтительном применении размеров продольных и поперечных шагов, кратных наиболее крупным из установленных производных модулей 60М и 30М (600 и 300 см), а в некоторых случаях, преимущественно для жилых зданий, кратных 12М (120 см).

Применение модуля 6М (60см) предусматривается в пределах до 720 см., а модуля 3М (30см) до 360 см (при обосновании - до 720 см.). Модуль 2М (20 см) может допускаться лишь при условии, если проект рассчитывается на существующее массовое производство строительных изделий или оборудования для изготовления изделий с размерами, соответствующими этому модулю. Высота этажа спальных корпусов принимается равной 2,8м.

Высота этажа общественных зданий 3,3 м.

Высота залов принимается кратной 6М (60 см).

Размеры на чертежах планировочных нормалей указаны в см., размеры на чертежах оборудования - в мм.

Вся серия выпусков нормалей планировочных элементов, соответствует номенклатуре типовых проектов массовых жилых и общественных зданий и сооружений.

Публикуемая ЦИТП"ом Госстроя СССР серия нормалей основных планировочных элементов состоит из следующих разделов:

1. Жилые здания.
2. Здания учебно-воспитательного назначения.
3. Торговые здания и предприятия общественного питания.
4. Предприятия хозяйственно-бытового и коммунального обслуживания.
5. Здания зрелищного, культурно-просветительного назначения и спортивные сооружения.
6. Здания лечебно-оздоровительного назначения и массового отдыха.
7. Здания научно-исследовательских институтов, проектных организаций, административные здания.

Нормали выходят в свет отдельными выпусками по видам и типам зданий или основным группам помещений отдельных типов зданий: квартирных жилых домов, жилых корпусов гостиниц, общежитий, домов-интернатов для престарелых, детских яслей-садов, общеобразовательных школ и др.

Для маркировки разделов и выпусков нормалей приняты следующие буквенные и цифровые обозначения: НП - нормали планировочные. Следующие цифры означают: первая - порядковый номер раздела, включающего группу видов зданий, объединяемых по однородным функциональным признакам, вторая - порядковый номер главы, включающей определенный вид здания.

Третья цифра - означает тип здания (сооружения) или группу основных помещений в данном типе здания.

После дефиса указан год утверждения нормалей.

Например: маркой НП-6.5-73 обозначено:

НП - нормали планировочные.

6 - здания лечебно-оздоровительного назначения и массового отдыха

5 - туристские учреждения

73- год утверждения

Внутри каждого выпуска листы нормалей имеют свои порядковые номера

x x x

Основным нормативным документом при разработке данного проекта нормалей явилась глава СНиП П-Л.19-62 "Учреждения отдыха. Нормы проектирования", а также утвержденное Государственным комитетом Совета Министров СССР по делам строительства и архитектуры постановление от 23 июля 1971г. № 118. Об изменении главы СНиП П-Л.19-62.

Степень нормализации помещений туристских учреждений установлена в зависимости от обусловленности нормами проектирования, функциональных и технологических процессов, номенклатуры и расположения оборудования.

Для различных помещений туристских учреждений приняты три степени нормализации:

I степень для помещений санитарных узлов, душевых;

П степень для помещений спальных комнат, медпункта, изолятора, вспомогательных помещений, пункта проката, лыжехранилища, универсальных залов.

Ш степень для помещений вестибюля, гостиных, массовых игр и др.

При нормализации помещений учитывается система взаимосвязи между ними в соответствии с общей структурой здания.

Главный принцип рекомендации планировочных решений - расстановка нормализованных групп мебели и расположение основных функциональных зон. Так, например, планировочные схемы жилых номеров созданы на основе выявления площади, необходимой для расстановки групп мебели, сочетаемой по функциональному признаку для сна, отдыха, занятий и т.п.

Разработка нормалей функциональных зон осуществлялась на основе отбора рациональной номенклатуры мебели и оборудования, определения минимальных расстояний между предметами оборудования, разработки основных схем расстановки оборудования .

Альбом содержит следующие разделы:

## I. Исходные данные

Раздел включает схемы взаимосвязи групп помещений туристских баз, мотелей, приютов и хижин; габариты человека соответственно данному функциональному процессу; номенклатуру мебели и оборудования, типы и габариты мебели.

## П. Группа спальных помещений

Раздел содержит группировку мебели спальных комнат, гостиных и вспомогательных помещений; спальные комнаты на 1,2,3,4 места с санитарными узлами и с умывальниками для туристских баз и мотелей, спальные комнаты на 4,6,8,24 места для туристских приютов и хижин, гостиные, вспомогательные помещения.

В функционально-технологических габаритных схемах приняты максимальные габариты мебели с минимальными проходами между ними.

Нормализованные варианты санитарных узлов предусмотрены для прикомнатного и поэтажного размещения.

В разделе даны примеры планировки спальных ячеек в зданиях с поперечными, продольными несущими стенами и в каркасной конструкции.

## Ш. Группа общественных и обслуживающих помещений

Раздел содержит нормали общественных помещений туристских баз, мотелей, приютов и хижин.

В разделе даны специфические для туристских баз помещения:

туристский кабинет, пункт проката турснаряжения, лыж, универсальный зал, вестибюль, комнаты игр в туристских базах, инструкторская, кладовая спасательного инвентаря, фотолаборатория, обслуживающие помещения, столовые универсального использования в туристских приютах.

При проектировании столовых туристских баз и мотелей следует руководствоваться нормалями столовых НП-3.2.I-72.

Приложения:

В приложении даны схемы организации туристских маршрутов.

ПЕРЕЧЕНЬ ЛИСТОВ РАЗДЕЛА НП-6.5-73 "НОРМАЛИ ТУРИСТСКИХ УЧРЕЖДЕНИЙ"
/туристские базы, мотели, туристские приюты, хижины/

## I. Исходные данные


I. Схемы взаимосвязи основных групп помещений туристских баз и мотелей.
2. Схема взаимосвязи помещений спальной группы туристских баз и мотелей.
3. Схемы взаимосвязи помещений туристских приютов и хижин.
4. Антропометрические данные.
5. Антропометрические данные.
6-II. Номенклатура мебели и оборудования.
I2-I7. Типы и габариты мебели и оборудования.


## II. Группа спальных помещений


I8. Спальные помещения, группировка мебели.
I9. Спальные комнаты на I и 2 места с санитарными узлами.
Функциональные габаритные схемы.
20. Спальные комнаты на 2 места с умывальниками.
Функциональные габаритные схемы.
2I. Спальные комнаты на 3 места с санитарными узлами.
Функциональные габаритные схемы.
22. Спальные комнаты на 3 места с умывальниками.
Функциональные габаритные схемы.
23. Спальные комнаты на 4 места.
Функциональные габаритные схемы.
24. Спальные комнаты туристских приютов и хижин.
Функциональные габаритные схемы.
25. Гостиная. Группировка мебели, примеры планировки.
26. Вспомогательные помещения.
Функциональные габаритные схемы.
27. Санитарные узлы спальных ячеек. Типы и размещение.
28. Общие санитарные узлы, оборудование.
29. Общие санитарные узлы, умывальные, душевые.
Функциональные габаритные схемы.


### Примеры планировки секций спальных корпусов


30- 34 Секции спальных корпусов. Спальные ячейки с санитарными узлами.

35,36. Секции спальных корпусов с унифицированными спальными ячейками.


## III. Группа общественных и обслуживающих помещений


37. Вестибюль. Функциональные зоны.
38. Вестибюль. Группировка мебели.
39. Вестибюль. Примеры планировки.
40. Медпункт и изолятор.
Схемы взаимосвязи помещений, группировка мебели.
Функциональные габаритные схемы.
41. Универсальный зал. Варианты использования.
42. Туристский кабинет.
Функциональные зоны.
Функциональные габаритные схемы.
43. Комната игр. Функциональные зоны.
Варианты использования.
44. Комнаты игр. Варианты использования.

45. Фотолаборатория, инструкторская, кладовая спасательного инвентаря.
Функциональные зоны.
Функциональные габаритные схемы.
46. Пункт проката туристского снаряжения.
Функциональные зоны.
Функциональные габаритные схемы.
47. Пункт проката туристского снаряжения.
Функциональные габаритные схемы.
48. Пункт проката лыж. Помещения выдачи и ремонта лыж, схемы взаимосвязи помещений, функциональные зоны.
Функциональные габаритные схемы.
49. Помещения для хранения лыж и лыжной обуви.
Функциональные зоны.
Функциональные габаритные схемы. /На примере турбазы на 300 мест/.
50. Обслуживающие помещения туристских приютов и хижин.
Функциональные габаритные схемы.
51. Столовые универсального использования в туристских приютах,
Варианты использования.

Приложения

52. Виды учреждений на туристских маршрутах.
53. Виды учреждений на автотуристских маршрутах.

ИСХОДНЫЕ
ДАННЫЕ

# СХЕМЫ ВЗАИМОСВЯЗИ ОСНОВНЫХ ГРУПП ПОМЕЩЕНИЙ ТУРИСТСКИХ БАЗ И МОТЕЛЕЙ



А. ТУРИСТСКАЯ БАЗА

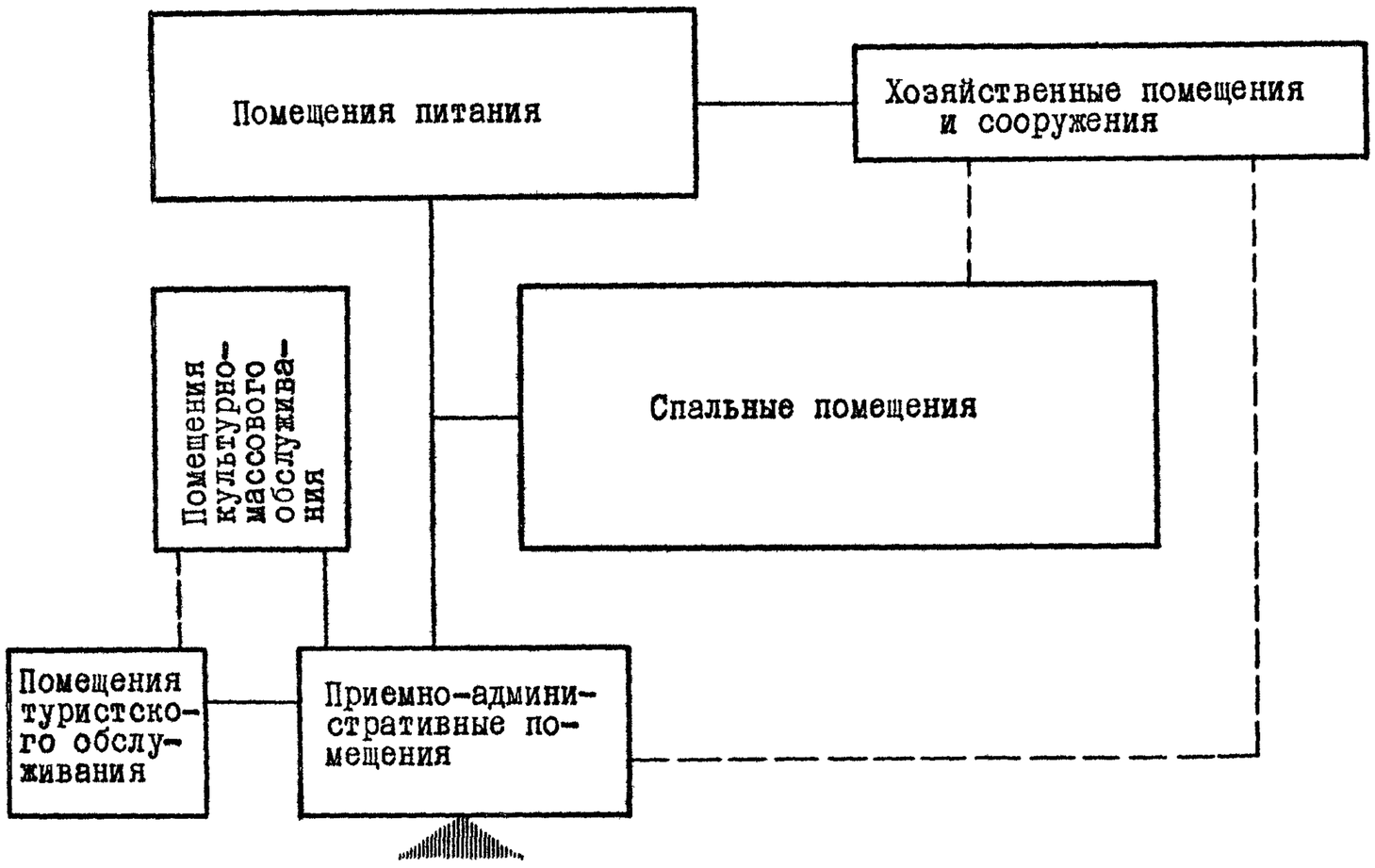


Б. МОТЕЛЬ

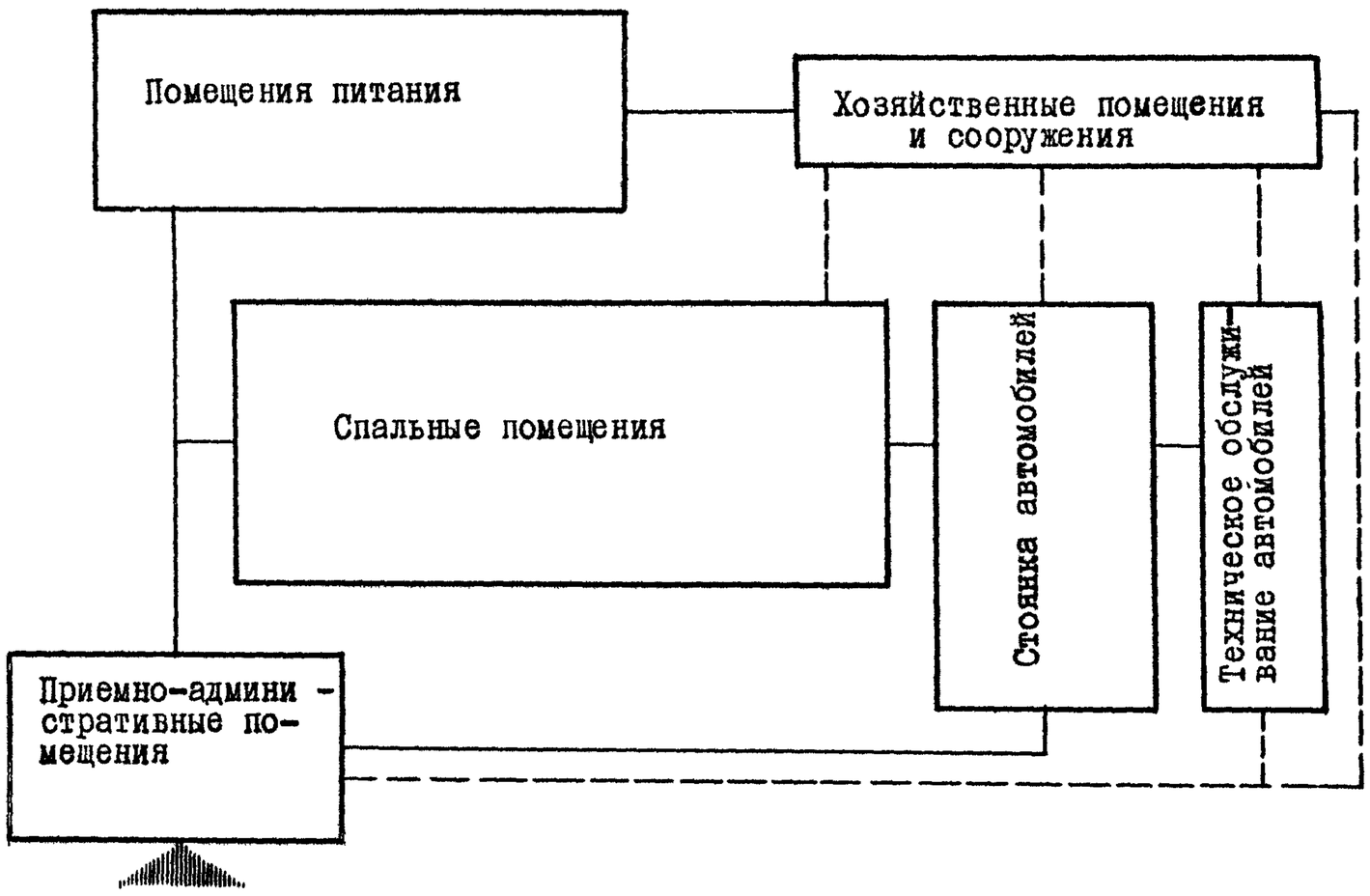


основные связи

дополнительные связи

## СХЕМА ВЗАИМОСВЯЗИ ПОМЕЩЕНИЙ СПАЛЬНОЙ ГРУППЫ ТУРИСТСКИХ БАЗ И МОТЕЛЕЙ



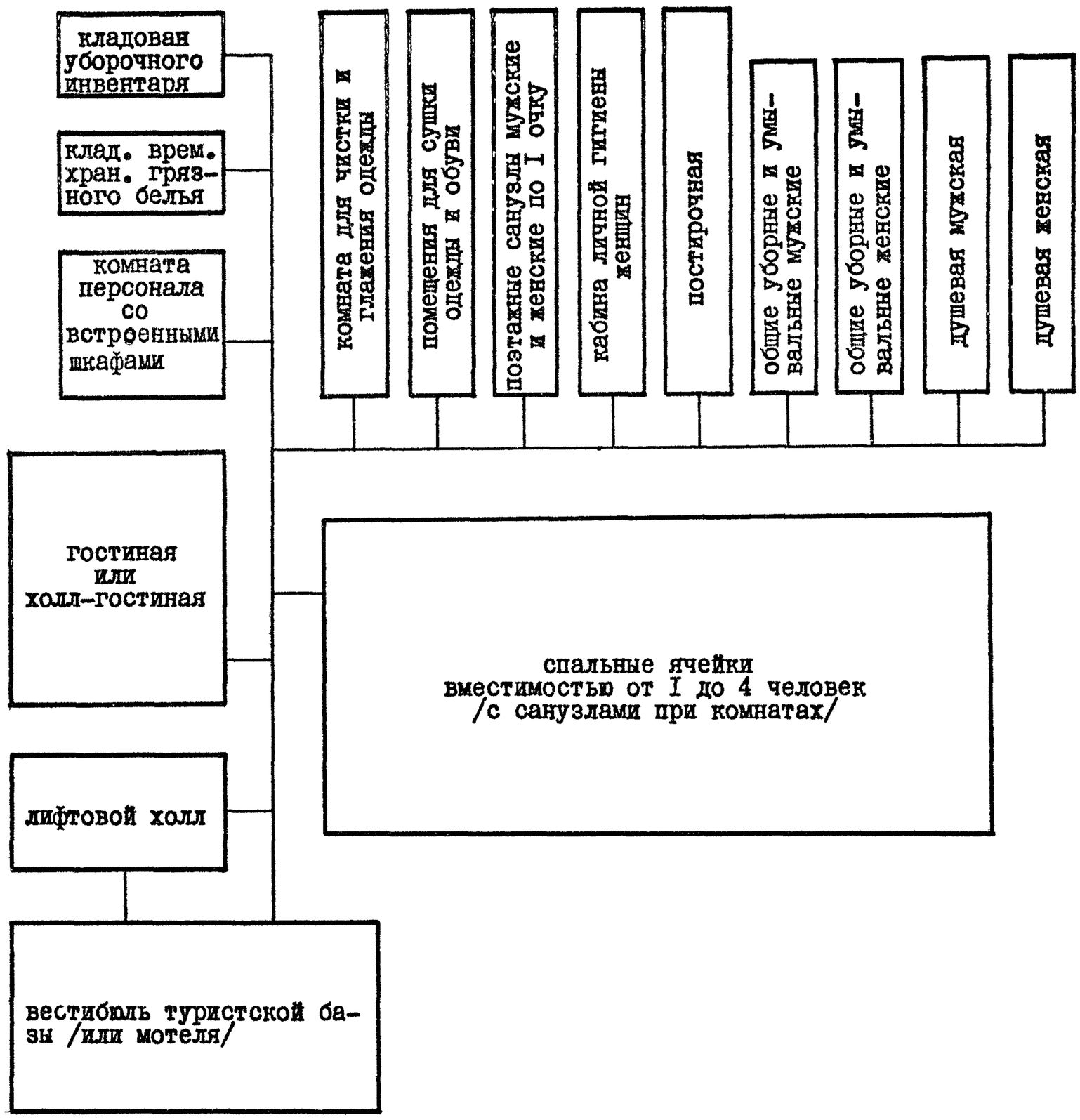


основные связи

Примечания:

1. Общие уборные, умывальные и душевые, предусматриваются в тех случаях, когда спальные комнаты проектируются без санузлов.
2. Лифтовый холл предусматривается только в многоэтажных зданиях /4 и более этажей/.
3. Помещение для сушки одежды и обуви предусматривается в турбазах.

## СХЕМЫ ВЗАИМОСВЯЗИ ПОМЕЩЕНИЙ ТУРИСТСКИХ ПРИЮТОВ

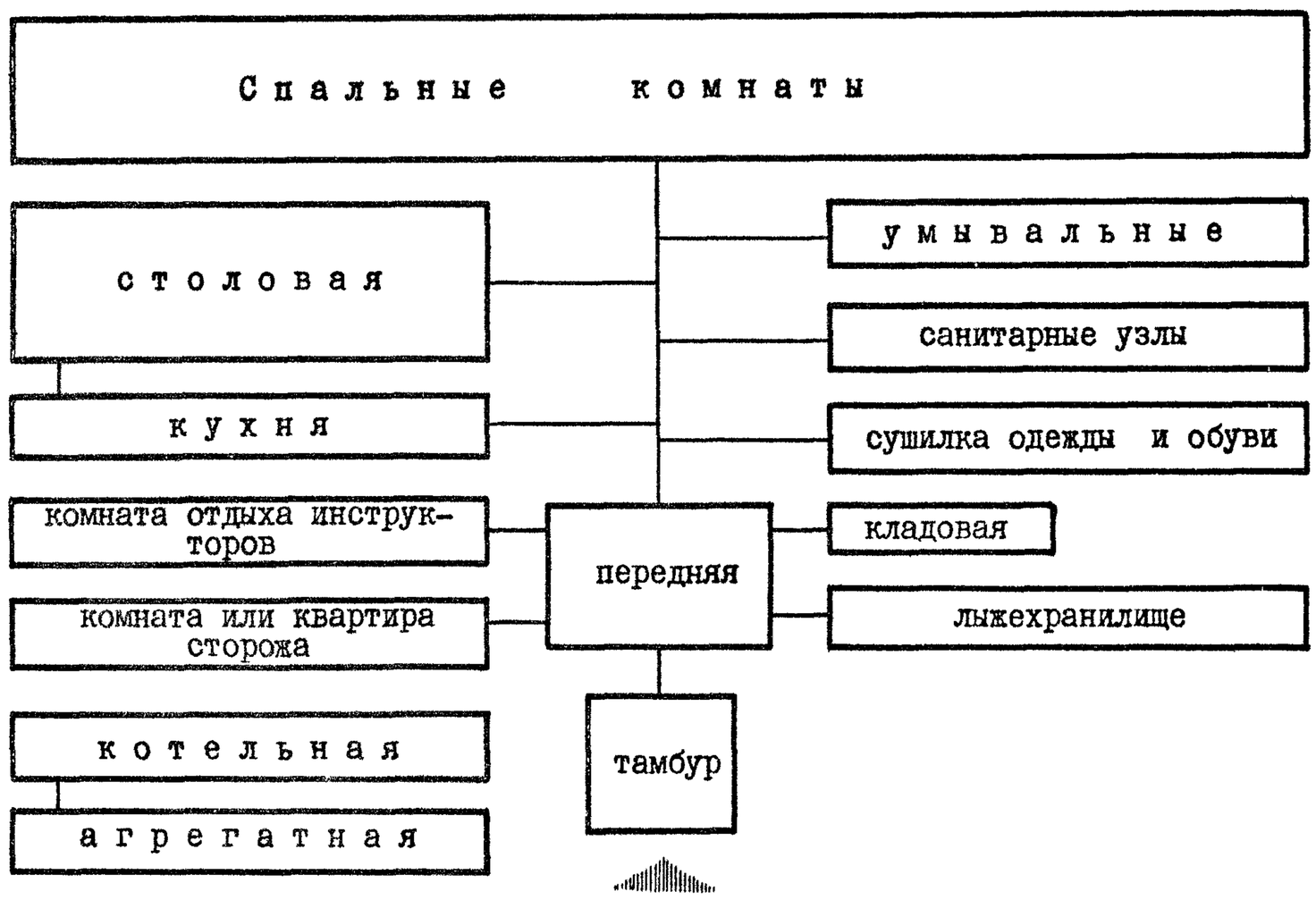


## СХЕМА ВЗАИМОСВЯЗИ ПОМЕЩЕНИЙ ТУРИСТСКИХ ХИЖИН

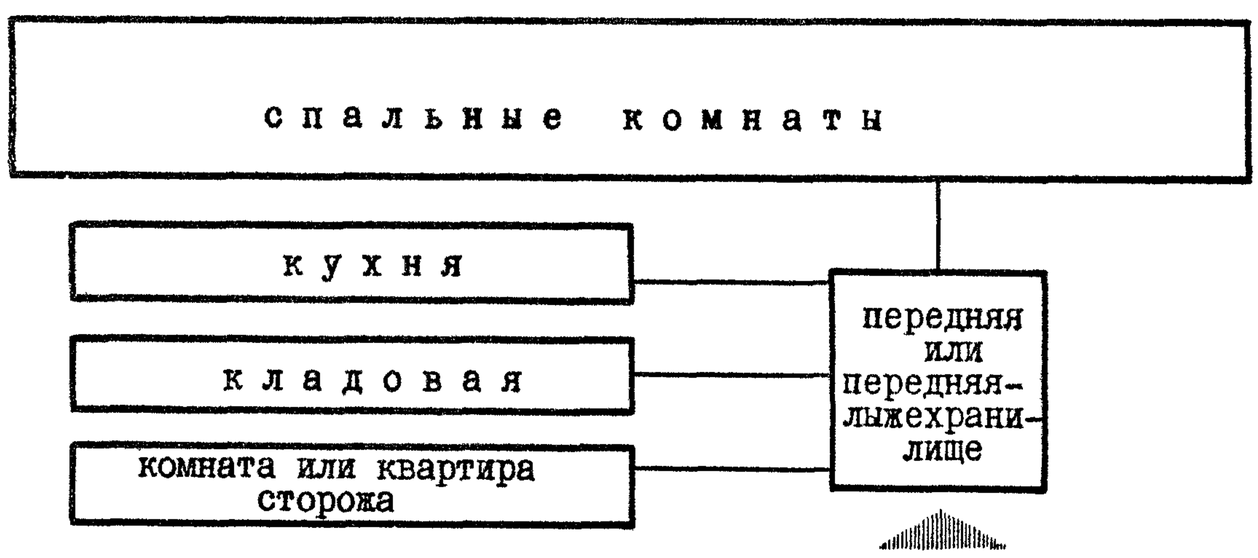


———— основные связи

ПРИМЕЧАНИЯ:

1. Лыжехранилище в приютах и передняя-лыжехранилище в хижинах предусматриваются при наличии условий для занятий лыжным туризмом и спортом.
2. Квартира для сторожа устраивается в случае его постоянного проживания в приюте или хижине.

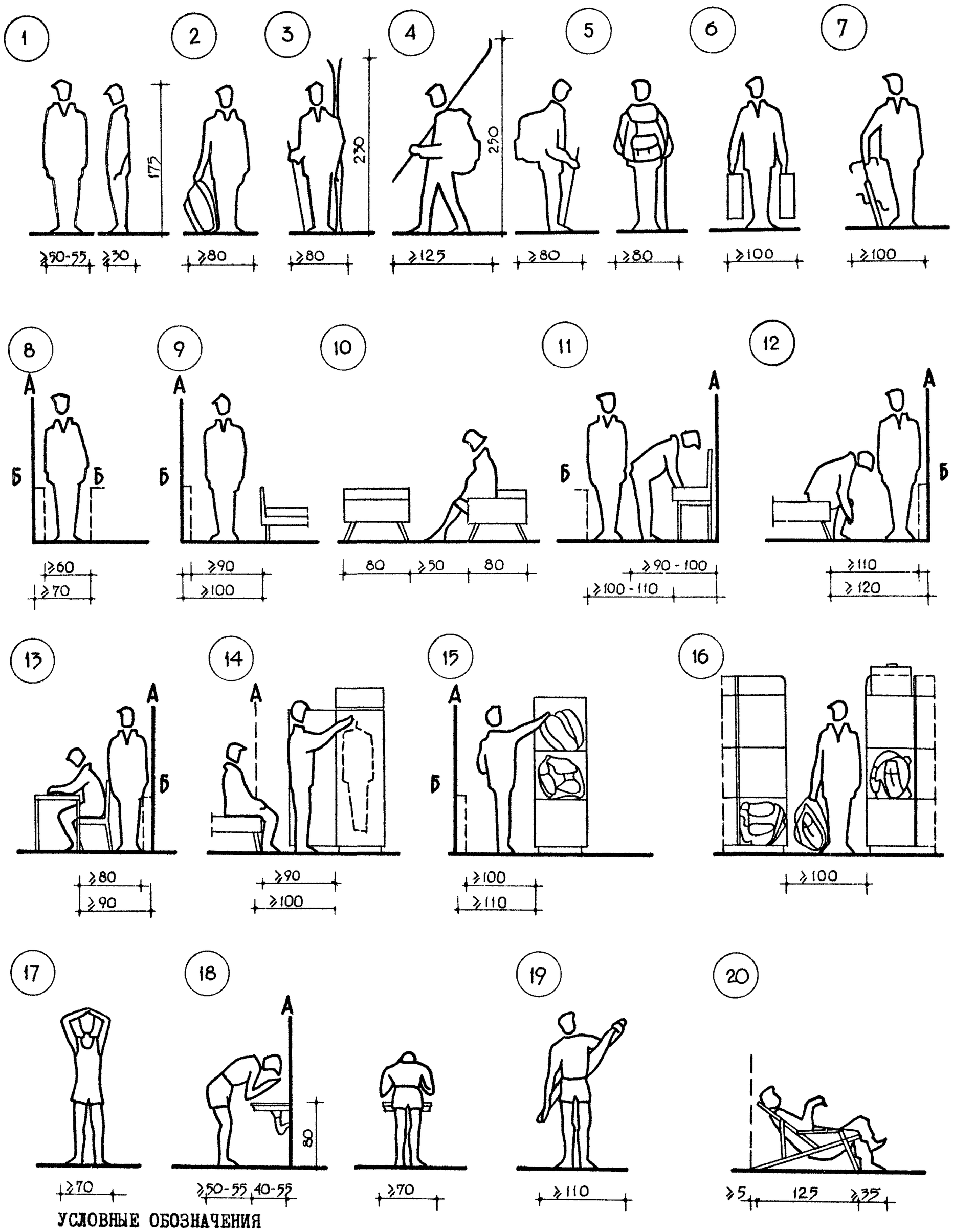


УСЛОВНЫЕ ОБОЗНАЧЕНИЯ

А - стена,
Б - низкая мебель.

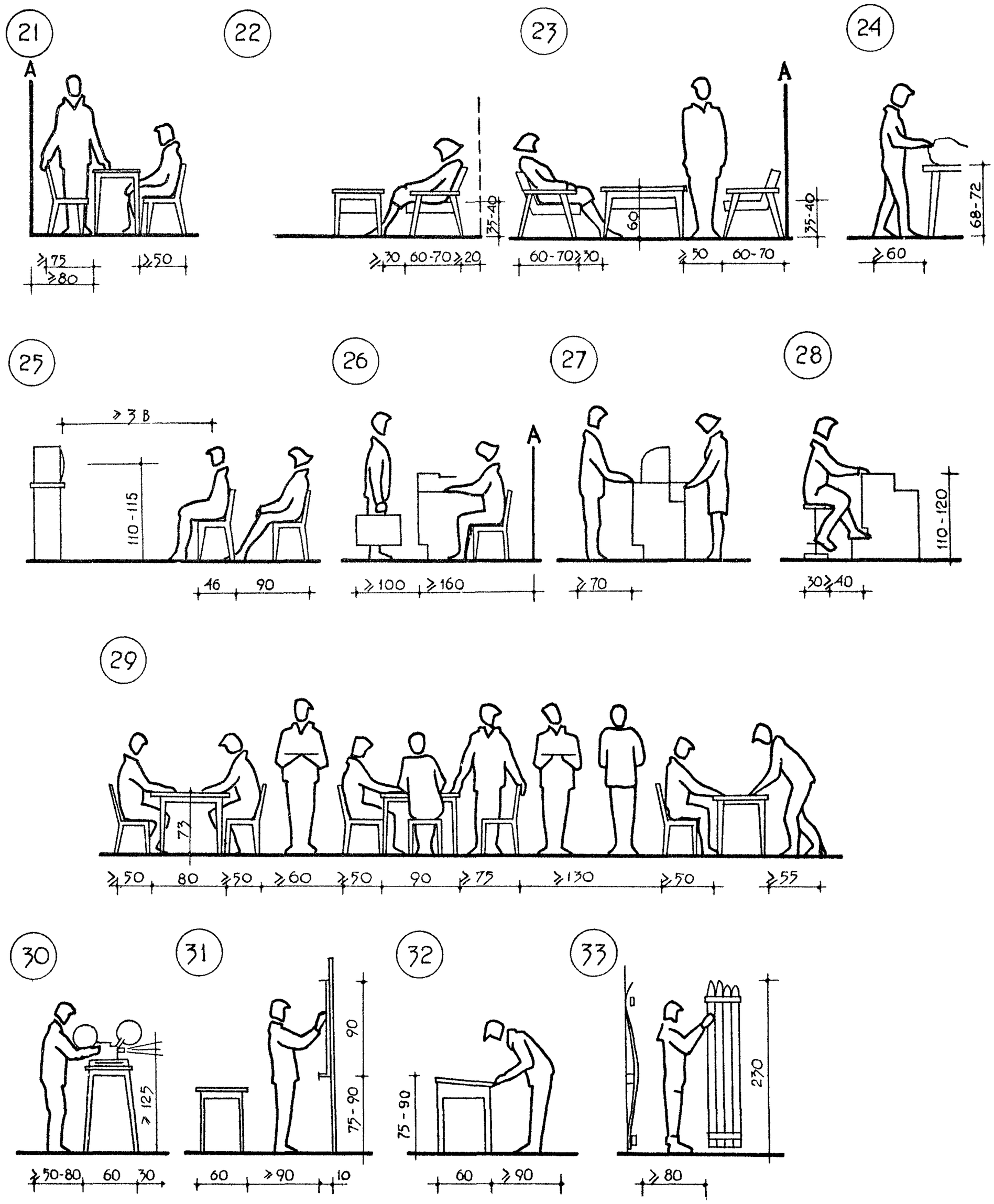


УСЛОВНЫЕ ОБОЗНАЧЕНИЯ

А - стена,
Б - низкая мебель
В - ширина экрана телевизора

| № № п/п | Наименование изделий | ГОСТ, МРТУ, марка, шифр по единой номенклатуре мебели и оборудования общественных зданий | Функциональные размеры мебели в мм (длина, ширина, высота) | Наименование проекта, предприятие-изготовитель (представитель) |
|---|---|---|---|---|
| | МЕБЕЛЬ ДЛЯ РАБОТЫ НА ГОРИЗОНТАЛЬНЫХ ПОВЕРХНОСТЯХ | | | |
| I | Стол рабочий | I-0I-04-(04;05) | (800-I000)x(500-600)x(680-720) | Проект I80 Дагомысская мебельная ф-ка ВЦСПС; Шатурский мебельный комбинат |
| 2 | Стол журнальный* | I-0I-I3-(0I-04) | (600-I200)x(500-600)x(450-600); d=600-I200 | - |
| 3 | Стол-приставка | I-0I-04-(I2;I3) | (I050;I200)x x(450-600)x680 | Проект 632-07 ЭКБ Литовской ССР; Проект ЛенЗНИИЭПа |
| 4 | Барьер регистратора, почты и сберкассы | — | (I200-I500)x x450xI050 | -"- |
| 5 | Стол письменный однотумбовый /бытовой/* | ГОСТ I3025,6-67 | 800x500x(720--750) | - |
| 6 | Стол обеденный* | ГОСТ I7524 I-72 | | - |
| | 4-х местный | | (900;I200)x(900;800)x730 | |
| | 6-ти местный | | I800x800x730 | |
| 7 | Стол для настольного тенниса | I-0I-I3-09 | 2740xI8I5x760 | Проекты по каталогу Министерства культуры РСФСР, Львовский и Самборский деревообрабатывающие з-ды, Каунасская экспериментальная ф-ка. |
| 8 | Стол для бильярда | I-0I-I3-05 | (2250-3I00)x xI500x950 | -"- Самборский деревообрабатывающий з-д, Ф-ка "Военохот" № 2 (М.О.) |
| 9 | Стол для шахмат | I-0I-I3-06 | 800x800x750 | -"- Ф-ка "Военохот" № 2 (М.О.) |
| I0 | Стол для тихих игр на 4 человека | I-0I-I3-08 | I400x600x740 | Проекты И0-4I2; И0-4I3 ВПКТИМ г.Москва |
| II | Стол для занятий туристов | I-0I-04-I7 | (I500;3000)x x I000x740 | Проект К-5-66 КБ МЭФ "Стандарт" ЭССР; Проект НМ-43 меб.фирмы "Рига" |
| I2 | Стол инструктора для хранения и демонстрации таблиц и др. учебных экспонатов | - | I030x600x(900--I400) | Проект Н0-064-03 ВПКТИМ г.Москва |
| I3 | Стол для обработки фотоматериала с мойкой на 2 отделения | I-0I-03-I6 | I200x600x900 | Проект I08096 ГипроНИИ г.Москва |
| I4 | Стол врача однотумбовый | I-0I-09-04 | (I050-I200)x x650x750 | Проект Т0-I4, М3-00-49/60 Гипроздрав, г.Москва; Проект ОР-II-44-в КБ ММСК-I г.Москва |
| I5 | Стол палатный | I-0I-09-02 | 800x500x750 | Проект МОН 404 б/а Гипроздрав, г.Москва; Северо-Осетинская фирма "Казбек"; Проект ОН-II2-00 ВПКТИМ г.Москва |
| I6 | Стол инструментальный | МРТУ 42 5I4-6I | 600x(4I0-420)x x(700-800) | З-д "Медоборудование" г.Одесса |

| № № п/п | Наименование изделий | ГОСТ, МРТУ, марка, шифр по единой номенклатуре мебели и оборудования общественных зданий | Функциональные размеры мебели в мм (длина, ширина, высота) | Наименование проекта, предприятие-изготовитель (представитель) |
|---|---|---|---|---|
| I7 | Стол для ручных швейных работ | СЛРШ-2-64 | (I200-(650--I500)x800)x800 | Черемховская мебельная ф-ка |
| I8 | Стол для ручных работ по ремонту обуви | I-0I-I0-02 | 750x600x650 | Проект 00-036-00 ВПКТИМ г.Москва |
| I9 | Стол для ремонта лыж | - | 2400x500x800 | Проект 40I черт. АР-95 ЦНИИЭП л.к.з. г.Москва |
| 20 | Стол для телевизора* | ГОСТ I3025,I2-67 | (≥400)x(380--600)x(300-750) | - |
| 2I | Подставка для чемоданов и рюкзаков | 3-09-0I-(04;05) | (700-I000)x(450--500)x(450-480); (600; 700-720) | Проект 0Н-I03-0I ВПКТИМ г.Москва; Проект 620-I2 ЭКБ Лит.ССР |
| | Подставка для чемоданов и рюкзаков складная | - | 700x450x450 | Проект 03-II8-90 ВПКТИМ г.Москва |
| 22 | Подставка для проекционной аппаратуры передвижная | 3-09-0I-0I | 460x600xI200 | Проект НО-064-04 ВПКТИМ г.Москва |
| 23 | Подставка для чистки обуви | 3-09-0I-06 | 300x400x250 | Местная промышленность |
| 24 | Барьер гардеробный | I-04-02-07 | (900-I200)x(300--600)x(850-900) | Проект 536-0I ЭКБ Лит.ССР, " МК-I Моспроект-2 |
| 25 | Прилавок для продажи сувениров, фото и спорттоваров и пр. | I-03-02-03 | I050x600x(850--900) | Проект КБ Волжского ДОКа Марийской АССР на основе т.п. 69-500/к "Гипроторга" |
| | МЕБЕЛЬ ДЛЯ СИДЕНИЯ | | | |
| 26 | Стул бытовой* | ГОСТ I3025,7-7I | 380x(360-430)x x(420-450) | - |
| 27 | Стул рабочий поворотный (жесткий или полумягкий) | 2-0I-04-(03;04) | 480x500x760 (420;430;450) | Торговая сеть |
| 28 | Стул складируемый | 2-0I-05-(0I;02) | 480x470x(400--430) | Проект ИО-4I4 ВПКТИМ |
| 28а | -"- и блокируемый в секции | 2-0I-05-05 | 450x470x400 | Проект 356 КБ МЭФ "Стандарт"; Проект ИО-362, ИО-362А; ИО-362Б ВПКТИМ |
| 29 | Скамья для столовых | - | I800x(360-450)x x430 | Проект ИО-366 ВПКТИМ |
| 30 | Кресло для отдыха | ГОСТ I3025,9-67 | | |
| | без локотников* | 2-02-06-0I | (550-650)x(450--500)x(700-750); (350-400) | - |
| | с локотниками* | 2-02-06-(02;03) | (550-600)x(350--400) | - |
| 3I | Кресло рабочее полумягкое* | 2-02-02-02 | 550x560x800(420; 430;450) | - |
| 32 | Диван для отдыха 3-х местный* | ГОСТ I3025,9-67; 2-03-0I-02 | I800x(500-600)x x(700-750); (350-400) | - |
| 33 | Банкетка полумягкая для вестибюлей и гостиных* | 2-05-0I-(0I;02) | (450;900)x450x x(350-400) | - |

| №№ п/п | Наименование изделий | ГОСТ, МРТУ, марка, шифр по единой номенклатуре мебели и оборудования общественных зданий | Функциональные размеры мебели в мм (длина, ширина, высота) | Наименование проекта, предприятие-изготовитель (представитель) |
|---|---|---|---|---|
| | Банкетка-скамья полумягкая для вестибюлей и гостиных* | - | (1500-1800)х450х х(350-400) | - |
| | Банкетка с цветочницей или журнальным столом* | 2-05-01-(04;05) | 1050х450х(350-400) | - |
| 34 | Табурет обувщика (лишка) | ТБС-1-64 | 350х350х(320-400) | Проект Б-3386-66 Гипробытпрома, Первомайский металлообр. з-д. |
| 35 | Табурет рабочий | 2-06-02-01 | 400х400х430 | Проект КДМ-1 и КДМ-2 предприятие ОЦ 73/1 Лат.ССР г.Елгава |
| | МЕБЕЛЬ ДЛЯ ХРАНЕНИЯ И ЭКСПОЗИЦИИ | | | |
| 36 | Тумба прикроватная* | 3-04-02-03 | (300-400)х300х х(450-480) | - |
| | -"- навесная* (или полочка) | - | (300-400)х300х х( ≥120) | |
| 37 | Тумба для постельного белья* | 3-04-02-05 | 800х400х750 | - |
| 38 | Шкаф для верхней одежды и платья отдельностоящий* | 3-01-09-11 | 600х450х(1800-2100) | - |
| | | 3-01-09-(12;13) | (600;900)х600х х(1800-2100) | |
| 39 | Шкаф для верхней одежды и платья встроенный и пристроенный | 3-01-10-04<br>3-01-10-(05-09) | 600х450х2400<br>(800;900;1050;1200)х600х2400 | Проекты ИО-402, ИО-403, ИО-404, ИО-406, ИО-407, ИО-408, ИО-409 ВПКТИМ; по проектам ЛенЭНИИЭП. |
| 40 | Шкаф для хозяйственного инвентаря | 3-01-11-(04;05) | (450;600)х600х х2100 | Проекты ОН-1-80 Мебельного к-та школьной и детской мебели г.Рига |
| 41 | Шкаф для хранения белья | ШБ-2 | (600;900;1500)х х600х2000 | Проект 65-027 альбом I Гипроторга г.Москва |
| 42 | Шкаф сушильный | - | (200;900)х х650х( ≤ 2400) | Проект 466 черт. АР-62 ЦНИИЭП л.к.зданий г.Москва |
| 43 | Шкаф для сушки обуви индивидуального пользования (ячейка) | - | 350х350х350 | Проект 401 черт. АР-38 ЦНИИЭП л.к.зданий г.Москва |
| 44 | Шкаф медицинский одностворчатый и двухстворчатый | МРТУ 515-49 | (600;900)х(400;450)х1950 | Львовский з-д "Медоборудование", ММСК-1; Северо-Осетинская деревообрабатывающая фирма "Казбек" |
| 45 | Шкаф спортинструкторов (для спортинвентаря) | 3-01-02-31 | 4350х300х2100 | |
| 46 | Шкаф для учебных экспонатов, аппаратуры СТО игр и пр. | 3-01-09-04 | (900-1200)х(450-600)х2100;740 | Проект НО-064-07-31 ВПКТИМ; Проект 983-00-00 и 985-00-00, Нелидовский ДОК |
| 47 | Сейф | - | 680х560х1410 | Торговая сеть |
| 48 | Полка для бильярдных шаров с доской для записей | - | 1000х150х900 | Проект МБ-44-46 ЦНИИЭП зрелищных зданий и спортивных сооружений г.Москва |
| 49 | Стойка для киев | 3-09-01-08 | 750х100х(1300-1500) | -"- |

| №№ пп | Наименование изделий | ГОСТ, МРТУ, марка, шифр по единой номенклатуре мебели и оборудования общественных зданий | Функциональные размеры мебели в мм (длина, ширина, высота) | Наименование проекта, предприятие-изготовитель (представитель) |
|---|---|---|---|---|
| 50 | Стеллаж универсального назначения с переставными полками | 3-02-03-06 | (900;1050;1200)х х(450;600;900)х х2100 | Проект из Набора ОН-8-305/1-10 Латлесстройторга, Московская меб.ф-ка № 14, Типовой проект 217-60 "А" лист АСД-17, Союзспортпроект |
| 51 | Стеллаж для лыжных ботинок, для равнинных лыж (ячейка) | - | 250х300х(180--200) | Из т.п. 217-60 "А" лист АСД-18, Союзспортпроект Изготовляется по месту |
| | для горных лыж (ячейка) | - | (250-350)х300х х(250-350) | Изготовляется по месту |
| 52 | Стеллаж для лыжных ботинок для равнинных лыж, передвижной | - | 1320х600х х( ≤ 2100) | Типовой проект 217-60 "А" черт. АСД-18 Союзспортпроект |
| 53 | Пирамида для хранения беговых и туристских лыж с обувью - "пирамида-стояк" (секция) | | | Пирамиды для хранения лыж изготовлять в соответствии с указаниями по проектированию лыжных баз ВСН-3-71 |
| | односторонняя на 5 пар | - | 150х180х(1600--2000) | |
| | двухсторонняя на 10 пар | - | 50х300х(1600-2000) | |
| 54 | Пирамида для хранения горных лыж с обувью - "стойка" (секция) | | | |
| | односторонняя на 10 пар | - | 800х180х(1600--2000) | -"- |
| | двухсторонняя на 20 пар | - | 800х300х(1600--2000) | -"- |
| 55 | Пирамида для хранения беговых и туристских лыж без обуви - "гребенка" | | | |
| | односторонняя на 10 пар | - | 1600х 300 х х(1600-2000) | -"- |
| | двухсторонняя на 20 апр | - | 1600х550х(1600--2000)х450 | -"- |
| 56 | Кассета для хранения беговых и туристских лыж без обуви | - | 1856х86х2356 | Проект Р 715-00-00 К.Б. Красногорского ордена Ленина механического з-да |
| 57 | Горка-витрина пристенная универсального назначения | 3-03-01-(20;21) | (900-1200)х(450--600)х( ≤ 2200) | Проект из набора НО-064-07-00 ВПКТИМ г.Москва |
| 58 | Горка (секция) для продажи сувениров, спорттоваров и пр. | 3-03-01-12 | 900х600х(≤ 2200) | Проект из набора ОН-8-463/1-26 К.Б. Волжского ДОКа |
| 59 | Витрина-горка для коллекций минералов; | 3-07-01-04 | 1500х900х1200 | Проект 199-Т/1-29 Гипровуз, г.Москва |
| 60 | Выставочный стенд напольный | - | (600-1500)х х( ≤ 2200) | Проектиз набор НО-064--07(09;10;11) ВПКТИМ |
| 61 | Выставочный стенд настенный | 3-07-02-02 | 1000х1000 | |
| 62 | Экран подвесной | ЭПП-1<br>ЭПП-3 | 2000х1500<br>1200х900 | Московский электромеханический з-д |

| №№ пп | Наименование изделий | ГОСТ, МРТУ, марка, шифр по единой номенклатуре мебели и оборудования общественных зданий | Функциональные размеры мебели в мм (длина, ширина, высота) | Наименование проекта, предприятие-изготовитель (представитель) |
|---|---|---|---|---|
| 63 | Подставка под макет | - | (600-I200)x(600--I200)x400 | Проект НО-064-07-(0I;07) ВПКТИМ |
| 64 | Вешалка настенная | - | (500-600)x300x x300 | Местная промышленность |
| | | МЕБЕЛЬ ДЛЯ ПЕРЕВОЗКИ КЛАДИ | | |
| 65 | Тележка для перевозки одиночных и секционных стульев | 4-0I-02-04 | (I400x3000)x x(550-II00)x900 | Проект ИО-364; ИО-365 ВПКТИМ |
| | | МЕБЕЛЬ ДЛЯ ЛЕЖАНИЯ | | |
| 66 | Кровать одинарная* | ГОСТ I3025,II-7I | (I950x800x( ≤ 500) -2000) | - |
| 67 | Диван-кровать* | 5-02-0I-(0I;02) | 2000x800x(400--450) | - |
| 68 | Кровать двухярусная | 5-0I-03-03 | (I950x800x(350;I350) -2000) | Проект ИО-396; ИО-398; ИО-458-05 ВПКТИМ |
| 69 | Нары двухярусные (одно спальное место) | - | I950x700x(350; I350) | По индивидуальному проекту |
| 70 | Кушетка медицинская | 5-03-0I-0I | I800-600x450 | Проект 9002-09 Гипроздрав; Проект из набора ОН-II2-00 ВПКТИМ |
| | | МЕБЕЛЬ И ОБОРУДОВАНИЕ РАЗНОЕ | | |
| 7I | Ширма из 3-х створок | 6-02-0I-0I | (850;850;850)x xI600 | Проект ТО-22; МЗ-00-98 Гипроздрав. Проект из набора ОН-II2-00 ВПКТИМ; Проект 635-37А ЭКБ Лит.ССР |
| 72 | Стремянка | 6-04-0I-02 | (500-600)x400x x(700;I300) | Типовой проект 56-082 Союзгипроторга |
| 73 | Цветочница тип I | 6-06-0I-(0I;02) | (450;600)x(450; 600)x(350-420) | Проект ОХ-4I-58 МВХПУ |
| | " тип II | - | 300x300x600 | Проект 6329 ЦКБ Латв.ССР |
| 74 | Доска меловая секционная | 6-03-0I-03 | I200xI200 | По чертежам ЦНИИЭП учебных зданий г.Москва |
| 75 | Доска меловая секционная с раздвижными досками и кассетами для таблиц | - | 3600x300x2900 | Проект НО-064-0I ВПКТИМ /в заданных габаритах требует переработки/ |
| 76 | Настенная полоса для лыж | - | I500x250x60 | Проект 466 ЦНИИЭП л.к.зданий г.Москва |
| 77 | Весы медицинские | ВМ-I50 | 370x677xI430 | З-д "Медоборудование" г.Досчатинск |
| 78 | Ростомер деревянных | - | 420x530x2000 | В-20 - индекс по каталогу Гипроздрава, з-д "ДПИ" г.Киев |
| 79 | Швейная машина обувщика /привод ручной/ | 0I204/P50 | 700x500xII20 | Объединение КОВО ЧССР |
| 80 | Вытяжной зонт | - | 700x540xI750 | Ф-59 - индекс по каталогу Гипроздрава; з-д "Медтехника" г.Москва |

| №№ п/п | Наименование изделий | ГОСТ, МРТУ, марка, шифр по единой номенклатуре мебели и оборудования общественных зданий | Функциональные размеры мебели в мм (длина, ширина, высота) | Наименование проекта, предприятие-изготовитель (представитель) |
|---|---|---|---|---|
| 81 | Мусорный ящик | - | 300x300x450 | Проект СНХ-I-6-ПКБ Мосгорисполкома |
| 82 | Носилки санитарные | ГОСТ I6940-7I | 2I80x565xI64 | Казанский з-д Медаппаратуры |
| | МУЗЫКАЛЬНОЕ ОБОРУДОВАНИЕ | | | |
| 83 | Пианино типа "Лира" | - | I500x630xI3I0 | Торговая сеть |
| 84 | Рояль | - | (I450-I550)x x(I700-2300)x950 | -"- |

| №№ пп | Наименование изделий | Марка | Габаритные размеры в мм | Расход электроэнергии: Мощн. ед. обор. квт | Напряжение вольт | Фазность | Завод-изготовитель |
|---|---|---|---|---|---|---|---|
| | Электрическое оборудование | | | | | | |
| 85 | Электрокипятильник | КНД-50 | 460x452x850 | 7,0 | 220-380 | 3 | Калининградский завод торгового машиностроения |
| 86 | Сушильно-гланцевальная машина | АПСО-5М | I200x800xI500 | | | | Снабжающие организации союзных республик |
| 87 | Холодильник | "ЗИЛ" | 640x730xI375 | 0,I5 | I27-220 | I | Моск. автомобильный завод им. Лихачева |
| 88 | Швейная машина со столом (бытовая) | "Подольск" | 800x600x700 | 0,25 | I27-220 | I | Подольский механический завод |
| 89 | Кинопроектор для I6 мм пленки (звуковой). | "Украина-4" (или "Радуга") | (475;I000)x x260x(450; 860) | 0,7 | II0-I20 | I | Одесский завод "Кинап" |
| | -"- для 8 мм пленки (с возможностью покадровой проекции). | "Русь" | 285xI35x2000 | | | | - |
| 90 | Диапроектор | "УП-3" (или "Горизонт") | | 0,30 | | | Минский завод |
| 9I | Фотоувеличтель (универсальный) | "Кропус"-66; "Нева-3М" | 400x570x700<br>450x620xI050 | 0,75-0,I5<br>0,I5 | I27-220<br>I27-220 | I | Торговое объединение "Варимекс" Варшава; Ленинградский оптико-механический завод |
| 92 | Автомат газированной воды | АТ-I00Р | 725x720xI765 | 0,35 | 220-380 | 3 | Перовский завод торгового машиностроения з-д им. Ильича |
| 93 | Стиральная машина бытовая с центрифугой (на 2 кг сухого белья) | "Аэлита"; СМП-2 | 750x380x8I0 | | | | Торговая сеть |

Примечания: I. Изделия мебели и оборудования массового производства, помеченные звездочкой* изготовляются предприятиями производственного Управления мебельной промышленности Министерства лесной и деревообрабатывающей промышленности СССР и союзных республик.

2. Для изделий специфического использования даются ссылки на проектную документацию и предприятия-изготовители (представители).

1 Стол рабочий

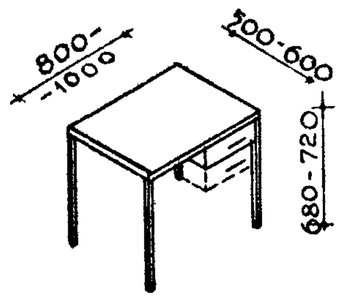


18. Стол для ручных работ по ремонту обуви

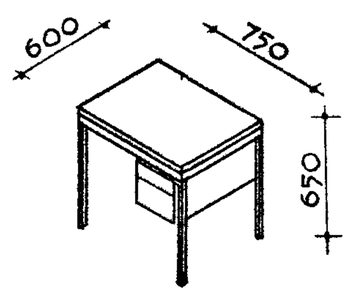


3;4. Стол приставка с тумбой и стойка-барьер для дежурного администратора, почты, сберкассы.

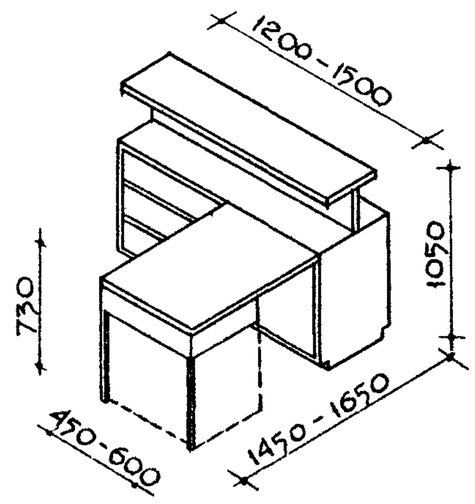


12. Стол для хранения и демонстрации таблиц

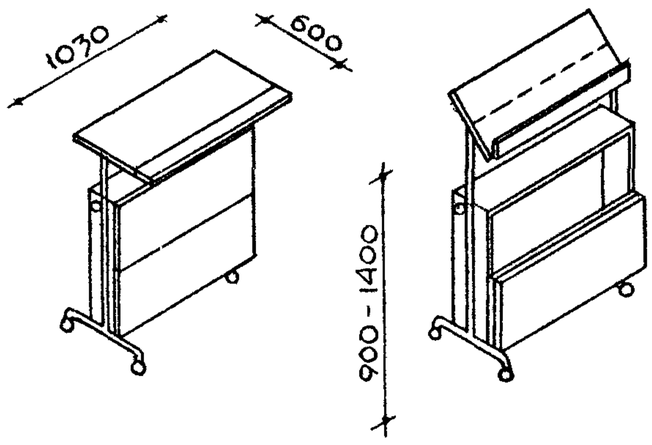


17. Стол для ручных швейных работ

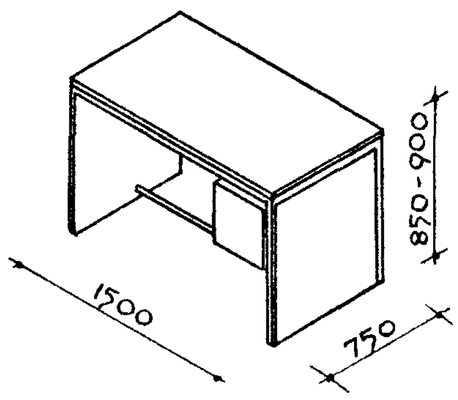


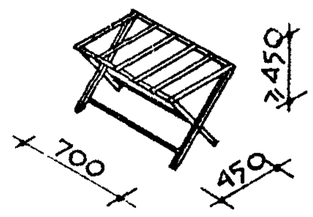


складная

21. Подставки для чемоданов и рюкзаков

пристенная

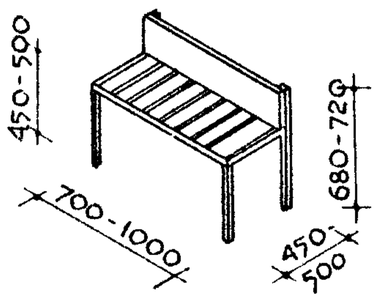


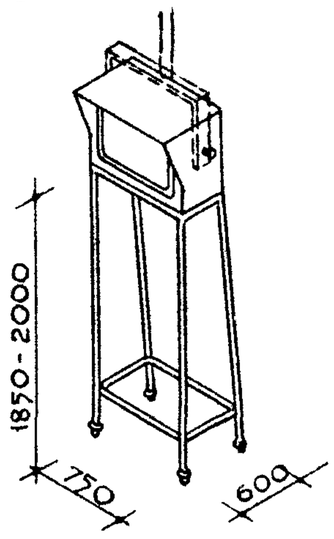


Подставка для телевизора

19. Стол для ремонта лыж (в 2-х вариантах)

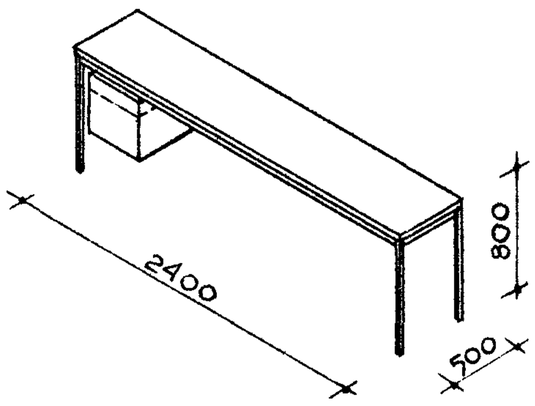


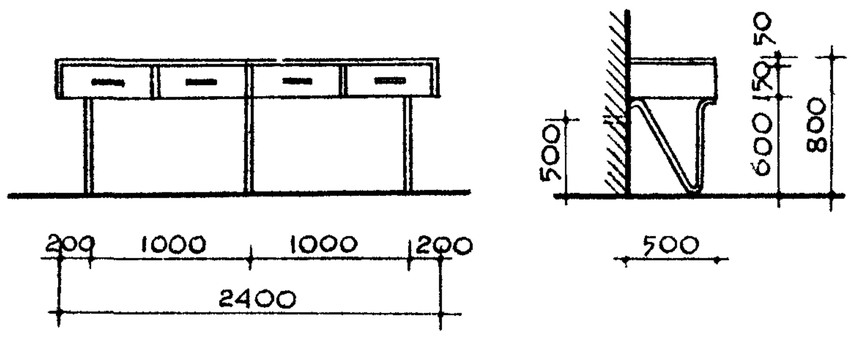


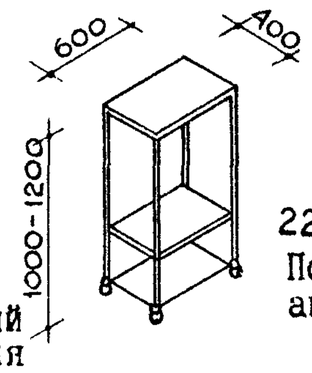


22. Подставка для проекционной аппаратуры

6. Стол складной обеденный 4-местный. (Вариант для приютов и залов универсального использования)

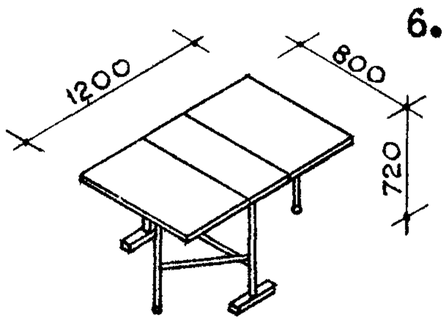


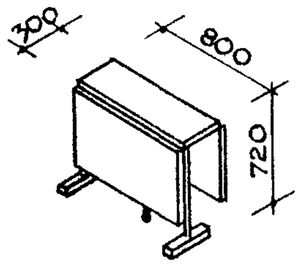


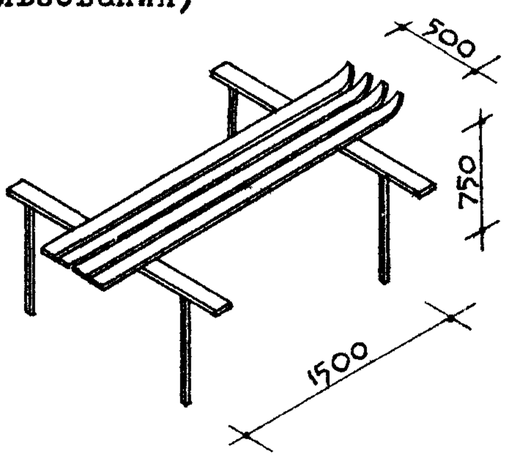


Подставка для обработки лыж.

1 0 1 2 м

28. Стулья складируемые

28а. Стулья складируемые и блокируемые в секции

33. Банкетка с цветочницей

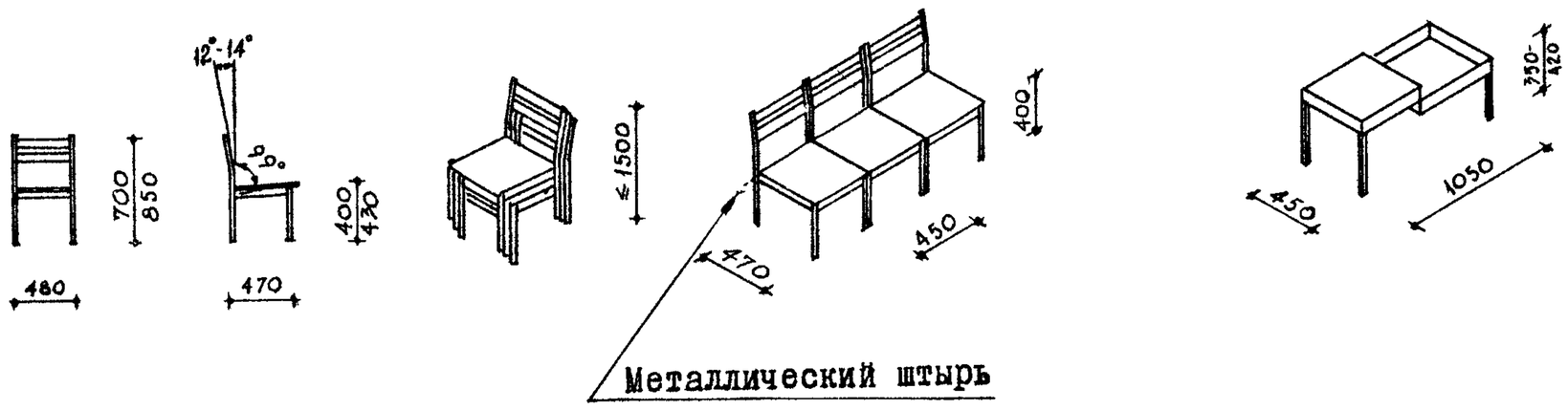


30. Кресло для отдыха

Кресло для отдыха с подставкой для ног

33. Банкетка-скамья

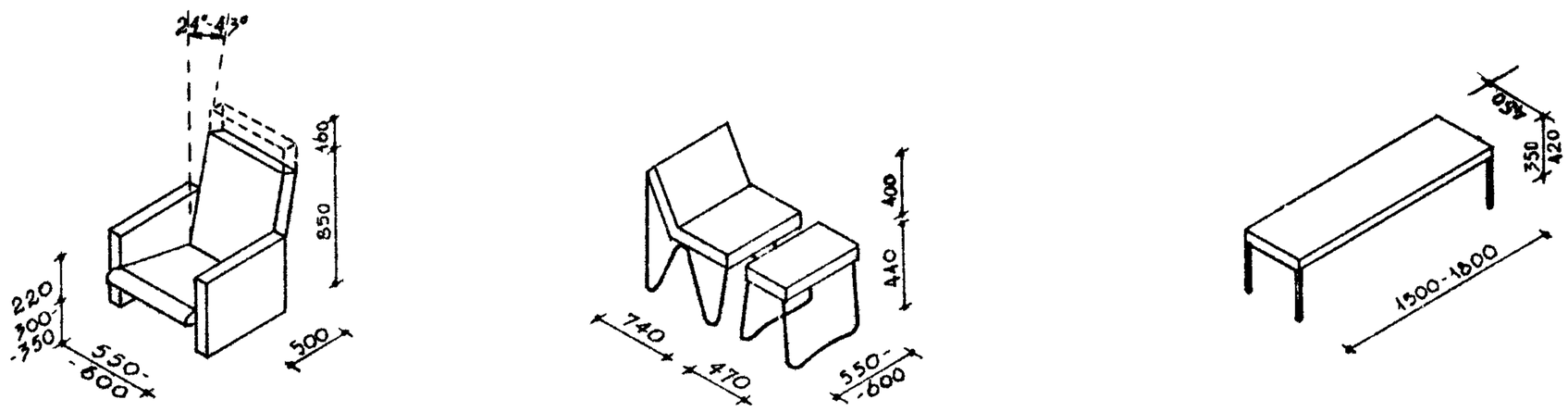


38. Шкафы для верхней одежды и платья, отдельностоящие

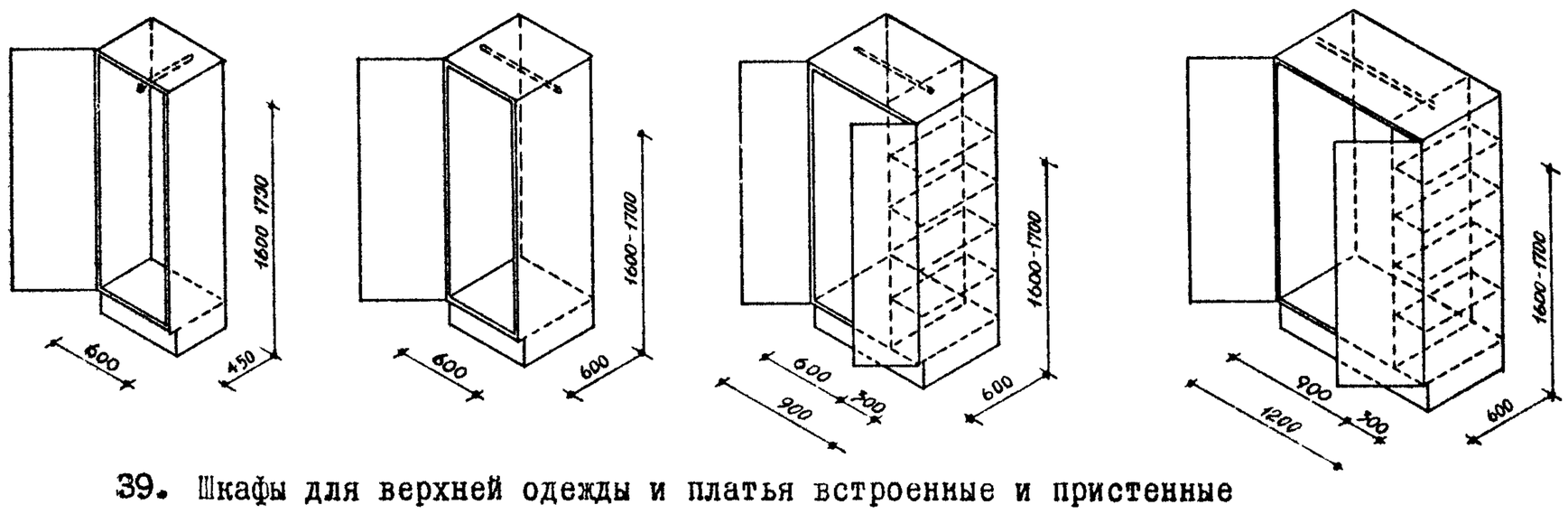


39. Шкафы для верхней одежды и платья встроенные и пристенные

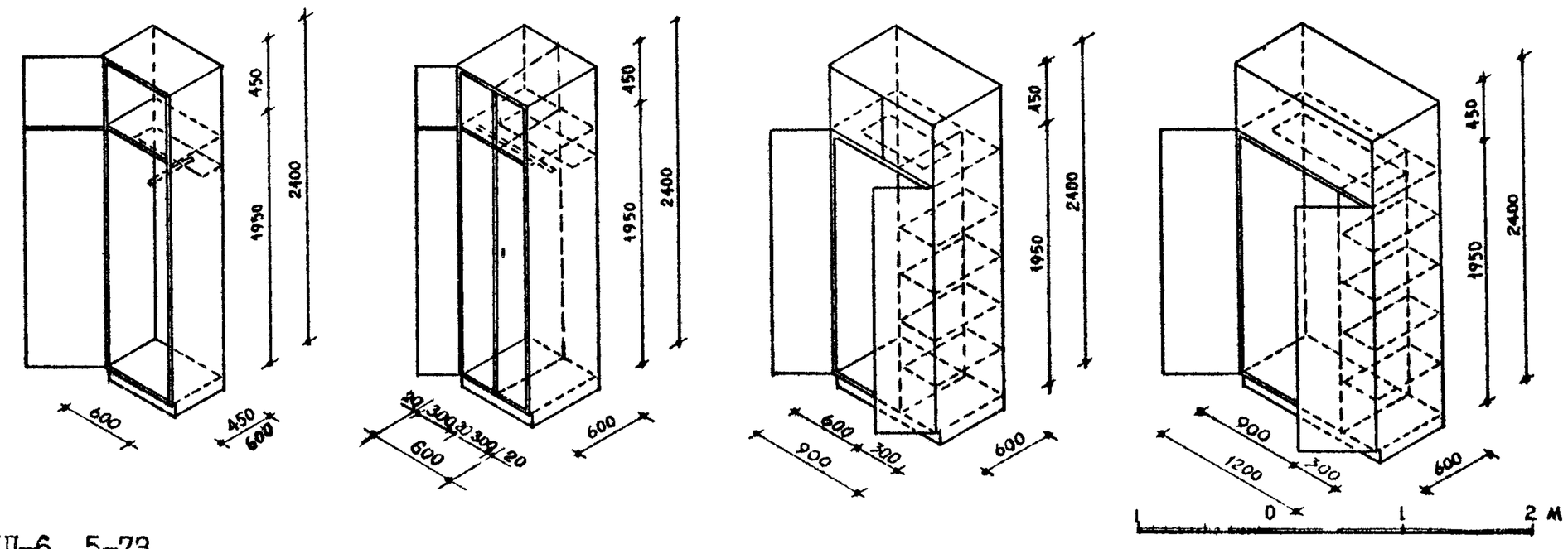

39. Варианты шкафов с подсушиванием одежды и обуви на 3-4 вешалки[x]

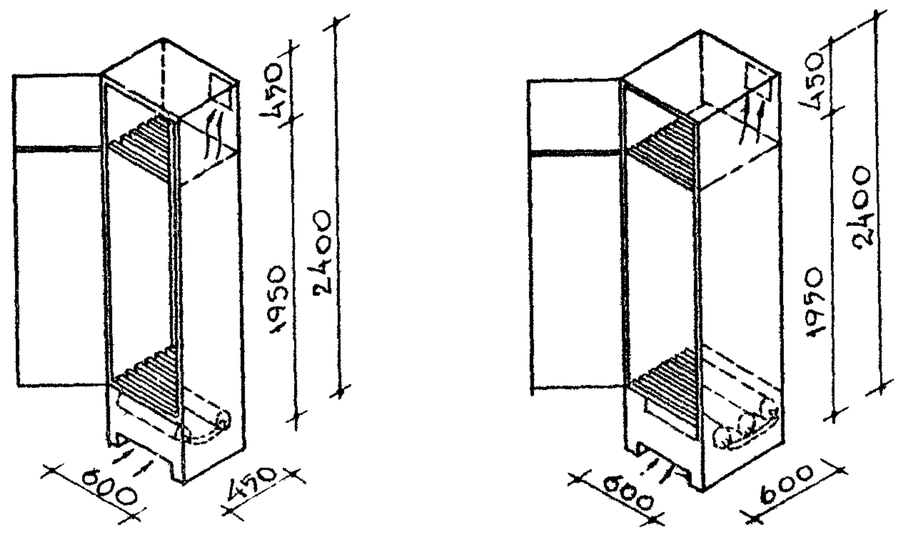


42. Шкафы для сушки одежды и обуви (а,б)

46. Шкаф для учебных экспонатов, аппаратуры СТО, игр и пр.

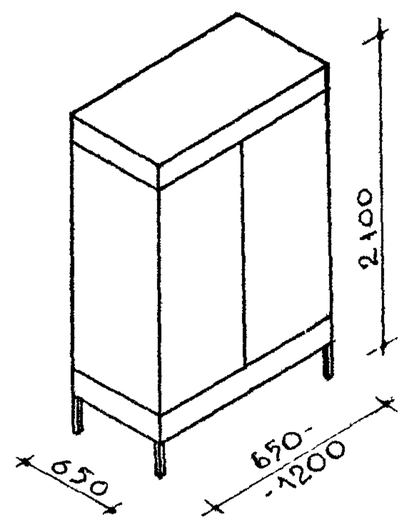


48. Индивидуальные шкафы для сушки обуви

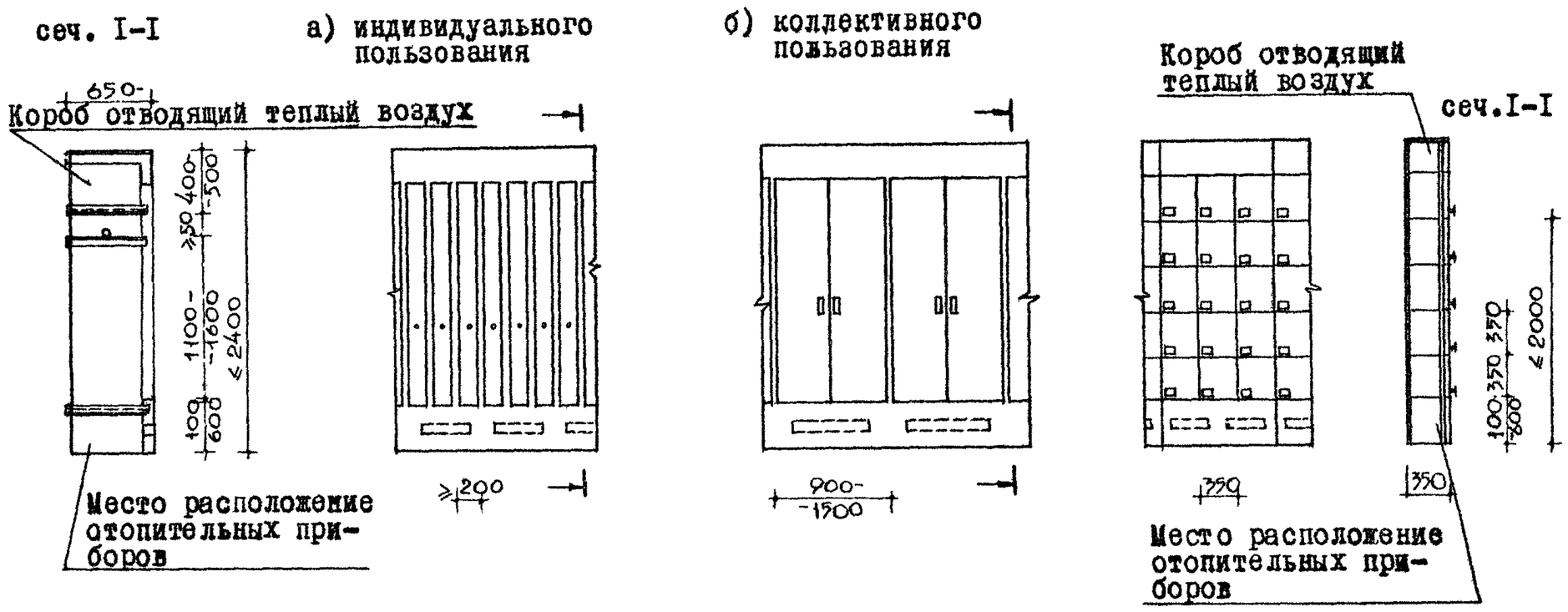


45. Шкаф спортинструкторов (для хранения спортивного инвентаря)

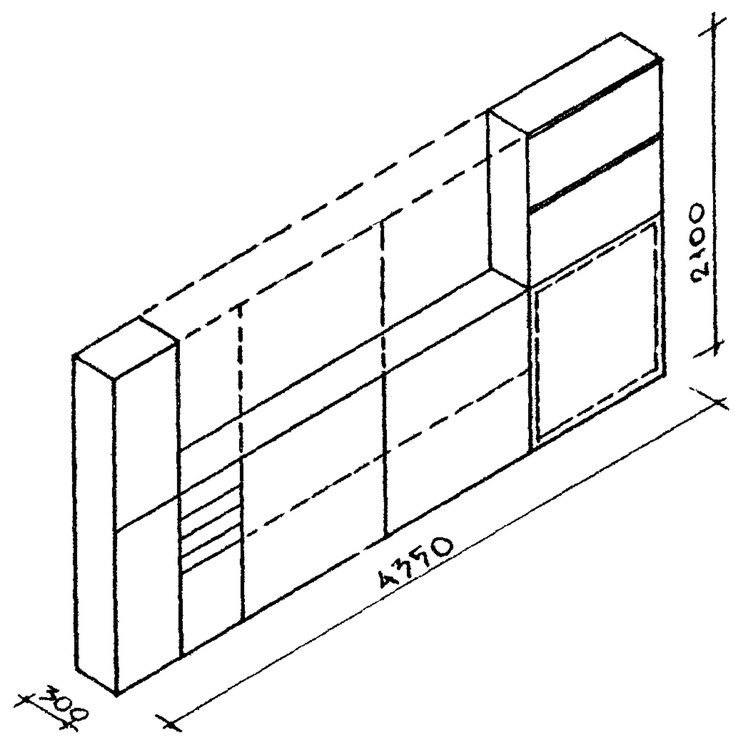


ПРИМЕЧАНИЕ:

x) Сушильные вентилируемые шкафы для личной одежды и обуви туристов устраиваются при санитарных узлах спальных ячеек (при наличии горячего водоснабжения) и являются вариантом организации сушки личных вещей туристов вместо общей сушилки.

1 0 1 2 3 м

50. Стеллаж универсального назначения.

51. Стеллаж для лыжных ботинок

а) для равнинных лыж б) для горных лыж

52. Стеллаж для лыжных ботинок (передвижной) для равнинных лыж

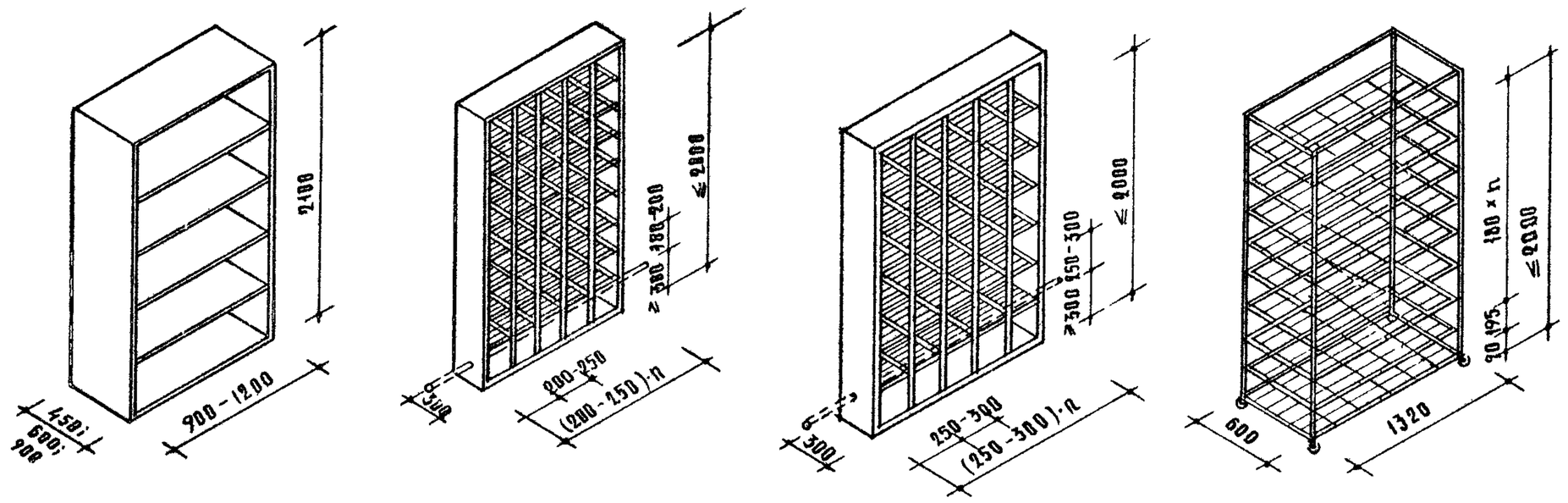


55. Пирамида для хранения беговых и туристских лыж без обуви ("пирамида-гребенка").

а) двухсторонняя на 20 пар лыж б) односторонняя на 10 пар лыж

53. Пирамида для хранения беговых и туристских лыж с обувью ("пирамида-стояк").

а) двухсторонняя на 10 пар лыж б) односторонняя на 5 пар лыж

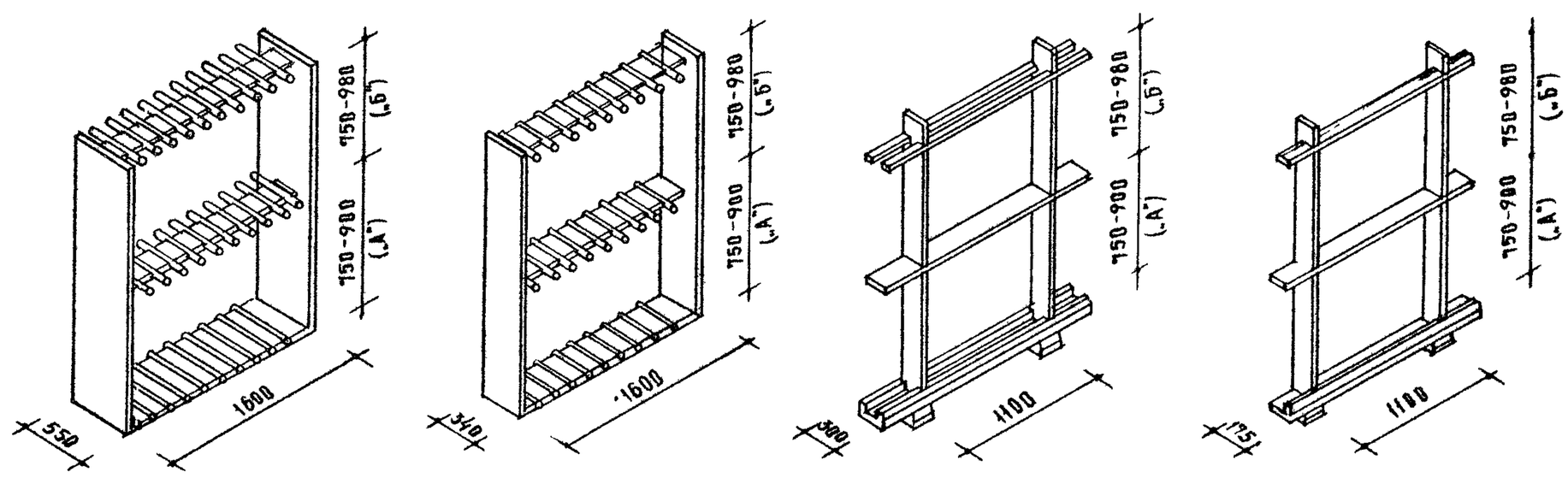


54. Пирамида для хранения горных лыж с обувью ("пирамида-стойка").

а) двухсторонняя на 20 пар лыж. б) односторонняя на 10 пар лыж.

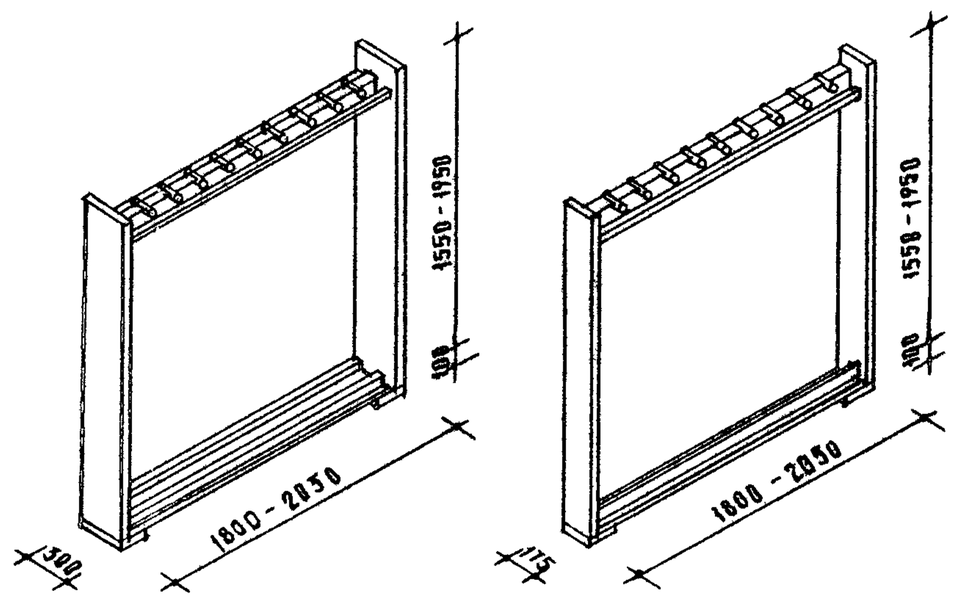


ЗАВИСИМОСТЬ РАЗМЕРОВ "А" И "Б" ОТ ДЛИНЫ ЛЫЖ (в см)

| ДЛИНА ЛЫЖ | 180 | 190 | 200 | 210 | 220 |
|---|---|---|---|---|---|
| „А" | 75 | 78 | 80 | 85 | 90 |
| „Б" | 75 | 82 | 88 | 93 | 98 |

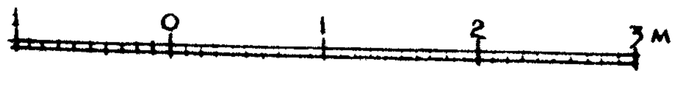

56. Металлическая кассета для беговых и туристских лыж без обуви

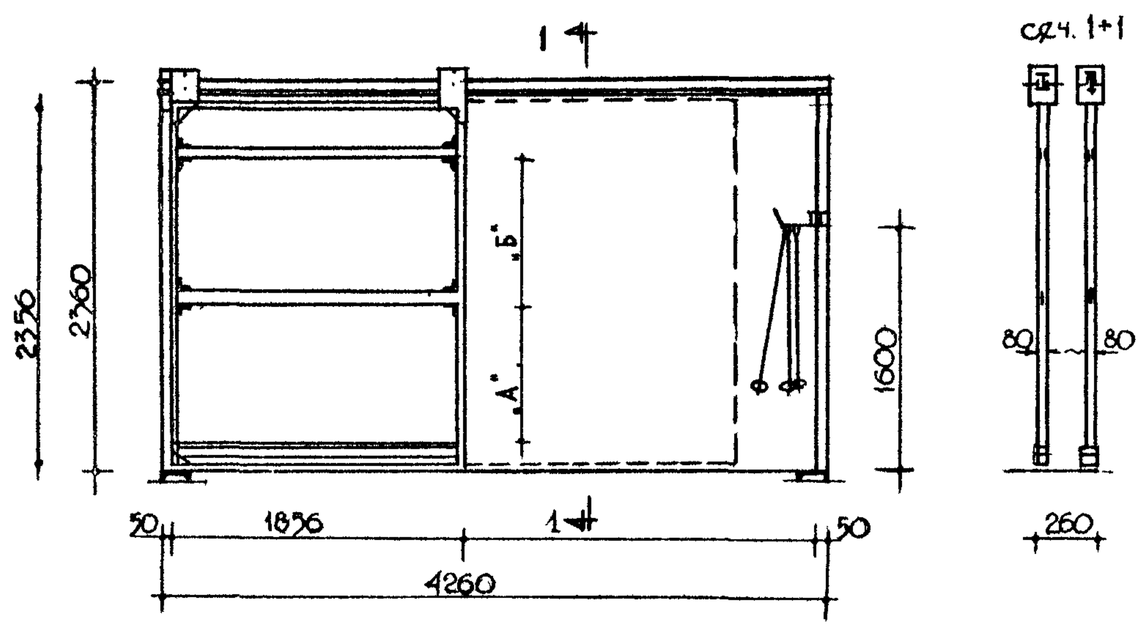


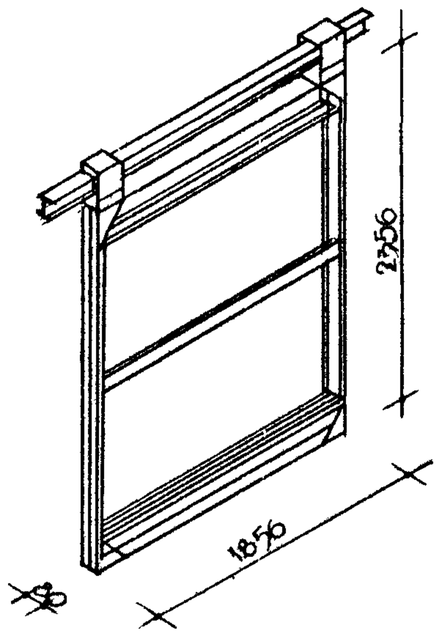


57. Горка - витрина пристенная универсального назначения (а,б,)

59. Горка-витрина для минералов

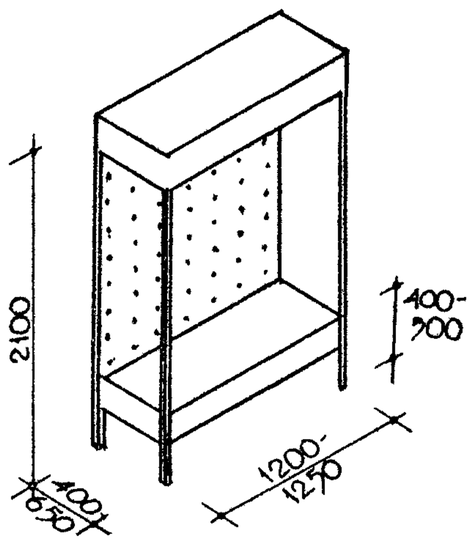


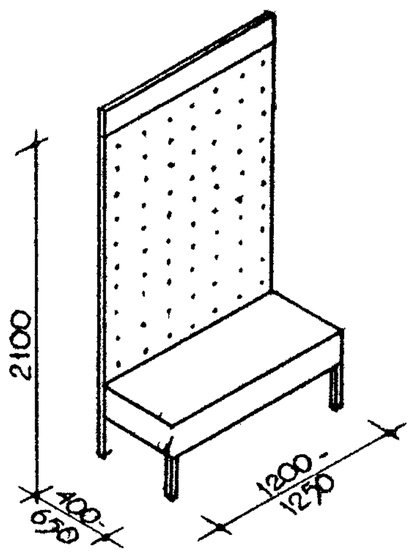


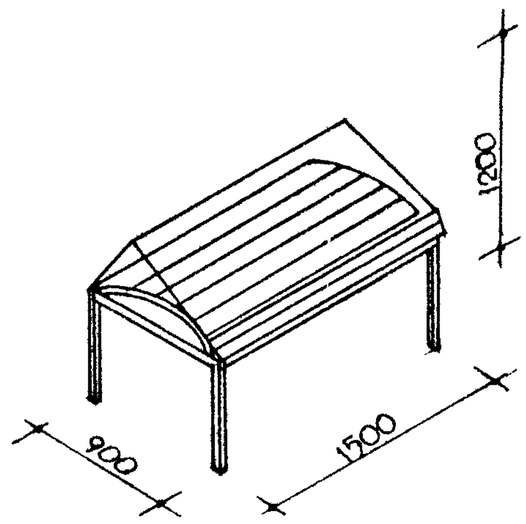


60. Выставочный стенд, напольный.

61. Выставочный стенд настенный

65. Тележка для перевозки одиночных и секционных стульев.

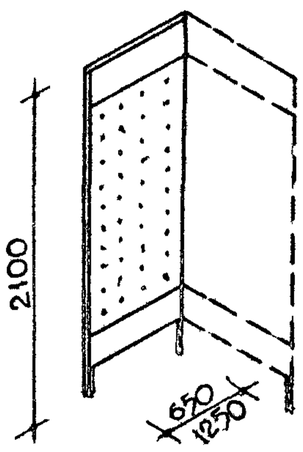


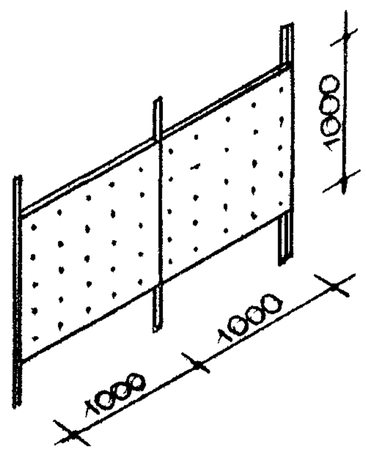


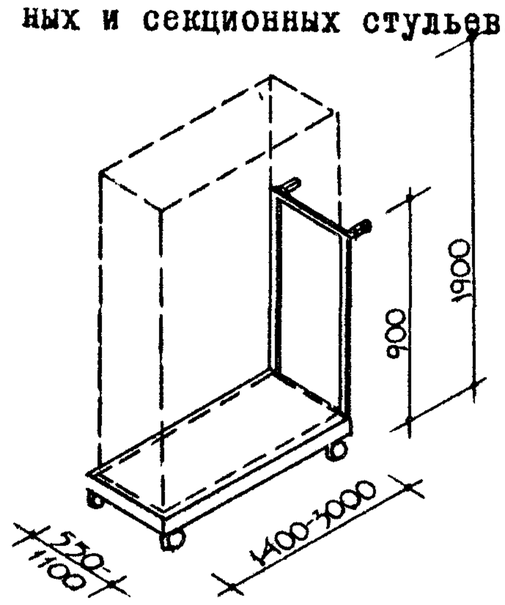


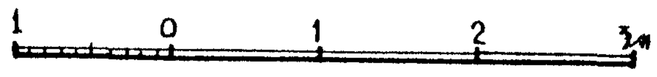

66. Кровать одноярусная (а,б)

а) с навесной тумбой

б) с настенной панелью

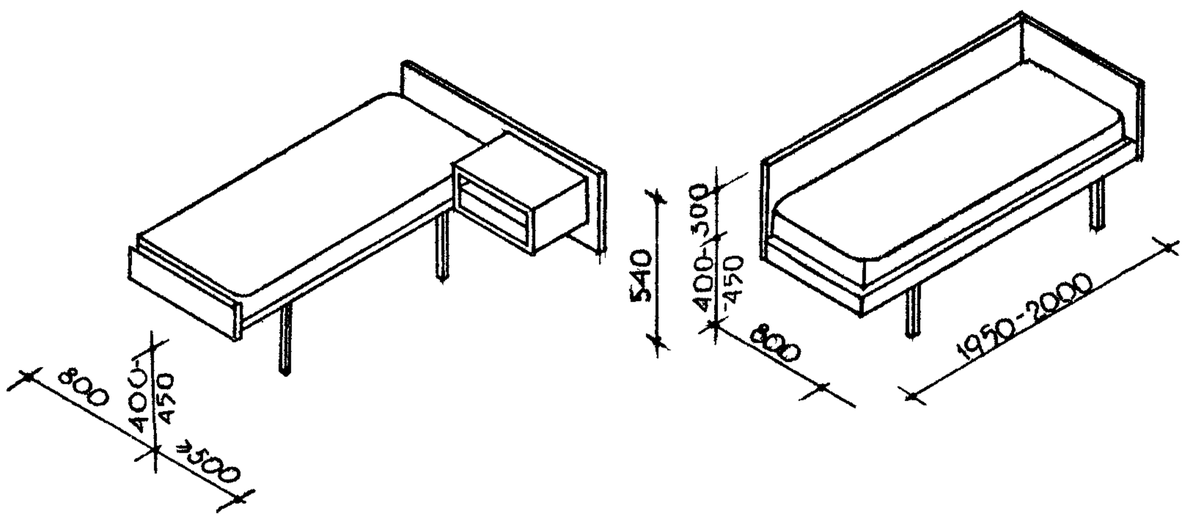


69. Нары двухярусные

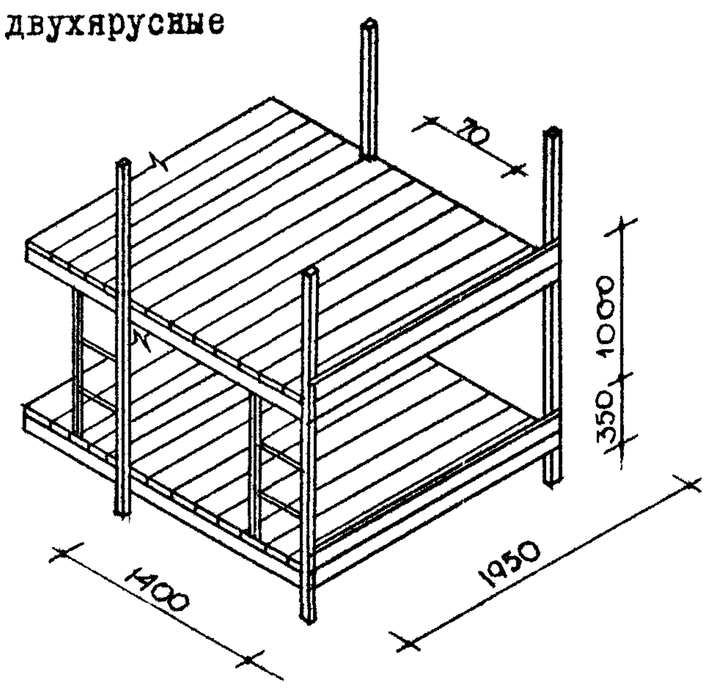


68. Кровать двухярусная (а,б)

Вариант компановки двухярусных кроватей

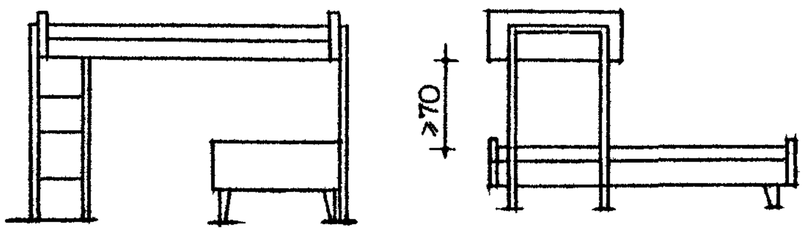


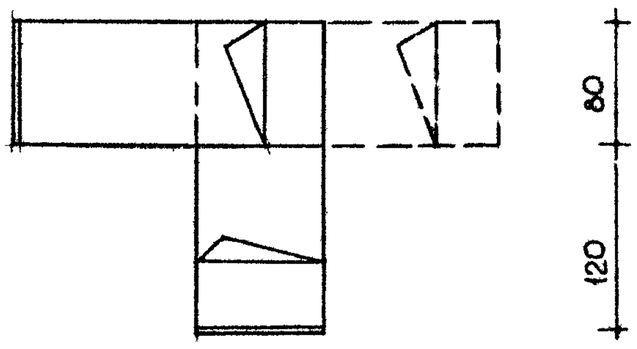


а) с навесными тумбами (полками)

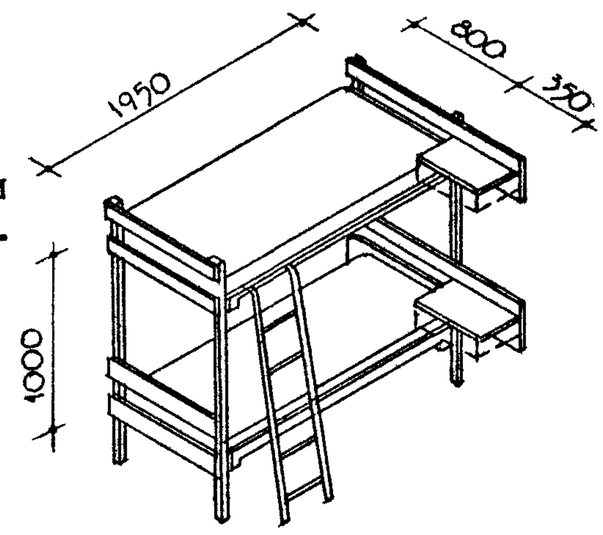


б) с задвижными полками

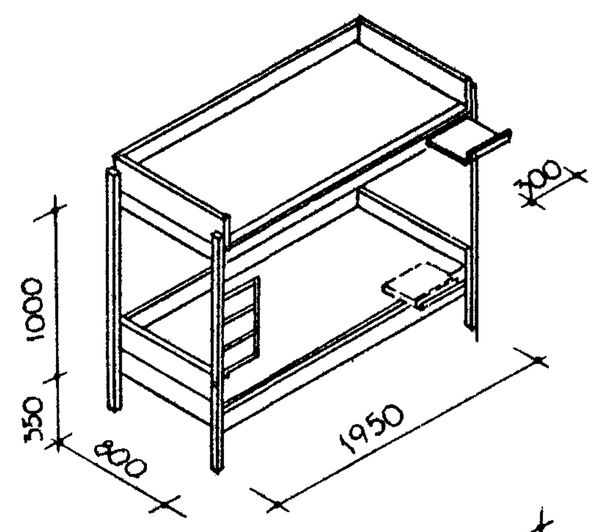


76. Настенная полоса для опирания лыж.

М-б 1:10

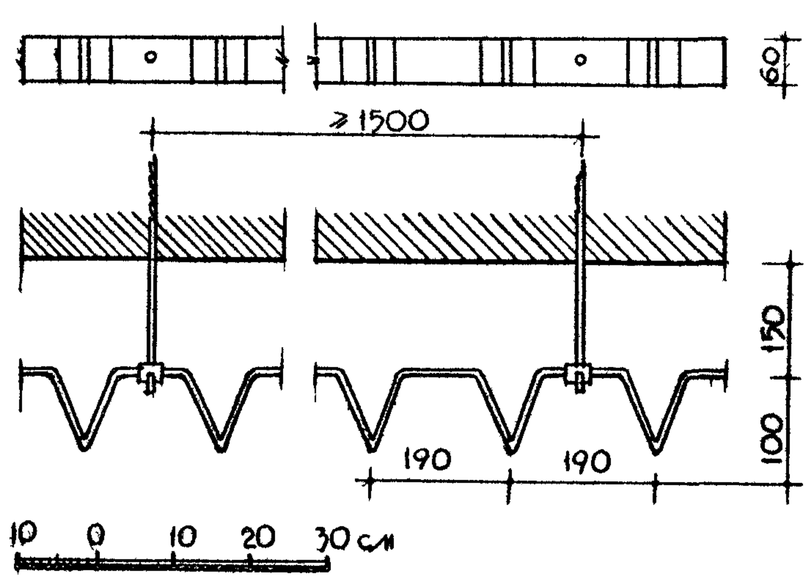


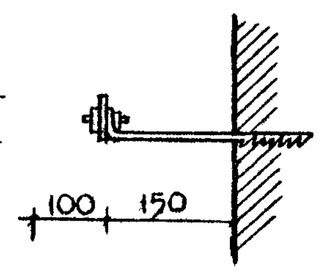


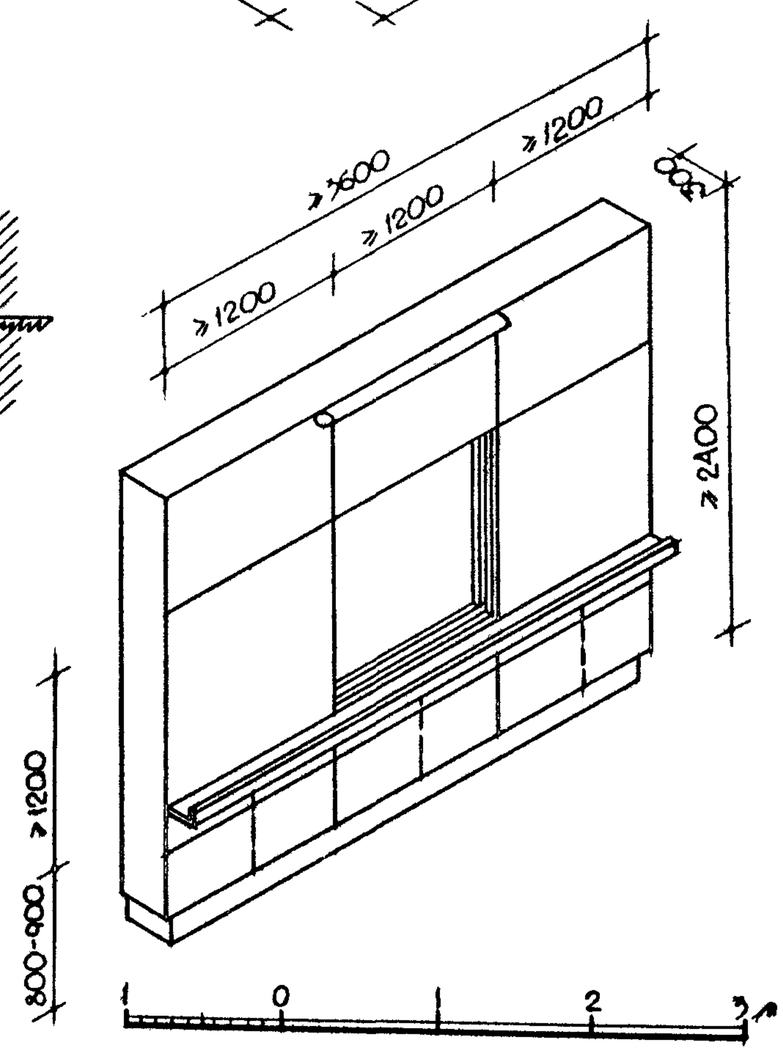


75. Доска меловая секционная с раздвижными досками и кассетами для таблиц.

# ГРУППА СПАЛЬНЫХ ПОМЕЩЕНИЙ

## 1. РАСПОЛОЖЕНИЕ СПАЛЬНЫХ МЕСТ

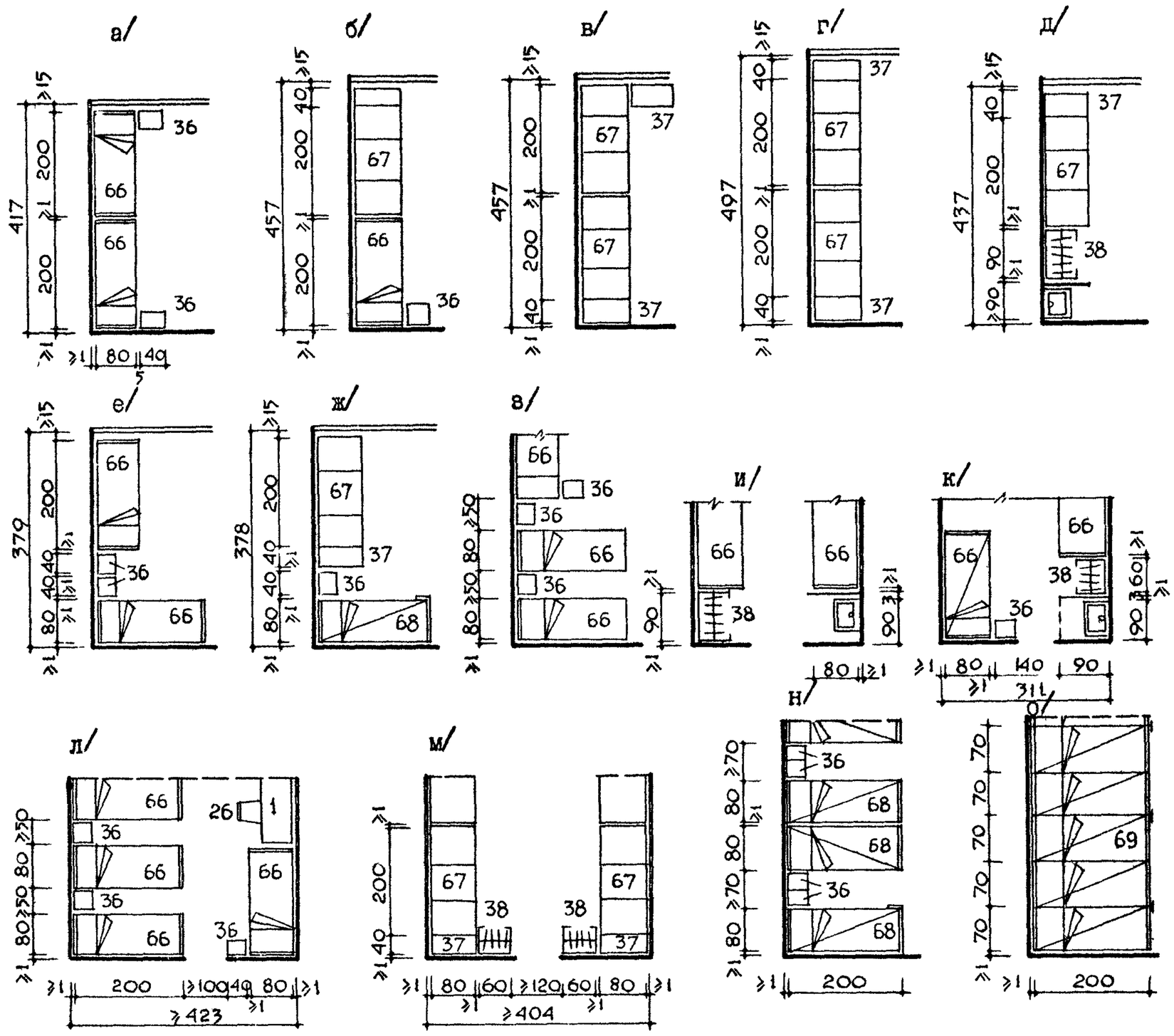


## 2. РАСПОЛОЖЕНИЕ СТОЛОВ

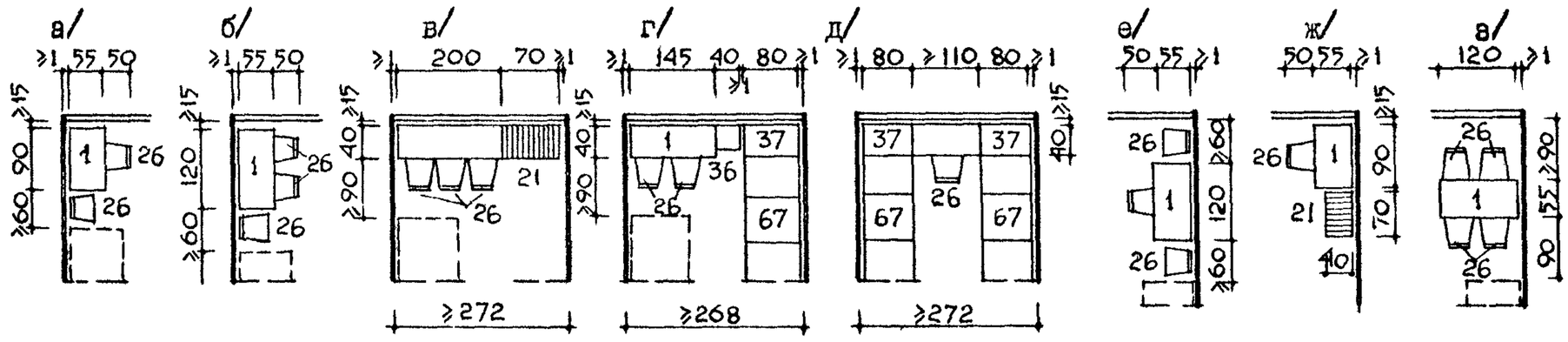


ПРИМЕЧАНИЯ:

1. В I и II климатических районах кровати от окон должны размещаться на расстоянии ≥ 50 см.
2. Перекрещенная тонкой линией кровать может быть как обычной, так и двухярусной.
3. Попарное размещение спальных мест и нары допускаются только в приютах и хижинах
4. Длина встроенных подоконных столов определяется по индивидуальному проекту
5. Столы со скамьями допускаются только в хижинах

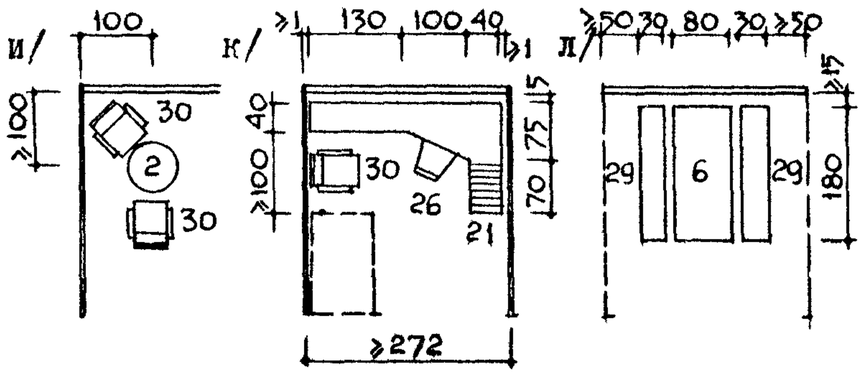


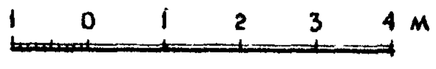

## ОДНО-ДВУХМЕСТНЫЕ КОМНАТЫ (ТИПА "ДУБЛЬ")

СХЕМЫ СПАЛЬНЫХ ЯЧЕЕК

I

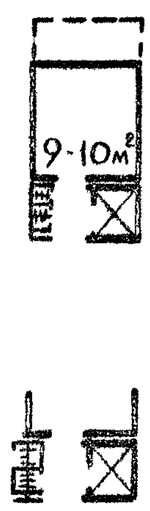


а) б) в)

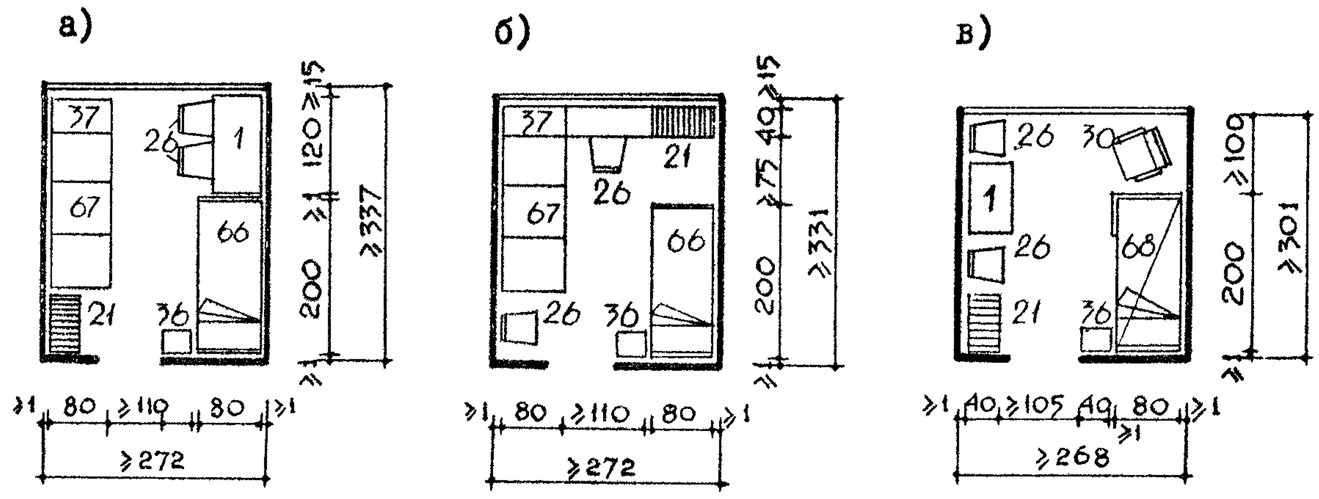


## ДВУХМЕСТНЫЕ КОМНАТЫ

г) д) е)

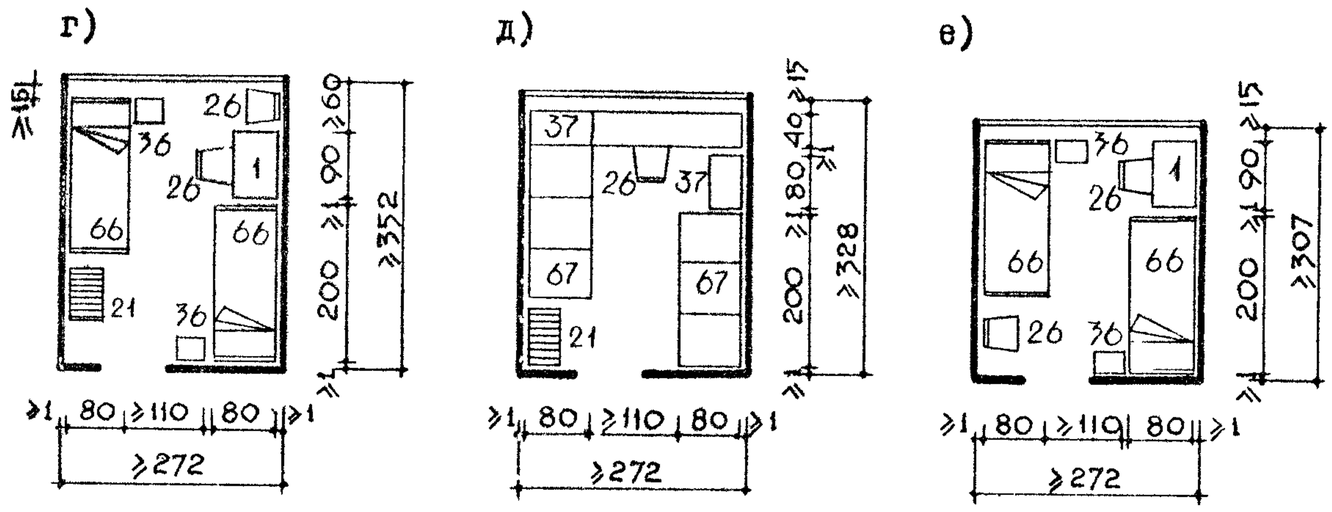


2

а) б) в)

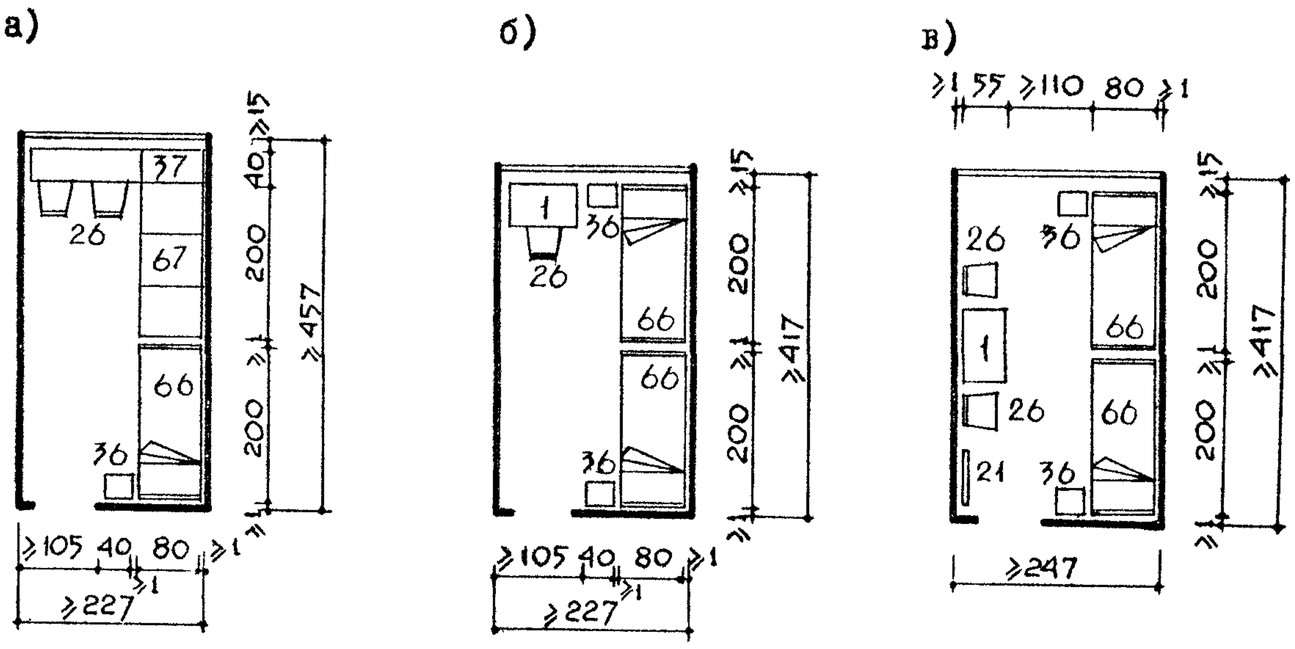


ПРИМЕЧАНИЯ:

I. В I и П климатических районах кровати от окон должны размещаться на расстоянии ≥50 см.

2. Типы санузлов приведены на листе 27

1 0 1 2 3 4 м

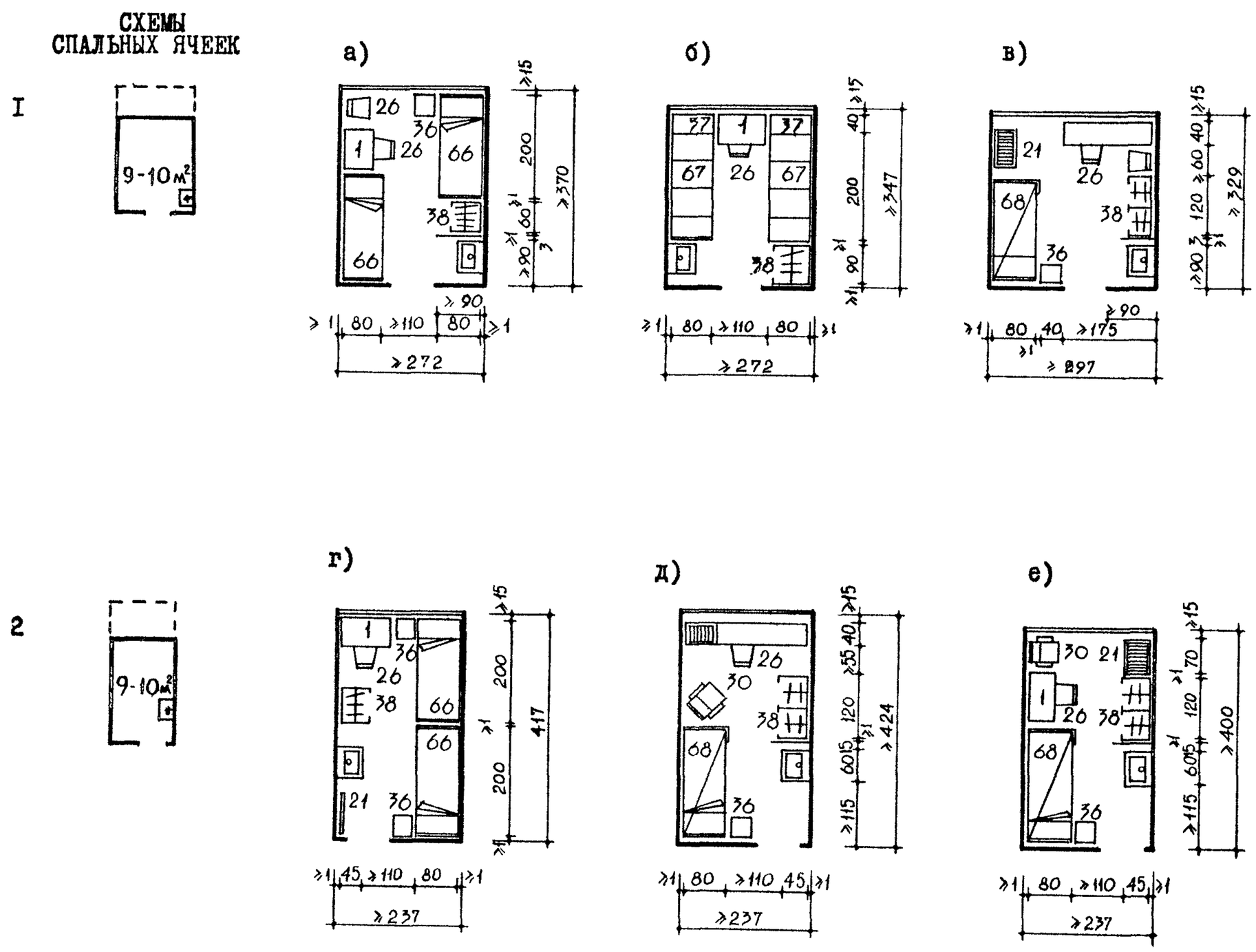


Примечание:

В I и II климатических районах кровати от окон должны размещаться на расстоянии≥50 см.

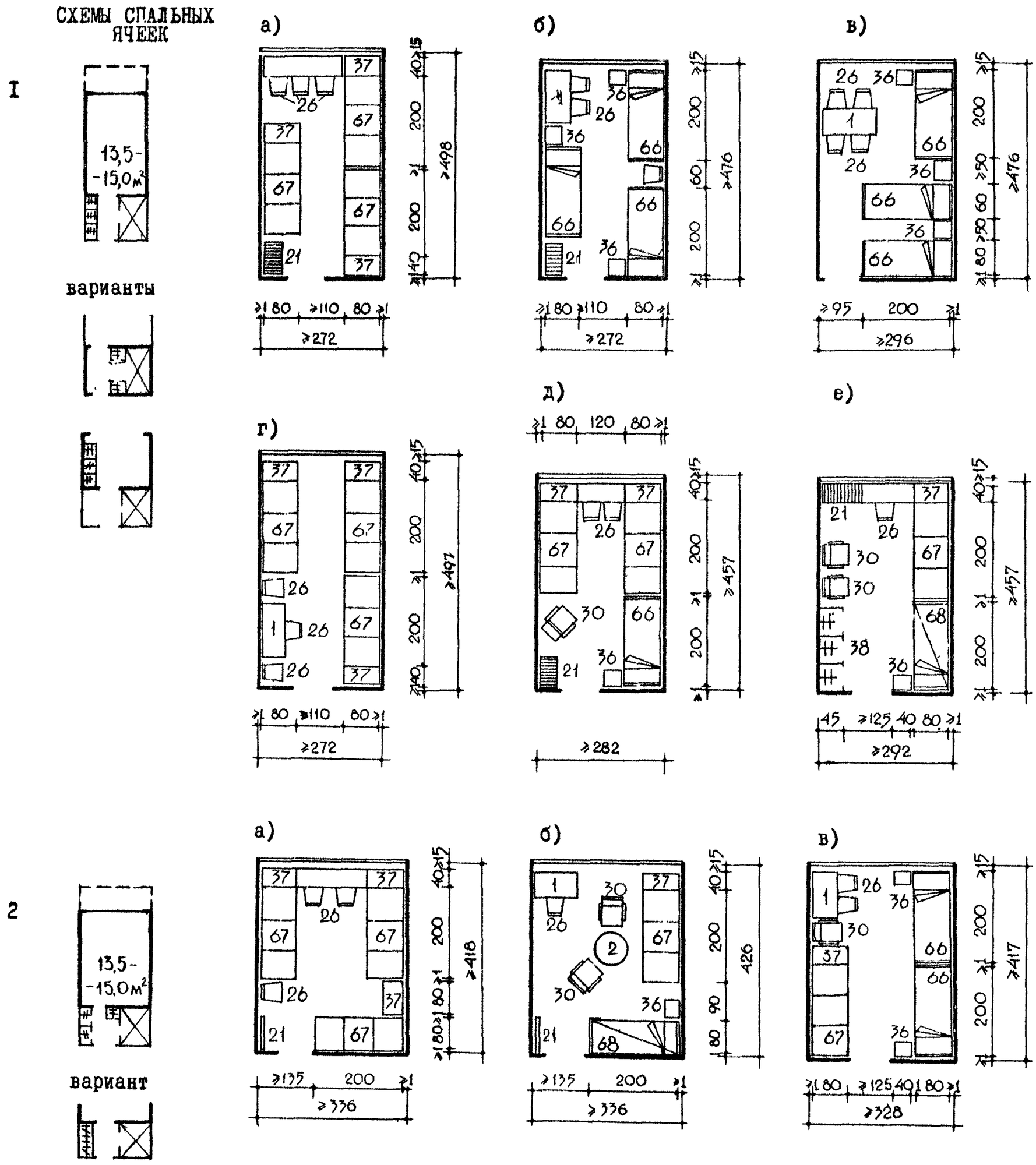


ПРИМЕЧАНИЯ:

1. Типы санитарных узлов показаны на листе 27
2. В I и II климатических районах кровати от окон должны размещаться на расстоянии ≥50 см.

# СПАЛЬНЫЕ КОМНАТЫ НА 3 МЕСТА С УМЫВАЛЬНИКАМИ ФУНКЦИОНАЛЬНЫЕ ГАБАРИТНЫЕ СХЕМЫ



СХЕМА СПАЛЬНОЙ ЯЧЕЙКИ

а)

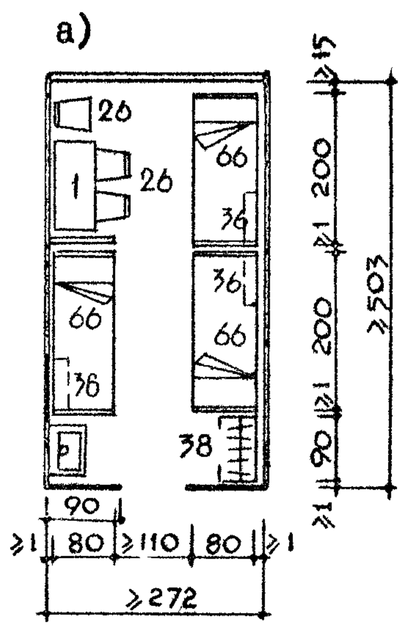


б)

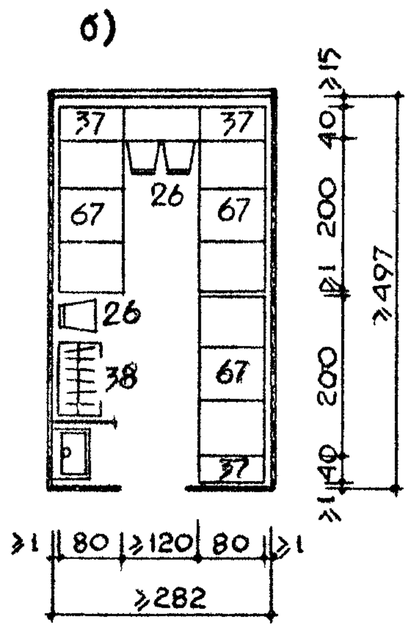


в)

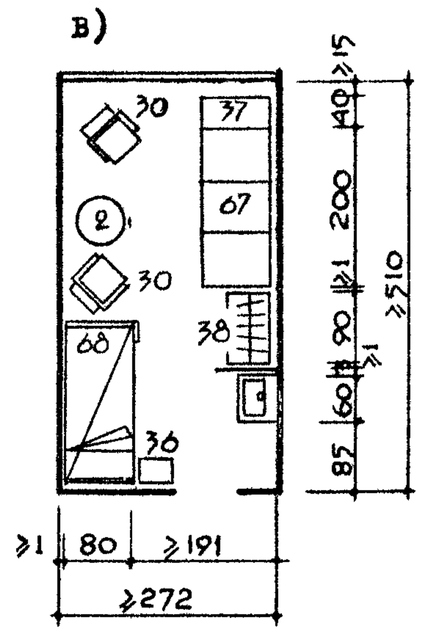


г)

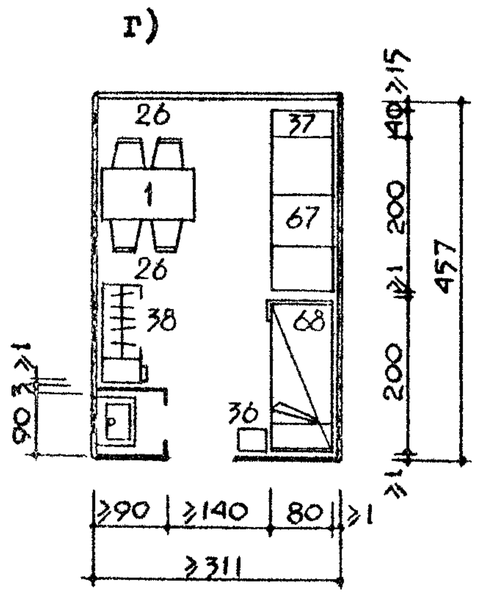


д)

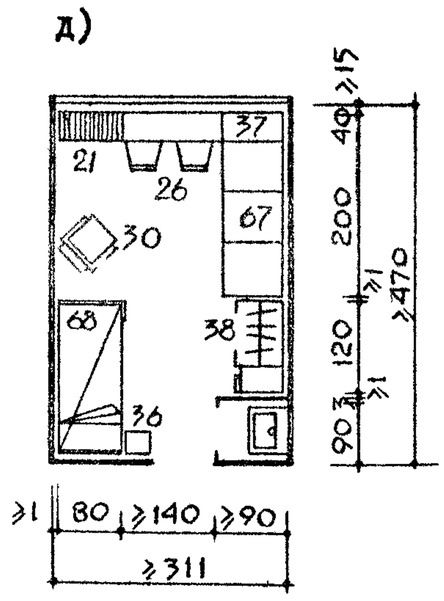


е)

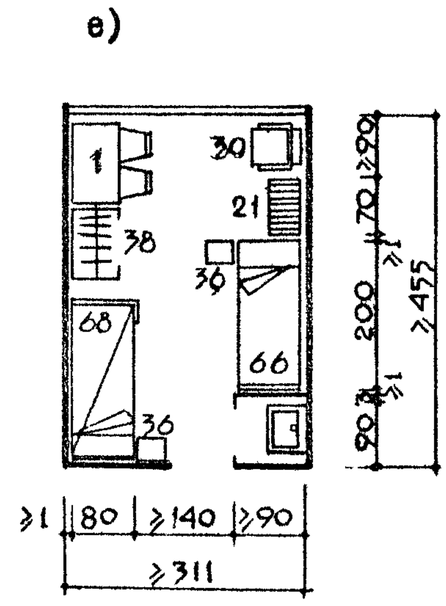


Примечание:

В I и П климатических районах кровати от окон должны размещаться на расстоянии≥50 см.

1 0 1 2 3 4 м

## I. КОМНАТЫ С САНИТАРНЫМИ УЗЛАМИ

СХЕМЫ СПАЛЬНЫХ ЯЧЕЕК

I

а/

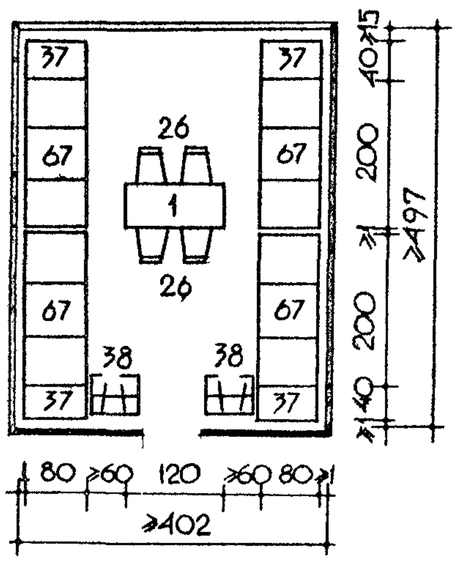

б/

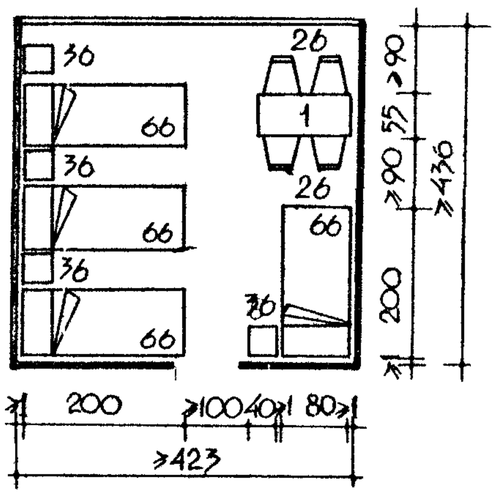

в/

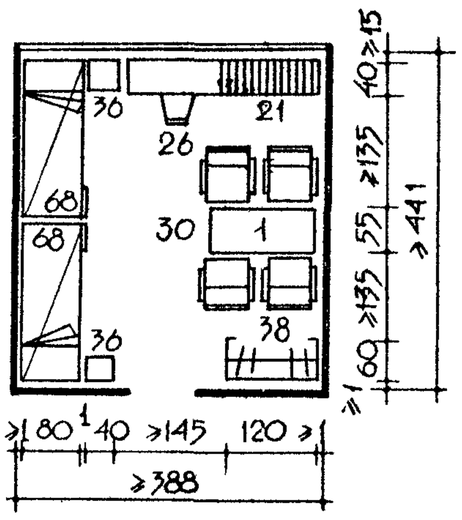

## 2. КОМНАТЫ С УМЫВАЛЬНИКАМИ

2

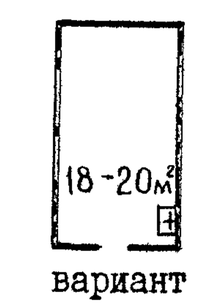


а/

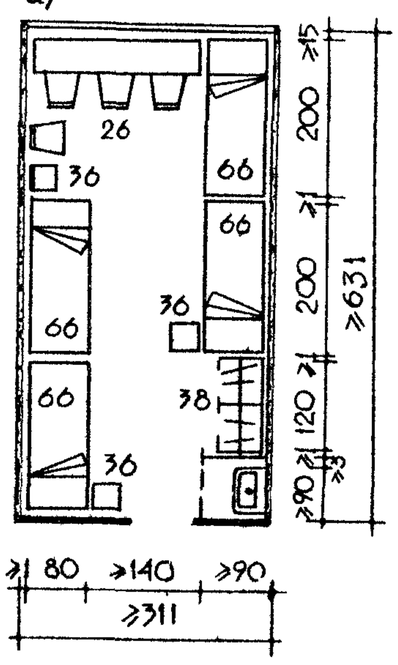

б/

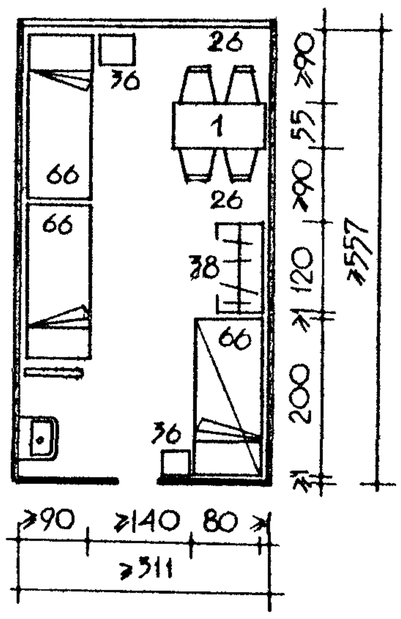

в/

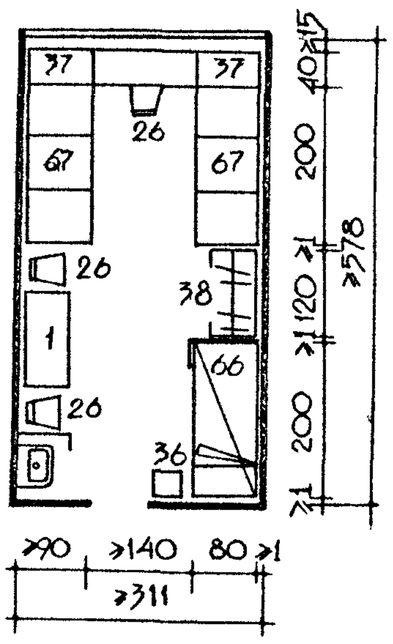

г/

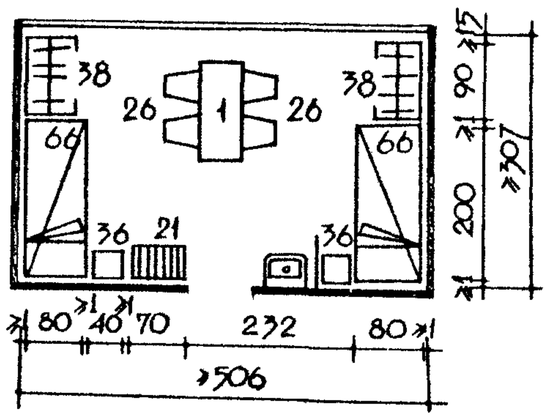

**Примечание:**

**В I и II климатических районах кровати от окон должны размещаться на расстоянии≥50 см.**

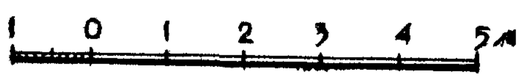

## I. СПАЛЬНЫЕ КОМНАТЫ ПРИЮТОВ

а) на 4 места

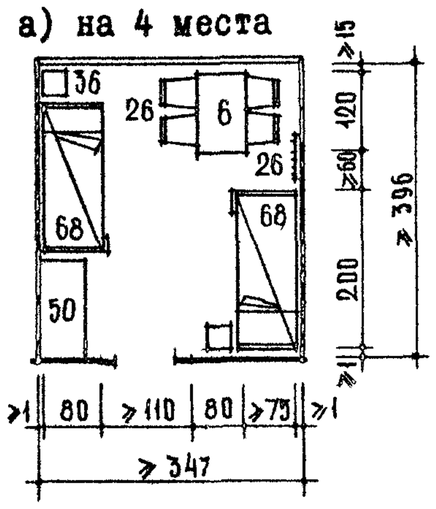


б) на 4 места

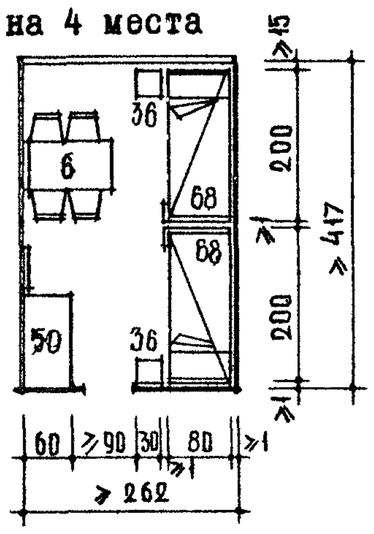


в) на 6 мест

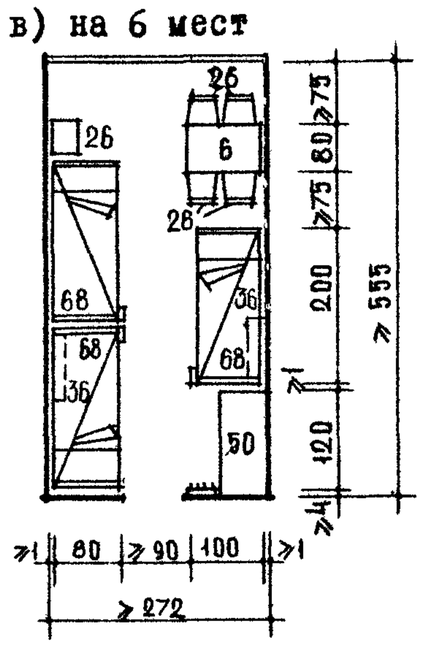


г) на 6 мест

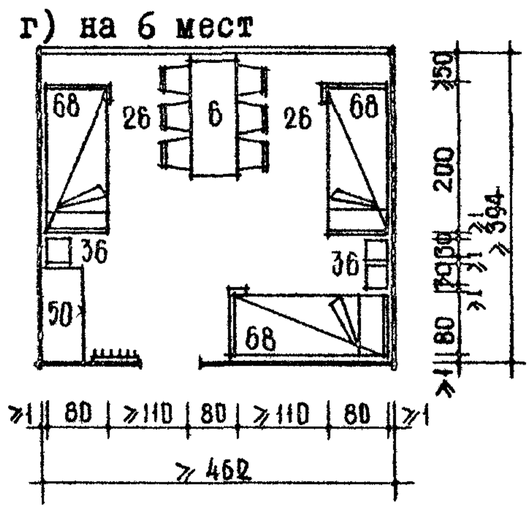


д) на 8 мест

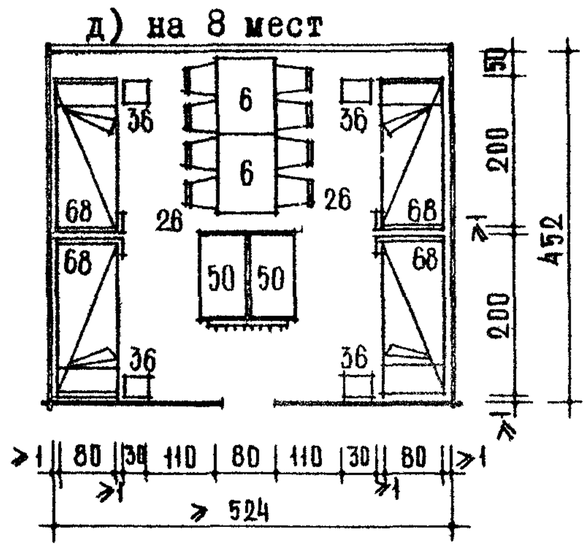


е) на 8 мест

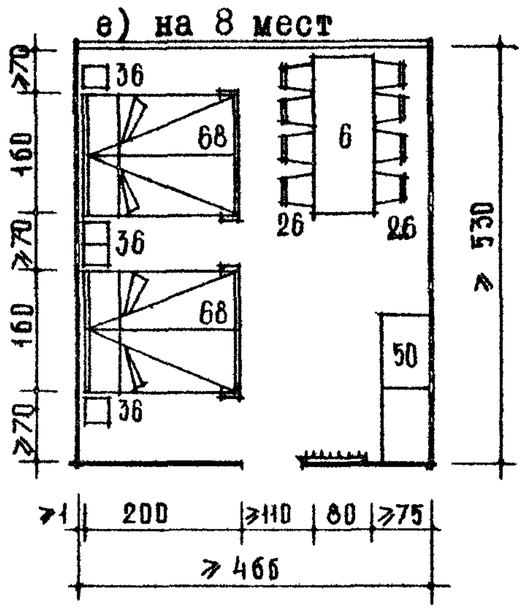


## 2. СПАЛЬНЫЕ КОМНАТЫ ХИЖИН

а) на 24 места

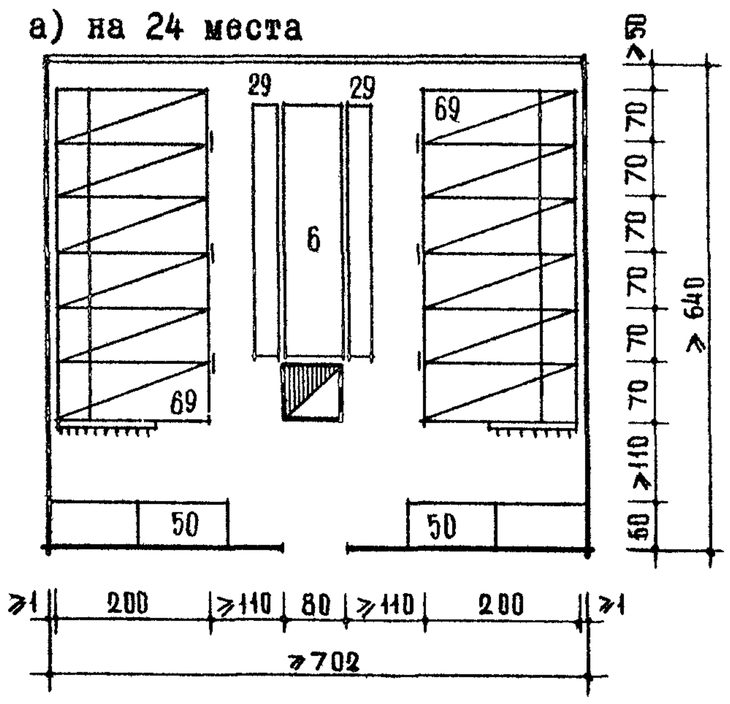


б) на 24 места

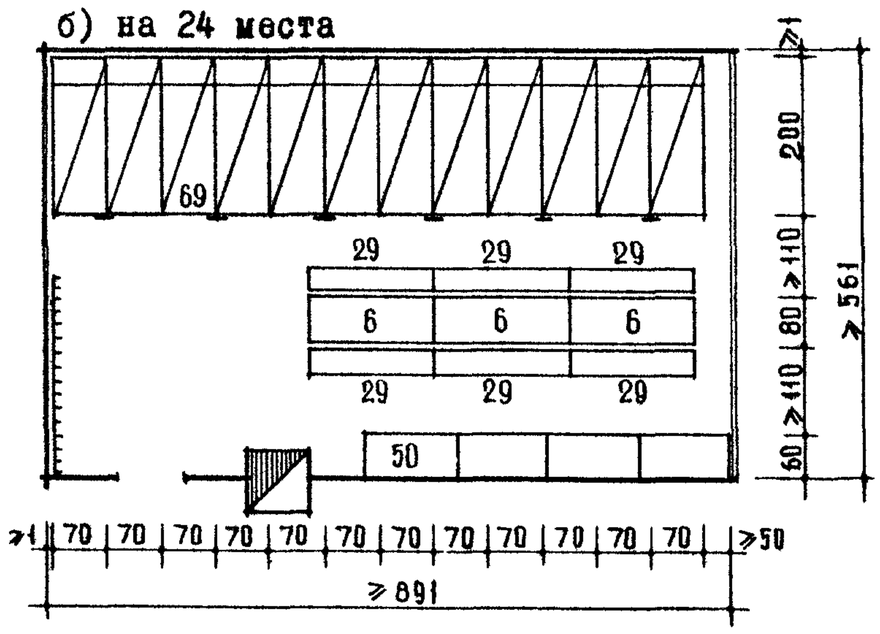


ПРИМЕЧАНИЕ:

В I и II климатических районах кровати от окон должны размещаться на расстоянии ≥ 50 см.

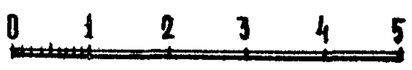

## I. ГРУППИРОВКА МЕБЕЛИ

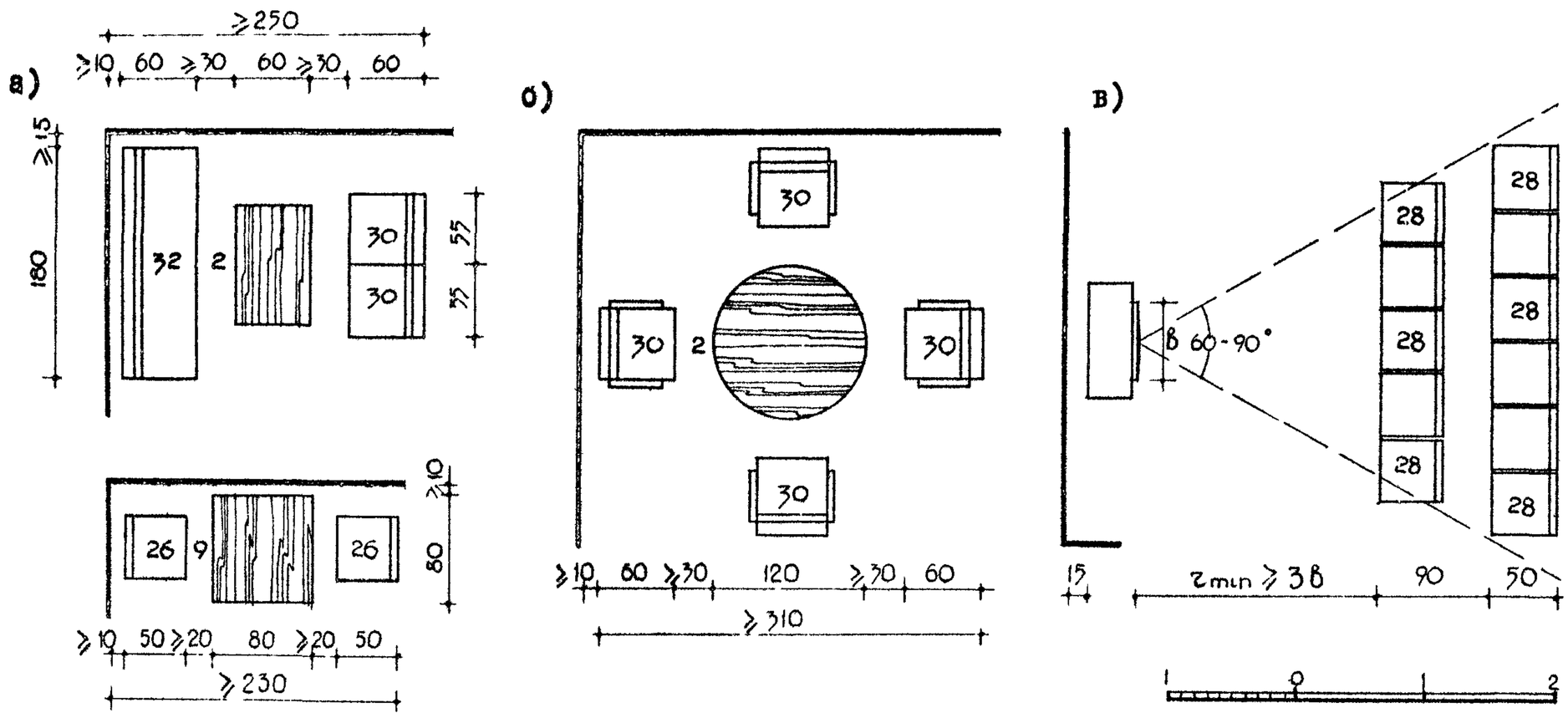


## 2. ПРИМЕРЫ ПЛАНИРОВОК

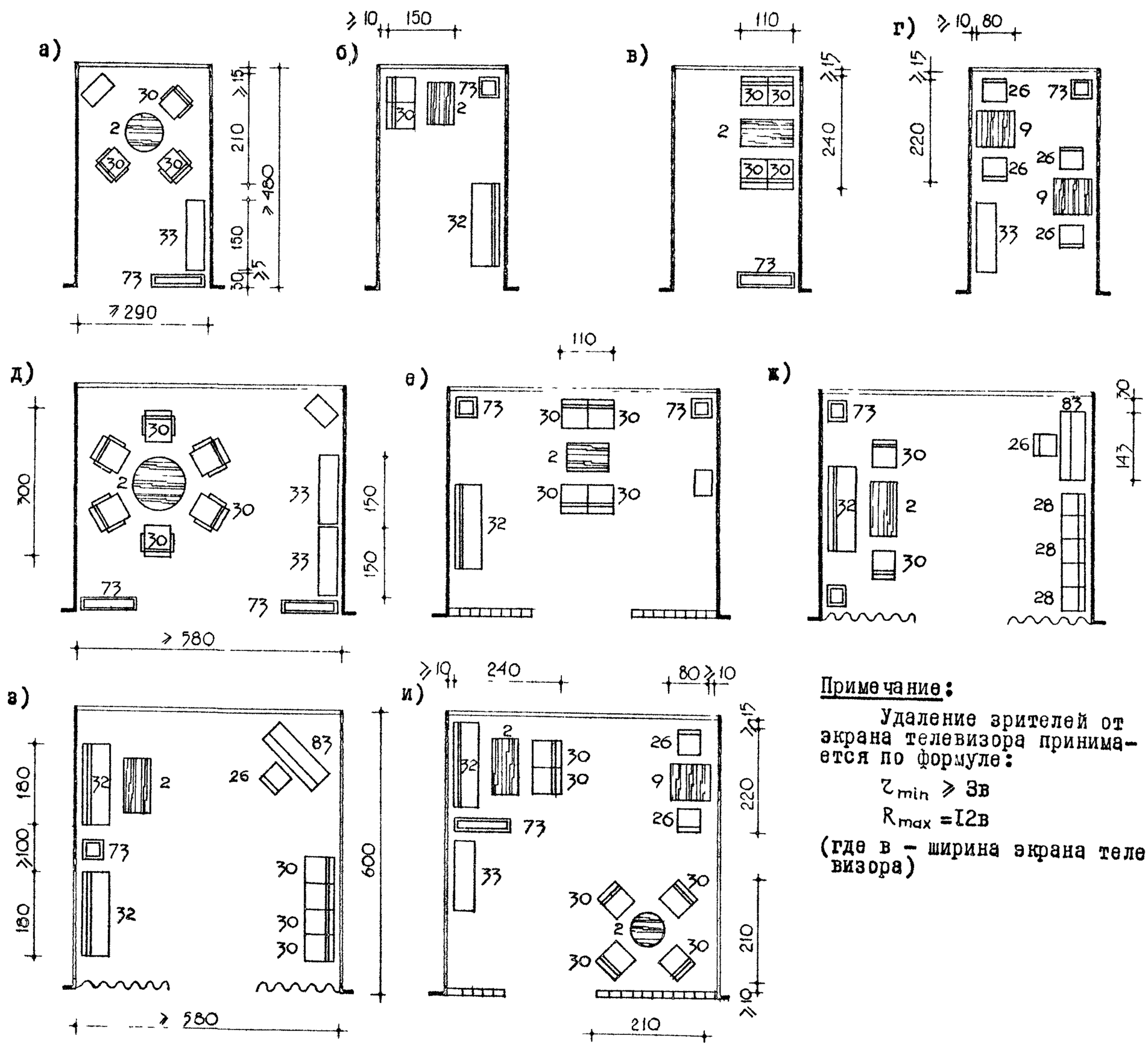


Примечание:

Удаление зрителей от экрана телевизора принимается по формуле:

$r_{min} \geqslant 3в$

$R_{max} = 12в$

(где в – ширина экрана телевизора)

1 0 1 2 3 4 5 м

## I. ПОЭТАЖНЫЕ ВСПОМОГАТЕЛЬНЫЕ ПОМЕЩЕНИЯ

а) комната персонала

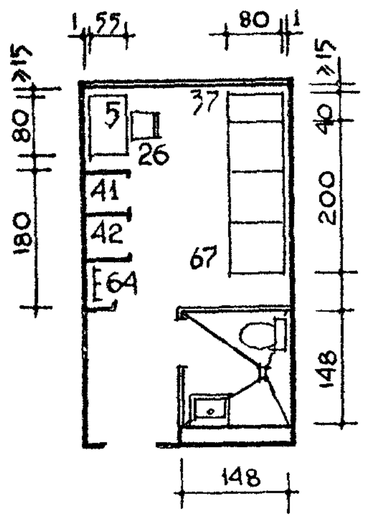


б) комната для чистки и глажения одежды

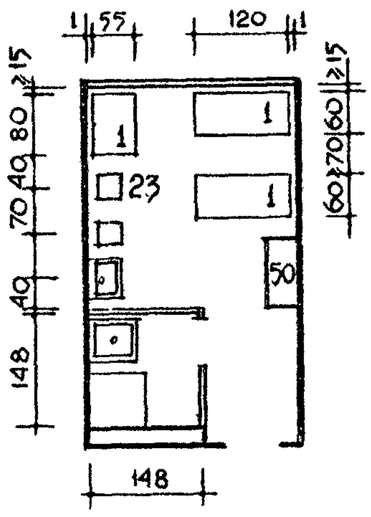


в) кладовая хранения уборочного инвентаря

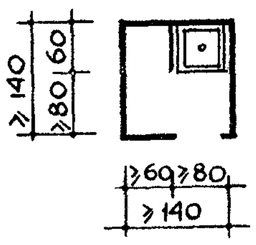


г) кладовая хранения грязного белья

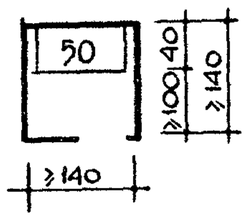


## 2. ОБЩИЕ ВСПОМОГАТЕЛЬНЫЕ ПОМЕЩЕНИЯ

помещение для сушки одежды и обуви в туристских базах

а) на 200 мест

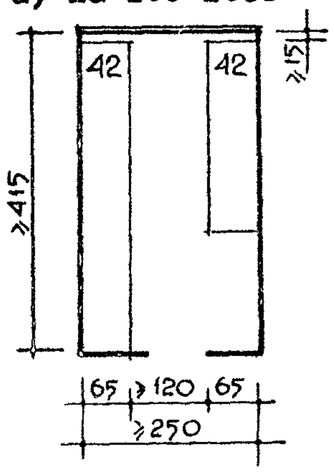


б) на 300 мест

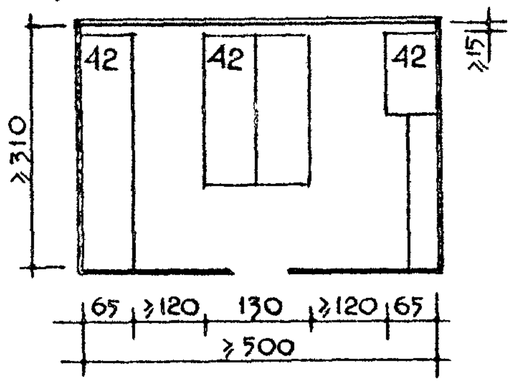


в) на 500 мест

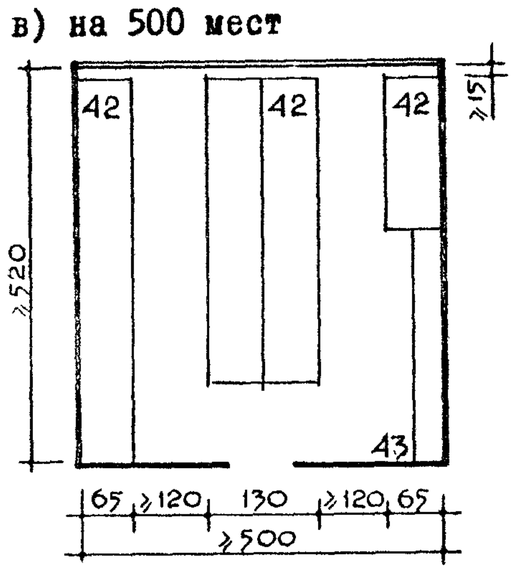


постирочная

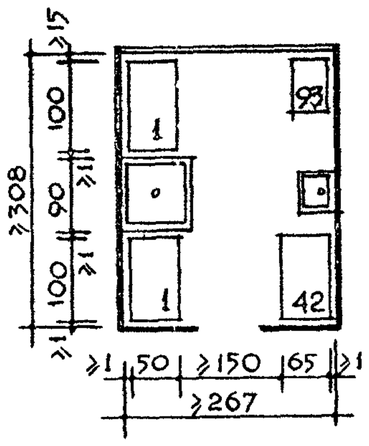


## 3. ОБЩИЕ КЛАДОВЫЕ ДЛЯ ХРАНЕНИЯ БЕЛЬЯ

кладовая чистого белья

а) на 200 мест

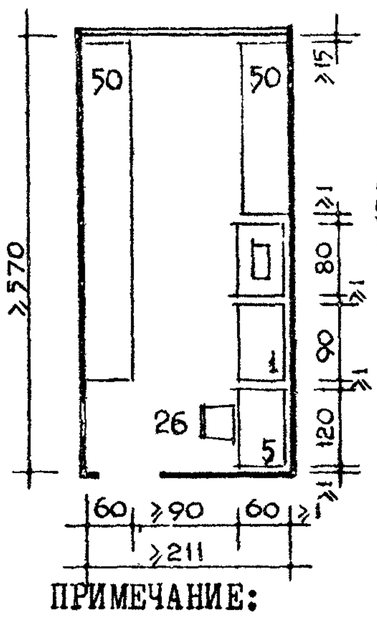


б) на 300 мест

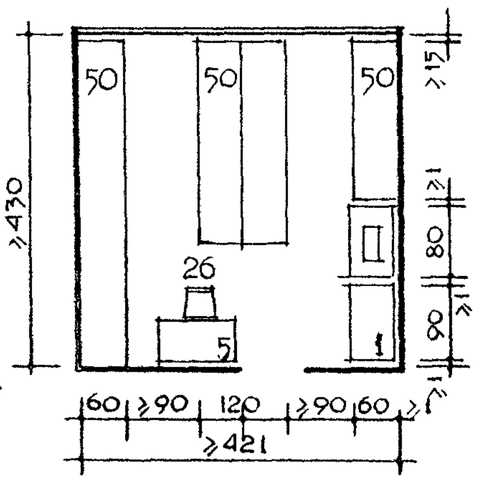


в) на 500 мест

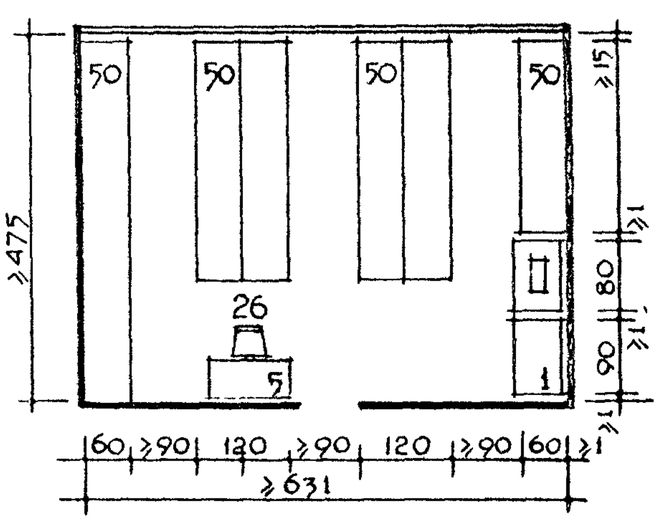


кладовая грязного белья

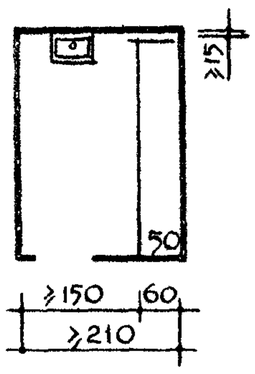


ПРИМЕЧАНИЕ:

Сушильные шкафы в помещениях для сушки одежды и обуви могут быть индивидуального или коллективного пользования.

1 0 1 2 3 4 м

# САНИТАРНЫЕ УЗЛЫ СПАЛЬНЫХ ЯЧЕЕК ТИПЫ И РАЗМЕЩЕНИЕ



## I. СОВМЕЩЕННЫЙ САНИТАРНЫЙ УЗЕЛ

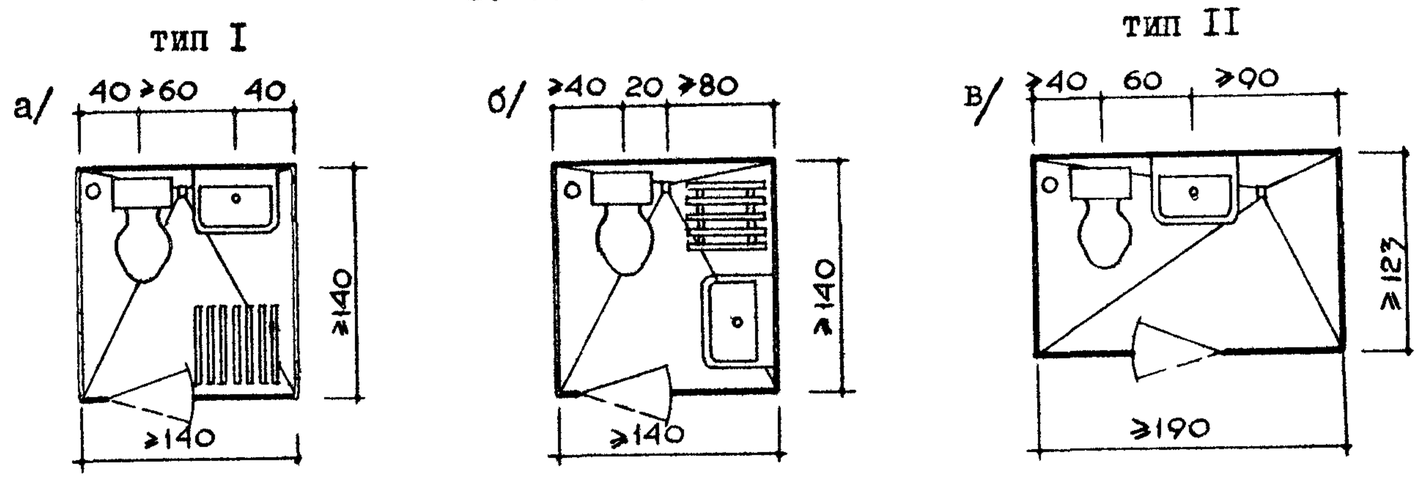


## 2. ЭЛЕМЕНТЫ РАЗДЕЛЬНОГО САНИТАРНОГО УЗЛА

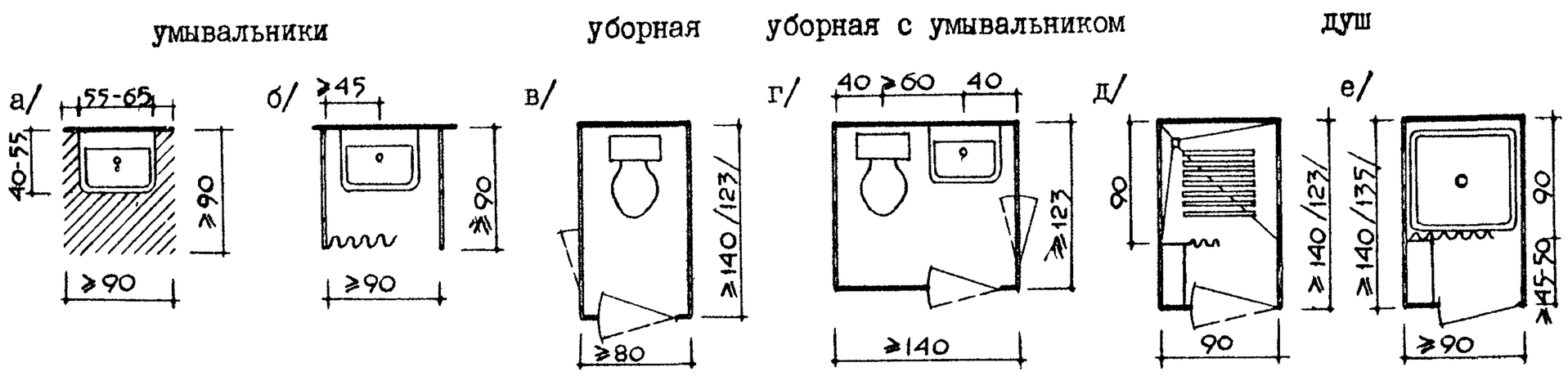


## 3. ПРИМЕРЫ РАЗМЕЩЕНИЯ САНИТАРНОГО УЗЛА В СПАЛЬНЫХ ЯЧЕЙКАХ

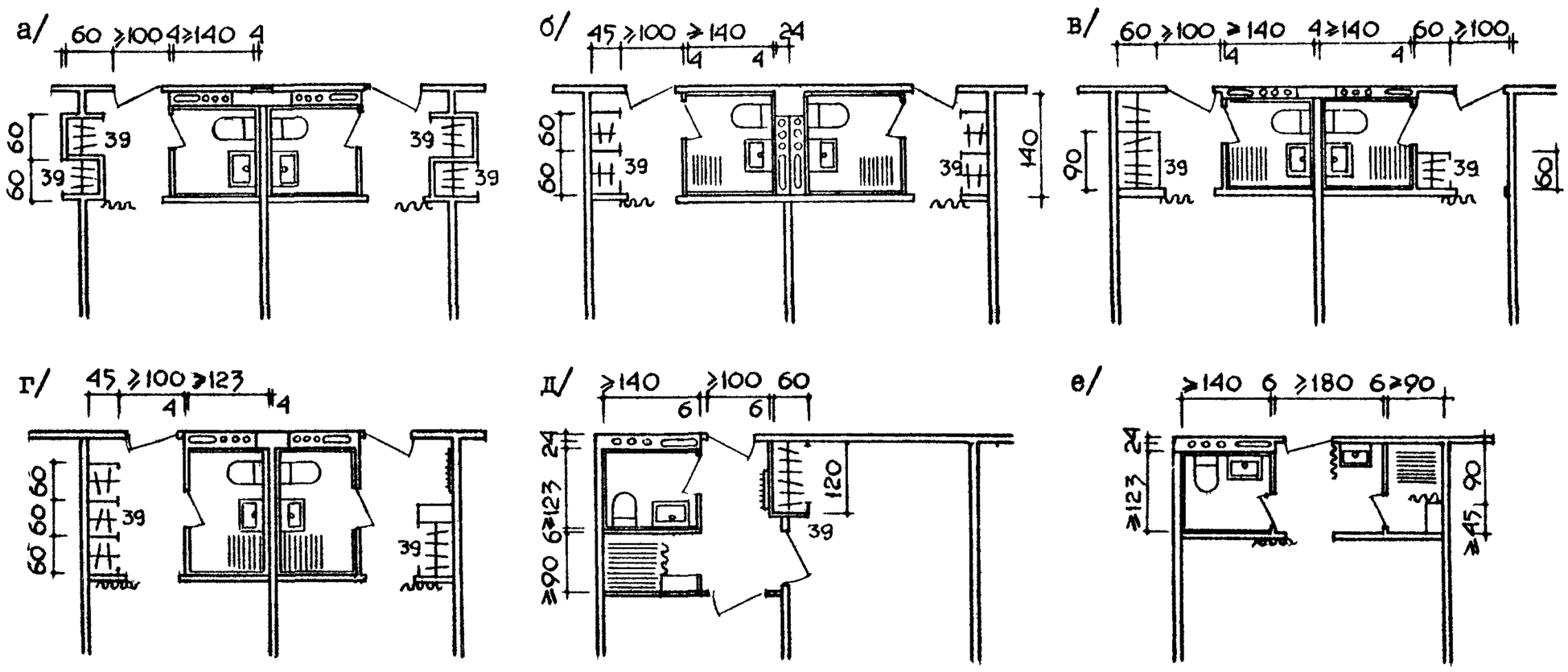


ПРИМЕЧАНИЯ:

1. Санитарные узлы могут монтироваться из объемных кабин или панелей заводского изготовления.
2. Раздельные санитарные узлы рекомендуется применять в двухкомнатных спальных ячейках или в однокомнатных многоместных

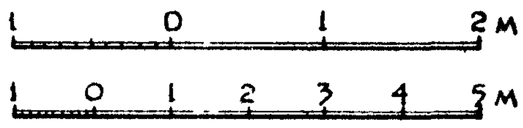

## I. ОБЩИЕ УБОРНЫЕ

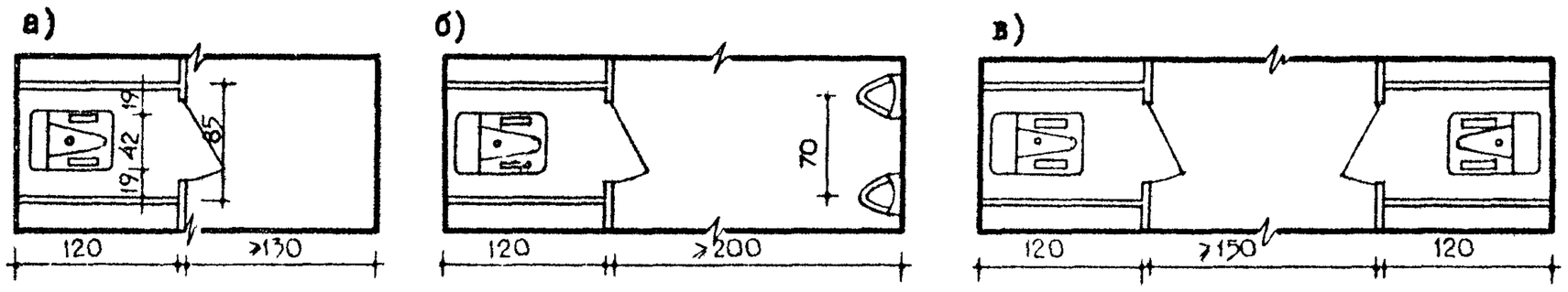


## 2. ЖЕНСКИЙ ГИГИЕНИЧЕСКИЙ ДУШ

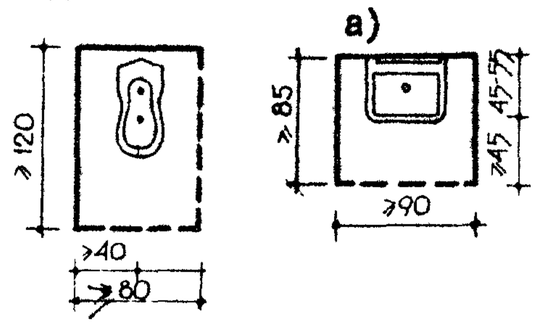


## 3. УМЫВАЛЬНИКИ В ОБЩИХ УМЫВАЛЬНЫХ И В ШЛЮЗАХ ОБЩИХ УБОРНЫХ

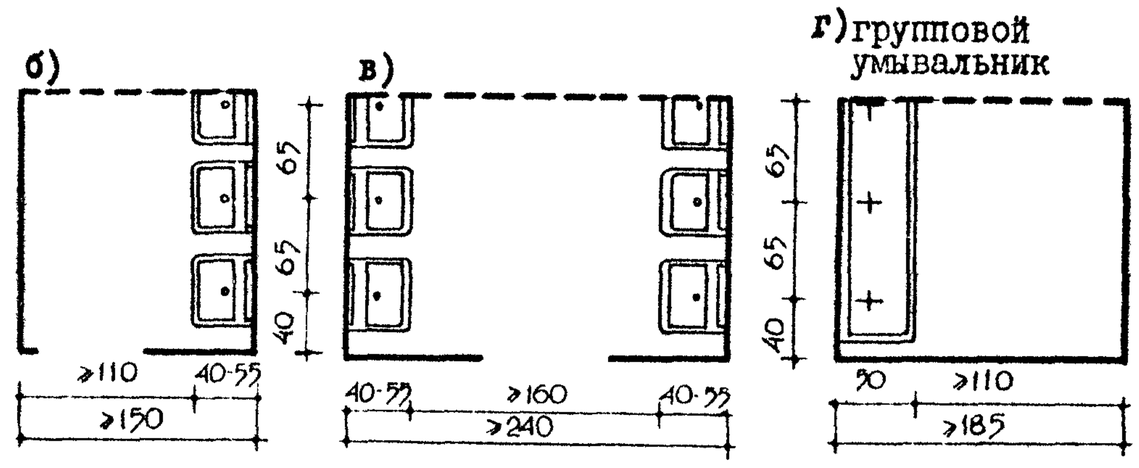


## 4. ДУШЕВЫЕ КАБИНЫ

с общими раздевальными

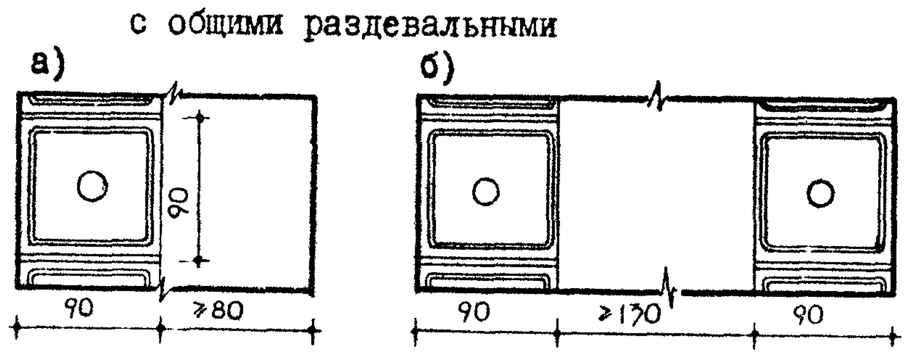


с индивидуальными раздевальными кабинами

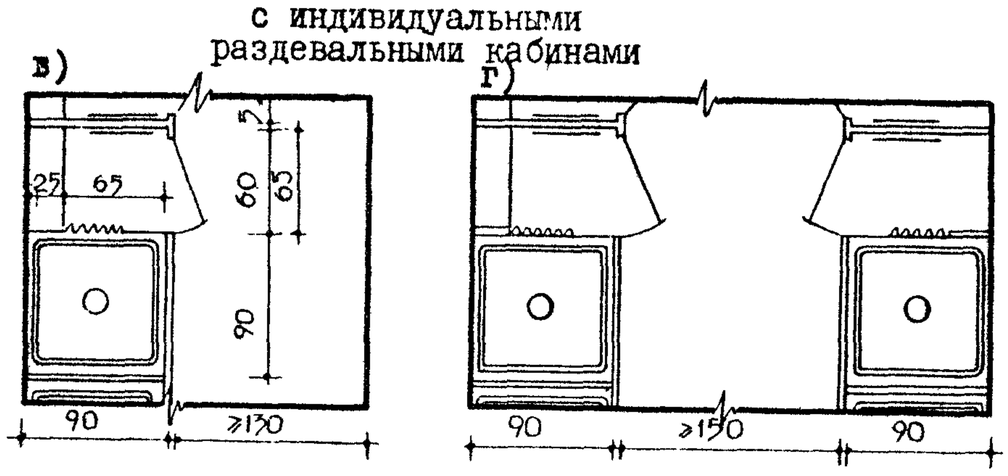


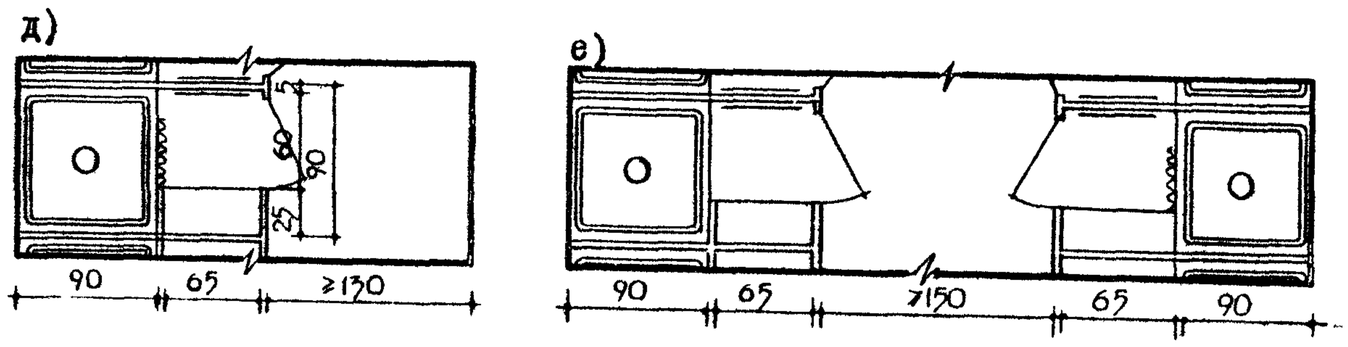


## 5. КАБИНЫ ЛИЧНОЙ ГИГИЕНЫ ЖЕНЩИН

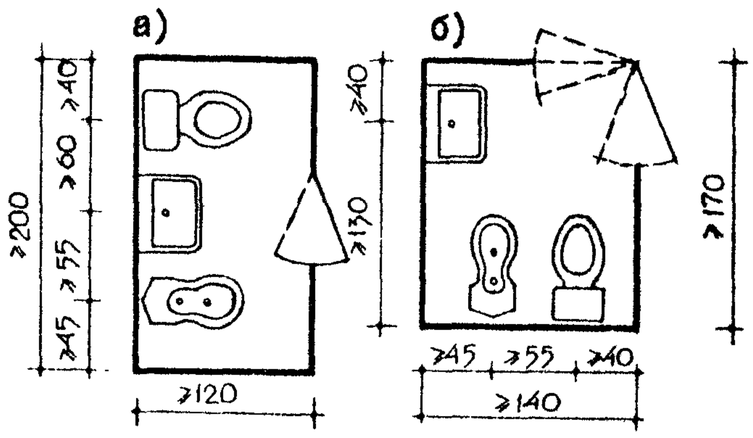


## 6. НОЖНЫЕ ВАННЫ

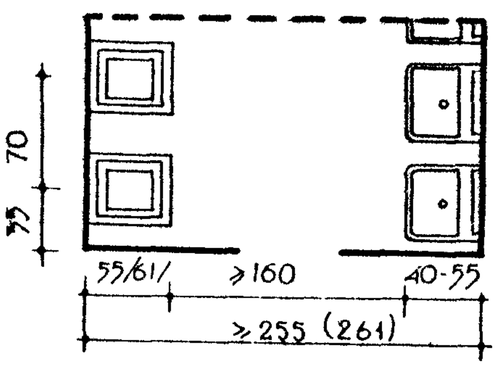


## 7. ПИТЬЕВОЙ ФОНТАНЧИК

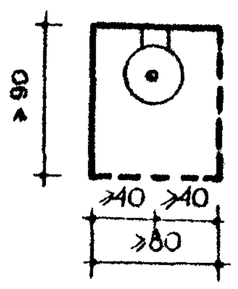


ПРИМЕЧАНИЕ:

Душевые кабины могут быть без поддона, с устройством трапа.

## I. ОБЩИЕ САНИТАРНЫЕ УЗЛЫ

мужские

а) на 30 человек

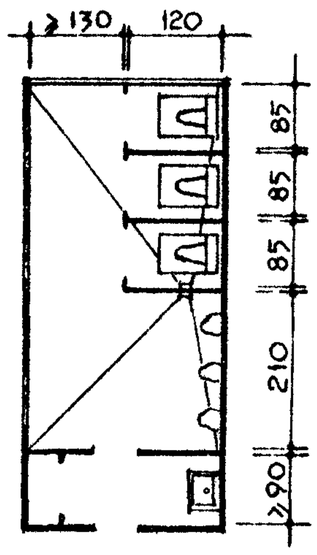


б) на 40 человек

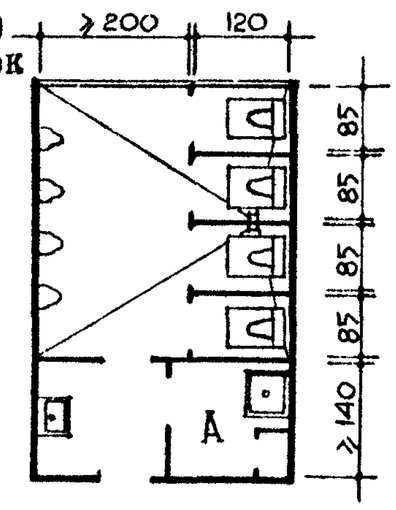


в) на 50 человек

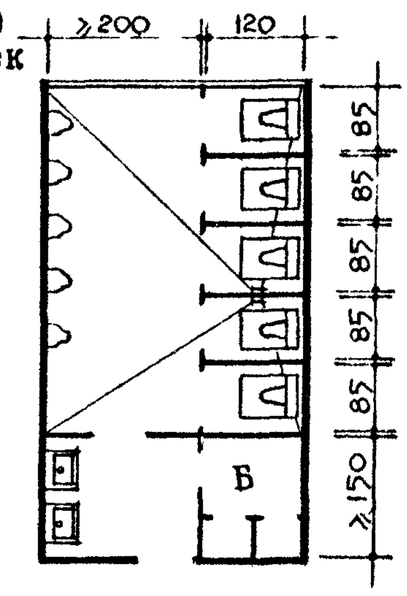


женские

г) на 30 человек

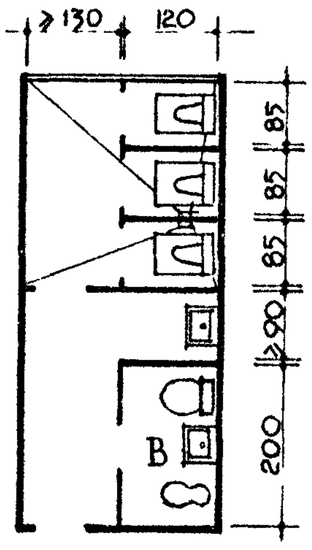


д) на 40 человек

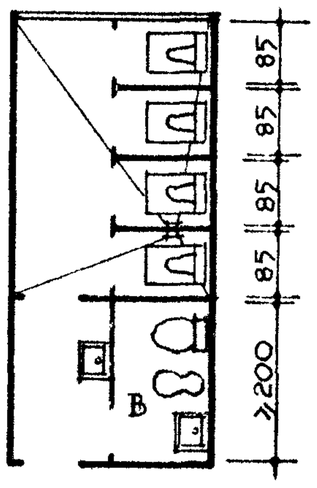


е) на 50 человек

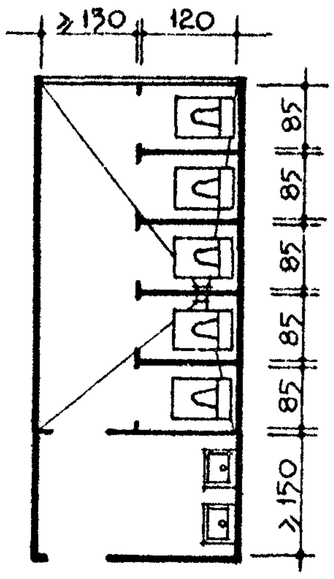


## 2. ОБЩИЕ УМЫВАЛЬНЫЕ

мужские и женские

а) на 30 человек

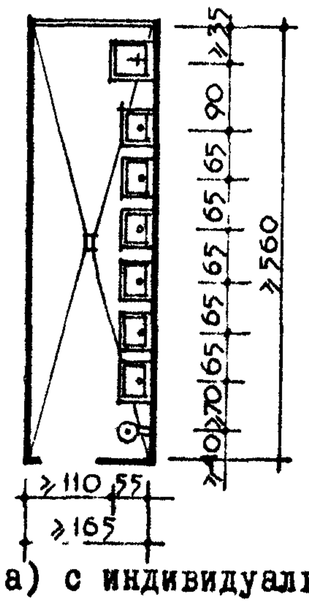


б) на 40 человек

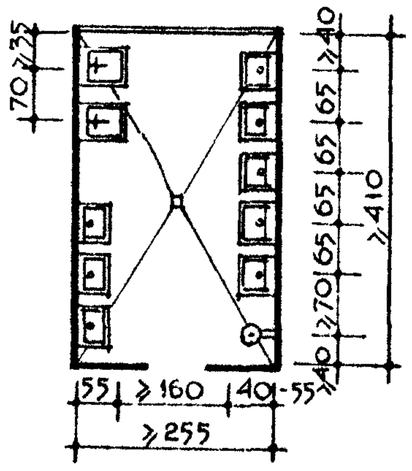


в) на 50 человек

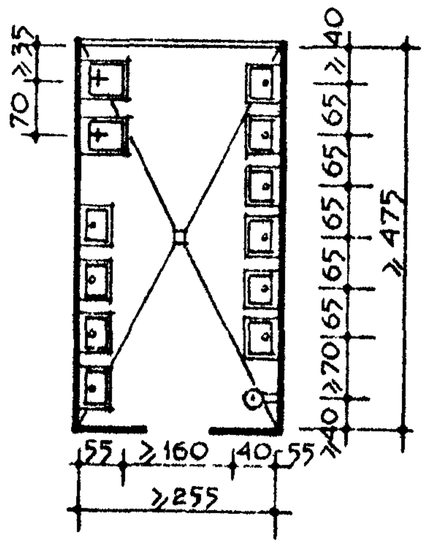


## 3. ОБЩИЕ ДУШЕВЫЕ

а) с индивидуальными раздевальными

а) на 50 человек

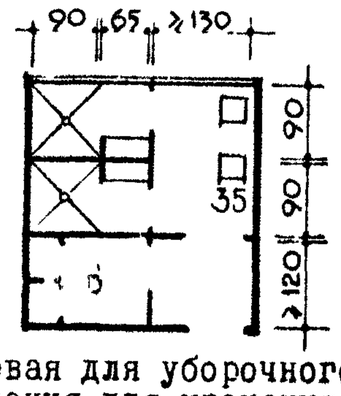


б) на 75 человек

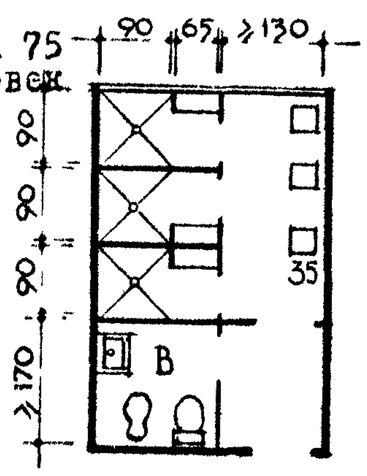


б) с общими раздевальными

в) на 100 человек

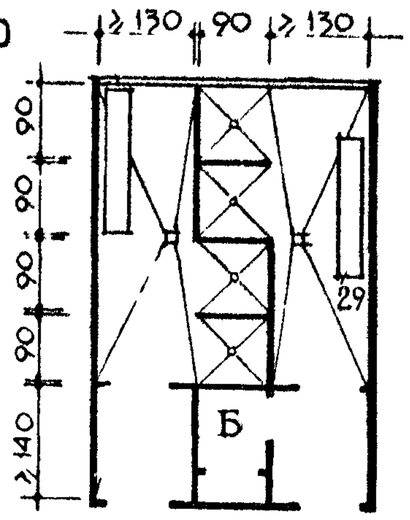


А – кладовая для уборочного инвентаря
Б – помещения для хранения грязного белья
В – кабина личной гигиены женщин.

ПРИМЕЧАНИЕ:

I. В корпусах с общими санузлами и душевыми при комнате персонала может предусматриваться только умывальник.

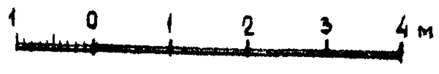

# ПРИМЕРЫ ПЛАНИРОВКИ СЕКЦИЙ СПАЛЬНЫХ КОРПУСОВ

## В ЗДАНИЯХ С ПОПЕРЕЧНЫМИ НЕСУЩИМИ СТЕНАМИ

шаг. 3.00/6.00/м

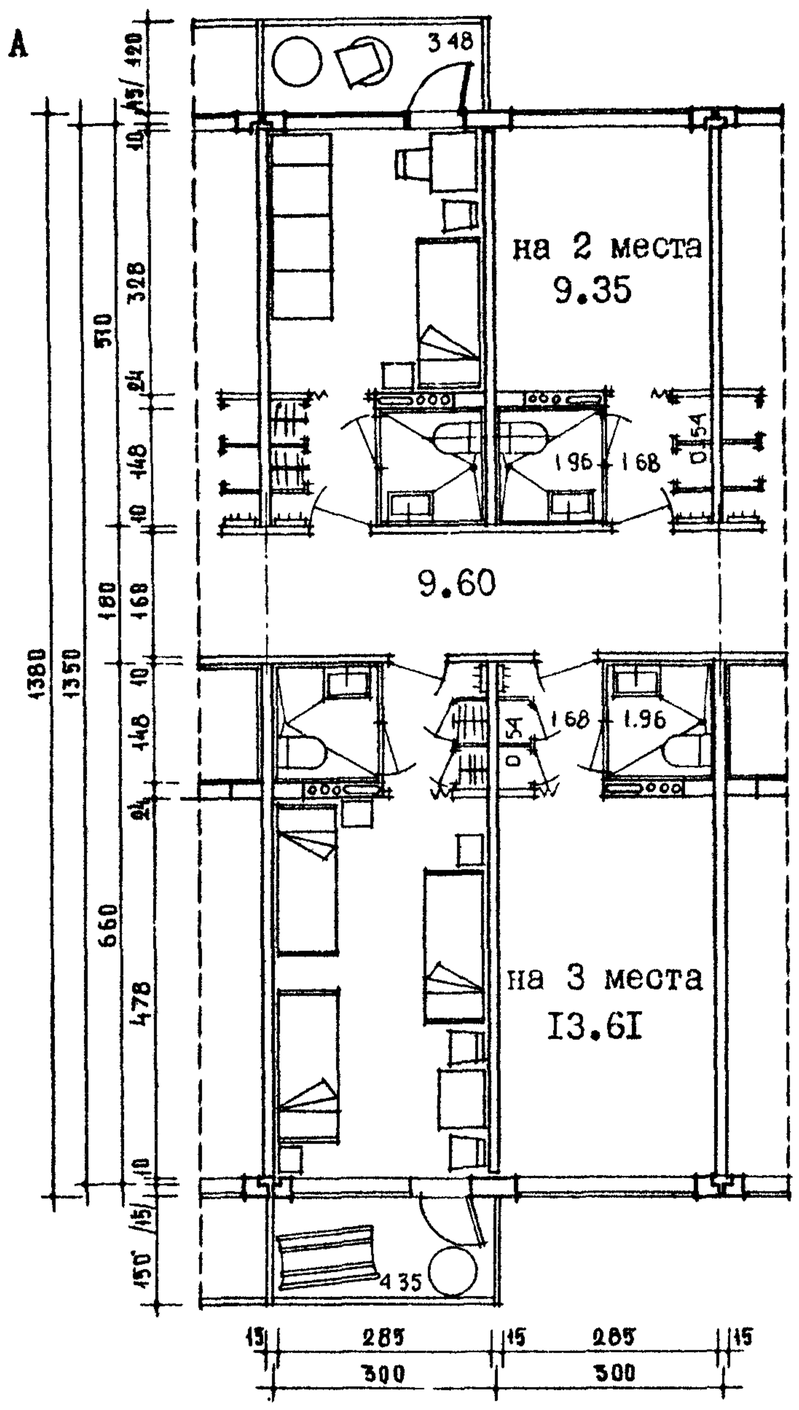


шаг 3.30 м

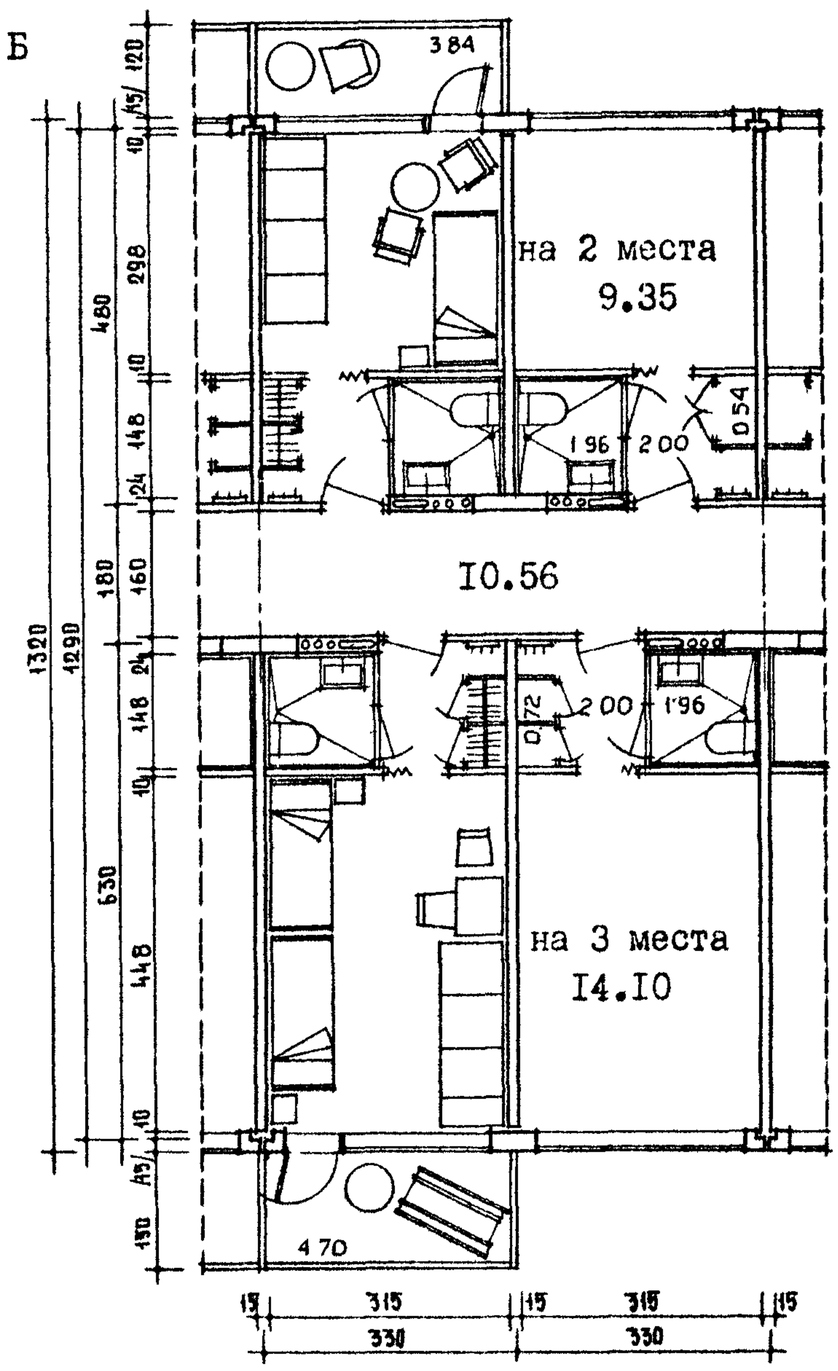


## ТЕХНИКО - ЭКОНОМИЧЕСКИЕ ПОКАЗАТЕЛИ

| наименование секции | жилая площадь на I место в комнате /м2/ | | $K_I = \frac{\text{жилая площадь}}{\text{полезная площадь}}$ | | | кубатура на I место без лоджии /м³/ |
|---|---|---|---|---|---|---|
| | | | комнаты с санузлом и шлюзом | | секции | |
| | 2-х местной | 3-х местной | 2-х местной | 3-х местной | | |
| I | 2 | 3 | 4 | 5 | 6 | 7 |
| "А" шаг 3.0 м | 4.67 | 4.54 | 0,69 | 0.76 | 0.73 | 22.3 |
| "Б" шаг 3.3 м | 4.67 | 4.70 | 0.66 | 0.74 | 0.7I | 23.4 |

ПРИМЕЧАНИЯ:

I. Толщина перегородок, наружных панелей принята условно одинаковой во всех примерах секций.
2. Комнаты спальных корпусов могут иметь лоджии или балконы в зависимости от климатических условий.
3. В примерах секций приняты сантехнические кабины заводского изготовления.
4. В I и II климатических районах кровати от окон должны размещаться на расстоянии ≥ 50 см.

# СЕКЦИИ СПАЛЬНЫХ КОРПУСОВ
## СПАЛЬНЫЕ ЯЧЕЙКИ С САНИТАРНЫМИ УЗЛАМИ



В ЗДАНИЯХ С ПОПЕРЕЧНЫМИ НЕСУЩИМИ СТЕНАМИ

шаг 6.00 м

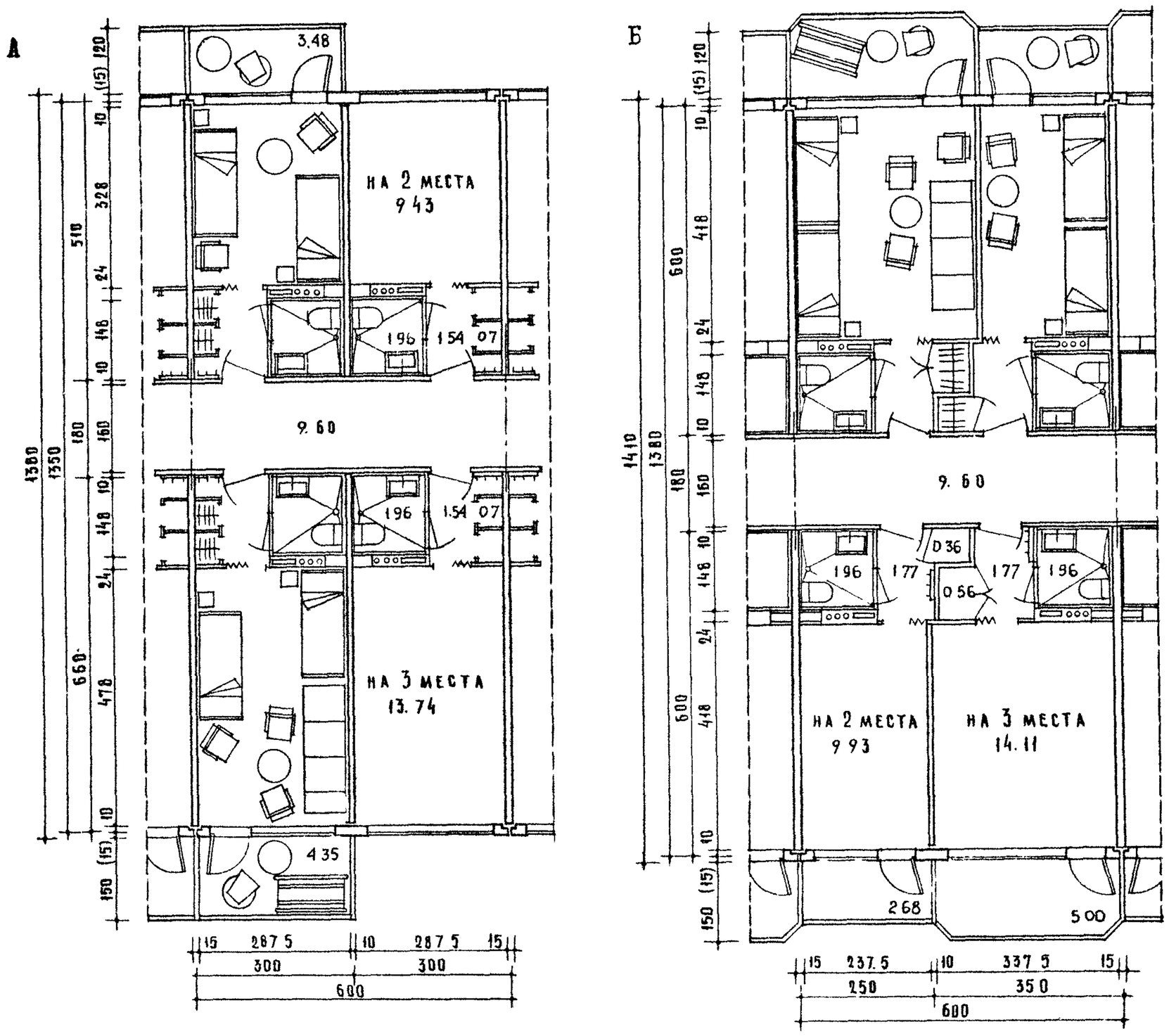


## ТЕХНИКО-ЭКОНОМИЧЕСКИЕ ПОКАЗАТЕЛИ

| Наименование секции | жилая площадь на I место в комнате (м2) | | $K_I = \frac{\text{жилая площадь}}{\text{полезная площадь}}$ | | | кубатура на I место (без лоджии) (м3) |
|---|---|---|---|---|---|---|
| | | | комнаты с санузлом и шлюзом | | секции | |
| | 2-х местной | 3-х местной | 2-х местной | 3-х местной | | |
| I | 2 | 3 | 4 | 5 | 6 | 7 |
| "А" с шагом 6.0 м | 4.7I | 4.56 | 0.69 | 0.77 | 0.73 | 22.3 |
| "Б" с шагом 6.0 м | 4.73 | 4.7I | 0.7I | 0.76 | 0.74 | 22.8 |

ПРИМЕЧАНИЯ:

I. Толщина перегородок, наружных панелей принята условно одинаковой во всех примерах секций.
2. Комнаты спальных корпусов могут иметь лоджии или балконы в зависимости от климатических условий.
3. В примерах секции приняты сантехнические кабины заводского изготовления.
4. В I и П климатических районах кровати от окон должны размещаться на расстоянии 50 см.

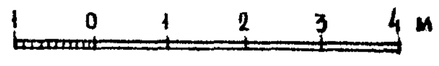

# СЕКЦИИ СПАЛЬНЫХ КОРПУСОВ
## СПАЛЬНЫЕ ЯЧЕЙКИ С САНИТАРНЫМИ УЗЛАМИ



В ЗДАНИЯХ С ПОПЕРЕЧНЫМИ НЕСУЩИМИ СТЕНАМИ
шаг 6.00 м

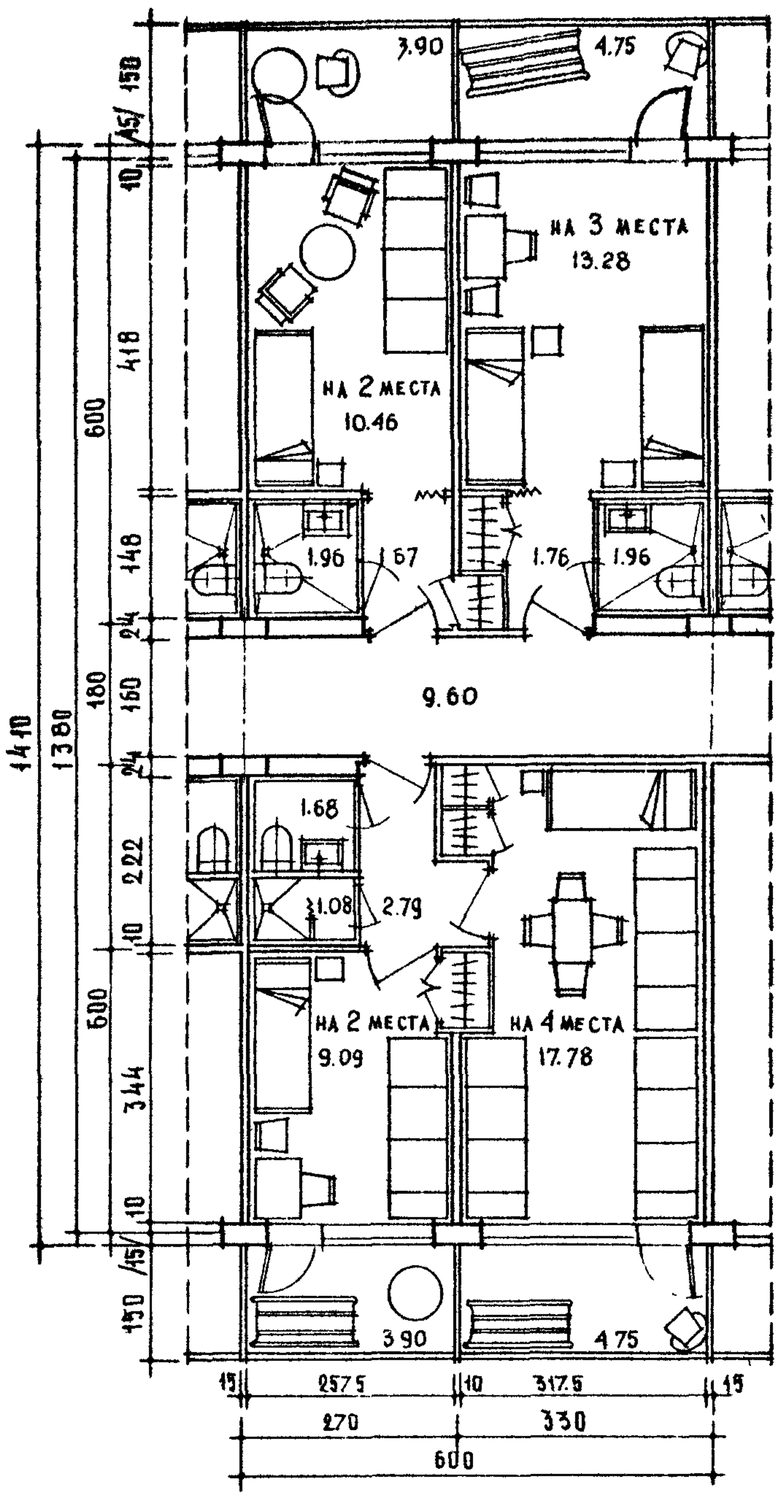


В ЗДАНИЯХ КАРКАСНОЙ КОНСТРУКЦИИ
сетка колонн 6,0х6,0 и 6,0х6,0 м

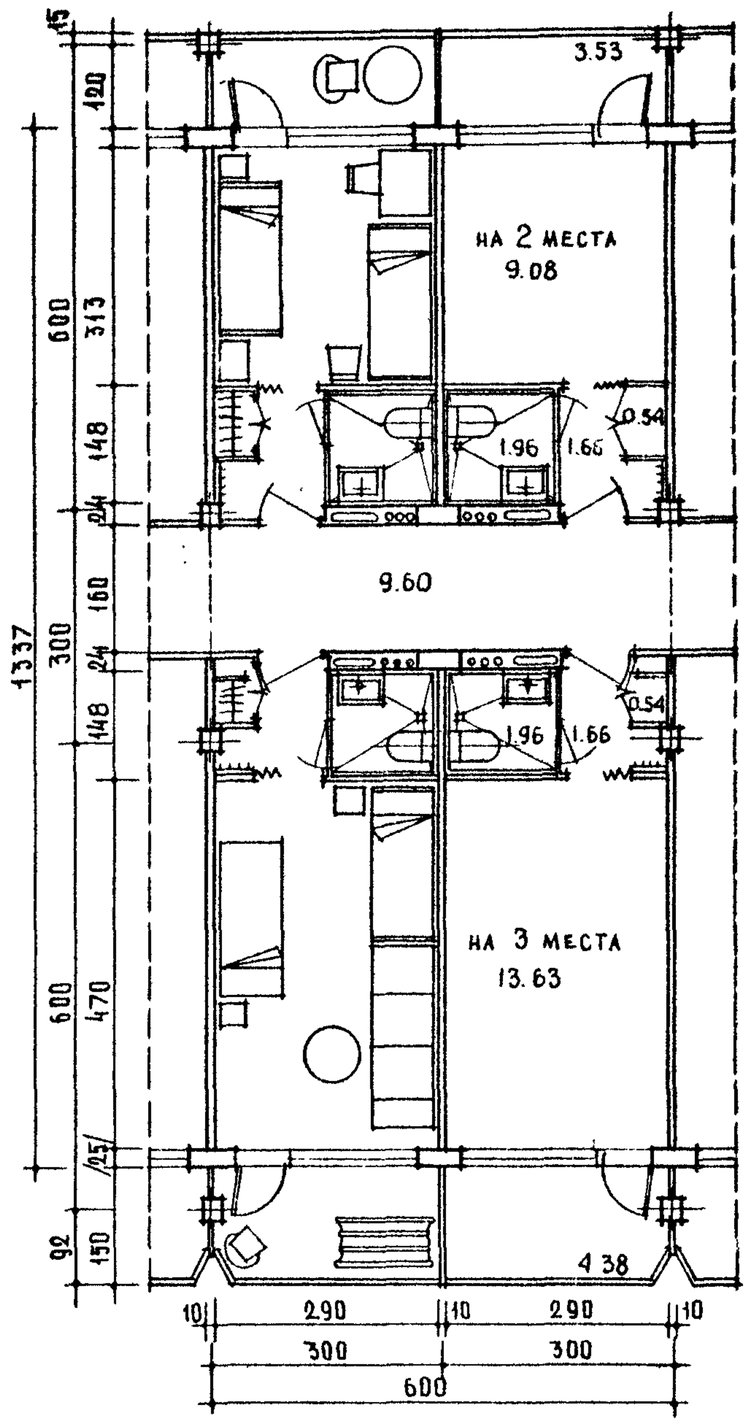


## ТЕХНИКО-ЭКОНОМИЧЕСКИЕ ПОКАЗАТЕЛИ

| Наименование секции | Жилая площадь на I место в комнате (м2) | | | $K_I = \frac{\text{жилая площадь}}{\text{полезная площадь}}$ | | | | кубатура на I место без лоджии (м3) |
|---|---|---|---|---|---|---|---|---|
| | 2-х местной | 3-х местной | в комнатах на 6 мест | 2-х местной | 3-х местной | в комнатах на 6 мест | секции | |
| I | 2 | 3 | 4 | 5 | 6 | 7 | 8 | 9 |
| "А" (поперечные несущие стены) шаг 6.0 м | 5,23 | 4,43 | 4,48 | 0,72 | 0,74 | 0,80 | 0,77 | 20,3 |
| (каркасн.конструкции сетка кол.6х6 и 6х3м | 4,52 | 4,54 | - | 0,68 | 0,76 | - | 0,73 | 2I,6 |

ПРИМЕЧАНИЯ:

I. Толщина перегородок, наружных панелей принята условно одинаковой во всех примерах секций.
2. Комнаты спальных корпусов могут иметь лоджии или балконы в зависимости от климатических условий.
3. В примерах секций приняты сантехнические кабины заводского изготовления.
4. В I и II климатических районах кровати от окон должны размещаться на расстоянии ≥50 см.

1 0 1 2 3 4 м

# СЕКЦИИ СПАЛЬНЫХ КОРПУСОВ
## СПАЛЬНЫЕ ЯЧЕЙКИ С САНИТАРНЫМИ УЗЛАМИ



### В ЗДАНИЯХ КАРКАСНОЙ КОНСТРУКЦИИ

сетка колонн 6х6 м

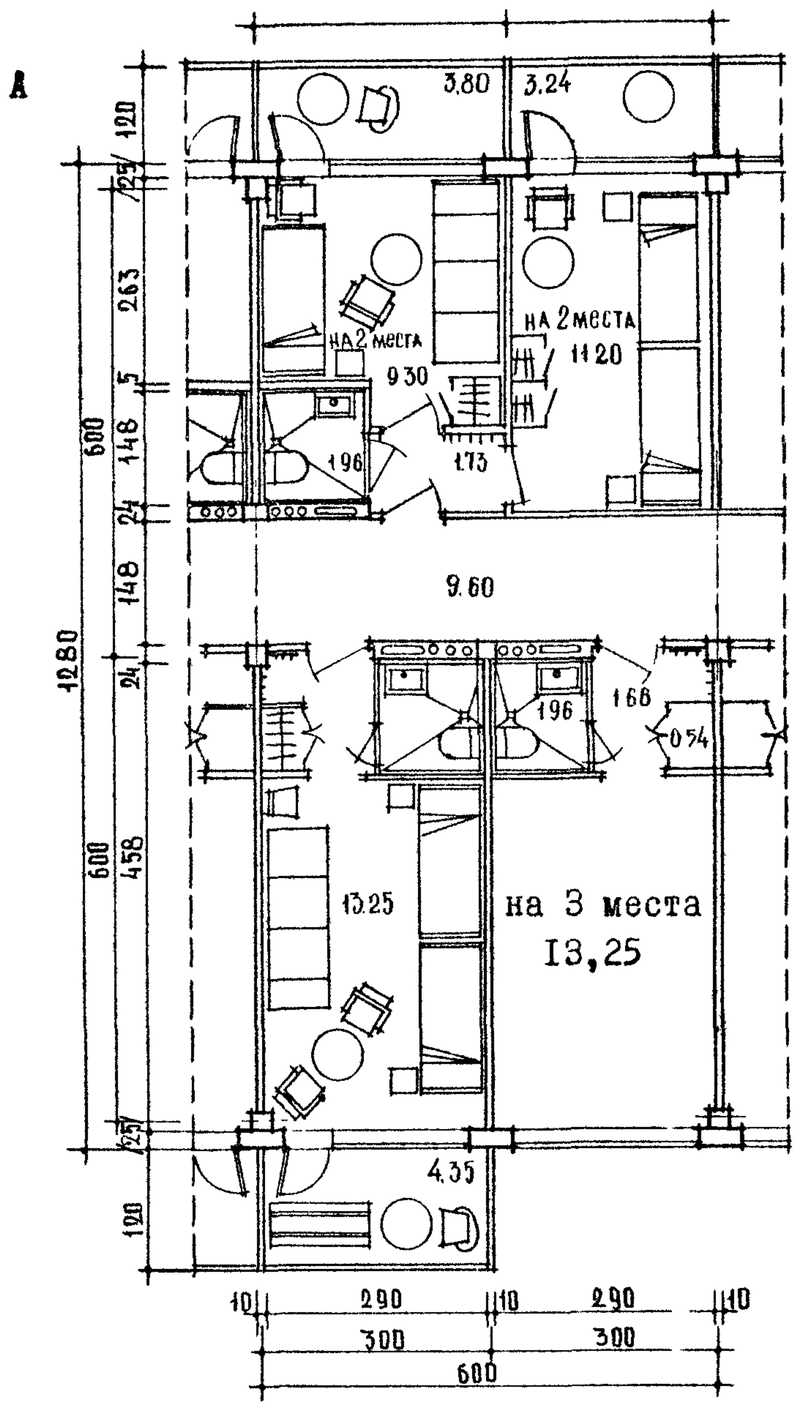


сетка колонн 6х4,5 м

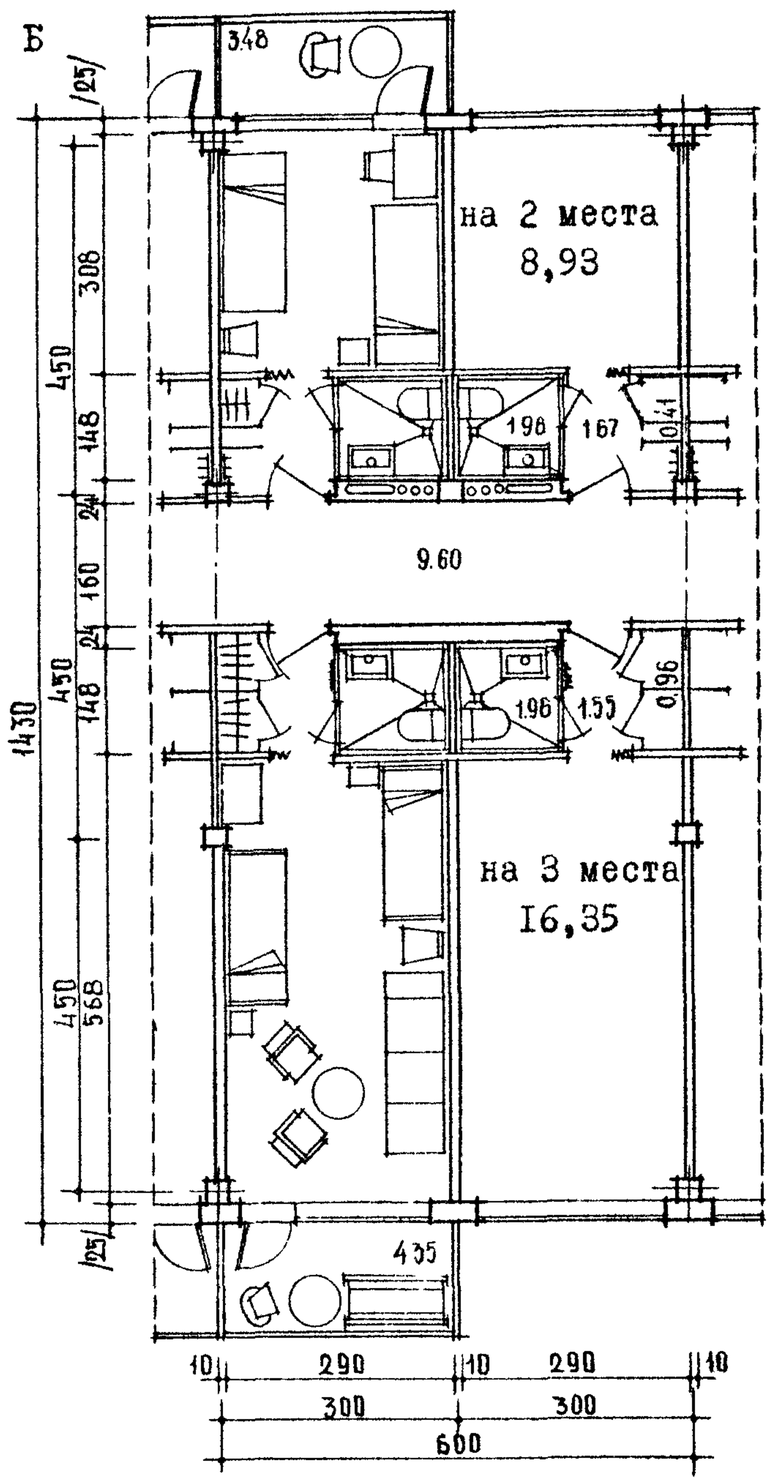


### ТЕХНИКО-ЭКОНОМИЧЕСКИЕ ПОКАЗАТЕЛИ

| Наименование секции | Жилая площадь на I место в комнате (м2) | | $K_I = \frac{\text{жилая площадь}}{\text{полезная площадь}}$ | | | кубатура на I место (без лоджии) /м3/ |
|---|---|---|---|---|---|---|
| | | | комнаты с санузлом и шлюзом | | секции | |
| | 2-х местной | 3-х местной | 2-х местной | 3-х местной | | |
| I | 2 | 3 | 4 | 5 | 6 | 7 |
| "А" (сетка 6х6 м) | 5,14 | 4,42 | 0,84 | 0,76 | 0,79 | 20,4 |
| "Б" (сетка 4,5х6 м) | 4,47 | 5,27 | 0,69 | 0,78 | 0,75 | 22,9 |

ПРИМЕЧАНИЯ:

1. Толщина перегородок, наружных панелей принята условно одинаковой во всех примерах секций.
2. Комнаты спальных корпусов могут иметь лоджии или балконы в зависимости от климатических условий.
3. В примерах секций приняты сантехнические кабины заводского изготовления.
4. В I и II климатических районах кровати от окон должны размещаться на расстоянии ≥ 50 см.

1 0 1 2 3 4 м

В ЗДАНИЯХ С ПРОДОЛЬНЫМИ НЕСУЩИМИ СТЕНАМИ

А

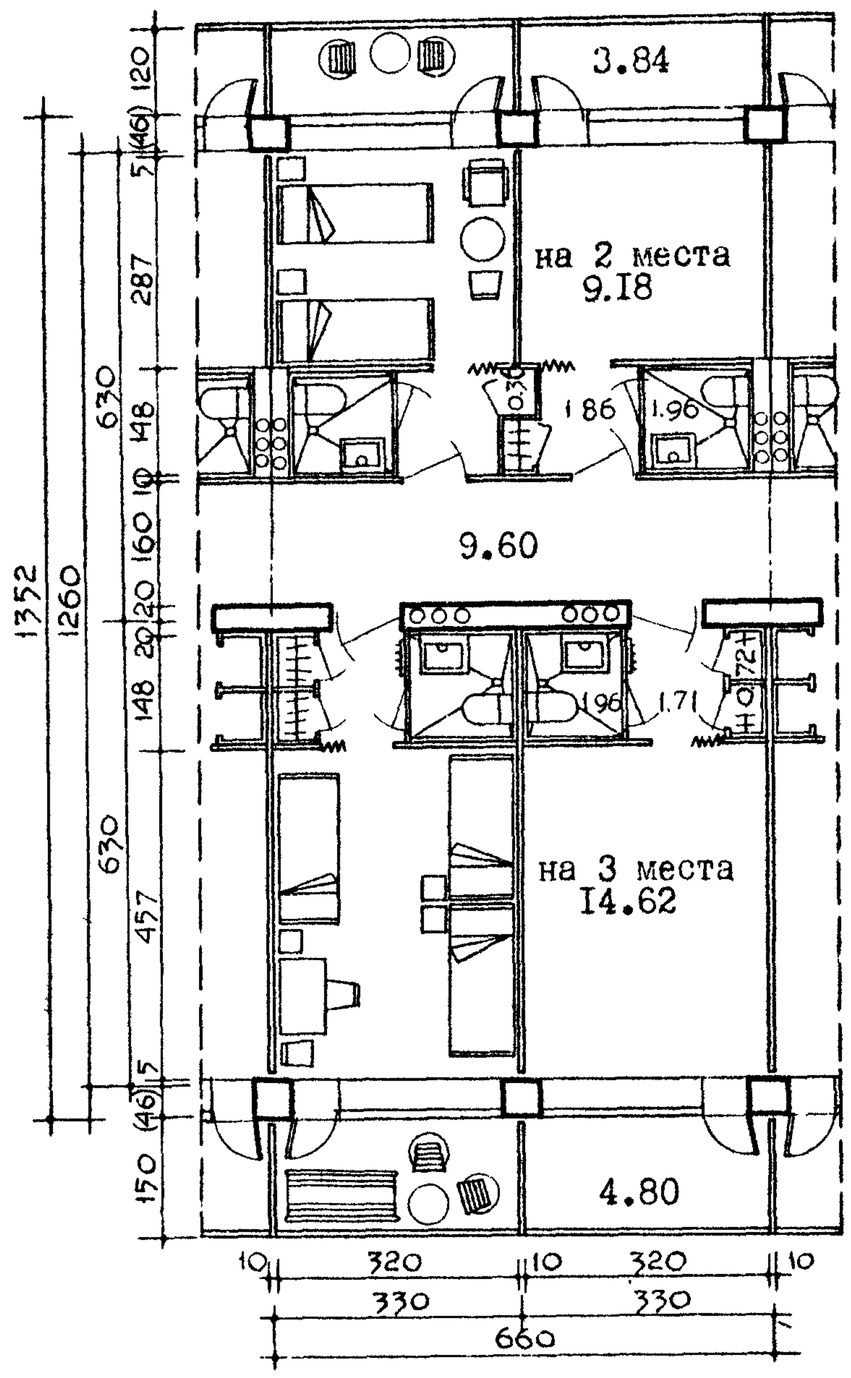


ТЕХНИКО-ЭКОНОМИЧЕСКИЕ ПОКАЗАТЕЛИ

| Наименование секции | жилая площадь на I место в комнате /м2/ | | $K_I = \frac{\text{жилая площадь}}{\text{полезная площадь}}$ | | | кубатура на I место /без лоджии/ /м³/ |
|---|---|---|---|---|---|---|
| | | | комнаты с санузлом и шлюзом | | секции | |
| | 2-х местной | 3-х местной | 2-х местной | 3-х местной | | |
| I | 2 | 3 | 4 | 5 | 6 | 7 |
| "А" шаг 3.3 м | 4.59 | 4.87 | 0.69 | 0.77 | 0.74 | 24.0 |

ПРИМЕЧАНИЯ:

1. Толщина перегородок, наружных панелей принята условно одинаковой во всех примерах секций.
2. Комнаты спальных корпусов могут иметь лоджии или балконы в зависимости от климатических условий.
3. Ширина простенков наружных стен в сейсмических районах определяется расчетом согласно СНиП
4. В примерах секции приняты сантехнические кабины заводского изготовления.
5. В I и II климатических районах кровати от окон должны размещаться на расстоянии ≥50 см.

1 0 1 2 3 4 м

## В ЗДАНИЯХ КАРКАСНОЙ КОНСТРУКЦИИ

Варианты "$A_I$" и "$A_2$"

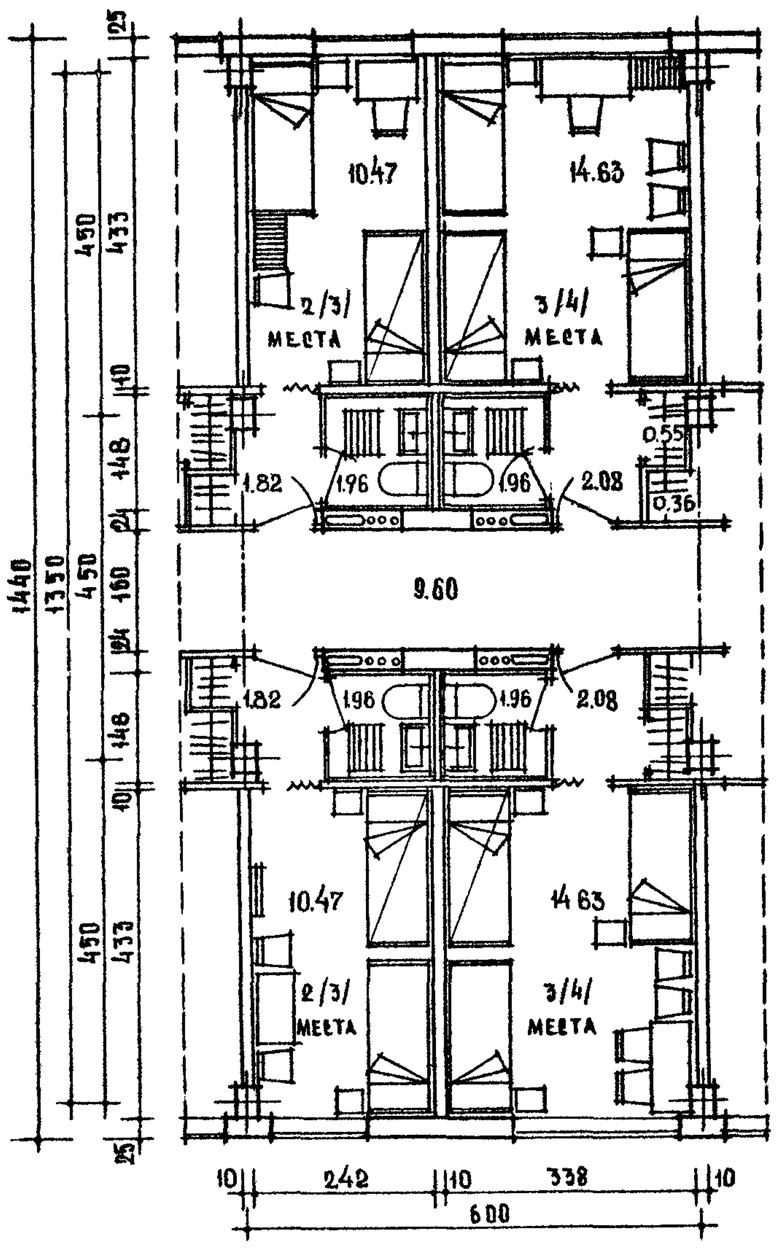


Вариант "$A_3$"
(для перспективного строительства)

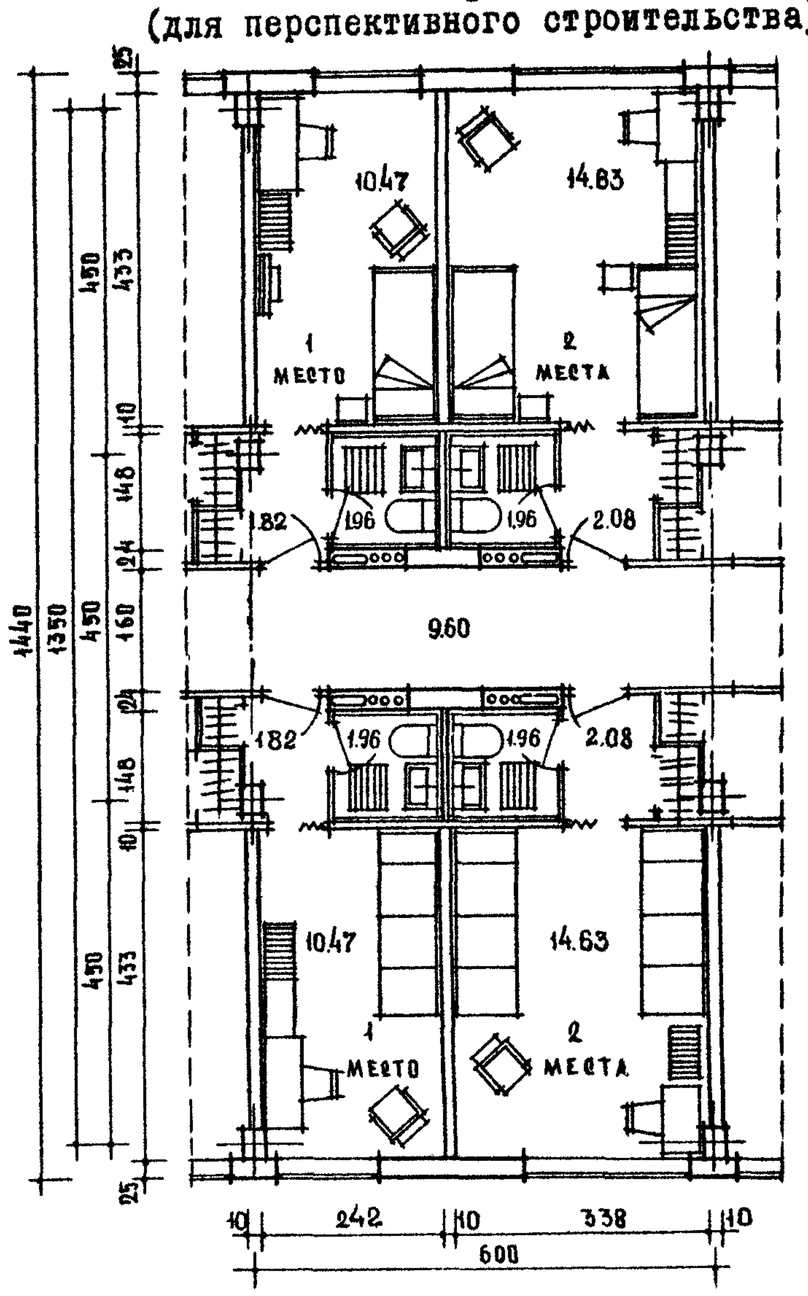


## ТЕХНИКО-ЭКОНОМИЧЕСКИЕ ПОКАЗАТЕЛИ

| Наименование показателей | Показатели при различных вариантах заселения комнат | | | | | |
|---|---|---|---|---|---|---|
| | "$A_I$" | | "$A_2$" | | "$A_3$" | |
| | трехместная | четырехместная | двухместная | трехместная | одноместная | двухместная |
| I | 2 | 3 | 4 | 5 | 6 | 7 |
| Жилая площадь на I место в комнате (м2) | 3,49 | 3,66 | 5,23 | 4,87 | I0,47 | 7,32 |
| $K_I = \frac{\text{жилая площадь}}{\text{полезная площадь}}$ | 0,66 | | 0,66 | | 0,66 | |
| Объем на I место (м3) | I6,67 | | 23,33 | | 38,88 | |

ПРИМЕЧАНИЯ:

I. Унифицированные спальные комнаты расчитаны на различные варианты заселения /нормативная площадь на I место: 4,5-5,0 м2/

2. На планах секций в скобках показана вместимость комнат при заселении с двухярусной кроватью .

3. Двухместные спальные комнаты могут в необходимых случаях использоваться так же как одноместные (при всех вариантах заселения).

4. Лоджии или балконы при спальных комнатах предусматриваются в зависимости от местных условий.

5. Варианты $A_I$ и $A_2$ рекомендуются только для Ш и IУ климатических районов.

6. В I и П климатических районах кровати от окон должны размещаться на расстоянии ⩾ 50 см.

1 0 1 2 3 4 м

## В ЗДАНИЯХ КАРКАСНОЙ КОНСТРУКЦИИ

Варианты "Б$_I$" и "Б$_2$"

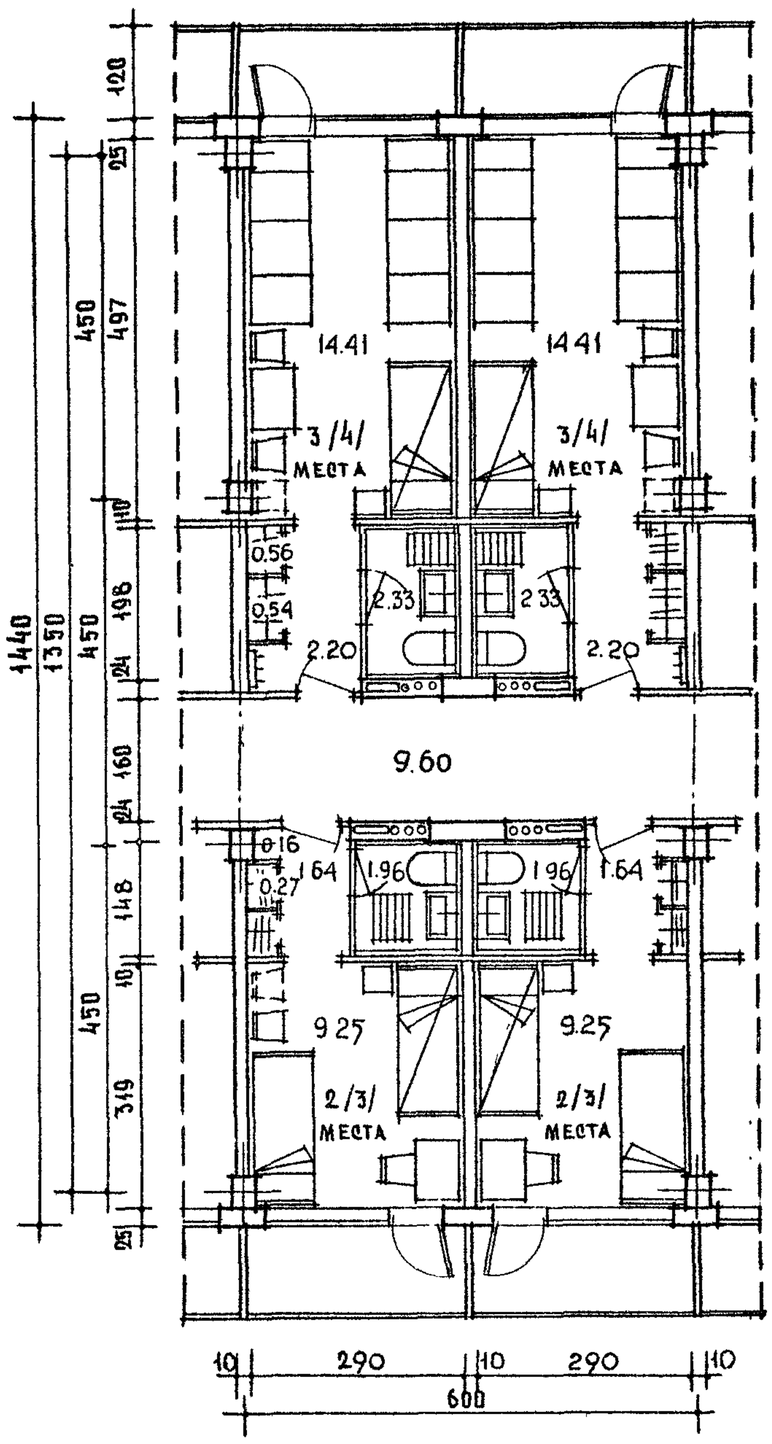


Вариант "Б$_3$"

/для перспективного строительства/

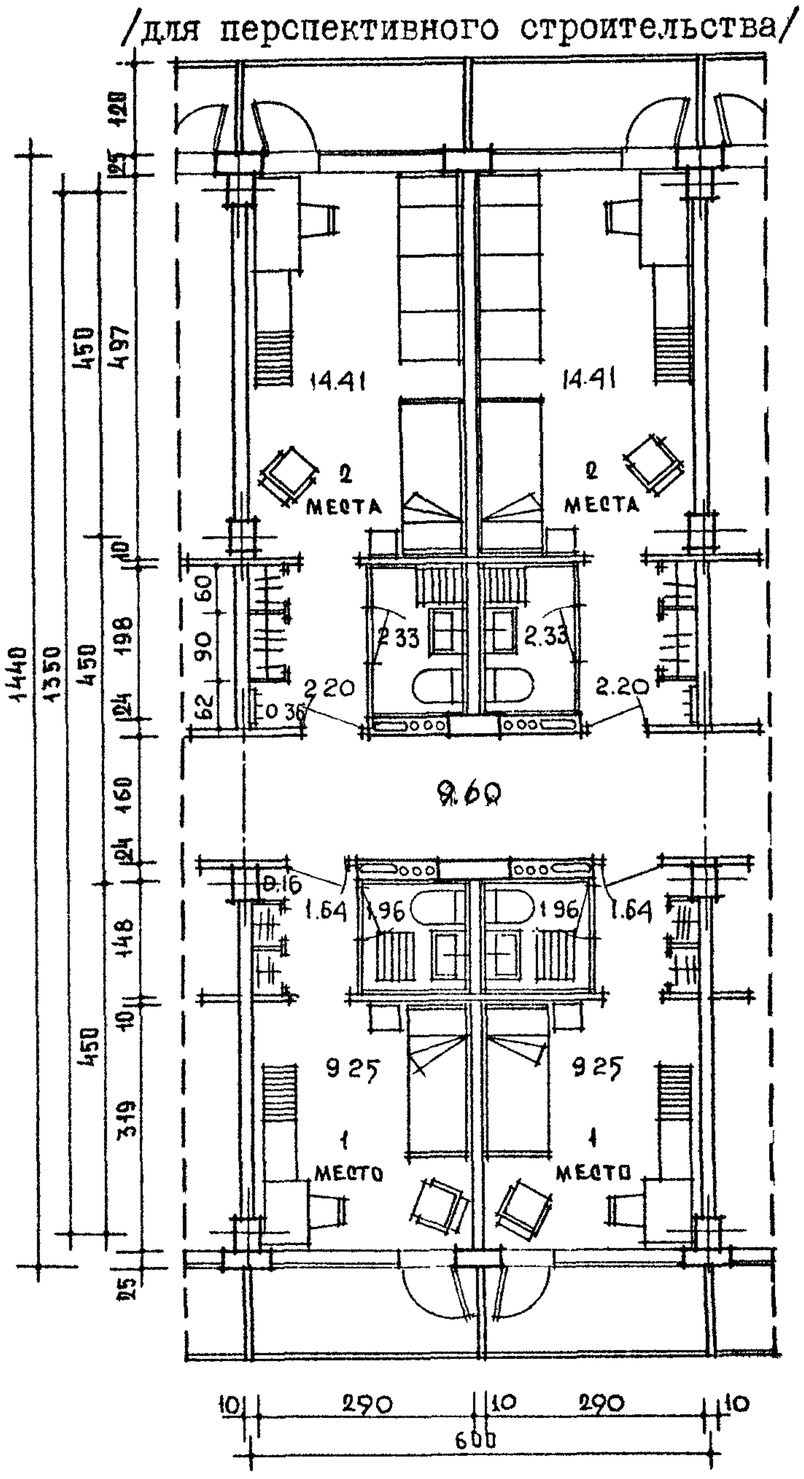


## ТЕХНИКО-ЭКОНОМИЧЕСКИЕ ПОКАЗАТЕЛИ

| Наименование показателей | Показатели при различных вариантах заселения комнат | | | | | |
|---|---|---|---|---|---|---|
| | "Б$_I$" | | "Б$_2$" | | "Б$_3$" | |
| | трехместная | четырехместная | двухместная | трехместная | одноместная | двухместная |
| I | 2 | 3 | 4 | 5 | 6 | 7 |
| Жилая площадь на I место в комнате /м2/ | 3,08 | 3,62 | 4,62 | 4,80 | 9,25 | 7,2I |
| $K_I = \frac{\text{жилая площадь}}{\text{полезная площадь}}$ | 0.65 | | 0.65 | | 0.65 | |
| Объем на I место /м$^3$/ | I6.67 | | 23.33 | | 38.88 | |

ПРИМЕЧАНИЯ:

I. Унифицированные спальные комнаты расчитаны на различные варинты заселения /нормативная площадь на I место: 4,5-5,0 м2/.

2. На планах секций в скобках показана вместимость комнат при заселении с двухярусной кроватью.

3. Двухместные спальные комнаты могут в необходимых случаях использоваться так же как одноместные /при всех вариантах заселения/.

4. В I и П климатических районах кровати от окон должны размещаться на расстоянии ≥50 см.

1 0 1 2 3 4 м

# ГРУППА ОБЩЕСТВЕННЫХ И ОБСЛУЖИВАЮЩИХ ПОМЕЩЕНИЙ

/ПРИЕМНО-АДМИНИСТРАТИВНЫЕ, КУЛЬТУРНО-МАССОВОГО ОБСЛУЖИВАНИЯ, БЫТОВЫЕ ПОМЕЩЕНИЯ, СТОЛОВЫЕ/

## ЗОНА ДЕЖУРНОГО АДМИНИСТРАТОРА

а/

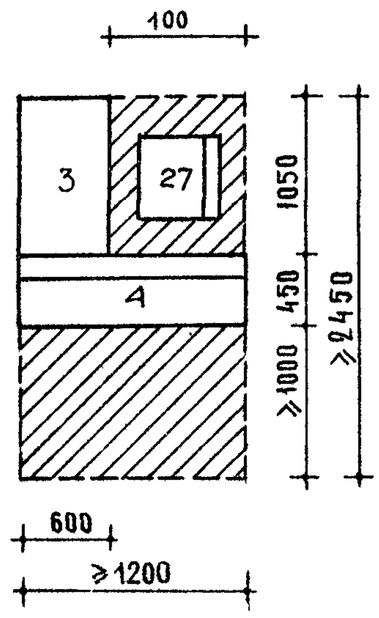


б/

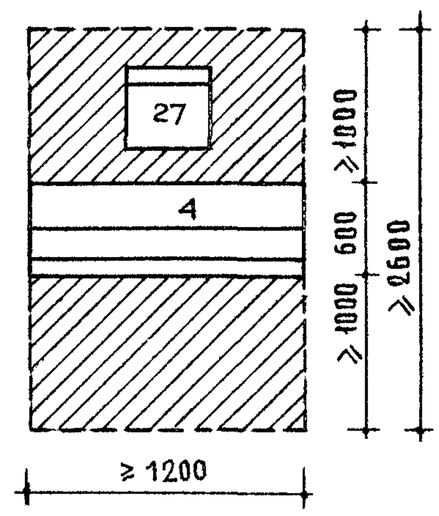


## ЗОНА ОТДЕЛЕНИЯ СВЯЗИ

в/

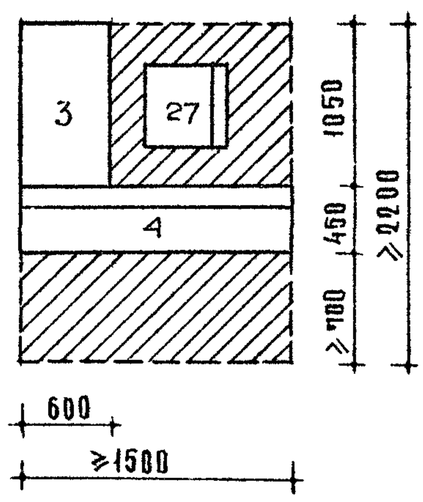


## ЗОНА ТОРГОВОГО КИОСКА

г/

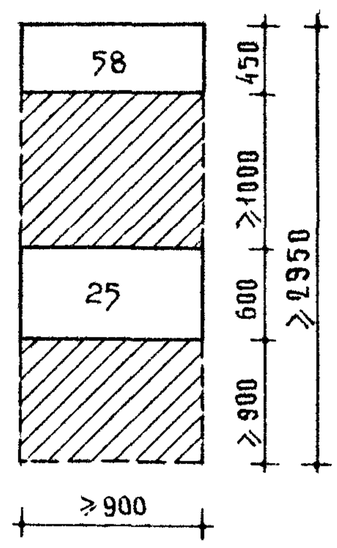


## ЗОНА ГАРДЕРОБА

д/

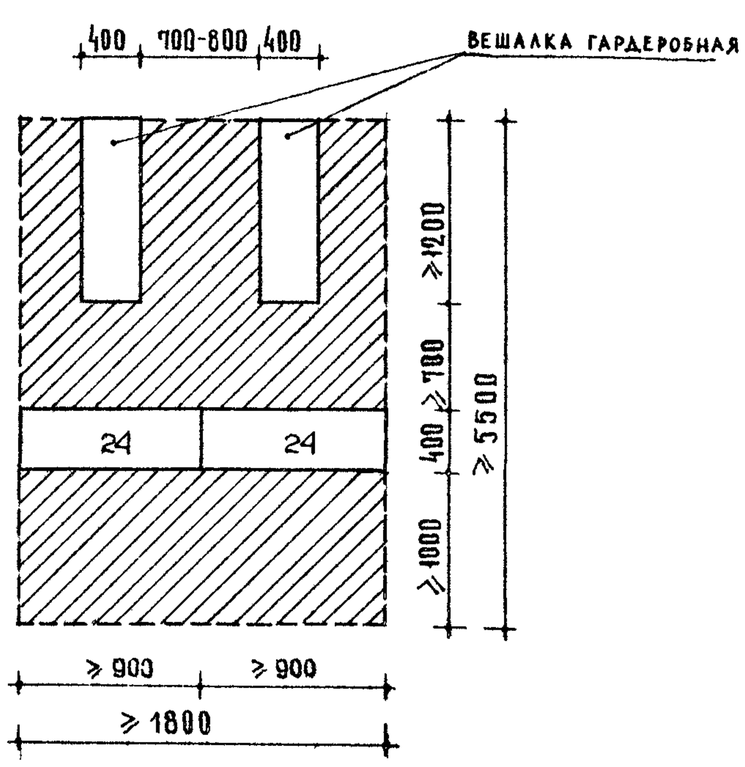


## ЗОНА ТОРГОВОГО АВТОМАТА

е/

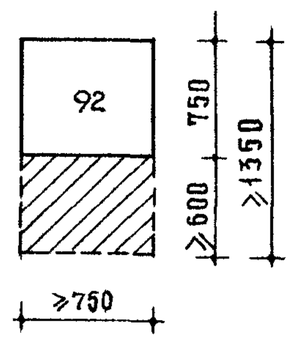


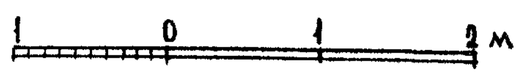

# ВЕСТИБЮЛЬ
## ГРУППИРОВКА МЕБЕЛИ



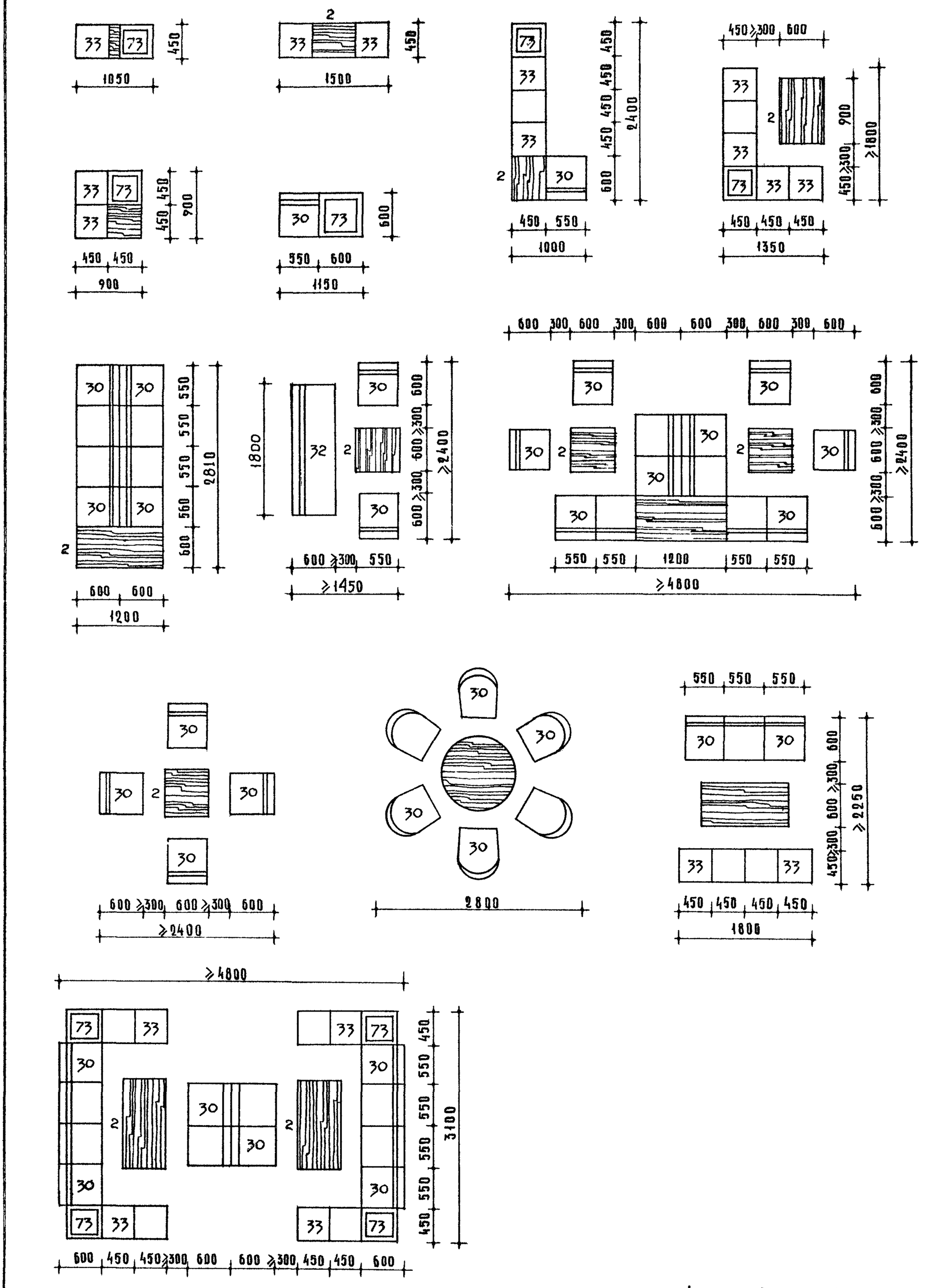

## I. ТУРБАЗЫ НА 200 МЕСТ

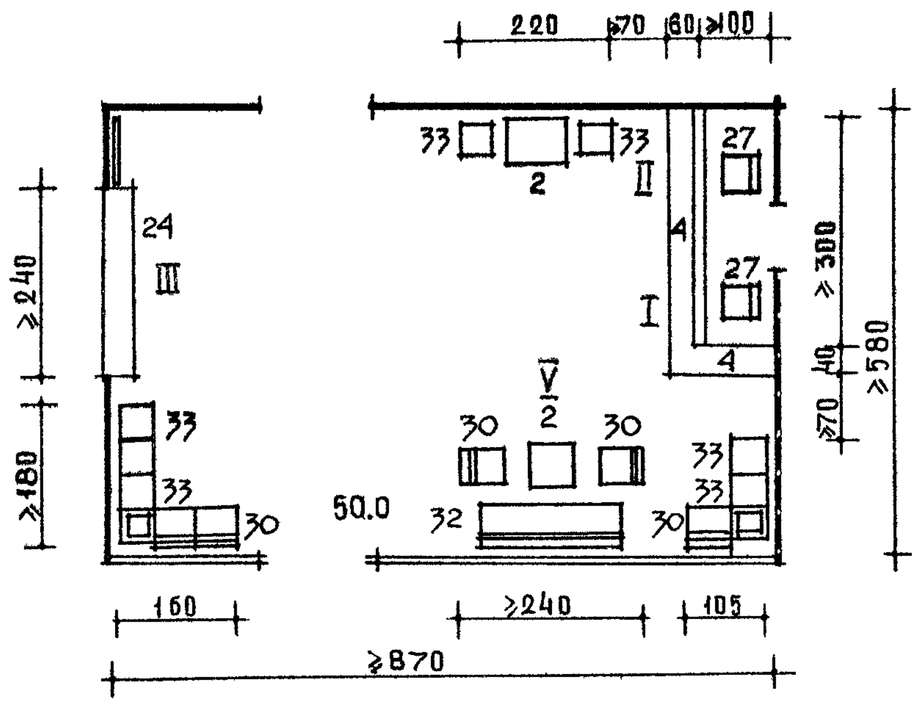


ФУНКЦИОНАЛЬНЫЕ ЗОНЫ

I - зона дежурного администратора
II - зона отделения связи, сберкассы
III - зона гардероба
IУ - зона торгового киоска
У - зона туристской группы

## 2. ТУРБАЗЫ НА 300 МЕСТ

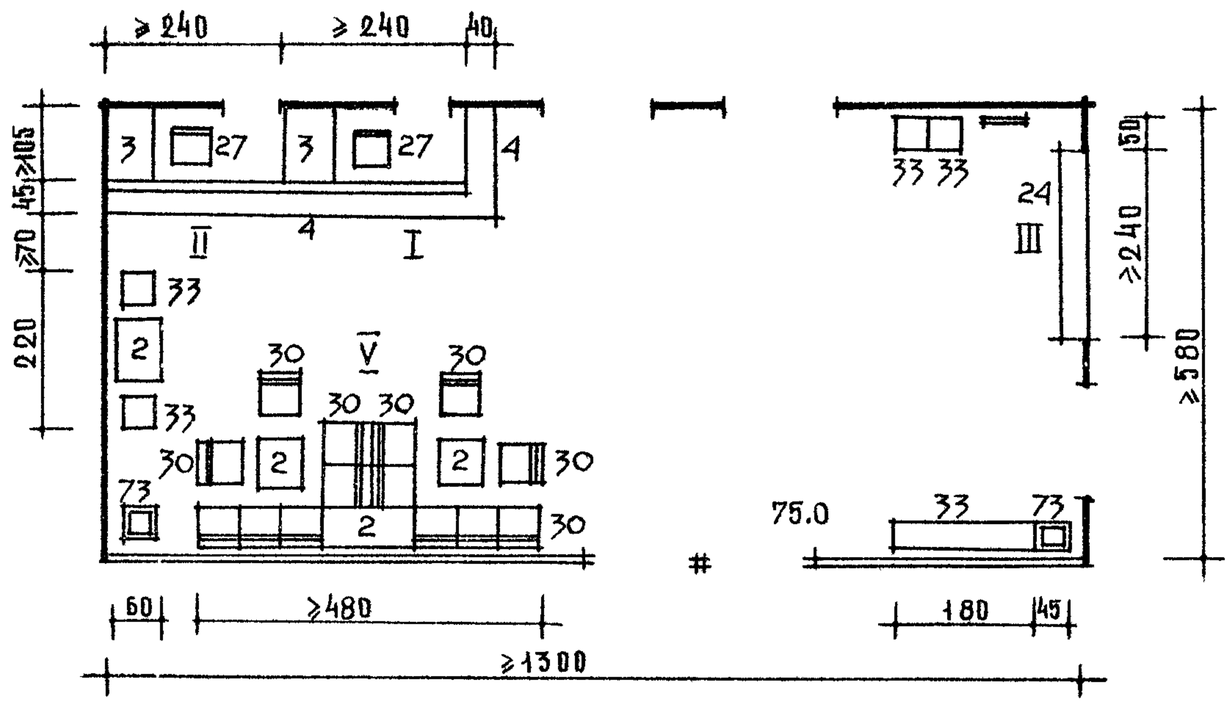


## 3. ТУРБАЗЫ НА 500 МЕСТ

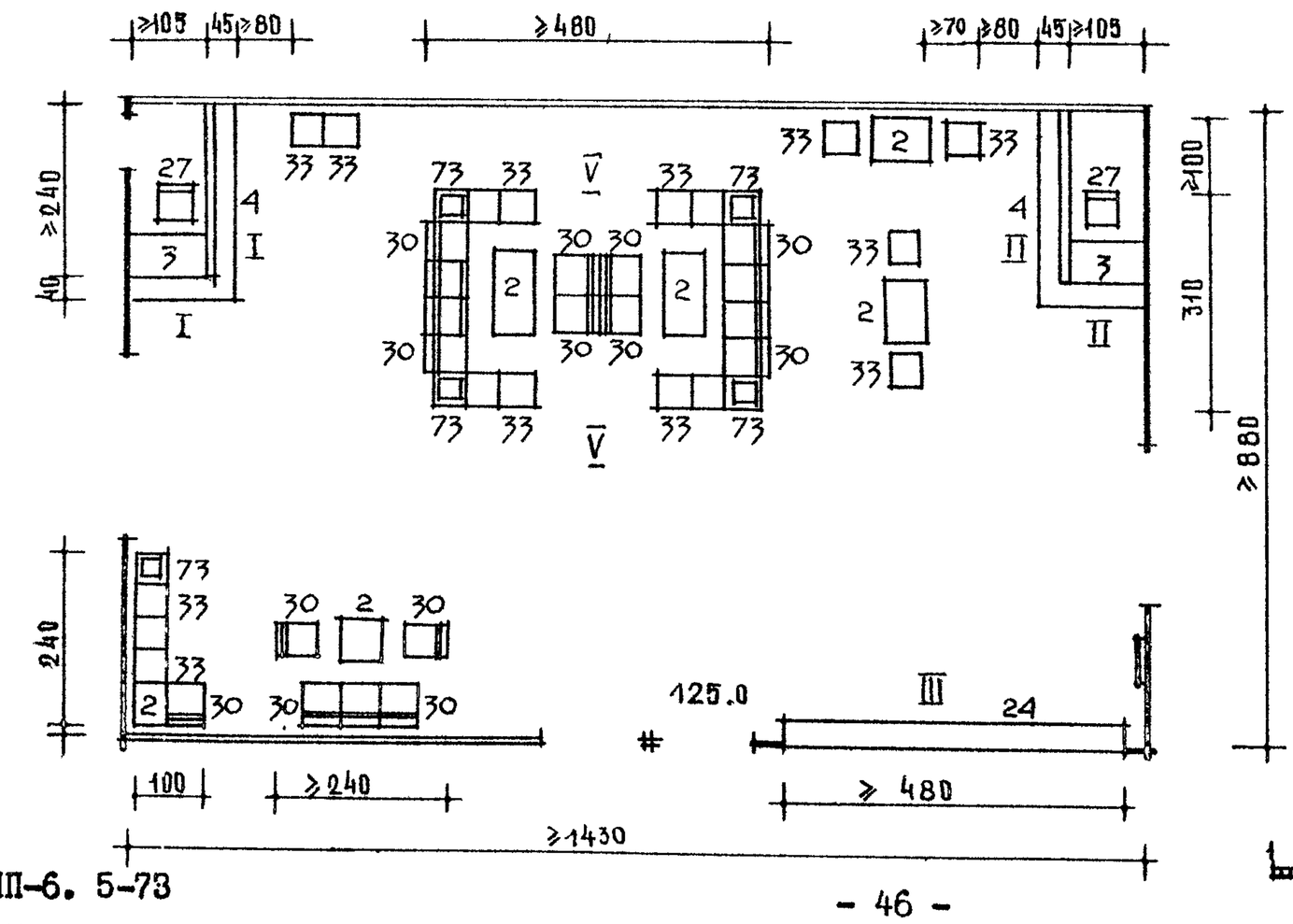

# МЕДПУНКТ И ИЗОЛЯТОР

СХЕМЫ ВЗАИМОСВЯЗИ ПОМЕЩЕНИЙ, ГРУППИРОВОК МЕБЕЛИ ФУНКЦИОНАЛЬНЫЕ ГАБАРИТНЫЕ СХЕМЫ



## I. СХЕМЫ ВЗАИМОСВЯЗИ ПОМЕЩЕНИЙ

а) медицинский пункт

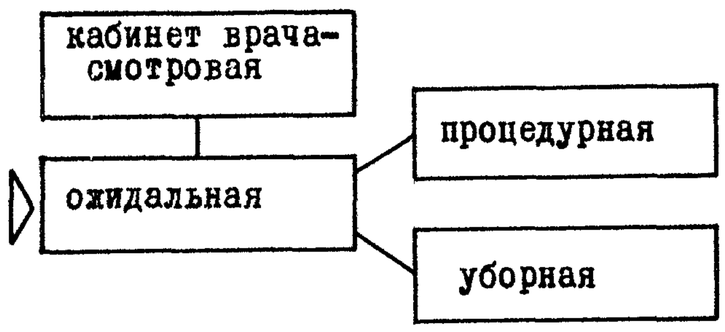


б) изолятор

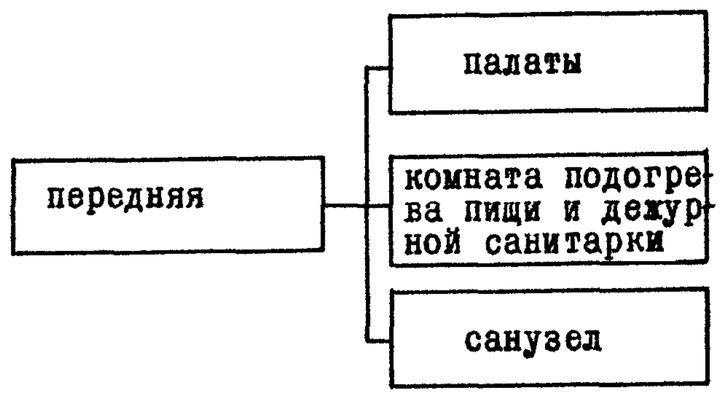


## 2. ГРУППИРОВКА МЕБЕЛИ И ОБОРУДОВАНИЯ

кабинет врача - смотровая и процедурная

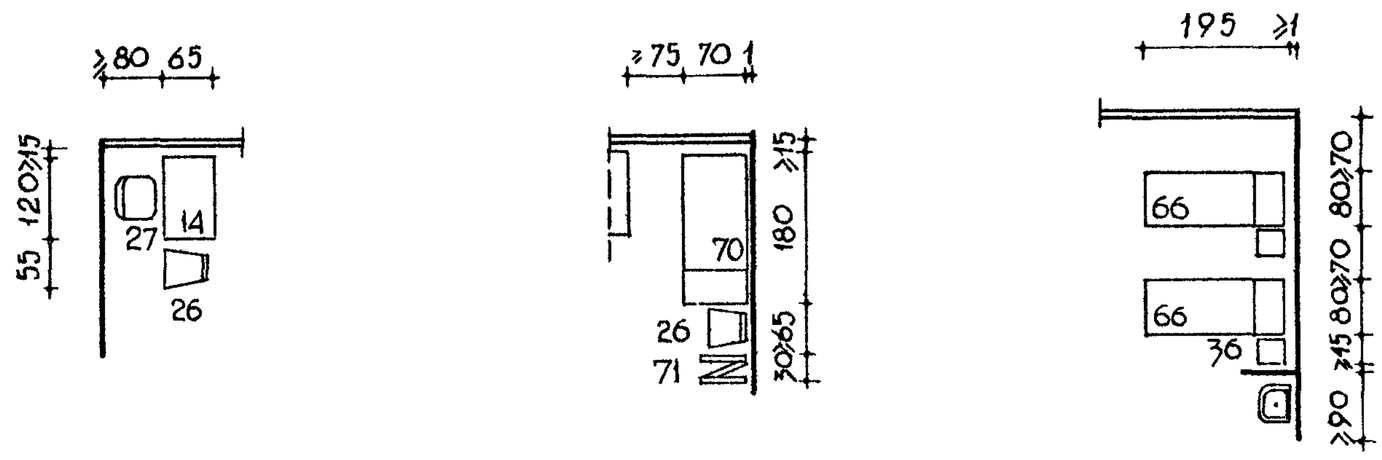

## 3. ГАБАРИТНЫЕ СХЕМЫ

а) палата на I койку

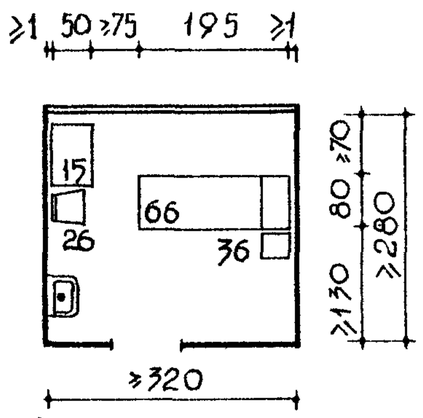

б) палата на 2 койки

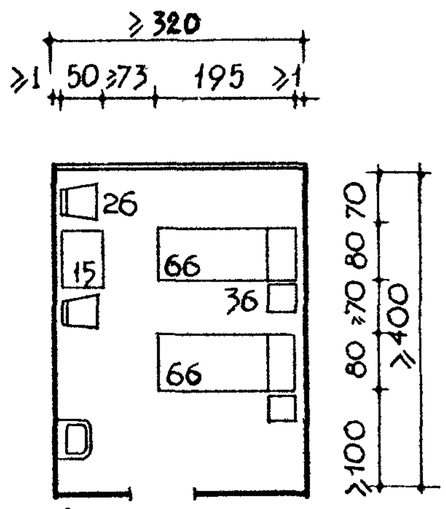

в) подогрев пищи и дежурная санитарка

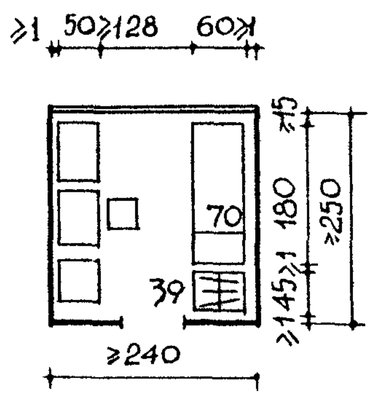

г) кабинет врача-смотровая с сестрой

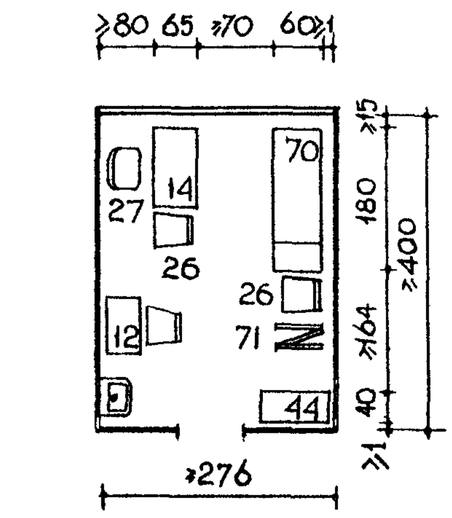

д) кабинет врача - смотровая без сестры

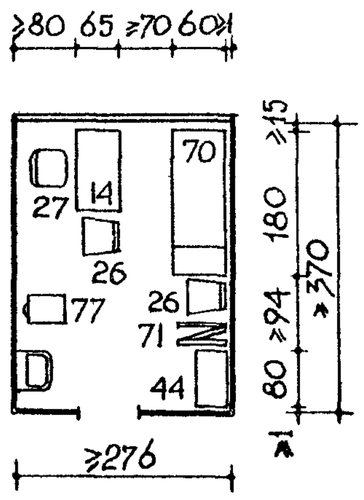

е) процедурная

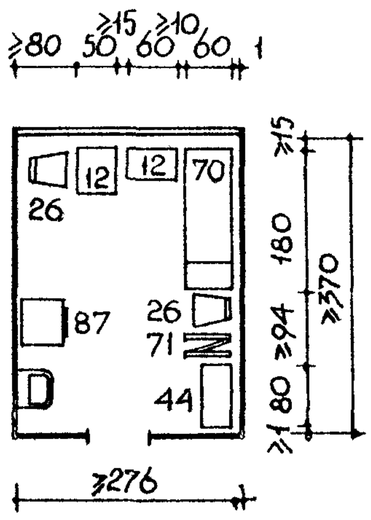

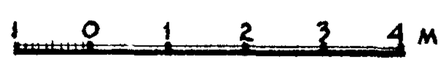

# УНИВЕРСАЛЬНЫЙ ЗАЛ. ВАРИАНТЫ ИСПОЛЬЗОВАНИЯ



I) КИНО, КОНЦЕРТЫ, СОБРАНИЯ

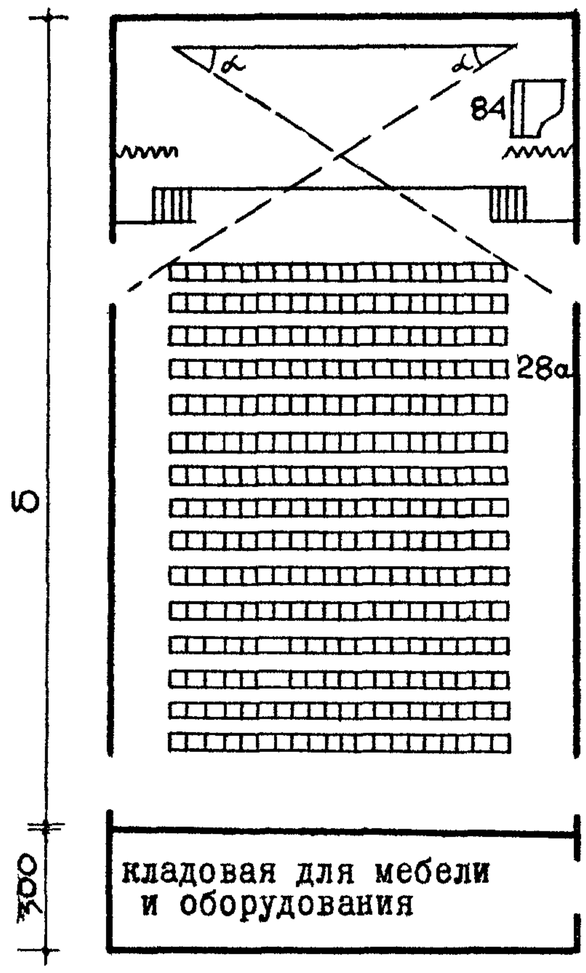


∠α =32° для широкого экрана
∠α =45° для обычного экрана

2) ТАНЦЫ, МАССОВЫЕ ИГРЫ

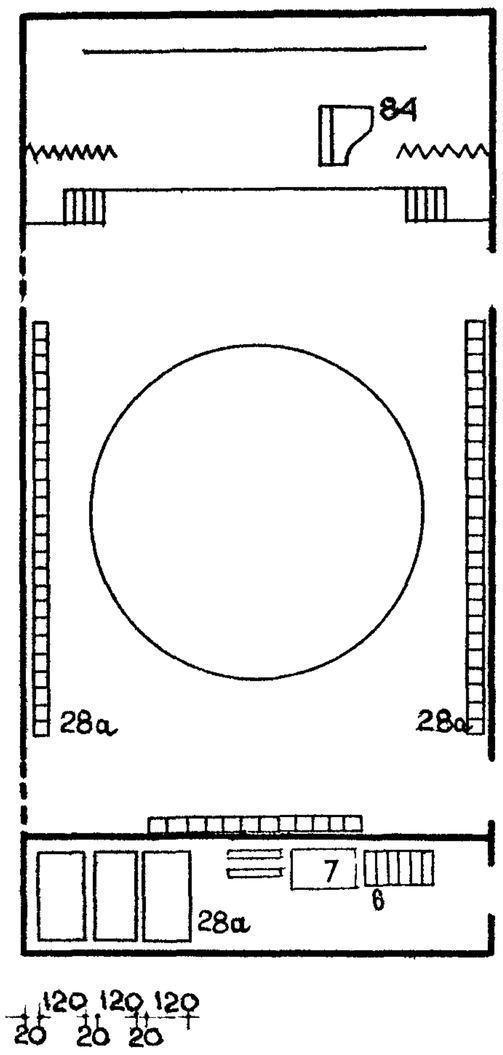


3) ДОПОЛНИТЕЛЬНЫЙ ЗАЛ СТОЛОВОЙ

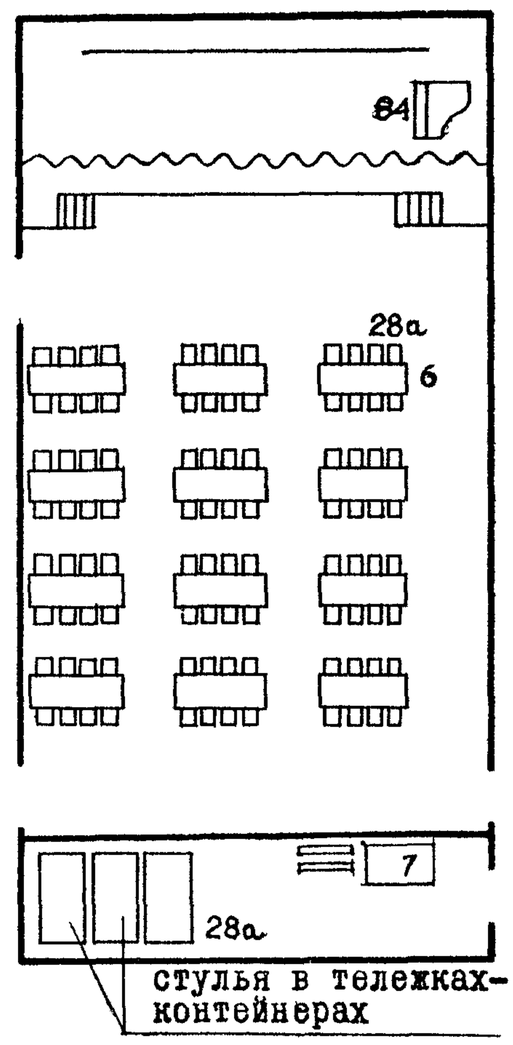


4) ИГРА В НАСТОЛЬНЫЙ ТЕННИС

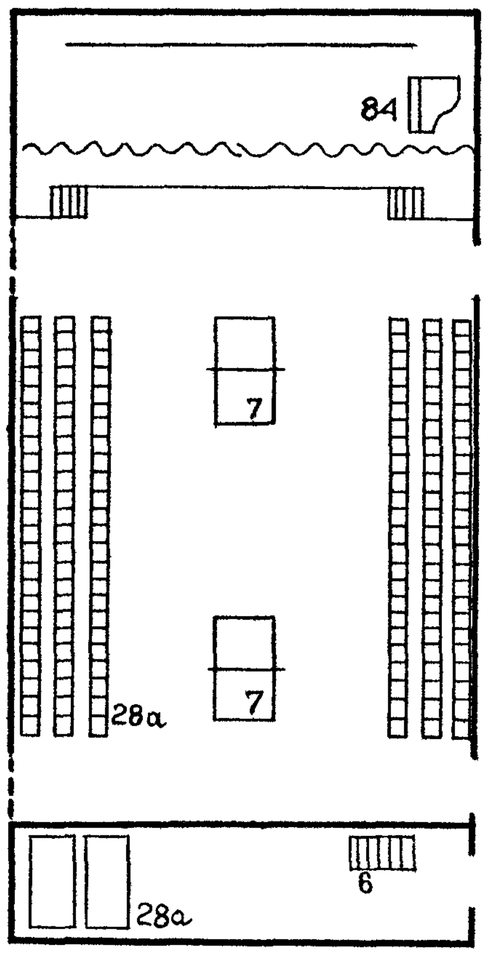


5) В Ы С Т А В К И

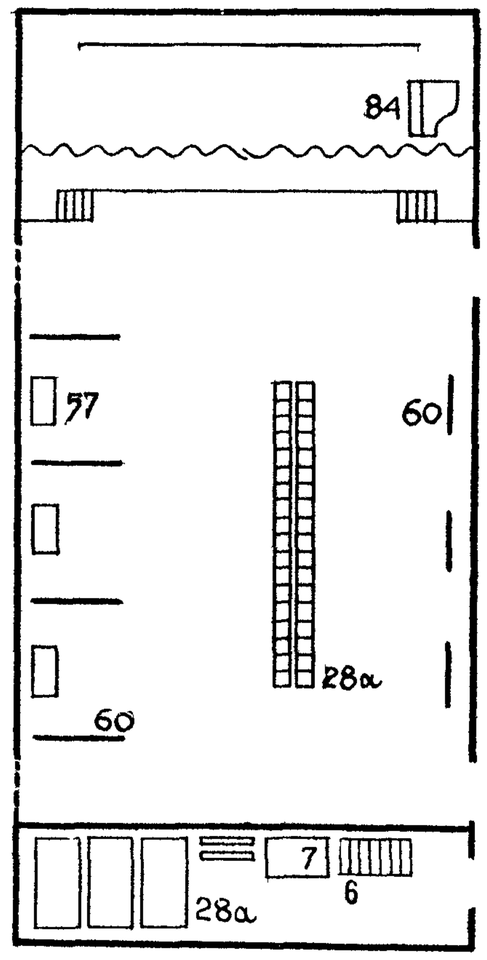


ПРИМЕЧАНИЯ:

I . Пол в универсальном зале проектировать горизонтальным.

2. При многосменном использовании зала для демонстрации кинофильмов следует устраивать дополнительные выходы наружу (обозначены пунктиром).

3. Обеденные столы в холодное время года хранятся в складе мебели.

4. Перегородка и перекрытие, отделяющие кладовую мебели и оборудования от универсального зала должны быть выполнены из несгораемых материалов.

Унифицированные размеры универсальных залов /в осях несущих конструкций/

| вместимость турбазы (мест) | площадь зала (м2) | размеры зала | |
|---|---|---|---|
| | | ширина | длина |
| 200 | I40 | 900 | I500 |
| | | I200 | I200 |
| 300 | I80 | 900 | 2I00 |
| | | I200 | I500 |
| 500 | 240 | 900 | 2700 |
| | | I200 | 2I00 |
| | | I500 | I500 |

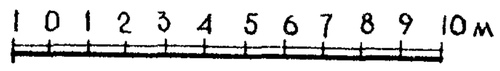

# ТУРИСТСКИЙ КАБИНЕТ
## ФУНКЦИОНАЛЬНЫЕ ЗОНЫ. ФУНКЦИОНАЛЬНЫЕ ГАБАРИТНЫЕ СХЕМЫ.



### 1. Функциональные зоны

I – у стола инструктора

II – у проекционного аппарата

III.– у витрины

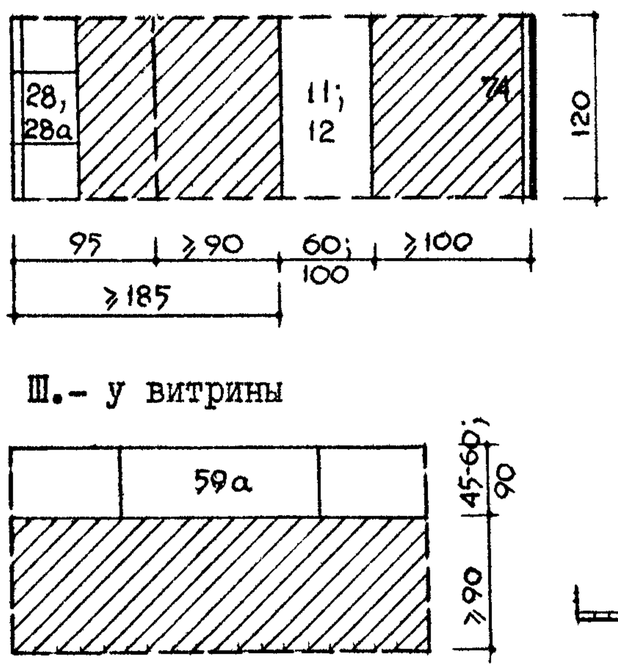


### 2. Турбаза на 200 мест (для занятий 24-х туристов)

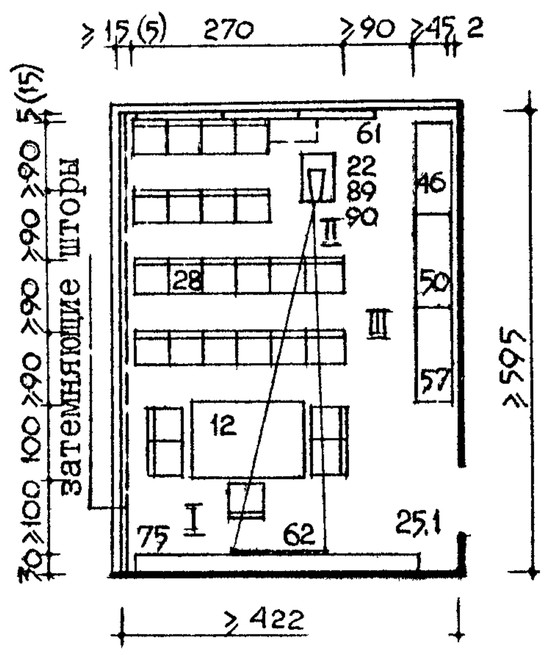


### 3. Турбаза на 300 мест (для занятий 60-ти туристов)

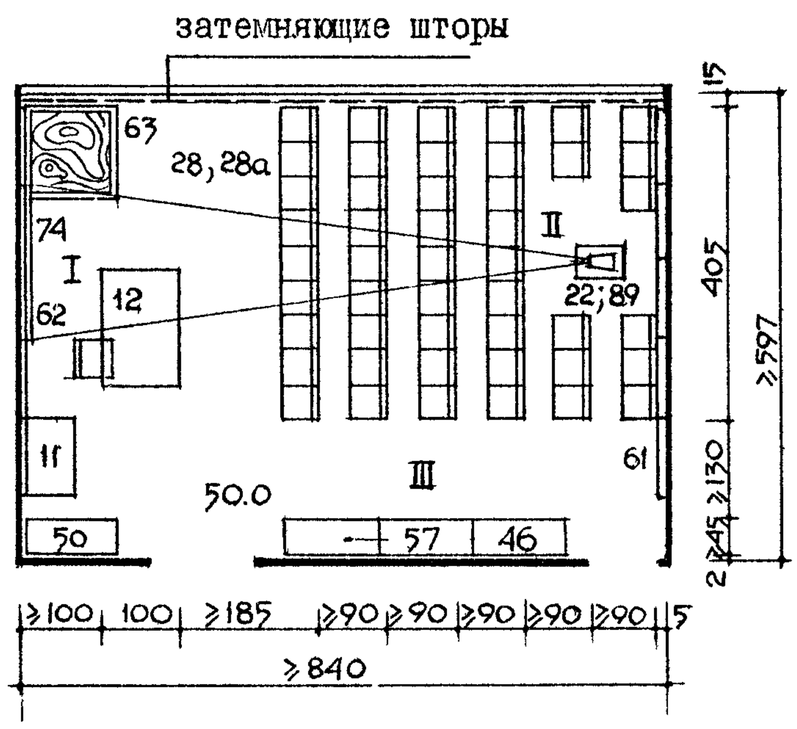


### 4. Турбаза на 500 мест (для занятий 74-х туристов)

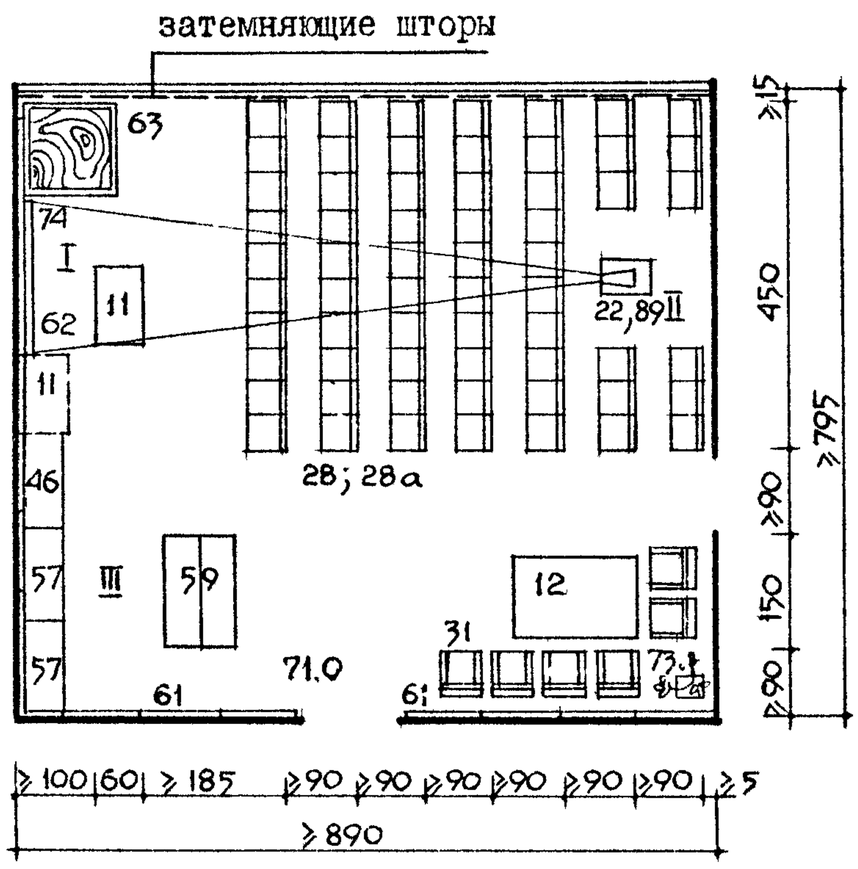


### 5. Турбаза на 500 мест (вариант (для занятий 60-ти туристов вместе и раздельно, по группам)

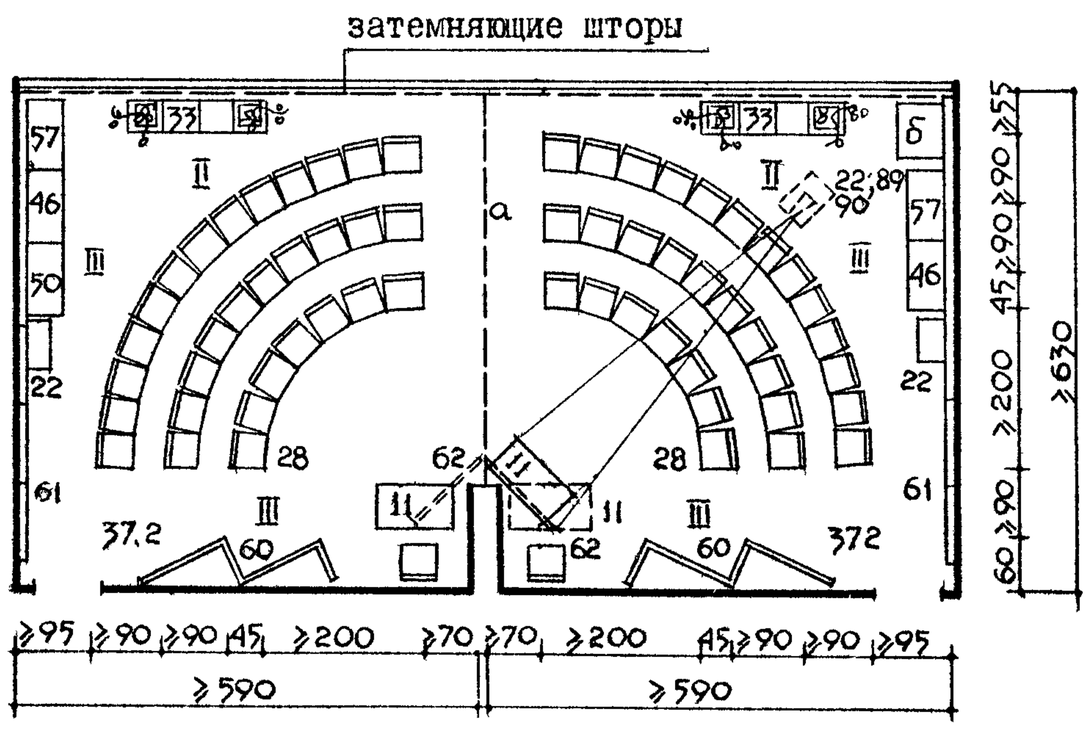


а – раздвижная перегородка со звукоизоляцией ≥30 дб

б – подставка под телевизор (передвижная)

**Примечание.**

Раздвижная перегородка "а" должна быть выполнена из несгораемых или трудносгораемых материалов.

## ФУНКЦИОНАЛЬНЫЕ ЗОНЫ

а) У биллиардного стола

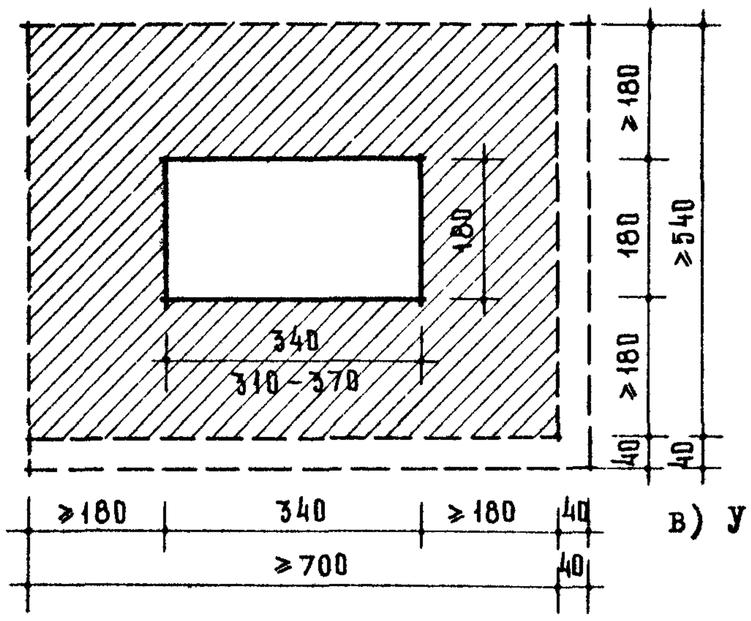


б) У стола настольного тенниса

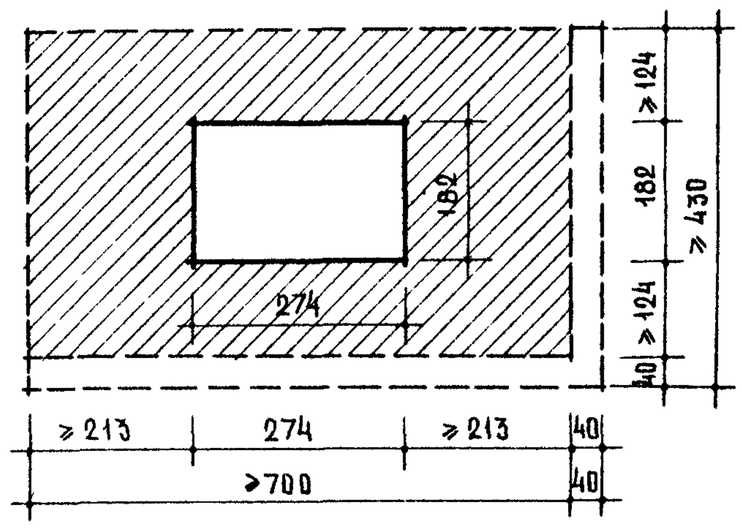


в) У шахматного стола

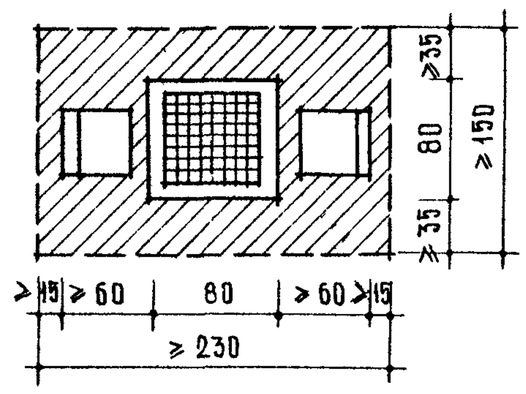


## КОМНАТЫ ДЛЯ ИГР В ТУРБАЗЕ НА 200 МЕСТ. (Варианты использования)

г) НАСТОЛЬНЫЙ ТЕННИС

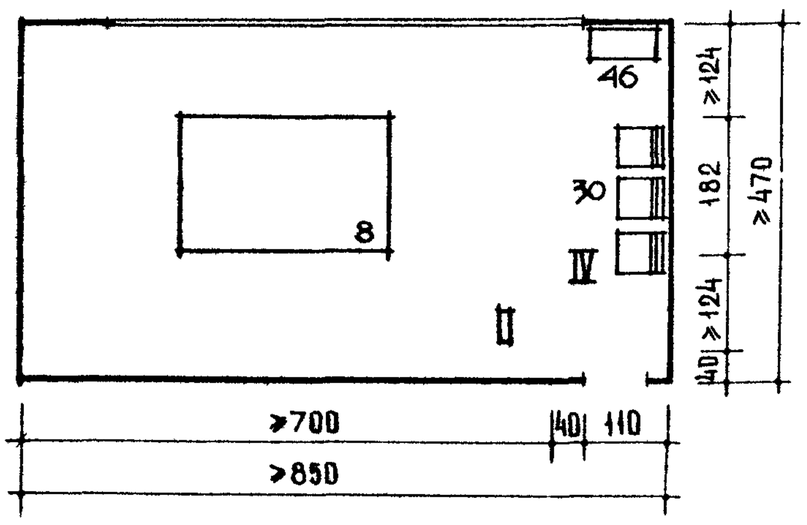


д) МАССОВЫЕ, ПОДВИЖНЫЕ ИГРЫ

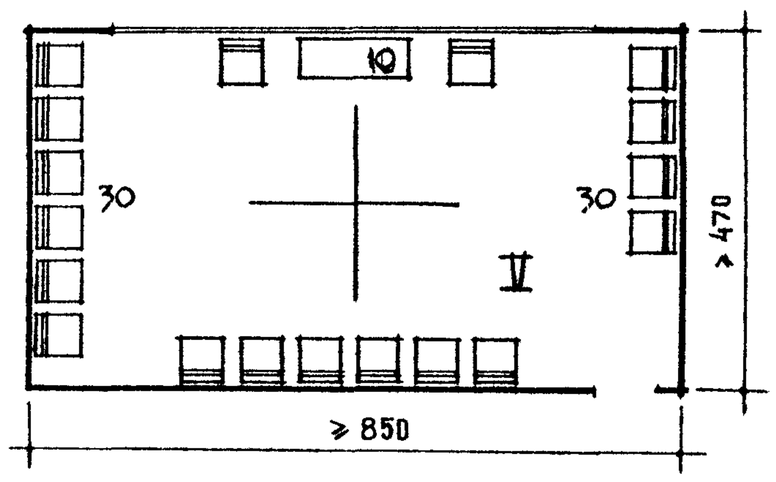


е) ШАХМАТЫ, ТИХИЕ ИГРЫ

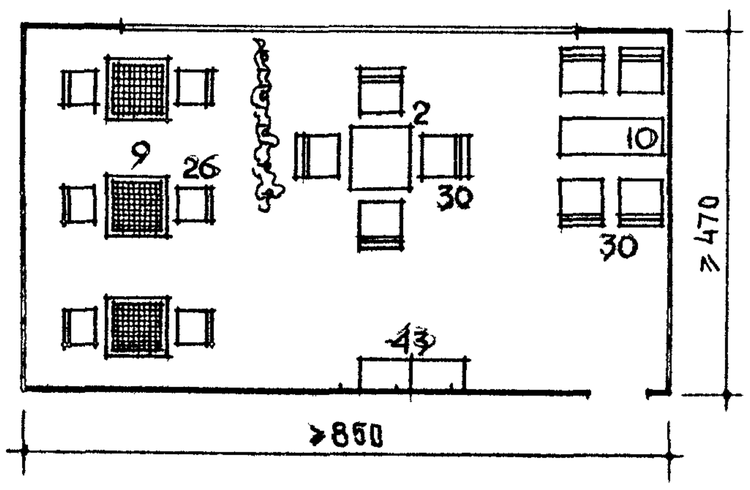


### ФУНКЦИОНАЛЬНЫЕ ЗОНЫ

I. Игры в биллиард
II. Игры в настольный теннис
III. Игры в шахматы
IУ. Отдых
У. Массовые игры

1 0 1 2 3 4 м

# КОМНАТЫ ИГР

## ВАРИАНТЫ ИСПОЛЬЗОВАНИЯ



ТУРБАЗА НА 300 МЕСТ

ТУРБАЗА НА 500 МЕСТ

БИЛЛИАРД

а)

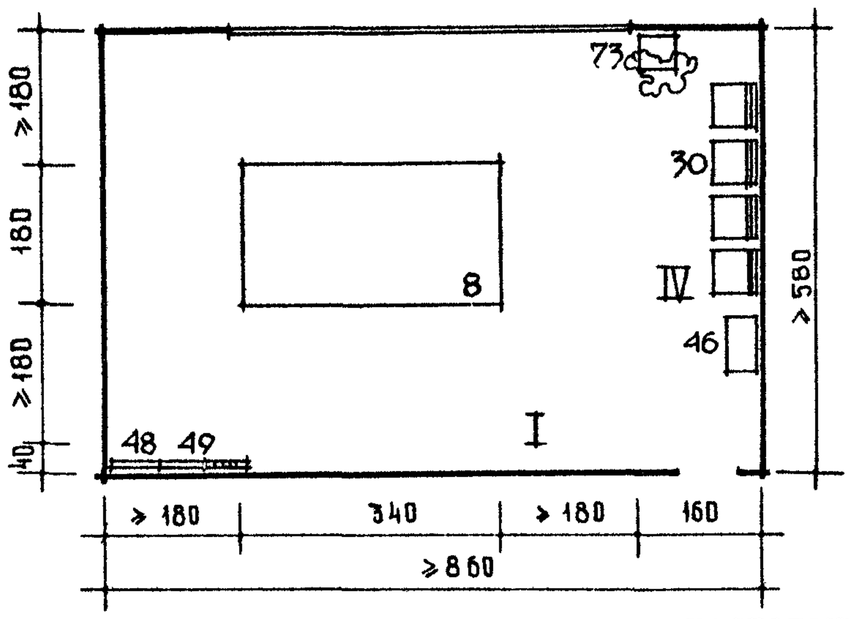


б)

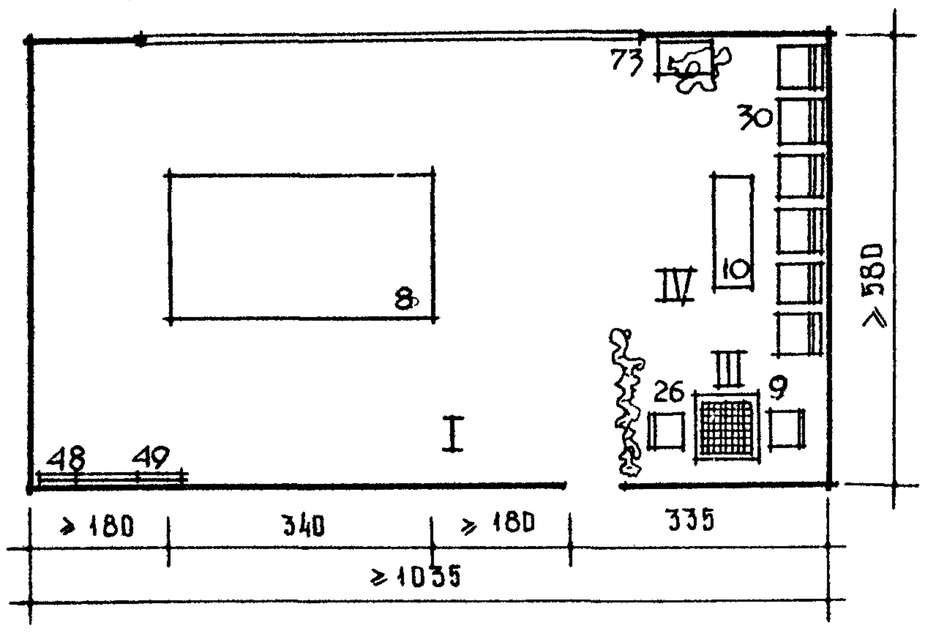


НАСТОЛЬНЫЙ ТЕННИС

в)

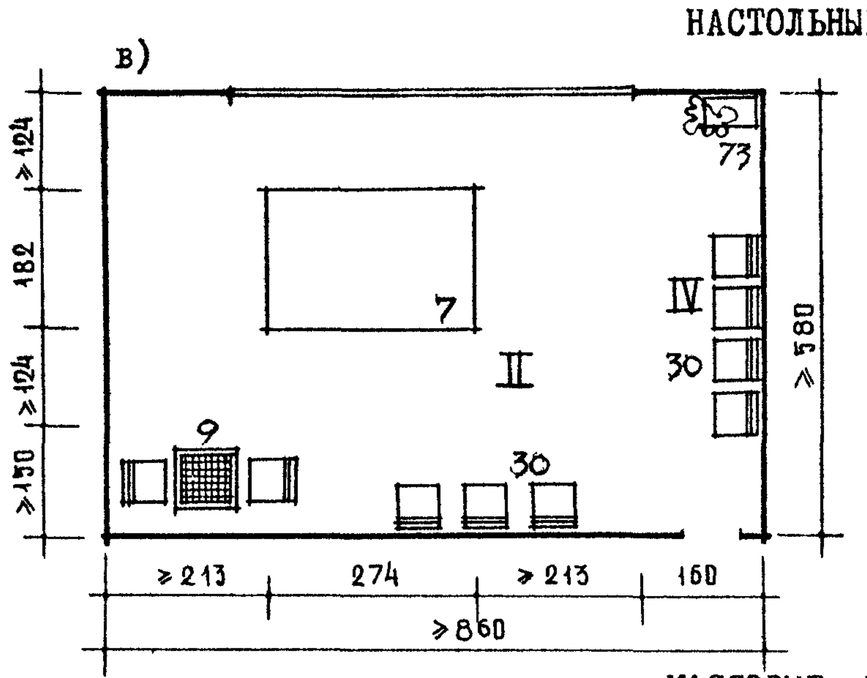


г)

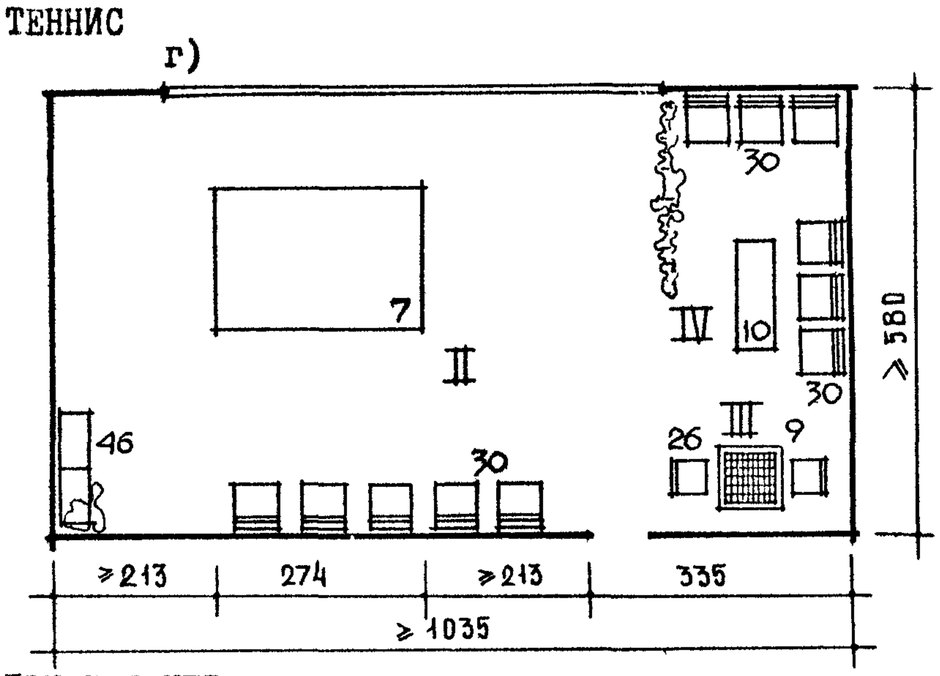


МАССОВЫЕ, ПОДВИЖНЫЕ ИГРЫ

д)

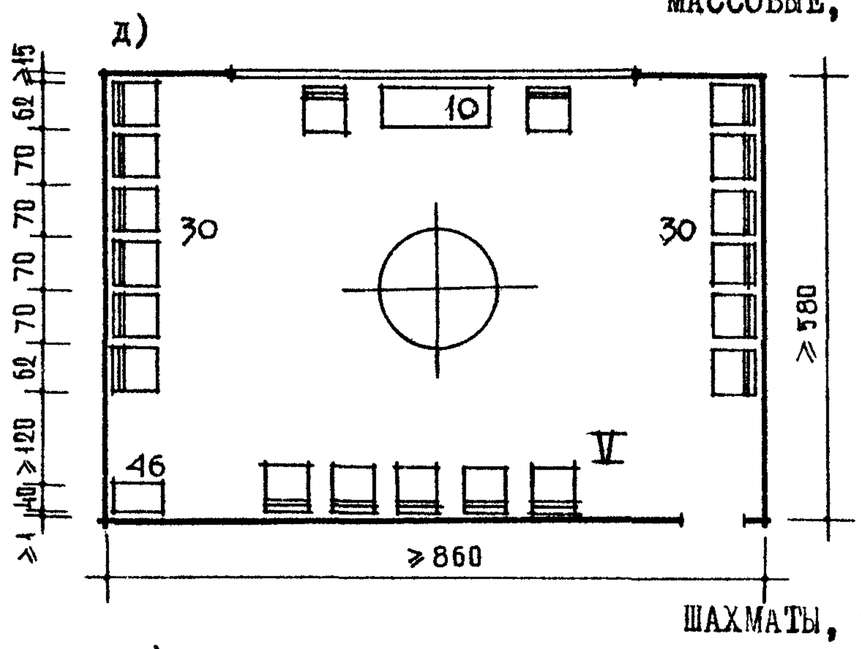


е)

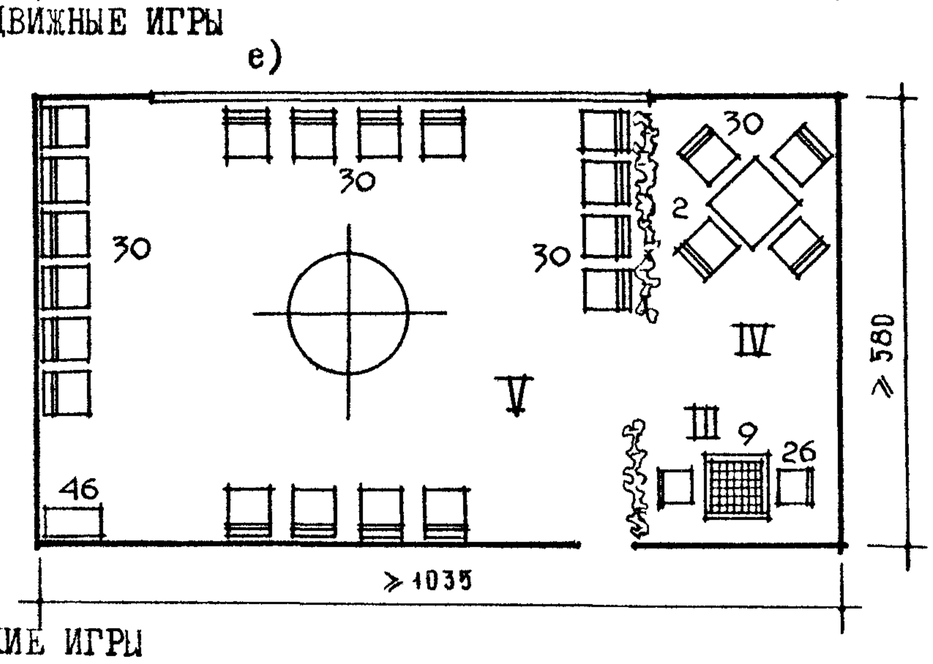


ШАХМАТЫ, ТИХИЕ ИГРЫ

ж)

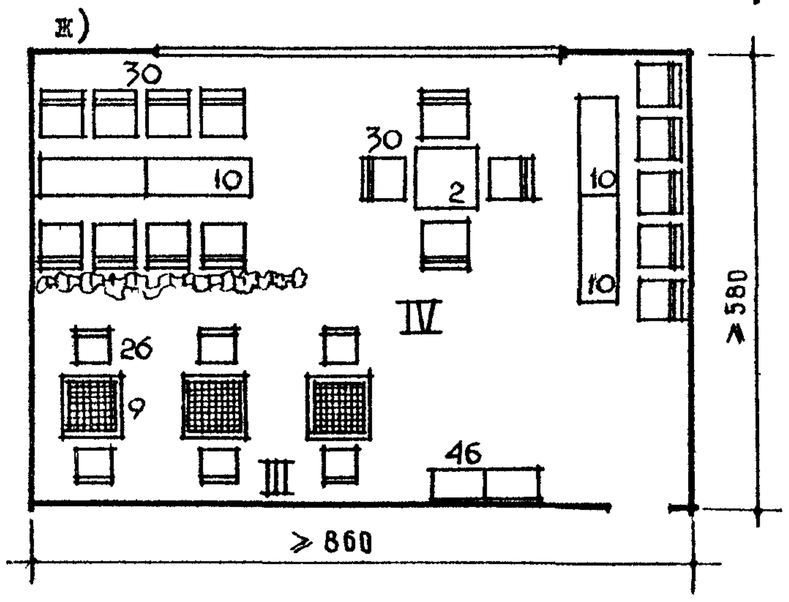


з)

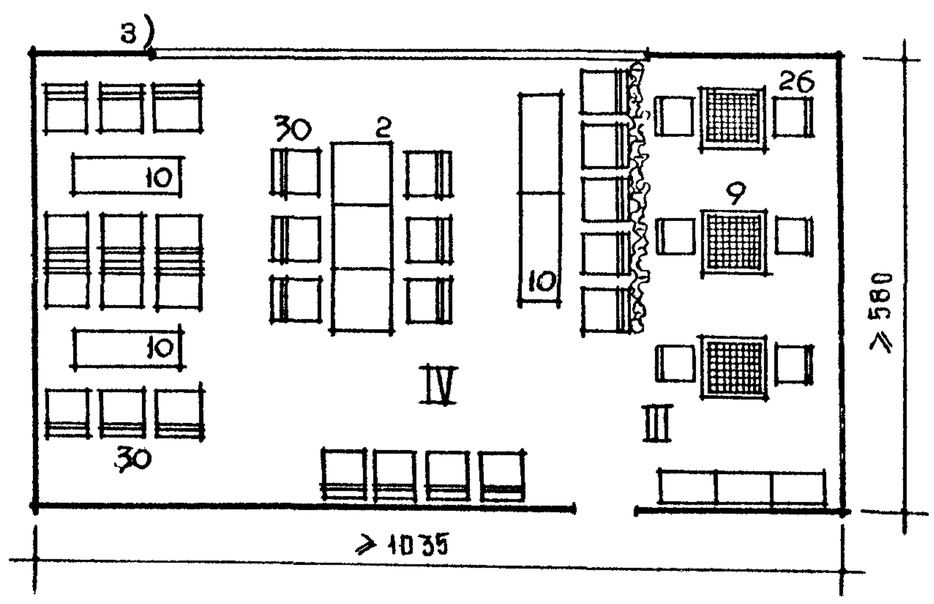


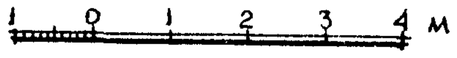

## 1. ФУНКЦИОНАЛЬНЫЕ ЗОНЫ

I Зона работы мойки

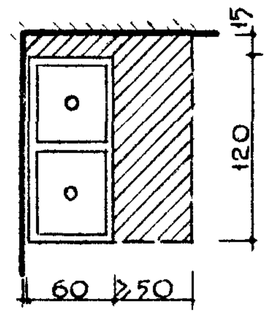


II Зона работы у стола фоторабот.

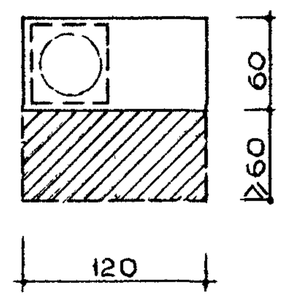


III Зона работы у стола

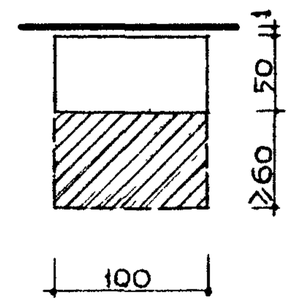


IV Зона работы у шкафа для фотоматериалов

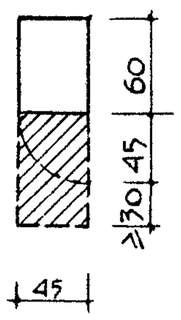


V Зона работы у сушильного аппарата АПСО-5М.

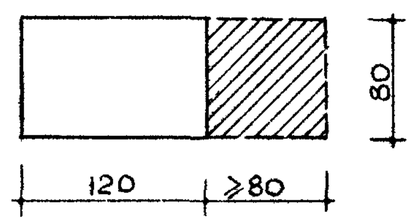


VI Зона работы у шкафа для одежды

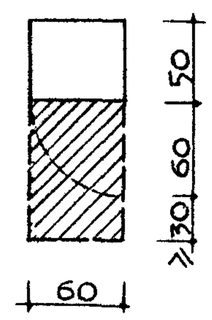


## 2. ИНСТРУКТОРСКАЯ

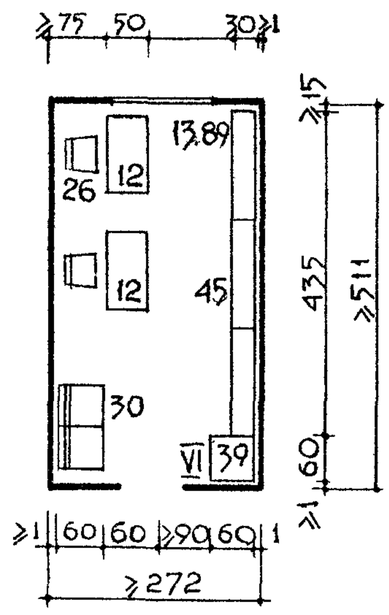


## 3. КЛАДОВАЯ СПАСАТЕЛЬНОГО ИНВЕНТАРЯ

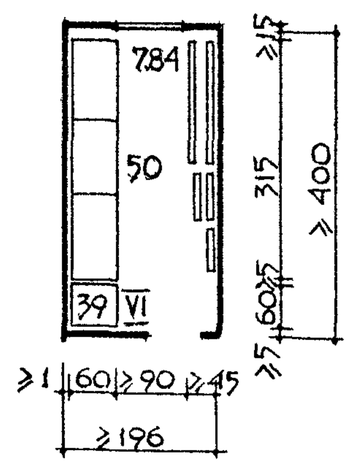


## 4. ФОТОЛАБОРАТОРИЯ

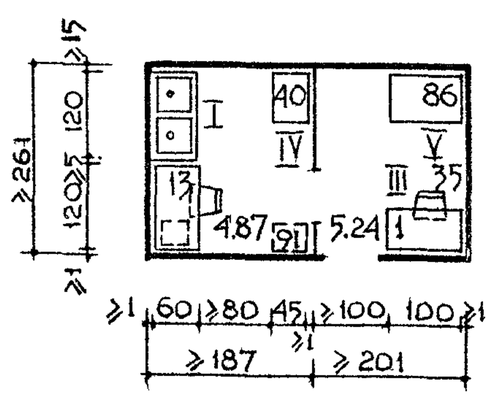


## 5. КАБИНА ДЛЯ ПЕРЕМОТКИ ПЛЕНОК

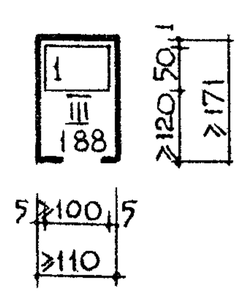


ПРИМЕЧАНИЕ:

Функциональную зону работы у стеллажей см.лист № 46

1 0 1 2 3 4 м

## I. СХЕМА ВЗАИМОСВЯЗИ ПОМЕЩЕНИЙ ПУНКТА ПРОКАТА ТУРИСТСКОГО СНАРЯЖЕНИЯ И ИНВЕНТАРЯ

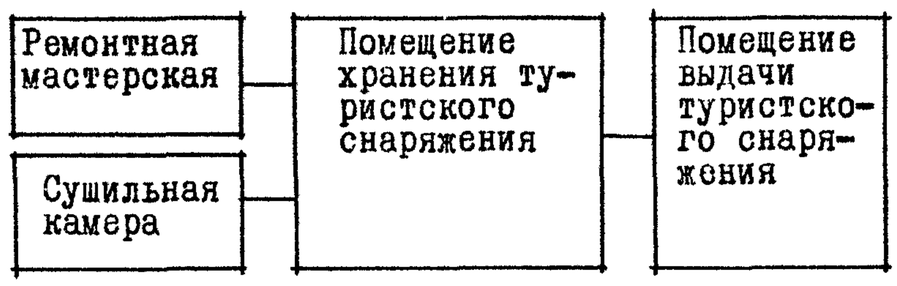


## 2. ФУНКЦИОНАЛЬНЫЕ ЗОНЫ

I. Зона у стеллажей

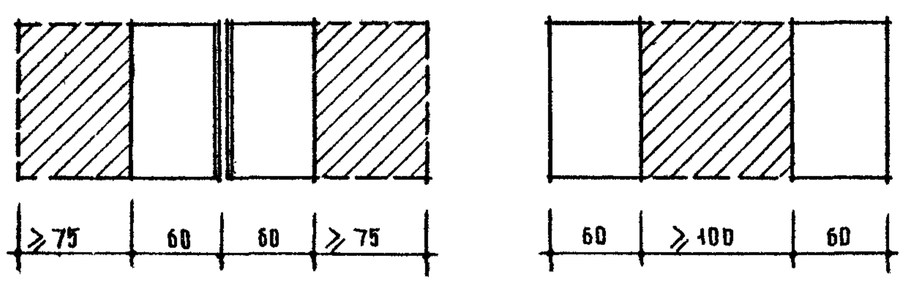


II. Зона у столов

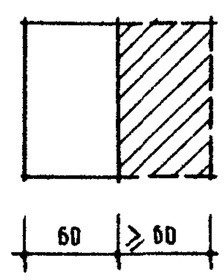


III. Зона у сушильных шкафов

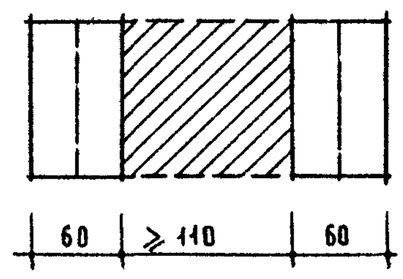


## 3. ПОМЕЩЕНИЯ ХРАНЕНИЯ ТУРИСТСКОГО СНАРЯЖЕНИЯ

а) турбаза на 200 мест

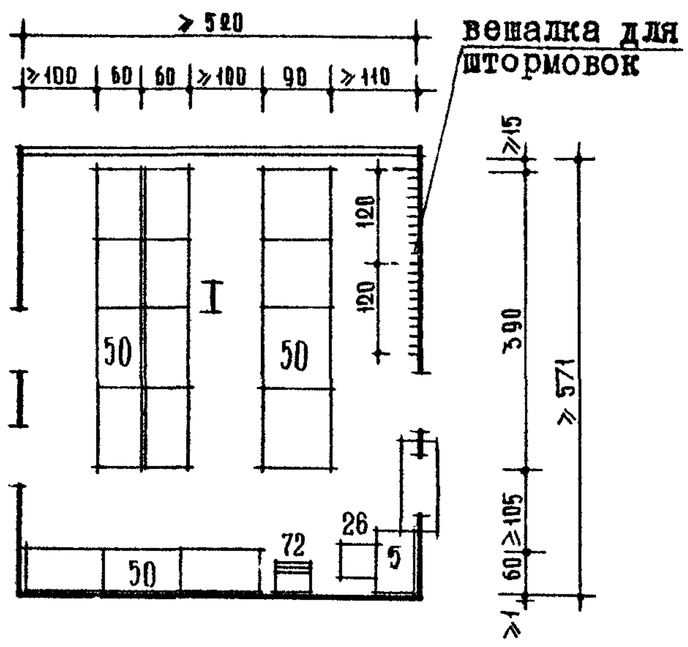


б) турбаза на 300 мест

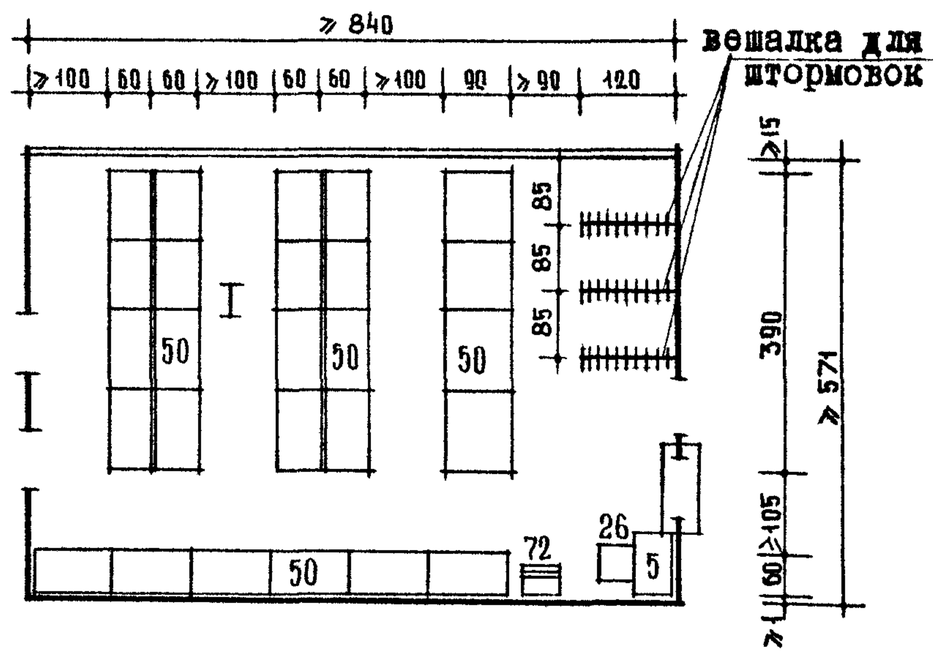


в) турбаза на 500 мест

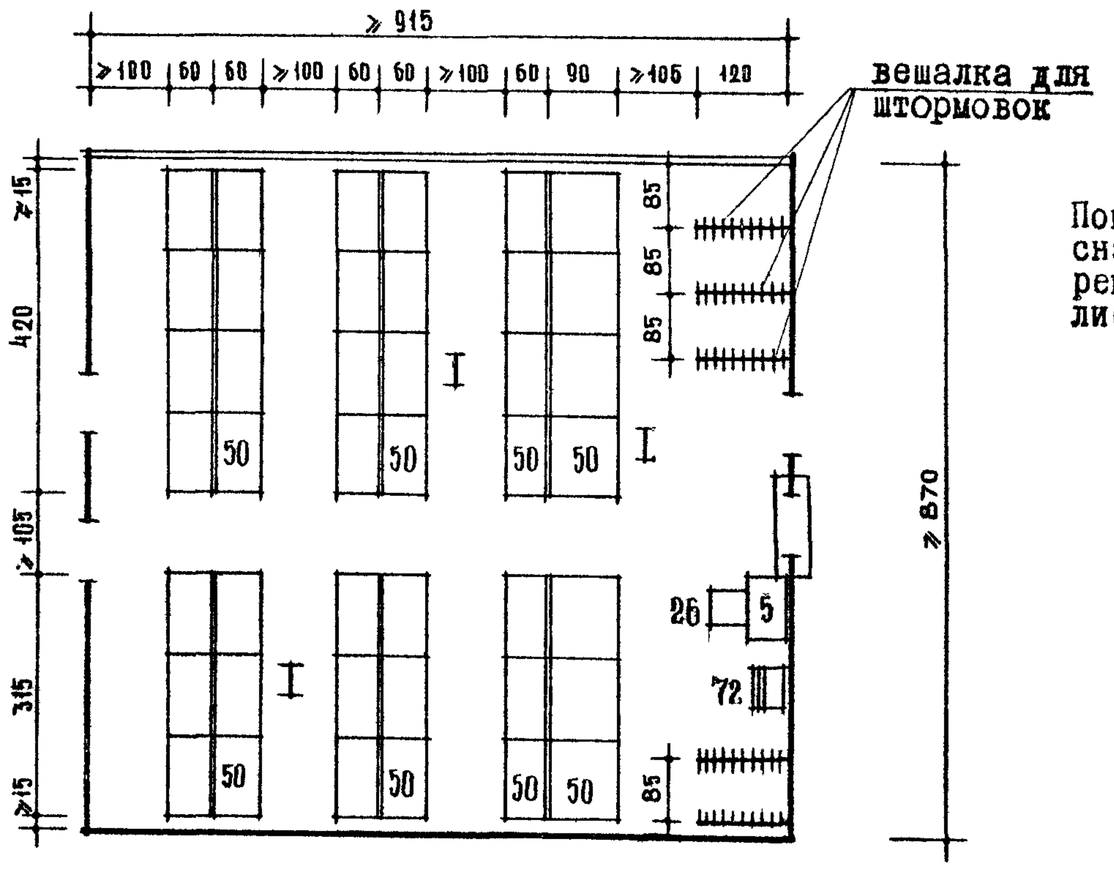


ПРИМЕЧАНИЕ:

Помещения выдачи туристского снаряжения, сушильные камеры, ремонтную мастерскую смотри лист 47.

1 0 1 2 3 4 м

## I. ПОМЕЩЕНИЯ ВЫДАЧИ ТУРИСТСКОГО СНАРЯЖЕНИЯ

а) турбаза на 200 мест

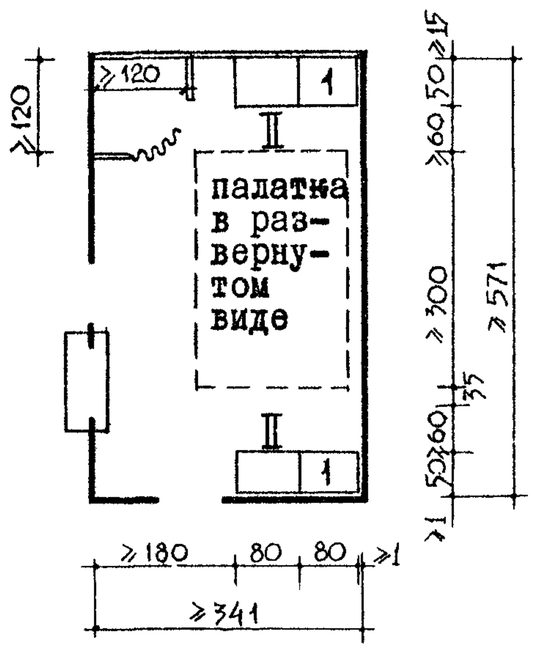


б) турбаза на 300 мест

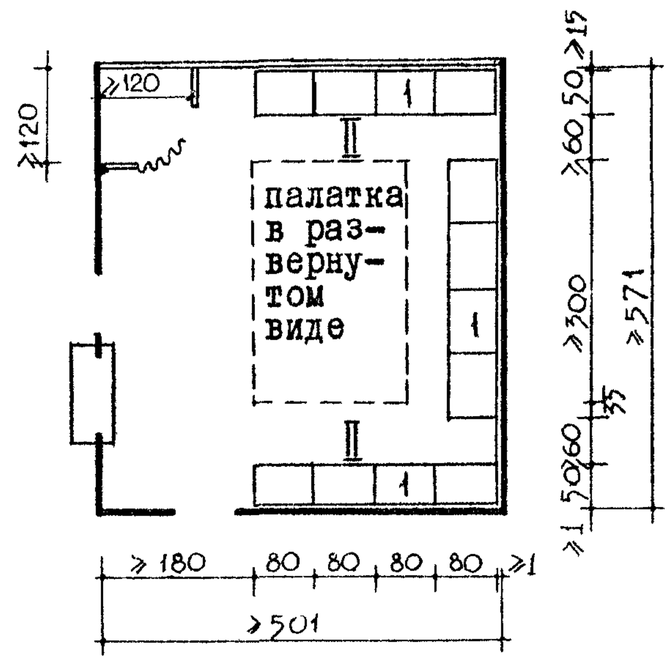


в) турбаза на 500 мест

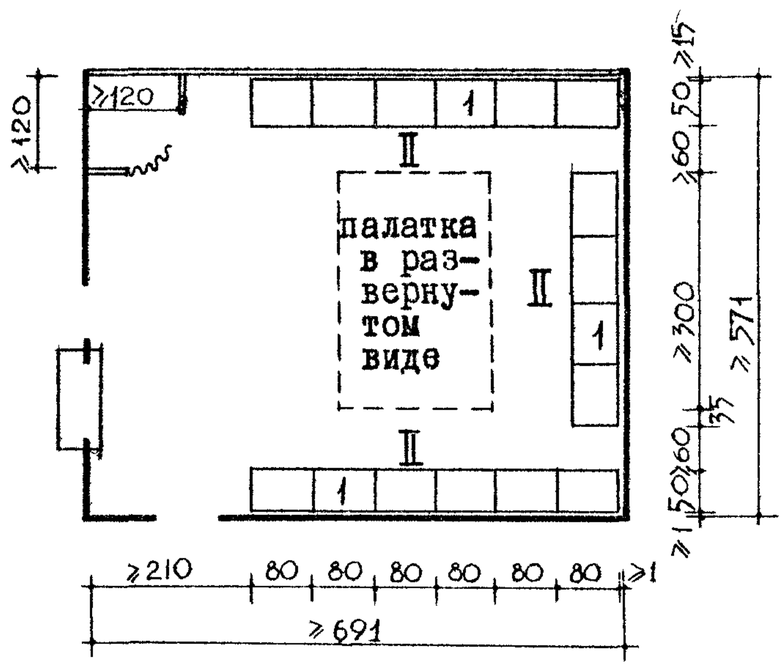


## 2. РЕМОНТНАЯ МАСТЕРСКАЯ/ПО РЕМОНТУ ОБУВИ И МЯГКОГО ТУРСНАРЯЖЕНИЯ/

турбазы на 200-500 мест

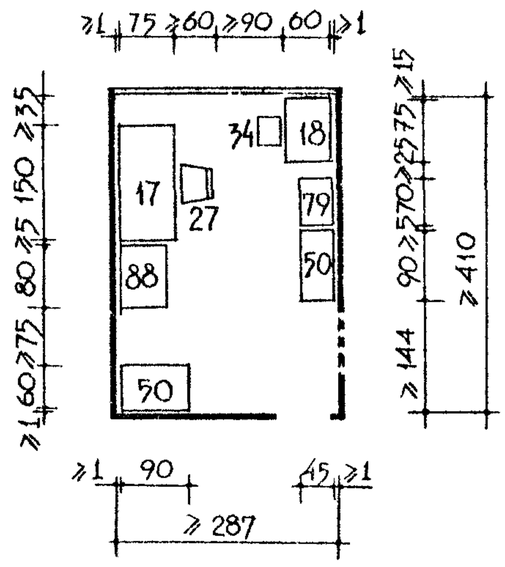


## 3. СУШИЛЬНЫЕ КАМЕРЫ

г) турбаза на 200 мест

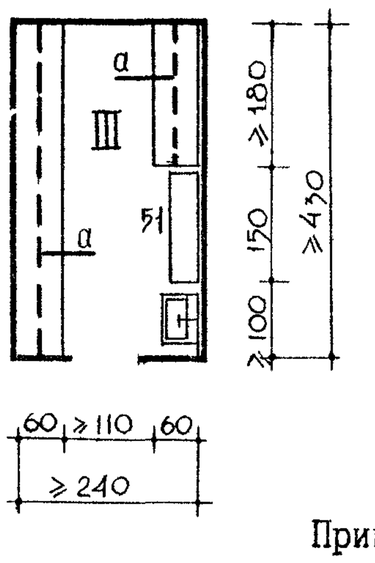


д) турбаза на 300 мест

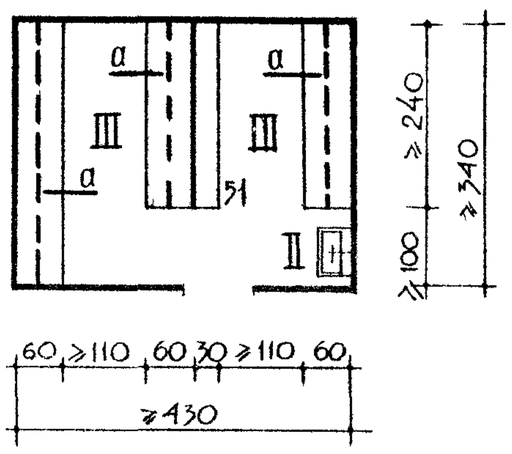


е) турбаза на 500 мест

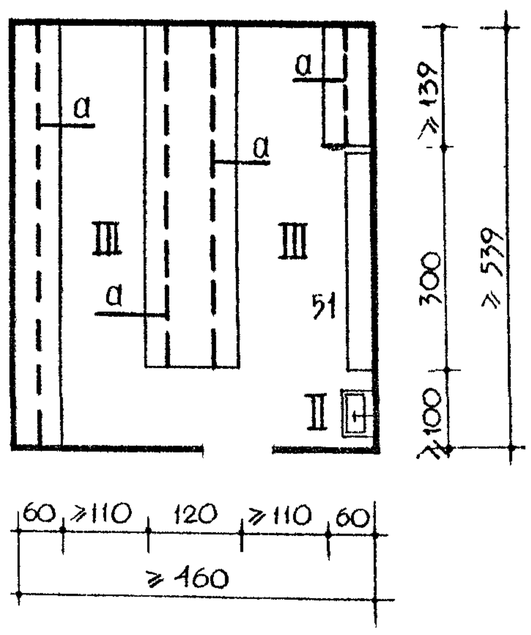


Примечания:

1. Функциональные зоны см. лист 4,5,46.

2. а - штанга на высоте 220 см

1 0 1 2 3 4 м

# ПУНКТЫ ПРОКАТА ЛЫЖ
## ПОМЕЩЕНИЯ ВЫДАЧИ И РЕМОНТА ЛЫЖ. СХЕМЫ ВЗАИМОСВЯЗИ ПОМЕЩЕНИЙ. ФУНКЦИОНАЛЬНЫЕ ЗОНЫ. ГАБАРИТНЫЕ СХЕМЫ



### I. СХЕМА ВЗАИМОСВЯЗИ ПОМЕЩЕНИЙ ПУНКТА ПРОКАТА ЛЫЖ

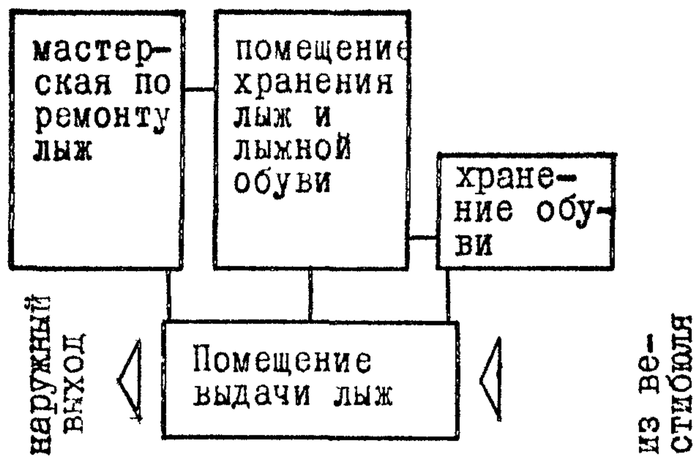


### 2. СХЕМА БЛОКИРОВКИ ПОМЕЩЕНИЙ ПУНКТОВ ПРОКАТА ЛЫЖ И ТУРСНАРЯЖЕНИЯ

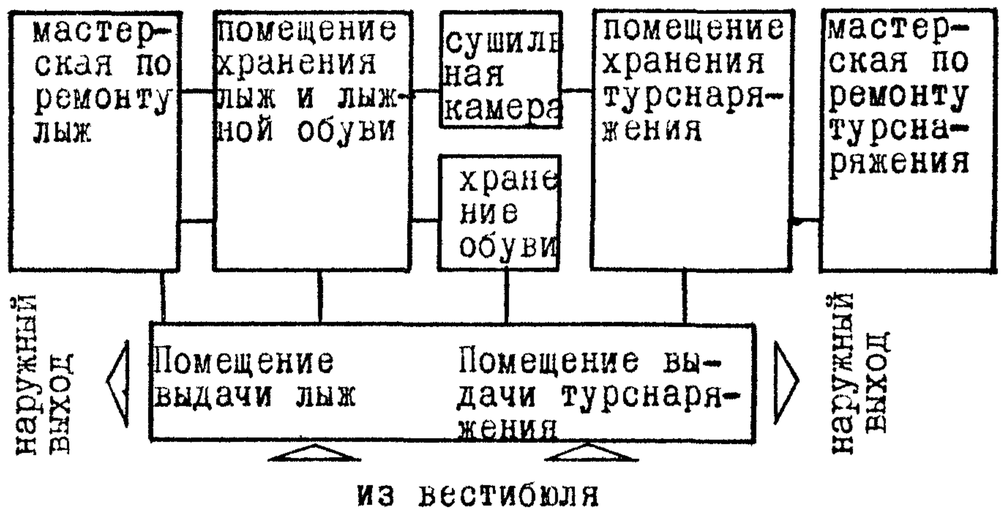


### 3. ФУНКЦИОНАЛЬНЫЕ ЗОНЫ

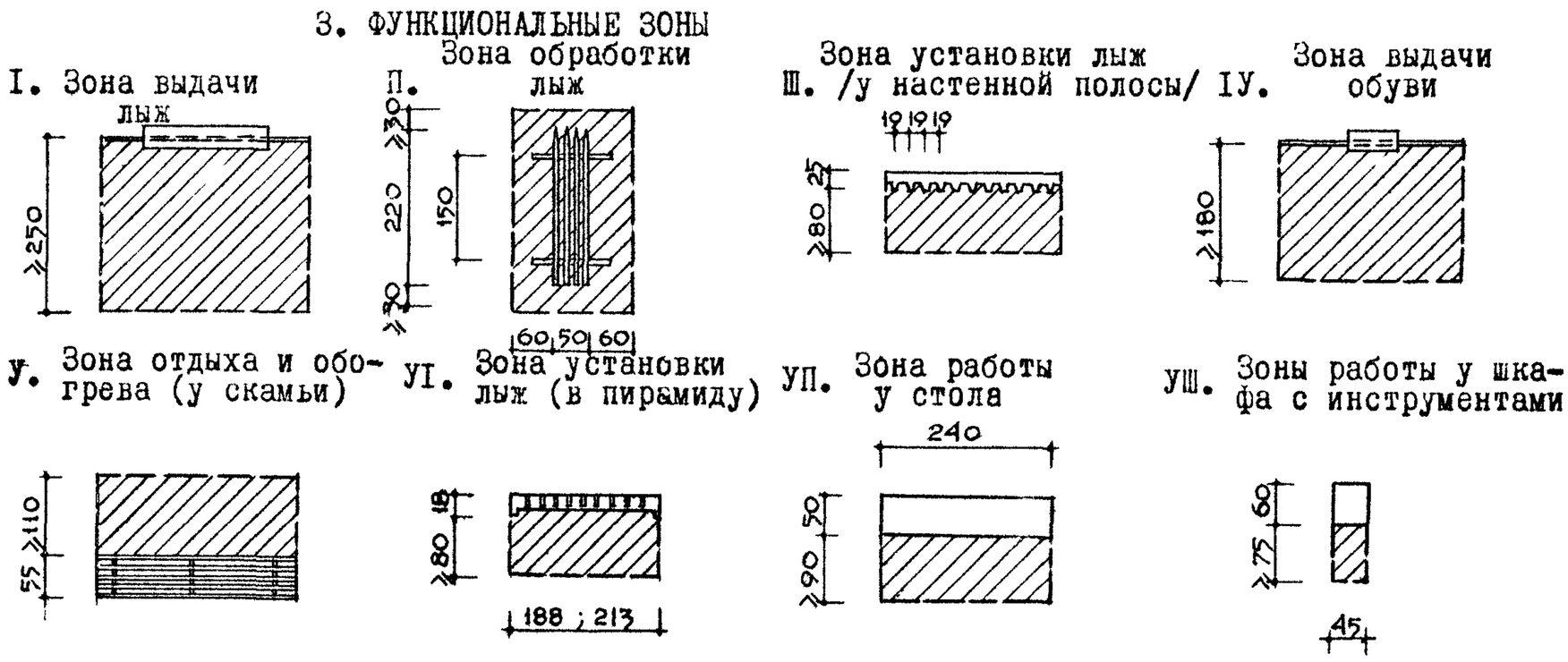


### 4. ПОМЕЩЕНИЕ ВЫДАЧИ ЛЫЖ

а) турбаза на 200 мест

б) турбаза на 300 мест

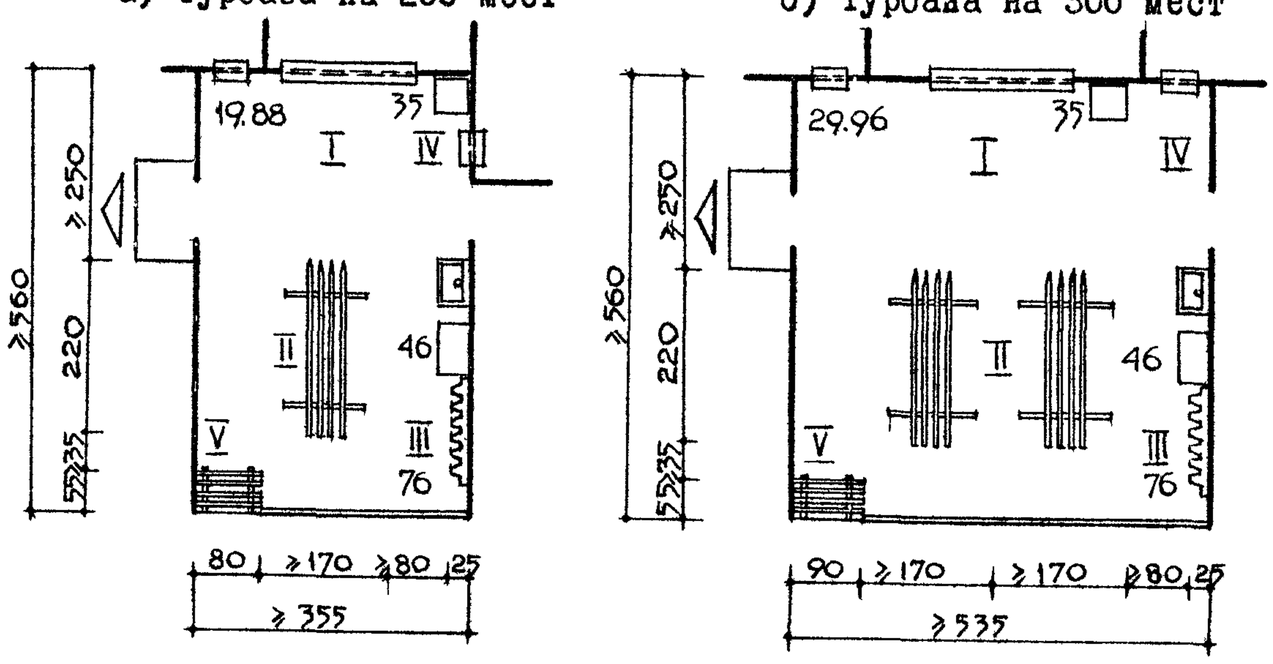


### 5. МАСТЕРСКАЯ РЕМОНТА ЛЫЖ ТУРБАЗ НА 200-500 мест

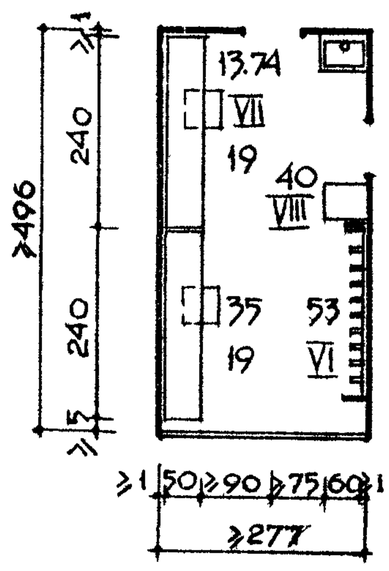


в) турбаза на 500 мест

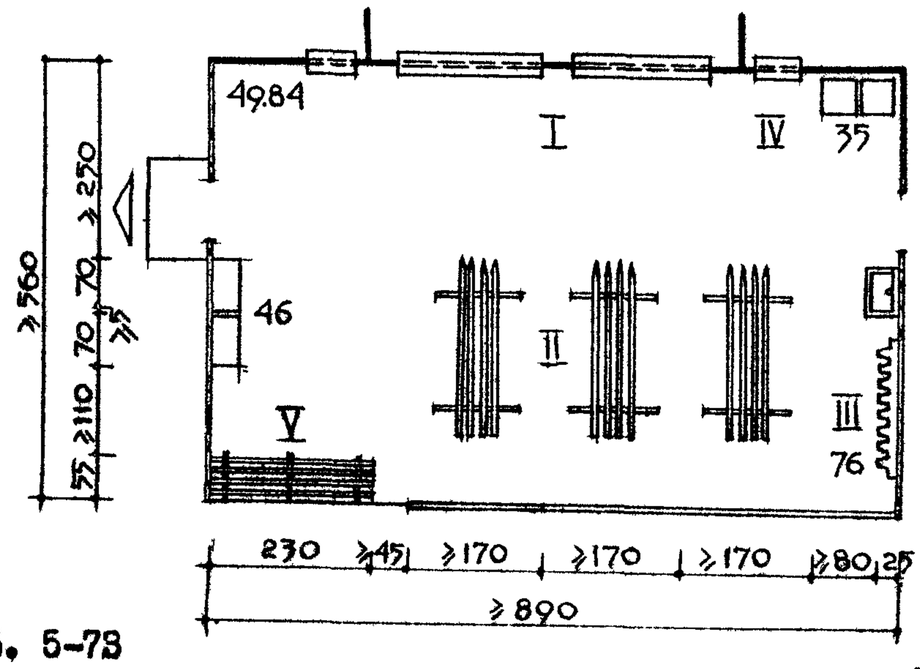


**ПРИМЕЧАНИЕ:**

Помещения для хранения лыж и лыжной обуви см. лист № 49.

1 0 1 2 3 4 м

## I. ФУНКЦИОНАЛЬНЫЕ ЗОНЫ

I- между пирамидами для хранения лыж и стеллажами для хранения обуви

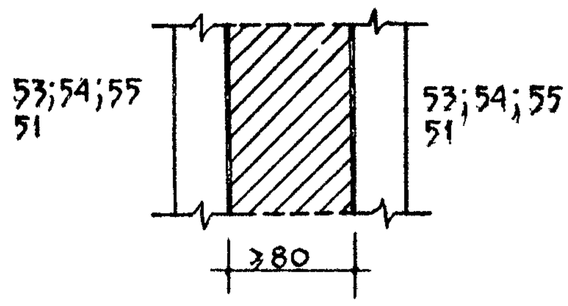


П - у окна выдачи лыж

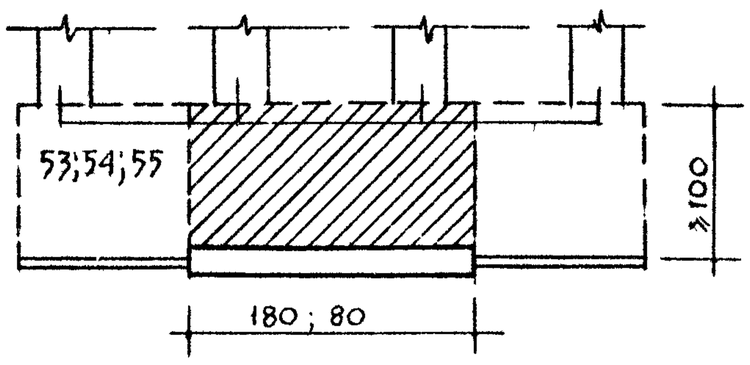


Помещение для хранения лыжной обуви (а,б)

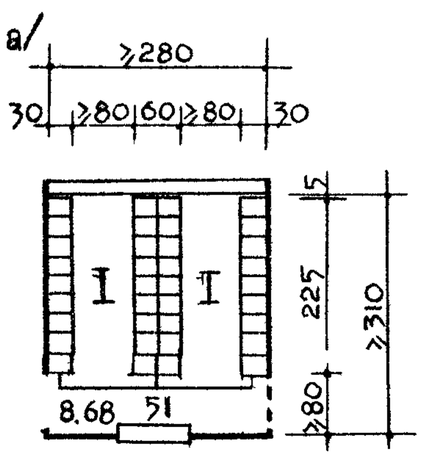


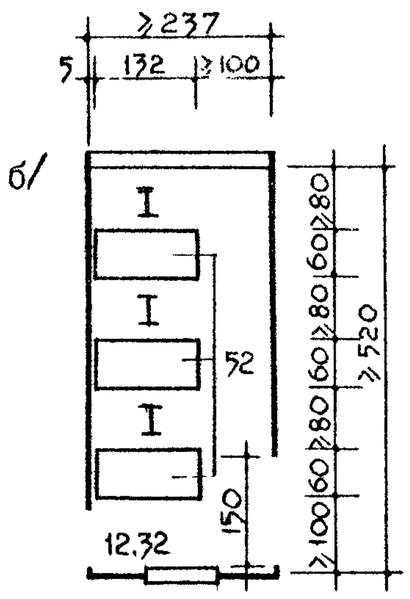


Зависимость вместимости лыжехранилища (кол-ва пар лыж) от типа пирамиды и мощности туристской базы

| мощность туробазы / тип стеллажа | 200 мест | 300 мест | 500 мест |
|---|---|---|---|
| пирамида - "стояк" | 240 | 380 | 650 |
| пирамида - "стойка" | 276 | 437 | 747 |
| пирамида - "гребенка" | 240 | 360 | 650 |
| кассета | - | 525 | 900 |

ПРИМЕЧАНИЯ:

1. Лыжехранилища для туристских баз на 200 и 500 мест оборудуются аналогичным образом, поэтому их вместимость в зависимости от типа стеллажа показана в табличной форме.
2. Если фронт пирамиды равен 6 м или более, требуется дополнительный поперечный проход шириной не менее 0,6 м.

2. При оборудовании пирамидами для хранения беговых, туристских и слаломных лыж с обувью (пирамидами "стояками" и "стойками")

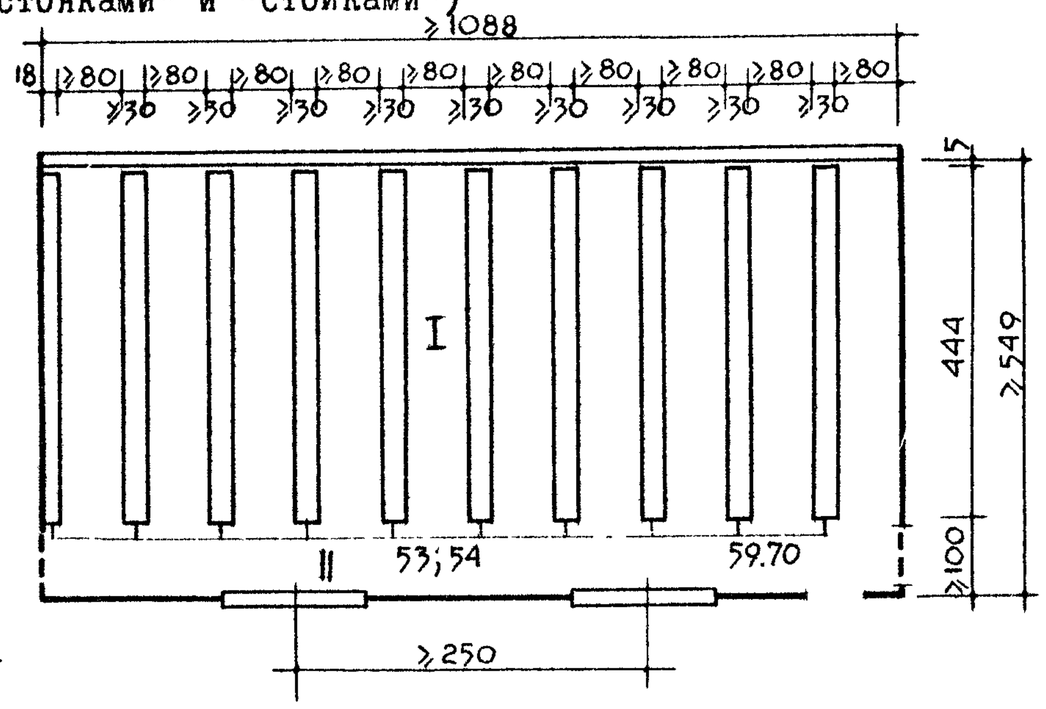


3. При оборудовании пирамидами для хранения беговых и туристских лыж без обуви (пирамидами - "гребенками")

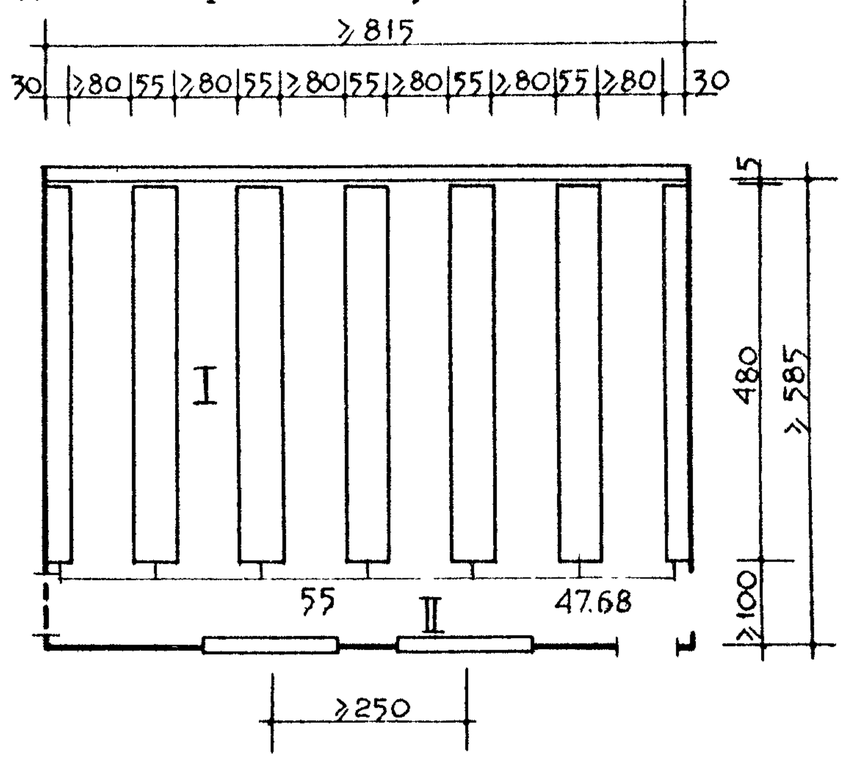


4. При оборудовании кассетами для хранения беговых и туристских лыж без обуви.

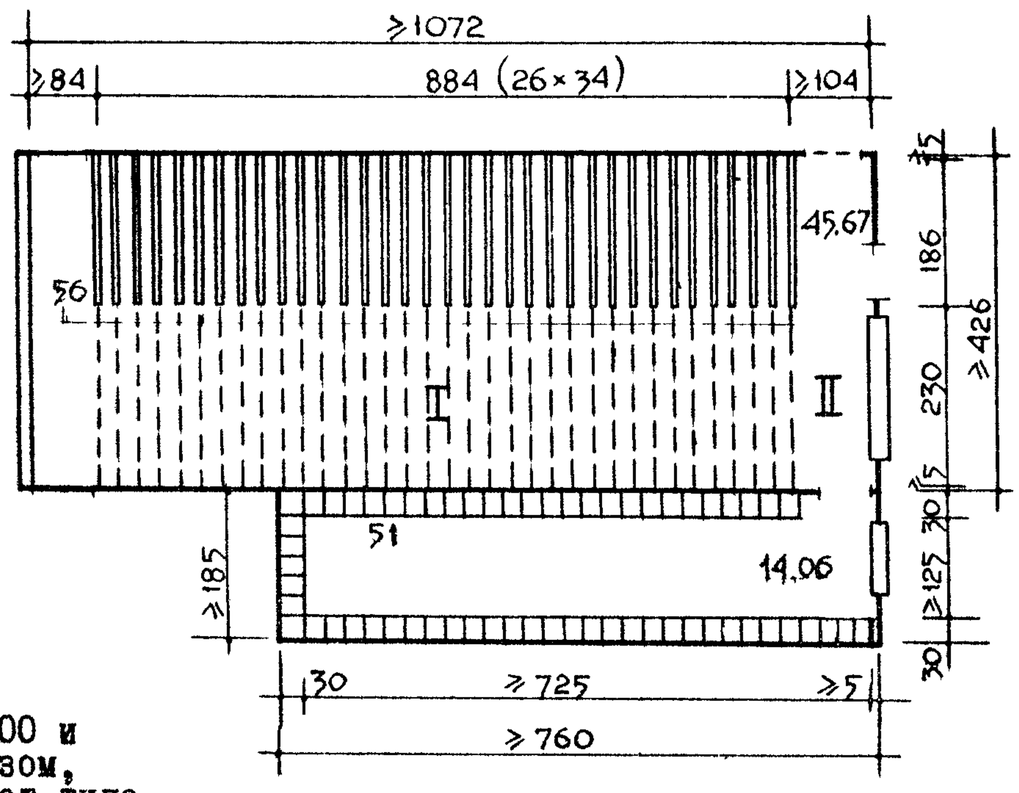


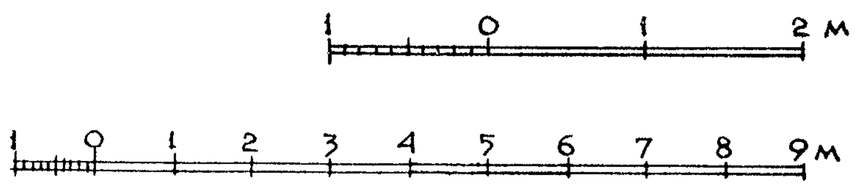

## I. ЛЫЖЕХРАНИЛИЩЕ ДЛЯ ХРАНЕНИЯ БЕГОВЫХ И ТУРИСТСКИХ ЛЫЖ В ПРИЮТАХ:

а) на 50 мест

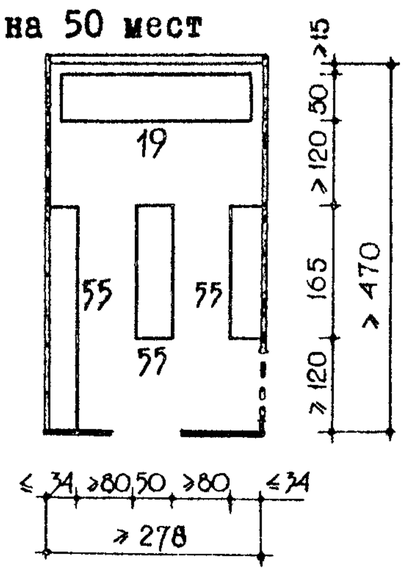


б) на 75 мест

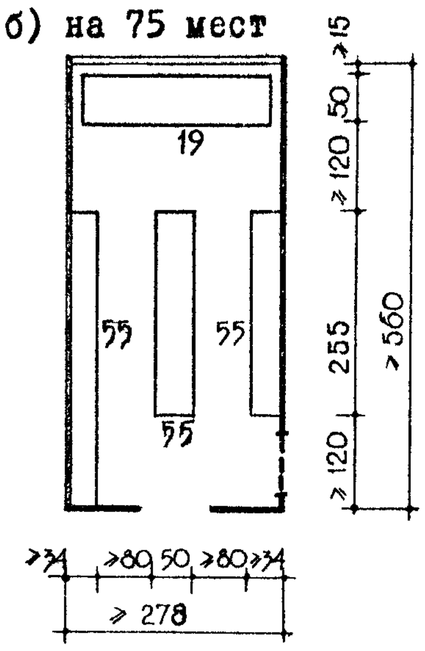


в) на I00 мест

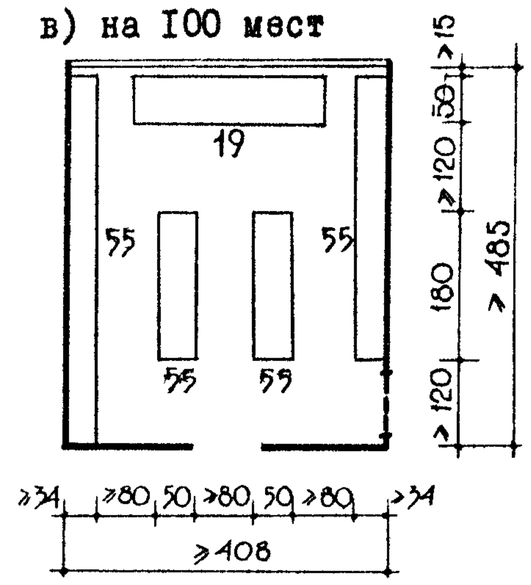


## 2. СУШИЛКА ОДЕЖДЫ И ОБУВИ В ПРИЮТАХ:

а) на 50 мест

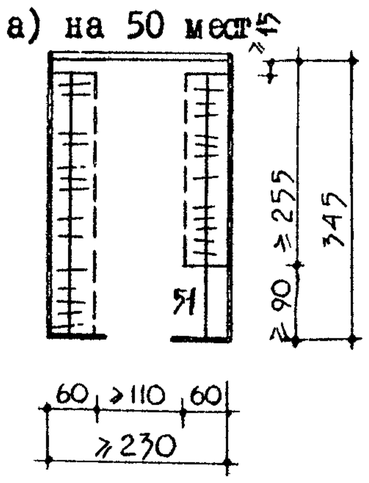


б) на 75 мест

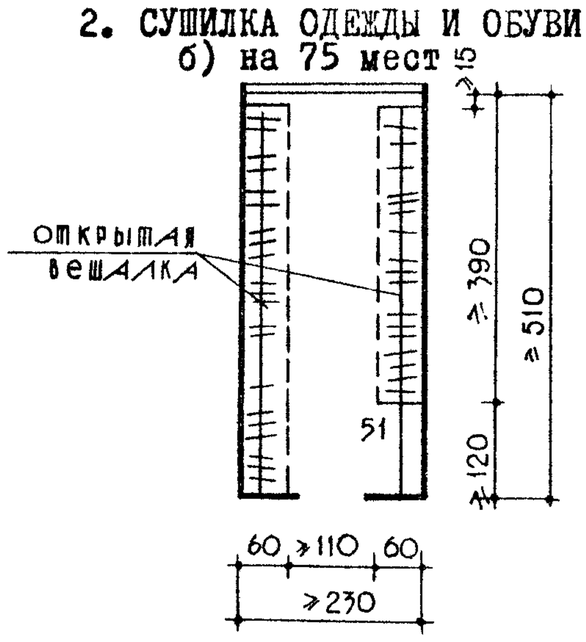


в) на I00 мест

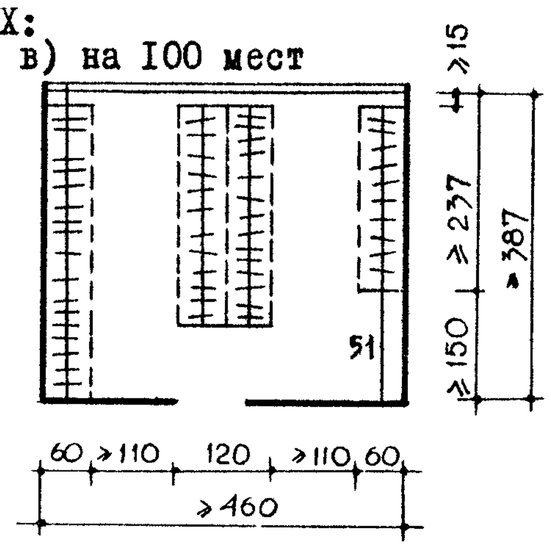


## 3. КУХНЯ В ПРИЮТАХ:

а) на 50 мест

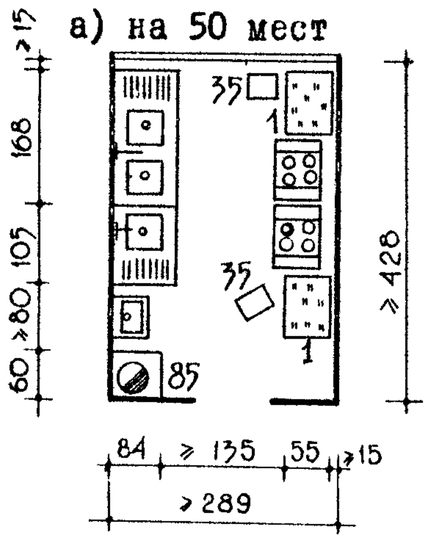


б) на 75 мест

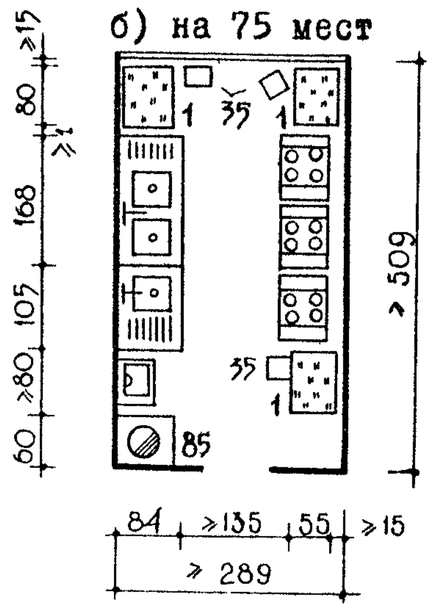


в) на I00 мест

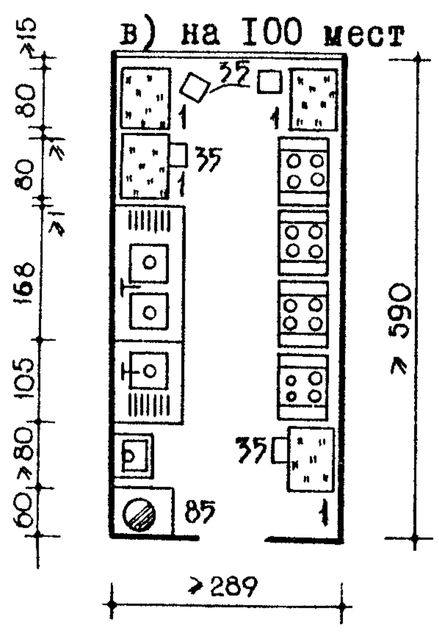


## 3. ТАМБУР – ЛЫЖЕХРАНИЛИЩЕ В ХИЖИНАХ:

а) на 25 мест

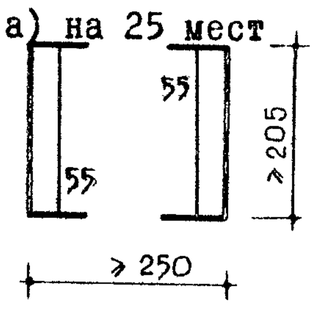


б) на 50 мест

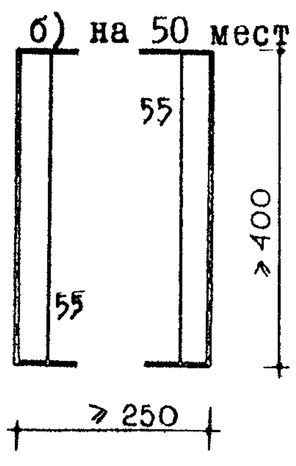


## 4. КУХНЯ В ХИЖИНАХ:

в) на 25 мест

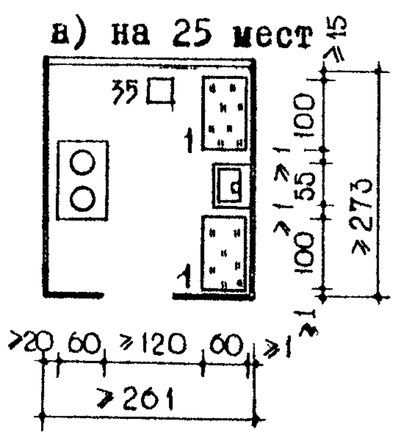


б) на 50 мест

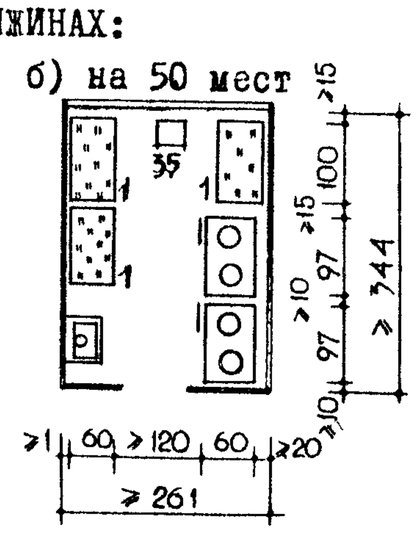


ПРИМЕЧАНИЯ:

I. Пирамиды для хранения горных лыж, размеры пирамид. см. лист № I5

2. Тамбур-лыжехранилище и кухня в хижинах принимаются на основании опыта проектирования и строительства.

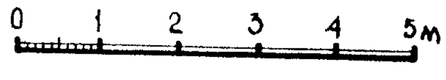

## I. ВАРИАНТЫ ИСПОЛЬЗОВАНИЯ СТОЛОВОЙ В ПРИЮТАХ НА 50 МЕСТ

а) по прямому назначению

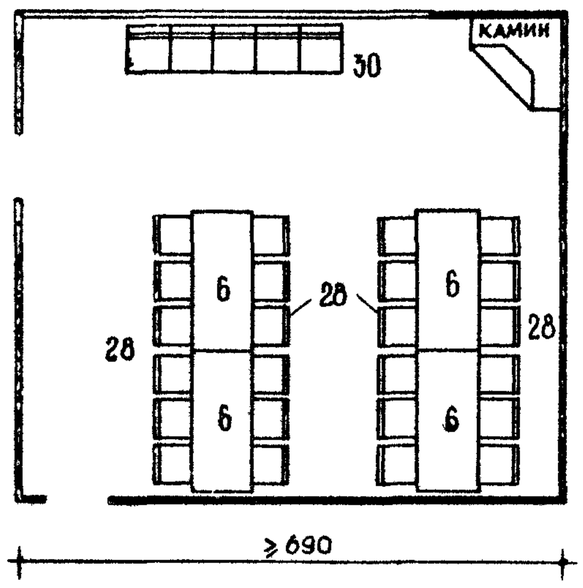


б) у камина

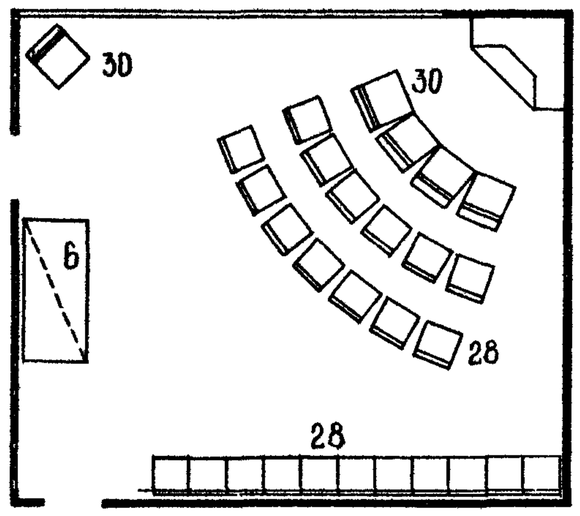


в) для танцев и игр

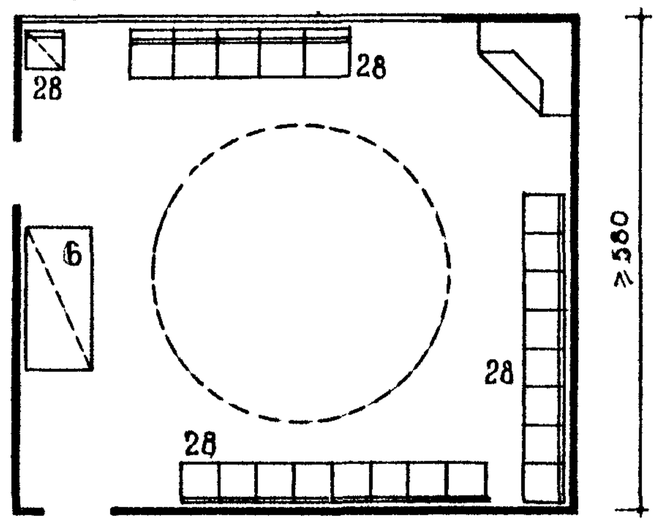


## 2. ВАРИАНТЫ ИСПОЛЬЗОВАНИЯ СТОЛОВОЙ В ПРИЮТАХ НА 100 МЕСТ

а) по прямому назначению

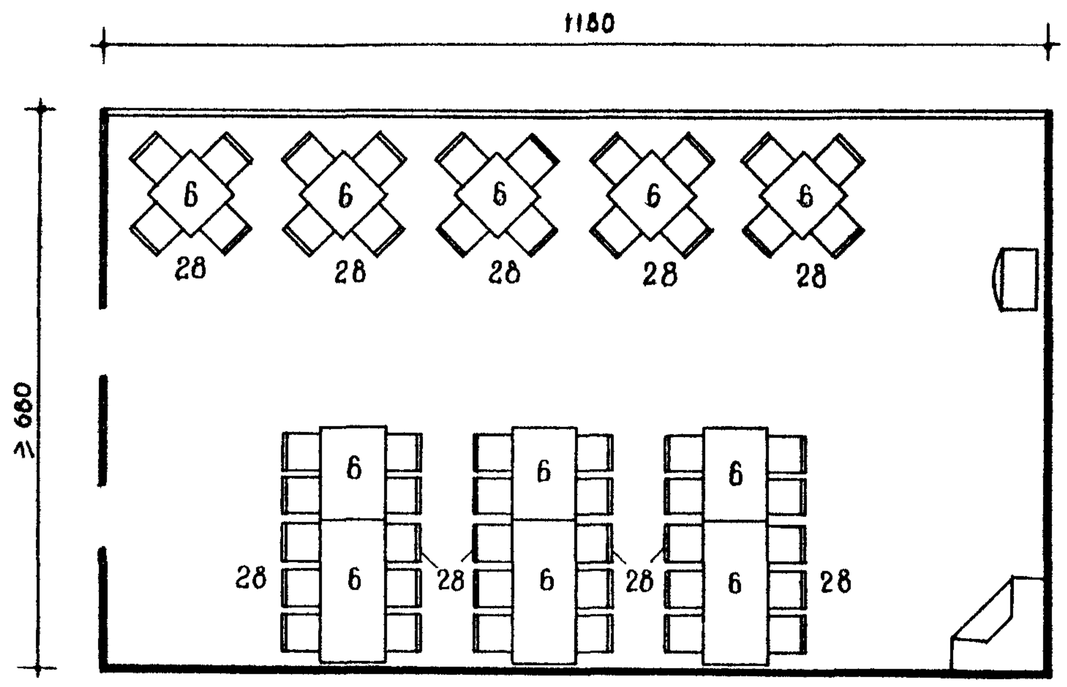


б) для просмотра телевизионных передач

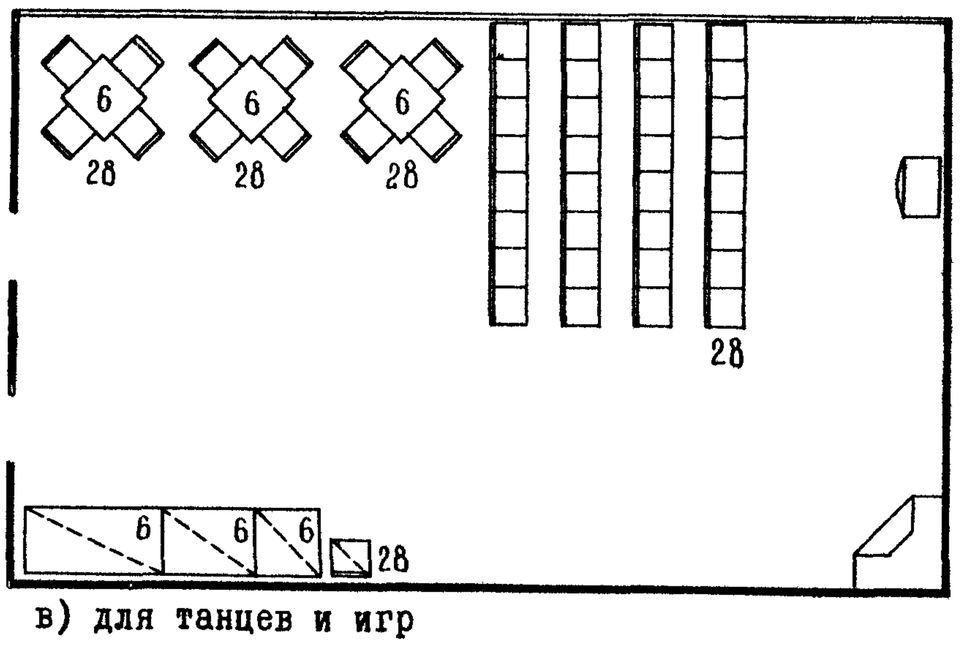


в) для танцев и игр

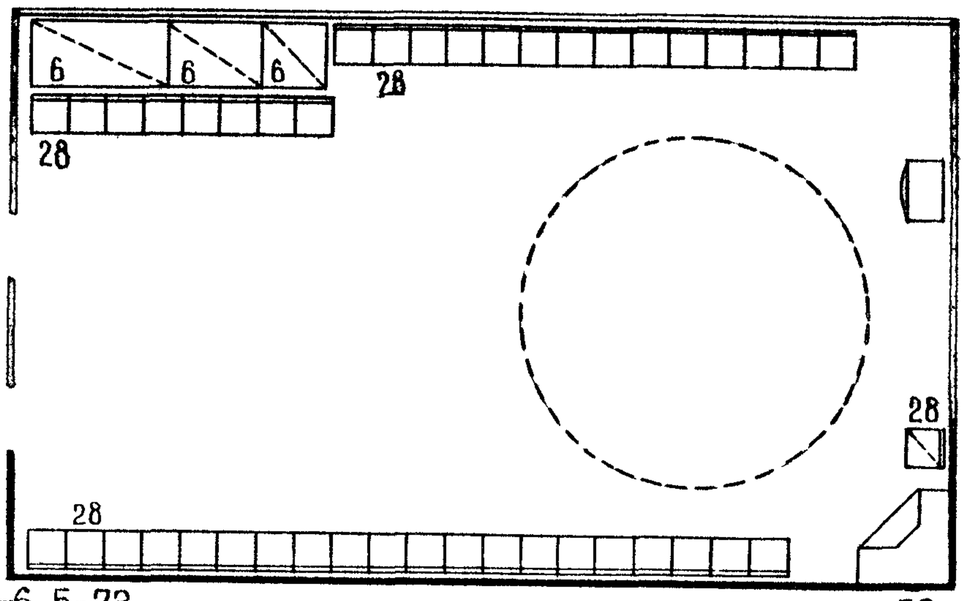


ПРИМЕЧАНИЕ:

Столовая оборудуется складируемыми столами.

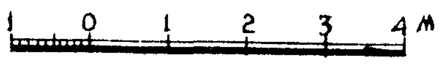

# ПРИЛОЖЕНИЯ

## СХЕМЫ РАЗМЕЩЕНИЯ ТУРИСТСКИХ УЧРЕЖДЕНИЙ

I - на пешеходных, горно-пешеходных, лыжных, горно-лыжных, водных и др. маршрутах с активной формой передвижения

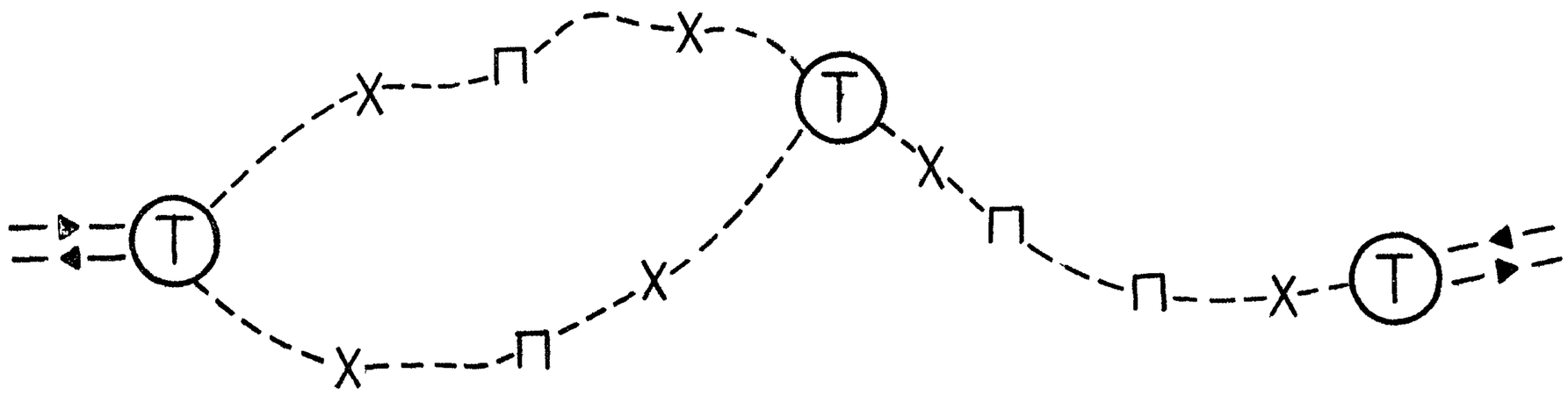


II - на маршрутах с передвижением на разных видах транспорта /без активной формы передвижения/

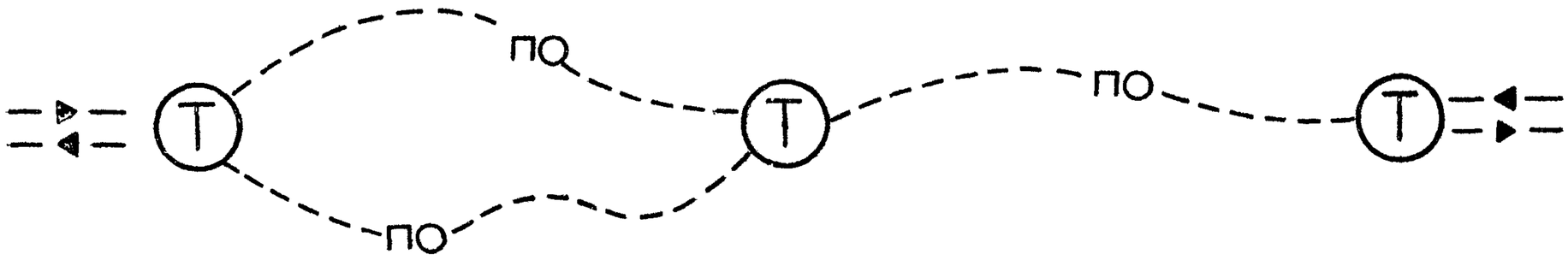


### УСЛОВНЫЕ ОБОЗНАЧЕНИЯ

Т - туристская база

Х - туристская хижина

П - туристский приют

ПО - промежуточный пункт обслуживания /питание туристов/

ПРИМЕЧАНИЯ:

1. На маршруте количество туристских баз, приютов и хижин может быть любое в зависимости от сложности и продолжительности путешествия.
2. На схеме II не показаны учреждения, обслуживающие средства транспорта.
3. Смешанные туристские маршруты могут быть организованы по схемам I и II с разным видом передвижения туристов на участках маршрута.

### ВИДЫ ТУРИСТСКИХ УЧРЕЖДЕНИЙ НА ПЕШЕХОДНЫХ, ГОРНЫХ, ВОДНЫХ И АВТОБУСНЫХ МАРШРУТАХ

| №№ пп | ВИД УЧРЕЖДЕНИЯ | ТИП МАРШРУТА | ГДЕ РАСПОЛАГАЕТСЯ |
|---|---|---|---|
| I | 2 | 3 | 4 |
| I | туристская база | п,г-п,л,г-л,в,ве,а | населенный пункт или вблизи населенного пункта |
| 2 | туристский приют | п,г-п,л,г-л,в,ве. | ненаселенное место или населенный пункт |
| 3 | туристская хижина | п,г-п,л,г-л,в,ве. | ненаселенное место |
| 4 | промежуточный пункт обслуживания /питание/ | в,а. | населенный пункт на транспортной магистрали |

п-пешеходный, г-п - горно-пешеходный, л-лыжный, г-л - горно-лыжный, ве-верхом, в-водный, а-автобусный

## СХЕМА РАЗМЕЩЕНИЯ ТУРИСТСКИХ УЧРЕЖДЕНИЙ

III - на автотуристских маршрутах

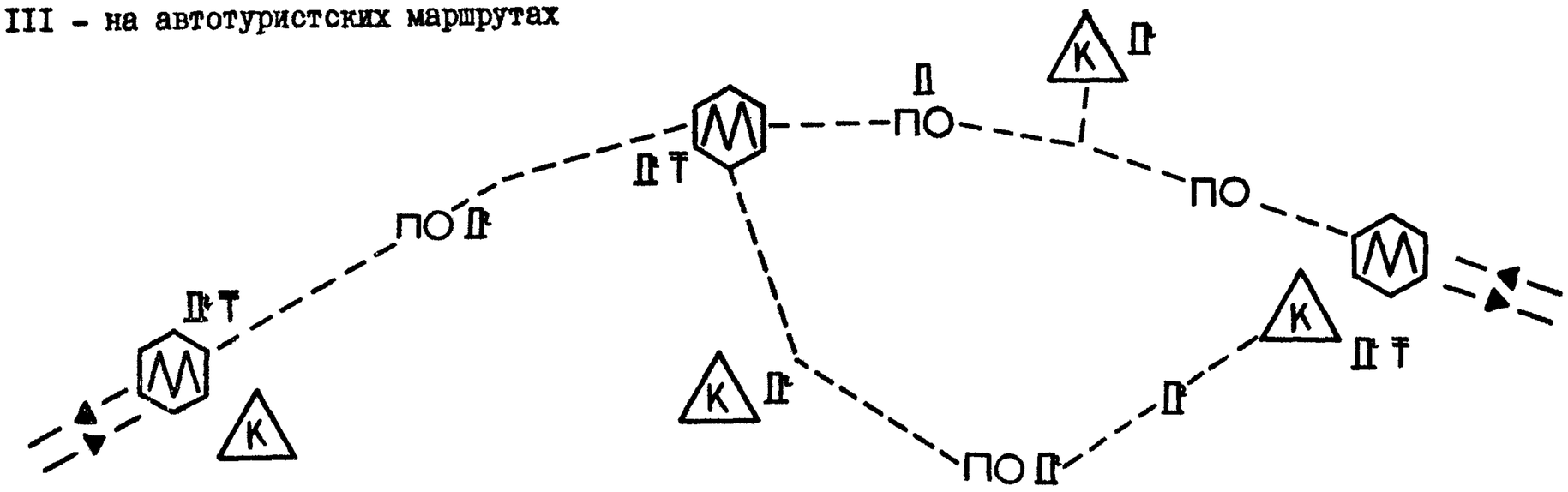


## УСЛОВНЫЕ ОБОЗНАЧЕНИЯ

М - мотель

К - кемпинг

ПО - промежуточный пункт туристского обслуживания

АЗС

СТО

ПРИМЕЧАНИЯ:

1. На автотуристских маршрутах мотели или кемпинги размещаются в местах интересных для осмотра или отдыха, вблизи города или населенного пункта.
2. Промежуточные пункты туристского обслуживания /столовые, рестораны, кафе или др./ размещаются на маршруте отдельно или в комплексе с АЗС, СТО.

## ВИД ТУРИСТСКИХ УЧРЕЖДЕНИЙ НА АВТОТУРИСТСКИХ МАРШРУТАХ

| №№ пп | ВИД УЧРЕЖДЕНИЯ | ГДЕ РАСПОЛАГАЕТСЯ |
|---|---|---|
| 1 | 2 | 3 |
| 1 | мотель | у населенного пункта |
| 2 | кемпинг | -"- |
| 3 | промежуточный пункт туристского обслуживания | населенный пункт или ненаселенное место |
| 4 | АЗС | в комплексе с мотелем, столовой или отдельно |
| 5 | СТО | -"- |

ПРИМЕЧАНИЕ:

В мотеле или кемпинге могут останавливаться и едущие по маршруту на автобусе, приехавшие поездом, самолетом, водным транспортом и др.

ЦЕНТРАЛЬНЫЙ ИНСТИТУТ ТИПОВОГО ПРОЕКТИРОВАНИЯ
ГОССТРОЯ СССР

Москва, А-445, Смольная ул., 22

Сдано в печать 1979 года

Заказ № 6780 Тираж 250 экз.

258