ГОСУДАРСТВЕННЫЙ КОМИТЕТ ПО ГРАЖДАНСКОМУ СТРОИТЕЛЬСТВУ
И АРХИТЕКТУРЕ ПРИ ГОССТРОЕ СССР

НОРМАЛИ

ОСНОВНЫХ ПЛАНИРОВОЧНЫХ ЭЛЕМЕНТОВ ЖИЛЫХ И ОБЩЕСТВЕННЫХ ЗДАНИЙ

НП-6.2.4-78

САНАТОРИИ

ЛЕЧЕБНЫЕ ПОМЕЩЕНИЯ ОБЩЕКУРОРТНЫХ ВОДОЛЕЧЕБНИЦ

РАЗРАБОТАНЫ КИЕВЗНИИЭП

ПРИ МЕТОДИЧЕСКОМ РУКОВОДСТВЕ ЦНИИЭП ЖИЛИЩА И КОНСУЛЬТАЦИИ ЦНИИЭП ЛЕЧЕБНО-КУРОРТНЫХ ЗДАНИЙ И ЦНИИЭП УЧЕБНЫХ ЗДАНИЙ

ОДОБРЕНЫ ГОСГРАЖДАНСТРОЕМ, ПРИКАЗ N 114 ОТ 25.05

ЦЕНТРАЛЬНЫЙ ИНСТИТУТ ТИПОВОГО ПРОЕКТИРОВАНИЯ

МОСКВА 1978 г.

Серия нормалей планировочных элементов жилых и общественных зданий разработана в развитие норм проектирования СНиП в соответствии с программой комплексной темы "Основные направления и единая методология типизации, унификации и стандартизации в жилищно-гражданском строительстве".

Ведущие организации по разработке темы: ЦНИИЭП жилища /директор института доктор архитектуры Б.Р.Рубаненко/, ЦНИИЭП учебных зданий /директор института доктор архитектуры Г.А.Градов/.

В работе принимают участие институты: ЦНИИЭП зрелищных зданий и спортивных сооружений, ЦНИИЭП торгово-бытовых и туристских комплексов, ЦНИИЭП лечебно-курортных зданий, ЦНИИЭП гражданселькстрой, КиевЗНИИЭП, ГипроНИИздрав, МНИИТЭП ГлавАПУ г.Москвы и др.

Методическое руководство работой и общее редактирование нормалей осуществляется руководителем отдела стандартизации ЦНИИЭП жилища кандидатом архитектуры Д.Б.Хазановым, руководителем сектора стандартизации и нормализации планировочных элементов и оборудования кандидатом архитектуры Е.С.Раевой.

Разработка нормалей лечебных помещений общекурортных водолечебниц выполнена КиевЗНИИЭП /директор института кандидат архитектуры А.И.Заваров, заместитель директора института руководитель научного отделения доктор архитектуры Д.Н.Яблонский, зав.отделом архитектуры общественных зданий кандидат архитектуры Ю.Н.Онищенко/.

Руководитель раздела "Лечебные помещения общекурортных водолечебниц" зав.сектором лечебно-оздоровительных зданий кандидат архитектуры Л.В.Синькевич.

Автор альбома архитектор А.Д.Денисенко.

Графическое оформление: и.о.архит. Л.А.Филатова, техник А.П.Гаркавенко.

Консультант доктор медицинских наук С.Н.Финогенов.

Отзывы и замечания по проекту нормалей, а также предложения о дальнейшей работе по нормализации планировочных элементов лечебных помещений общекурортных водолечебниц просьба направлять по адресу: Москва, И - 484, Дмитровское шоссе, 9, корпус "Б" -Центральный научно-исследовательский и проектный институт типового и экспериментального проектирования жилища /ЦНИИЭП жилища/ - отдел стандартизации, а также по адресу: Киев-133, бульвар Леси Украинки, 26, КиевЗНИИЭП, научное отделение.

П Р Е Д И С Л О В И Е

Нормали планировочных элементов лечебных помещений общекурортных водолечебниц входят в состав серии нормалей элементов планировки и оборудования жилых и общественных зданий.

Целью разработки нормалей является внедрение в типовое и индивидуальное строительство прогрессивных функциональных и технических решений в соответствии с действующими нормами проектирования. Нормали должны также служить основой для уточнения типоразмеров индустриальных строительных изделий, для повышения степени их заводской готовности, определения мест расположения встроенного стационарного оборудования, приборов, трубопроводов и коммуникаций.

Настоящее издание нормалей предназначено для практического использования при проектировании общекурортных водолечебниц в Iв, П, Ш и IУ климатических районах.

Нормали разработаны на основе изучения отечественного и зарубежного опыта проектирования, материалов научно-исследовательских работ и практики эксплуатации общекурортных водолечебниц.

При разработке нормалей учитывались:

- габариты человека и групп людей, находящихся в различных положениях в зависимости от условий во время работы, лечебных процессов, отдыха с учетом пола и возраста;
- функциональные и технологические процессы, связанные с индивидуальными физиологическими, трудовыми и общественными функциями человека, а также с работой механизмов, расположением оборудования, встроенной и передвижной мебели;
- требования акустики, видимости, естественного и искуственного освещения помещений;
- государственные стандарты мебели и оборудования, действующие каталоги и альбомы;
- нормы проектирования санаториев и больниц;
- санитарные и противопожарные нормы проектирования зданий;
- каталоги и рекомендации по типовым габаритам технологического, санитарнотехнического и электротехнического оборудования;
- правила техники безопасности при размещении специального оборудования;
- единая модульная система в строительстве;
- технико-экономические показатели объемно-планировочных решений, установленные нормами и программами проектирования.

В полный состав нормали лечебных помещений входят:

- номенклатура и типы необходимого оборудования и мебели с указанием габаритов;
- схемы основных функциональных зон с размещением оборудования и мебели;
- функционально-технологические габаритные схемы помещений с расположением оборудования, мебели и санитарнотехнических устройств /указываются их размеры и минимальные нормативные расстояния между предметами мебели и оборудования/;
- схемы планировки помещений /при необходимости также разрезы или развертки стен/ применительно к основным конструк-

тивным системам и унифицированным модульным параметрам.

Различный состав нормали /полный или неполный/ принимается в зависимости от необходимой степени нормализации помещения.

Схемы выполнены с учетом функциональных и технологических требований, рекомендуемого набора мебели и оборудования, с минимально допустимыми проходами и расстояниями между отдельными предметами, учетом графиков движения, с частичным наложением функциональных зон друг на друга. На чертежах приведена экспликация мебели и оборудования. Их наименование и номера соответствуют наименованию и номерам в "Сводном перечне технологического оборудования и мебели".

На листах даются две категории размеров в сантиметрах:

а/ размеры элементов оборудования и отдельные твердо установленные параметры /например габариты кабин циркулярного, восходящего и дождевого душей/;

б/ минимальные размеры со знаком ≥ /более или равно/ расстояний между предметами оборудования и проходов. На габаритных схемах приводится также минимальная ширина и длина помещений со знаком ≥ .

При нормализации помещений учитывалась их система взаимосвязи в соответствии с общей объемно-планировочной структурой здания, его отделений.

В законченном виде альбом нормалей будет содержать унифицированные объемно-планировочные решения помещений, соответствующих номенклатуре типовых проектов жилых и общественных зданий.

Подготавливаемая для издания серия нормалей состоит из следующих разделов:

I. Нормали основных помещений жилых зданий.
2. Нормали основных помещений зданий учебно-воспитательного назначения.
3. Нормали основных помещений торговых зданий и предприятий общественного питания.
4. Нормали основных помещений предприятий хозяйственно-бытового и коммунального обслуживания.
5. Нормали основных помещений зданий зрелищного, культурно-просветительного назначения и спортивных сооружений.
6. Нормали основных помещений зданий лечебно-оздоровительного назначения и массового отдыха.
7. Нормали основных помещений зданий научно-исследовательских институтов, проектных организаций и административных зданий.

Нормали выходят в свет отдельными выпусками по типам зданий: жилые дома, гостиницы, общежития, дома для престарелых, детские ясли-сады, школы, профессионально-технические училища, средние и высшие учебные заведения, магазины, столовые, помещения предприятий бытового обслуживания, клубы, учреждения массового отдыха, санатории, больницы, туристские учреждения и др.

Для маркировки разделов альбома приняты следующие буквенные и цифровые обозначения: НП - нормали планировочные Следующие цифры обозначают: первая-порядковый номер раздела, включающего вид или группу видов зданий, объединенных по однородным функциональным признакам; вторая-

порядковый номер выпуска, включающего определенный вид зданий; третья-определяет группу основных помещений в данном типе здания, после дефиса указан год утверждения нормалей.

Например, маркой НП-6.2.4-78 обозначено:

НП - нормали планировочные;

6 - нормали основных помещений зданий лечебно-оздоровительного назначения;

2 - помещения санаториев;

4 - лечебные помещения общекурортного назначения;

78 - год издания.

Внутри каждого выпуска листы альбома нормалей имеют свои порядковые номера.

Выпуск НП-6.2.4-78
Нормали "ЛЕЧЕБНЫЕ ПОМЕЩЕНИЯ ОБЩЕКУРОРТНЫХ ВОДОЛЕЧЕБНИЦ"

В разделе альбома нормалей НП-6.2.4-78 рассмотрены общие вопросы, касающиеся структуры общекурортной водолечебницы и организации основных лечебных отделений или групп; определены нормали водолечебных и подсобно-вспомогательных помещений, кроме помещений водолечебной физкультуры; приведены необходимые расчетные данные; даны примеры планировочной организации лечебных отделений /групп/.

Настоящий выпуск рассчитан на проектирование общекурортных водолечебниц, работающих на естественных минеральных и искусственно приготавливаемых лечебных водах. В связи с этим в альбоме нормалей разработаны схемы функциональной взаимосвязи помещений в лечебных отделениях /группах/ для двух случаев: для отделений, работающих на естественных минеральных водах /лист 2/ и для отделений, работающих на искусственно приготавливаемых лечебных водах /лист 3/. В последнем случае получает развитие группа технических помещений.

При разработке нормалей лечебных помещений учитывались основные особенности эксплуатации общекурортных водолечебниц, к которым относятся:

- непрерывность и ритмичность рабочих циклов всех лечебных помещений в течении смены;
- необходимость высокой пропускной способности каждого процедурного места при обеспечении комфортных условий больным и персоналу;
- большое количество процедурных мест по каждому виду водолечебной процедуры /от нескольких единиц до нескольких десятков процедурных мест/;
- широкое применение современных систем механизации и автоматизации основных технологических процессов.

Этой специфике наиболее полно отвечает разработанная в альбоме планировочная организация лечебных помещений, в основе которой лежит применение индивидуальных процедурных кабин с раздевальными, полное разделение путей движение больных и персонала, возможность блокировки процедурных кабин друг с другом /с целью организации лечебных отделений или групп/. При этом рационально решаются вопросы функциональной организации лечебных процессов, обеспечивается высокий уровень комфорта больным, создаются условия для централизации подсобно-вспомогательных работ, широкого применения систем механизации и автоматизации технологических процессов.

Нормали комнат персонала лечебных отделений разработаны в двух вариантах:

- для лечебных отделений/групп/, отпускающих местные водолечебные процедуры /орошения, промывания и т.д./, лист 9, поз.4;
- для лечебных отделений /групп/, от-

пускающих общие водолечебные процедуры /общие минеральные ванны и др.,лист I6, поз. 3/.

Во втором варианте в комнате персонала предусмотрена кушетка, которая может быть использована для оказания первой помощи больному в экстренных случаях.

Для лечебных отделений /групп/ желудочно-кишечных и гинекологических процедур, ингалятория, орошения и гидромассажа десен, кабин влажных укутываний разработана система организации рабочих мест медсестер, позволяющая рационально организовать значительный объем ручных и подсобно-вспомогательных работ этих отделений.

На листе 4 приведена схема функциональной взаимосвязи рабочих мест медсестер с процедурными местами и комнатами персонала в лечебном отделении, а также необходимые расчетные данные.

На листе 9 приведено оборудование рабочего места медсестры, состоящее из четырех унифицированных элементов различного функционального назначения.

Для организации лечебных отделений или групп разработаны схемы блокировки процедурных кабин для наиболее распространенных архитектурно-композиционных приемов: с однорядным, двухрядным и многорядным расположением процедурных кабин /листы 22,23,24, 25/.

В зависимости от конкретных условий, группировка лечебных помещений может вестись путем блокирования процедурных кабин одного вида или нескольких видов близких по профилю и технологии лечебного процесса.

На листе 26 приведен пример планировочной организации узкоспециализированного лечебного отделения кишечных промываний, состоящего из одного вида процедурных кабин. Пример выполнен в наиболее распространенной для данного вида зданий конструктивной схеме-железобетонный каркас с сеткой колонн 6,0 х 6,0 метров.

На листе 28 приведен пример планировочной организации отделения /группы/,состоящего из процедурных кабин нескольких видов /кишечное отделение в составе субаквальной ванны,кишечных промываний, микроклизм/.

В качестве примера организации отделений, состоящих из лечебных кабинетов /кабинеты желудочных промываний, орошения и гидромассажа десен, ингаляторий /приведена планировка ингалятория /лист 27/.

Мощность общекурортной водолечебницы определяется суммой процедурных мест по основным и вспомогательным /сопутствующим/ видам процедур.

Количество процедурных мест по каждому виду лечебной процедуры определяется в зависимости от исходных данных курорта по формулам: - при наличии % больных, пользующихся данным видом водолечебной процедуры по формуле: $H = \frac{K \cdot a \cdot n}{100 \cdot A \cdot B \cdot T}$;

- при наличии коэффициента процедурности x/ по формуле: $H = \frac{K \cdot П}{A \cdot B \cdot T}$; где

А - пропускная способность процедурного места в час;
а - % больных, пользующихся процедурой в период лечения;
В - количество рабочих часов в смену;
К - расчетное количество обслуживаемых больных;
Н - количество процедурных мест;
П - коэффициент процедурности;
п - среднее число процедур, назначаемых на курс лечения;
Т - число рабочих дней за курс лечения.

Функционально-габаритные схемы лечебных помещений разработаны с учетом минимально возможных функциональных зон и проходов, поэтому площади их не могут быть изменены в сторону уменьшения.

x/ коэффициент процедурности-усредненный показатель, определяемый как частное от деления количества процедур,отпущенных за год по данному виду процедуры, на количество всех больных, проходивших курс лечения за тот же период времени.

ПЕРЕЧЕНЬ ЛИСТОВ ВЫПУСКА НП-6.2.4-78

Раздел I. Исходные данные

Лист I. Структурная схема общекурортной водолечебницы.

2. Схема функциональной взаимосвязи помещений лечебных отделений или групп /на естественных лечебных водах/.

3. Схема функциональной взаимосвязи помещений лечебных отделений или групп /на искусственных лечебных водах/.

4. Схема функциональной взаимосвязи рабочих и процедурных мест в лечебных отделениях или группах. Расчетные данные.

5. Исходные габариты.

6,7,8. Сводный перечень технологического оборудования и мебели.

9. Типы и габариты нестандартной мебели и оборудования.

I0,II. Исходные данные. Функциональные зоны рабочего оборудования.

I2. Комнаты отдыха и холлы. /Группировка мебели/

Раздел II. Функционально-технологические габаритные схемы

Лист I3. Габаритные схемы.Ванные кабины.

I4. Габаритные схемы. Клинические ванные кабины.

I5. Габаритные схемы. Душевой зал. Раздевальная. Кабина влажных укутываний.

I6. Габаритные схемы. Кабины ванн подводного массажа. Комната персонала.

Лист I7. Габаритные схемы.Кабина контрастной ванны. Кабинет ингаляций. Стерилизационная.

I8. Габаритные схемы. Кабины субаквальной ванны.

I9. Габаритные схемы. Кабины кишечных промываний и душей, микроклизм, подготовки больного к процедуре. Комната персонала. Рабочее место медицинской сестры.

20. Габаритные схемы.Кабины четырехкамерных ванн, гинекологических орошений. Стерилизационная.

2I. Габаритные схемы. Кабинеты: желудочных промываний,орошения и гидромассажа десен. Стерилизационная.

Раздел III. Схемы блокировки процедурных кабин и примеры решений

Лист 22. Схемы блокировки кабин общих минеральных ванн.

23. Схемы блокировки кабин субаквальных ванн, контрастных ванн.

24. Схемы блокировки кабин ванн подводного массажа,душевых залов.

25. Схемы блокировки кабин кишечных промываний, гинекологических орошений, четырехкамерных ванн, микроклизм.

26. Пример планировочной организации отделения кишечных промываний.

27. Пример планировочной организации ингаляторий.

28. Пример планировочной организации кишечного отделения.

ИСХОДНЫЕ ДАННЫЕ

СТРУКТУРНАЯ СХЕМА ОБЩЕКУРОРТНОЙ ВОДОЛЕЧЕБНИЦЫ

ОБЩЕКУРОРТНАЯ ВОДОЛЕЧЕБНИЦА

ГРУППЫ ЛЕЧЕБНЫХ И ЛЕЧЕБНО-ВСПОМОГАТЕЛЬНЫХ ПОМЕЩЕНИЙ

- Кабинеты врачей
- Ванные кабины /для минеральных, морских, искусственных ванн/
- Душевые залы
- Кабины укутываний
- Кабины ванн подводного массажа
- Кабины контрастных ванн
- Кабины субаквальных ванн
- Кабины кишечных промываний
- Кабины кишечных душей
- Кабины кишечных орошений
- Кабины микроклизм
- Кабины подготовки больного к процедуре
- Кабины гинекологических орошений
- Кабины 4^{х}-камерных ванн
- Кабинет желудочных промываний
- Кабинет орошения и гидромассажа десен
- Ингаляторий
- Комнаты отдыха
- Стерилизационные
- Комнаты персонала
- Лечебный бассейн
- Залы лечебной физкультуры /групповые, индивидуальные занятия/
- Кабинет подводных вытяжений
- Кабинет сухих вытяжений
- Бассейн гидрокинезотерапии
- Зал механотерапии
- Кабинеты массажа

ГРУППА АДМИНИСТРАТИВНО-ХОЗЯЙСТВЕННЫХ ПОМЕЩЕНИЙ

- Кабинет главного врача
- Кабинет заместителя главного врача по медицинской части
- Кабинет заведующего хозяйством
- Канцелярия
- Бухгалтерия
- Комната общественных организаций
- Кабинет старшей медсестры
- Комната сестры-хозяйки
- Конференц-зал
- Пропускник персонала
- Гардероб персонала
- Комнаты персонала
- Буфет с подсобной
- Бельевые
- Кладовые
- Инвентарные
- Аптека
- Архив

ГРУППА ТЕХНИЧЕСКИХ ПОМЕЩЕНИЙ

- Мастерские
- Электрощитовые
- Бойлерная
- Венткамеры
- Насосные
- Компрессорные
- Киферные
- АТС
- Автоматические системы
- Диспетчерская
- Лаборатория приготовления искусственных лечебных вод

ГРУППА ОБСЛУЖИВАЮЩИХ ПОМЕЩЕНИЙ

- Вестибюль
- Гардероб
- Уборные
- Регистратура

[- - -] - Помещения, нормализованные в данном выпуске /перечень их был определен программой работы/.

ПРИМЕЧАНИЯ: I. Лечебные помещения, не вошедшие в данный выпуск /кабинет врача, лечебный бассейн/, см. в альбоме нормалей НП-6.2.3-72 "Санатории. Лечебно-диагностические отделения и климатолечебные устройства" /листы 22,39,40/.

2. Залы ЛФК и механотерапии, кабинеты подводных вытяжений, сухих вытяжений и массажа в альбоме нормалей НП-6.2.3-72 разработаны для лечебных корпусов отдельных санаториев /листы 28,36,37,38/, для общекурортных водолечебниц требуется их переработка.

ОБЩЕКУРОРТНЫЕ ВОДОЛЕЧЕБНИЦЫ	СХЕМА ФУНКЦИОНАЛЬНОЙ ВЗАИМОСВЯЗИ ПОМЕЩЕНИЙ ЛЕЧЕБНЫХ ОТДЕЛЕНИЙ ИЛИ ГРУПП /НА ЕСТЕСТВЕННЫХ ЛЕЧЕБНЫХ ВОДАХ /	2

(I) Отделения или группы: минеральных, морских, 4х камерных, субаквальных, контрастных ванн, ванн подводного массажа, кишечных и гинекологических орошений, кишечных душей, промываний, микроклизм, лечебных душей.

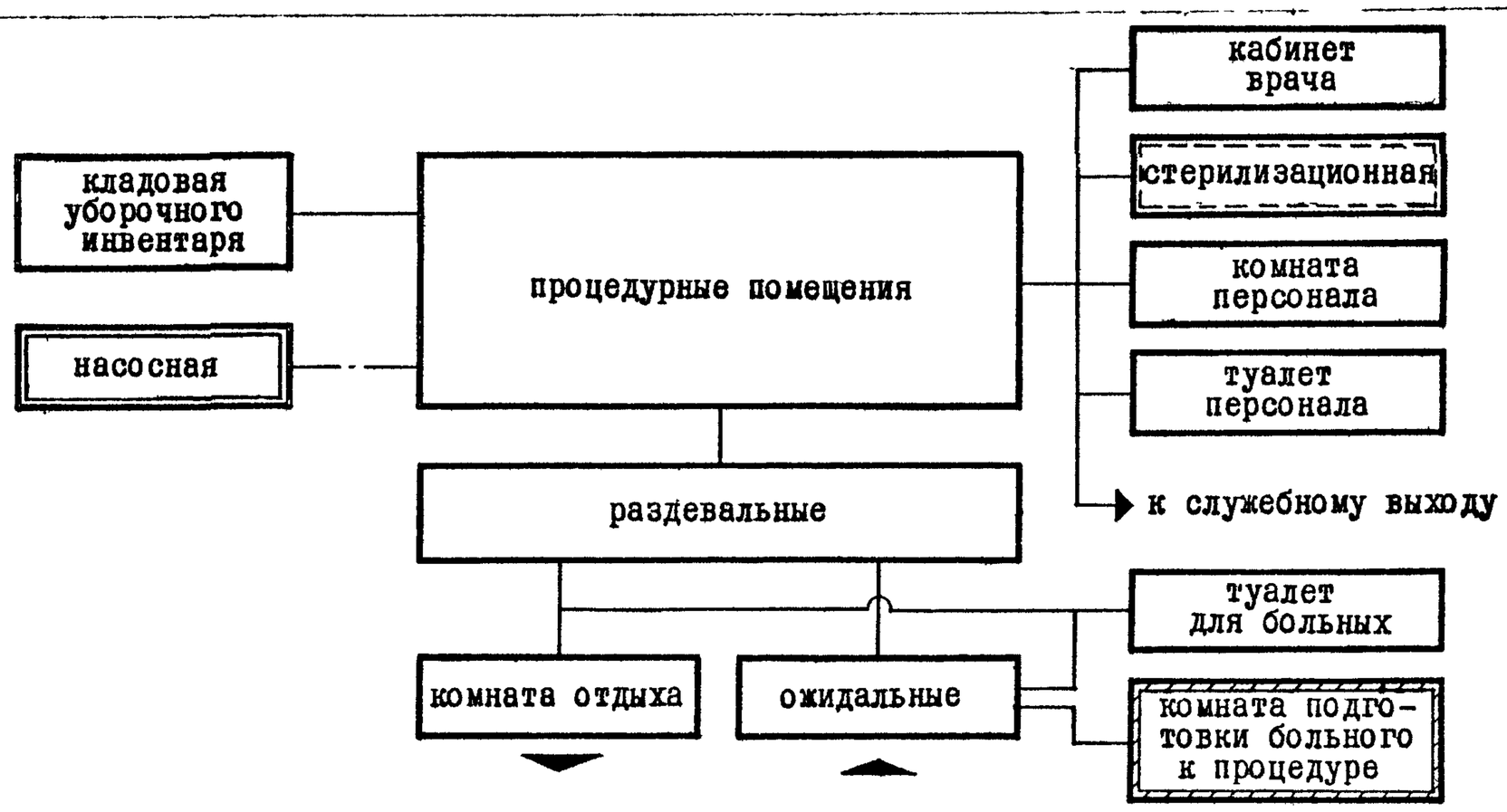

(2) Отделения или группы: желудочных промываний, орошения и гидромассажа десен, ингаляторий.

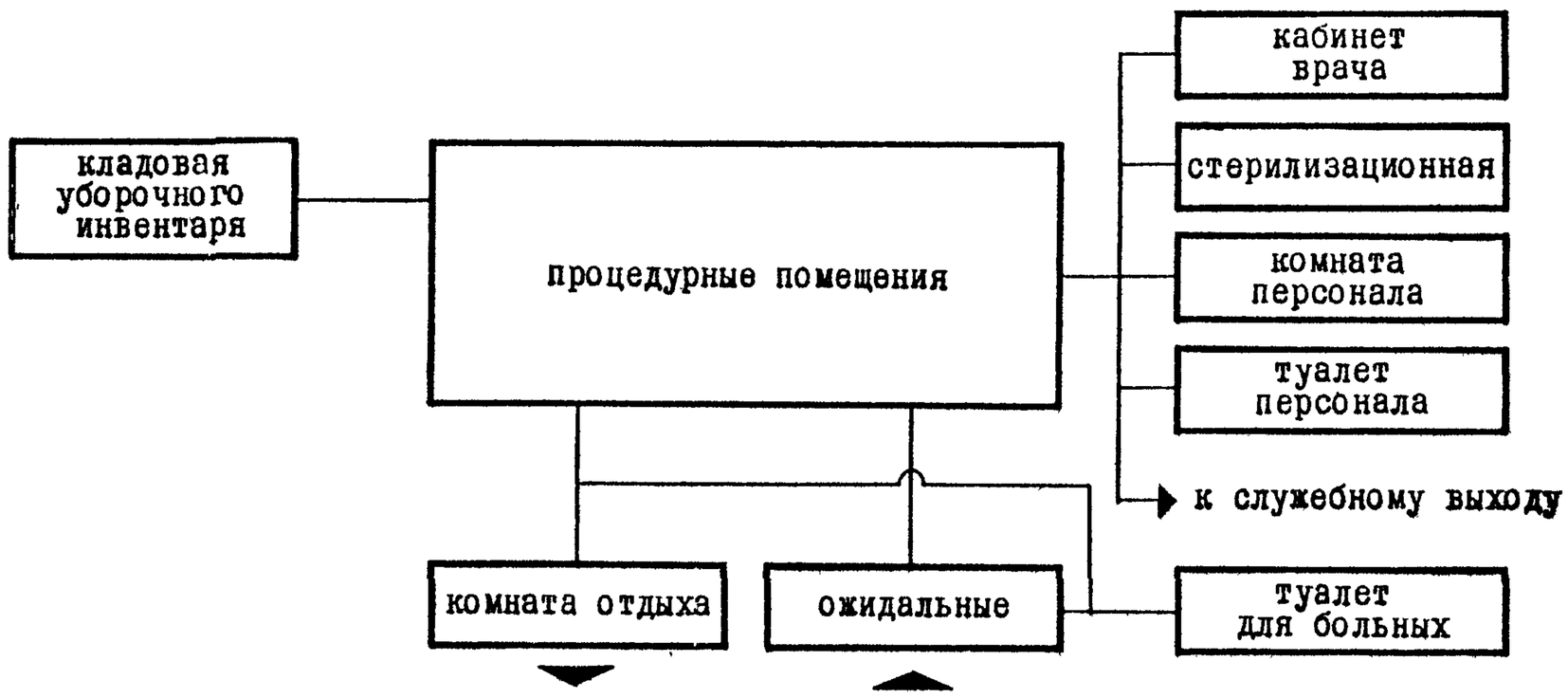

УСЛОВНЫЕ ОБОЗНАЧЕНИЯ:

- помещения лечебного отделения;
- дополнительное помещение для отделения лечебных душей;,
- дополнительное помещение для кишечных и гинекологических отделений;
- дополнительное помещение только для кишечных отделений;
- планировочная связь помещений;
- связь помещений инженерными коммуникациями.

ПРИМЕЧАНИЕ: Необходимость в кабинете врача определяется штатным нормативом и медицинским заданием.

СХЕМА ФУНКЦИОНАЛЬНОЙ ВЗАИМОСВЯЗИ ПОМЕЩЕНИЙ ЛЕЧЕБНЫХ ОТДЕЛЕНИЙ ИЛИ ГРУПП /НА ИСКУССТВЕННЫХ ЛЕЧЕБНЫХ ВОДАХ/

I Отделения или группы: радоновых, кислородных, углекислых, азотных, жемчужных ванн.

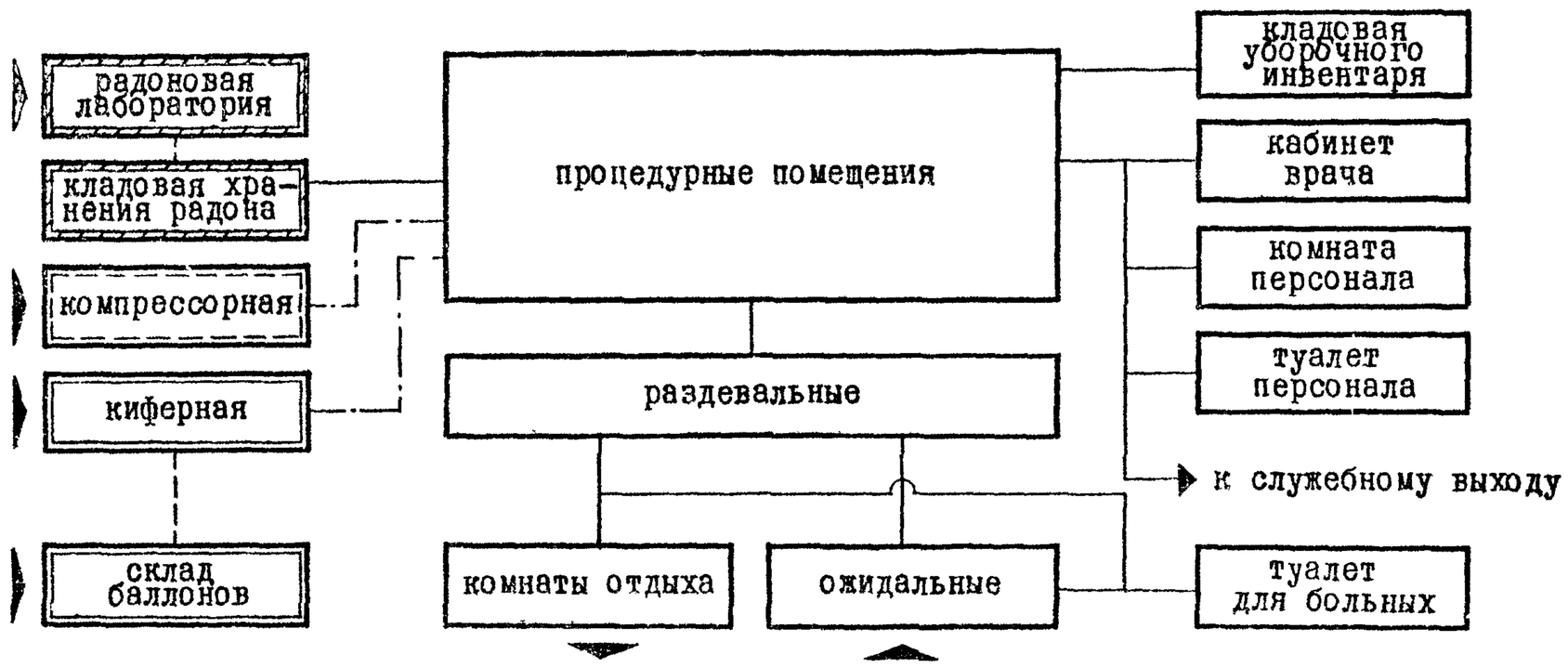

2 Отделение или группа сероводородных ванн

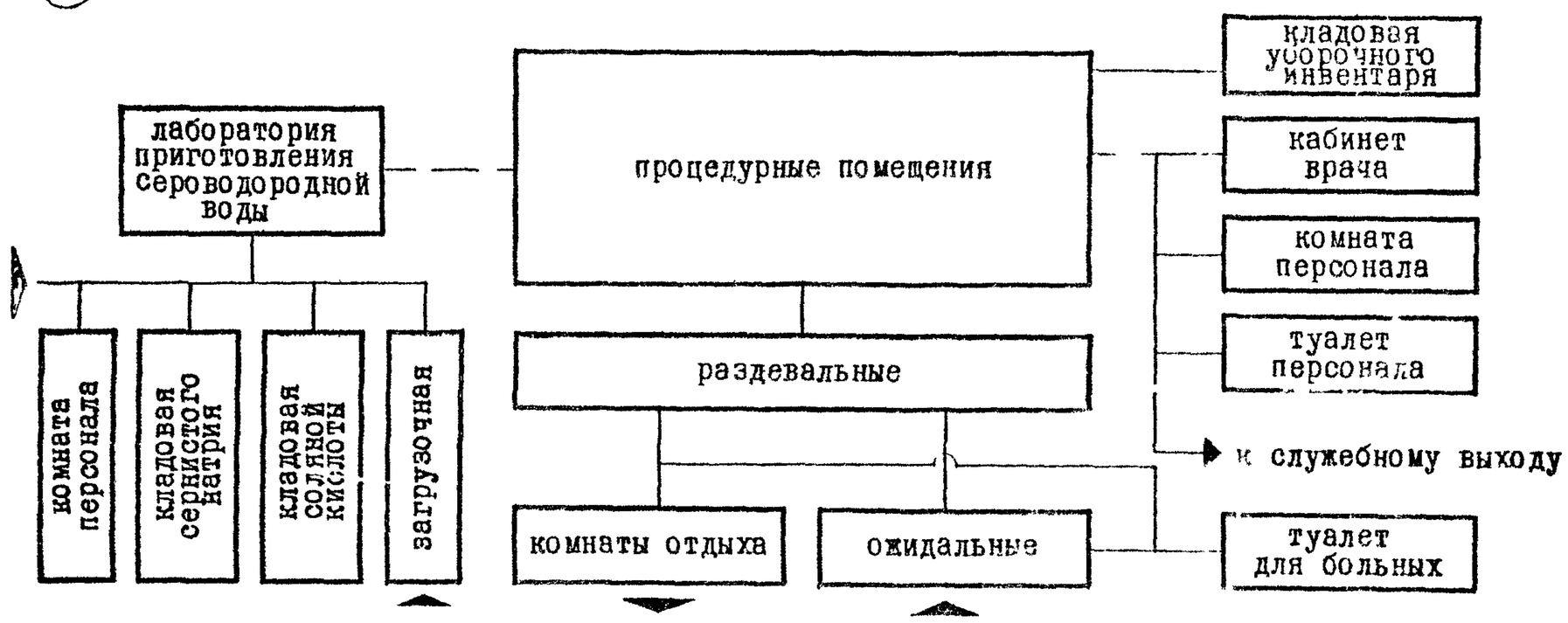

УСЛОВНЫЕ ОБОЗНАЧЕНИЯ:

- помещения лечебного отделения;
- дополнительные помещения для отделений кислородных, углекислых, азотных ванн;
- дополнительные помещения для отделения радоновых ванн;
- дополнительное помещение для отделения жемчужных ванн;
- планировочная связь;
- связь инженерными коммуникациями;
- связь наружная.

ПРИМЕЧАНИЕ: Необходимость в кабинете врача определяется штатным нормативом и медицинским заданием.

С Х Е М А

взаимосвязи рабочих мест с помещениями персонала и процедурными местами в лечебном отделении /желудочно-кишечном, гинекологическом, орошения десен, ингалятории, влажных укутываний/.

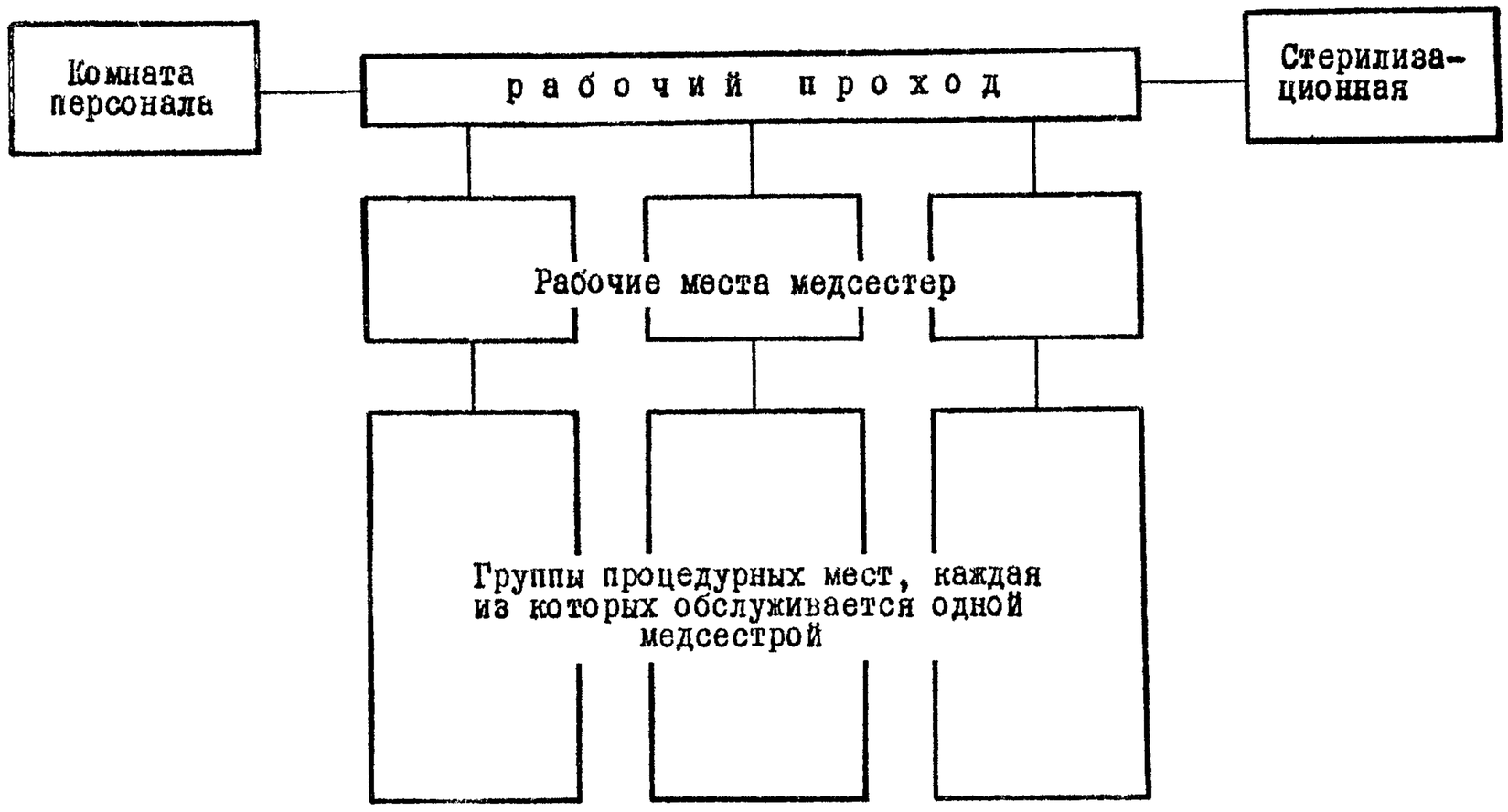

Т А Б Л И Ц А

количества процедурных мест, обслуживаемых одной медсестрой / ванщицей /

№№ пп	Наименование процедурных мест	Количество мест, обслуживаемое, одной медсестрой	№№ пп	Наименование процедурных мест	Количество мест, обслуживаемое, одной медсестрой
I	Общие минеральные ванны	4	9	Влажные укутывания	4
2	Ванны подводного массажа	I	I0	Субаквальные ванны	I
3	Лечебный душ /кафедра/	I	II	Кишечные промывания	4
4	Контрастные ванны	I	I2	-"- орошения	4
5	Ингаляторий	I0	I3	-"- душ	4
6	4х камерные ванны	4	I4	Микроклизмы	6
7	Орошения десен	I0	I5	Гинекологические орошения	4
8	Желудочные промывания	6			

ПРИМЕЧАНИЯ: I. Оборудование рабочего места медицинской сестры см. на листе 9, поз. 3.
2. Примеры планировочной организации рабочих мест медицинской сестры в лечебном отделении см. на листе 26, 27, 28.

ИСХОДНЫЕ ГАБАРИТЫ

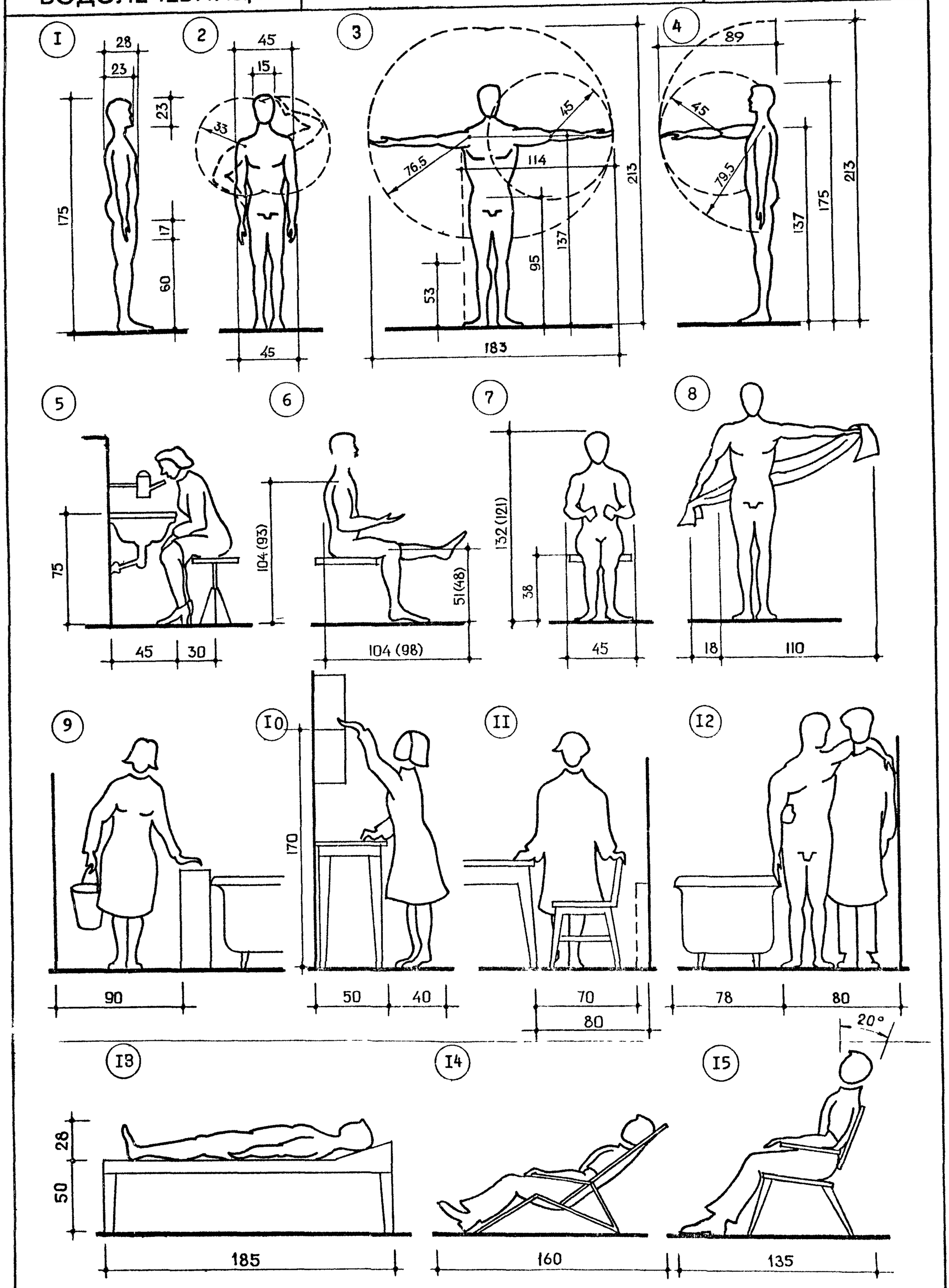

№№ п/п	Индекс по каталогу	Наименование оборудования	ГОСТ, ОСТ, тип, марка, индекс, шифр, код	Габаритные размеры в мм	Требуемая подводка	Завод-изготовитель, организация-поставщик или калькодержатель, №№ ГОСТ, ТУ или другие данные
I	2	3	4	5	6	7
		I. МЕБЕЛЬ МЕДИЦИНСКАЯ И БЫТОВАЯ				
I.	-	Стол палатный	Шифр I-0I-09-02	800 x 500 x 750	-	Единая номенклатура мебели и оборудования общественных зданий массового стр-ва
2.	24	Табурет винтовой	ТУ 42-870-67	400	-	г.Тюмень З-д медоборудования
3.	-	Кушетка смотровая	МОН 404-I2 индекс ОН-7-487/6	I850 x 600 x 500	-	г.Орджоникидзе Объединение Югмебель, фирма "Казбек". Ленинградская обл., г.Приозерск Лесопильнодеревообрабатывающий к-т.
4.	-	Стул рабочий	ОН-7-358/7 ГОСТ I637I-70	450 x 450 x 740	-	г.Орджоникидзе Объединение Югмебель, фирма "Казбек"
5.	-	Шкаф медицинский одностворчатый	ТУ 64-I-I4I-73	630 x 450 xI6I0	-	г.Львов З-Д "РЭМА"
6.	-	Стол под переносные аппараты	-	600 x 450 x 750	-	г.Москва ГипроНИИздрав ТО-I4-4I
7.	-	Тумба "А" для размещения чистых материалов	-	600 x 500 xII00	-	Спецзаказ
8.	-	Тумба "Б" для размещения дезинфекционных и моющих средств	-	600 x 500 xII00	ХВ;ГВ;К	- " -
9.	-	Тумба "В" для размещения использованных материалов	-	600 x 500 xII00	-	- " -
I0	-	Ларь "Г" для сброса использованных материалов	-	300 x 500 x 500	-	- " -
II	Л-96	Тумбочка подсобная	ТО-Л-96 индекс ОН-7-377/I0	600 x 404 x 807	-	Предприятия Министерства лесной и деревообрабатывающей промышленности
I2.	-	Стол	Шифр I-0I-04-09	I050 x 600 x 740	-	Единая номенклатура мебели и оборудования общественных зданий массового стр-ва
I3.	-	Стол откидной	-	400 x 400 x 760	-	Спецзаказ
I4.	-	Стол журнальный	-	900/600/x450x450	-	Единая номеклатура мебели и оборудования общественных зданий массового стр-ва
I5.	-	Стул откидной	-	400 x 400 x 420	-	Спецзаказ
I6.	-	Кресло для отдыха с локотниками	Шифр 2-02-06-03	780 /800/ x 600	-	Единая номенклатура мебели и оборудования общественных зданий массового стр-ва
I7.	-	Банкетка	-	600 x 400 x 420	-	г.Москва ЦНИИЭП торгово-бытовых зданий и туристских комплексов
I8.	-	Кушетка физиотерапевтическая с экраном	-	2040 x 720 x 552	-	Спецзаказ
I9.	-	Кушетка физиотерапевтическая	-	2000 x 700 x 552	-	- " -
20.	-	Кушетка с лотком	-	I600 x 700 x 605	-	- " -

I	2	3	4	5	6	7
2I.	-	Шкаф	3-0I-06-03	600 x 400 xI600	-	Единая номенклатура мебели и оборудования общественных зданий массового стр-ва
22.	-	Цветочница	6-06-0I-02 6-06-0I-0I	450/600/x450/600/	-	г.Москва ГипроНИИздрав.Каталог оборудования учреждений здравоохранения
23.	-	Шкафчик настенный для аптечки первой помощи	-	302 x 445 x I68	-	г.Львов З-д "РЭМА"
24.	-	Шкаф для одежды	АРТ.II3/ I257-4	770 x 425 xI720	-	г.Смоленск З-д торгового оборудования
25.	-	Вешалка на два крючка	-	340 x I85 x I00	-	Торговая сеть
26.	-	Зеркало	-	600 x 500	-	- " -
27.	-	Подставка для надевания обуви	-	340 x 200 x I70	-	- " -
		II. ТЕХНОЛОГИЧЕСКОЕ ОБОРУДОВАНИЕ				
28.	А-I2	Стерилизатор электрический	С-67А Мод.726	748 x 5I6 xI000	ХВ;К;Э	г.Ленинград Производственное объединение "Красногвардеец"
29.	А-I5	Кипятильник дезинфекционный электрический	Э-40-220	400 x I90 x 90	Э	г.Тюмень З-д медоборудования
29а.	-	Коробка для стерилизации катеторов и бужей	К-8	400 x 300 x 250	-	Горьковская обл. п.Досчатое З-д медоборудования
30.	В-9	Весы медицинские	ВМ-I50	700 x 500 xI430	-	г.Орехово-Зуево З-д "Прибордеталь"
3I.	Е-II	Установка ингаляционная	МРТУ I585-62	800 x 800 x 750/I350	ХВ;ГВ;К сж.возд.	г.Харьков Мастерские по производству медаппаратуры
32.	М-53	Носилки санитарные с металлическими брусьями	-	2I80x 558 x I64	-	г.Днепропетровск З-д медоборудования
33.	Ф-2	Аппарат для гальванизации настенный	ТУ 64-I-I2I2-79 Код9444II000I Поток-I	260 x 230 x 80	Э	г.Свердловск З-д "Эма"
34.	Ф-4	Аппарат для гальванизации с ваннами для конечностей	ГК-2 АГВК-I	II44xII04xII00	Э	г.Волгоград З-д медоборудования
35.	Ф-I7	Аппарат для подводных кишечных промываний	ТУ 64-I-509-74	Комплект	Э	г.Ленинград Производственное объединение "Красногвардеец"
36.	Ф-I8	Аппарат для подводного душ-массажа	"Тангентор"	I000x 500 x 700	Э	ГДР
37.	Ф-26	Кафедра водолечебная с набором душей: а/струевой б/циркулярный в/восходящий г/дождевой д/пылевой	ВК-3 ТУ64-I582-7I Код9447400005	II50x 700 xII00 I0I5x 9I0 x2480 Ø383; H=5I0 400 x I75 x 200 Ø255	ХВ;ГВ;К пост. давл. воды	г.Пенза З-д дезхимоборудования
38.	Ф-67	Аппарат для глубокого кишечного орошения	ТУ64-I-2480-74 Код9444740004	Ø300; H=300	Э	г.Ленинград Производственное объединение "Красногвардеец"
38а.	О-67	Облучатель бактерицидный настенный	ОБН-200 ТУ-I-I445-7I	575 x 2I5 x I50	Э	г.Свердловск З-д "Эма"

I	2	3	4	5	6	7
39.	-	Ванна подводного массажа /прямоугольная/	-	2200xI200x850	ХВ;ГВ;К	Изготовить по архитектурно-строительным чертежам
40.	-	Ванна подводного массажа /фигурная/	-	2250xI800x850	- " -	- " -
4I.	-	Ванна субаквальная	-	2000xI000x860	- " -	- " -
42.	-	Ванна контрастная	-	4200x2200xI500	- " -	- " -
43.	-	Плита электрическая	ЭП-4 МРТУ 27-07-2505-66	550 x 500 x 300	Э	г.Комиссаровск З-д торгмаш
44.	-	Бачок-дозатор для лечебных вод	-	Емкость 30 л	-	Спецзаказ
45.	-	Устройство для сушки клеенок	-	900 x 300 xI500	-	Изготовить по архитектурно-строительным чертежам
46.	-	Ведро педальное	-	∅ 400	-	Торговая сеть
			Ш. САНТЕХНИЧЕСКОЕ ОБОРУДОВАНИЕ			
47.	Э-I	Биде	ТУ2I-28-I-70	350 x 640 x 380	ХВ;ГВ;К	г.Киров З-д "Стройфаянс"
48.	Э-I3	Ванна керамическая ангобированная	ТУ 2I-РСФСР 323-75	I890x 780 x 480	- " -	- " -
		Ванна чугунная эмалированная	ГОСТ II54-73	I800x 750 x 460	- " -	г.Луганск Эмальзавод им.Артема
49.	Э-22	Мойка стальная эмалированная на одно отделение	ГОСТI463I-69	500 x 500 x I70	- " -	г.Липецк Трубный завод
50.	Э-25	Полотенцесушитель трехъярусный	-	500 x I30 x 600	ГВ	г.Казань З-д "Сантехприбор"
5I.	Э-27	Мойка чугунная эмалированная на два отделения	ГОСТ 7506-73	800 x 600 x 200	ХВ;ГВ;К	г.Луганск Эмальзавод им.Артема
52.	Э-43	Умывальник керамический	ГОСТ I4360-69	600 x 450 x I50/800	- " -	г.Лобненск З-д "Стройфаянс"
53.	-	Рукомойник с керамической опорой	438	480 x 325 x I30	- " -	- " -
54.	Э-46а	Умывальник хирургический	ТУ РСФСР38-75	650 x 590 x I90/800	- " -	- " -
55.	-	Умывальник прямоугольный	ГОСТ I4360-69	550 x 400 x I70/800	- " -	- " -
56.	-	Душ гигиенический а/поддон чугунный эмалированный, мелкий б/душевая сетка	ГОСТ I0I6I-73	Комплект 900 x 900 x I50	ХВ;ГВ;К	г.Луганск Эмальзавод им.Артема
57.	Э-52	Унитаз тарельчатый	ГОСТ "Компакт" 9I56-68	360/430 x 670 x 400/730	ХВ;К	г.Киров З-д "Стройфаянс" г.Ленинград З-д "Стройкерамика" г.Лобненск З-д "Стройкерамика" г.Куйбышев З-д "Стройкерамика"
58.	-	Поддон душевой стальной эмалированный	ТУ 2I-26-027-70	900 x 900 x I75	К	г.Луганск Эмальзавод им.Артема
59.	Э-78	Мойка клеенок	МК-50-2М	I400x450xI560	ХВ;ГВ;К	- " -

ПРИМЕЧАНИЕ: В графе "7"перечисленные заводы и производственные объединения являются изготовителями технологического оборудования и мебели, а научно-исследовательские институты - калькодержателями.

(1) КУШЕТКА ФИЗИОТЕРАПЕВТИЧЕСКАЯ С ЭКРАНОМ / 18 /

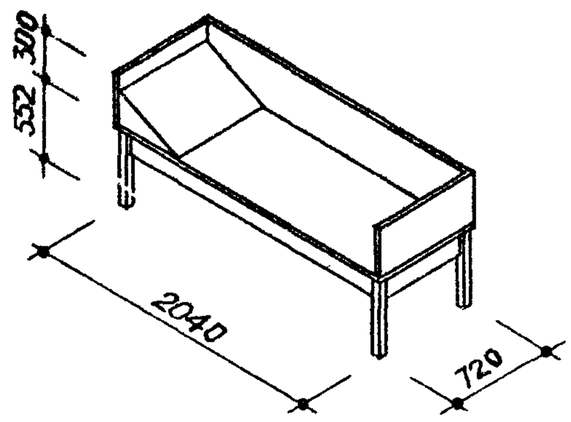

(2) КУШЕТКА С ЛОТКОМ / 20 /

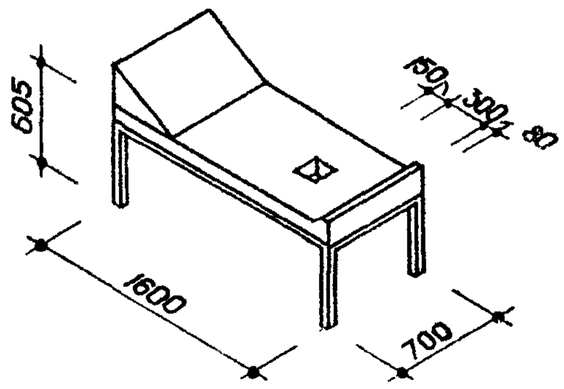

(8) ОБОРУДОВАНИЕ РАБОЧЕГО МЕСТА МЕДСЕСТРЫ

ТУМБА "А" / 7 /
для размещения чистых материалов /зонды, салфетки, клеенки/

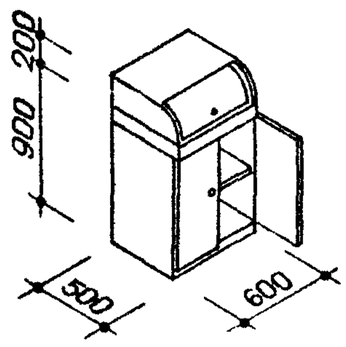

ТУМБА "Б" / 8 /
/с встроенным умывальником/ для размещения дезинфекционных и моющих средств

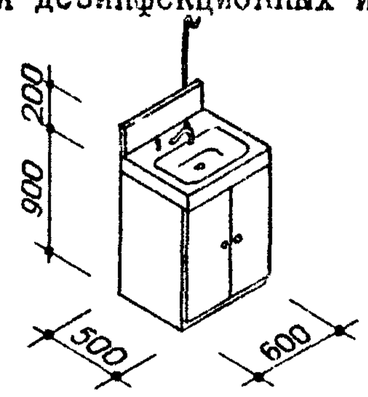

ТУМБА "В" / 9 /
для размещения использованных материалов

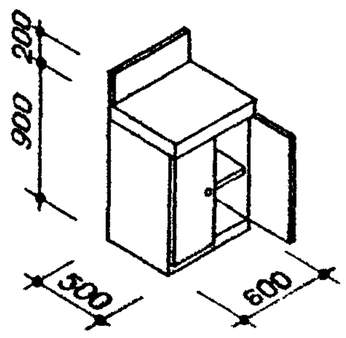

ЛАРЬ "Г" / 10 /
для сброса использованных материалов

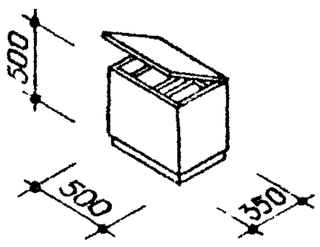

ПРИМЕЧАНИЕ:
В скобках указаны порядковые номера по сводному перечню технологического оборудования и мебели /листы 6,7/.

ИСХОДНЫЕ ДАННЫЕ.
ФУНКЦИОНАЛЬНЫЕ ЗОНЫ РАБОЧЕГО ОБОРУДОВАНИЯ

ВАННЫ

(I) ОБЩАЯ МИНЕРАЛЬНАЯ

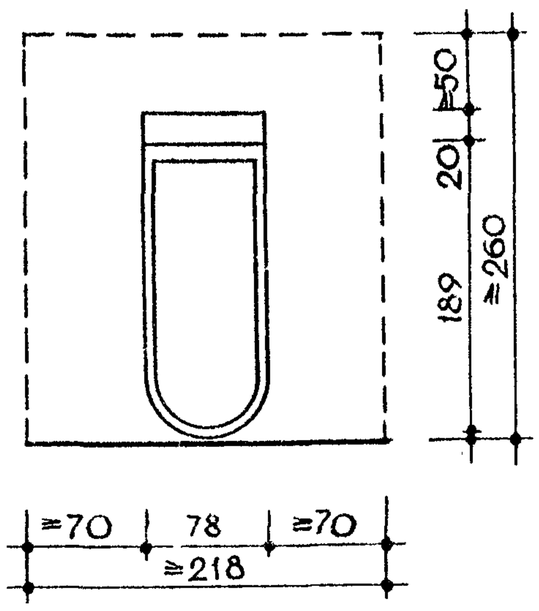

(2) ОБЩАЯ МИНЕРАЛЬНАЯ

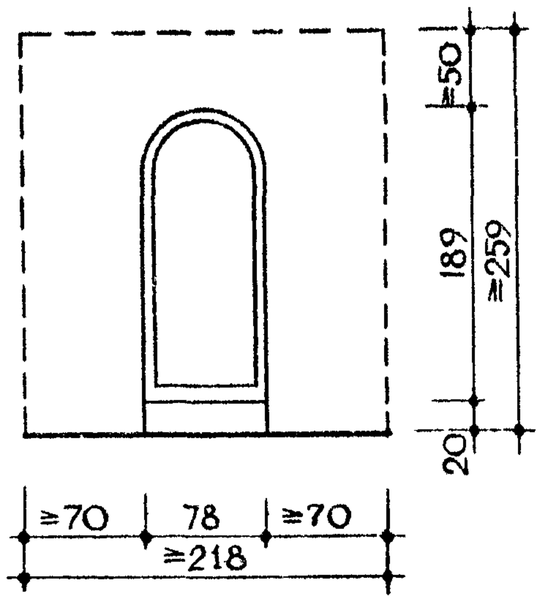

(3) СУБАКВАЛЬНАЯ

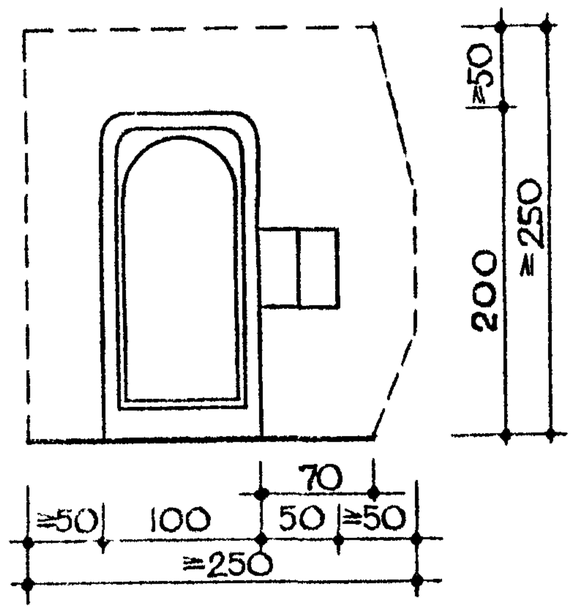

(4) ПОДВОДНОГО МАССАЖА /ФИГУРНАЯ/

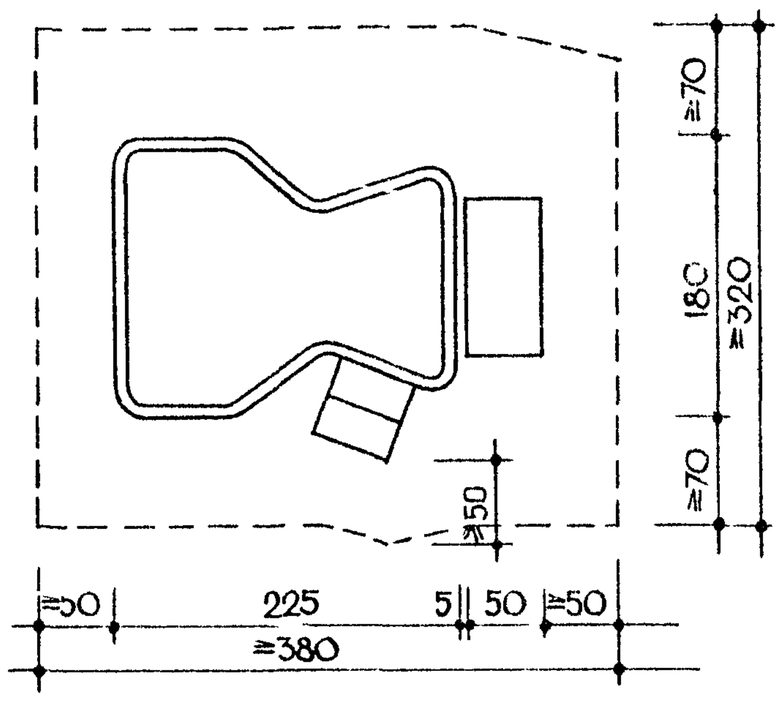

(5) ПОДВОДНОГО МАССАЖА /ПРЯМОУГОЛЬНАЯ/

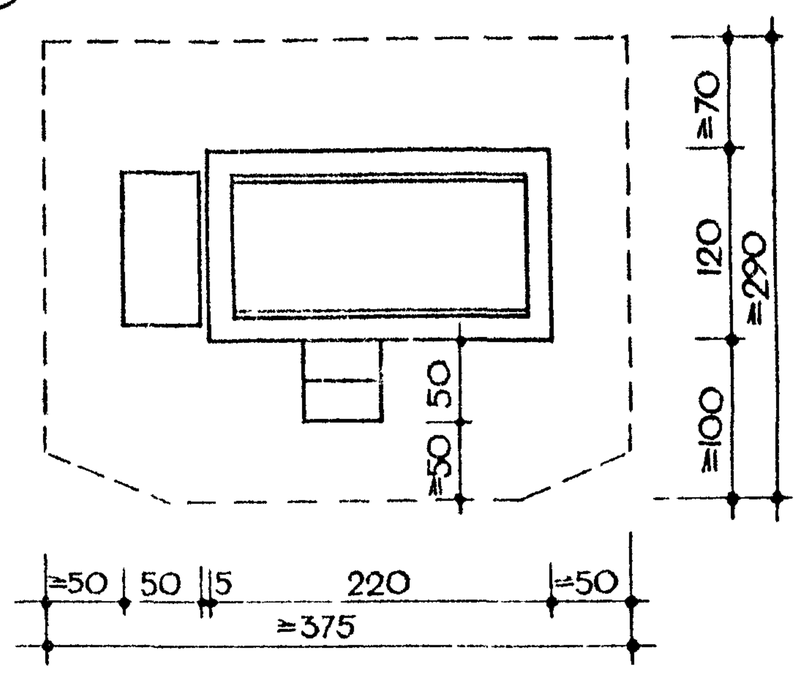

(6) КОНТРАСТНАЯ

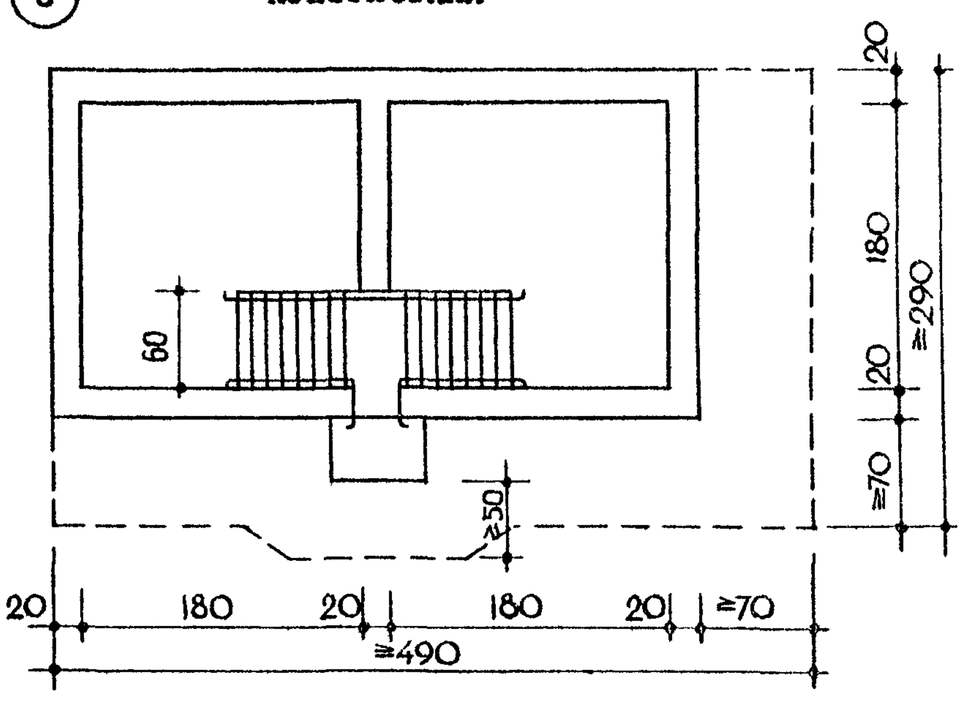

(7) 4X КАМЕРНАЯ (8)

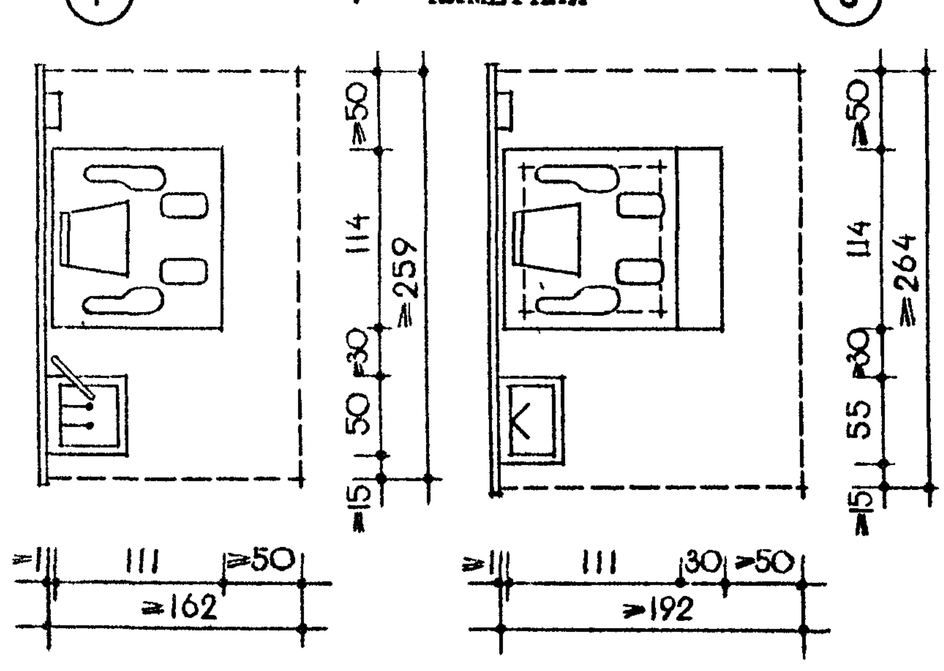

ПРИМЕЧАНИЯ : I. На листе указаны минимально допустимые размеры проходов и рабочей зоны.

1 0 1 2 м

(I) ДУШИ

а/ циркулярный

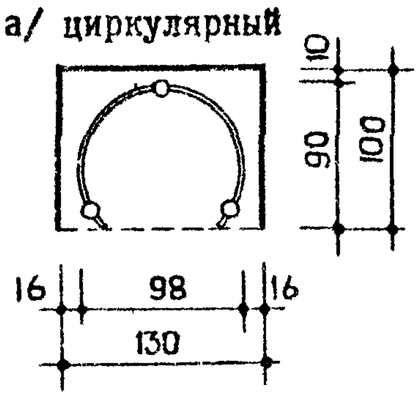

б/ восходящий

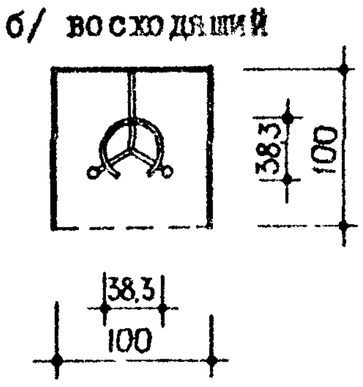

в/ струевой

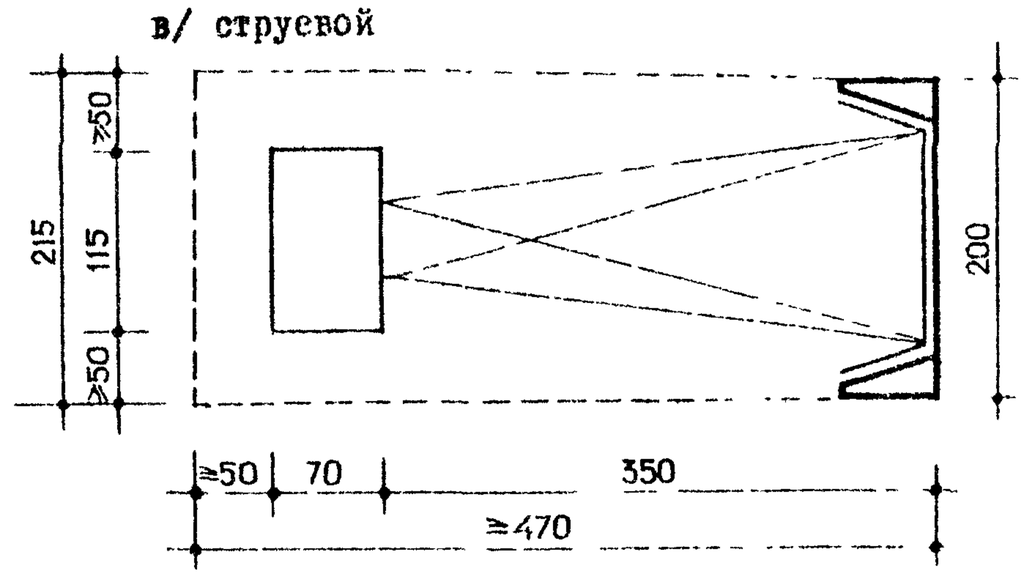

г/ дождевой

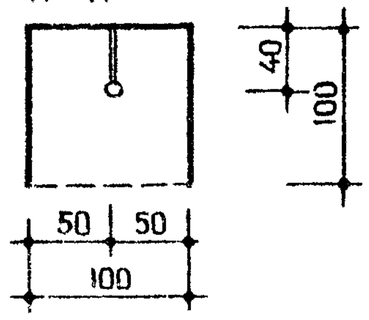

д/ пылевой

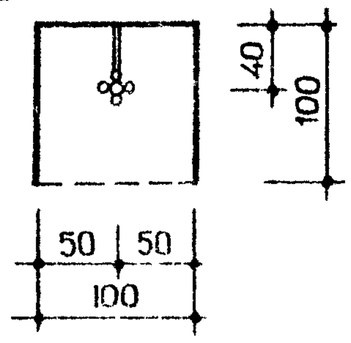

(2) КУШЕТКИ

а/ для отдыха и осмотра больного

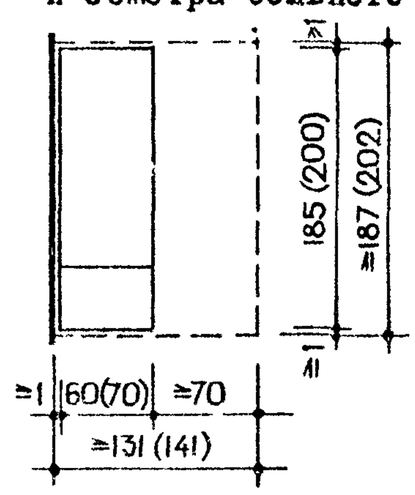

б/ для кишечных промываний и гинекологических орошений

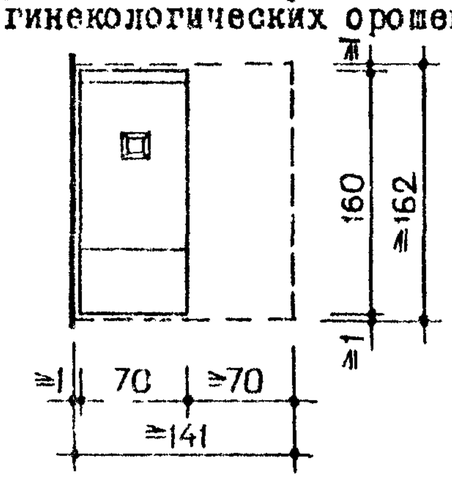

(3) УНИТАЗ

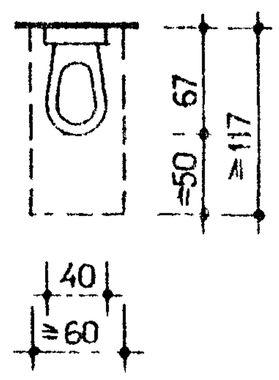

(4) БИДЕ

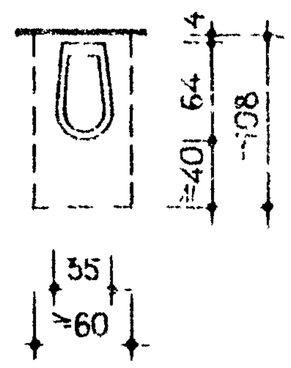

(5) РАБОЧЕЕ МЕСТО МЕДИЦИНСКОЙ СЕСТРЫ

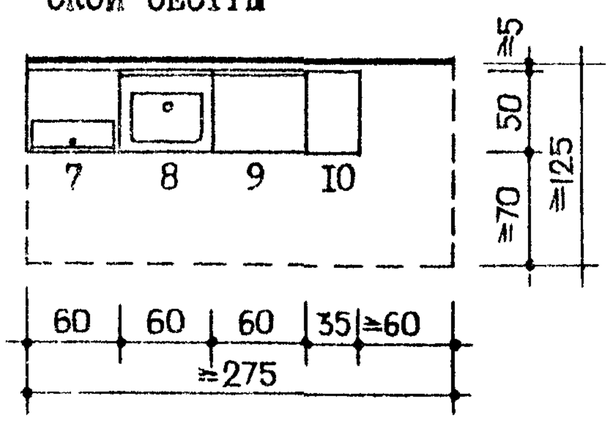

(6) РУКОМОЙНИК

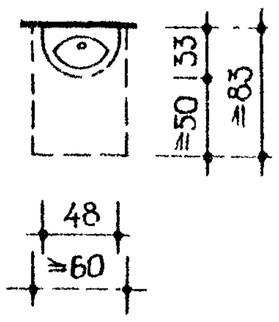

(7) ПРОЦЕДУРНЫЕ ТОЧКИ

а/промывания желудка

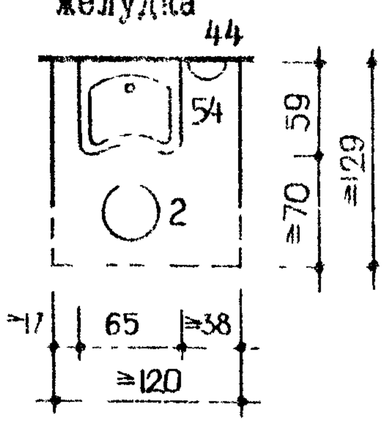

б/ ингаляций, орошения десен

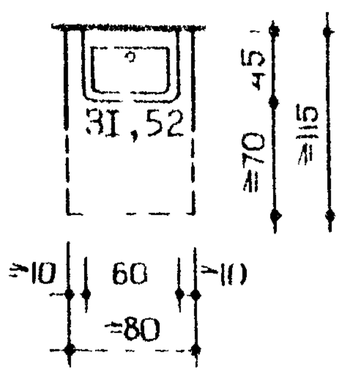

(8) КРЕСЛА, СТУЛЬЯ, ТАБУРЕТЫ

а/ кресло для отдыха

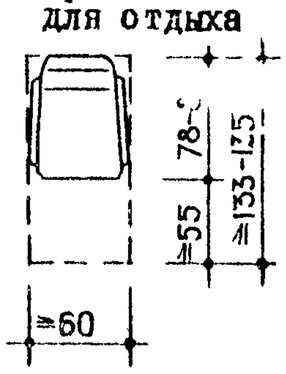

б/стул рабочий

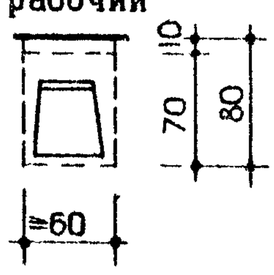

в/табурет винтовой

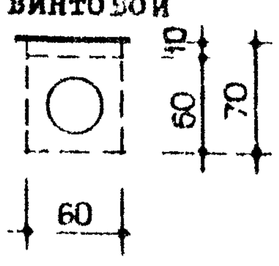

ПРИМЕЧАНИЯ:

1. В поз.2 в скобках указаны размеры кушетки для отдыха.
2. В поз. 5 и 7 номера оборудования соответствуют перечню технологического оборудования и мебели на листе 6.

(I) ОТДЫХ НА КУШЕТКАХ

Двустороннее размещение кушеток

а/раздельное

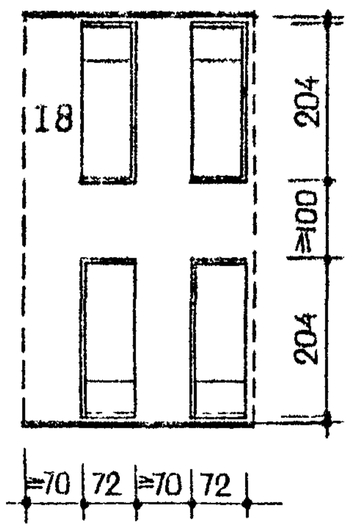

б/спаренное

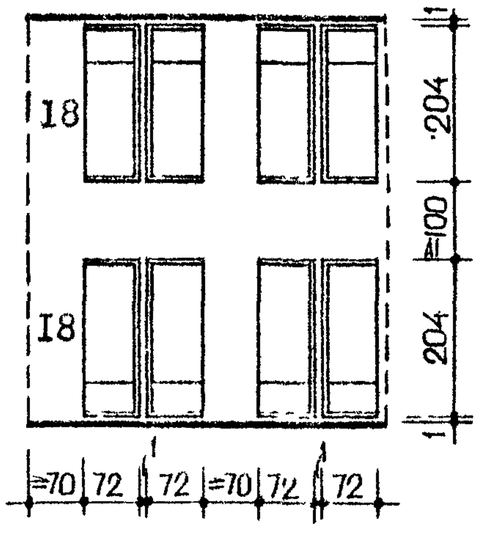

Одностороннее размещение кушеток

в/раздельное

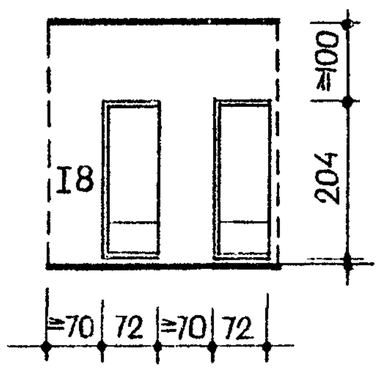

г/спаренное

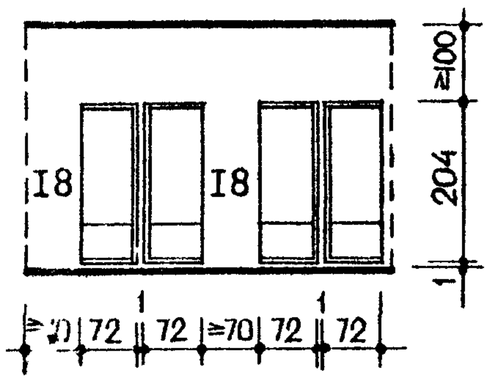

(2) ОТДЫХ В КРЕСЛАХ

а/двустороннее размещение кресел

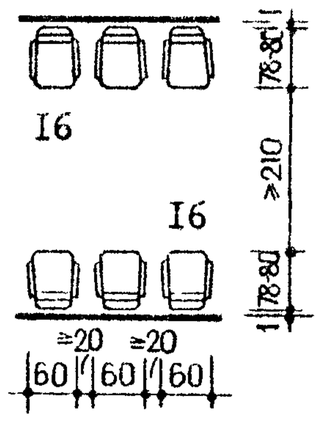

б/одностороннее однорядное размещение кресел

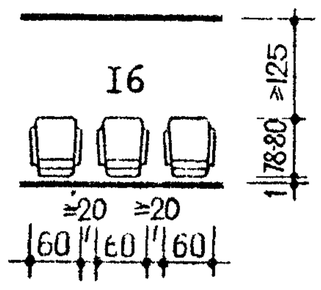

в/одностороннее многорядное размещение кресел

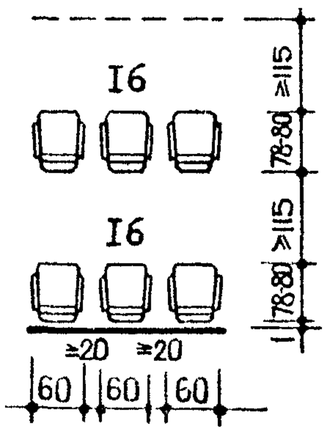

г/многорядное размещение кресел с цветочницами

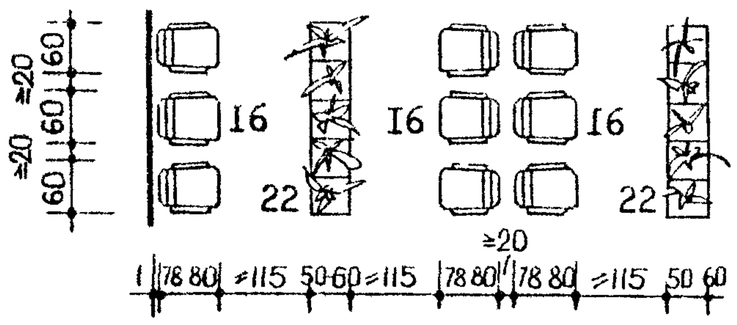

д/угловое размещение кресел с цветочницами

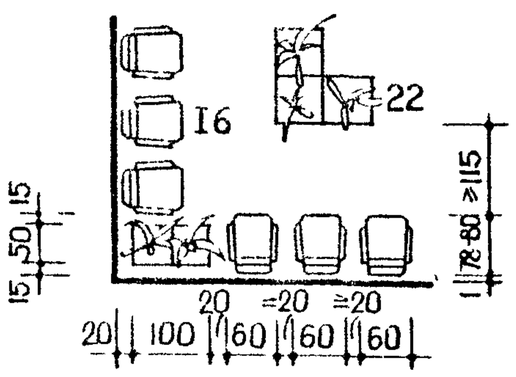

е/размещение кресел со столом

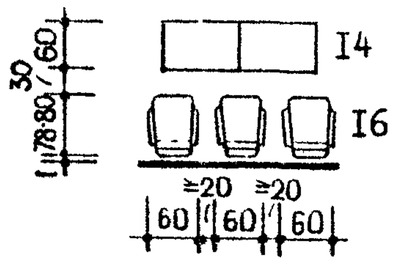

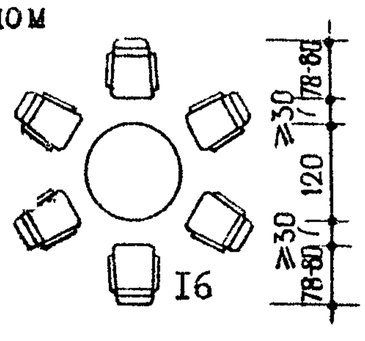

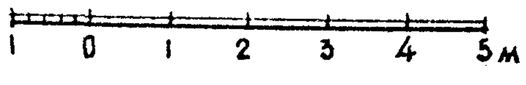

ФУНКЦИОНАЛЬНО-ТЕХНОЛОГИЧЕСКИЕ ГАБАРИТНЫЕ СХЕМЫ

ПРОЦЕДУРНЫЕ НА I ВАННУ С ОТДЫХОМ БОЛЬНЫХ ПОСЛЕ ПРОЦЕДУРЫ В ОБЩИХ КОМНАТАХ ОТДЫХА

(I) При подключении ванны к вертикальному трубопроводу

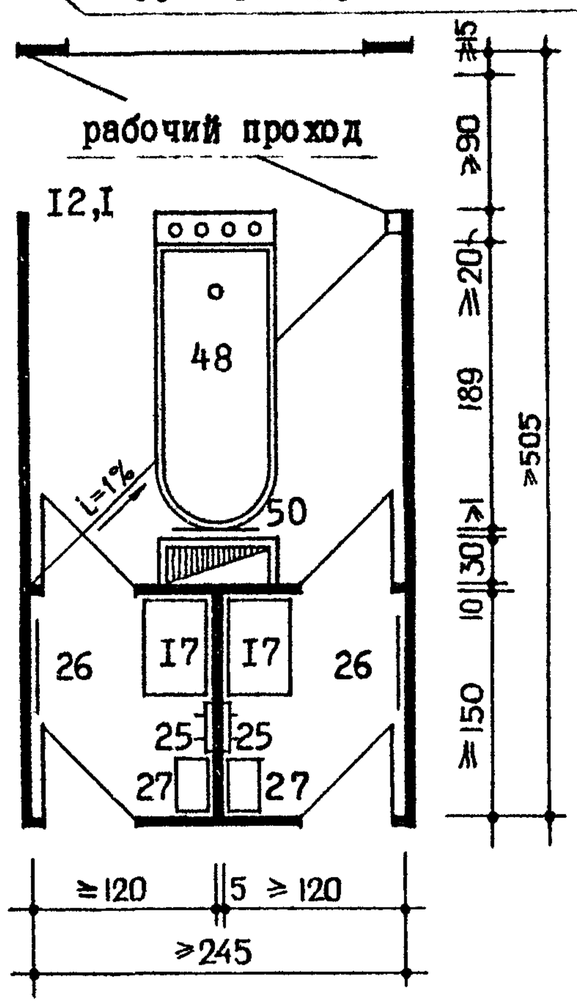

(2) При подключении ванны к горизонтальному или вертикальному трубопроводу

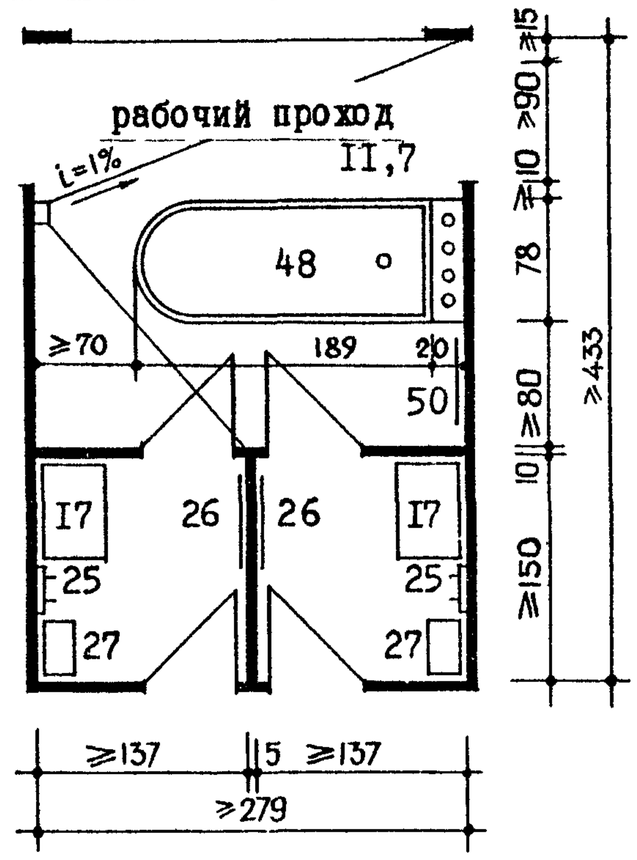

(3) При подключении ванны к горизонтальному трубопроводу

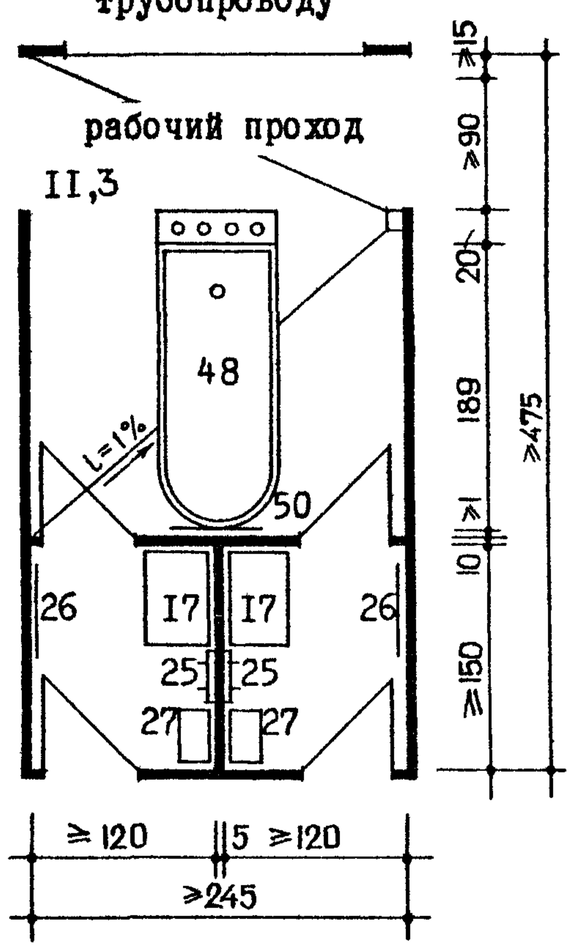

№№ п/с	Наименование оборудования
I7	Банкетка
25	Вешалка на два крючка
26	Зеркало
27	Подставка для надевания обуви
48	Ванна керамическая
50	Полотенцесушитель трехъярусный

ПРИМЕЧАНИЯ:

I. Перегородки, разделяющие процедурные между собой и раздевальные от процедурных, выполняются высотой 2,25 м. Последние устраиваются до потолка в ванных отделениях, работающих на сероводородных и радоновых минеральных водах.

2. Схемы блокировки кабин общей минеральной ванны см. на листе 22.

3. В позиции 2 вертикальные трубопроводы размещаются в коробе, расположенном между смежными кабинами.

1 0 1 2 м

ПРОЦЕДУРНЫЕ НА I ВАННУ С КУШЕТКОЙ В РАЗДЕВАЛЬНОЙ ДЛЯ ОБСЛЕДОВАНИЯ БОЛЬНЫХ

(I) При подключении ванны к горизонтальному трубопроводу

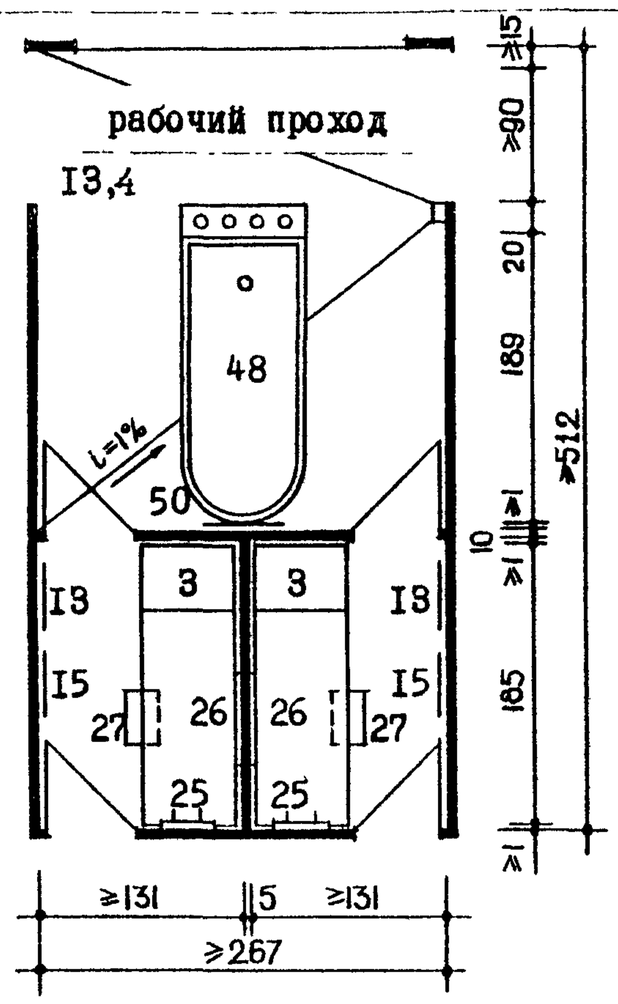

(2) При подключении ванны к горизонтальному или вертикальному трубопроводу

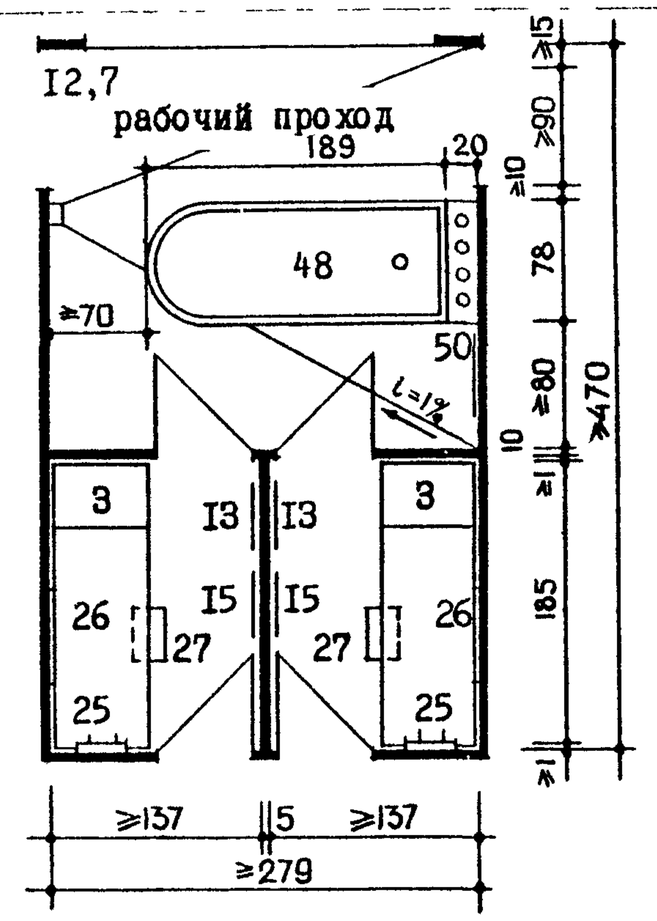

(3) При подключении ванны к вертикальному трубопроводу

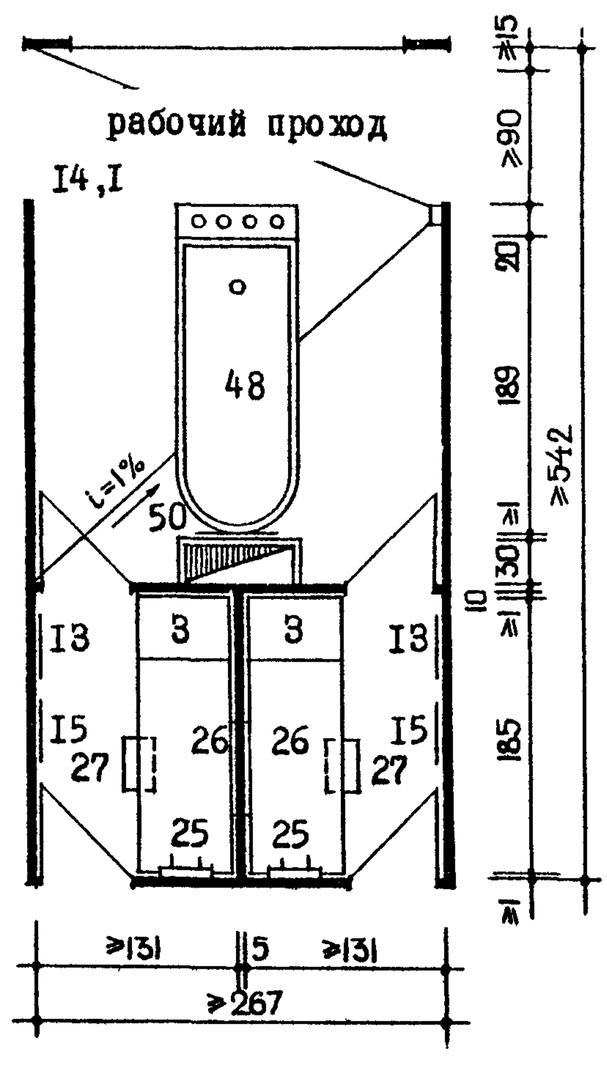

№№ п/с	Наименование оборудования
8	Кушетка смотровая
I3	Стол откидной
I5	Стул откидной
25	Вешалка на два крючка
26	Зеркало
27	Подставка для надевания обуви
48	Ванна керамическая
50	Полотенцесушитель трехъярусный

ПРИМЕЧАНИЯ:

I. Перегородки, разделяющие процедурные между собой и раздевальные от процедурных, выполняются высотой 2,25 м. Последние выполняются до потолка в ванных отделениях, работающих на радоновых и сероводородных минеральных водах.

2. Схемы блокировки кабин общей минеральной ванны см. на листе 22.

3. В позиции 2 вертикальные трубопроводы размещаются в коробе, расположенном между смежными кабинами.

ГАБАРИТНЫЕ СХЕМЫ ДУШЕВОЙ ЗАЛ. РАЗДЕВАЛЬНАЯ. КАБИНА ВЛАЖНЫХ УКУТЫВАНИЙ

(I) ДУШЕВОЙ ЗАЛ

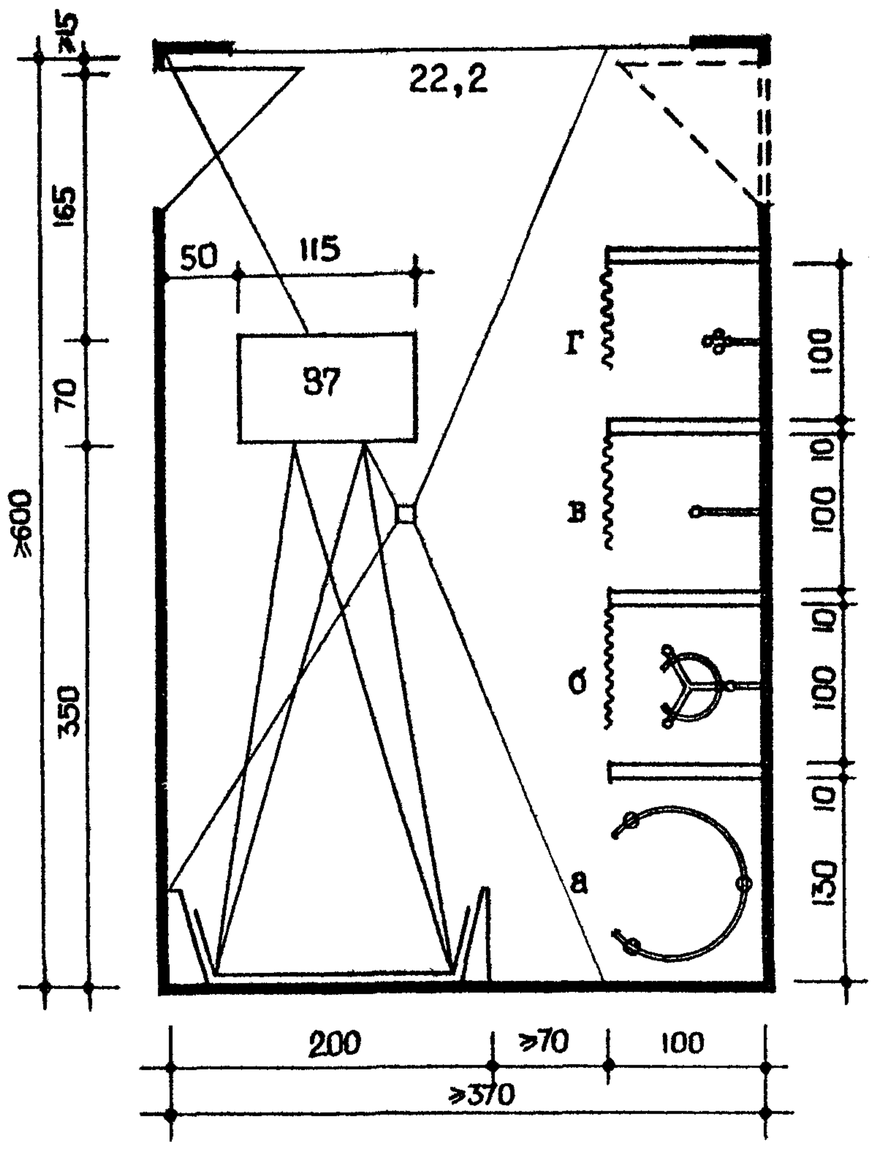

(2) РАЗДЕВАЛЬНАЯ ПРИ ДУШЕВОМ ЗАЛЕ

а/ вариант с открытым хранением одежды

б/ вариант с закрытым хранением одежды

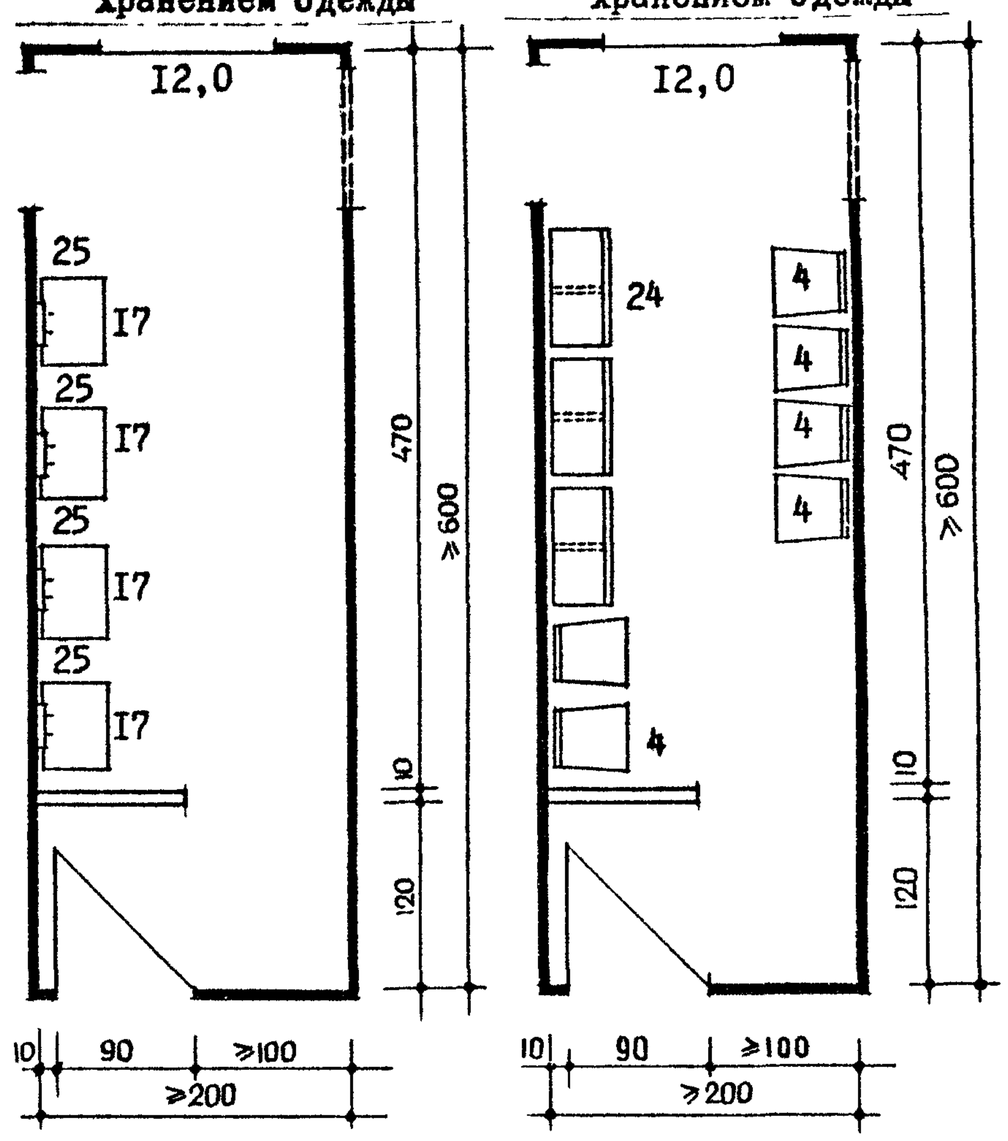

(3) КАБИНА ВЛАЖНЫХ УКУТЫВАНИЙ

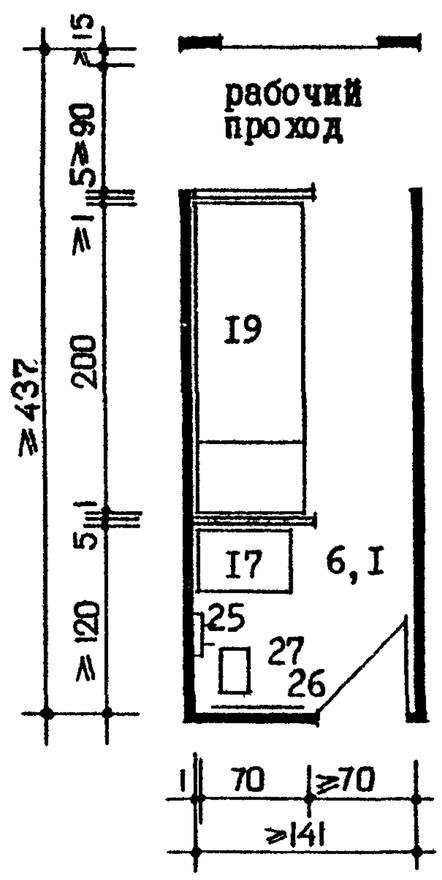

№№ п/с	Наименование оборудования
4	Стул рабочий
I7	Банкетка
I9	Кушетка физиотерапевтическая
24	Шкаф для одежды
25	Вешалка на два крючка
26	Зеркало
27	Подставка для надевания обуви
37	Кафедра водолечебная с набором душей
а	циркулярный
б	восходящий
в	дождевой
г	пылевой

ПРИМЕЧАНИЯ:
1. Схему блокировки процедурных см. на листе 24.
2. Перегородки, разделяющие душевые кабины и кабины влажных укутываний, выполняются высотой 2,25 м.; экраны, ограждающие процедурное место от раздевальной и рабочего прохода, устраиваются высотой I,2м.
3. Дверной проем, отмеченный пунктиром, устраивается при организации сквозного рабочего прохода.

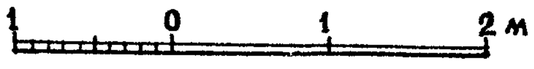

КАБИНЫ ВАНН ПОДВОДНОГО МАССАЖА

(I) С фигурной ванной

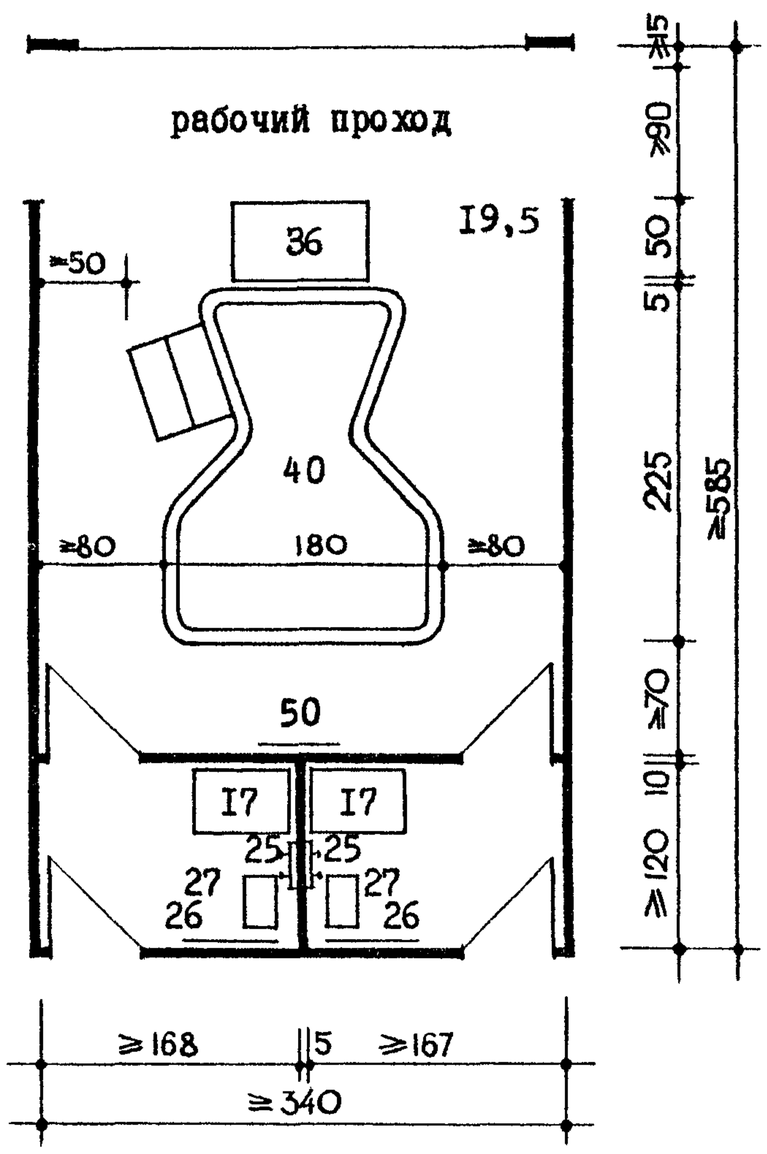

(2) С прямоугольной ванной

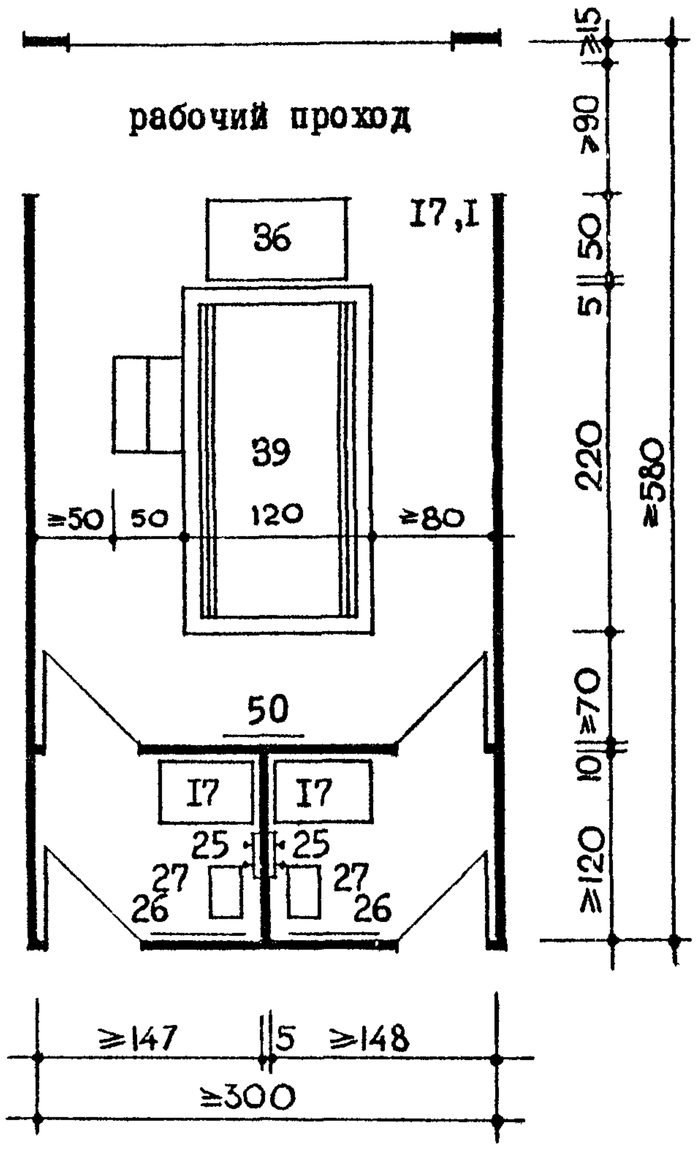

(3) КОМНАТА ПЕРСОНАЛА
/для отделения общих процедур/

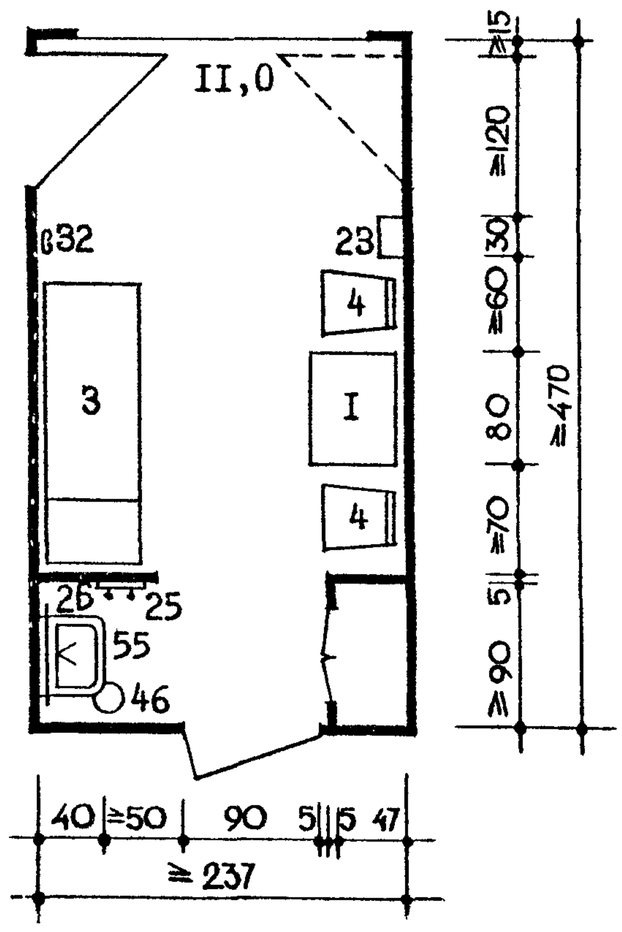

№№ п/с	Наименование оборудования
I	Стол палатный
3	Кушетка смотровая
4	Стул рабочий
I7	Банкетка
23	Шкафчик настенный для аптечки первой помощи
25	Вешалка на два крючка
26	Зеркало
27	Подставка для надевания обуви
32	Носилки санитарные с металлическими брусьями
36	Аппарат для подводного душ-массажа
39	Ванна подводного массажа /прямоугольная/
40	То же /фигурная/
46	Ведро педальное
50	Полотенцесушитель
55	Умывальник прямоугольный

ПРИМЕЧАНИЯ: I. Схемы блокировки кабин ванн подводного массажа см.на листе 24.
2. Перегородки, разделяющие процедурные и раздевальные от процедурных, выполняются высотой 2,25 м.

1 0 1 2 м

ГАБАРИТНЫЕ СХЕМЫ
КАБИНА КОНТРАСТНОЙ ВАННЫ. КАБИНЕТ ИНГАЛЯЦИЙ. СТЕРИЛИЗАЦИОННАЯ

1 КАБИНА КОНТРАСТНОЙ ВАННЫ

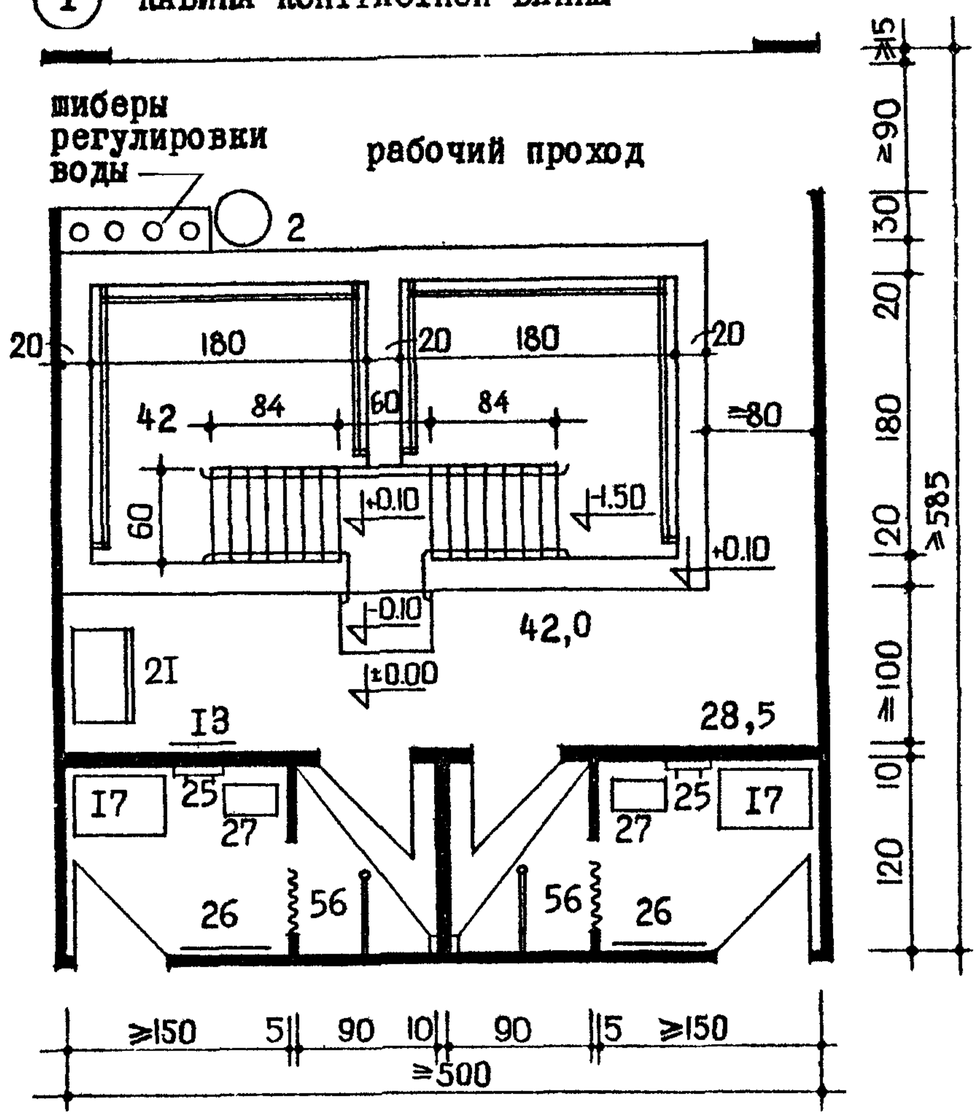

2 КАБИНЕТ ИНГАЛЯЦИЙ

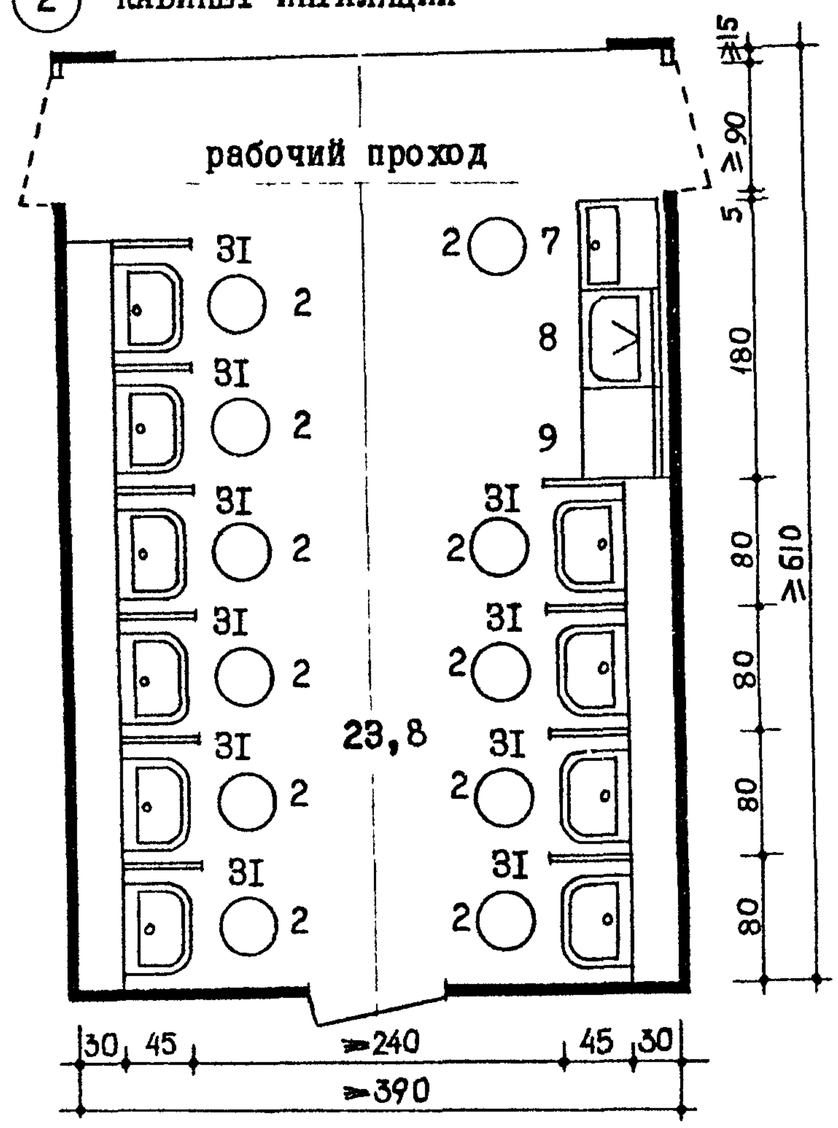

3 СТЕРИЛИЗАЦИОННАЯ /для ингалятория/

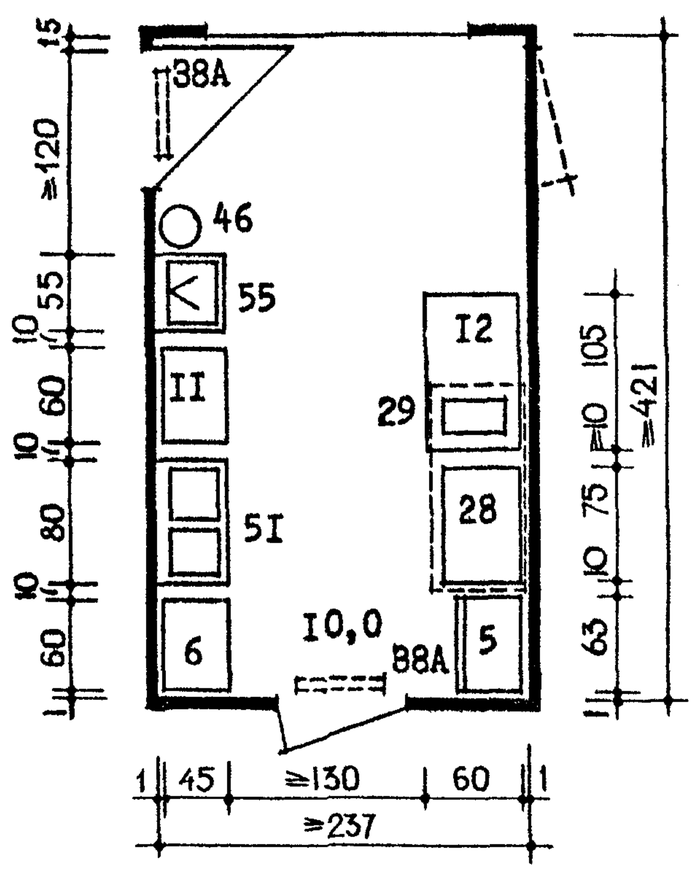

№№ п/с	Наименование оборудования
2	Табурет винтовой
5	Шкаф медицинский одностворчатый
6	Стол под переносные аппараты
7	Тумба "А"
8	Тумба "Б"
9	Тумба "В"
II	Тумбочка подсобная
I2	Стол
I3	Стол откидной
I7	Банкетка
2I	Шкаф
25	Вешалка на 2 крючка
26	Зеркало
27	Подставка для надевания обуви
28	Стерилизатор электрический
29	Кипятильник дезинфекционный электрический
3I	Установка ингаляционная
38A	Облучатель бактерицидный настенный
42	Ванна контрастная
46	Ведро педальное
5I	Мойка чугунная на два отделения
55	Умывальник прямоугольный
56	Душ гигиенический

ПРИМЕЧАНИЯ:
1. Схему блокировки кабин контрастных ванн см. на листе 23.
2. Пример планировочной организации ингалятория см. на листе 27.
3. Перегородки, разделяющие кабины контрастных ванн, выполняются высотой 2,25 м.
4. В стерилизационной пунктиром показана зона вытяжки вентиляционной системой.
5. В позиции 2 дверные проемы, указанные пунктиром, устраиваются при одиночном размещении кабинета, в позиции 3 - при организации рабочего прохода.

1 0 1 2 м

ГАБАРИТНЫЕ СХЕМЫ КАБИНЫ СУБАКВАЛЬНОЙ ВАННЫ

(I) С верхним освещением кабины

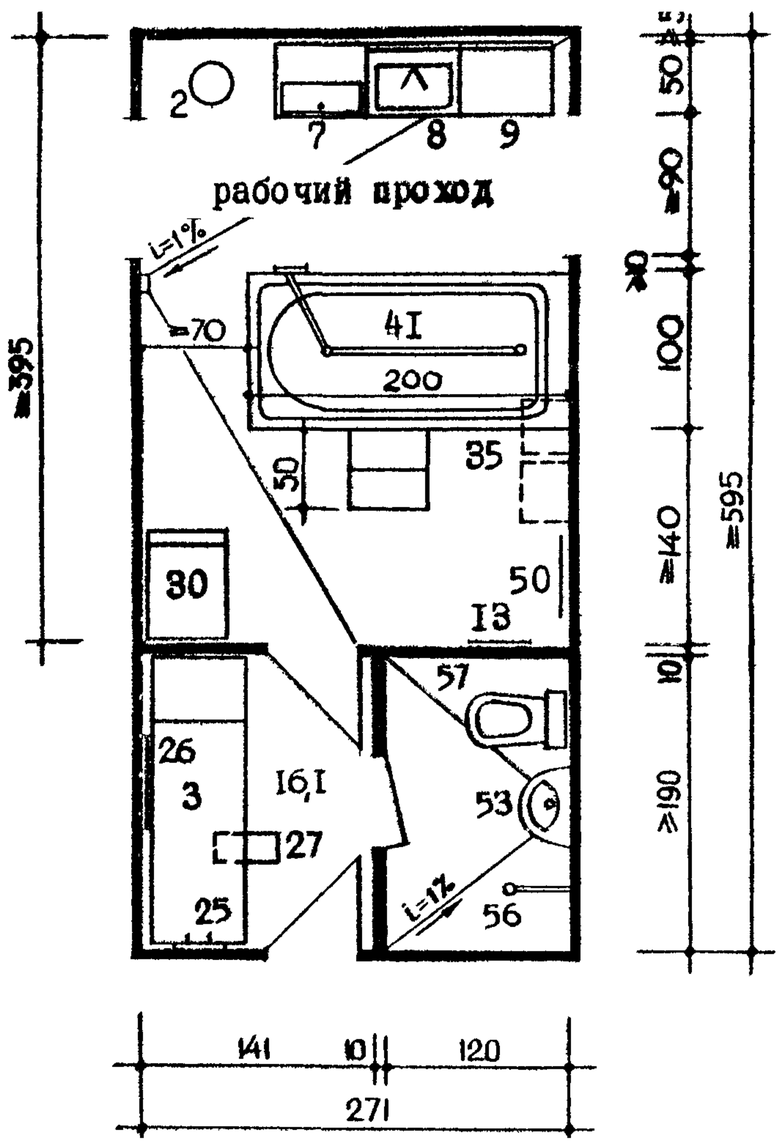

(2) С боковым освещением кабины

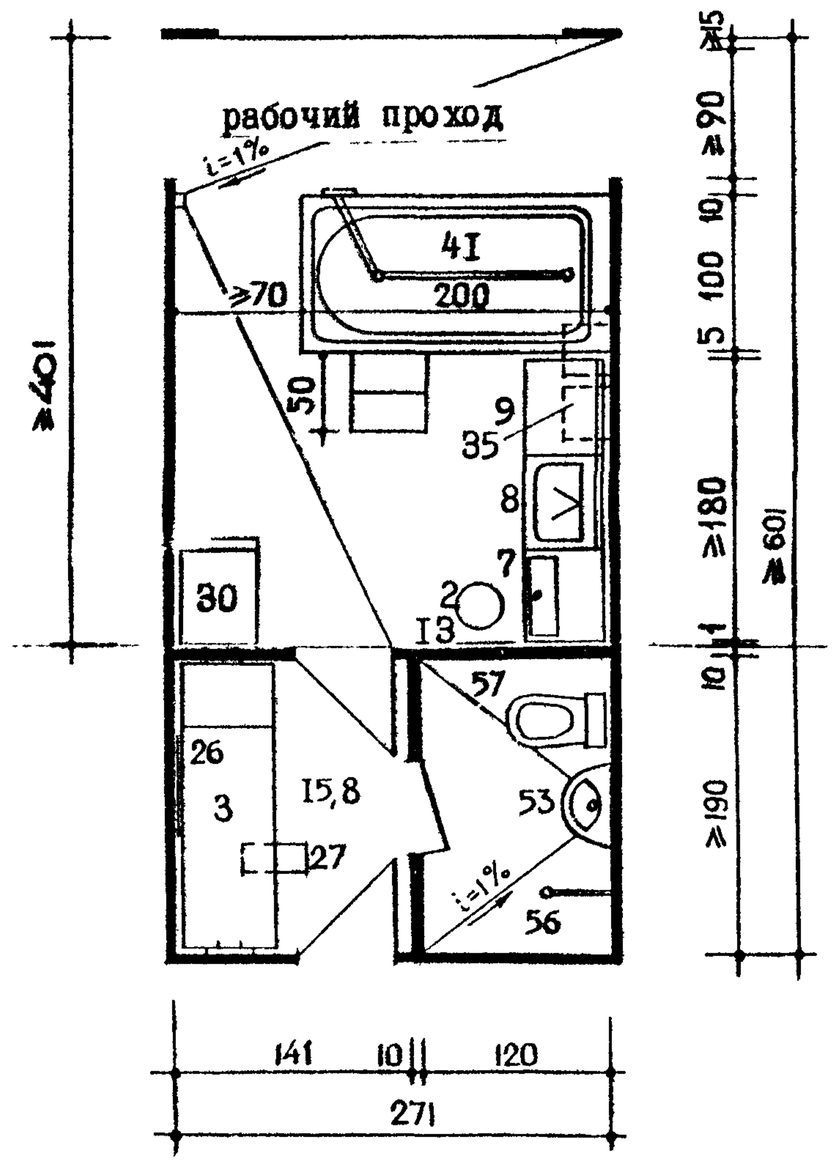

№ п/п	Наименование оборудования
2	Табурет винтовой
8	Кушетка смотровая
7	Тумба "А"
8	Тумба "Б"
9	Тумба "В"
18	Стол откидной
25	Вешалка на два крючка
26	Зеркало
27	Подставка для надевания обуви
30	Весы медицинские
35	Аппарат для подводных кишечных промываний
41	Ванна субаквальная
50	Полотенцесушитель трехъярусный
53	Рукомойник
56	Душ гигиенический
	а/ поддон чугунный эмалированный, мелкий
	б/ душевая сетка
57	Унитаз тарельчатый

ПРИМЕЧАНИЯ:

1. Схему блокировки кабин субаквальной ванны см.на листе 23.
2. Перегородки, разделяющие процедурные между собой , выполняются высотой 2,25 м. Перегородки, ограждающие субаквальное отделение от других помещений, выполняются до потолка.
3. 2 позиция применяется при расположении рабочего прохода у наружной стены.

1 0 1 2м

ГАБАРИТНЫЕ СХЕМЫ КАБИНЫ КИШЕЧНЫХ ПРОМЫВАНИЙ И ДУШЕЙ, МИКРОКЛИЗМ, ПОДГОТОВКИ БОЛЬНОГО К ПРОЦЕДУРЕ, КОМНАТА ПЕРСОНАЛА, РАБОЧЕЕ МЕСТО МЕДИЦИНСКОЙ СЕСТРЫ.

(I) КАБИНЫ КИШЕЧНЫХ ПРОМЫВАНИЙ И ДУШЕЙ

Вариант А

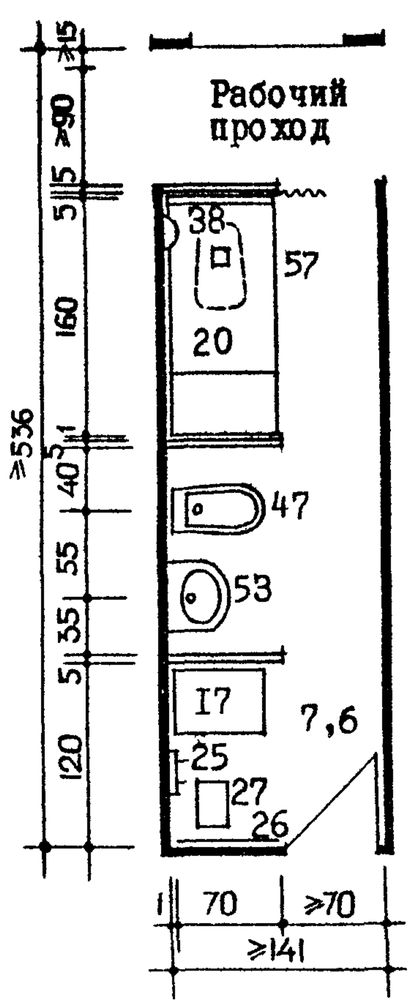

Вариант Б

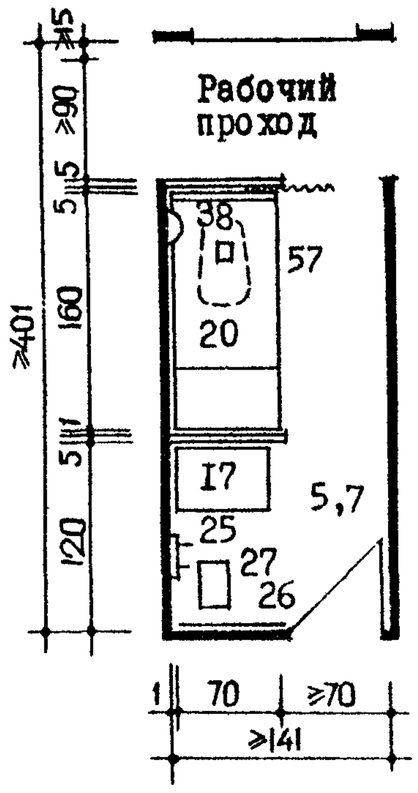

(2) КАБИНА МИКРОКЛИЗМ

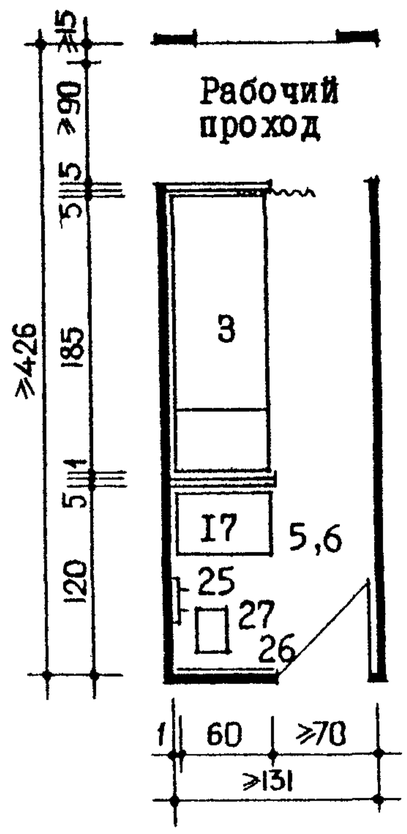

(3) КАБИНА ПОДГОТОВКИ БОЛЬНОГО К ПРОЦЕДУРЕ

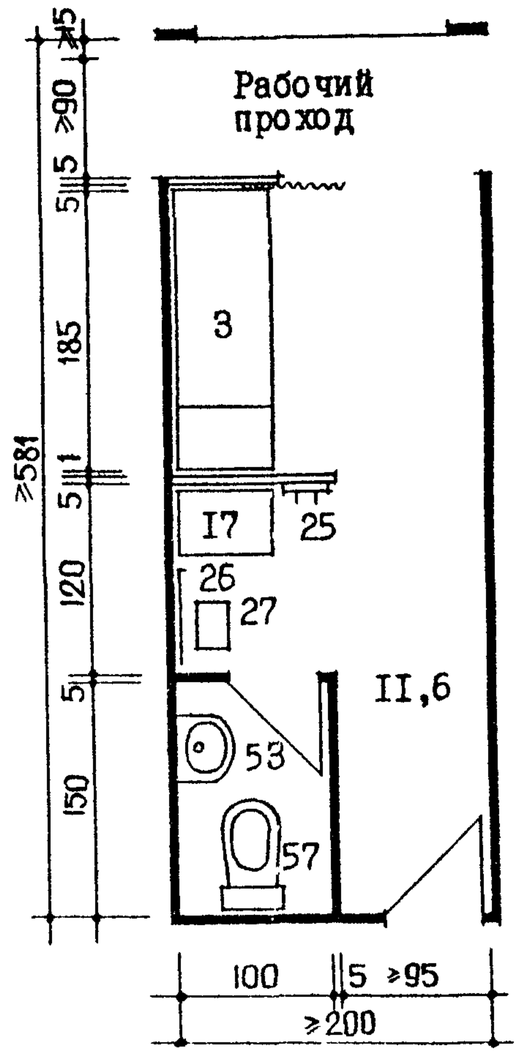

(4) КОМНАТА ПЕРСОНАЛА /для отделений местных процедур/

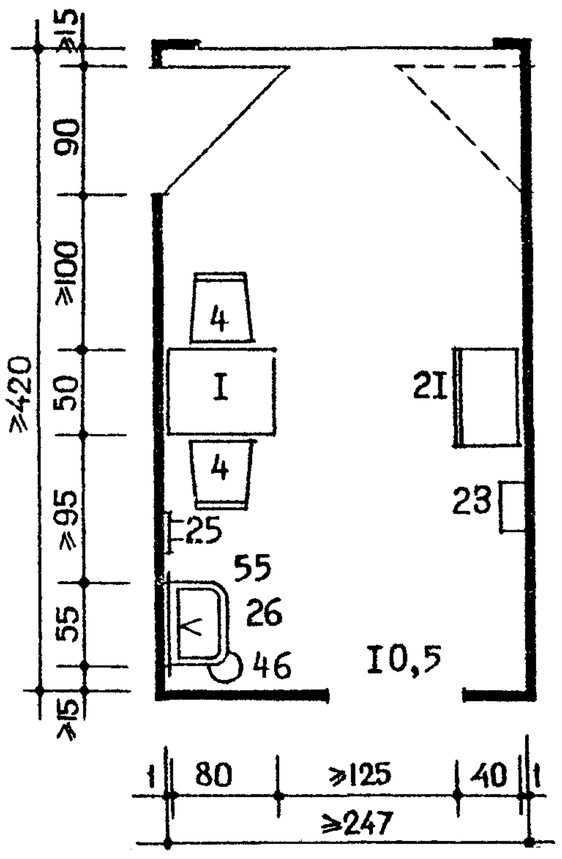

(5) РАБОЧЕЕ МЕСТО МЕДИЦИНСКОЙ СЕСТРЫ

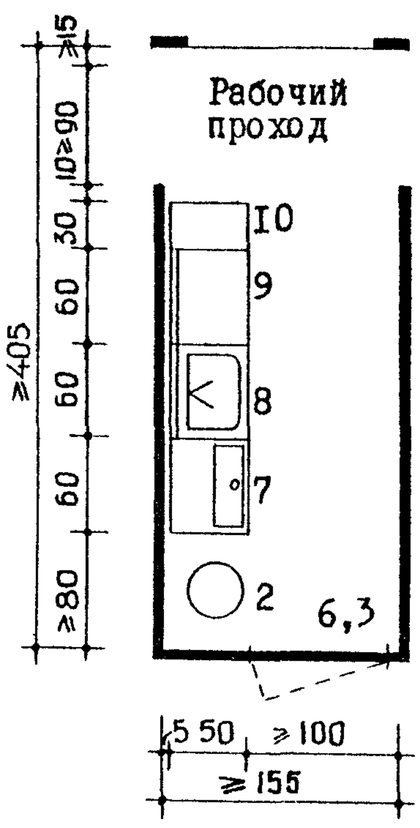

№№ п/с	Наименование оборудования
I	Стол палатный
2	Табурет винтовой
3	Кушетка смотровая
4	Стул рабочий
7	Тумба "А"
8	Тумба "Б"
9	Тумба "В"
I0	Ларь "Г"
I7	Банкетка
20	Кушетка с лотюм
2I	Шкаф
23	Шкафчик настенный для аптечки первой помощи
25	Вешалка на два крючка
26	Зеркало
27	Подставка для надевания обуви
38	Аппарат для глубокого кишечного орошения
46	Ведро педальное
47	Биде
53	Рукомойник с керамической опорой
55	Умывальник прямоугольный
57	Унитаз тарельчатый

ПРИМЕЧАНИЯ:

I. Перегородки, разделяющие процедурные кабины между собой, выполняются высотой 2,25м.

2. Вариант "А" предусматривает проведение гигиенической процедуры непосредственно в кабине.

3. Схему блокировки кабин кишечных промываний и микроклизм см. на листе 25.

4. Экраны, ограждающие процедурное место от рабочего прохода и раздевальной, выполняются высотой I,2м.

5. В кишечных отделениях необходимо предусматривать общие уборные из расчета одно очко на 2 кабины кишечных промываний или 3 кабины кишечных душей, 4 кабины микроклизм.

0 1 2м

ГАБАРИТНЫЕ СХЕМЫ КАБИНЫ 4х КАМЕРНЫХ ВАНН, ГИНЕКОЛОГИЧЕСКИХ ОРОШЕНИЙ СТЕРИЛИЗАЦИОННАЯ

(I) КАБИНЫ 4х- КАМЕРНЫХ ВАНН

А. С эжектором /водоструйным насосом/

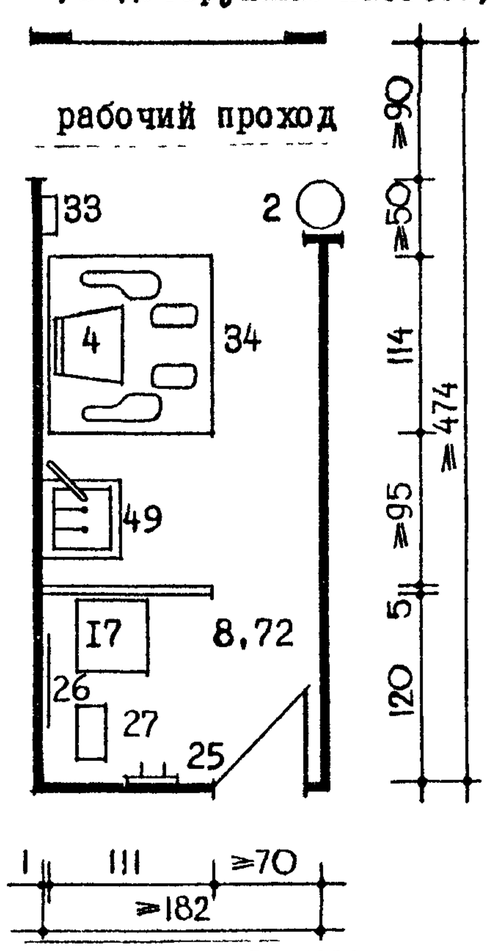

Б. Без эжектора /с душевым поддоном/

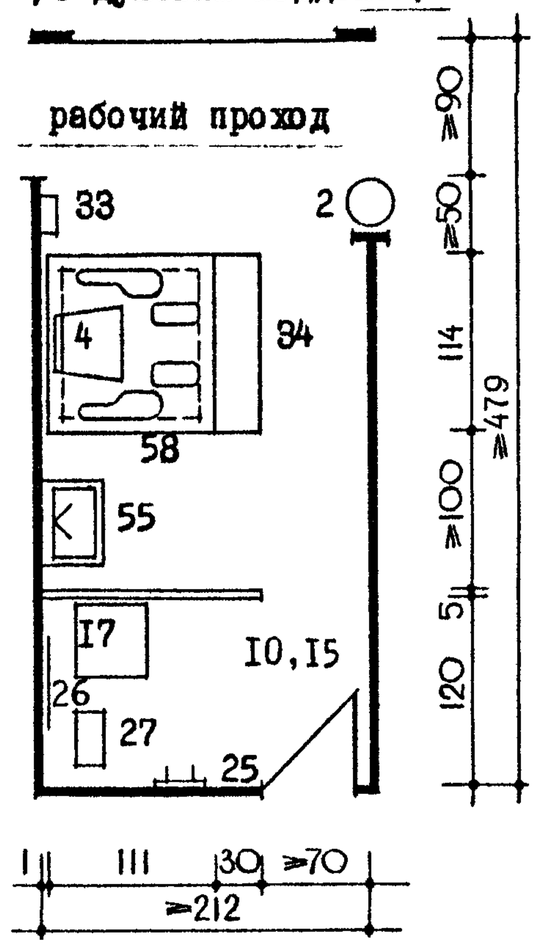

(2) КАБИНА ГИНЕКОЛОГИЧЕСКИХ ОРОШЕНИЙ

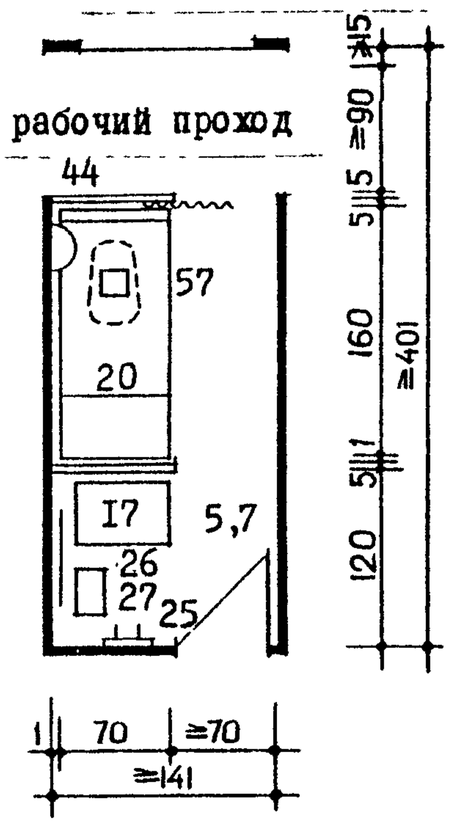

(3) СТЕРИЛИЗАЦИОННАЯ /для отделения гинекологических орошений/

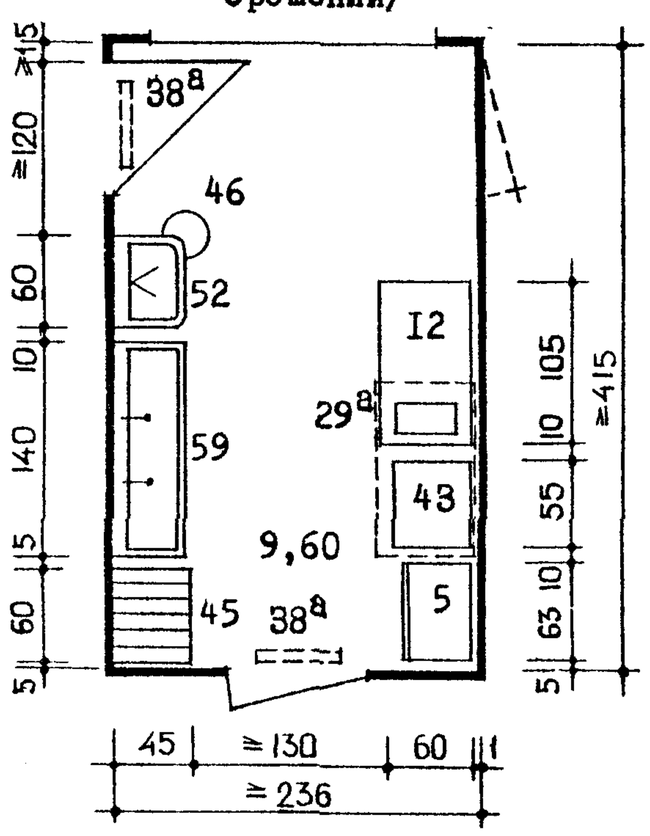

№№ п/с	Наименование оборудования
2	Табурет винтовой
4	Стул рабочий
5	Шкаф медицинский одностворчатый
I2	Стол
I7	Банкетка
20	Кушетка с лотком
25	Вешалка на два крючка
26	Зеркало
27	Подстака для надевания обуви
29а	Коробка для стерилизации катеторов и бужей
33	Аппарат для гальванизации настенный
34	Аппарат для гальванизации с ваннами для конечностей
38а	Облучатель бактерицидный настенный
43	Плита электрическая
44	Бачок-дозатор для лечебных вод
45	Устройство для сушки клеенок
46	Ведро педальное
49	Мойка чугунная на I отделение
52	Умывальник прямоуголный со спинкой
55	Умывальник прямоугольный
57	Унитаз тарельчатый
58	Поддон эмалированный, мелкий
59	Мойка клеенок

ПРИМЕЧАНИЯ:
1. Схему блокировки процедурных кабин 4х-камерных ванн и гинекологических орошений см. на листе 25.
2. Перегородки, разделяющие процедурные кабины между собой, выполняются высотой 2,25 м; экраны, ограждающие процедурное место от раздевальной и рабочего прохода, выполняются высотой I,2 м.
3. Пунктиром отмечены: в позиции I - душевой поддон, в позиции 2 - унитаз, в позиции 3 - дверной проем, устраиваемый при организации рабочего прохода и зона вытяжки вентиляционной системой.

1 0 1 2 м

ГАБАРИТНЫЕ СХЕМЫ КАБИНЕТЫ: ЖЕЛУДОЧНЫХ ПРОМЫВАНИЙ, ОРОШЕНИЯ И ГИДРОМАССАЖА ДЕСЕН. СТЕРИЛИЗАЦИОННАЯ

1 КАБИНЕТ ЖЕЛУДОЧНЫХ ПРОМЫВАНИЙ

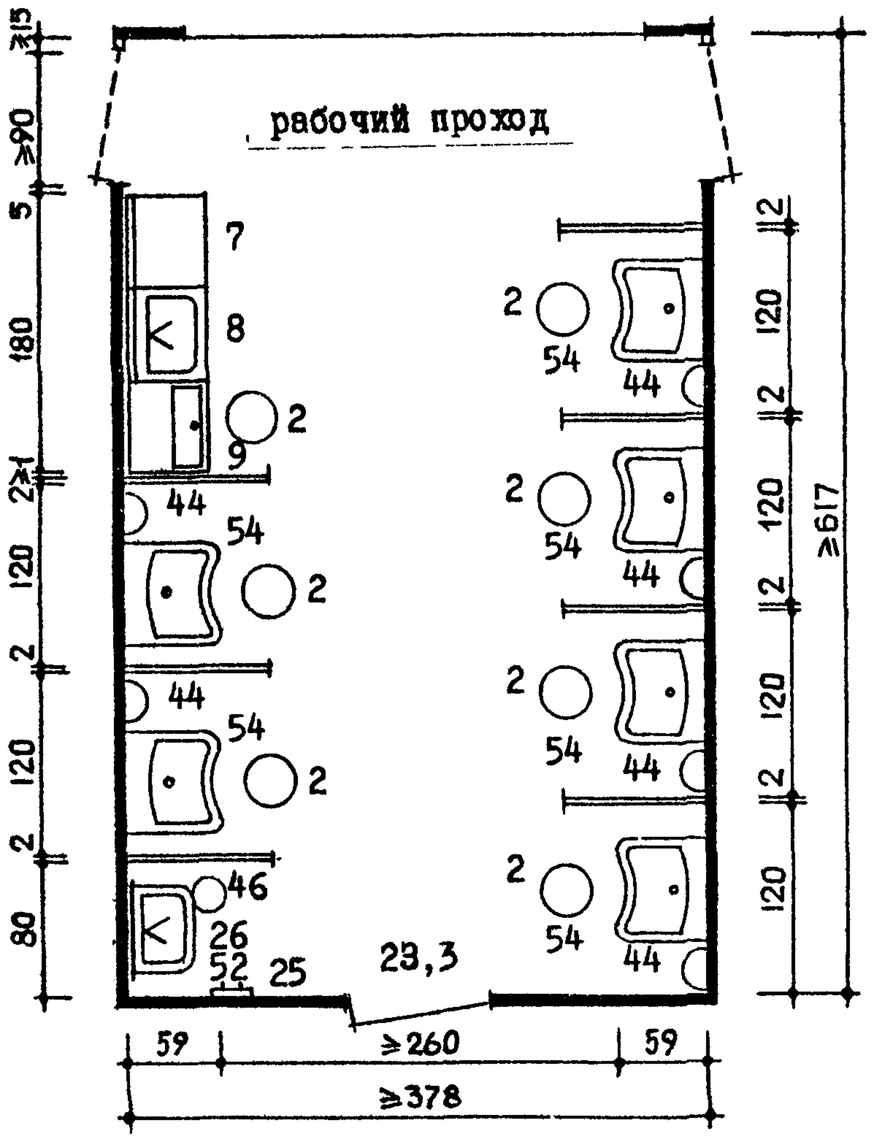

2 КАБИНЕТ ОРОШЕНИЯ И ГИДРОМАССАЖА ДЕСЕН

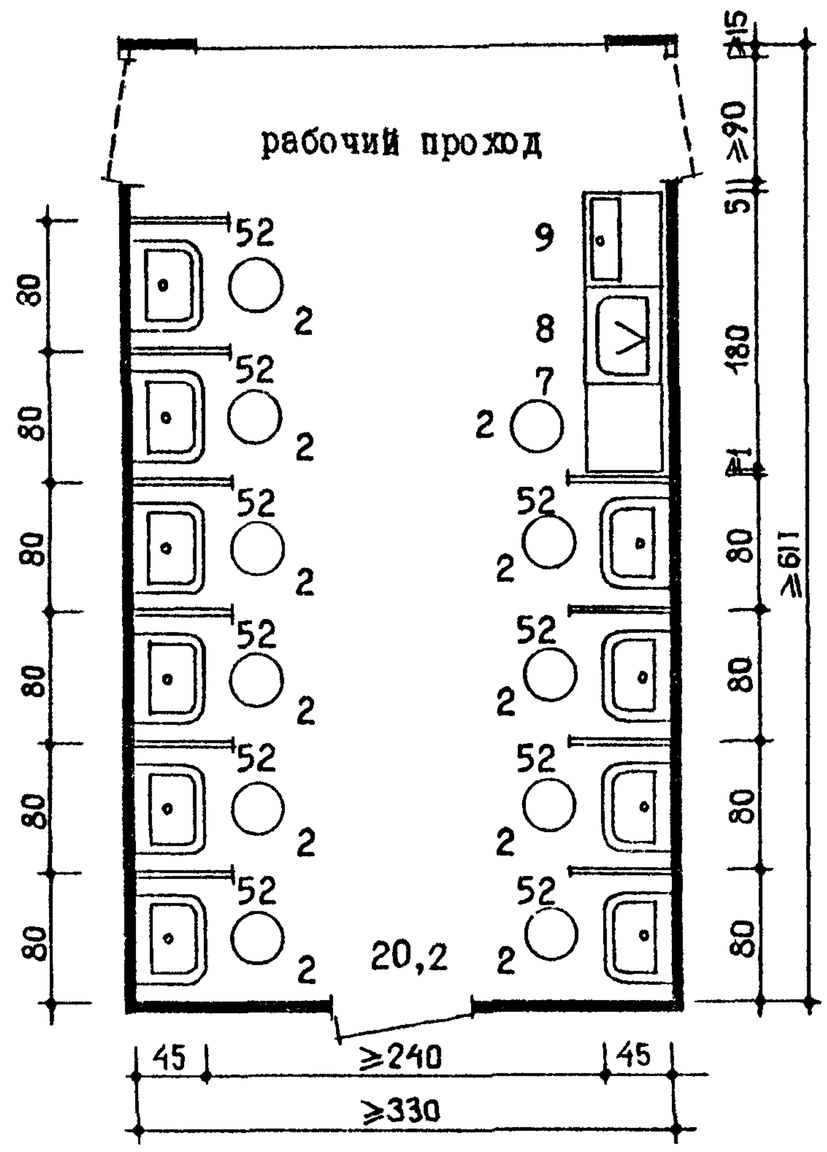

3 СТЕРИЛИЗАЦИОННАЯ /для отделения желудочно-кишечных процедур/

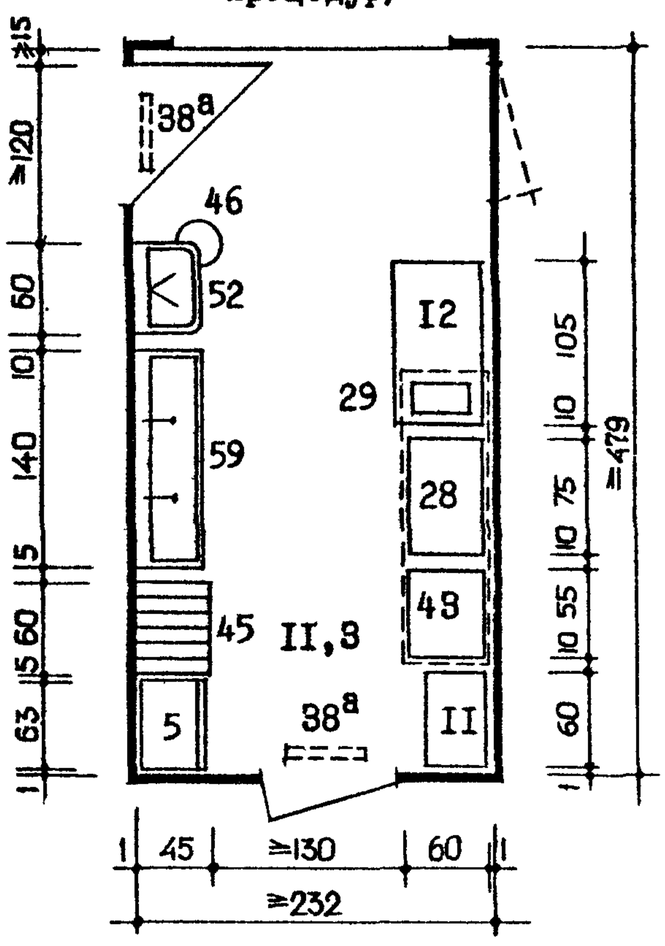

№№ п/с	Наименование оборудования
2	Табурет винтовой
5	Шкаф медицинский одностворчатый
7	Тумба "А"
8	Тумба "Б"
9	Тумба "В"
II	Тумбочка подсобная
I2	Стол
25	Вешалка на два крючка
26	Зеркало
28	Стерилизатор электрический
29	Кипятильник дезинфекционный электрический
38а	Облучатель бактерицидный настенный
43	Плита электрическая
44	Бачок-дозатор
45	Устройство для сушки клеенок
46	Ведро педальное
52	Умывальник прямоугольный
54	Умывальник хирургический
59	Мойка для клеенок

ПРИМЕЧАНИЯ: I. В стерилизационной пунктиром отмечена зона вытяжки вентиляционной системой.
2. В позициях I,2 дверные проемы, указанные пунктиром, устраиваются при одиночном размещении кабинетов, в позиции 3-при организации рабочего прохода.

1 0 1 2 м

СХЕМЫ БЛОКИРОВКИ ПРОЦЕДУРНЫХ КАБИН И ПРИМЕРЫ РЕШЕНИЙ

СХЕМЫ БЛОКИРОВКИ КАБИН ОБЩИХ МИНЕРАЛЬНЫХ ВАНН

С односторонним расположением ванных кабин

1

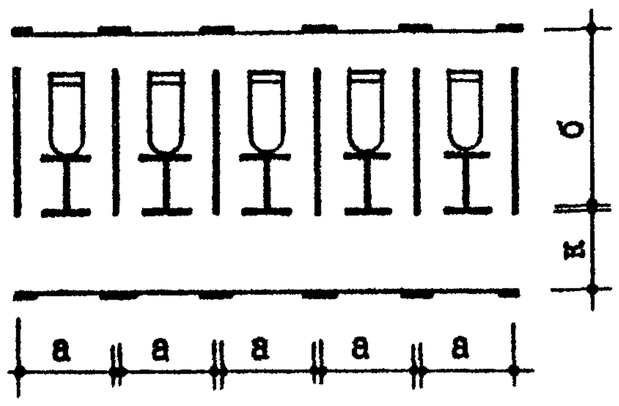

4

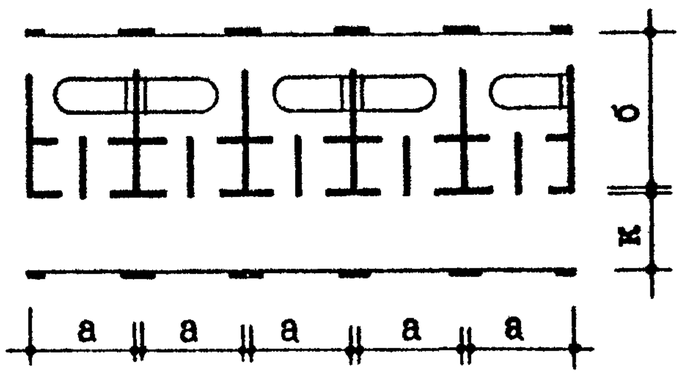

С двусторонним расположением ванных кабин

2

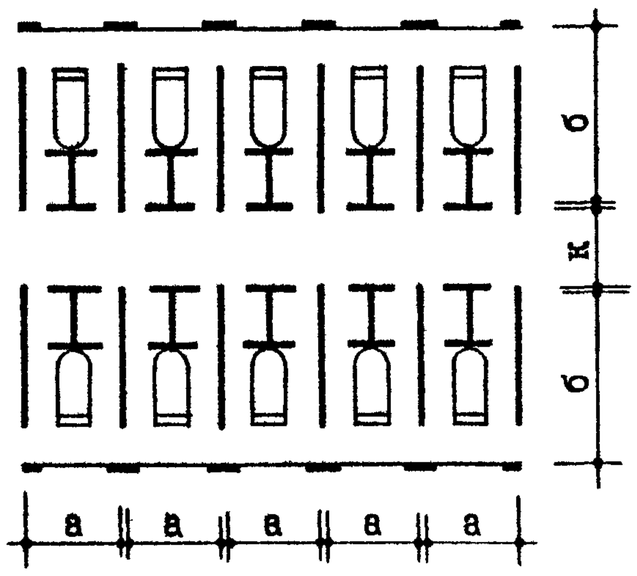

5

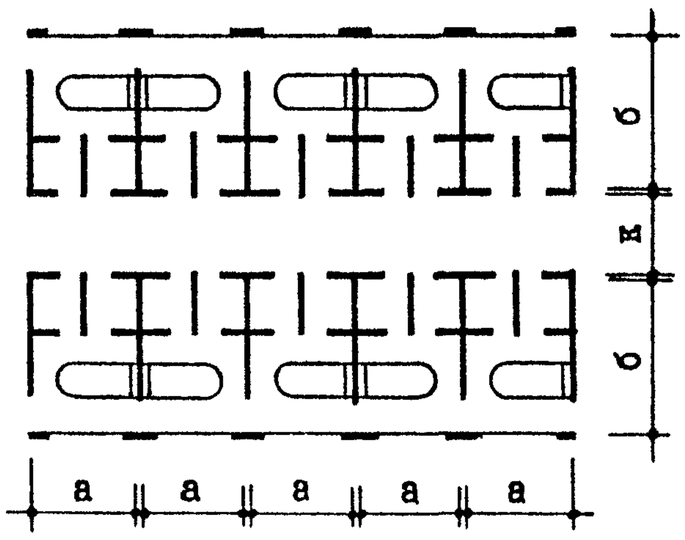

С многорядным расположением ванных кабин

3

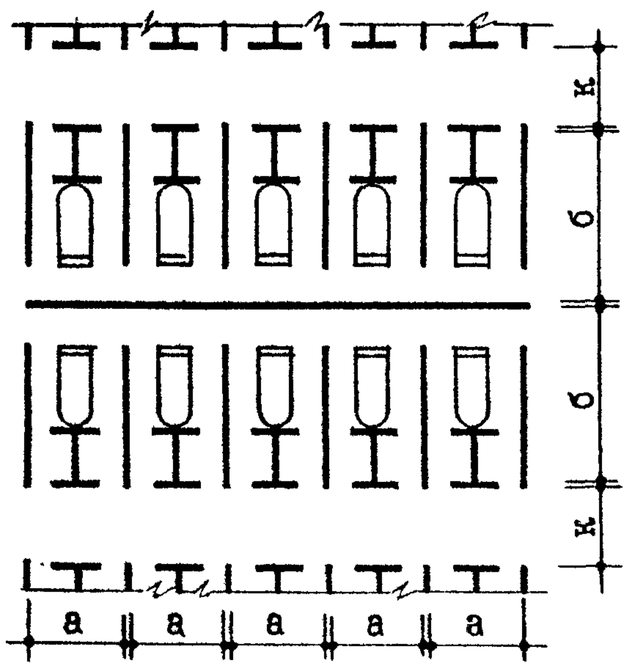

6

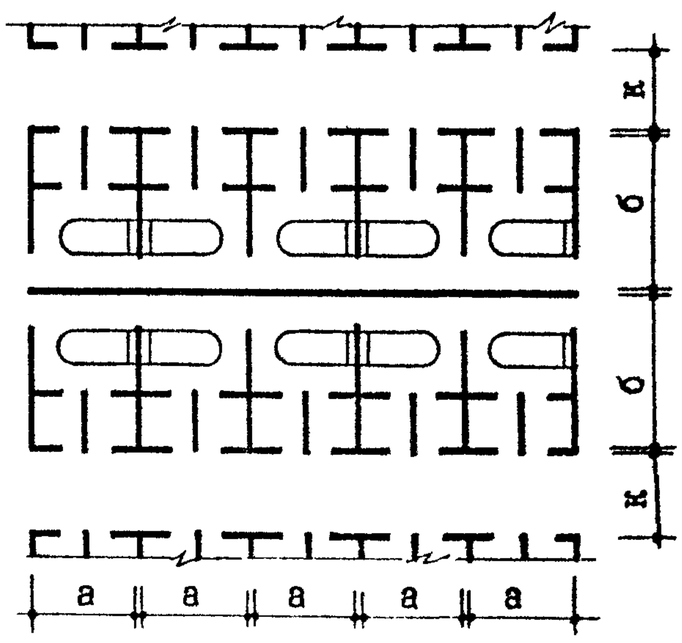

Таблица цифровых значений "а","б","к"

Позиция на листе	Наименование помещений	Габаритные размеры /м/			Нормаль помещения	
		"а"	"б"	"к"	лист	позиция
1,2,3	Кабина общей минеральной ванны	2,45	5,05	2,0;2,8;3,2	13	1
-"-	-"-	2,45	4,75	-"-	13	3
-"-	-"-	2,67	5,12	-"-	14	1
-"-	-"-	2,67	5,42	-"-	14	3
4,5,6	-"-	2,79	4,33	-"-	13	2
-"-	-"-	2,79	4,70	-"-	14	2

ПРИМЕЧАНИЯ:

1. Ширина коридора "К" для больных принимается 2,0 м, при коридоре-ожидальной с двусторонним расположением ванных кабин - 3,2 м, то же с односторонним расположением кабин - 2,8 м.
2. Буквами "а" и "б" обозначены соответственно ширина и глубина ванных кабин.
3. Позиции 3 и 6 предусматривают устройство верхнего освещения.

СХЕМЫ БЛОКИРОВКИ КАБИН СУБАКВАЛЬНЫХ ВАНН, КОНТРАСТНЫХ ВАНН

СУБАКВАЛЬНЫЕ ВАННЫ

КОНТРАСТНЫЕ ВАННЫ

С односторонним расположением ванных кабин

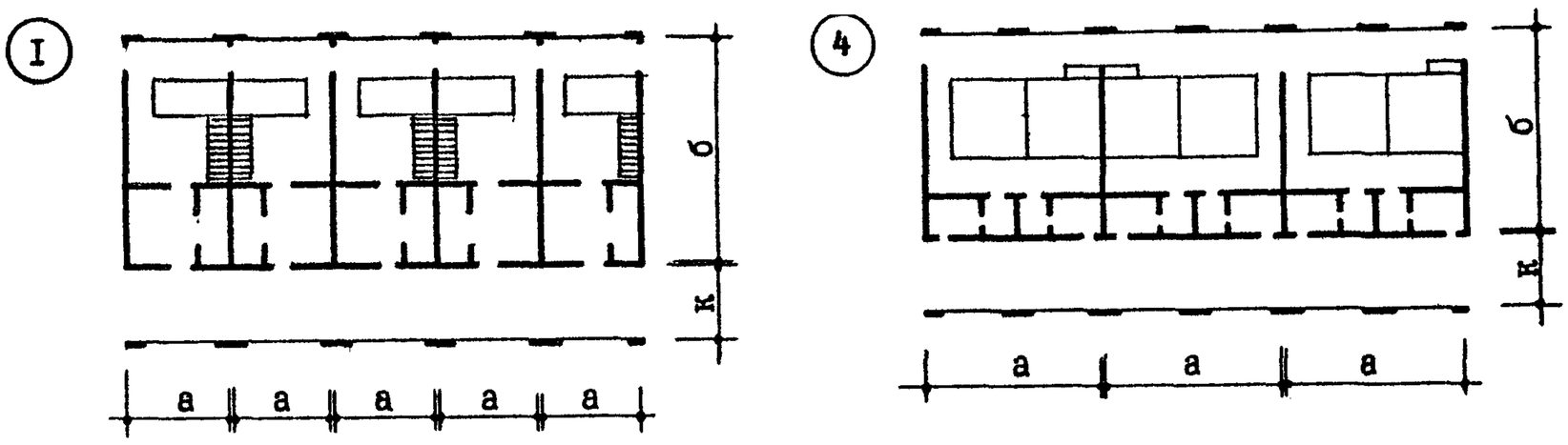

С двусторонним расположением ванных кабин

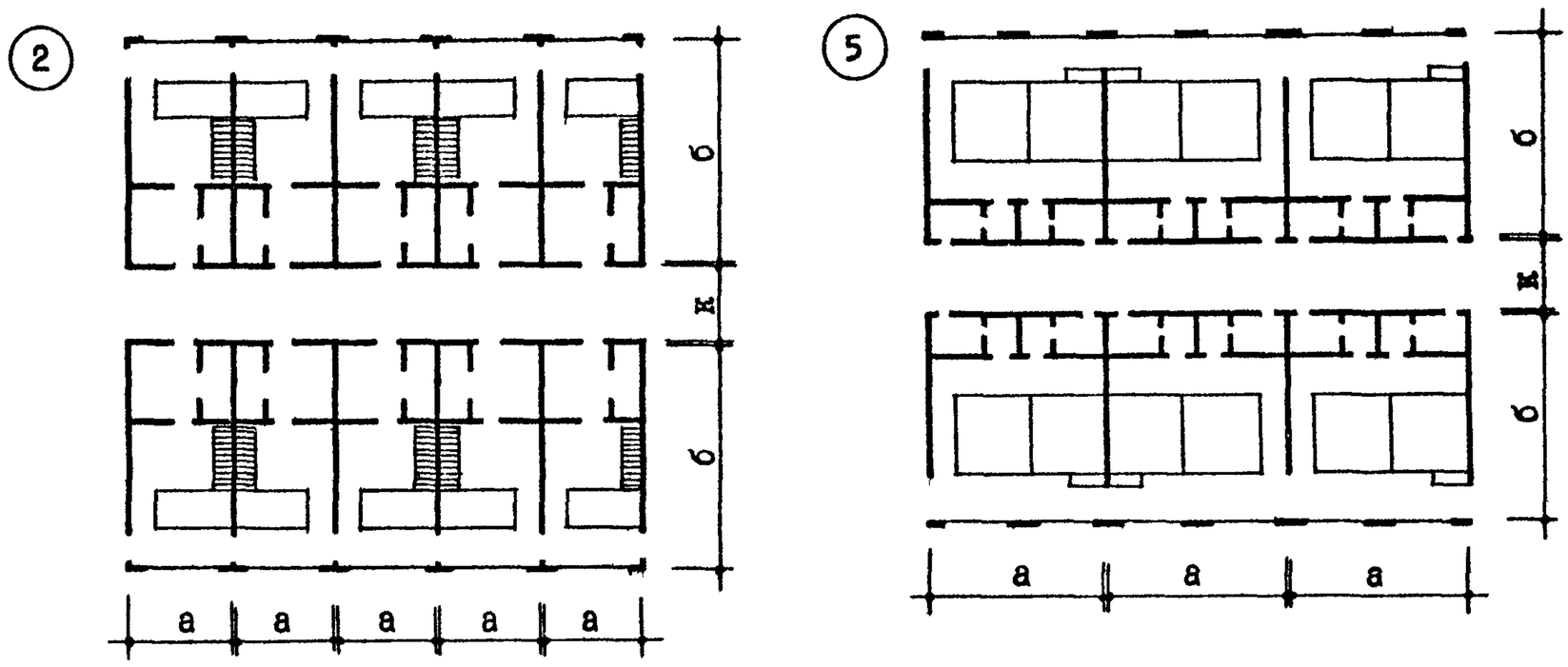

С многорядным расположением ванных кабин

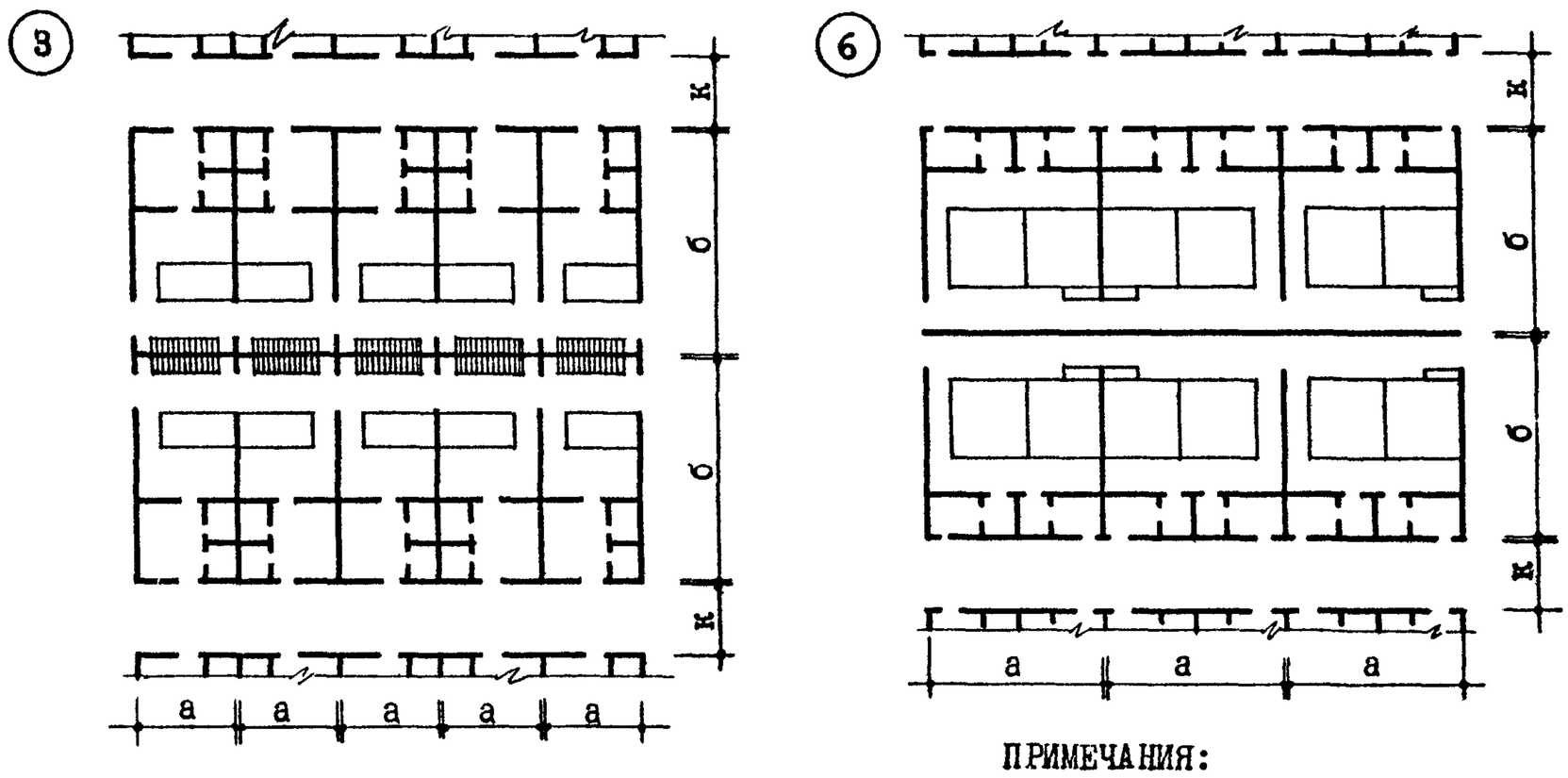

Таблица цифровых значений "а","б","к"

Позиция на листе	Наименование помещений	Габаритные размеры /м/			Нормаль помещения	
		"а"	"б"	"к"	лист	позиция
1,2,3	Кабина субаквальной ванны	2,71	6,01	2,0;2,8;3,2	18	2
-"-	-"-	2,71	5,95	-"-	18	1
4,5,6	Кабина контрастной ванны	5,00	5,85	-"-	17	1

ПРИМЕЧАНИЯ:

1. Ширина коридора "к" для больных принимается 2,0м, при коридоре-ожидальной с двусторонним расположением ванных кабин - 3,2м., то же с односторонним расположением ванных кабин 2,8м.
2. Буквами "а" и "б" обозначены соответственно ширина и глубина ванных кабин.
3. Позиции 3 и 6 предусматривают устройство верхнего освещения.

1 0 1 2 5 10 м

СХЕМЫ БЛОКИРОВКИ КАБИН ВАНН ПОДВОДНОГО МАССАЖА, ДУШЕВЫХ ЗАЛОВ

ВАННЫ ПОДВОДНОГО МАССАЖА — ДУШЕВЫЕ ЗАЛЫ С РАЗДЕВАЛЬНЫМИ

С односторонним расположением процедурных кабин

I

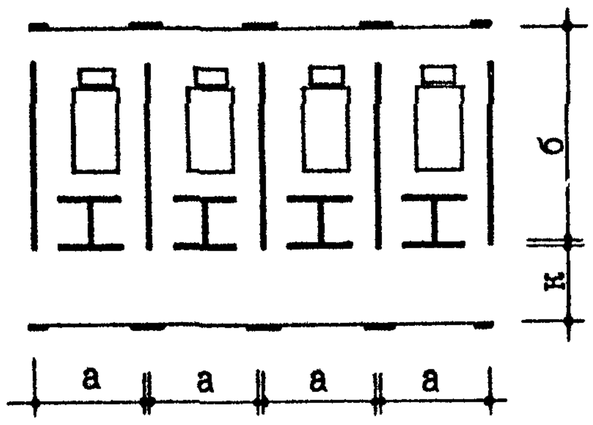

4

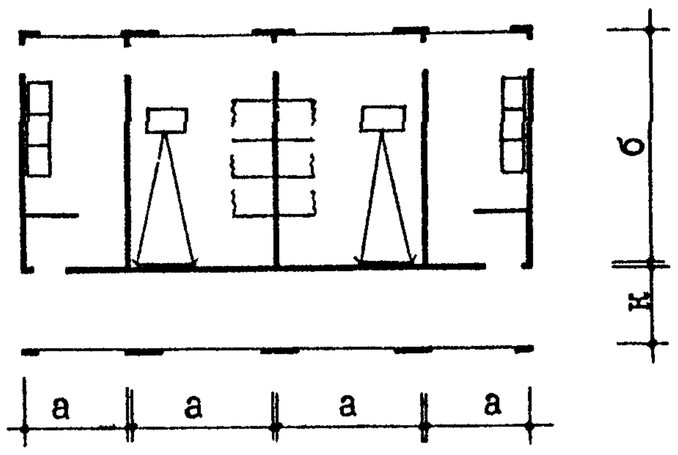

С двусторонним расположением процедурных кабин

2

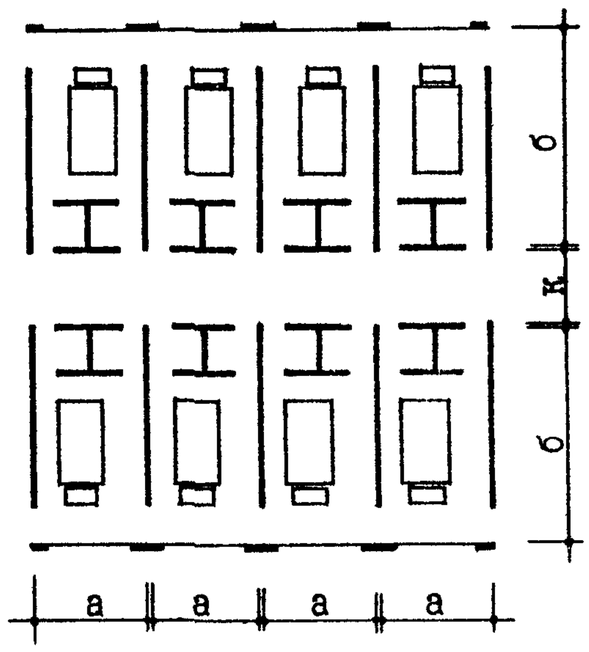

5

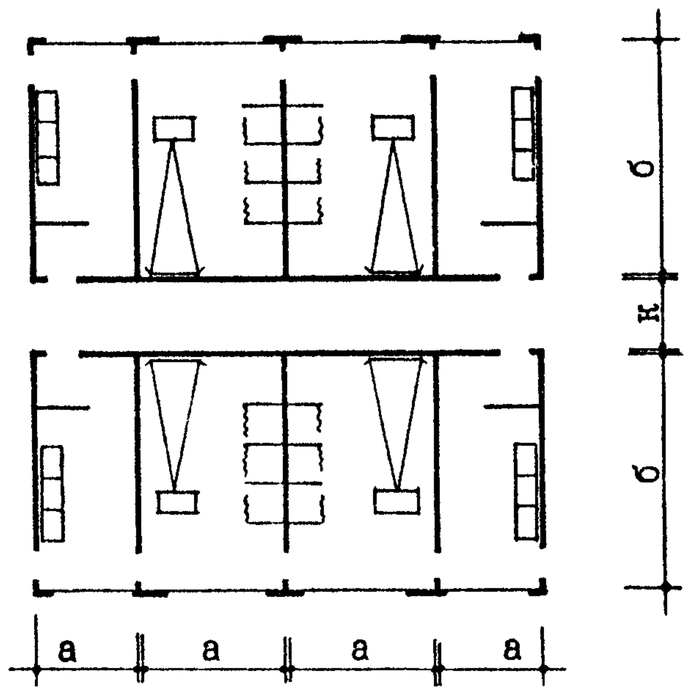

С многорядным расположением процедурных кабин

3

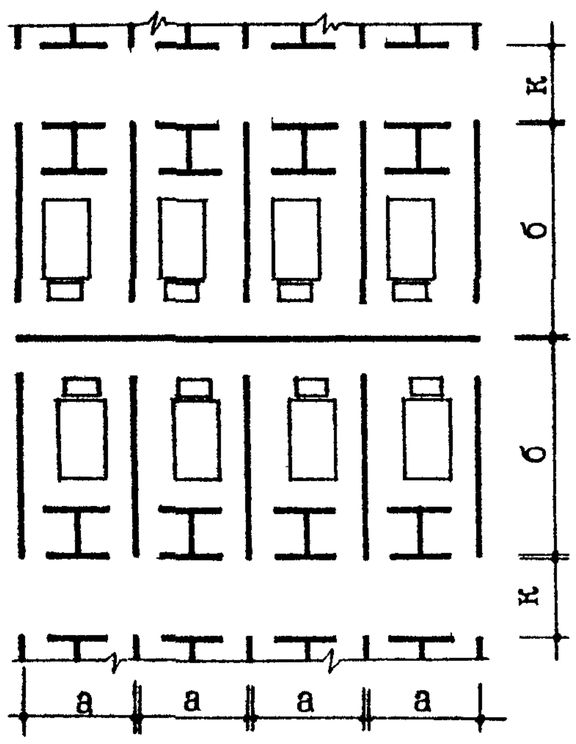

6

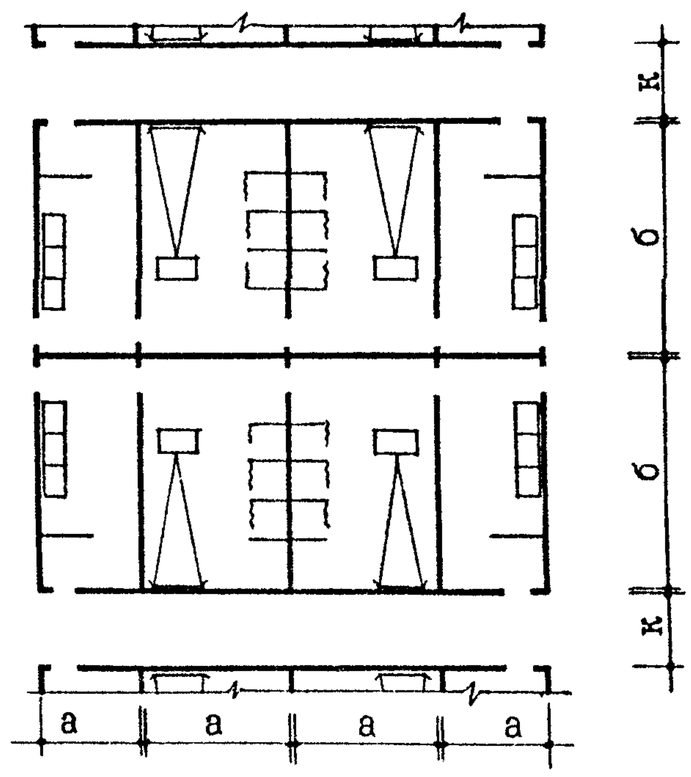

Таблица цифровых значений "а","б","к"

Позиция на листе	Наименование помещения	Габаритные размеры /м/			Нормаль помещения	
		"а"	"б"	"к"	лист	позиция
1,2,3	Кабина ванны подводного массажа	3,40	5,85	2,0;2,8;3,2	16	1
-"-	-"-	3,00	5,80	-"-	16	2
4,5,6	Душевой зал	3,70	6,00	-"-	15	1
-"-	Раздевальная душевого зала	2,00	6,00	-"-	15	2

ПРИМЕЧАНИЯ:

1. Ширина коридора "К" для больных принимается 2,0м, при коридоре-ожидальной с двусторонним расположением процедурных кабин - 3,2м, то же с односторонним расположением процедурных кабин-2,8м.
2. Буквами "а" и "б" обозначены соответственно ширина и глубина процедурных кабин.
3. Позиции 3 и 6 предусматривают устройство верхнего освещения.

4 2 0 4 8 м

ОБЩЕКУРОРТНЫЕ ВОДОЛЕЧЕБНИЦЫ

СХЕМЫ БЛОКИРОВКИ КАБИН КИШЕЧНЫХ ПРОМЫВАНИЙ, ГИНЕКОЛОГИЧЕСКИХ ОРОШЕНИЙ, ЧЕТЫРЕХКАМЕРНЫХ ВАНН, МИКРОКЛИЗМ

25

КИШЕЧНЫЕ ПРОМЫВАНИЯ | ГИНЕКОЛОГИЧЕСКИЕ ОРОШЕНИЯ | ЧЕТЫРЕХКАМЕРНЫЕ ВАННЫ | МИКРОКЛИЗМЫ

С односторонним расположением процедурных кабин

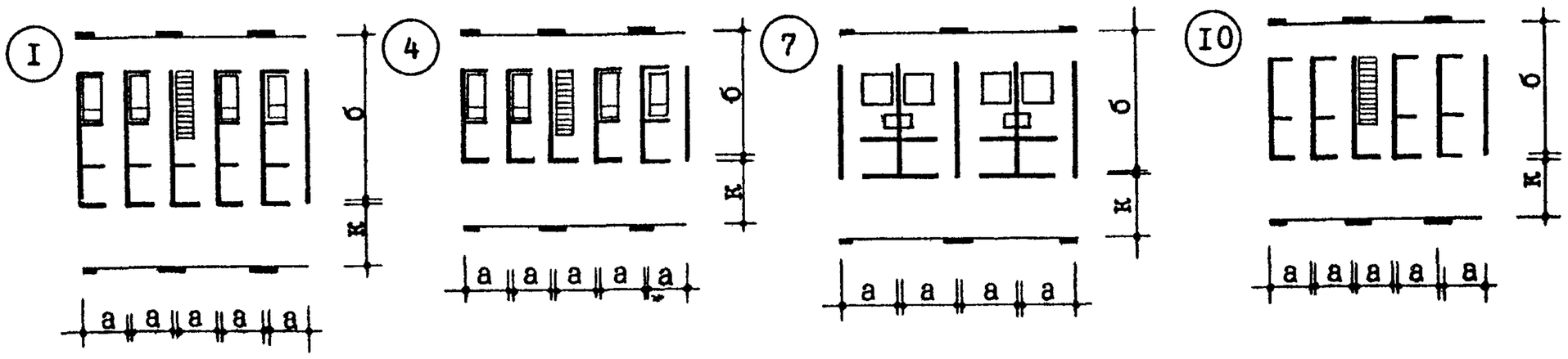

С двусторонним расположением процедурных кабин

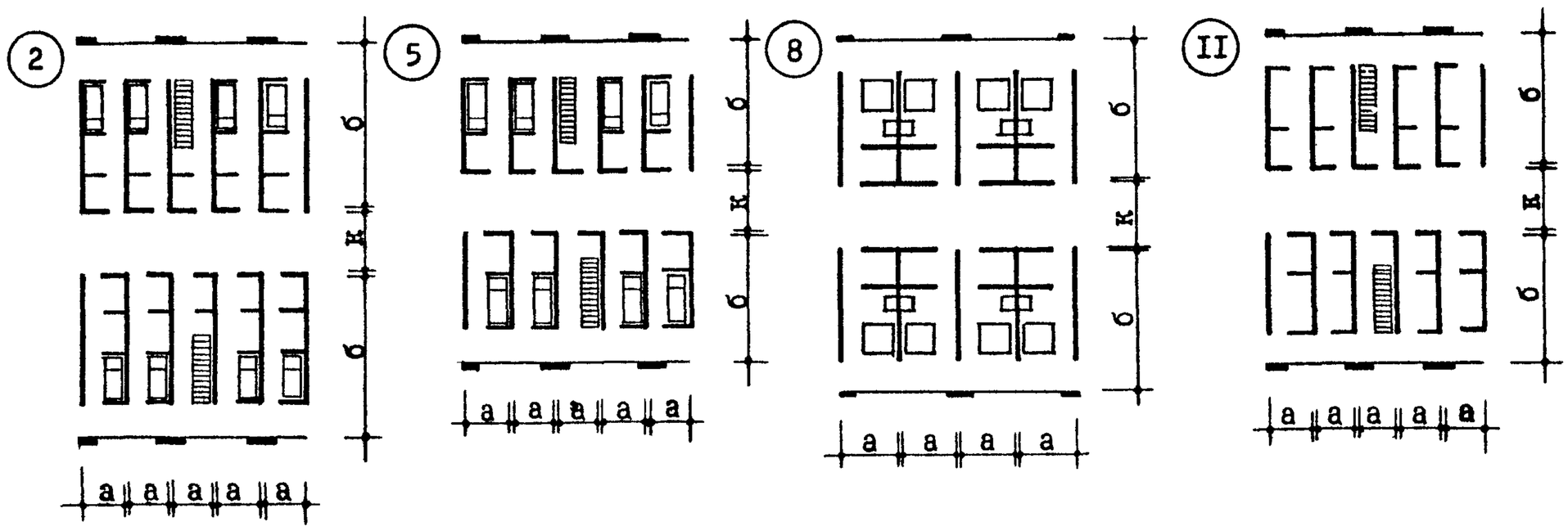

С многорядным расположением процедурных кабин

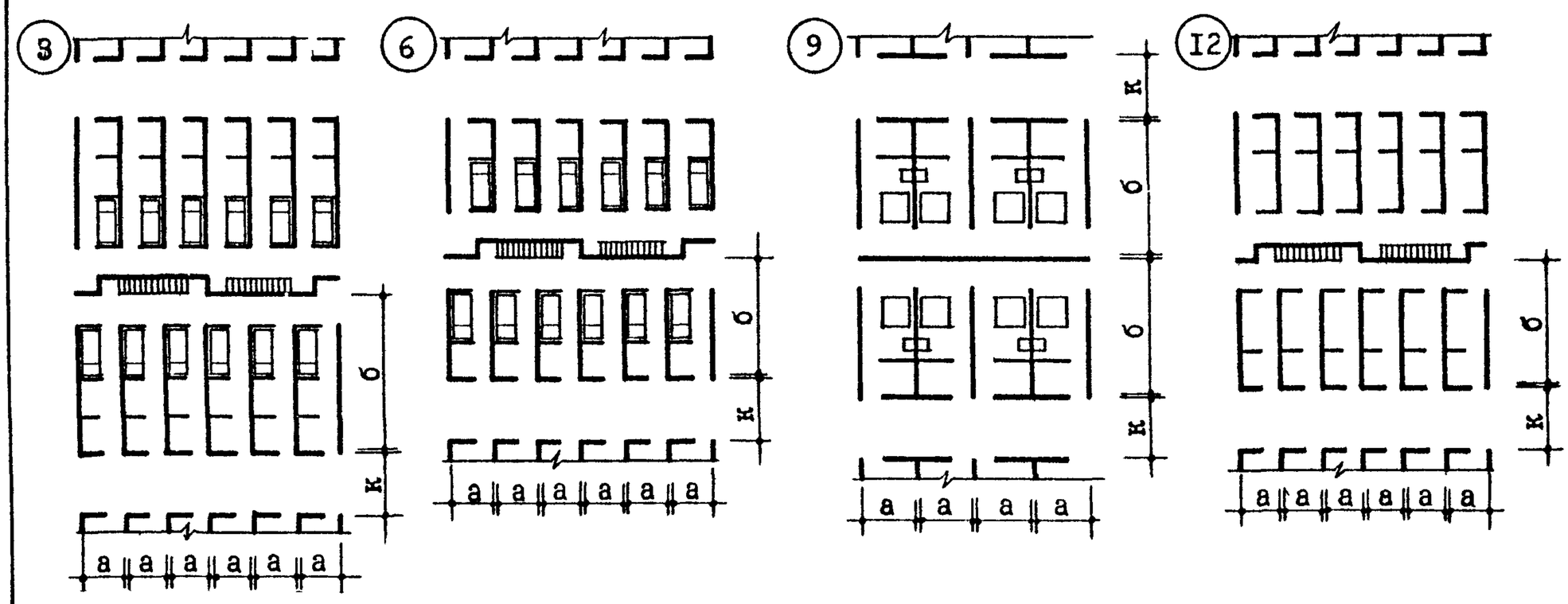

Таблица цифровых значений "а", "б", "к"

Позиция на листе	Наименование помещения	Габаритные размеры /м./			Нормаль помещения	
		"а"	"б"	"к"	лист	позиция
1,2,3	Кабина кишечных промываний	1,41	5,36	2,0; 2,8; 3,2	19	1А
-"-	-"-	1,41	4,01	-"-	19	1Б
4,5,6	Кабина гинекологических орошений	1,41	4,01	-"-	20	2
7,8,9	Кабина 4х камерных ванн	1,82	4,74	-"-	20	1А
-"-	-"- /вариант/	2,12	4,79	-"-	20	1Б
10,11,12	Кабина микроклизм	1,31	4,26	-"-	19	2
1,2,4,5 10,11	Рабочее место медицинской сестры	1,55	4,05	-	19	5

ПРИМЕЧАНИЯ:

1. Ширина коридора "к" для больных принимается 2,0м., при коридоре-ожидальной с двусторонним расположением процедурных кабин - 3,2м., то же с односторонним расположением процедурных кабин-2,8м.
2. Буквами "а" и "б" обозначены соответственно ширина и глубина процедурных кабин.
3. Позиции 3,6,9 и 12 предусматривают устройство верхнего освещения.
4. Штриховкой показано рабочее место медицинской сестры.

1 0 1 2 3 4 5 10 м

ЖЕЛЕЗОБЕТОННЫЙ КАРКАС С СЕТКОЙ КОЛОНН 600 х 600 см

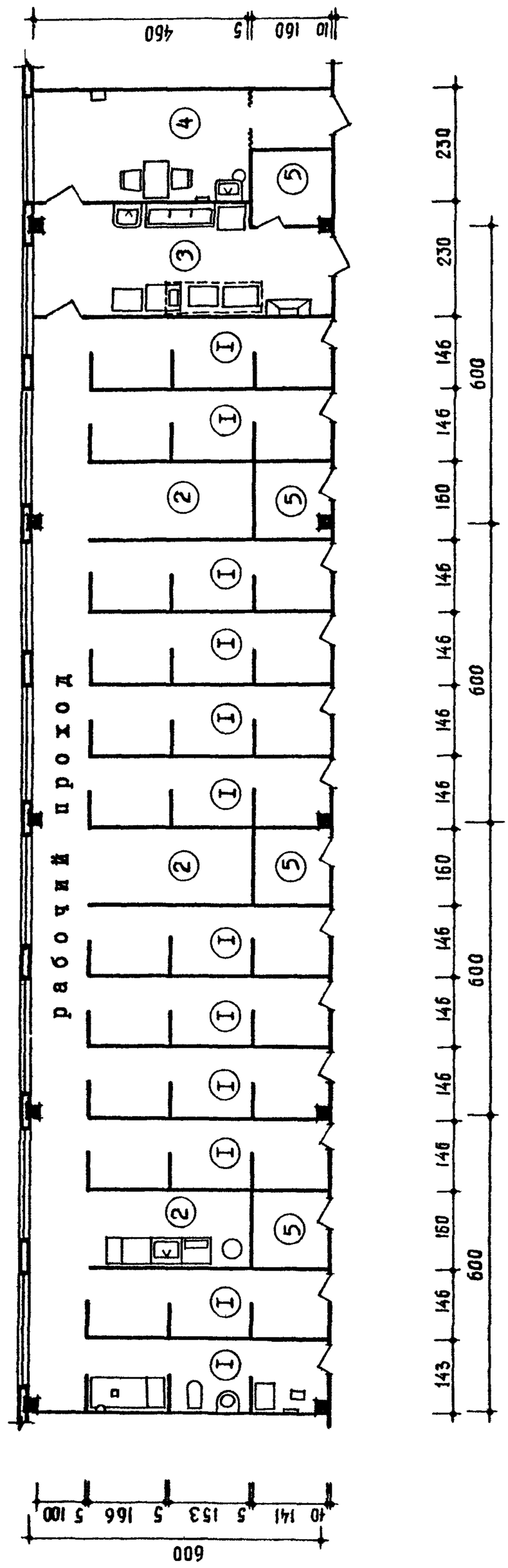

ПРИМЕЧАНИЕ:

Толщина перегородок и размеры колонн указаны условно.

ЭКСПЛИКАЦИЯ ПОМЕЩЕНИЙ

1. Процедурная кабина –6,6м²
2. Рабочее место медсестры –6,0м²
3. Стерилизационная –13,6м²
4. Комната персонала –2,6м²
5. Кладовая –2,2м²

ПРИМЕР ПЛАНИРОВОЧНОЙ ОРГАНИЗАЦИИ ИНГАЛЯТОРИЯ

ЖЕЛЕЗОБЕТОННЫЙ КАРКАС С СЕТКОЙ КОЛОНН 600х 600 см

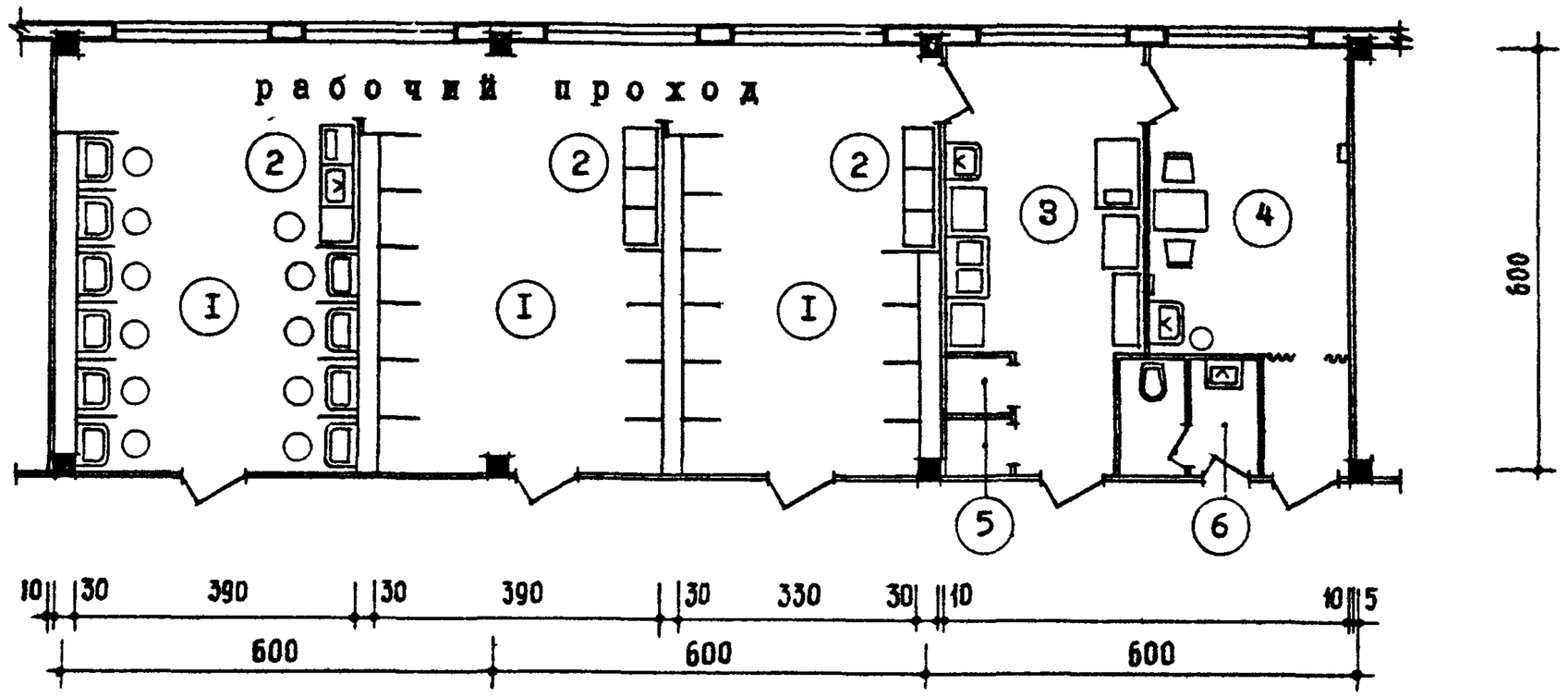

ЭКСПЛИКАЦИЯ ПОМЕЩЕНИЙ

I. Кабинет ингаляций на I0 точек-24,0;25,8м^2
2. Рабочее место медсестры -
3. Стерилизационная - I4,4 м^2
4. Комната персонала-I4,Iм^2
5. Кладовая - 0,7м^2
6. Туалет персонала - 2,9м^2

ПРИМЕЧАНИЕ:

Толщина перегородок и размеры колонн указаны условно.

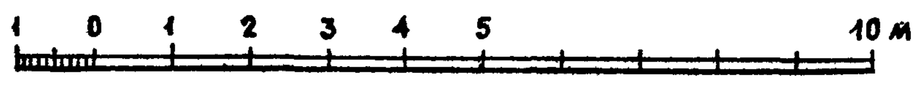

ПРИМЕР ПЛАНИРОВОЧНОЙ ОРГАНИЗАЦИИ КИШЕЧНОГО ОТДЕЛЕНИЯ

ЖЕЛЕЗОБЕТОННЫЙ КАРКАС С СЕТКОЙ КОЛОНН 600х600 см

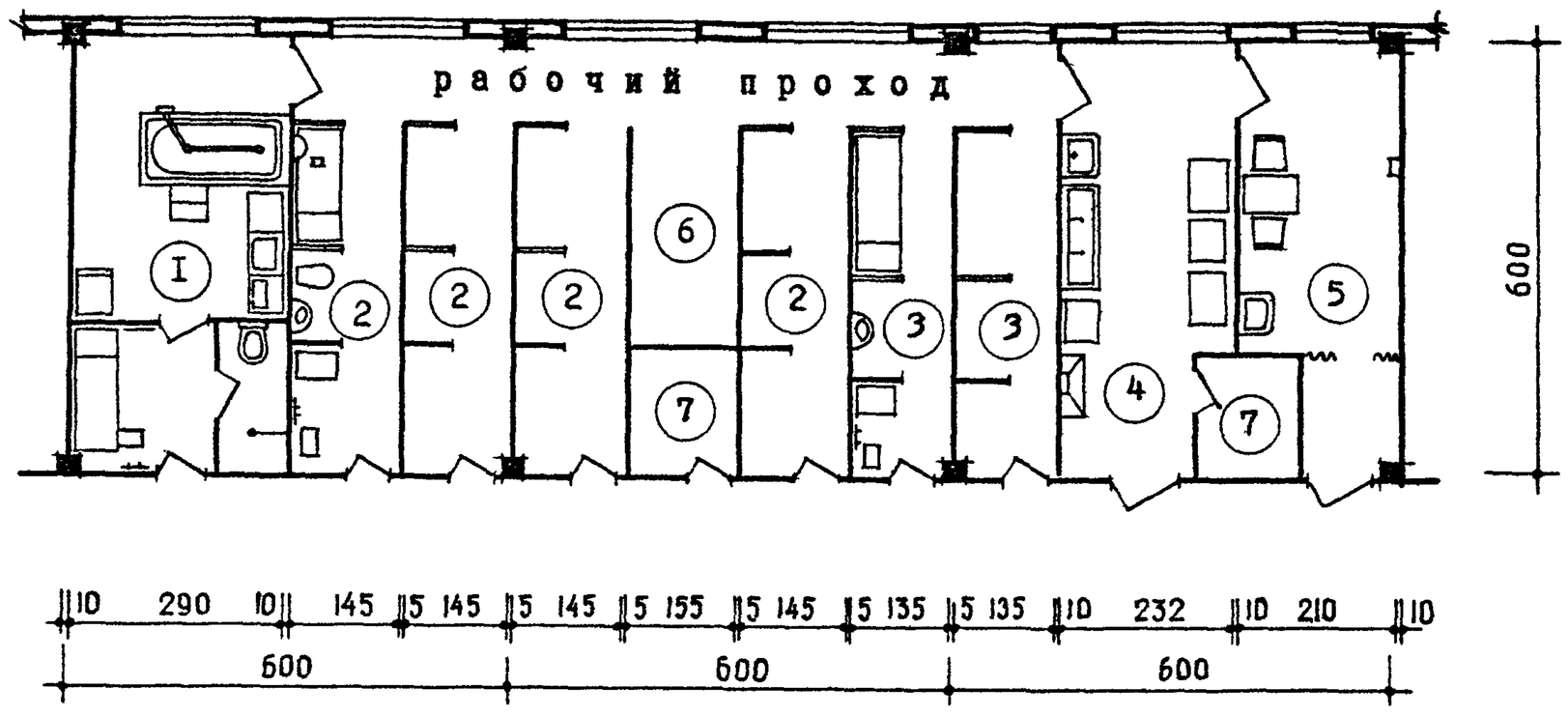

ЭКСПЛИКАЦИЯ ПОМЕЩЕНИЙ

1. Субаквальная ванна -18,0 м^2
2. Кишечные промывания 6,8 м^2
3. Микроклизмы - 6,4 м^2
4. Стерилизационная -13,5 м^2
5. Комната персонала -11,7 м^2
6. Рабочее место медсестры- 6,0 м^2
7. Кладовая - 2,5 м^2

ПРИМЕЧАНИЕ:

Толщина перегородок и размеры колонн указаны условно.

1 0 1 2 3 4 5 10 м

ЦЕНТРАЛЬНЫЙ ИНСТИТУТ ТИПОВОГО ПРОЕКТИРОВАНИЯ
ГОССТРОЯ СССР

Москва, А-445 Смольная ул., 22

Сдано в печать 1979 года

Заказ № 6768 Тираж 800 экз