Типовые конструкции, изделия и узлы зданий и сооружений

СЕРИЯ 1.231-5
ПАНЕЛИ ПЕРЕГОРОДОК ГИПСОПЕРЛИТОВЫЕ

Выпуск 2

Панели перегородок для каркасно-панельных зданий с высотой этажа 3,3 и 3,6 м.

Рабочие чертежи

ЦЕНТРАЛЬНЫЙ ИНСТИТУТ ТИПОВОГО ПРОЕКТИРОВАНИЯ
ГОССТРОЯ СССР

Москва А-445 Смольная ул 22

Сдано в печать 1979 года

Заказ № 12548 Тираж 4200 экз

Типовые конструкции, изделия и узлы зданий и сооружений

СЕРИЯ 1.231-5
ПАНЕЛИ ПЕРЕГОРОДОК ГИПСОПЕРЛИТОВЫЕ

Выпуск 2

Панели перегородок для каркасно-панельных зданий с высотой этажа 3,3 и 3,6 м.

Разработаны
ЦНИИЭП учебных зданий

Гл инженер А Ляхович
Нач отдела В.Греков
Гл спец. отдела Э Шахова

Утверждены и введены в действие с 01.08.79г. Государственным Комитетом по гражданскому строительству и архитектуре при Госстрое СССР

приказ N 153 от 18.07.79г.

	Лист	Стр.
Содержание	С1	2
Пояснительная записка.	П1	3
Панели ПГП 33-5; ПГП33-6; ПГП33-6,2; ПГП33-7; ПГП 33-5р; ПГП33-6р; ПГП33-6,2р; ПГП33-7р.	1	4
Панели ПГП 33-8; ПГП33-9; ПГП33-13; ПГП33-14; ПГП 33-8р; ПГП33-9р; ПГП33-13р; ПГП33-14р.	2	5
Панели ПГП 33-14,2; ПГП33-15; ПГП33-15,2; ПГП33-16; ПГП 33-14,2р; ПГП33-15р; ПГП33-15,2р ПГП33-16р	3	6
Панели ПГП 33-17; ПГП33-18; ПГП33-19; ПГП33-20; ПГП 33-20,3; ПГП33-18р; ПГП33-20р; ПГП33-20,3р	4	7
Панели ПГП 33-26; ПГП33-27; ПГП33-30; ПГП33-31; ПГП 33-26р; ПГП33-27р; ПГП33-30р; ПГП33-31р	5	8
Панели ПГП 33-31,3; ПГП33-34; ПГП33-31,3р; ПГП33-34р	6	9
Панели ПГП 33-37; ПГП33-38; ПГП33-39; ПГП33-41; ПГП 33-37р; ПГП33-38р; ПГП33-39р; ПГП33-41р	7	10
Панели ПГП 33-42; ПГП33-43; ПГП33-43,4; ПГП33-42р ПГП 33-43р; ПГП33-43,4р.	8	11
Панели ПГП 33-56; ПГП33-57; ПГП33-56р; ПГП33-57р	9	12
Панели ПГП 33-59; ПГП33-61.	10	13
Панели ПГП 33-5А; ПГП33-6А; ПГП33-6,2А; ПГП33-7А; ПГП 33-8А; ПГП33-9А; ПГП33-13А; ПГП33-14А.	11	14
Панели ПГП 33-14,2А; ПГП33-15А; ПГП33-15,2А; ПГП33-16А.	12	15
Панели ПГП 33-17А; ПГП33-18А; ПГП33-20А; ПГП33-20,3А	13	16
Панели ПГП 33-26А; ПГП33-27А; ПГП33-30А; ПГП33-31А	14	17
Панели ПГП 33-31,3А; ПГП33-34А	15	18
Панели ПГП 33-37А; ПГП33-38А; ПГП33-39А; ПГП33-41А.	16	19
Панели ПГП 33-17Б; ПГП33-18Б; ПГП33-19Б; ПГП33-20Б; ПГП 33-20,3Б	17	20
Панели ПГП 33-26Б; ПГП33-27Б; ПГП33-30Б	18	21
Панели ПГП 33-31,3Б; ПГП33-34Б	19	22
Панели ПГП 33-37Б; ПГП33-38Б; ПГП33-39Б; ПГП33-41Б	20	23
Панели ПГП 33-42Б; ПГП33-43Б; ПГП33-43,4Б	21	24
Панели ПГП 33-59В	22	25
Панели ПГП 33-31Г; ПГП33-31,3Г	23	26
Панели ПГП 33-61Г	24	27
Панели ПГП 36-5; ПГП36-6; ПГП36-6,2; ПГП36-7; ПГП 36-5р; ПГП36-6р; ПГП36-6,2р; ПГП36-7р	25	28
Панели ПГП 36-8; ПГП36-9; ПГП36-13; ПГП36-14; ПГП 36-8р; ПГП36-9р; ПГП36-13р; ПГП36-14р	26	29
Панели ПГП 36-14,2; ПГП36-15; ПГП36-15,2; ПГП36-16; ПГП 36-14,2р, ПГП36-15р; ПГП36-15,2р; ПГП36-16р	27	30
Панели ПГП 36-17; ПГП36-18; ПГП36-19; ПГП36-20; ПГП36-20,3; ПГП36-17р; ПГП36-18р; ПГП36-20р; ПГП36-20,3р	28	31
Панели ПГП 36-23; ПГП36-26; ПГП36-27; ПГП36-30; ПГП 36-23р; ПГП36-26р; ПГП36-27р; ПГП36-30р	29	32
Панели ПГП 36-5А; ПГП36-6А; ПГП36-6,2А; ПГП36-7А; ПГП 36-8А; ПГП36-9А; ПГП36-13А; ПГП36-14А.	30	33
Панели ПГП 36-14,2А; ПГП36-15А; ПГП36-15,2А; ПГП36-16А	31	34
Панели ПГП 36-17А; ПГП36-18А; ПГП36-19А; ПГП36-20А; ПГП 36-20,3А	32	35
Панели ПГП 36-23А; ПГП36-26А; ПГП36-27А; ПГП36-30А	33	36
Панели ПГП 36-17Б; ПГП36-18Б; ПГП36-19Б; ПГП36-20Б; ПГП 36-20,3Б.	34	37
Панели ПГП 36-23Б; ПГП36-26Б; ПГП36-27Б; ПГП36-30Б	35	38

Гл. спец. отд. — Э. Шахова
Руб. группы — З. Мацея
Ст. инженер — В. Дерина

УЧЕБНЫХ ЗДАНИЙ г. МОСКВА

ТК 1978г

Содержание

Серия 1.231-5
Выпуск 2 | Лист С1

16381-03 3

Рабочие чертежи гипсоперлитовых перегородок разработаны на основании технических решений, одобренных Госгражданстроем 1 ноября 1977 года письмом № 4-1923.

Рабочие чертежи состоят из следующих выпусков:

Выпуск 0 Панели перегородок для каркасно-панельных зданий с высотой этажа 2.8, 3.0, 3.3, 3.6 и 4.2м. Указания по изготовлению и применению панелей перегородок.

Выпуск 1- Панели перегородок для каркасно-панельных зданий с высотой этажа 2.8 и 3м.

Выпуск 2- Панели перегородок для каркасно-панельных зданий с высотой этажа 3.3 и 3.6м

Выпуск 3- Панели перегородок для каркасно-панельных зданий с высотой этажа 4.2м

В настоящем выпуске представлены панели перегородок для каркасно-панельных зданий с высотой этажа 3,3 и 3,6м.

Типовые детали панелей перегородок допускается применять по серии 2.230-1 выпуск 10.

Указания по изготовлению панелей перегородок, область их применения, номенклатура изделий распалубочные и монтажные петли, узлы деревянных каркасов и сечения перегородок представлены в выпуске 0 серии 1.231-5

В данном выпуске принято условное обозначение узлов и перегородок в виде дроби в кружке. В числителе указан номер узла, в знаменателе — номер листа выпуска 0 данной серии.

Нач отдела		Гл. инж. ин-та	
Гл. спец. отд.		Гл. инж. проекта	
Рук. группы		Проверил	
Ст. инженер		Разработал	
		Т. к. стандарт	Э. Мацея

ЦНИИЭП учебных зданий г. Москва

ТК 1978

Пояснительная записка

Серия 1.231-5

Выпуск 2 | Лист 111

16381-03 4

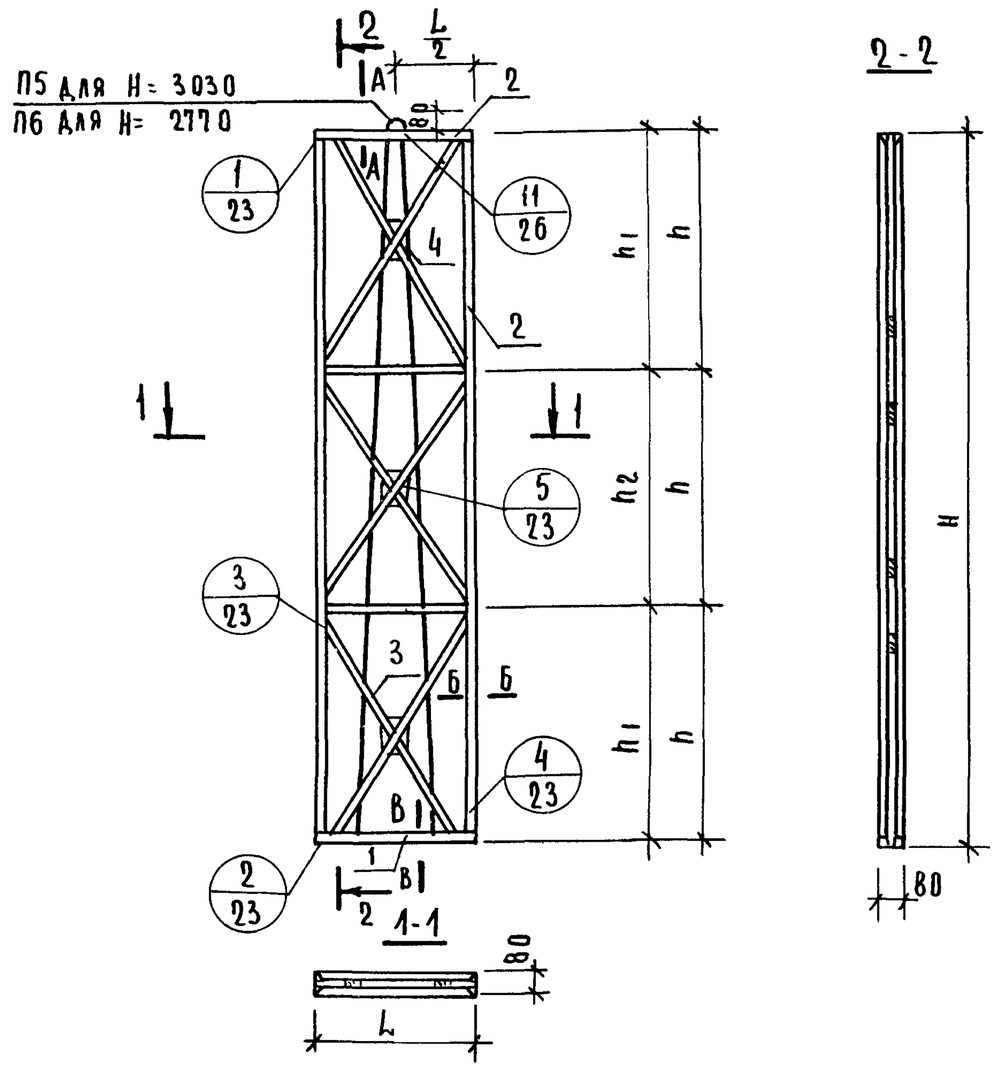

Таблица размеров

Размеры, мм	Марка перегородки							
	ПГП33-5	ПГП33-6	ПГП33-6,2	ПГП33-7	ПГП33-5р	ПГП33-6р	ПГП33-6,2р	ПГП33-7р
L	470	570	620	720	470	570	620	720
H	3030	3030	3030	3030	2770	2770	2770	2770
h	1010	1010	1010	1010	—	—	—	—
h_1	—	—	—	—	920	920	920	920
h_2	—	—	—	—	930	930	930	930

Характеристика изделия

Марка перегородки			ПГП33-5	ПГП33-6	ПГП33-6,2	ПГП33-7	ПГП33-5р	ПГП33-6р	ПГП33-6,2р	ПГП33-7р
Вес изделия		кг	94	114	124	143	86	103	113	131
Объем гипсоперлита		$м^3$	0,102	0,126	0,138	0,162	0,093	0,115	0,126	0,148
Расход материалов	Древесина в чистоте	$м^3$	0,012	0,012	0,013	0,013	0,011	0,011	0,012	0,012
	Стали	кг	2,60	2,60	2,60	2,60	2,38	2,38	2,38	2,38
	Гвоздей	кг	0,16	0,16	0,16	0,16	0,16	0,16	0,16	0,16
Проектная марка гипсоперлита			35							
Отпускная прочность не менее		$кг/см^2$	25							
Объемная масса гипсоперлита		$кг/м^3$	800							

Выборка древесины

Поз	Наименование	Сечение	Общая длина, м							
			ПГП33-5	ПГП33-6	ПГП33-6,2	ПГП33-7	ПГП33-5р	ПГП33-6р	ПГП33-6,2р	ПГП33-7р
1	Нижние бруски	40, 32	0,94	1,14	1,24	1,44	0,94	1,14	1,24	1,44
2	Верхние и боковые бруски	40, 32	12,74	12,94	13,04	13,24	11,70	11,90	12,00	12,20
3	Подкосы	120, 10	7,54	8,10	8,32	8,88	7,18	7,68	7,94	8,48
4	Фиксатор	40, 40	0,06	0,06	0,06	0,06	0,06	0,06	0,06	0,06
5	Соединит планка	40, 10	1,00	1,00	1,00	1,00	1,00	1,00	1,00	1,00

Примечание: сечения А-А; Б-Б; В-В см. лист 25 вып. 0.

ТК 1978г

Панели ПГП33-5; ПГП33-6; ПГП33-6,2; ПГП33-7; ПГП33-5р; ПГП33-6р; ПГП33-6,2р; ПГП33-7р

Серия 1.231-5 | Выпуск 2 | Лист 1

г. Москва | ст. инженер | В. Демина

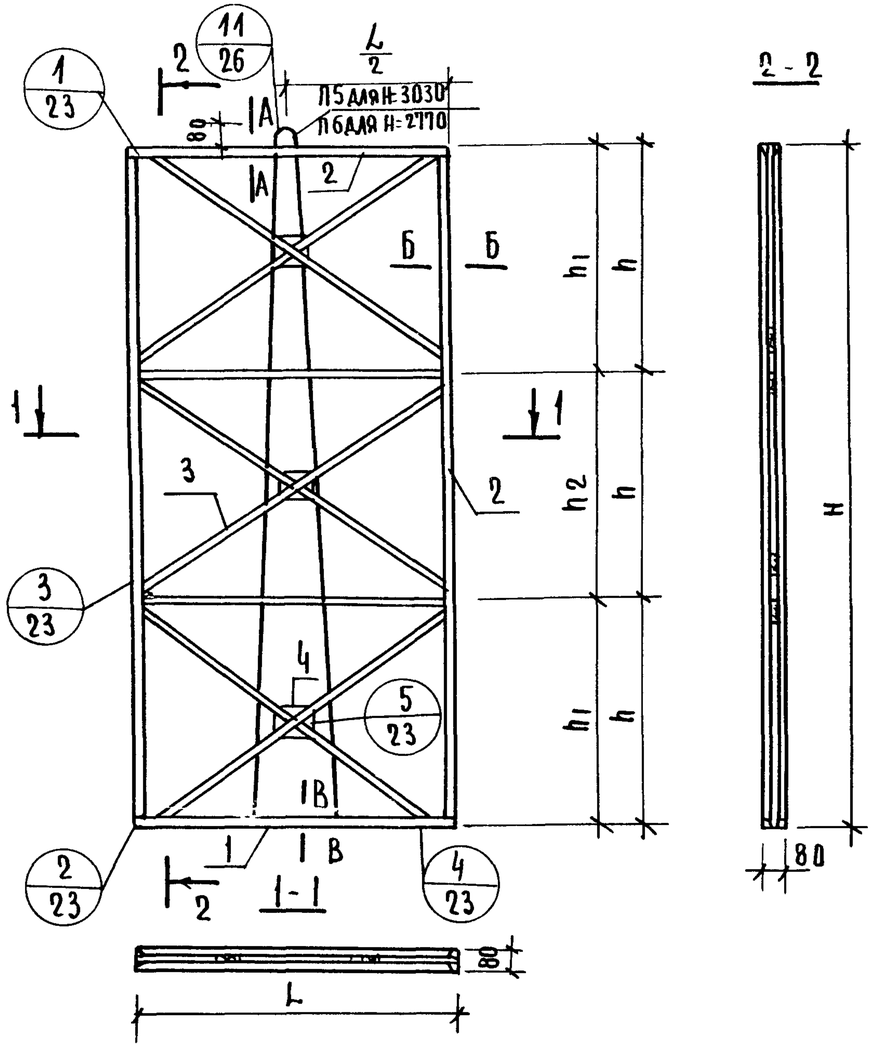

Характеристика изделия

Марка перегородки			ПГП33-8	ПГП33-9	ПГП33-13	ПГП33-14	ПГП33-8р	ПГП33-9р	ПГП33-13р	ПГП33-14р
Вес изделия		кг	161	180	260	262	147	165	237	246
Объем гипсоперлита		$м^3$	0,184	0,208	0,304	0,306	0,168	0,190	0,277	0,288
Расход материалов	древесины в чистоте	$м^3$	0,014	0,014	0,016	0,016	0,013	0,013	0,015	0,015
	стали	кг	2,60	2,60	2,60	2,60	2,38	2,38	2,38	2,38
	гвоздей	кг	0,16	0,16	0,16	0,16	0,16	0,16	0,16	0,16
Проектная марка гипсоперлита			35							
Отпускная прочность не менее		$кг/см^2$	25							
Объемная масса гипсоперлита		$кг/м^3$	800							

Таблица размеров

Размеры мм	Марка перегородки							
	ПГП33-8	ПГП33-9	ПГП33-13	ПГП33-14	ПГП33-8р	ПГП33-9р	ПГП33-13р	ПГП33-14р
L	820	920	1320	1370	820	920	1320	1370
H	3030	3030	3030	3030	2770	2770	2770	2770
h	1010	1010	1010	1010	—	—	—	—
h1	—	—	—	—	920	920	920	920
h2	—	—	—	—	930	930	930	930

Выборка древесины

Поз	Наименование	Сечение	Общая длина, м							
			ПГП33-8	ПГП33-9	ПГП33-13	ПГП33-14	ПГП33-8р	ПГП33-9р	ПГП33-13р	ПГП33-14р
1	Нижние брусски	32×40	1,64	1,84	2,64	2,74	1,64	1,84	2,64	2,74
2	Верхние и боковые брусски	32×40	13,44	13,64	14,44	14,54	12,40	12,60	13,40	13,50
3	Подкосы	10×20	9,38	10,06	12,60	12,94	9,08	9,68	12,24	12,66
4	Фиксатор	40×40	0,06	0,06	0,06	0,06	0,06	0,06	0,06	0,06
5	Соединит. планка	10×40	1,00	1,00	1,00	1,00	1,00	1,00	1,00	1,00

Примечание: сечения А-А; Б-Б; В-В см лист 25, вып 0.

Гл. инж. ин-та	Т. Костюкова	
Нач. отдела	З. Мацея	
Гл. спец. ота		
Рук. группы		
Ст. инженер		
Ст. техник		
Проверил		
А. Ляхович		
В. Грековов		
Э. Шахова		
З. Мацер		
В. Демина		

ЦНИИЭП учебных зданий г. Москва

ТК 1978г

Панели ПГП33-8; ПГП33-9; ПГП33-13; ПГП33-14; ПГП33-8р; ПГП33-9р; ПГП33-13р; ПГП33-14р.

Серия 1.231-5

Выпуск 2 | Лист 2

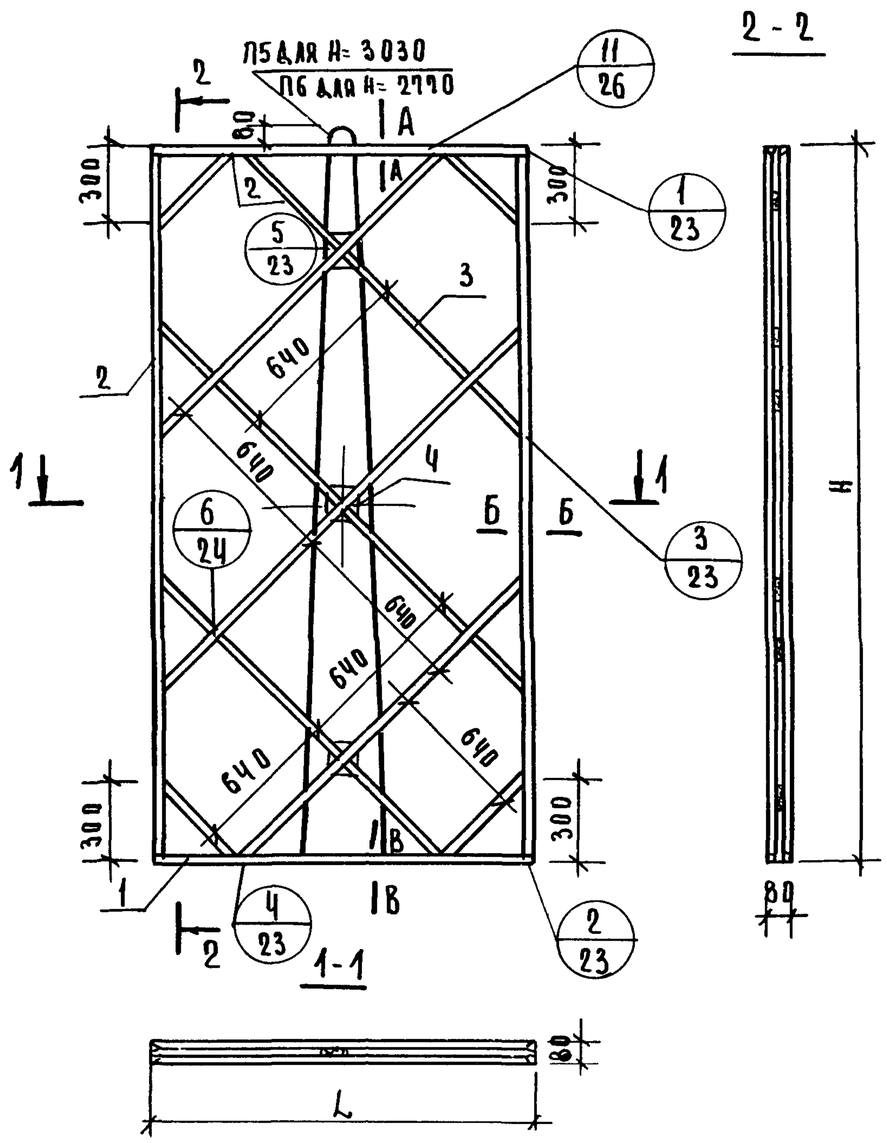

Характеристика изделия

Марка перегородки			ПГП33-14,2	ПГП33-15	ПГП33-15,2	ПГП33-16	ПГП33-14,2р	ПГП33-15р	ПГП33-15,2р	ПГП33-16р
Вес изделия		кг	280	289	299	307	256	263	274	279
Объем гипсоперлита		$м^3$	0,327	0,337	0,350	0,360	0,296	0,307	0,320	0,325
Расход материалов	Древесины в чистоте	$м^3$	0,016	0,017	0,017	0,017	0,016	0,016	0,016	0,017
	Стали	кг	2,60	2,60	2,60	2,60	2,38	2,38	2,38	2,38
	Гвоздей	кг	0,16	0,16	0,16	0,16	0,16	0,16	0,16	0,16
Проектная марка гипсоперлита			35							
Отпускная прочность не менее		$кг/см^2$	25							
Объемная масса гипсоперлита		$кг/м^3$	800							

Выборка древесины

Поз	Наименование	Сечение	Общая длина м							
			ПГП33-14,2	ПГП33-15	ПГП33-15,2	ПГП33-16	ПГП33-14,2р	ПГП33-15р	ПГП33-15,2р	ПГП33-16р
1	Нижние брусски	32×140	2,84	2,92	3,04	3,12	2,84	2,92	3,04	3,12
2	Верхние и боковые брусски	32×140	14,64	14,72	14,84	14,92	13,60	13,68	13,80	13,88
3	Подкосы	10×20	13,88	14,22	14,75	15,05	12,55	12,92	13,35	13,65
4	Фиксатор	40×40	0,06	0,06	0,06	0,06	0,06	0,06	0,06	0,06
5	Соединит. планка	10×40	1,0	1,0	1,0	1,0	1,0	1,0	1,0	1,0

Примечание: Сечения А-А, Б-Б, В-В см лист 25 вып. 0.

Таблица размеров

Размеры мм	Марка перегородки							
	ПГП33-14,2	ПГП33-15	ПГП33-15,2	ПГП33-16	ПГП33-14,2р	ПГП33-15р	ПГП33-15,2р	ПГП33-16р
L	1420	1460	1520	1560	1420	1460	1520	1560
H	3030	3030	3030	3030	2770	2770	2770	2770

ТК 1978г

Панели ПГП33-14,2; ПГП33-15; ПГП33-15,2; ПГП33-16; ПГП33-14,2р; ПГП33-15р, ПГП33-15,2р, ПГП33-16р

Серия 1.231-5 | Выпуск 2 | Лист 3

г. Москва | Ст. инженер | В. Демина

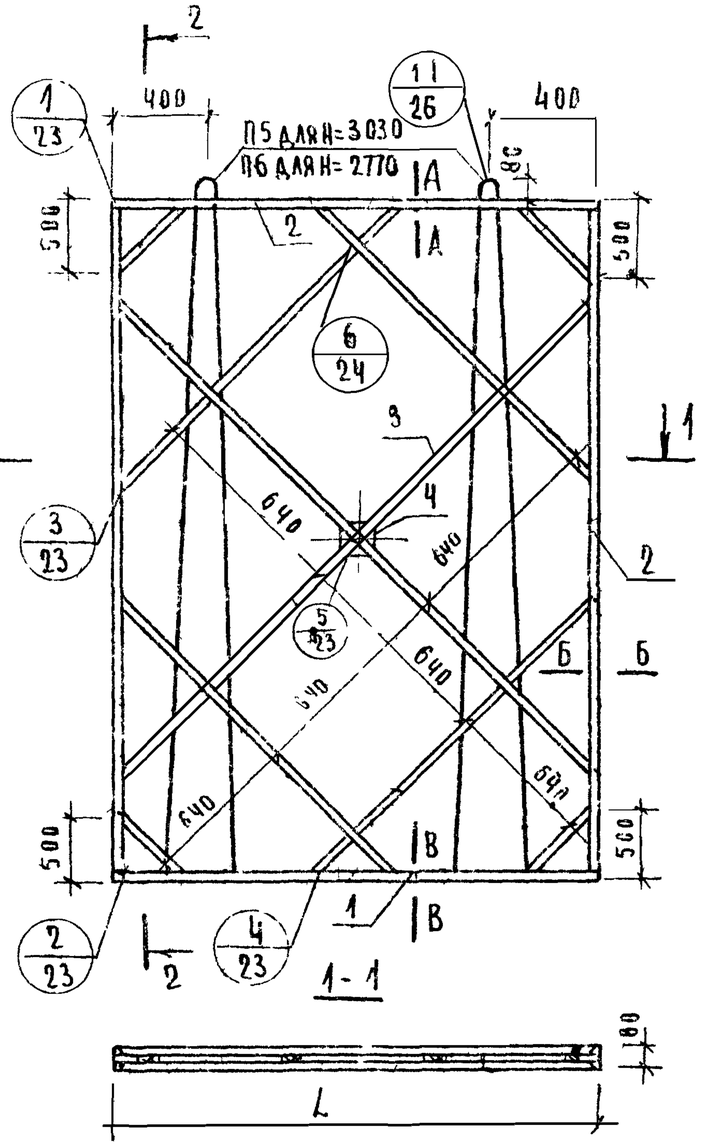

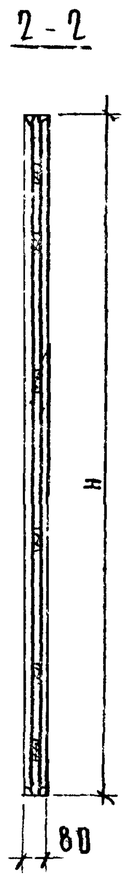

Характеристика изделия

Марка перегородки			ПГП33-17	ПГП33-18	ПГП33-19	ПГП33-20	ПГП33-20,3	ПГП33-18Р	ПГП33-20Р	ПГП33-20,3Р
Вес изделия:		кг	328	350	366	389	400	321	357	367
Объем гипсоперлита		$м^3$	0,385	0,412	0,432	0,460	0,473	0,377	0,424	0,439
Расход материалов	Древесина в чистоте	$м^3$	0,018	0,019	0,019	0,020	0,020	0,018	0,019	0,019
	Стали	кг	5,20	5,20	5,20	5,20	5,20	4,76	4,76	4,76
	Гвоздей	кг	0,16	0,16	0,16	0,16	0,16	0,16	0,16	0,16
Проектная марка гипсоперлита			35							
Отпускная прочность не менее		$кг/см^2$	25							
Объемная масса гипсоперлита		$кг/м^3$	800							

Выборка древесины

Поз.	Наименование	Сечение	Общая длина м ПГП33-17	ПГП33-18	ПГП33-19	ПГП33-20	ПГП33-20,3	ПГП33-17Р	ПГП33-18Р	ПГП33-20,3Р
1	Нижние бруски	40×32	3,32	3,56	3,72	3,96	4,06	3,56	3,96	4,06
2	Верхние и боковые бруски	40×32	15,12	15,36	15,52	15,76	15,86	14,32	14,72	14,82
3	Подкосы	20×10	16,00	17,00	17,42	18,40	18,80	15,60	17,12	17,42
4	Фиксатор	40×40	0,02	0,02	0,02	0,02	0,02	0,02	0,02	0,02
5	Соединит планка	40×10	1,0	1,0	1,0	1,0	1,0	1,0	1,0	1,0

Примечание: сечения А-А; Б-Б; В-В см лист 25 вып 0

Таблица размеров

Размеры мм	Марка перегородки ПГП33-17	ПГП33-18	ПГП33-19	ПГП33-20	ПГП33-20,3	ПГП33-18Р	ПГП33-20Р	ПГП33-20,3Р
L	1660	1980	1860	1980	2030	1780	1980	2030
H	3030	3030	3030	3030	3030	2770	2770	2770

Нач. отдела		
Гл. спец. отд.		
Рук. группы		
Ст. инженер		
Разраб.	В. Грегков	3 Мацея
Проверил	Э. Шахова	
Утв.	З. Мацея	
Гл. инж. проекта	В. Семина	

ЦНИИЭП учебных зданий г. Москва

ТК 1978 г

Панели ПГП33-17; ПГП33-18; ПГП33-19; ПГП33-20; ПГП33-20,3; ПГП33-18Р; ПГП33-20Р; ПГП33-20,3Р

Серия 1.231-6 | Выпуск 2 | Лист 4

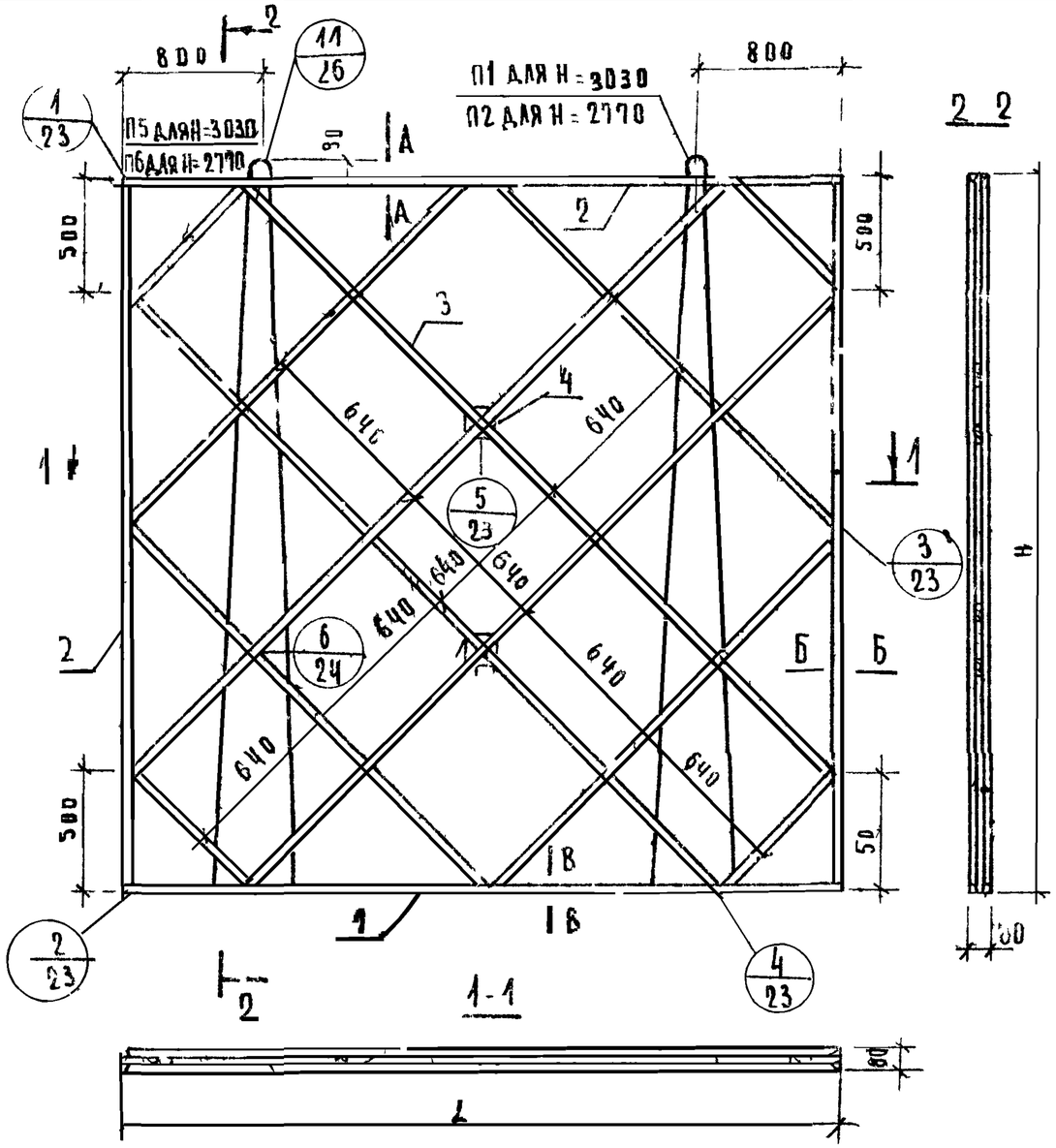

Таблица размеров

Размеры мм	Марка перегородки							
	ПГП33-26	ПГП33-27	ПГП33-30	ПГП33-31	ПГП33-26р	ПГП33-27р	ПГП33-30р	ПГП33-31р
L	2560	2660	2980	3080	2560	2660	2980	3080
H	3030	3030	3030	3030	2770	2770	2770	2770

Характеристика изделия

Марка перегородки			ПГП33-26	ПГП33-27	ПГП33-30	ПГП33-31	ПГП33-26р	ПГП33-27р	ПГП33-30р	ПГП33-31р
Вес изделия		кг	506	525	587	607	461	479	536	554
Объем гипсоперлита		$м^3$	0,598	0,622	0,697	0,721	0,545	0,567	0,636	0,658
Расход материалов	Древесины в чистоте	$м^3$	0,024	0,024	0,026	0,026	0,022	0,023	0,025	0,025
	Стали	кг	5,20	5,20	5,20	5,20	4,76	4,76	4,76	4,76
	Гвоздей	кг	0,18	0,18	0,18	0,18	0,18	0,18	0,18	0,18
Проектная марка гипсоперлита			35							
Отпускная прочность не менее		$кг/см^2$	25							
Объемная масса гипсоперлита		$кг/м^2$	800							

Выборка древесины

Поз	Наименование	Сечение	Общая длина, м							
			ПГП33-26	ПГП33-27	ПГП33-30	ПГП33-31	ПГП33-26р	ПГП33-27р	ПГП33-30р	ПГП33-31р
1	Нижние брусски	32 × 40	5,12	5,32	5,96	6,16	5,12	5,32	5,96	6,16
2	Верхние и боковые брусски	32 × 40	16,92	17,12	17,76	17,96	15,88	16,08	16,72	16,92
3	Подкосы	40 × 20	26,42	27,55	30,92	31,05	24,35	25,38	28,82	29,70
4	Фиксатор	40 × 40	0,04	0,04	0,04	0,04	0,04	0,04	0,04	0,04
5	Соединит планка	10 × 40	1,0	1,0	1,0	1,0	1,0	1,0	1,0	1,0

Примечание сечения А-А; Б-Б; В-В см лист 25 вып 0.

Нач отдела		Зинов	
Гл спец отд		Шахова	
Рук группы		Мацея	
Ст инженер		Асмина	
Проверил		Грегков	
Разработал		Мацея	

ЦНИИЭП учебных зданий г Москва

ТК 11976

Панели ПГП33-26, ПГП33-27, ПГП33-30, ПГП33-31, ПГП33-26р, ПГП33-27р, ПГП33-30р, ПГП33-31р

Серия 1.231-5 | Выпуск 0 | Лист 5

6381-03 9

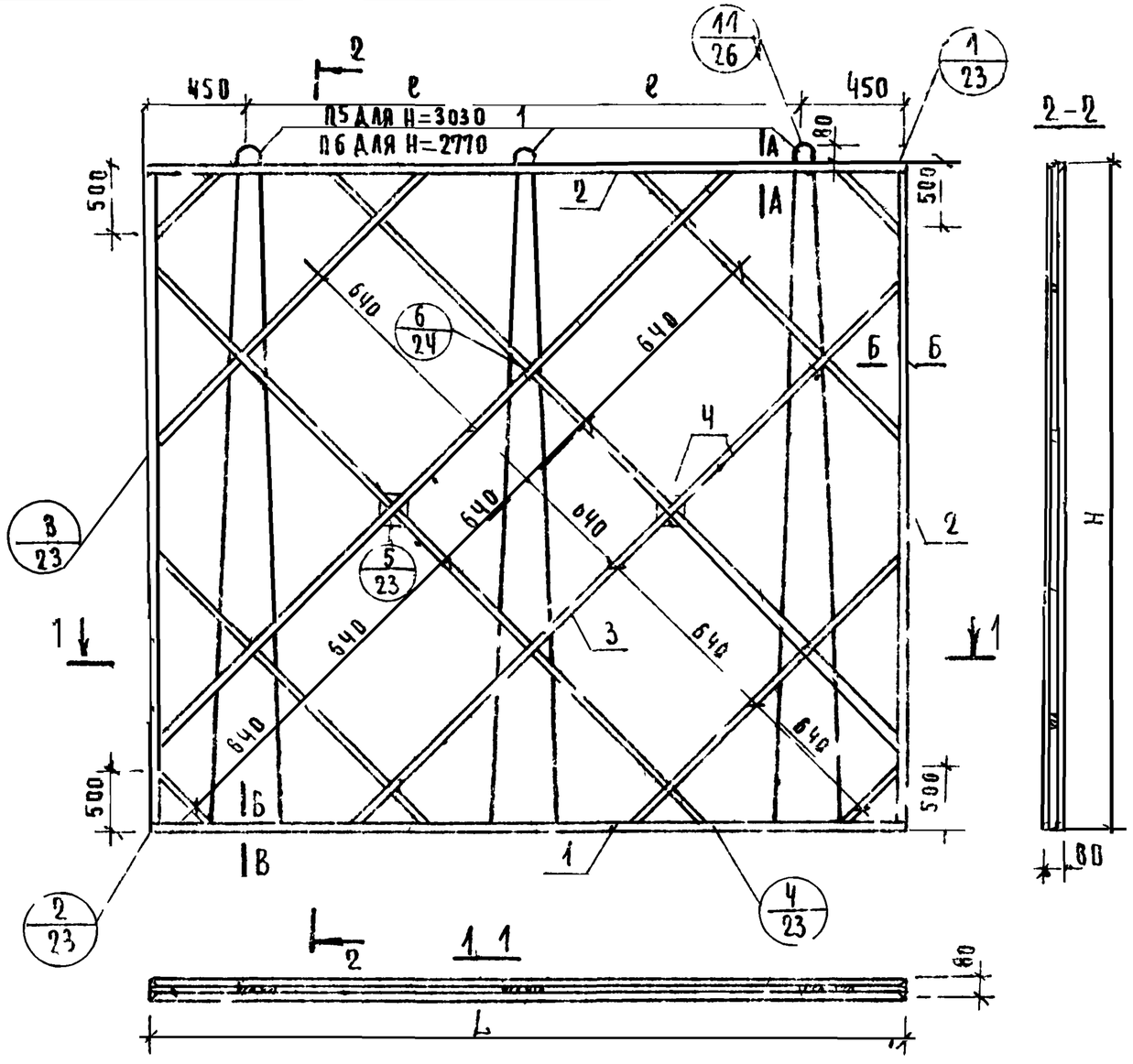

Таблица размеров				
Размеры, мм	Марка перегородки			
	ПГП33-31,3	ПГП33-34	ПГП33 31,3р	ПГП33-34р
L	3130	3420	3130	3420
Н	3030	3030	2770	2770
ℓ	1115	1260	1115	1260

Характеристика изделия					
Марка перегородки		ПГП33 31,3	ПГП33 34	ПГП33-313р	ПГП33-3
Вес изделия	кг	615	673	563	614
Объем гипсоперлита	$м^3$	0,733	0,803	0,670	0,73
Расход материалов: Древесины в чистоте	$м^3$	0,026	0,026	0,025	0,026
Расход материалов: Стали	кг	7,80	7,80	7,14	7,14
Расход материалов: Гвоздей	кг	0,19	0,19	0,19	0,19
Проектная марка гипсоперлита		35			
Отпускная прочность не менее	кг/см²	25			
Объемная масса гипсоперлита	кг/м³	800			

Выборка древесины						
Поз	Наименование	Сечение	Общая длина, м			
			ПГП33-31,3	ПГП33-34	ПГП33-313р	ПГП33-3
1	Нижние бруски	32×40	6,26	6,84	6,26	6,84
	Верхние и щековые бруски	32×40	18,05	18,64	17,02	17,6
3	Подкосы	10×20	30,10	32,42	27,38	29,9
4	Фиксатор	40×40	0,04	0,04	0,04	0,04
5	Соединит планка	10×40	1,0	1,0	1,0	1,0

Примечание сечения А-А; Б-Б; В-В см лист 25 вып 0

Н. отдела	Ю. Тюкова		
Гл. спец. отдела	Э. Шахова		
Рук. гр.	Э. Мирш		
Ст. инж.	В. Е. Мирш		

ЦНИИЭП учебных зданий г. Москва

ТК 1978г

Панели ПГП33-31,3; ПГП33-34; ПГП33-31,3р и ПГП33-34р

Серия 1.231-9 Выпуск 2

16381-03 10

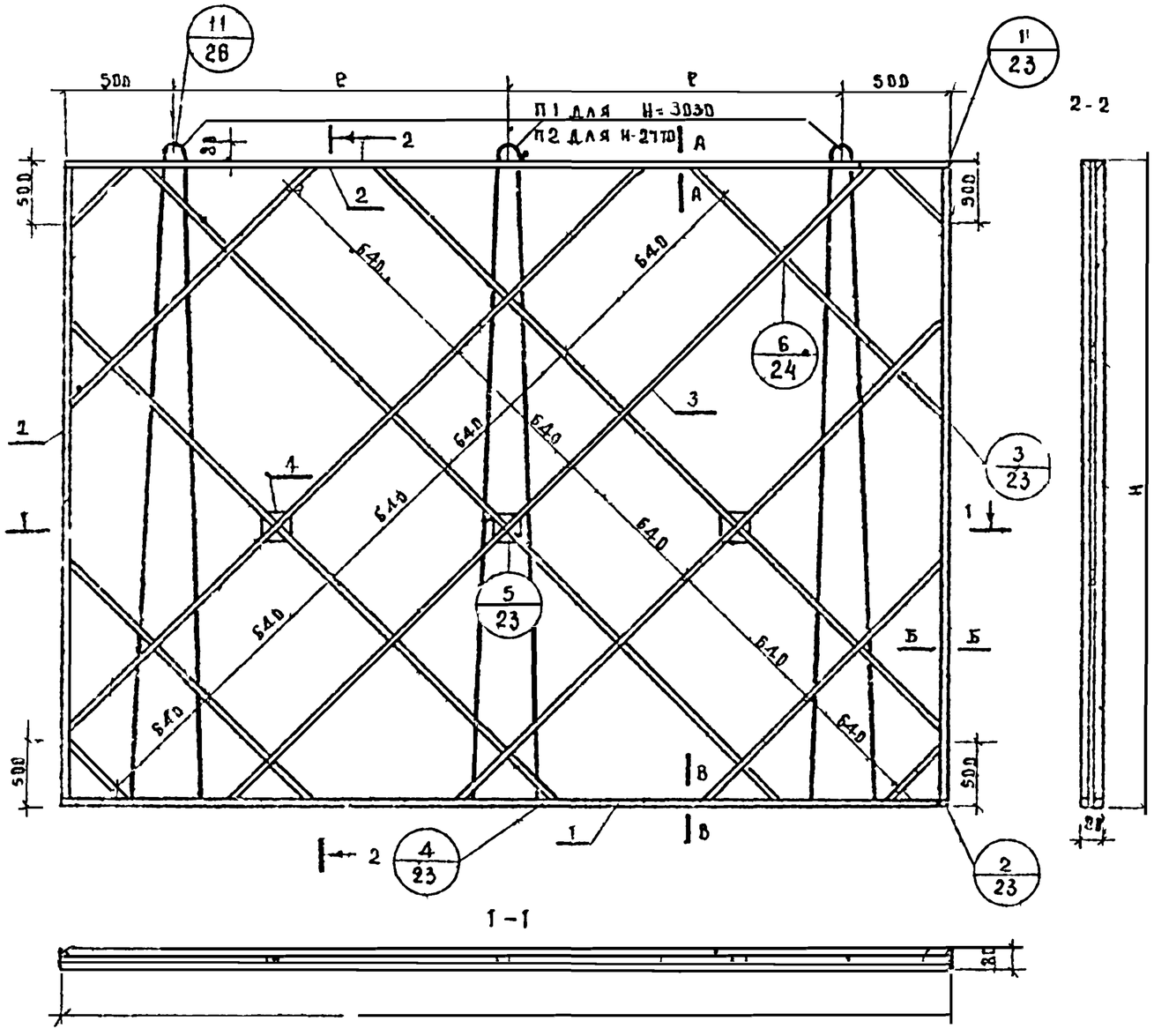

Характеристика изделия

Марка перегородки			ПГП33-37	ПГП33-38	ПГП33-39	ПГП33-41	ПГП33-37	ПГП33-38р	ПГП33-39р	ПГП33-41р
Вес изделия		кг	735	754	786	801	671	689	707	732
Объем гипсоперлита		$м^3$	0.873	0.897	0.920	0.954	0.797	0.81	0.841	0.871
Расход материалов	Древесина в чистоте	$м^3$	0.030	0.030	0.032	0.032	0.028	0.028	0.029	0.030
	Сталь	кг	7.80	7.80	7.80	7.80	7.14	7.14	7.14	7.14
	Гвоздей	кг	0.22	0.22	0.22	0.22	0.22	0.22	0.22	0.22
Проектная марка гипсоперлита			35							
Отпускная прочность не менее		кг/см²	25							
Объемная масса гипсоперлита		кг/$м^3$	800							

Выборка древесины

Поз	Наименование	Сечение	Общая длина м³							
			ПГП33-37	ПГП33-38	ПГП33-39	ПГП33-41	ПГП33-37	ПГП33-38р	ПГП33-39р	ПГП33-41р
1	Нижние бруски	32×40	7,44	7,64	7,84	8,12	7,44	7,64	7,84	8,12
2	Верхние боковые бруски	32×40	19,24	19,44	19,64	19,92	18,20	18,40	18,60	18,88
3	Подкосы	10×20	36,32	37,42	38,48	40,15	32,80	33,80	34,88	36,50
4	Фиксатор	40×40	0,06	0,06	0,06	0,06	0,06	0,06	0,06	0,06
5	Соединение пластина	10×140	1,00	1,00	1,00	1,00	1,00	1,00	1,00	1,00

Примечание: сечения А–А, Б–Б, В–В см лист 25 Вып 0

Таблица размеров

Размеры м	Марка перегородки							
	ПГП33-37	ПГП33-38	ПГП33-39	ПГП33-41	ПГП33-37р	ПГП33-38р	ПГП33-39р	ПГП33-41р
L	3720	3820	3920	4060	3720	3820	3920	4060
H	3030	3030	3030	3030	2770	2770	2770	2770
в	1360	1410	1460	1530	1460	1410	1460	1530

ТК 1978

Панели ПГП33-37 ПГП33-38 ПГП33-39 ПГП33-41; ПГП33-37р, ПГП33-38р, ПГП33-39р ПГП33-41р

Серия 1-231-5

Выпуск 2 | Лист 7

15381 07-11

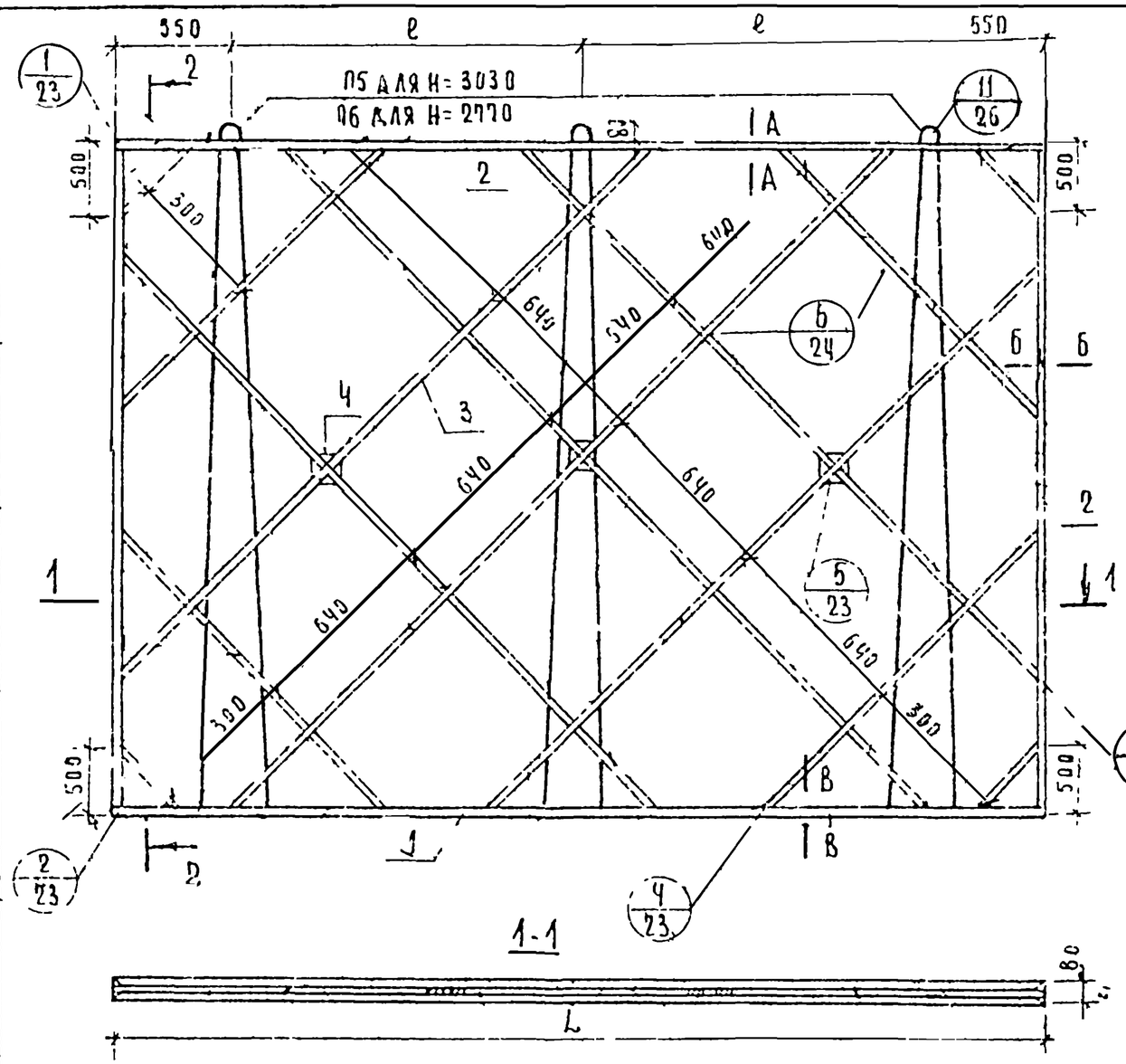

Характеристика изделия

Марка перегородки			ПГП33-42	ПГП33-43	ПГП33-43,4	ПГП33-42р	ПГП33-43р	ПГП33-43,4р
Вес изделия		кг	820	840	864	750	767	782
Объем гипсопеграита		м³	0,977	1,002	1,030	0,892	0,913	0,930
Расход материалов	Древесина в чистоте	м³	0,033	0,033	0,034	0,031	0,032	0,035
	Стали	кг	7,80	7,80	7,86	7,14	7,14	7,14
	Гвоздей	кг	0,22	0,22	0,22	0,22	0,22	0,22
Проектная марка гипсопеграита			35					
Отпускная прочность не менее		кг/см²	25					
Объемная масса гипсопеграита		кг/м³	800					

Выборка древесины

Поз	Наименование	Сечение	Общая длина, м					
			ПГП33-42	ПГП33-43	ПГП33-43,4	ПГП33-42р	ПГП33-43р	ПГП33-43,4р
1	Нижние бруски	32×40	8,32	8,52	8,68	8,32	8,52	8,68
2	Верхние и боковые бруски	32×40	20,12	20,32	20,48	19,08	19,28	19,44
3	Подкосы	40×40	41,12	42,22	43,02	39,80	38,80	39,52
4	Фиксатор	40×40	0,06	0,06	0,06	0,06	0,06	0,06
5	Соединит планка	40×40	1,00	1,00	1,00	1,00	1,00	1,00

Примечание: сечения А-А; Б-Б; В-В см лист 25 вып 01

Таблица размеров

Размеры, мм	Марка перегородки					
	ПГП33-42	ПГП33-43	ПГП33-43,4	ПГП33-42р	ПГП33-43р	ПГП33-43,4р
L	4160	4260	4340	4160	4260	4340
H	3030	3030	3030	2770	2770	2770
B	1530	1580	1620	1530	1580	1620

Учебных зданий г. Москва

Гл. спец. отд. Ю. Лебедев
Рук. пр. Л. Попов
Ст. инженер Е. Ковалева
Зав. пр. Л. Лукина
Гл. инж. проекта В. Лукина

ТК 1978г

Панели ПГП33-42; ПГП33-43; ПГП33-43,4; ПГП33-42р; ПГП33-43р; ПГП33-43,4р

Серия 1.031.5
Выпуск 2
Лист 8

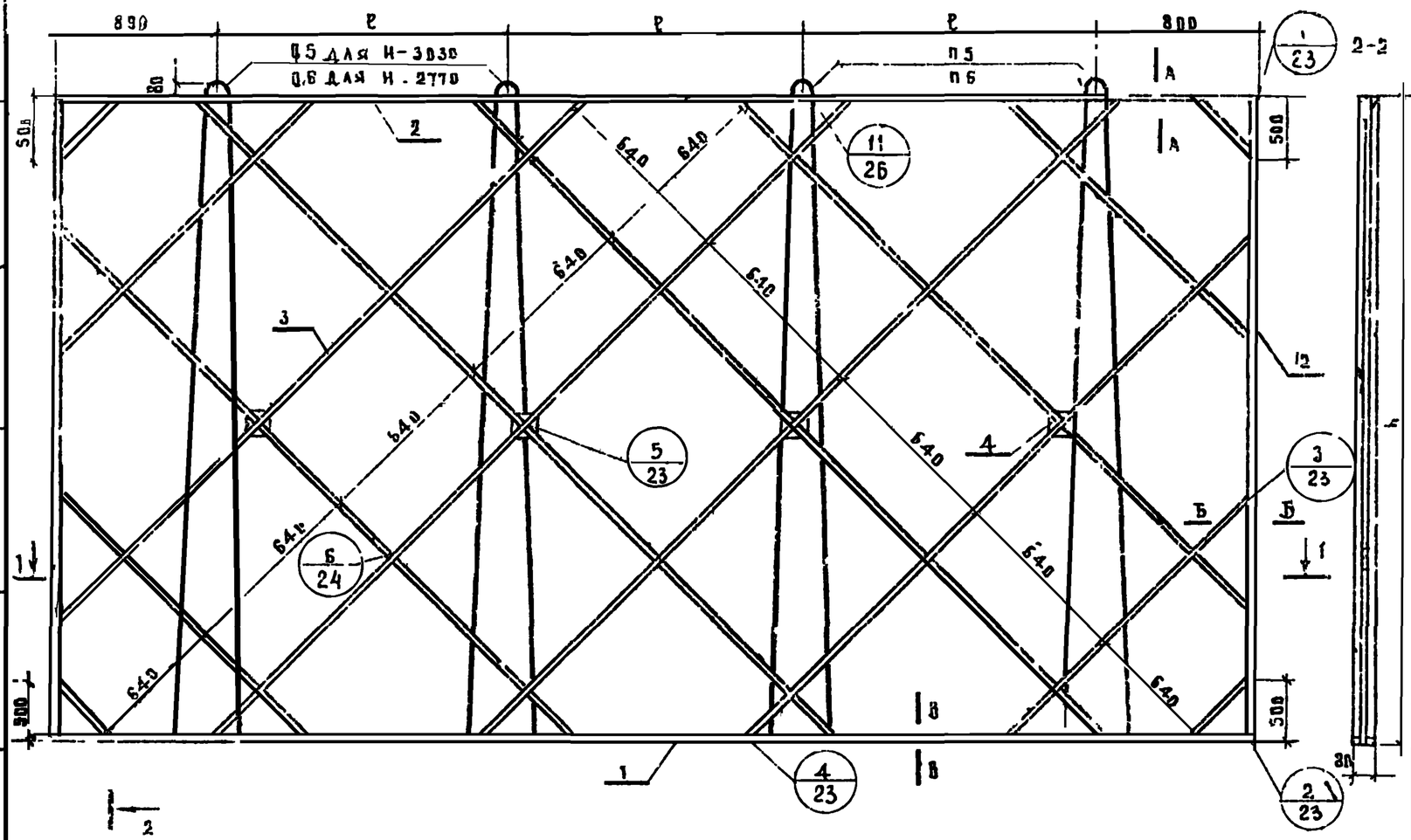

Таблица размеров

Размеры, мм	Марка перегородки			
	ПГП 33-56	ПГП 33-57	ПГП 33-56р	ПГП 33 57р
L	5560	5660	5560	5660
H	3030	3030	2770	2770
P	1320	1350	1320	1350

Ведомость изделия

Марка перегородки			ПГП33 56	ПГП33 57	ПГП33 56р	ПГП33 57р
Вес изделия		кг	1097	1116	1002	1020
Объем гипсоперлита		$м^3$	1,310	1,334	1,195	1,217
Расход материалов	Древесины в чистоте	$м^3$	0,041	0,041	0,039	0,039
	Стали	кг	10,40	10,40	9,52	9,52
	Гвоздей	кг	0,28	0,28	0,28	0,28
Проектная марка гипсоперлита			35			
Отпускная прочность не менее		кг/$см^2$	25			
Объемная масса гипсоперлита		кг/$м^3$	800			

Выборка древесины

Поз	Наименование	Сечение	Общая длина, м ПГП33 56	ПГП33 57	ПГП33-56р	ПГП33-57р
1	Нижние бруски	32×40	11,12	11,32	11,12	11,32
2	Верхние и боковые бруски	32×40	22,92	23,12	21,88	22,08
3	Подкосы	10×20	52,30	53,30	48,18	49,15
4	Фиксатор	40×40	0,08	0,08	0,08	0,08
5	Соединит планка	10×40	1,00	1,00	1,00	1,00

Примечание: Сечения А-А Б-Б В-В см. лист 25 вып 0

Инв. № зданий г. Москва

ТК 1978

Панель ПГП 33-56 ПГП 33-57, ПГП 33-56р, ПГП 33 57р

Серия 1.231-5

Выпуск 2 | Лист 9

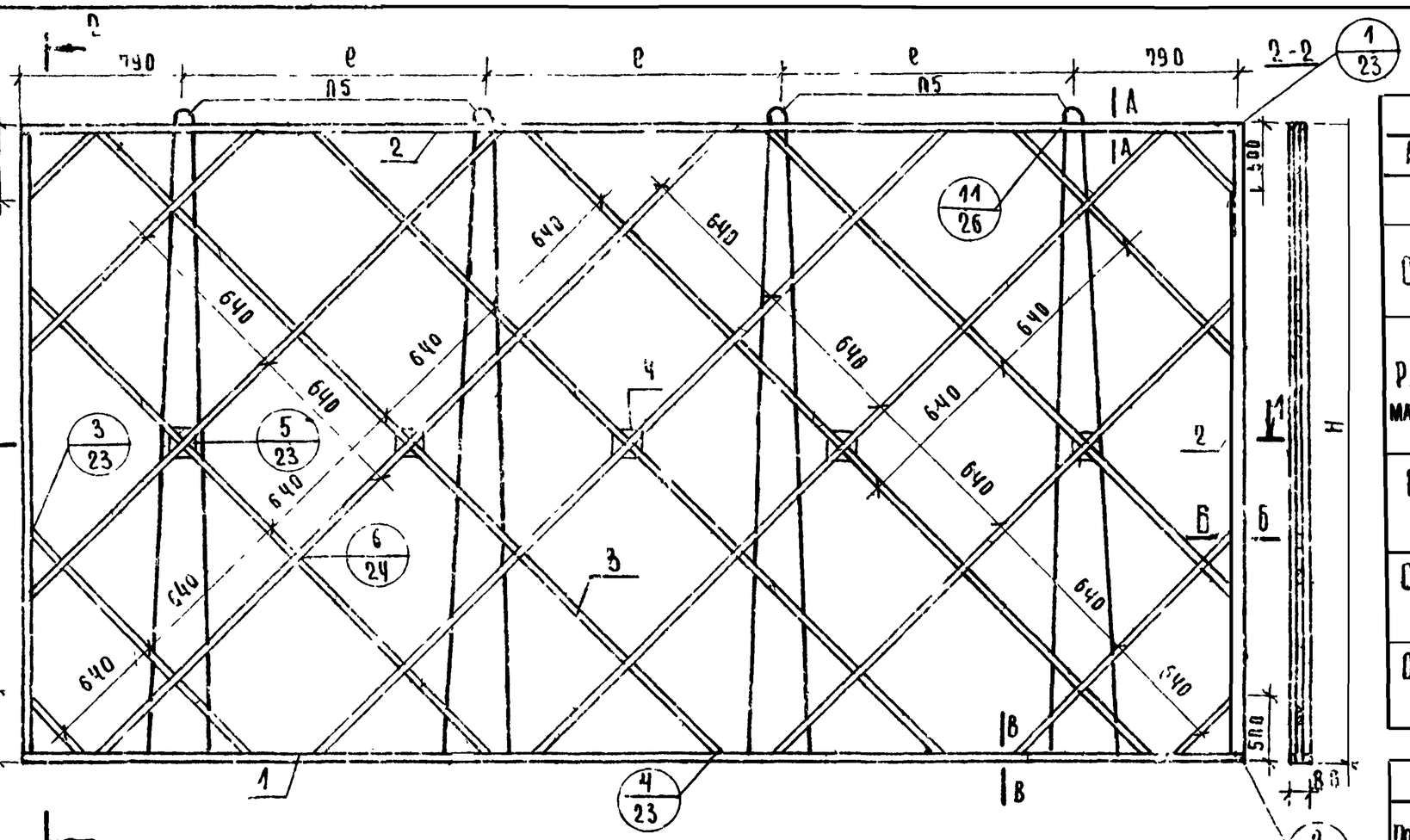

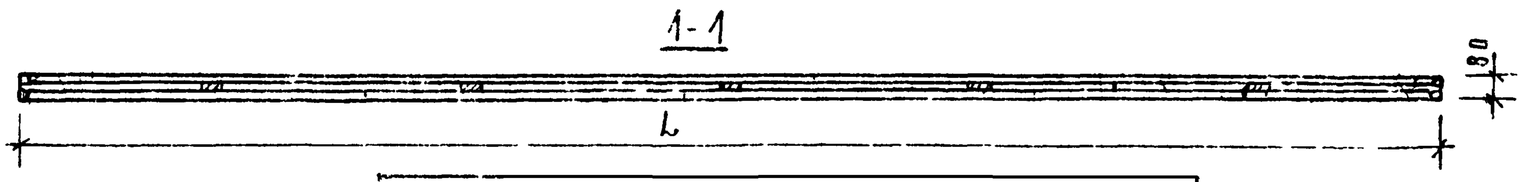

Таблица размеров		
Размеры, мм	Марка перегородки	
	ПГП33-59	ПГП33-61
L	5860	6080
e	1430	1500

Примечание: сечения А-А; Б-Б, В-В см лист 25 вып 0

Характеристика изделия			
Марка перегородки		ПГП33-59	ПГП33-61
Вес изделия	кг	1154	1198
Объем гипсопрамита	$м^3$	1,380	1,433
Расход материалов: Древесина в чистоте	$м^3$	0,042	0,044
Расход материалов: Сталь	кг	10,40	10,40
Расход материалов: Гвоздей	кг	0,28	0,28
Проектная марка гипсопрамита		35	
Отпускная прочность не менее	$кг/см^2$	25	
Объемная масса гипсопрамита	$кг/м^3$	800	

Выборка древесины				
Поз	Наименование	Сечение	Общая длина м	
			ПГП33-59	ПГП33-61
1	Нижние бруски	32×40	11,72	12,16
2	Верхние и боковые бруски	32×40	23,52	23,96
3	Подхосы	10×28	57,32	59,75
4	Фиксатор	40×40	0,10	0,10
5	Соединит планка	10×80	1,00	1,00

Гл спец отд	Шахова	
Рук группы	Мацей	
Ст инженер	Демина	

Учебных зданий г Москва

ТК

Панели ПГП33-59; ПГП33-61

Серия 1.231.5 | Выпуск 2 | Лист 10

16381-03. 14

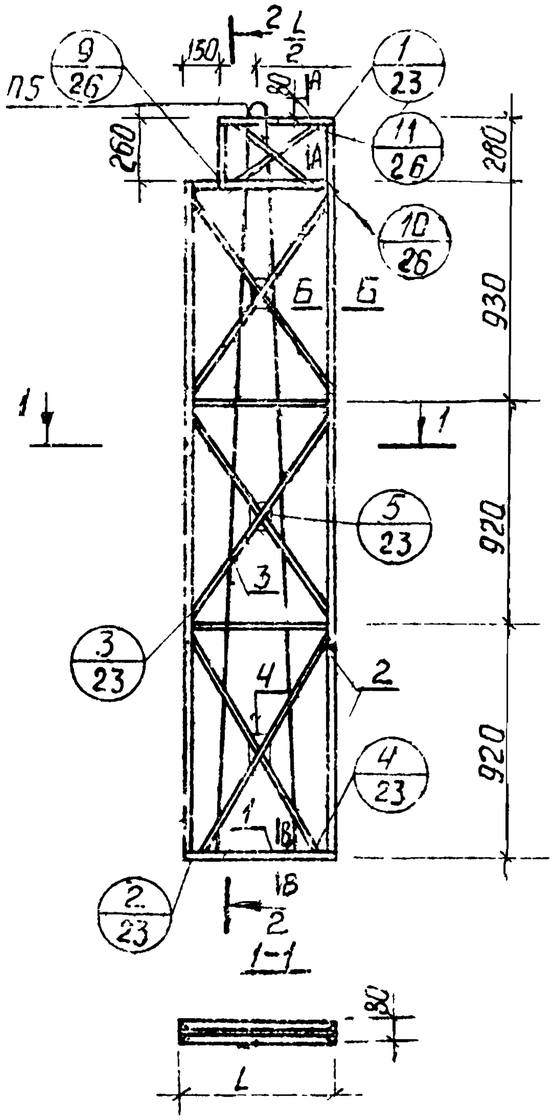

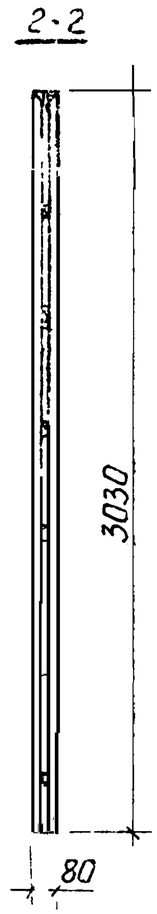

Характеристика изделия

Марка перегородки			ПГП33-5А	ПГП33-6А	ПГП33-6,2А	ПГП33-7А	ПГП33-8А	ПГП33-9А	ПГП33-13А	ПГП33-14А
Вес изделия		кг	92	111	120	140	159	179	258	267
Объем гипсоперлита		м³	0,099	0,122	0,134	0,158	0,181	0,205	0,300	0,311
Расход материалов	древесины в чистоте	м³	0,012	0,013	0,013	0,014	0,014	0,015	0,017	0,018
	стали	кг	2,60	2,60	2,60	2,60	2,60	2,60	2,60	2,60
	гвоздей	кг	0,16	0,16	0,16	0,16	0,16	0,16	0,16	0,16
Проектная марка гипсоперлита			35							
Отпускная прочность не менее		кг/см²	25							
Объемная масса гипсоперлита		кг/м³	800							

Выборка древесины

Поз	Наименование	Сечение	Общая длина, м							
			ПГП33-5А	ПГП33-6А	ПГП33-6,2А	ПГП33-7А	ПГП33-8А	ПГП33-9А	ПГП33-13А	ПГП33-14А
1	Нижние бруски	32×40	0,94	1,14	1,24	1,44	1,64	1,84	2,54	2,74
2	Верхние и боковые бруски	32×40	12,74	12,94	13,04	13,24	13,44	13,64	14,44	15,54
3	Подкосы	10×20	8,40	9,15	9,60	10,50	11,30	12,16	15,82	16,45
4	Фиксатор	40×40	0,06	0,06	0,06	0,06	0,06	0,06	0,06	0,06
5	Соединит планка	10×40	1,47	1,57	1,62	1,72	1,82	1,92	2,32	2,37

Таблица размеров

Размеры, мм	Марка перегородки							
	ПГП33-5А	ПГП33-6А	ПГП33-6,2А	ПГП33-7А	ПГП33-8А	ПГП33-9А	ПГП33-13А	ПГП33-14А
L	470	570	620	720	820	920	1320	1370

Примечание: сечения А-А, Б-Б, В-В см лист 25 вып 0

Зам. инженера В.Дерина
Рук. группы Ст. инженер

ЦНИИЭП инженерного оборудования г. Москва

ТК 1978г

Панели ПГП33-5А; ПГП33-6А; ПГП33-6,2А; ПГП33-7А; ПГП33-8А; ПГП33-9А; ПГП33-13А; ПГП33-14А

Серия 1.231-5 Выпуск 2 Лист 11

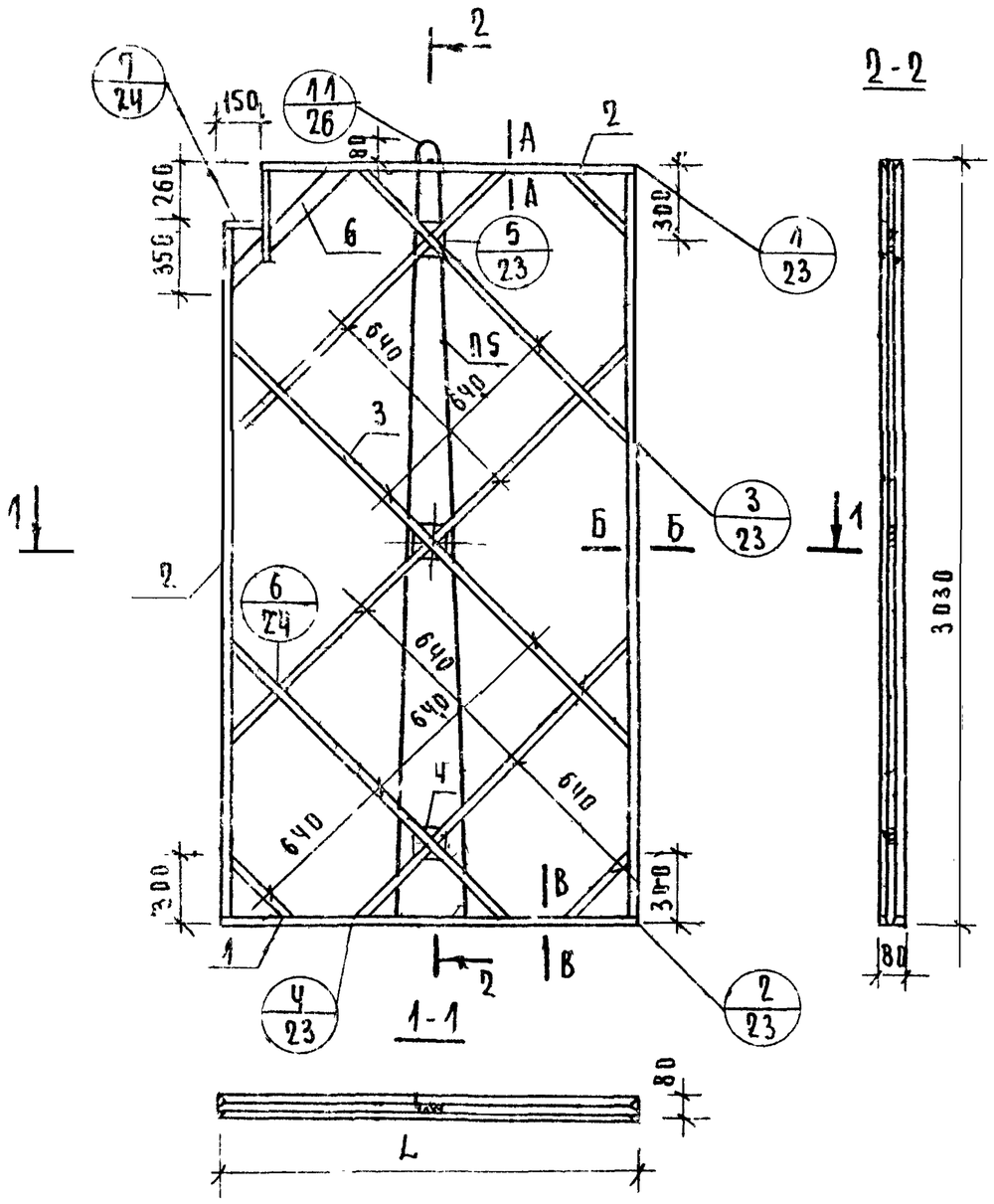

Таблица размеров				
Размеры, мм	Марка перегородки			
	ПГП33-14,2А	ПГП33-15А	ПГП33-15,2А	ПГП33-16А
L	1420	1460	1520	1560

Примечание: сечения А-А; Б-Б; В-В см. лист 25 вып 0.

Характеристика изделия					
Марка перегородки			ПГП33-14,2А	ПГП33-15А	ПГП33-15,2А	ПГП33-16А
Вес изделия		кг	278	286	297	305
Объем гипсоперлита		$м^3$	0,324	0,334	0,347	0,357
Расход материалов	Древесина в чистоте	$м^3$	0,017	0,017	0,018	0,018
	Стали	кг	2,60	2,60	2,60	2,60
	Гвоздей	кг	0,20	0,20	0,20	0,20
Проектная марка гипсоперлита			35			
Отпускная прочность не менее		$кг/см^2$	25			
Объемная масса гипсоперлита		$кг/м^3$	800			

Выборка древесины						
Поз	Наименование	Сечение	Общая длина, м			
			ПГП33-14,2А	ПГП33-15А	ПГП33-15,2А	ПГП33-16А
1	Нижние бруски	32×40	2,84	2,92	3,04	3,12
2	Верхние и боковые бруски	32×40	14,96	15,04	15,16	15,24
3	Подковы	10×40	13,32	13,62	14,14	14,40
4	Фиксатор	40×40	0,06	0,06	0,06	0,06
5	Соединит. планка	10×40	1,19	1,19	1,19	1,19
6	Угловой раскос	10×80	0,86	0,86	0,86	0,86

Учебных заданий г. Москва

Гл. спец. отд. Шахова
Рук. группы Мацея
Ст. инженер Демина

ТК 1978г

Панели ПГП33-14,2А; ПГП33-15А; ПГП33-15,2А; ПГП33-16А.

Серия 1.231-5 Выпуск 2 Лист 12

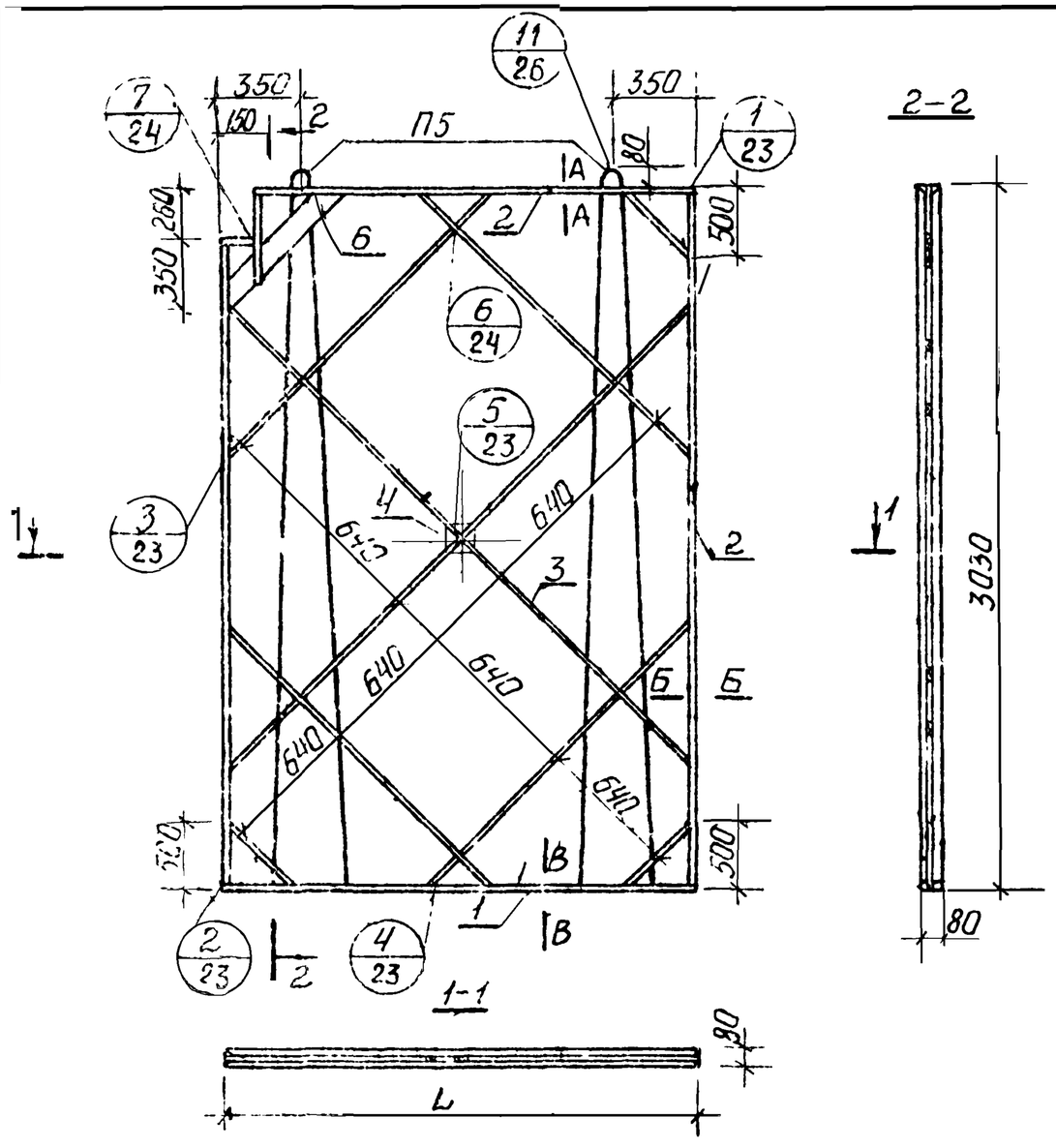

Таблица размеров				
Размеры, мм	Марка перегородки			
	ПГП33-17А	ПГП33-18А	ПГП33-20А	ПГП33-20,3А
L	1660	1780	1980	2030

Примечание. сечения А-А, Б-Б, В-В см лист 25 вып 0

Характеристика изделия						
Марка перегородки			ПГП33-17А	ПГП33-18А	ПГП33-20А	ПГП33-20,3А
Вес изделия:		кг	325	348	388	398
Объем гипсоперлита		$м^3$	0,381	0,409	0,457	0,469
Расход материалов	древесина в чистоте	$м^3$	0,019	0,020	0,021	0,022
	стали	кг	5,20	5,20	5,20	5,20
	гвоздей	кг	0,20	0,20	0,20	0,20
Проектная марка гипсоперлита			35			
Отпускная прочность не менее		$кг/см^2$	25			
Объемная масса гипсоперлита		$кг/м^3$	800			

Выборка древесины						
Поз	Наименование	Сечение	Общая длина			
			ПГП33-17А	ПГП33-18А	ПГП33-20А	ПГП33-20,3А
1	Нижние бруски	32×40	3,32	3,56	3,96	4,06
2	Верхние и боковые бруски	32×40	15,44	15,68	16,08	16,18
3	Подкосы	10×20	16,00	17,00	18,40	18,80
4	Фиксатор	40×40	0,02	0,02	0,02	0,02
5	Соединит. планка	10×40	1,19	1,19	1,19	1,19
6	Угловой раскос	10×80	0,86	0,86	0,86	0,86

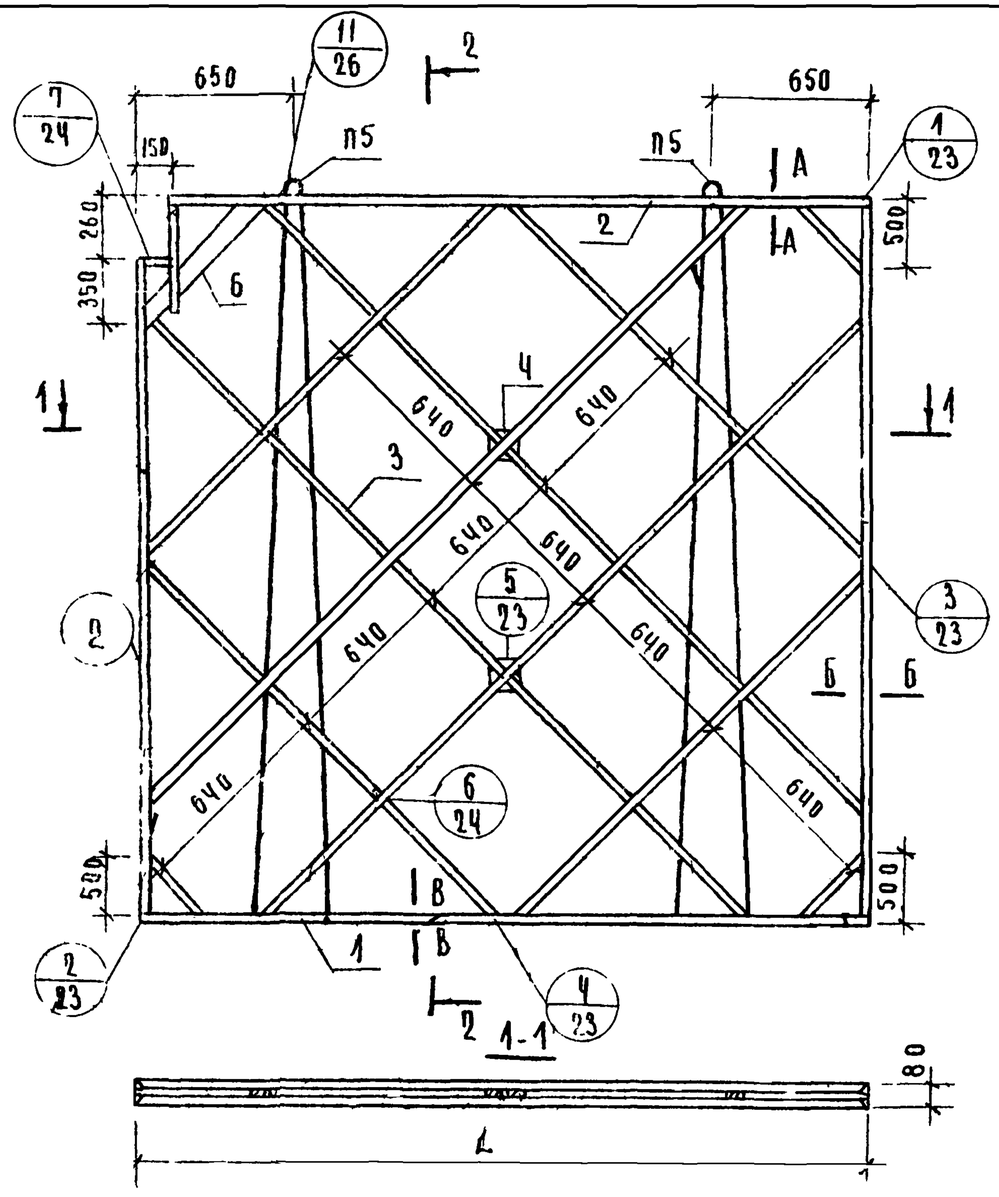

Таблица размеров				
Размеры мм.	Марка перегородки			
	ПГП33-26 А	ПГП33-27 А	ПГП33-30А	ПГП33-31А
L	2560	2660	2980	3080

Характеристика изделия					
Марка перегородки		ПГП33-26А	ПГП33-27А	ПГП33-30А	ПГП33-31
Вес изделия	кг	5,03	523	584	604
Объем гипсоперлита	$м^3$	0,594	0,618	0,693	0,718
Расход материалов: древесины в чистоте	$м^3$	0,024	0,025	0,027	0,027
Расход материалов: стали	кг	5,20	5,20	5,20	5,20
Расход материалов: гвоздей	кг	0,21	0,21	0,21	0,21
Проектная марка гипсоперлита		35			
Отпускная прочность не менее	$кг/см^2$	25			
Объемная масса гипсоперлита	$кг/м^3$	800			

Выборка древесины						
Поз	Наименование	Сечение	Общая длина, м			
			ПГП33-26А	ПГП33-27А	ПГП33-30А	ПГП33-31
1	Нижние брусски	32 × 40	5,12	5,32	5,96	6,16
2	Верхние и боковые брусски	32 × 40	17,24	17,44	19,08	18,28
3	Подкосы	10 × 20	26,42	27,55	30,92	31,05
4	Фиксатор	40 × 40	0,04	0,04	0,04	0,04
5	Соединит. планка	10 × 40	1,19	1,19	1,19	1,19
6	Угловой раскос	10 × 80	0,86	0,86	0,86	0,86

Примечание: сечения А-А; Б-Б; В-В см лист 25 вып 0.

Панели ПГП33-26А; ПГП33-27А; ПГП33-30А; ПГП33-31А.

ТК 1978

Серия 1.231-5 Выпуск 2 Лист 14

Учебных зданий г. Москва

Гл. спец. ОТА Рук. гр. ПОМ Ст. инженер

Гл. инж. отдела Шахова Мацея Демина

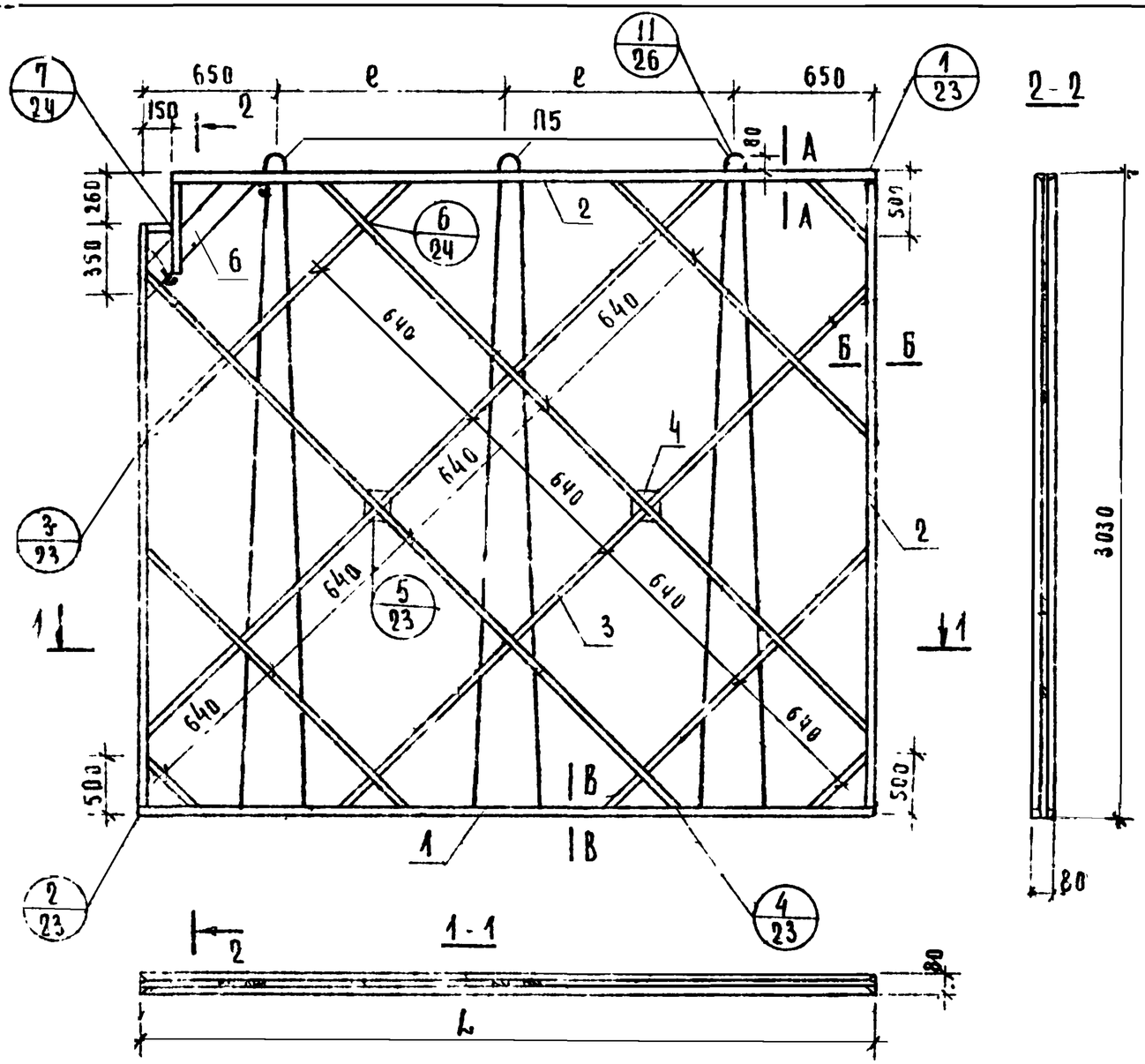

Таблица размеров		
Размеры, мм	Марка перегородки	
	ПГП33-31,3А	ПГП33-34А
L	3130	3420
e	915	1060

Примечание: сечения А-А; Б-Б, В-В см лист 25 вып 0

Характеристика изделия			
Марка перегородки		ПГП33-31,3А	ПГП33-34А
Вес изделия	кг	614	670
Объем гипсобетона	$м^3$	0,730	0,799
Расход материалов: древесины в чистоте	$м^3$	0,027	0,029
стали	кг	7,80	7,80
гвоздей	кг	0,24	0,24
Проектная марка гипсобетона		35	
Отпускная прочность не менее	$кг/см^2$	25	
Объемная масса гипсобетона	$кг/м^3$	800	

Выборка древесины				
Поз	Наименование	Сечение	Общая длина м	
			ПГП33-31 3А	ПГП33-34А
1	Нижние бруски	32 40	6,26	6,84
2	Верхние и боковые бруски	32 40	18,38	18,96
3	Подкосы	10 120	30,10	32,42
4	Фиксатор	40 40	0,04	0,04
5	Соединит планка	10 40	1,19	1,19
6	Угловой раскос	10 100	0,86	0,86

ТК 1978г

Панели ПГП33-31,3А; ПГП33-34А

Серия 1.231-5 Выпуск 2 Лист 15

Ст инженер

г Москва

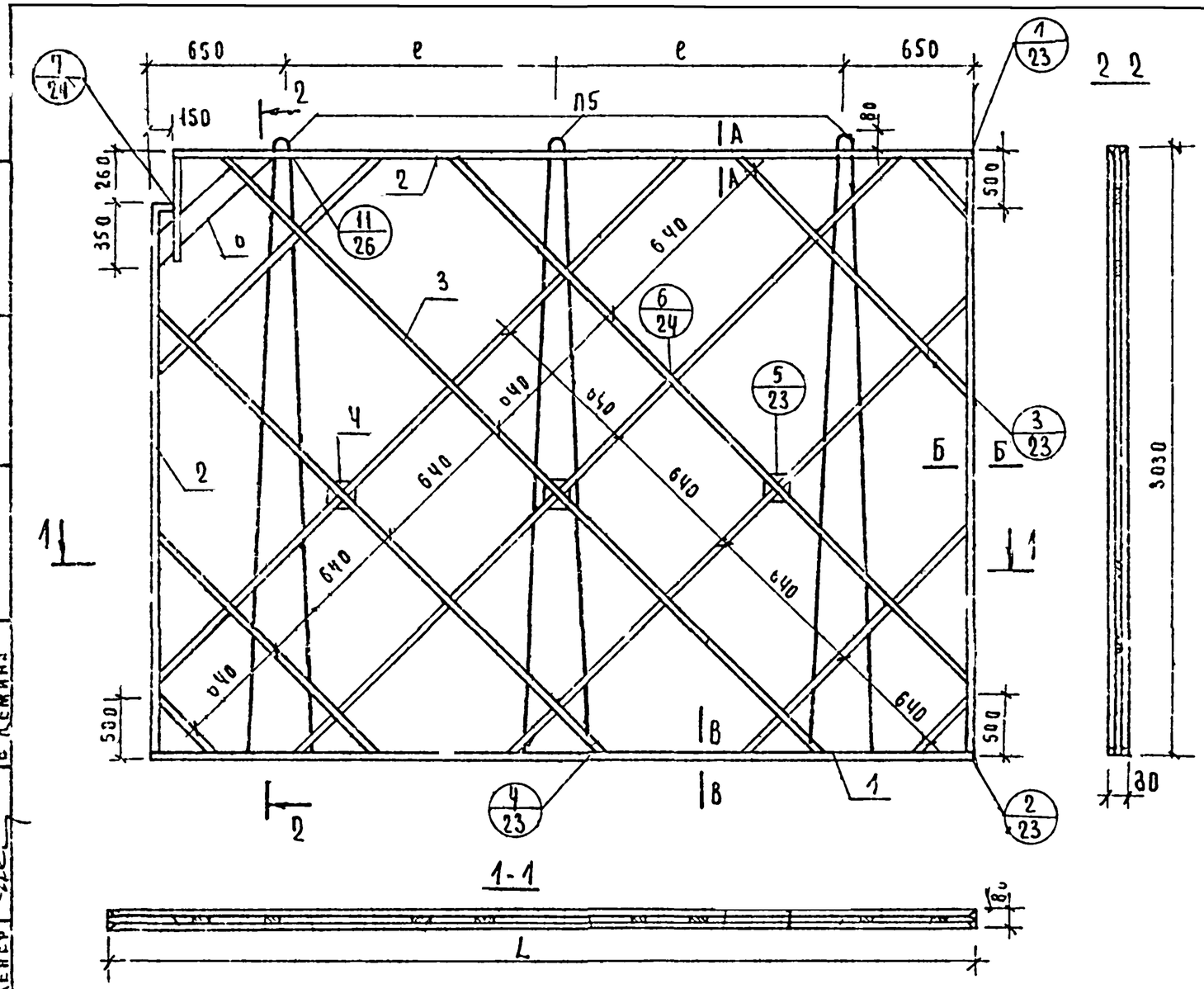

Таблица размеров				
Размеры мм	Марка перегородки			
	ПГП33 37А	ПГП33 38А	ПГП33 39А	ПГП33 41А
L	3720	3820	3920	4060
e	1210	1260	1310	1380

Примечание Сечения А А Б Б; В В см лист 25/ вып 0

Характеристика изделия					
Марка перегородки		ПГП33 37А	ПГП33 38А	ПГП33-39А	ПГП33 41А
Вес изделия	кг	732	752	772	799
Объем гипсоперлита	$м^3$	0,869	0,893	0,916	0,950
Расход материалов: Древесина в чистоте	$м^3$	0,031	0,031	0,033	0,033
Сталь	кг	7,80	7,80	7,80	7,80
Гвоздей	кг	0,25	0,25	0,25	0,25
Проектная марка гипсоперлита		35			
Отпускная прочность не менее	$кг/см^2$	25			
Объемная масса гипсоперлита	$кг/м^3$	800			

Выборка древесины			Общая длина			
Поз	Наименование	Сечение	ПГП33-37А	ПГП33-38А	ПГП33 39А	ПГП33-41А
1	Нижние бруски	32 40	7,44	7,64	7,84	8,12
2	Верхние и боковые бруски	32 40	19,56	19,76	19,96	20,24
3	Подрозетник	10 20	36,32	37,42	38,18	40,15
4	Фиксатор	48 40	0,06	0,06	0,06	0,06
5	Соединит планка	10 40	1,19	1,19	1,19	1,19
6	Угловой раскос	10 8	0,66	0,66	0,66	0,66

Нач. гарда	Эмацея		
Гл. спец. ОТА	Рыжкова		
Рук. группы	Шахова		
Т. инженер	Мацея		
	Кемина		

Учебных зданий г. Москва

ГК 1978г

Панели ПГП33 37А, ПГП33 38А; ПГП33 39А, ПГП33 41А

Серия 1-231-5 | Выпуск 2 | Лист 16

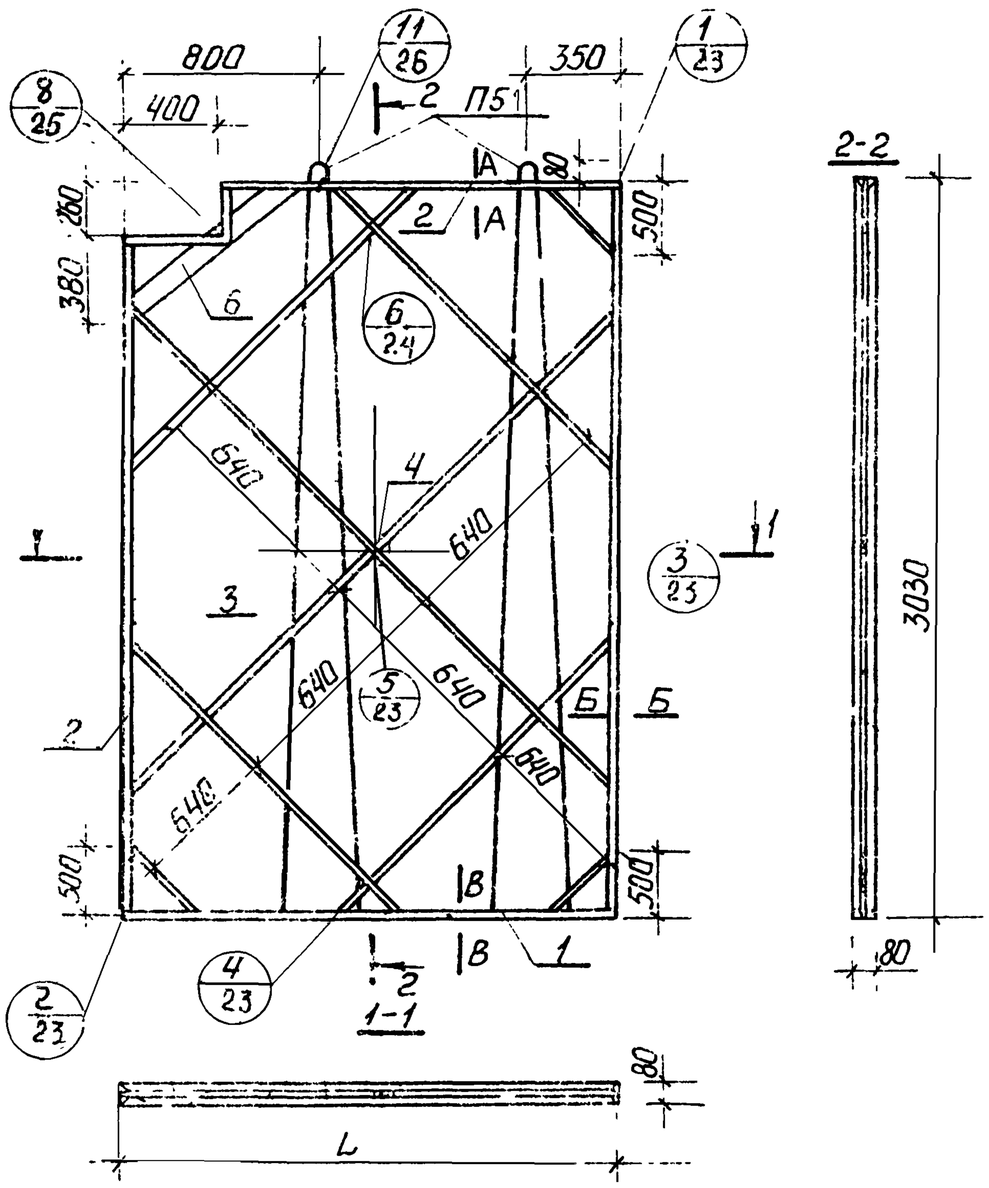

Характеристика изделия						
Марка перегородки			ПГП33-17Б	ПГП33-18Б	ПГП33-19Б	ПГП33-20Б	ПГП33-20,3Б
Вес изделия		кг	321	345	361	384	393
Объем гипсоперлита		м³	0,375	0,404	0,423	0,452	0,464
Расход материалов	древесина в чистоте	м³	0,020	0,020	0,021	0,021	0,021
	стали	кг	5,20	5,20	5,20	5,20	5,20
	гвоздей	кг	0,15	0,15	0,15	0,15	0,15
Проектная марка гипсоперлита			35				
Отпускная прочность не менее		кг/см²	25				
Объемная масса гипсоперлита		кг/м³	800				

Выборка древесины							
			Общая длина, м				
Поз	Наименование	Сечение	ПГП33-17Б	ПГП33-18Б	ПГП33-19Б	ПГП33-20Б	ПГП33-20,3Б
1	Нижние бруски	32×40	3,32	3,56	3,72	3,96	4,06
2	Верхние и боковые бруски	32×40	15,20	15,44	15,60	15,84	15,94
3	Подкосы	10×22	15,15	16,10	16,58	17,48	17,82
4	Фиксатор	40×40	0,02	0,02	0,02	0,02	0,02
5	Соединит планка	10×40	1,18	1,18	1,18	1,18	1,18
6	Угловой раскос	10×80	1,02	1,02	1,02	1,02	1,02

Таблица размеров					
Размеры, мм	Марка перегородки				
	ПГП33-17Б	ПГП33-18Б	ПГП33-19Б	ПГП33-20Б	ПГП33-20,3Б
L	1660	1780	1860	1980	2030

Примечание сечения А-А; Б-Б; В-В см лист 25 вып 0

Ст инженер

г. Москва

ТК 1978г

Панели ПГП33-17Б; ПГП33-18Б; ПГП33-19Б; ПГП33-20Б; ПГП33-20,3Б

Серия 1.231-5 Выпуск 2 Лист 17

16381-03 21

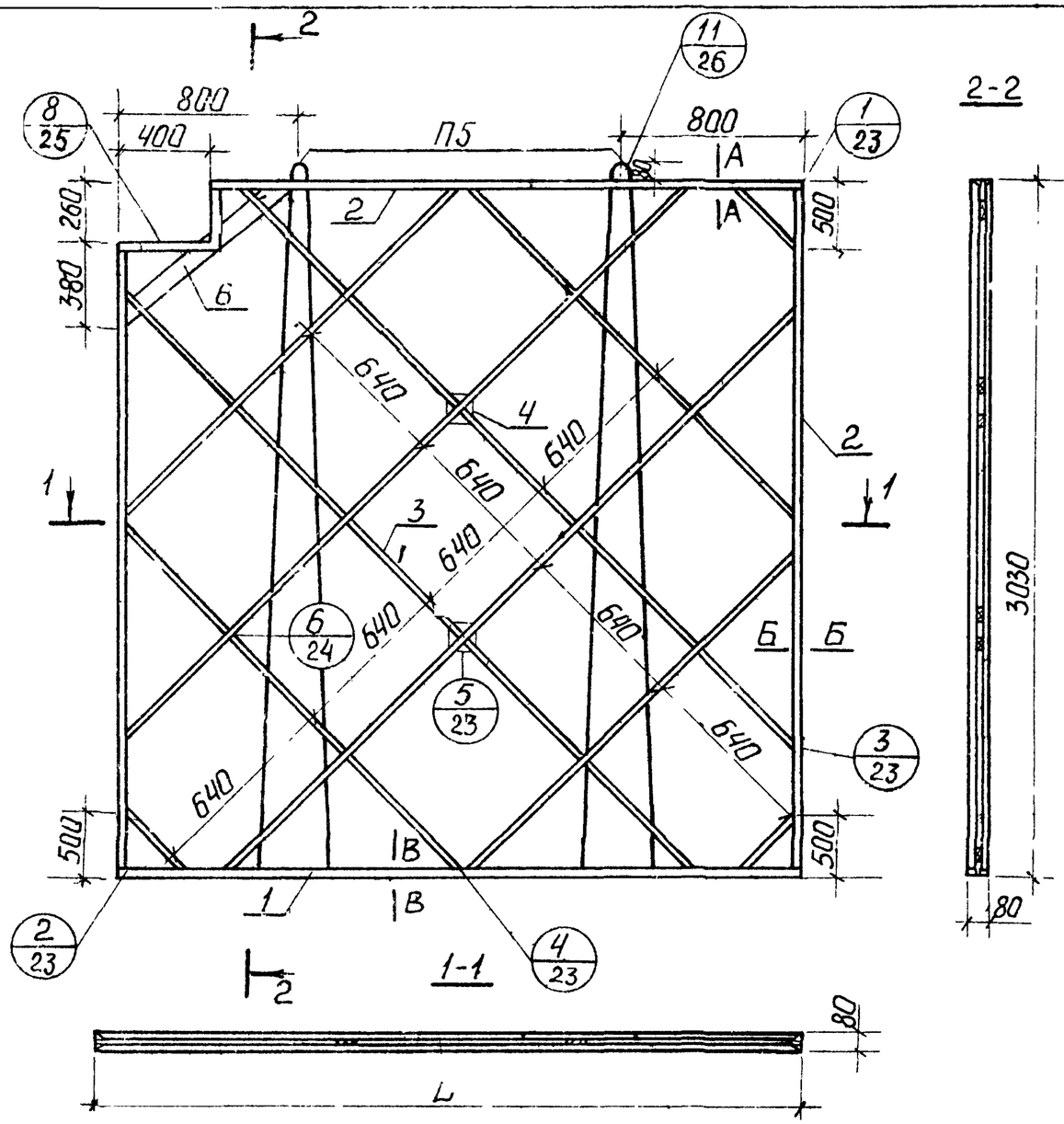

Таблица размеров			
Размеры, мм	Марка перегородки		
	ПГП33-26Б	ПГП33-27Б	ПГП33-30Б
L	2560	2660	2980

Примечание: сечения А-А; Б-Б; В-В см лист 25 вып. 0.

Характеристика изделия				
Марка перегородки		ПГП33-26Б	ПГП33-27Б	ПГП33-30Б
Вес изделия	кг	499	519	571
Объем гипсоперлита	$м^3$	0.588	0,613	0,676
Расход материалов: древесины в чистоте	$м^3$	0,025	0,025	0,027
Расход материалов: стали	кг	5,20	5,20	5,20
Расход материалов: гвоздей	кг	016	0,16	0,16
Проектная марка гипсоперлита	$кг/см^2$	35		
Отпускная прочность не менее	$кг/м^2$	25		
Объемная масса гипсоперлита	$кг/м^3$	800		

Выборка древесины					
			Общая длина, м		
Поз	Наименование	Сечение	ПГП33-26Б	ПГП33-27Б	ПГП33-30Б
1	Нижние бруски	32×40	5,12	5,32	5,96
2	Верхние и боковые бруски	32×40	17,00	17,20	17,84
3	Подкосы	10×20	25,68	26,75	29,92
4	Фиксатор	40×40	0,04	0,04	0,04
5	Соединит. планка	10×40	1,18	1,18	1,18
6	Угловой раскос	10×80	1,02	1,02	1,02

Нач. отдела Гл. спец. ОТА Рук. группы Ст. инженер

В. Дерков З. Шохова З. Мацея В. Демина

ЦНИИЭП учебных зданий г. Москва

ТК 1978г.

Панели ПГП33-26Б; ПГП33-27Б; ПГП33-30Б

Серия 1.231-5 Выпуск 2 Лист 18

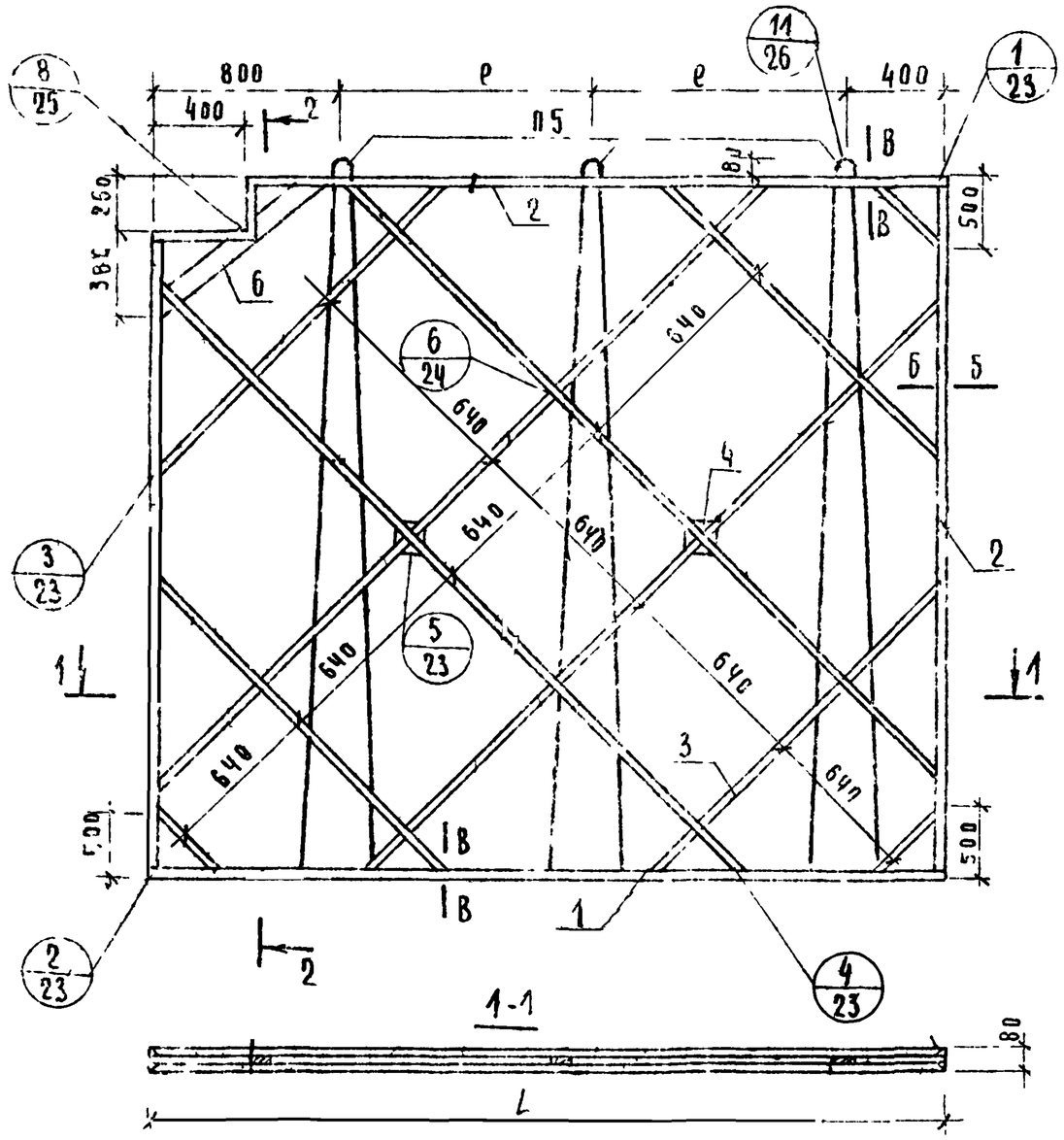

Таблица размеров		
Размеры, мм	Марка перегородки	
	ПГП33-31,3Б	ПГП33-34Б
L	3130	3420
C	965	1110

Примечание: сечения А-А, Б-Б, В-В см лист 25 вып 0

Характеристика изделия			
Марка перегородки		ПГП33-31,3Б	ПГП33-34Б
Вес изделия	кг	611	666
Объем гипсоперлита	м³	0,725	0,794
Расход материалов: Древесина в чистоте	м³	0,027	0,029
Расход материалов: Стали	кг	7,80	7,80
Расход материалов: Гвоздей	кг	0,16	0,16
Проектная масса гипсоперлита		35	
Отпускная прочность не менее	кг/см²	25	
Объемная масса гипсоперлита	кг/м³	800	

Выборка древесины				
Поз	Наименование	Сечение	Общая длина, м ПГП33-31,3Б	Общая длина, м ПГП33-34Б
1	Нижние бруски	32 × 40	6,26	6,84
2	Верхние и боковые бруски	32 × 40	18,14	18,72
3	Подкосы	10 × 20	29,60	31,70
4	Фиксатор	40 × 40	10,04	0,04
5	Соединит планка	10 × 40	1,18	1,18
6	Угловой раскос	10 × 80	1,02	1,02

Тк 1978г

Панели ПГП33-31,3Б, ПГП33-34Б

Серия 1-731-5 | Выпуск 2 | Лист 19

Институт Сантехпроект Москва
Гл. инж. института А. Ляхович
Нач. отдела Ст. техник Т. Ковенкова
Рук. группы
Ст. инженер В. Сергеева

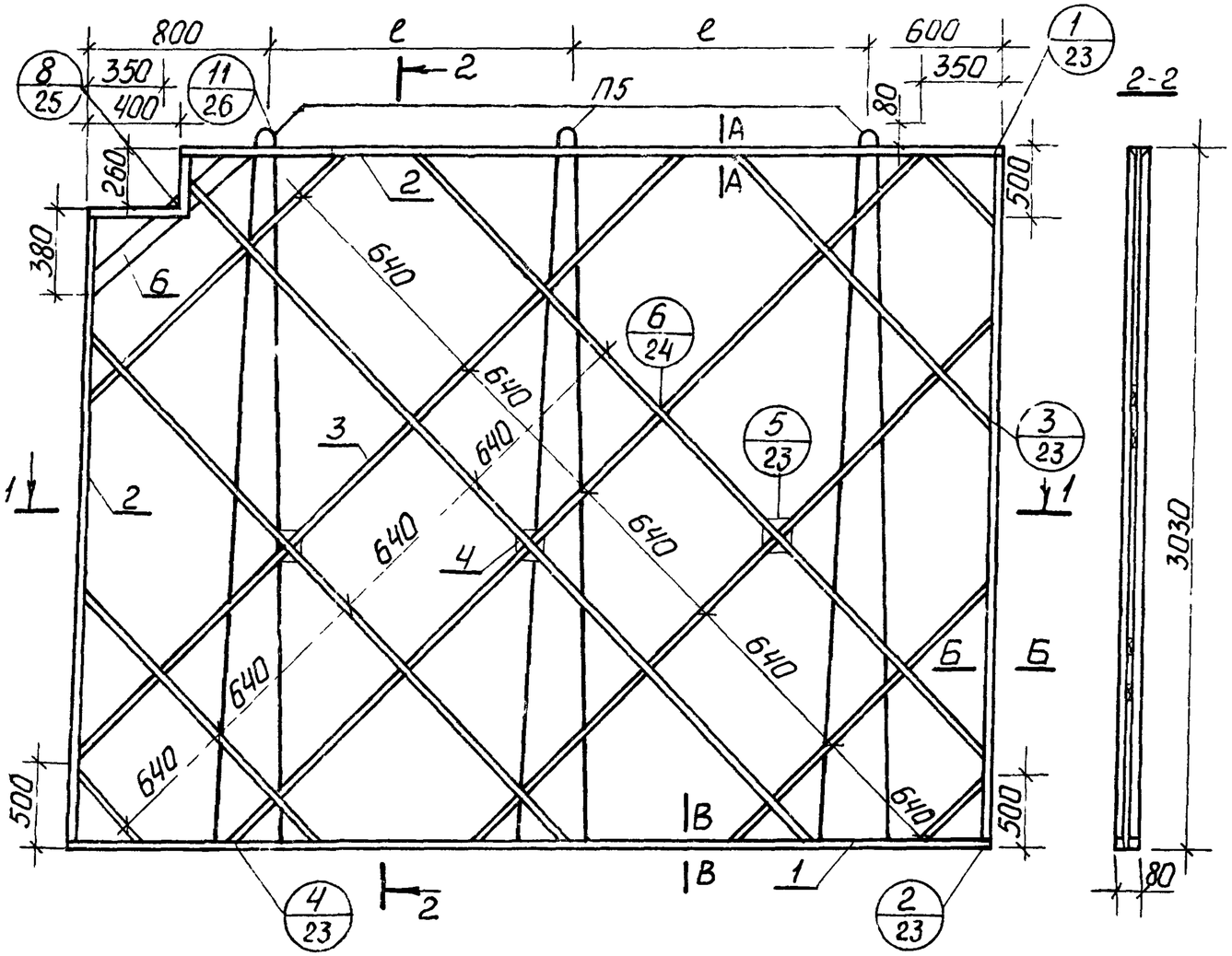
800
e
e
600
350
400
350
80
260
380
500
500
П5
А
А
В
В
640
640
640

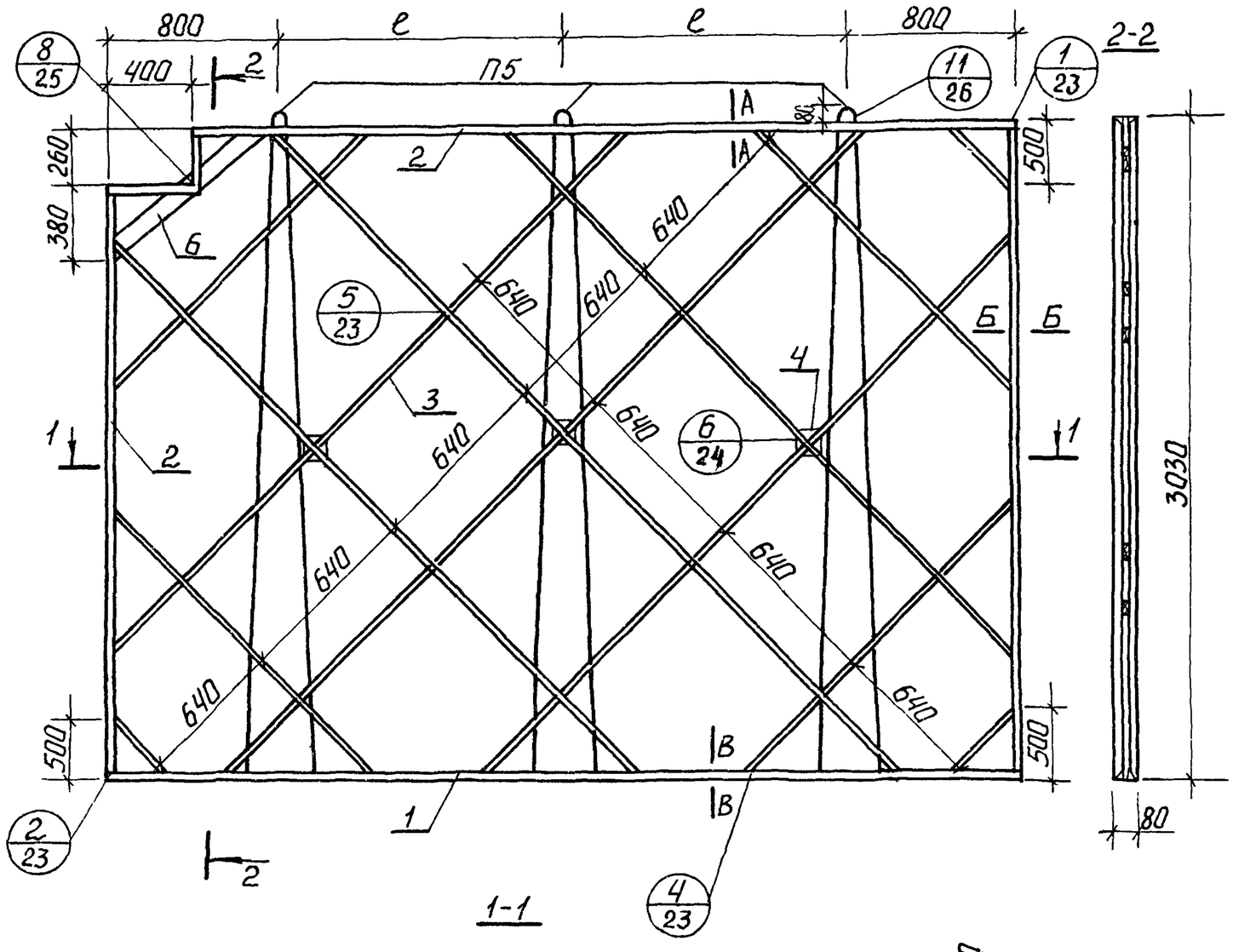

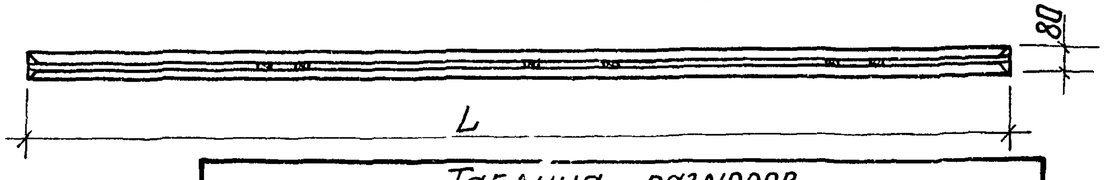

Таблица размеров			
Размеры, мм	Марка перегородки		
	ПГП33-42Б	ПГП33-43Б	ПГП33-43,4Б
L	4160	4260	4340
e	1280	1330	1370

Примечание: сечения А-А, Б-Б, В-В см лист 25 Вып. 0.

Характеристика изделия				
Марка перегородки		ПГП33-42Б	ПГП33-43Б	ПГП33-43,4Б
Вес изделия	кг	814	833	849
Объем гипсоперлита	$м^3$	0,968	0,992	1,011
Расход материалов: древесины в чистоте	$м^3$	0,034	0,034	0,035
Расход материалов: стали	кг	7,80	7,80	7,80
Расход материалов: гвоздей	кг	0,27	0,27	0,27
Проектная марка гипсоперлита		35		
Отпускная прочность не менее	$кг/см^2$	25		
Объемная масса гипсоперлита	$кг/м^3$	800		

Выборка древесины					
			Общая длина, м		
Поз	Наименование	Сечение	ПГП33-42Б	ПГП33-43Б	ПГП33-43,4Б
1	Нижние бруски	32×40	8,32	8,52	8,68
2	Верхние и боковые бруски	32×40	20,20	20,40	20,56
3	Подкосы	10×20	40,52	41,56	42,30
4	Фиксатор	40×40	0,06	0,06	0,06
5	Соединит. планка	10×40	1,18	1,18	1,18
6	Угловой раскос	10×80	1,02	1,02	1,02

Руб. группы | Гл. инженер | З. Мацея | В. Демина

г. МОСКВА

ТК 1978г.

Панели ПГП33-42Б; ПГП33-43Б; ПГП33-43,4Б.

Серия 1.231-5

Выпуск | Лист

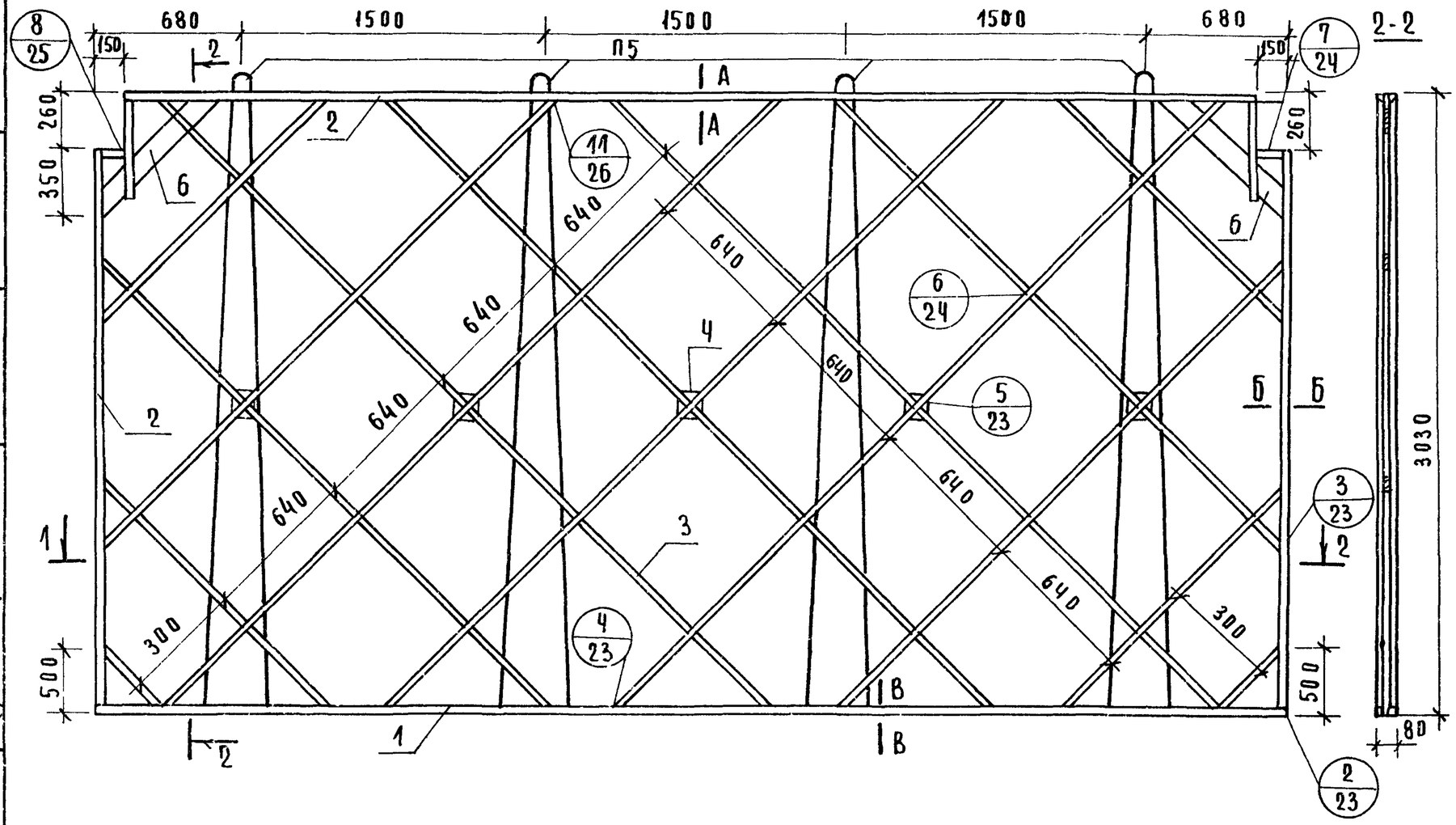

1-1

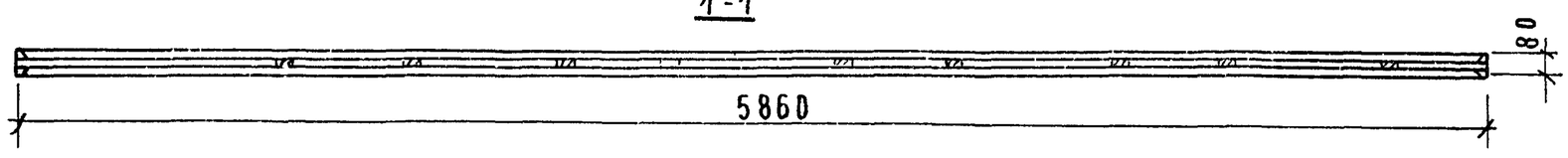

Характеристика изделия			
Марка перегородки			ПГП33-59В
Вес изделия		кг	1149
Объем гипсоперлита		$м^3$	1,372
Расход материалов	Древесины в чистоте	$м^3$	0,044
	Стали	кг	10,40
	Гвоздей	кг	0,34
Проектная марка гипсоперлита			35
Отпускная прочность не менее		$кг/см^2$	25
Объемная масса гипсоперлита		$кг/м^3$	800

Выборка древесины			
Поз	Наименование	Сечение	Площадь м ПГП33-59В
1	Нижние брусски	32 × 40	41,72
2	Верхние и боковые брусски	32 × 40	24,16
3	Подкосы	10 × 70	56,20
4	Фиксатор	40 × 40	0,10
5	Соединит. планка	10 × 40	1,38
6	Угловой раскос	10 × 80	1,72

Примечание: сечения А-А, Б-Б, В-В см лист 25 вып 0.

Гл. спец. СТА	Шахова	
Рук. группы	Мацея	
Ст. инженер	Демина	

ЦНИИЭП учебных зданий г. Москва

ТК 1978г

Панель ПГП33-59В.

Серия 1.231-5 Выпуск 2 Лист 22

16381-03 ОС

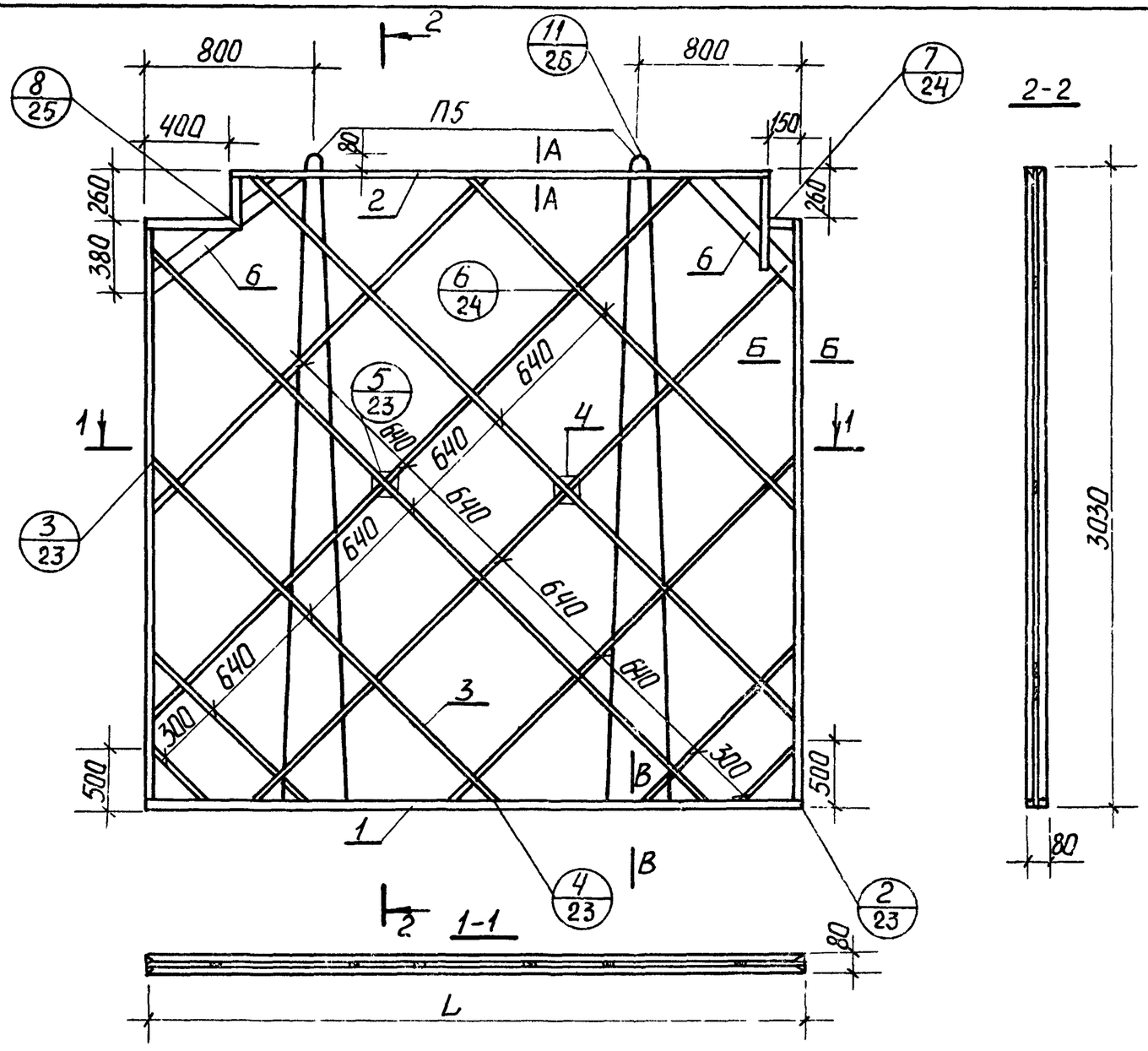

Таблица размеров		
Размеры, мм	Марка перегородки	
	ПГП33-31Г	ПГП33-31,3Г
L	3080	3130

Примечание: сечения А-А, Б-Б, В-В см. лист 25 вып 0.

Характеристика изделия				
Марка перегородки			ПГП33-31Г	ПГП33-31,3Г
Вес изделия		кг	597	608
Объем гипсоперлита		$м^3$	0,708	0,721
Расход материалов	Древесины в чистоте	$м^3$	0,028	0,028
	Стали	кг	5,20	5,20
	Гвоздей	кг	0,25	0,25
Проектная марка гипсоперлита			35	
Отпускная прочность не менее		$кг/см^2$	25	
Объемная масса гипсоперлита		$кг/м^3$	800	

Выборка древесины				
Поз	Наименование	Сечение	Общая длина, м	
			ПГП33-31Г	ПГП33-31,3Г
1	Нижние бруски	32×40	6,16	6,26
2	Верхние и боковые бруски	32×40	18,36	18,46
3	Подкосы	10×20	29,40	29,05
4	Фиксатор	40×40	0,04	0,04
5	Соединит. планка	10×40	1,37	1,37
6	Угловой раскос	10×80	1,88	1,88

Учебных зданий г. Москва

Гл. спец. отд.		У. Шоховой
Рук. группы		З. Мацевич
Ст. инженер		В. Демина

ТК 1978 г.

Панели ПГП33-31Г; ПГП33-31,3Г

Серия 1.231-5 Выпуск 2 Лист 23

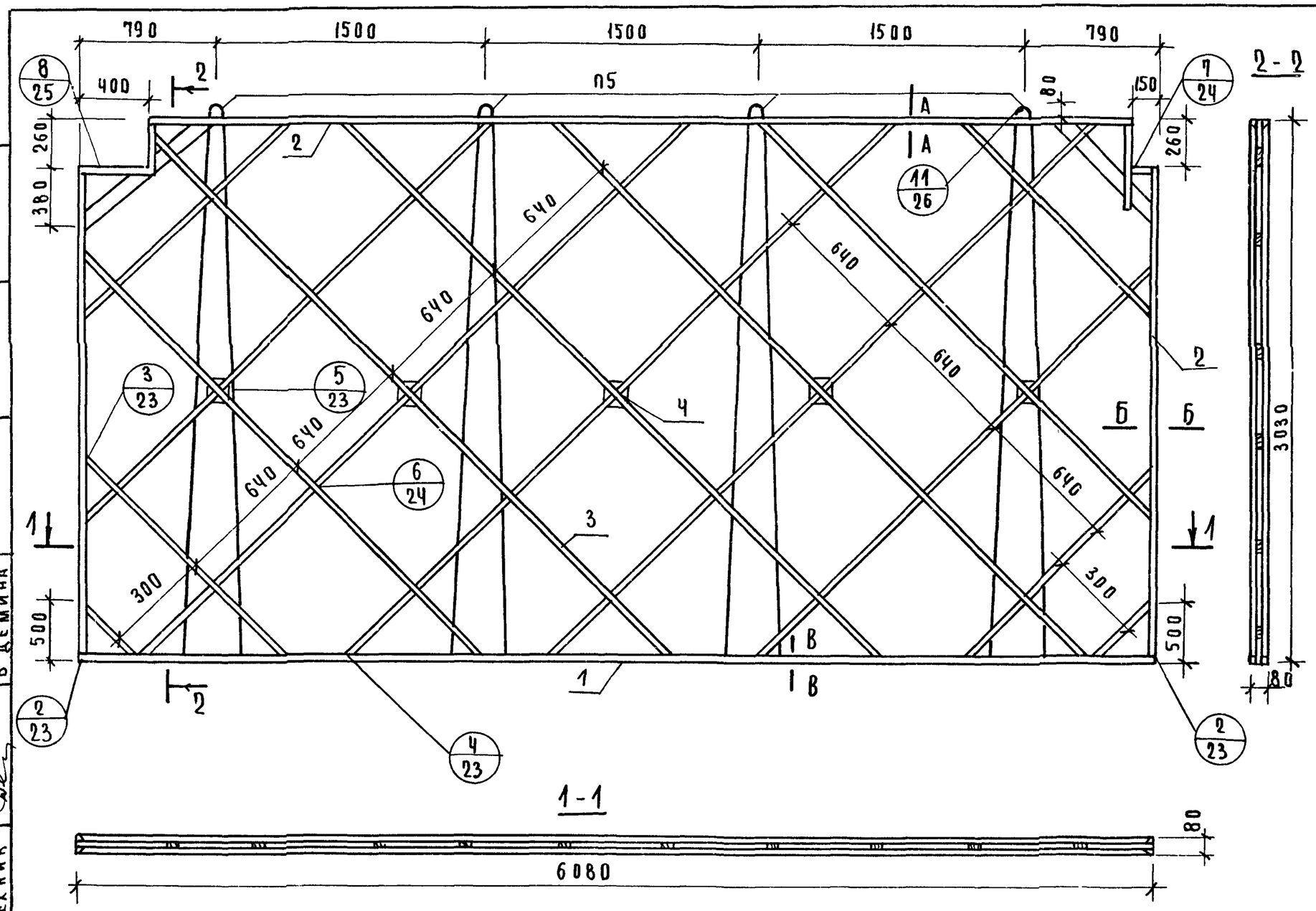

Характеристика изделия			
Марка перегородки			ПГП33-61г
Вес изделия		кг	1189
Объем гипсоперлита		$м^3$	1,421
Расход материалов	Древесины в чистоте	$м^3$	0,045
	Стали	кг	10,40
	Гвоздей	кг	0,35
Проектная марка гипсоперлита			35
Отпускная прочность не менее		$кг/см^2$	25
Объемная масса гипсоперлита		$кг/м^3$	800

Выборка древесины

Поз	Наименование	Сечение	Общая дл ПГП33-61г
1	Нижние бруски	32 × 40	12,16
2	Верхние и боковые бруски	32 × 40	24,36
3	Подкосы	10 × 20	58,32
4	Фиксатор	40 × 40	0,10
5	Соединит планка	10 × 40	1,37
6	Угловой раскос	10 × 80	1,88

Примечание: сечения А-А, Б-Б, В-В. см. лист 25 вып 0

Нач отдела	Гл спец. ОТА	Ручк группы	Ст техник
В Грехов	Э. Шахова	З. Мацея	В Демина
Проверил			
З Мацея			

Учебных зданий г. Москва

ТК 1978г

Панель ПГП 33-61 г

Серия 1.231-5 Выпуск 2 Лист 24

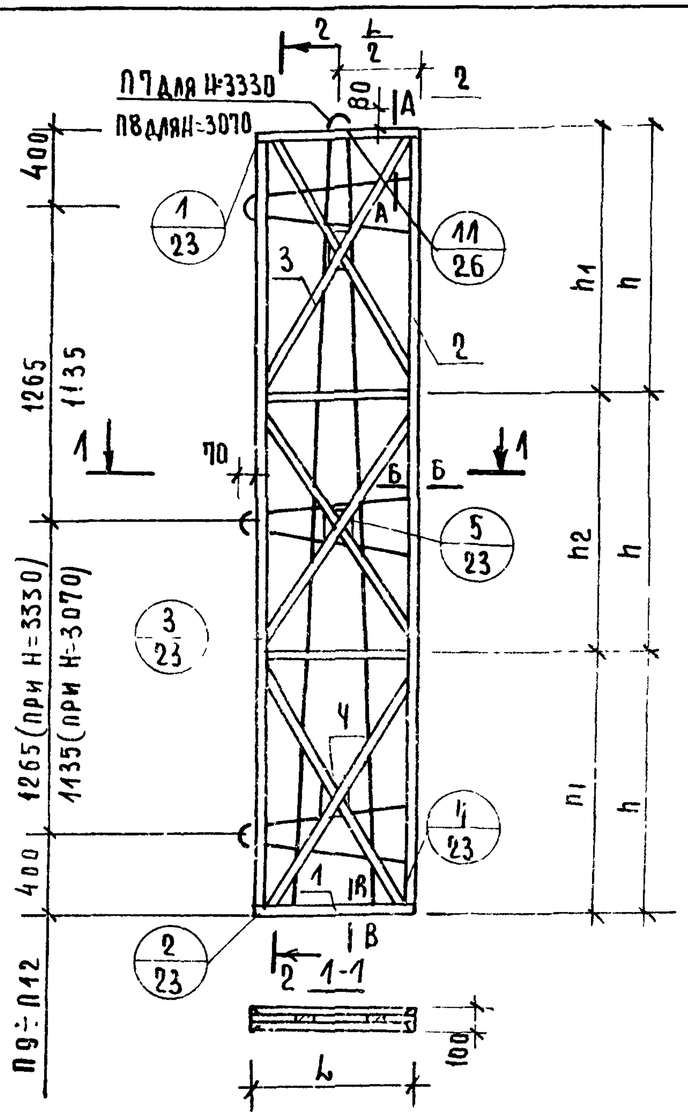

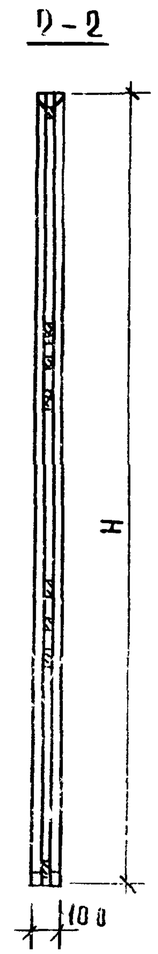

Характеристика изделия

Марка перегородки			ПГП36-5	ПГП36-6	ПГП3662	ПГП36-7	ПГП36-5р	ПГП36-6р	ПГП3662р	ПГП367р
Вес изделия		кг	129	156	166	196	119	144	156	181
Объем гипсоперлита		$м^3$	0,135	0,168	0,183	0,216	0,124	0,154	0,169	0,199
Расход материалов	Древесина в чистоте	$м^3$	0,021	0,022	0,023	0,024	0,020	0,021	0,021	0,022
	Стали	кг	3,92	3,93	4,01	4,14	3,73	3,74	3,82	3,95
	Гвоздей	кг	0,24	0,24	0,24	0,24	0,24	0,24	0,24	0,24
Проектная марка гипсоперлита			35							
Отпускная прочность не менее		$кг/см^2$	25							
Объемная масса гипсоперлита		$кг/м^3$	800							

Выборка древесины

Поз	Наименование	Сечение	Общая длина, м							
			ПГП36-5	ПГП36-6	ПГП36-6,2	ПГП36-7	ПГП36-5р	ПГП36-6р	ПГП36-6,2р	ПГП36-7р
1	Нижние брусски	32×60	0,94	1,14	1,24	1,44	0,94	1,14	1,24	1,44
2	Верхние и боковые брусски	40×60	13,78	13,98	14,08	14,28	12,74	12,94	13,04	13,24
3	Подкосы	10×20	8,17	8,62	8,86	9,39	7,73	8,20	8,45	8,98
4	Фиксатор	40×40	0,09	0,09	0,09	0,09	0,09	0,09	0,09	0,09
5	Соединит. планка	10×40	1,00	1,00	1,00	1,00	1,00	1,00	1,00	1,00

Примечание: сечения А-А, Б-Б, В-В см лист 25 вып 0.

Таблица размеров

Размеры, мм	Марка перегородки							
	ПГП36-5	ПГП36-6	ПГП36-6,2	ПГП36-7	ПГП36-5р	ПГП36-6р	ПГП36-6,2р	ПГП36-7р
L	470	570	620	720	470	570	620	720
H	3330	3330	3330	3330	3070	3070	3070	3070
h	1110	1110	1110	1110	—	—	—	—
h1	—	—	—	—	1020	1020	1020	1020
h2	—	—	—	—	1030	1030	1030	1030

В. Аемина

Ст. инженер

г. Москва

ТК 1978г.

Панели ПГП36-5; ПГП36-6; ПГП36-6,2; ПГП36-7; ПГП36-5р; ПГП36-6р; ПГП36-6,2р; ПГП36-7р

Серия 1.231-5

Выпуск 2 | Лист 25

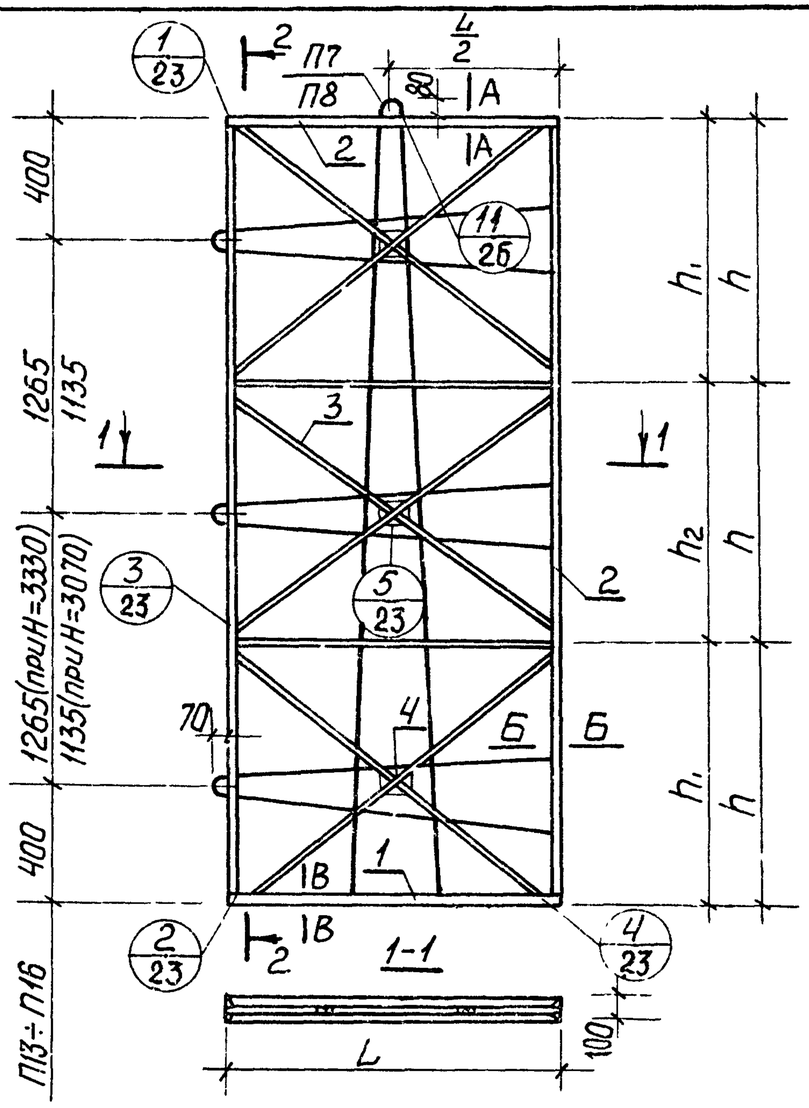

Характеристика изделия

Марка перегородки			ПГП36-8	ПГП36-9	ПГП36-13	ПГП36-14	ПГП36-8р	ПГП36-9р	ПГП36-13р	ПГП36-14р
Вес изделия		кг	226	252	359	373	208	233	332	344
Объем гипсоперлита		м³	0,249	0,281	0,411	0,427	0,229	0,258	0,378	0,392
Расход материалов	Древесины в чистоте	м³	0,024	0,025	0,028	0,029	0,023	0,024	0,027	0,028
	Стали	кг	5,41	5,65	6,58	6,70	5,22	5,46	6,39	6,51
	Гвоздей	кг	0,24	0,24	0,24	0,24	0,24	0,24	0,24	0,24
Проектная марка гипсоперлита			35							
Отпускная прочность не менее		кг/см²	25							
Объемная масса гипсоперлита		кг/м³	800							

Выборка древесины

Поз	Наименование	Сечение	Общая длина, м							
			ПГП36-8	ПГП36-9	ПГП36-13	ПГП36-14	ПГП36-8р	ПГП36-9р	ПГП36-13р	ПГП36-14р
1	Нижние бруски	40×60	1,64	1,84	2,64	2,74	1,64	1,84	2,64	2,74
2	Верхние и боковые бруски	40×60	14,48	14,68	15,48	15,58	13,44	13,64	14,44	14,54
3	Подкосы	10×20	9,92	10,48	12,60	13,30	9,50	10,12	12,66	13,00
4	Фиксатор	40×40	0,09	0,09	0,09	0,09	0,09	0,09	0,09	0,09
5	Соединит. планка	10×40	1,00	1,00	1,00	1,00	1,00	1,00	1,00	1,00

Примечание: сечения А-А, Б-Б, В-В см. лист 25 вып 0.

Таблица размеров

Размеры, мм	Марка перегородки							
	ПГП36-8	ПГП36-9	ПГП36-13	ПГП36-14	ПГП36-8р	ПГП36-9р	ПГП36-13р	ПГП36-14р
L	820	920	1320	1370	820	920	1320	1370
H	3330	3330	3330	3330	3070	3070	3070	3070
h	1110	1110	1110	1110	—	—	—	—
h_1	—	—	—	—	1020	1020	1020	1020
h_2	—	—	—	—	1030	1030	1030	1030

Руб. группы — Ст. инженер

3. Мацея — В. Демина

г. Москва

ТК 1978г.

Панели ПГП36-8; ПГП36-9; ПГП36-13; ПГП36-14; ПГП36-8р; ПГП36 9р; ПГП36-13р; ПГП36-14р

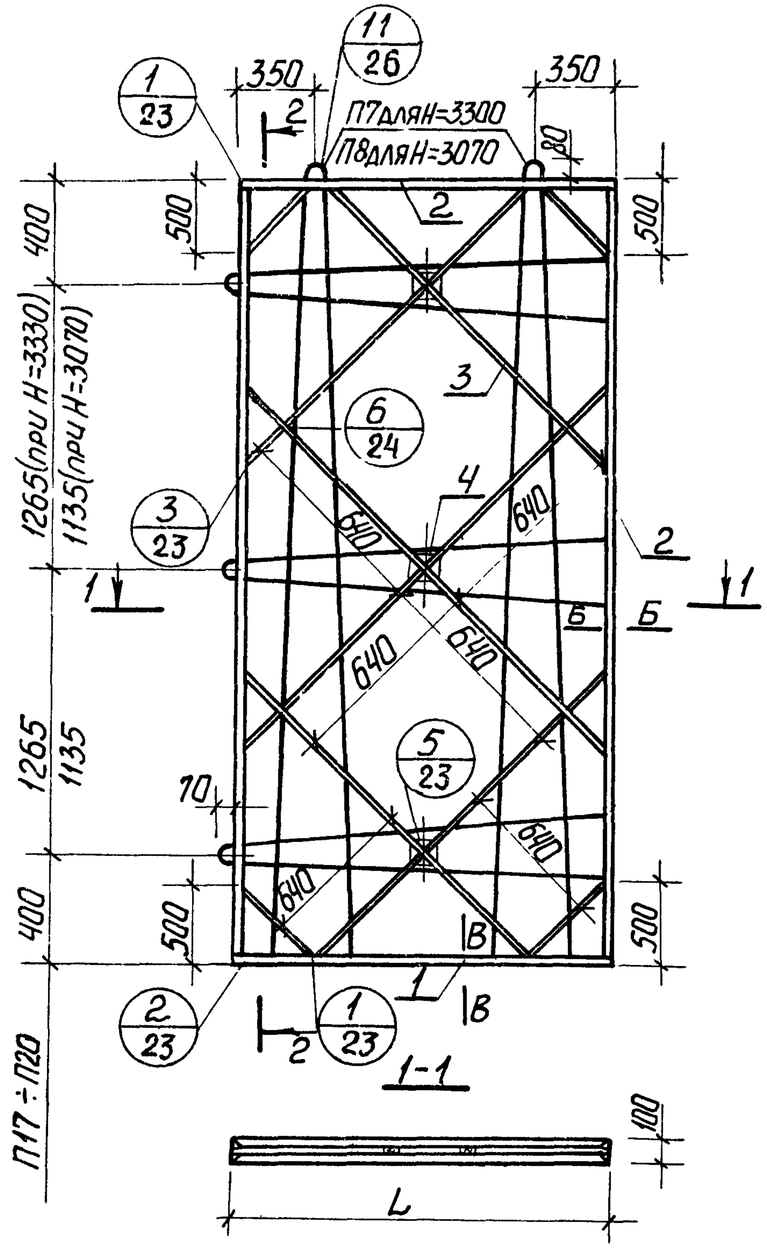

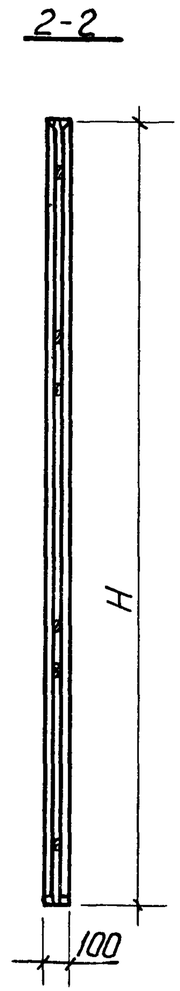

Характеристика изделия

Марка перегородки			ЛГП36-14,2	ЛГП36-15	ЛГП36-15,2	ЛГП36-16	ЛГП36-14,2р	ЛГП36-15р	ЛГП36-15,2р	ЛГП36-16р
Вес изделия		кг	388	400	416	426	358	369	384	394
Объем гипсоперлита		$м^3$	0,444	0,457	0,476	0,489	0,408	0,420	0,438	0,450
Расход материалов	древесины в чистоте	$м^3$	0,029	0,030	0,031	0,031	0,028	0,029	0,030	0,030
	стали	кг	9,65	9,74	9,89	9,98	9,27	9,36	9,51	9,60
	гвоздей	кг	0,20	0,20	0,20	0,20	0,20	0,20	0,20	0,20
Проектная марка гипсоперлита			35							
Отпускная прочность не менее		$кг/см^2$	25							
Объемная масса гипсоперлита		$кг/м^3$	800							

Выборка древесины

Поз.	Наименование	Сечение	Общая длина, м							
			ЛГП36-14,2	ЛГП36-15	ЛГП36-15,2	ЛГП36-16	ЛГП36-14,2р	ЛГП36-15р	ЛГП36-15,2р	ЛГП36-16р
1	Нижние бруски	40×60	2,84	2,92	3,04	3,12	2,84	2,92	3,04	3,12
2	Верхние и боковые бруски	40×60	15,68	15,76	15,88	15,96	14,64	14,72	14,82	14,92
3	Подкосы	10×20	15,08	15,32	16,15	16,65	15,08	15,32	16,15	16,65
4	Фиксатор	40×40	0,09	0,09	0,09	0,09	0,09	0,09	0,09	0,09
5	Соединит. планка	10×40	1,0	1,0	1,0	1,0	1,0	1,0	1,0	1,0

Примечание: сечения А-А, Б-Б, В-В см. лист 25 вып. 0

Таблица размеров

Размеры, мм	Марка перегородки							
	ЛГП36-14,2	ЛГП36-15	ЛГП36-15,2	ЛГП36-16	ЛГП36-14,2р	ЛГП36-15р	ЛГП36-15,2р	ЛГП36-16р
L	1420	1460	1520	1560	1420	1460	1520	1560
H	3330	3330	3330	3330	3070	3070	3070	3070

Гл инженер Ф. В Армина

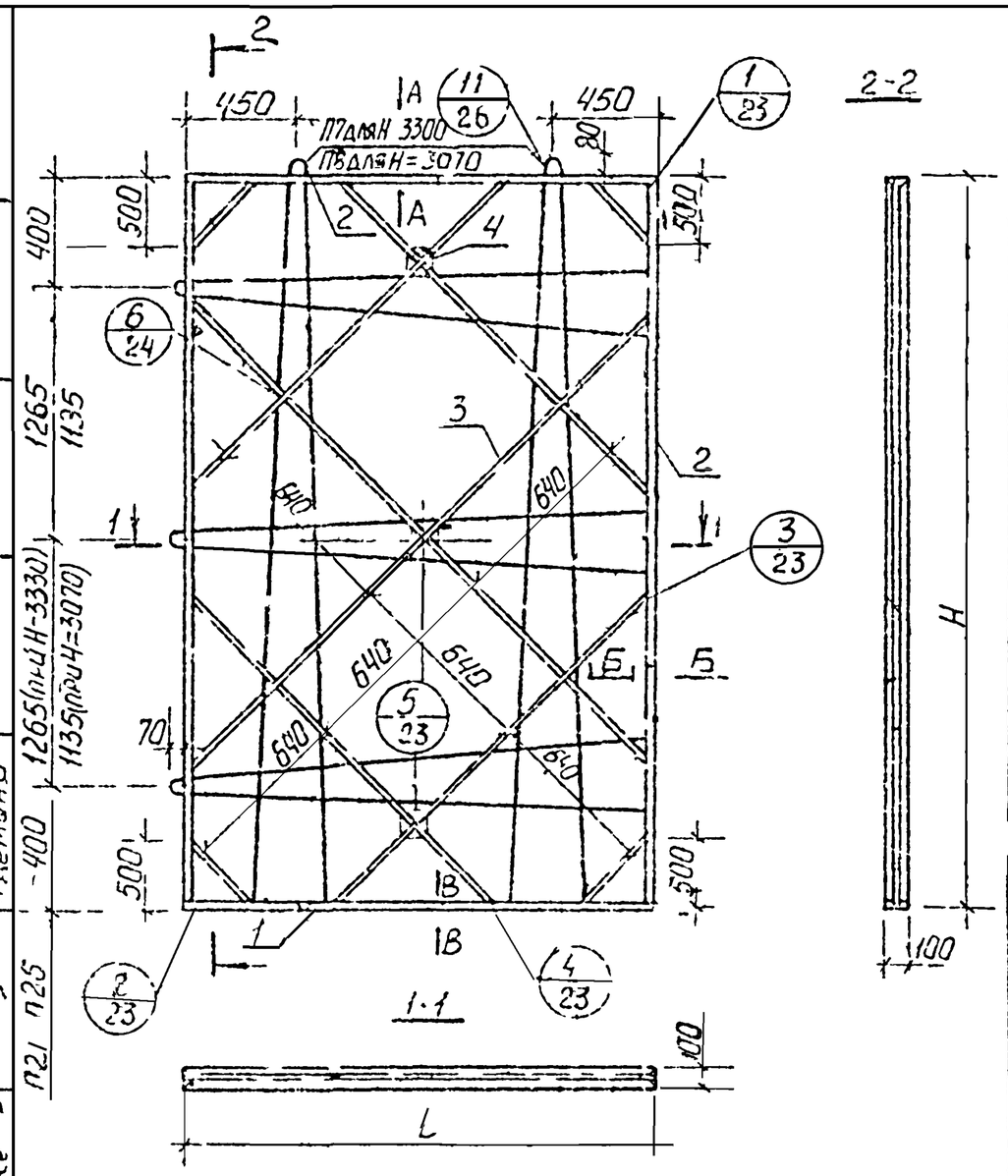

Характеристика изделия

Марка перегородки			ЛГП36 17	ЛГП36 18	ЛГП36 19	ЛГП36 20	ЛГП36 20,3	ЛГП36 17р	ЛГП36 18р	ЛГП36 20р	ЛГП36 20,3р
Вес изделия		кг	457	489	510	542	556	422	451	501	513
Объем гипсоперлита		м³	0,522	0,561	0,586	0,625	0,642	0,480	0,515	0,576	0,590
Расход материалов	древесины в чистоте	м³	0,032	0,033	0,034	0,035	0,035	0,031	0,032	0,033	0,034
	стали	кг	10,22	10,52	10,70	10,76	11,09	9,84	10,32	10,36	10,71
	гвоздей	кг	0,32	0,32	0,32	0,32	0,32	0,32	0,32	0,32	0,32
Проектная марка гипсоперлита			35								
Отпускная прочность не менее		кг/см²	25								
Объемная масса гипсоперлита		кг/м³	800								

Выборка древесины

Поз.	Наименование	Сечение	Общая длина м								
			ЛГП36-17	ЛГП36-18	ЛГП36-19	ЛГП36-20	ЛГП36 20,3	ЛГП36-17р	ЛГП36 18р	ЛГП36 20р	ЛГП36 20,3р
1	Нижние бруски	40×80	3,32	3,56	3,72	3,96	4,06	3,32	3,56	3,96	4,06
2	Верхние и боковые бруски	40×60	16,16	16,40	16,56	16,80	16,90	15,12	15,36	15,76	15,86
3	Подкосы	40×20	17,80	18,70	20,42	20,17	20,62	17,80	18,70	20,17	20,62
4	Фиксатор	40×40	0,09	0,09	0,09	0,09	0,09	0,09	0,09	0,09	0,09
5	Серединит планка	10×40	1,0	1,0	1,0	1,0	1,0	1,0	1,0	1,0	1,0

Примечание сечение А-А, Б-Б, В-В см лист 25 вып 0

Таблица размеров

Размеры мм	Марка перегородки								
	ЛГП36 17	ЛГП36-18	ЛГП36 19	ЛГП36-20	ЛГП36 20,3	ЛГП36-17р	ЛГП36-18р	ЛГП36-20р	ЛГП36-20,3р
L	1660	1780	1860	1980	2030	1660	1780	1980	2030
H	3330	3330	3330	3330	3330	3070	3070	3070	3070

Учебный здан г Москва

ТК 1978г

Панели ЛГП36 17, ЛГП36-18, ЛГП36-19, ЛГП36 20, ЛГП36-20,3, ЛГП36-17р, ЛГП36-18р, ЛГП36-20р, ЛГП36-20,3р

Серия 1.231-5 Выпус 2 Лист 28

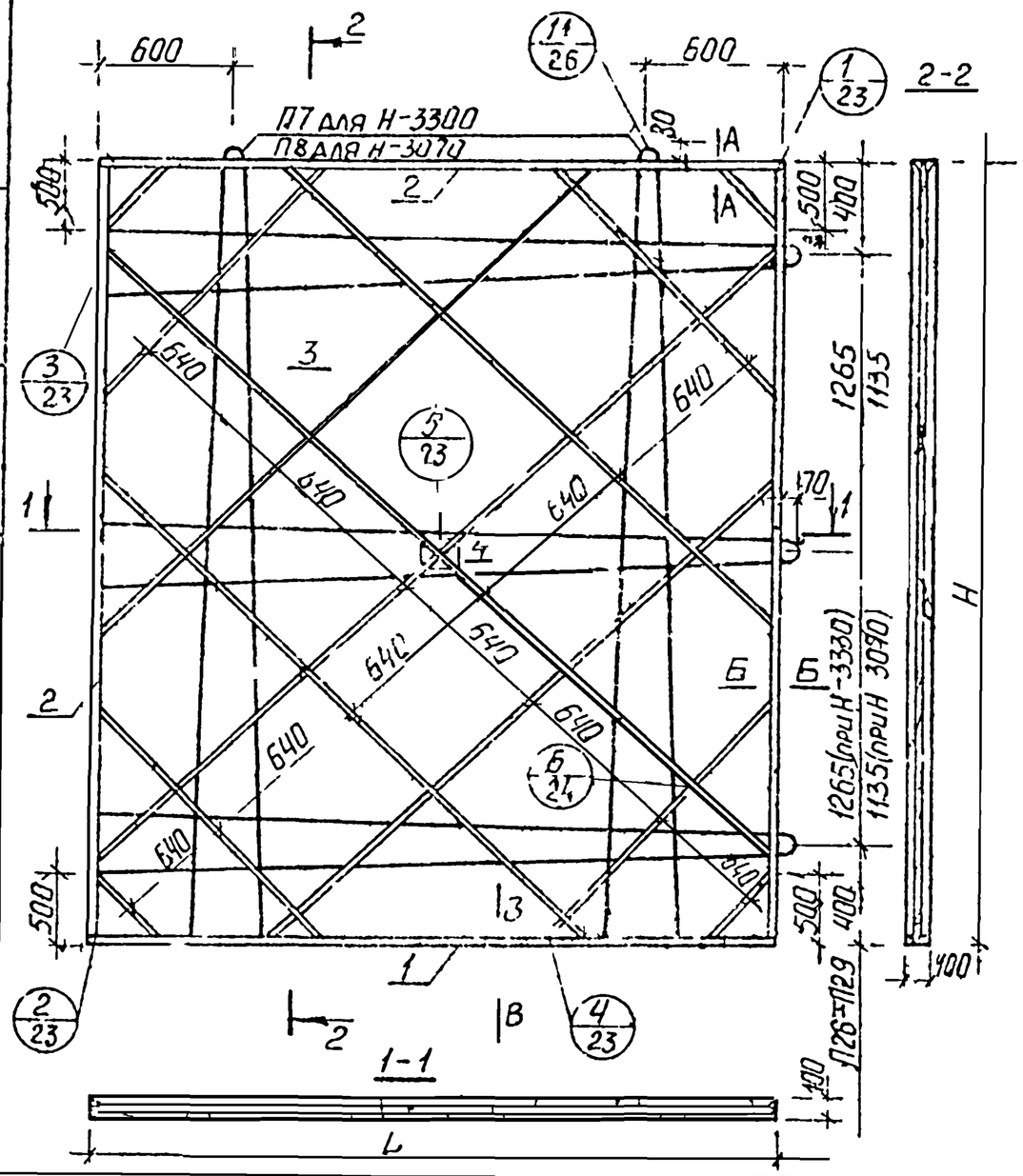

Характеристика изделия

Марка перегородки			ЛГП36 23	ЛГП36-26	ЛГП36 27	ЛГП36 30	ЛГП36 23р	ЛГП36 26р	ЛГП36 27р	ЛГП36 30р
Вес изделия		кг	625	698	745	812	578	645	670	750
Объем гипсоперлита		м³	0,725	0,813	0,845	0,949	0,667	0,748	0,779	0,875
Расход материалов	древесины в чистоте	м³	0,038	0,040	0,041	0,045	0,037	0,039	0,039	0,044
	стали	кг	11,72	12,20	12,59	13,34	11,34	11,82	12,21	12,96
	гвоздей	кг	0,33	0,33	0,33	0,33	0,33	0,33	0,33	0,33
Проектная марка гипсоперлита			35							
Отпускная прочность не менее		кг/см²	25							
Объемная масса гипсоперлита		кг/м³	800							

Выборка древесины

Поз	Наименование	Сечение	Общая длина, м							
			ПГП36 23	ПГП36 26	ПГП36 27	ПГП36 30	ПГП36 23р	ПГП36 26р	ПГП36 27р	ПГП36 30р
1	Нижние бруски	40×80	4,58	5,12	5,32	5,96	4,58	5,12	5,32	5,96
2	Верхние и боковые бруски	40×60	17,42	17,96	18,16	18,80	16,38	16,92	17,12	17,76
3	Подкосы	10×20	26,02	28,82	29,60	33,75	26,02	28,62	29,60	33,75
4	Фиксатор	40×40	0,03	0,03	0,03	0,03	0,03	0,03	0,03	0,03
5	Соединит. планка	10×40	1,0	1,0	1,0	1,0	1,0	1,0	1,0	1,0

Таблица размеров

Размеры, мм	Марка перегородки							
	ПГП36 23	ПГП36 26	ПГП36 27	ПГП36-30	ПГП36 23р	ПГП36 26р	ПГП36 27р	ПГП36-30р
L	2290	2560	2660	2980	2290	2560	2660	2980
H	3330	3330	3330	3330	3070	3070	3070	3070

Примечание сечения А-А, Б-Б, В-В см узел 5 вып. 0

Руководитель группы З. Моцея
Ст. инженер В. Дремина

ЦНИИЭП учебных зданий г. Москва

ТК 1978г

Панели ПГП36-23, ПГП36-26, ПГП36-27 ПГП36 30; ПГП36-23р, ПГП36-26р; ПГП36-27р; ПГП36-30р

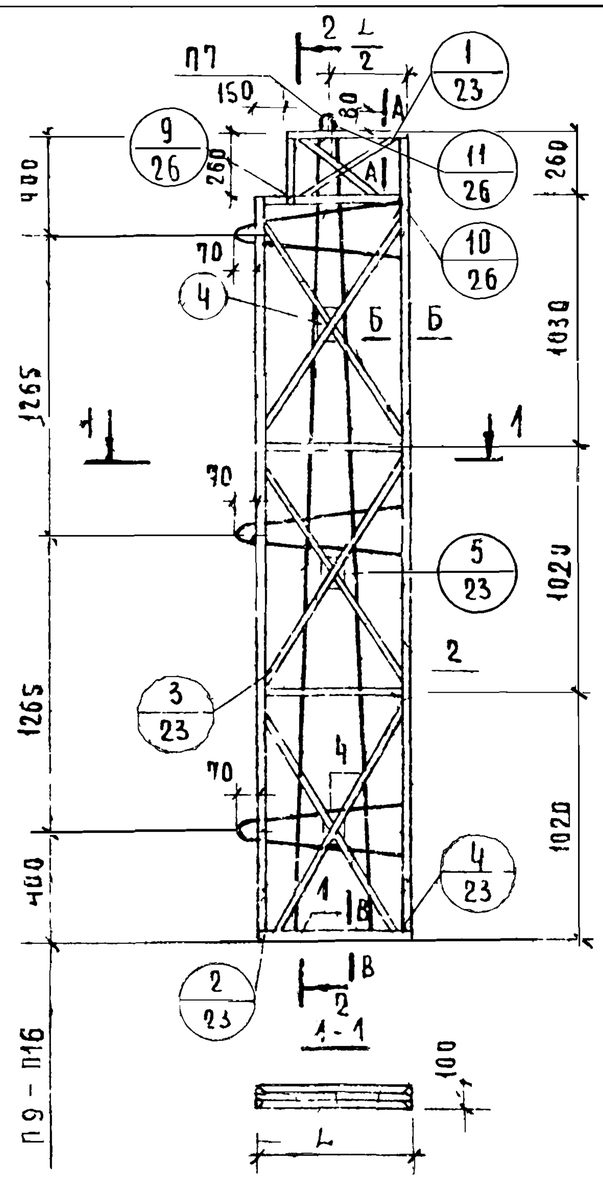

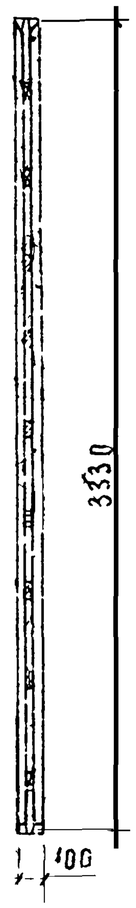

Характеристика изделия

Марка перегородки			ПГП36-5А	ПГП36-6А	ПГП36-6,2А	ПГП36-7А	ПГП36-8А	ПГП36-9А	ПГП36-13А	ПГП36-14А
Вес изделия		кг	127	151	166	196	223	250	358	371
Объем гипсоперолита		$м^3$	0,131	0,165	0,180	0,213	0,246	0,278	0,408	0,424
Расход материалов	Древесины в чистоте	$м^3$	0,022	0,02	0,023	0,024	0,024	0,025	0,029	0,029
	Стали	кг	3,92	3,93	4,01	4,14	5,41	5,65	6,58	6,70
	Гвоздей	кг	0,27	0,27	0,27	0,27	0,27	0,27	0,27	0,27
Проектная, марка гипсоперолита			35							
Отпускная прочность не менее		$кг/см^2$	25							
Объемная масса гипсоперолита		$кг/м^3$	800							

Выборка древесины

Поз	Наименование	Сечение	Общая длина, м							
			ПГП36-5А	ПГП36-6А	ПГП36-6,2А	ПГП36-7А	ПГП36-8А	ПГП36-9А	ПГП36-13А	ПГП36-14А
1	Нижние брички	10×60	0,94	1,14	1,24	1,44	1,64	1,84	2,64	2,74
2	Верхние и боковые брички	40×60	13,28	13,38	14,08	14,28	14,48	14,68	15,48	15,58
3	Подкосы	10×20	7,72	8,22	8,44	8,98	9,50	10,12	12,66	13,30
4	Фиксатор	40×40	0,09	0,09	0,09	0,09	0,09	0,09	0,09	0,09
5	Соединит планка	10×40	1,47	1,57	1,62	1,72	1,82	1,92	2,32	2,37

Таблица размеров

Размеры, мм	Марка перегородки							
	ПГП36-5А	ПГП36-6А	ПГП36-6,2А	ПГП36-7А	ПГП36-8А	ПГП36-9А	ПГП36-13А	ПГП36-14А
L	470	570	620	720	820	920	1320	1370

Примечание сечения А-А, Б-Б, В-В см лист 25 вып 0

Гл спец отдела	Шахова	
Рук группы	Мацея	
Ст инженер	Демина	

ЦНИИЭП учебных зданий г Москва

ТК 1978г

Панели ПГП36-5А; ПГП36-6А; ПГП36-6,2А; ПГП36-7А, ПГП36-8А, ПГП36-9А, ПГП36-13А, ПГП36-14А

Серия 1.231-5 | Выпуск 2 | Лист 30

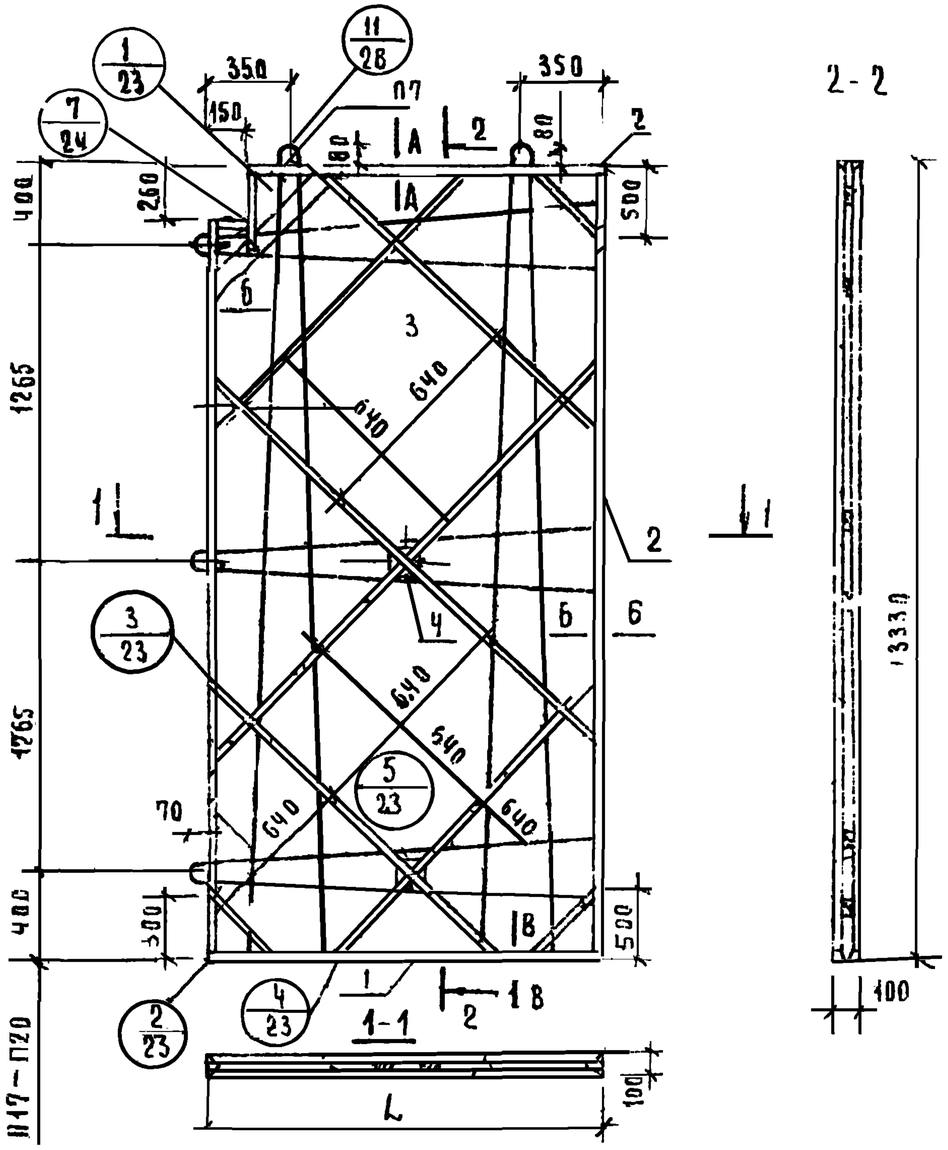

Таблица размеров				
Размеры мм	Марка перегородки			
	ПГП36-14,2А	ПГП36-15А	ПГП36-15,2А	ПГП36 16А
L	1420	1460	1520	1560
H	3330	3330	3330	3330

Характеристика изделия					
Марка перегородки		ПГП36 14.2А	ПГП36-15А	ПГП36-15,2А	ПГП36-16А
Вес изделия	кг	386	396	412	423
Объем гипсоперлита	$м^3$	0,440	0,453	0,472	0,485
Расход материалов: Древесина в чистоте	$м^3$	0,030	0,030	0,031	0,031
Расход материалов: Сталь	кг	9,65	9,74	9,89	9,98
Расход материалов: Гвоздей	кг	0,36	0,36	0,36	0,36
Проектная марка гипсоперлита		35			
Отпускная прочность не менее	$кг/см^2$	25			
Объемная масса гипсоперлита	$кг/м^3$	800			

Выборка древесины						
Поз	Наименование	Сечение	Общая длина, м			
			ПГП36-14,2А	ПГП36-15А	ПГП36-15,2А	ПГП36-16А
1	Нижние брусья	40×160	2,84	2,92	3,04	3,12
2	Верхние и боковые брусья	40×150	16,00	16,08	16,20	16,28
3	Подкосы	10×20	14,22	14,45	15,25	15,68
4	Фиксатор	40×40	0,09	0,09	0,09	0,09
5	Соединит. планка	10×40	1,21	1,21	1,21	1,21
6	Угловой раскос	10×80	0,86	0,86	0,86	0,86

Примечание: сечения А-А Б-Б, В-В см. лист 25 вып 3

Учебных зданий г. Москва

Изм.	Кол.уч.	Лист	Подпись	Дата

ТК 1978г

Панели ПГП36-14,2А ПГП36-15А, ПГП36-15,2А; ПГП36-16А

Серия 1.231.5 Выпуск 2 Лист 31

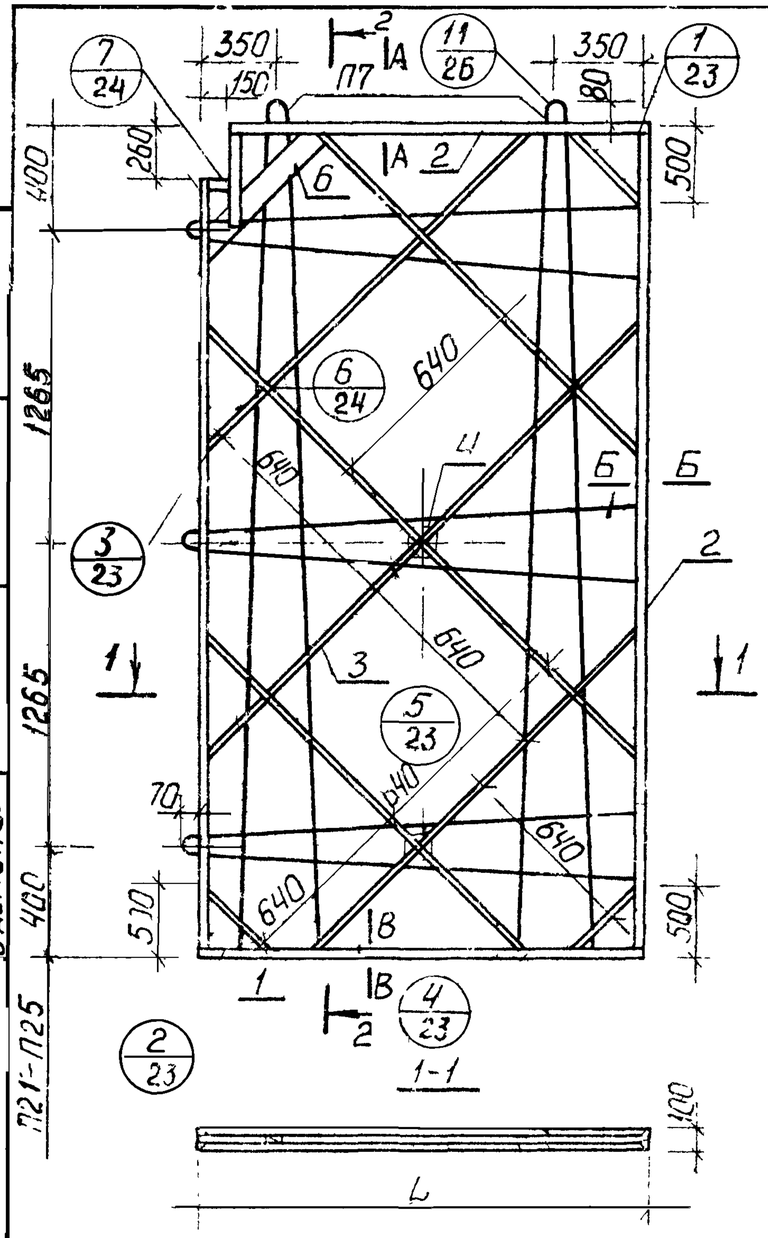

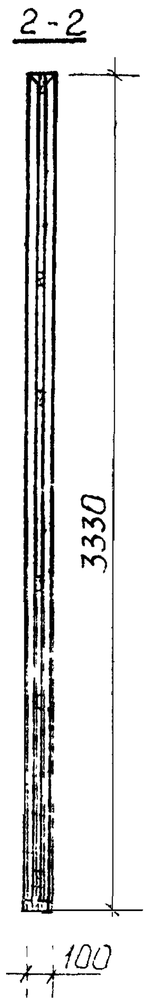

Таблица размеров					
Размеры, мм	Марка перегородок				
	ПГП36-17А	ПГП36-18А	ПГП36-19А	ПГП36-20А	ПГП36-20,3А
L	1660	1780	1860	1980	2030

Примечание сечения А-А, Б-Б, В-В см. лист 25 вып 0

Характеристика изделия							
Марка перегородки			ПГП36-17А	ПГП36-18А	ПГП36-19А	ПГП36-20А	ПГП36 20,3А
Вес изделия		кг	455	487	508	540	554
Объем гипсоперлита		$м^3$	0,518	0,557	0,582	0,621	0,638
Расход материалов	Древесины в чистоте	$м^3$	0,033	0,034	0,035	0,036	0,036
	Стали	кг	10,22	10,52	10,70	10,76	11,09
	Гвоздей	кг	0,37	0,37	0,37	0,37	0,37
Проектная марка гипсоперлита			35				
Отпускная прочность не менее		$кг/см^2$	25				
Объемная масса гипсоперлита		$кг/м^3$	800				

Выборка древесины							
			Общая длина, м				
Поз	Наименование	Сечение	ПГП36-17А	ПГП36-18А	ПГП36-19А	ПГП36-20А	ПГП36-20,3А
1	Нижние бруски	40×60	3,32	3,56	3,72	3,96	4,06
2	Верхние и боковые бруски	40×60	16,48	16,72	16,88	17,12	17,22
3	Подкосы	10×20	16,80	17,62	19,25	18,92	19,38
4	Фиксатор	40×140	0,09	0,09	0,09	0,09	0,09
5	Соединит. планка	10×40	1,21	1,21	1,21	1,21	1,21
6	Угловой раскос	10×80	0,86	0,86	0,86	0,86	0,86

Учебных зданий г. Москва

ТК 1978г

Панель ПГП36-17А, ПГП36-18А, ПГП36-19А, ПГП36-20А, ПГП36 20,3А

Серия 1.231-5 Выпуск 2 Лист 32.

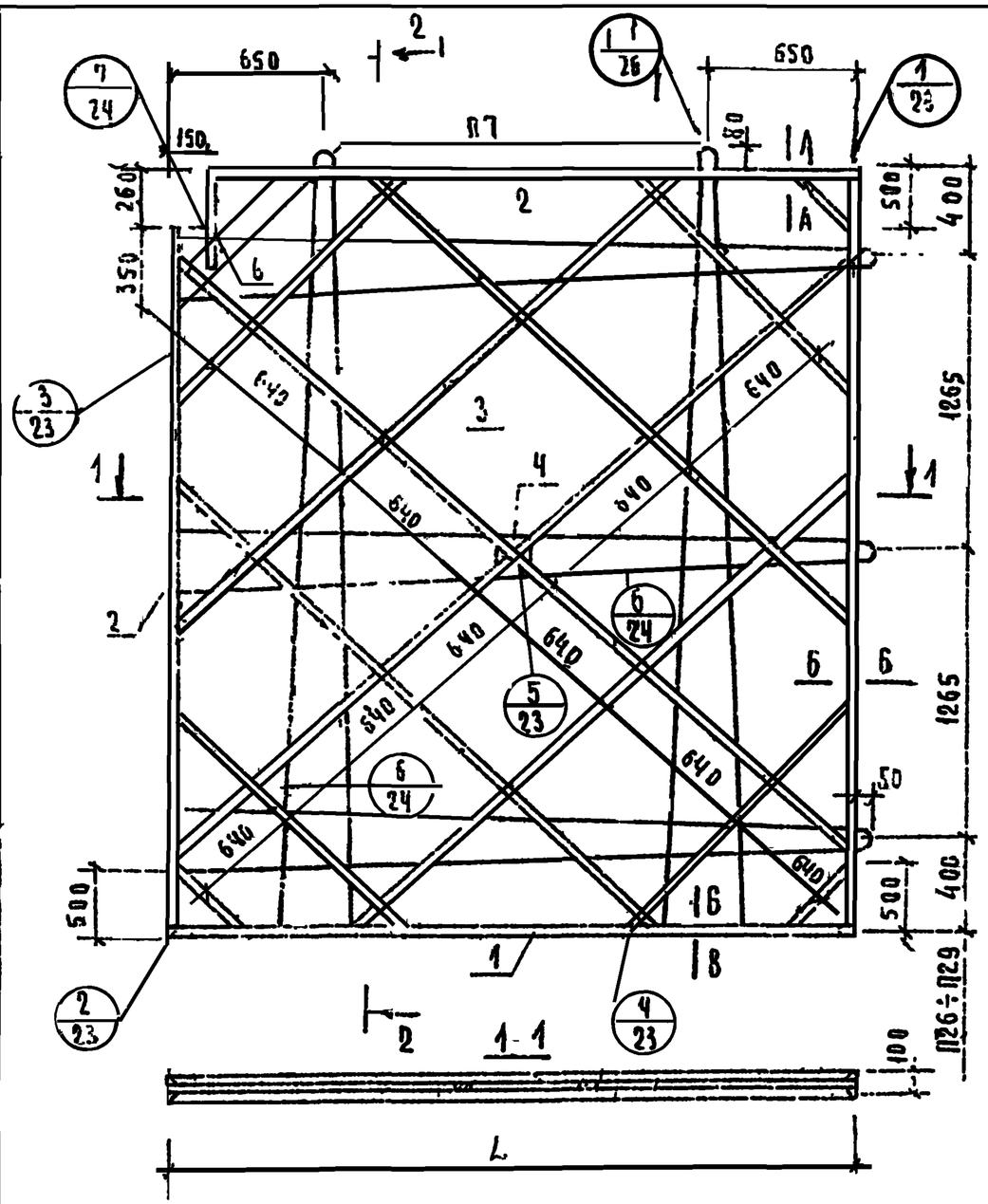

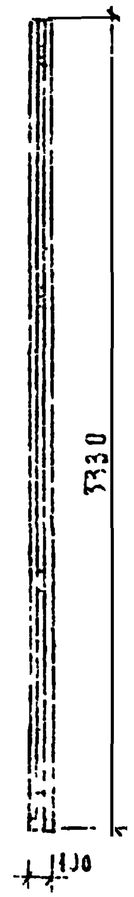

Характеристика изделия					
Марка перегородки			ПГП36-23А	ПГП36-26А	ПГП36-27А	ПГП36-30А
Вес изделия		кг	623	696	723	810
Объем гипсобетона		$м^3$	0,722	0,809	0,842	0,945
Расход материалов	древесина в чистоте	$м^3$	0,039	0,041	0,042	0,046
	сталь	кг	11,78	12,20	12,58	13,34
	гвозди	кг	0,39	0,39	0,39	0,39
Проектная марка гипсобетона			35			
Отпускная прочность не менее		кг/см²	25			
Объемная масса гипсобетона		кг/$м^3$	800			

Выборка древесины						
Поз	Наименование	Сечение	Общая длина, м			
			ПГП36-23А	ПГП36-26А	ПГП36-27А	ПГП36-30А
1	Нижние бруски	40×160	4,58	5,12	5,32	5,96
2	Верхние и боковые бруски	40×160	17,74	18,28	18,48	19,12
3	Подкосы	40×80	25,20	27,82	28,52	32,45
4	Фиксатор	40×40	0,03	0,03	0,03	0,03
5	Соединит планка	40×40	1,21	1,21	1,21	1,21
6	Угловой раскос	40×80	0,86	0,86	0,86	0,86

Таблица размеров				
Размеры, мм	Марка перегородки			
	ПГП36-23А	ПГП36-26А	ПГП36-27А	ПГП36-30А
L	2290	2560	2660	2980

Примечание сечения А-А Б-Б В-В см лист 25 вып 10

Учебных зданий г. Москва

ГК 1978г

Панели ПГП36-23А, ПГП36-26А, ПГП36-27А, ПГП36-30А

Серия 1.231-5 Выпуск 2 Лист 33

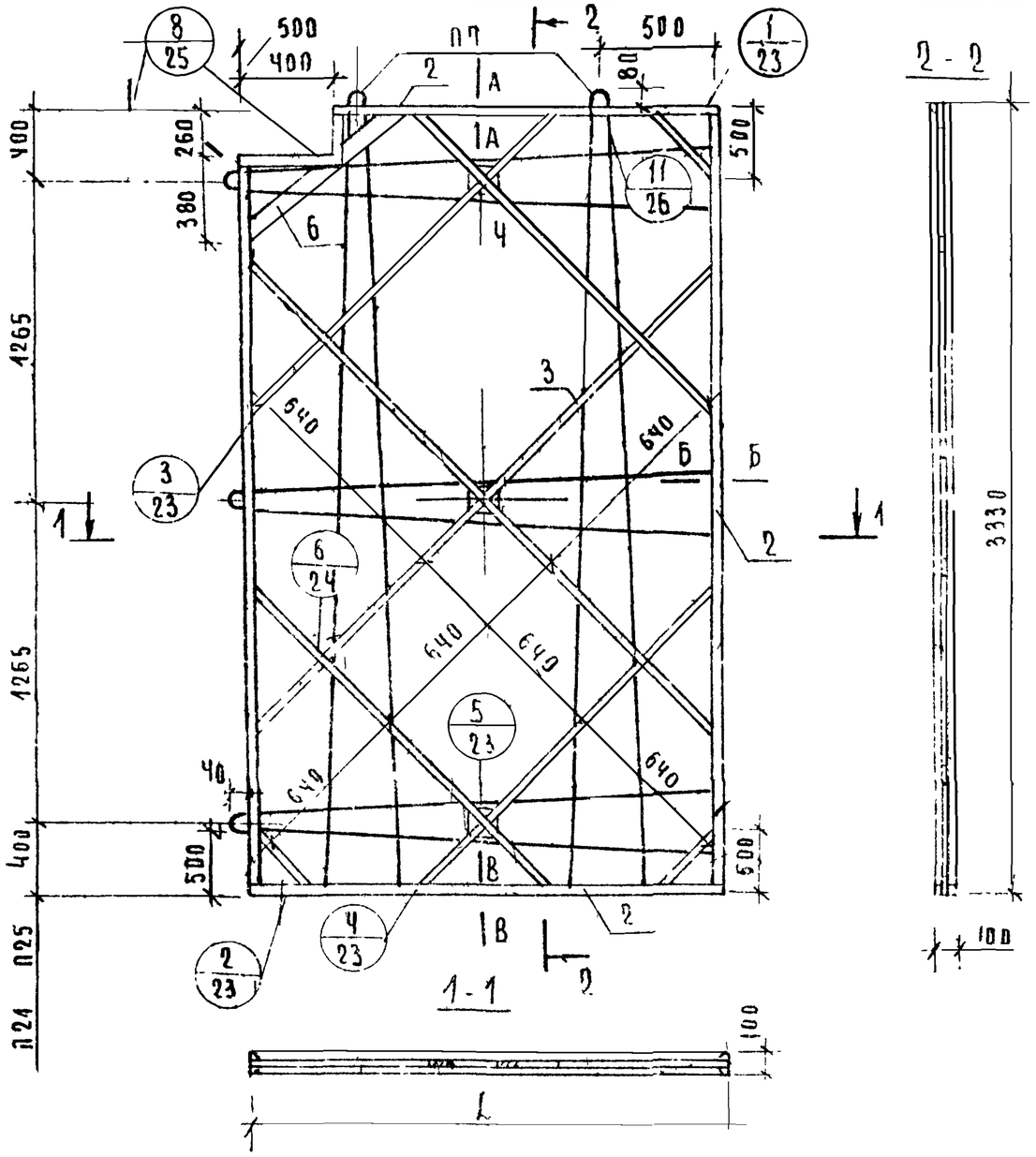

Таблица размеров					
Размеры мм	Марка перегородки				
	ПГП36-17Б	ПГП36-18Б	ПГП36-19Б	ПГП36-20Б	ПГП36-20,3Б
L	1660	1780	1860	1980	2030

Примечание: сечения А-А, Б-Б, В-В см лист 25 вып 6

Характеристика изд						
Марка перегородки			ПГП36-17Б	ПГП36-18Б	ПГП36-19Б	ПГП36-20Б	ПГП36-20,3Б
Вес изделия		кг.	431	459	604	530	550
Объем гипсоперлита		$м^3$	0,513	0,552	0,577	0,608	0,633
Расход материалов	Древесины в чистом	$м^3$	0,033	0,034	0,035	0,036	0,036
	Стали	кг	10,22	10,52	10,70	10,76	11,09
	Гвоздей	кг	0,40	0,40	0,40	0,40	0,40
Проектная марка гипсоперлита			35				
Отпускная прочность не менее		$кг/см^2$	25				
Объемная масса гипсоперлита		$кг/м^3$	800				

Выборка древесины							
Поз	Наименование	Сечение	Общая длина, м				
			ПГП36-17Б	ПГП36-18Б	ПГП36-19Б	ПГП36-20Б	ПГП36-20,3Б
1	Нижние бруски	40×60	3,32	3,56	3,72	3,96	4,06
2	Верхние и боковые бруски	40×60	16,24	16,48	16,64	16,88	16,98
3	Подкосы	40×28	16,80	17,62	19,25	18,92	19,38
4	Фиксатор	40×40	0,09	0,09	0,09	0,09	0,09
5	Соединит планка	40×40	1,18	1,18	1,18	1,18	1,18
6	Угловой раскос	40×80	1,02	1,02	1,02	1,02	1,02

Гл. спец. ОТА	Шахова	
Рук. 1 группы	Мацея	
Ст. инженер	Алемина	

ТК

Панели ПГП36-17Б, ПГП36-18Б, ПГП36-19Б, ПГП36-20Б, ПГП36-20,3Б

Серия 1.231-5

Выпуск 2

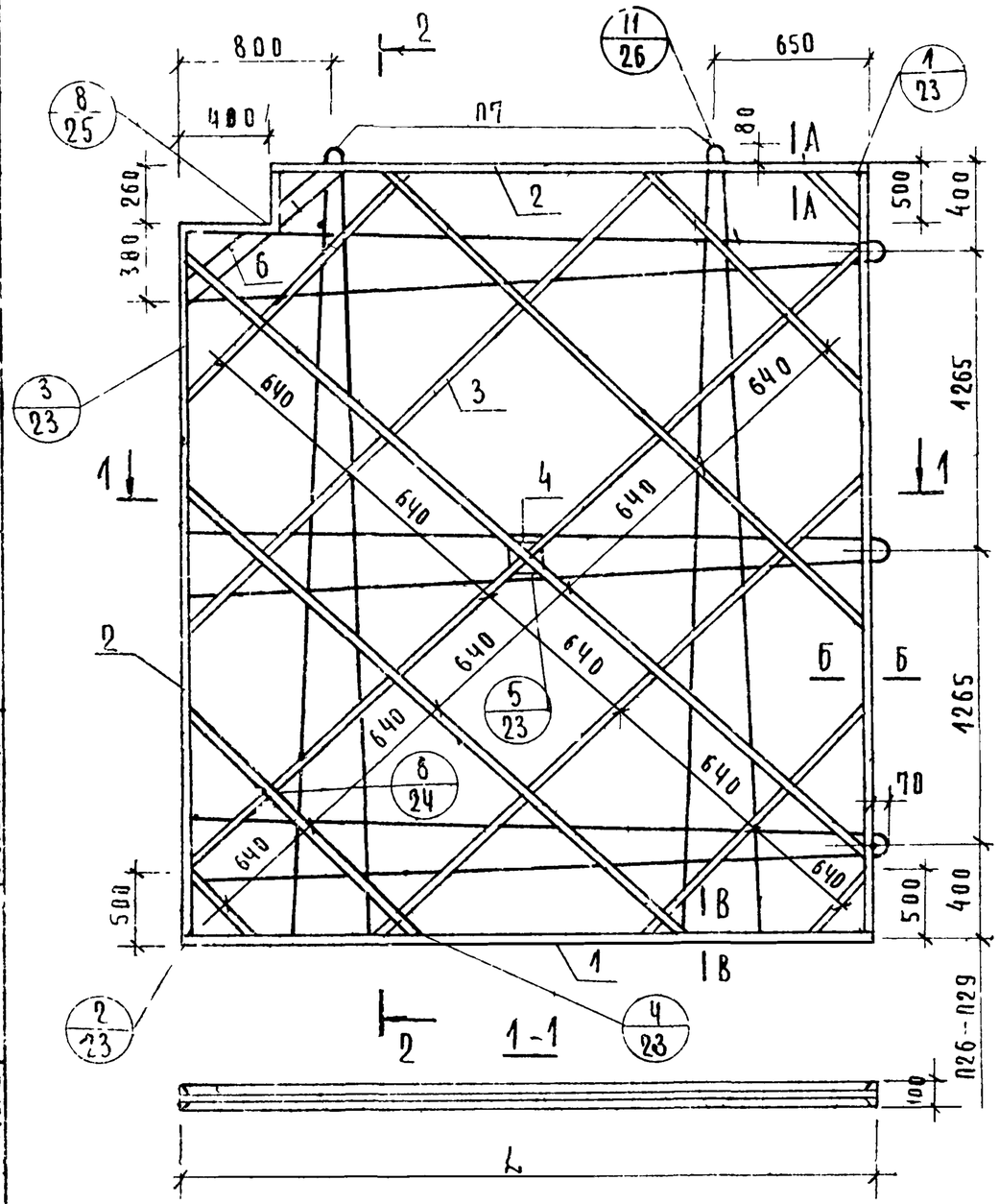

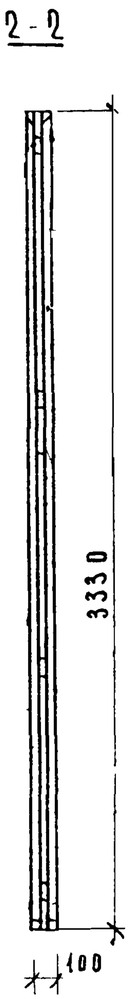

Характеристика изделия					
Марка перегородки			ПГП36-23Б	ПГП36-26Б	ПГП36-27Б	ПГП36-30Б
Вес изделия		кг	620	692	719	806
Объем гипсоперлита		$м^3$	0,717	0,804	0,836	0,939
Расход материалов	Древесины в чистоте	$м^3$	0,039	0,041	0,043	0,047
	Стали	кг	11,72	12,20	12,59	13,34
	Гвоздей	кг	0,41	0,41	0,41	0,41
Проектная марка гипсоперлита			35			
Отпускная прочность не менее		$кг/см^2$	25			
Объемная масса гипсоперлита		$кг/м^3$	800			

Выборка древесины:						
Поз	Наименование	Сечение	Общая длина, м			
			ПГП36-23Б	ПГП36-26Б	ПГП36-27Б	ПГП36-30Б
1	Нижние бруски	40×60	4,58	5,12	5,32	5,46
2	Верхние и боковые бруски	40×60	17,50	18,04	18,24	18,86
3	Подкосы	10×80	25,20	27,82	28,52	32,45
4	Фиксатор	40×140	0,03	0,03	0,03	0,03
5	Соединит планка	10×40	1,18	1,18	1,18	1,18
6	Угловой раскос	10×80	1,02	1,02	1,02	1,02

Таблица размеров				
Размеры, мм	Марка перегородки			
	ПГП36-23Б	ПГП36-26Б	ПГП36-27Б	ПГП36-30Б
L	2290	2560	2660	2980

Примечание: сечения А-А; Б-Б; В-В см. лист 25 вып.

Учебных зданий г. Москва

Рук. группы — Зацева
Ст. инженер — Демина

ТК 1979

Панели ПГП36-23Б, ПГП36-26Б; ПГП36-27Б; ПГП36-30Б

Серия 3.411-1с | Выпуск 2 | Лист 35