Типовые конструкции, изделия и узлы зданий и сооружений

СЕРИЯ 1.231-5

ПАНЕЛИ ПЕРЕГОРОДОК ГИПСОПЕРЛИТОВЫЕ

Выпуск 0

Панели перегородок для каркасно-панельных зданий с высотой этажа 2.8, 3.0; 3.3, 3.6 и 4.2 м. Указания по изготовлению и применению панелей перегородок

Рабочие чертежи

ЦЕНТРАЛЬНЫЙ ИНСТИТУТ ТИПОВОГО ПРОЕКТИРОВАНИЯ
ГОССТРОЯ СССР

Москва, А-445, Смольная ул., 22

Сдано в печать 1979 года

Заказ № 12485 Тираж 4200 экз

ТИПОВЫЕ КОНСТРУКЦИИ, ИЗДЕЛИЯ И УЗЛЫ ЗДАНИЙ И СООРУЖЕНИЙ

СЕРИЯ 1.231-5

ПАНЕЛИ ПЕРЕГОРОДОК ГИПСОПЕРЛИТОВЫЕ

Выпуск 0

Панели перегородок для каркасно-панельных зданий с высотой этажа 28, 30, 33, 36 и 42 м
Указания по изготовлению и применению панелей перегородок

Разработаны
ЦНИИЭП учебных зданий

Гл инженер А. Ляхович
Нач отдела В Греков
Гл спец отдела Э Шахова

Утверждены и введены в действие с 01 08 79 г.
Государственным Комитетом по гражданскому строительству и архитектуре при Госстрое СССР

приказ N 153 от 18 07 79 г

6381-01 2

	Лист	Стр
Содержание	С1	2
Пояснительная записка	П1, П2	3, 4
Номенклатура изделий при высоте этажа 2,8 м	1 ÷ 5	5 ÷ 9
Номенклатура изделий при высоте этажа 3,0 м	6 ÷ 10	10 ÷ 14
Номенклатура изделий при высоте этажа 3,3 м	11 ÷ 15	15 ÷ 19
Номенклатура изделий при высоте этажа 3,6 м	16 ÷ 18	20 – 22
Номенклатура изделий при высоте этажа 4,2 м	19 ÷ 21	23 ÷ 25
Петли П1 ÷ П33	22	26
Узлы 1 ÷ 5	23	27
Узлы 6, 7	24	28
Узел 8 Сечения А-А, Б-Б, В-В	25	29
Узлы 9 ÷ 11.	26	30

Рабочие чертежи гипсоперлитовых перегородок разработаны на основании технических решений, одобренных Госгражданстроем 1 ноября 1977г письмом № 4 1923

Рабочие чертежи состоят из следующих выпусков

Выпуск 0 – Панели перегородок для каркасно-панельных зданий с высотой этажа 2.8; 3,0; 3,3, 3,6 и 4.2 м. Указания по изготовлению и применению панелей перегородок.

Выпуск 1 – панели перегородок для каркасно-панельных зданий с высотой этажа 2.8 и 3,0 м

Выпуск 2 – Панели перегородок для каркасно-панельных зданий с высотой этажа 3,3 и 3,6 м*

Выпуск 3 – Панели перегородок для каркасно-панельных зданий с высотой этажа 4,2 м

Изготовление панелей перегородок предусмотрено на специализированных заводах

Гипсоперлитовые перегородки предназначены для помещений с относительной влажностью воздуха до 60% каркасно панельных зданий серии ИИ-04, возводимых в обычных условиях строительства*

Газовоздушная среда помещений, в которых применяются перегородки – неагрессивная; в случае применения панелей в помещениях с агрессивной средой в построечных условиях должны выполняться мероприятия по их защите в соответствии с указаниями в конкретном проекте

По возгораемости гипсоперлитовые панели перегородок относятся к группе трудносгораемых и имеют предел огнестойкости 0.25 часа

Звукоизолирующая способность перегородок от воздушного шума от 36 до 37 дБ В целях повышения звукоизоляции перегородки могут быть в построечных условиях установлены с воздушным зазором 3-5 см, показатель звукоизоляции в этом случае 45 дБ

В панелях перегородок допускается устройство каналов диаметром до 20 мм для прокладки электропроводки и сквозных отверстий диаметром до 75 мм на выходе каналов для установки выключателей и розеток При этом в конкретном проекте должен быть выполнен чертеж с расположением каналов и присвоением марке перегородки буквенного индекса

В соответствии с номенклатурой, представленной на листах 1–21, панели перегородок запроектированы толщиной 80 мм для зданий с высотой этажа 2.8, 3,0 и 3,3 м и толщиной 100 мм для зданий с высотой этажа 3.6 и 4.2 м

Каждому изделию присвоена марка, состоящая из буквенных, и цифровых индексов, означающих следующее

ПГП – панели гипсоперлитовые

Первые цифровые индексы означают высоту этажа, вторые цифровые индексы – длину панелей округленно в дециметрах,

Буквенные индексы в конце наименования марки означают

Р – панель устанавливается под ригелем,

А, Б, В, Г панели с вырезами в углах

Например ПГП 33-5 панель гипсоперлитовая при высоте этажа 3,3 м, длиной 470 мм.

Марки изделий проставляются в спецификациях проектов, в заказах заводам-изготовителям и на готовых изделиях Внесение изменений в обозначение марок не допускается Максимальные габаритные размеры перегородок приняты из условия изготовления их на на стане Козлова

При высоте этажа 2.8; 3,0 и 3,3 м панели запроектированы длиной до 6,0 м При высоте этажа 3.6 и 4.2 м панели запроектированы длиной до 2.7 м При этом панели при изготовлении высотой укладываются вдоль ленты прокатного стана

При изготовлении мелкоразмерных панелей и панелей-вставок руководствоваться рекомендациями, изложенными в рабочих чертежах гипсоперлитовых перегородок для общественных зданий со стенами из кирпича,

Панели перегородок рассчитаны согласно требованиям главы СНиП II-6 74 п 6 8 как однопролетные свободно опертые балки на действие равномерно распределенной ветровой нагрузки для зданий высотой до 12 этажей строящихся в I–V ветровых районах

Гипсоперлитовые перегородки на деревянном каркасе изготовлять из гипсоперлита с пределом прочности на сжатие не менее 35 кг/см^2 и объемной массой в сухом состоянии 800 кг/м^3 Исходные материалы для гипсоперлита – строительный гипс (ГОСТ 125-70) – и вспученный перлитовый песок марки 75 (ГОСТ 10832-74) Отпускная прочность гипсоперлита не менее 25

Физико-механические характеристики гипсоперлита проектной марки 35 должны соответствовать $R_н$=6,5 кг/см^2, $R_{пр}$=8,5 кг/см^2 и $R_р$=1,3 кг/см^2

Допускается снижать объемную массу гипсоперлита до 750 кг/м^3 с сохранением проектной марки и других физико-механических характеристик материала

ГА спец отд		Э Шахова
Рук группы		З Мацея
Ст инженер		В Демина

Учебных зданий г Москва

Каркас панели выполнять из здоровой древесины с влажностью до 12% ± 2%. Бруски обвязки изготовлять из древесины хвойных пород не ниже III сорта по ГОСТ 8486-66, решетку каркаса – из древесины хвойных или лиственных пород по ГОСТ 8486-66 и ГОСТ 2695-71

Деревянные бруски обвязки каркаса панели должны быть антисептированы и подвергнуты глубокой пропитке антипиренами согласно СНиП III-19-76

Решетку каркаса выполнять диагональной с углом наклона 45°. Все деревянные элементы каркаса соединять на гвоздях. В одном поперечном сечении панели допускается совпадение не более двух стыков подкосов каркаса. Бруски обвязки стыковать не допускается

Технические требования, предъявляемые к деревянным каркасам и панелям в целом принимать по ГОСТ 9574-71

В панелях устанавливаются монтажные петли на всю высоту панели. Монтажные петли выполнять из горячекатаной круглой арматурной стали класса А-1 (ГОСТ 5781-75), марок ВМСт3сп2, ВМСт3пс2 (ГОСТ 380-71*). В случае монтажа панелей при температуре -40° С и ниже запрещается применять сталь марки ВМСт3пс2

В панелях для высот этажей 3,6 и 4,2 м на стройплощадке после поворота панели на кантователе в рабочее положение монтажные петли расположенные по высоте панели, обрезать

Типовые детали панелей перегородок допускается применять по серии 2.230-1, вып 10 при этом при применении типовых деталей в сейсмических районах строительства следует руководствоваться требованиями главы СНиП II-А 12-69* п 3.74

Различный набор принятых типоразмеров панелей позволяет создать различные варианты архитектурно-планировочных решений помещений зданий с устройством дверных проемов-соответствующих ГОСТ 6629-74

Швы между панелями заполнять гипсоперлитовым раствором; в местах примыкания к стенам и перекрытию проконопатить паклей или минеральной ватой с последующей шпаклевкой и проклейкой тканью

Монтаж крупноразмерных панелей перегородок должен осуществляться строительными кранами при помощи траверсы с закреплением строп за все имеющиеся петли. Монтажные работы должны быть обеспечены захватными приспособлениями и инструментом для выверки панелей

Панели перегородок монтировать до устройства перекрытия вышележащего этажа. Наружные стены должны быть возведены до монтажа панелей перегородок

Панели перегородок устанавливать в проектное положение краном и после проверки правильности расположения закреплять постоянными креплениями. Стропы снимать только после закрепления панели. Применение клиньев для выравнивания панелей не допускается

В период монтажа панели перегородок должны быть раскреплены

При проведении последующих строительных и монтажных работ гипсоперлитовые панели следует предохранять от механических воздействий и намокания

Изготовление, приемку, испытание, маркировку, хранение и транспортировку панелей производить по ГОСТ 9574-71

Надверные панели-вставки представлены в альбомах рабочих чертежей гипсоперлитовых панелей перегородок для общественных зданий со стенами из кирпича серии 1.231-5, вып 4

* Примечание:

Указанные перегородки допускается применять для общественных зданий каркасно-панельной конструкции, применяемых в сейсмических районах с расчетной сейсмичностью 9 баллов

Гук	Грушко		
Ст инженер			
Москва			

№№ п/п	Марка	Эскиз	Размеры, мм ℓ	Размеры, мм в	Расход материалов: гипсоперлит, м³	Расход материалов: древесины, м³	Расход материалов: стали, кг	Вес, кг	Назначение изделия
1	ПГП 28-5	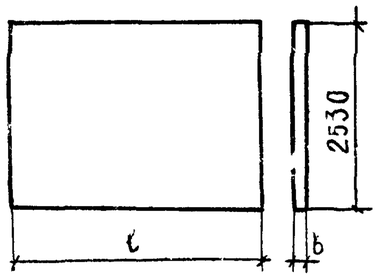	470	80	0.085	0.010	2.20	76	Панели перегородок устанавливаются под панелями перекрытий при высоте этажа 2.8 м
2	ПГП 28-6		570	80	0.105	0.010	2.20	92	
3	ПГП 28-62		620	80	0.114	0.011	2.20	100	
4	ПГП 28-7		720	80	0.135	0.011	2.20	117	
5	ПГП 28-8		820	80	0.154	0.012	2.20	133	
6	ПГП 28-9		920	80	0.174	0.012	2.20	149	
7	ПГП 28-13		1320	80	0.253	0.014	2.20	214	
8	ПГП 28-14		1370	80	0.262	0.015	2.20	222	
9	ПГП 28-142		1420	80	0.273	0.015	2.20	230	
10	ПГП 28-15		1460	80	0.281	0.015	2.20	236	
11	ПГП 28-152		1520	80	0.294	0.015	2.20	246	
12	ПГП 28-16		1560	80	0.302	0.015	2.20	253	
13	ПГП 28-17		1660	80	0.320	0.016	4.40	269	
14	ПГП 28-18		1780	80	0.344	0.016	4.40	288	
15	ПГП 28-19		1860	80	0.359	0.017	4.40	301	
16	ПГП 28-20		1980	80	0.383	0.017	4.40	320	
17	ПГП 28-203		2030	80	0.393	0.018	4.40	329	
18	ПГП 28-26		2560	80	0.497	0.021	4.40	414	
19	ПГП 28-27		2660	80	0.517	0.021	4.40	430	
20	ПГП 28-30		2980	80	0.580	0.023	4.40	482	
21	ПГП 28-31		3080	80	0.600	0.023	4.40	498	
22	ПГП 28-31,3		3130	80	0.610	0.024	6.60	507	
23	ПГП 28-34		3420	80	0.667	0.026	6.60	554	
24	ПГП 28-37		3720	80	0.733	0.027	6.60	601	

Нач. отдела А. Бурова
Гл. спец. отд. Э. Шахова
Рук. группы З. Мацея
Ст. инженер В. Демина
Копировал
В. Грехов

ЦНИИЭП учебных зданий г. Москва

ТК 1978г

Номенклатура изделий при высоте этажа 2.8 м

Серия 1.231-5
Выпуск 0
Лист 1

16381-1

№№ п/п	Марка	Эскиз	Размеры мм ℓ	Размеры мм в	Расход материалов гипсоперлит, м³	Расход материалов древесины, м³	Расход материалов стали, кг	Вес, кг	Назначение изделия
25	ПГП 28-38	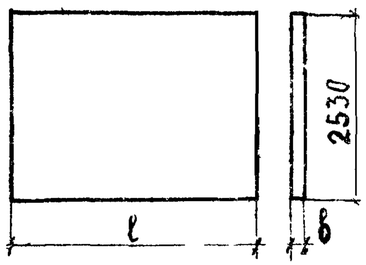	3820	80	0744	0 027	6 60	609	Панели перегородок устанавливаются под панелями перекрытий при высоте этажа 2 8м
26	ПГП 28-39		3920	80	0745	0 027	6 60	634	
27	ПГП 28-41		4060	80	0793	0 028	6 60	658	
28	ПГП 28 42		4160	80	0 815	0 029	6 60	675	
29	ПГП 28-43		4260	80	0 832	0 030	6 60	690	
30	ПГП 28-434		4340	80	0 848	0 030	6 60	702	
31	ПГП 28-56		5560	80	1 088	0 037	8 80	900	
32	ПГП 28-57		5660	80	1 107	0 038	8 80	916	
33	ПГП 28-59		5860	80	1 150	0 040	8 80	949	
34	ПГП 28-61		6080	80	1 203	0 042	8 80	984	
35	ПГП 28-5р	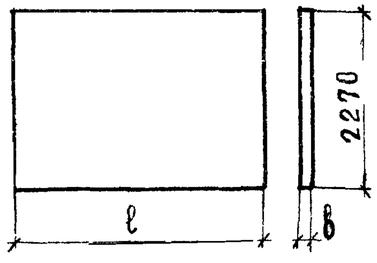	470	80	0 076	0 009	2 00	63	Панели устанавливаются под ригелями в направлении, параллельном ригелям при высоте этажа 2,8 м
36	ПГП 28-6р		570	80	0 095	0 009	2 00	83	
37	ПГП 28 62р		520	80	0 103	0 009	2 00	90	
38	ПГП 28-7р		720	80	0 121	0 010	2 00	105	
39	ПГП 28-8р		820	80	0 139	0 010	2 00	119	
40	ПГП 28-9р		920	80	0,156	0 011	2,00	134	
41	ПГП 28 13р		1320	80	0,227	0 013	2 00	192	
42	ПГП 28-14р		1370	80	0 235	0 014	2 00	199	
43	ПГП 28-142р		1420	80	0 245	0 014	2 00	206	
44	ПГП 28 15р		1460	80	0 252	0 014	2 00	212	
45	ПГП 28-152р		1520	80	0 263	0 014	2 00	221	
46	ПГП 28-16р		1560	80	0 270	0 014	2 00	226	
47	ПГП 28-18р		1780	80	0 307	0 016	4 00	258	
48	ПГП 28 20р		1980	80	0,343	0 016	4,00	287	

Учебных зданий г. Москва

Рук группы / Ст инженер — З. Мацея, В. Денина

ТК 1978

Номенклатура изделий при высоте этажа 2,8 м

Серия 1231-5

Выпуск 0 | Лист 2

1231-0-7

№№ п/п	Марка	Эскиз	Размеры, мм		Расход материалов			Вес, кг	Назначение изделия
			l	в	гипсоперлита, м³	древесины, м³	стали, кг		
49	ПГП 28-203р	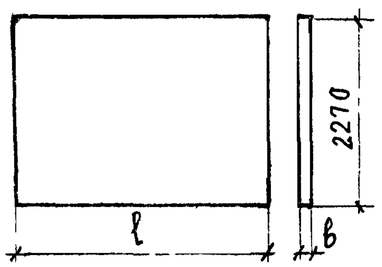	2030	80	0 352	0 017	400	295	Панели устанавливаются под ригелями в направлении, параллельном ригелям при высоте этажа 2 8м
50	ПГП 28-28р		2560	80	0 445	0 020	400	372	
51	ПГП 28-27р		2660	80	0 463	0 020	400	386	
52	ПГП 28-30р		2980	80	0 528	0 022	400	441	
53	ПГП 28-31р		3080	80	0 528	0 022	400	441	
54	ПГП 28-313р		3130	80	0 545	0 023	400	454	
55	ПГП 28-34р		3420	80	0 597	0 024	400	497	
56	ПГП 28-37р		3720	80	0 650	0 026	600	541	
57	ПГП 28-38р		3820	80	0 668	0 026	600	555	
58	ПГП 28-39р		3920	80	0 685	0 027	600	568	
59	ПГП 28-41р		4060	80	0 709	0 028	600	589	
60	ПГП 28-42р		4160	80	0 727	0 028	600	604	
61	ПГП 28-43р		4260	80	0 745	0 029	600	595	
62	ПГП 28-43,4р		4340	80	0 759	0 029	600	630	
63	ПГП 28-56р		5550	80	0 975	0 035	800	808	
64	ПГП 28-57р		5660	80	0 984	0 036	800	816	
65	ПГП 28-5А	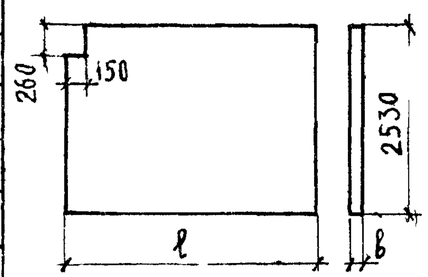	470	80	0 081	0 011	220	73	Панели устанавливаются под панелями перекрытия в местах, где перегородка пересекается ригелем при высоте этажа 2 8м
66	ПГП 28-6А		570	80	0 101	0 011	220	90	
67	ПГП 28-6 2А		620	80	0 111	0 012	220	98	
68	ПГП 28 7А		720	80	0 137	0 012	220	120	
69	ПГП 28-8А		820	80	0 151	0 012	220	130	
70	ПГП 28-9А		920	80	0 170	0 013	220	146	
71	ПГП 28 13А		1320	80	0 248	0 016	220	212	
72	ПГП 28-14А		1370	80	0 250	0 016	220	218	

Гл спец отд Эшахова
Рук группы Зілацея
Ст инженер Демина

Учебных зданий г Москва

ТК 1978

Номенклатура изделий при высоте этажа 2 8м

Серия 1 231-5
Выпуск 0 Лист 3

№№ п/п	Марка	Эскиз	Размеры, мм		Расход материалов			Вес, кг	Назначение изделия
			l	b	ЦПсоперлита $м^3$	древесины, $м^3$	стали, кг		
73	ПГП 28-14,2А	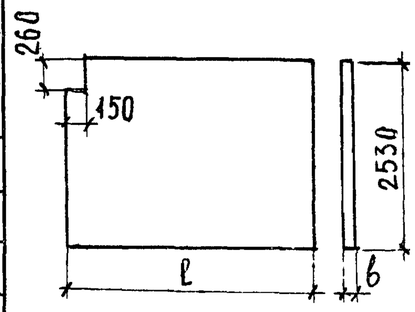	1420	80	0.252	0.018	2.20	220	Панели перегородок устанавливаются под панелями перекрытия, при высоте этажа 2.8 м в местах, где перегородка пересекается ригелем
74	ПГП 28-15А		1460	80	0.260	0.018	2.20	222	
75	ПГП 28-15,2А		1520	80	0.272	0.019	2.20	233	
76	ПГП 28-16А		1560	80	0.280	0.019	2.20	239	
77	ПГП 28-17А		1660	80	0.316	0.020	4.40	266	
78	ПГП 28-18А		1780	80	0.330	0.020	4.40	278	
79	ПГП 28-20А		1980	80	0.380	0.021	4.40	318	
80	ПГП 28-20,3А		2030	80	0.386	0.021	4.40	324	
81	ПГП 28-26А		2560	80	0.493	0.022	4.40	412	
82	ПГП 28-27А		2660	80	0.513	0.022	4.40	428	
83	ПГП 28-30А		2980	80	0.576	0.024	4.40	480	
84	ПГП 28-31А		3080	80	0.595	0.025	4.40	496	
85	ПГП 28-31,3А		3130	80	0.606	0.025	6.60	504	
86	ПГП 28-34А		3420	80	0.663	0.026	6.60	551	
87	ПГП 28-37А		3720	80	0.722	0.028	6.60	600	
88	ПГП 28-38А		3820	80	0.742	0.028	6.60	616	
89	ПГП 28-39А		3920	80	0.761	0.029	6.60	632	
90	ПГП 28-41А		4060	80	0.789	0.030	6.60	655	
91	ПГП 28-17Б	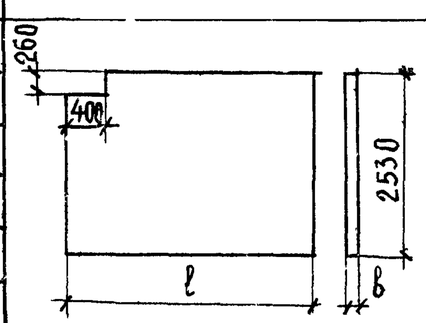	1660	80	0.311	0.017	4.40	262	
92	ПГП 28-18Б		1780	80	0.335	0.017	4.40	282	
93	ПГП 28-19Б		1860	80	0.350	0.018	4.40	294	
94	ПГП 28-20Б		1980	80	0.374	0.018	4.40	314	
95	ПГП 28-20,3Б		2030	80	0.384	0.019	4.40	322	
96	ПГП 28-26Б		2560	80	0.488	0.022	4.40	408	

Проверил — Зацея

Дата

Альховик

Дата

ТК 1978

Номенклатура изделий при высоте этажа 2.8 м

Серия 1231-5

Выпуск 0 | Лист 4

16381 01 9

№№ п/п	Марка	Эскиз	Размеры мм ℓ	Размеры мм b	Расход материалов: гипсоперлит, $м^3$	Расход материалов: древесины, $м^3$	Расход материалов: стали, кг	Вес, кг	Назначение изделия
97	ПГП 28 - 27,6	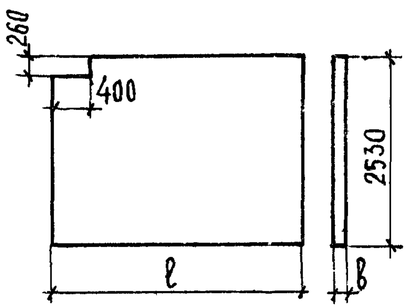	2660	80	0.508	0.022	4.40	424	Панели перегородок устанавливаются под панелями перекрытия при высоте этажа 2.8 м в местах, где перегородка пересекается ригелем
98	ПГП 28 - 30,6		2980	80	0.556	0.024	4.40	464	
99	ПГП 28 - 31,36		3130	80	0.601	0.024	6.60	500	
100	ПГП 28 - 34б		3420	80	0.658	0.026	6.60	547	
101	ПГП 28 - 37б		3720	80	0.717	0.028	6.60	596	
102	ПГП 28 - 38б		3820	80	0.732	0.028	6.60	608	
103	ПГП 28 - 39б		3920	80	0.736	0.029	6.60	612	
104	ПГП 28 - 41б		4060	80	0.784	0.030	6.60	651	
105	ПГП 28 - 42б		4160	80	0.804	0.030	6.60	667	
106	ПГП 28 - 43б		4260	80	0.823	0.031	6.60	683	
107	ПГП 28 - 43,4б		4340	80	0.839	0.031	6.60	696	
108	ПГП 28 - 59в	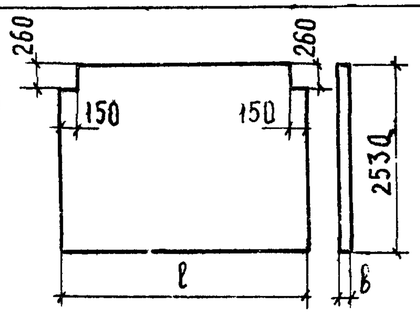	5860		1,139	0.041	8.80	944	
109	ПГП 28 - 31г	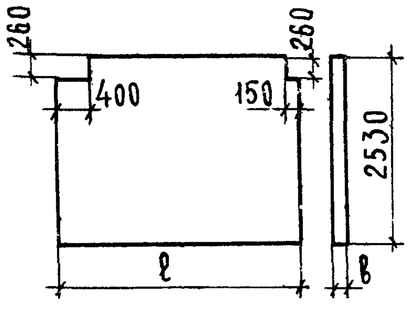	3080	80	0.586	0.026	4.40	450	
110	ПГП 28 - 31,3г		3130	80	0.597	0.026	440	498	
111	ПГП 28 - 61г		6080	80	1,178	0.041	8.80	975	

ТК 1978г

Номенклатура изделий при высоте этажа 2.8 м.

Серия 1.231-5 | Выпуск 0 | Лист 5

ЦНИИЭП учебных зданий г Москва

Гл инж проекта Ляхович; Нач отдела Грехов; Гл спец отд Шахова; Рук группы Мацея; Ст инженер Демина; Гл специалист Дорова; Гл конструктор Кондрашов; Гл инженер проекта Мацея

16381-01 10

№№ п/п	Марка	Эскиз	Размеры, мм		Расход материалов			Вес кг	Назначение изделия
			ℓ	в	гипсоперлита, м³	древесины, м³	стали, кг		
1	ПГП 30-5		470	80	0,092	0 011	2 36	88	
2	ПГП 30-6		570	80	0 113	0 011	2 36	99	
3	ПГП 30-62		620	80	0 123	0 012	2,36	108	
4	ПГП 30-7		720	80	0,145	0 012	2 36	126	
5	ПГП 30-8		820	80	0,166	0 013	2 36	143	
6	ПГП 30-9		920	80	0 188	0 013	2 36	161	
7	ПГП 30-13		1320	80	0 273	0 015	2,36	230	
8	ПГП 30 14		1370	80	0 284	0 015	2 36	239	
9	ПГП 30 142		1420	80	0 294	0 016	4 72	248	
10	ПГП 30 15		1460	80	0,303	0 016	4 72	254	Панели перегородок устанавливаются под панелями перекрытий при высоте этажа 3,0 м
11	ПГП 30-152	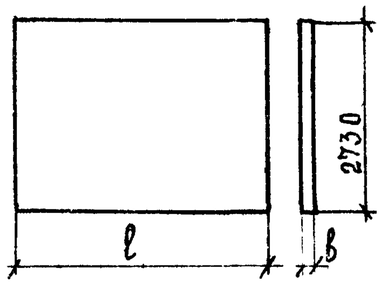	1520	80	0316	0 016	4.72	266	
12	ПГП 30-16		1560	80	0 324	0 017	4 72	273	
13	ПГП 30-17		1660	80	0 345	0 017	4 72	290	
14	ПГП 30-18		1780	80	0,370	0 018	4,72	310	
15	ПГП 30-19		1860	80	0 388	0 018	4 72	325	
16	ПГП 30-20		1980	80	0 413	0 019	4 72	346	
17	ПГП 30-203		2030	80	0 424	0 019	4 72	354	
18	ПГП 30-26		2560	80	0 536	0 023	4 72	447	
19	ПГП 30-27		2660	80	0 558	0 023	4 72	465	
20	ПГП 30-30		2980	80	0 626	0 025	4 72	521	
21	ПГП 30-31		3080	80	0 647	0,026	4 72	538	
22	ПГП 30 31,3		3130	80	0 659	0 026	708	547	
23	ПГП 30-34		3420	80	0 721	0 026	708	598	
24	ПГП 30-37		3720	80	0 783	0 029	708	650	

Инженер

г Москва

ТК 978г

Номенклатура изделий при высоте этажа 3 0 м

Серия 1 231-5	
Выпуск 0	Лист 6

№№ п/п	Марка	Эскиз	Размеры, мм		Расход материалов			Вес кг	Назначение изделия
			l	b	гипсоперлита $м^3$	древесины $м^3$	стали кг		
25	ПГП 30-38	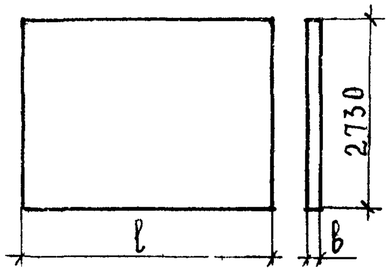	3820	80	0,805	0,029	7.08	667	Панели перегородок устанавливаются под панелями перекрытий при высоте этажа 3,0 м.
26	ПГП 30-39		3920	80	0,827	0.030	7.08	685	
27	ПГП 30-41		4060	80	0,857	0,030	7,08	709	
28	ПГП 30-42		4160	80	0,878	0,031	7,08	727	
29	ПГП 30-43		4260	80	0,899	0,031	7,08	744	
30	ПГП 30-43,4		4340	80	0,915	0,033	708	758	
31	ПГП 30-56		5560	80	1,175	0,039	944	971	
32	ПГП 30-57		5660	80	1,197	0,039	944	989	
33	ПГП 30-59		5860	80	1,240	0,040	944	1024	
34	ПГП 30-61		6080	80	1,287	0,041	9,44	1062	
35	ПГП 30-5р	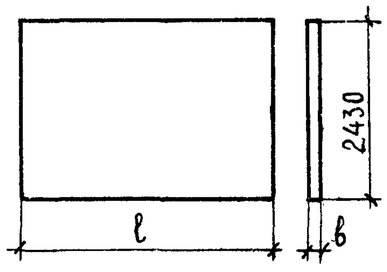	470	80	0,083	0,010	2,16	74	Панели устанавливаются под ригелями в направлении, параллельном ригелям при высоте этажа 3,0 м
36	ПГП 30-6р		570	80	0,103	0,010	2,16	90	
37	ПГП 30-6,2р		620	80	0,112	0,011	2 16	98	
38	ПГП 30-7р		720	80	0,131	0,011	2,16	114	
39	ПГП 30-8р		820	80	0,150	0,012	2 16	130	
40	ПГП 30-9р		920	80	0,170	0,012	2,16	146	
41	ПГП 30-13р		1320	80	0,247	0,014	2,16	209	
42	ПГП 30-14р		1370	80	0,256	0,014	2,16	216	
43	ПГП 30-14,2р		1420	80	0,266	0,015	4,32	225	
44	ПГП 30-15р		1460	80	0 273	0 015	432	230	
45	ПГП 30-15,2р		1520	80	0,285	0,015	4,32	240	
46	ПГП 30-16р		1560	80	0,292	0,016	4,32	246	
47	ПГП 30-18р		1780	80	0,335	0,017	432	282	
48	ПГП 30-20р		1980	80	0,373	0,018	432	313	

Разраб. Эшахова
Змацея
Деменна
ГА спец. этд
Рук. группы
Ст. инженер

Учебных зданий г. Москва

ТК 1978

Номенклатура изделий при высоте этажа 3,0 м

Серия 1231-5
Выпуск 0
Лист 7

№№ п/п.	Марка	Эскиз	Размеры, мм		Расход материалов			Вес кг	Назначение изделия
			l	b	гипсоперлита $м^3$	древесины $м^3$	стали кг		
49	ПГП 30-20,3р	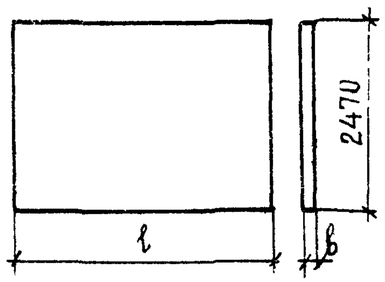	2030	80	0,383	0 018	432	321	Панели устанавливаются под ригелями в направлении, параллельном ригелям при высоте этажа 3,0 м
50	ПГП 30-26р		2560	80	0,484	0 022	432	405	
51	ПГП 30-27р		2660	80	0,504	0,022	432	421	
52	ПГП 30-30р		2980	80	0 565	0 024	432	471	
53	ПГП 30-31р		3080	80	0 585	0,024	432	487	
54	ПГП 30-31,3р		3130	80	0 594	0 024	648	494	
55	ПГП 30-34р		3420	80	0 651	0,025	648	541	
56	ПГП 30-37р		3720	80	0708	0,027	648	588	
57	ПГП 30-38р		3820	80	0 728	0 027	648	604	
58	ПГП 30-39р		3920	80	0 747	0 028	648	620	
59	ПГП 30-41р		4060	80	0 774	0 028	648	642	
60	ПГП 30-42р		4160	80	0,792	0 031	708	658	
61	ПГП 30-43р		4260	80	0 812	0,031	708	674	
62	ПГП 30-43,4р		4340	80	0 915	0 033	708	686	
63	ПГП 30-56р		5560	80	1,062	0 037	872	879	
64	ПГП 30-57р		5660	80	1081	0 037	872	894	
65	ПГП 30-5А	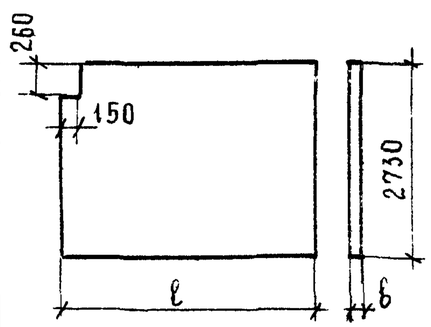	470	80	0 089	0 011	236	80	Панели перегородок устанавливаются под панелями перекрытия при высоте этажа 3,0 м в местах, где перегородка пересекается ригелем
66	ПГП 30-6А		570	80	0,109	0 012	236	97	
67	ПГП 30-6,2А		620	80	0 120	0 012	236	106	
68	ПГП 30-7А		720	80	0 141	0 013	236	123	
69	ПГП 30-8А		820	80	0 163	0 013	236	141	
70	ПГП 30-9А		920	80	0 184	0 014	236	158	
71	ПГП 30-13А		1320	80	0 269	0 016	236	228	
72	ПГП 30-14А		1370	80	0 279	0 017	2,36	237	

В. Демина

Ст. инженер

г. Москва

ТК 1978

Номенклатура изделий при высоте этажа 3,0 м

Серия 1.231-5

Выпуск 0 | Лист 8

№№ п/п	Марка	Эскиз	Размеры, мм		Расход материалов			Вес кг	Назначение изделия
			l	b	гипсоперлита $м^3$	древесины $м^3$	стали кг		
73	ПГП30-14,2А	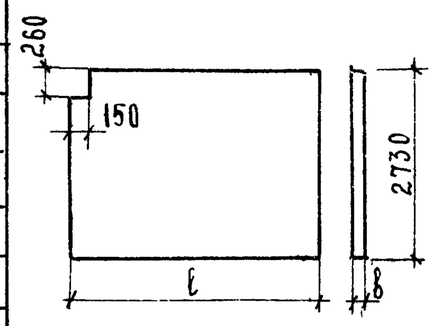	1420	80	0,296	0.017	472	246	Панели перегородок устанавливаются под панелями перекрытия при высоте этажа 3,0 м в местах, где перегородка пересекается ригелем
74	ПГП30-15А		1460	80	0 299	0.017	472	252	
75	ПГП30-15,2А		1520	80	0.311	0.018	472	263	
76	ПГП30-16А		1560	80	0.320	0 018	472	270	
77	ПГП30-17А		1660	80	0.341	0.018	472	287	
78	ПГП30-18А		1780	80	0.367	0.019	472	309	
79	ПГП30-20А		1980	80	0.409	0.020	472	343	
80	ПГП30-20,3А		2030	80	0 419	0.021	472	352	
81	ПГП30-26А		2560	80	0.533	0.023	472	445	
82	ПГП30-27А		2660	80	0,554	0.024	472	462	
83	ПГП30-30А		2980	80	0.622	0.026	472	518	
84	ПГП30-31А		3080	80	0.644	0.026	472	536	
85	ПГП30-31,3А		3130	80	0 655	0.026	708	545	
86	ПГП30-34,2А		3420	80	0.716	0.028	708	595	
87	ПГП30-37А		3720	80	0.779	0.030	708	647	
88	ПГП30-38А		3820	80	0.801	0.030	708	665	
89	ПГП30-39А		3920	80	0 822	0.031	708	682	
90	ПГП30-41А		4060	80	0.851	0.032	708	706	
91	ПГП30-17Б	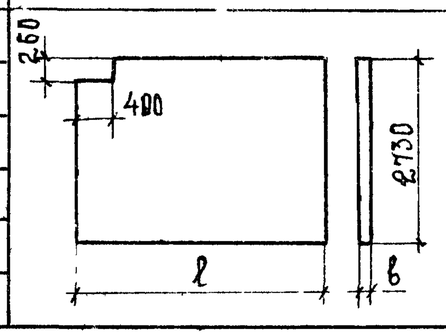	1660	80	0.335	0 019	472	283	
92	ПГП30-18Б		1780	80	0.361	0 019	472	304	
93	ПГП30-19Б		1860	80	0 378	0.020	472	318	
94	ПГП30-20Б		1980	80	0.404	0.020	472	339	
95	ПГП30-20,3Б		2030	80	0.415	0.020	472	348	
96	ПГП30-26Б		2560	80	0.527	0.024	472	441	

ТК 1978

Номенклатура изделий при высоте этажа 3,0 м

Серия 1.231-5 | Выпуск 0 | Лист 9

Гл. специалист отдела В. Трексов; Гл. инженер проекта Э. Шахова; Рук. группы З. Мацея; Ст. инженер В. Демина

Учебных зданий г. Москва

16381-01 14

№№ п/п	Марка	Эскиз	Размеры, мм		Расход материалов			Вес кг	Назначение изделия
			ℓ	в	гипсоперлита, м³	древесины, м³	стали, кг		
97	ПГП30-27б	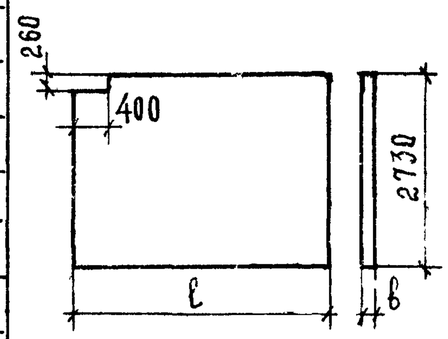	2660	80	0.549	0.024	4.72	458	Панели перегородок устанавливаются под панелями перекрытий при высоте этажа 3,0 м в местах, где перегородка пересекается ригелем.
98	ПГП30-30б		2980	80	0.617	0.026	4.72	514	
99	ПГП30-31,3б		3130	80	0.685	0.026	7.08	547	
100	ПГП30-34б		3420	80	0.720	0.027	7.08	598	
101	ПГП30-37б		3720	80	0.774	0.030	7.08	643	
102	ПГП30-38б		3820	80	0.798	0.030	7.08	661	
103	ПГП30-39б		3920	80	0.817	0.031	7.08	678	
104	ПГП30-41б		4060	80	0.848	0.031	7.08	703	
105	ПГП30-42б		4160	80	0.869	0.032	7.08	721	
106	ПГП30-43б		4260	80	0.889	0.033	7.08	738	
107	ПГП30-43,4б		4340	80	0.906	0.034	7.08	752	
108	ПГП30-59в	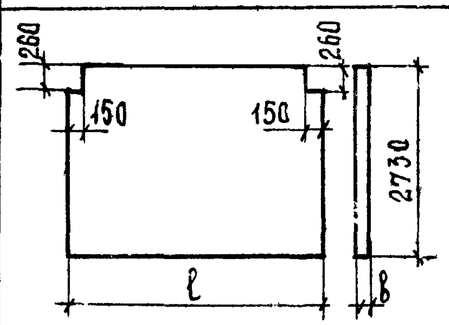	5860	80	1.232	0.042	9.44	1019	
109	ПГП30-31г	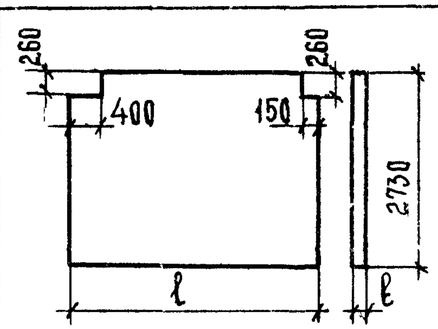	3080	80	0.635	0.027	7.08	530	
110	ПГП30-31,3г		3130	80	0.645	0.027	7.08	538	
111	ПГП30-61г		6080	80	1.275	0.042	9.44	1054	

Гл. инженер Шедемина

ТК 1978

Номенклатура изделий при высоте этажа 3,0 м

Серия 1.231-5 Выпуск 0 Лист 10

16381-01 15

№№ п/п	Марка	Эскиз	Размеры, мм		Расход материалов			Вес кг	Назначение изделия
			ℓ	в	гипсоперлита, м³	древесины, м³	стали кг		
1	ПГП 33-5.		470	80	0,102	0,012	2,60	94	Панели устанавливаются под панелями перекрытий при высоте этажа 3,3м
2	ПГП 33-6		570	80	0,126	0,012	2,60	114	
3	ПГП 33-6,2		620	80	0,138	0,013	2,60	124	
4	ПГП 33-7		720	80	0,162	0,013	2,60	143	
5	ПГП 33-8		820	80	0,184	0,014	2,60	161	
6	ПГП 33-9		920	80	0,208	0,014	2,60	180	
7	ПГП 33-13		1320	80	0,304	0,016	2,60	260	
8	ПГП 33-14		1370	80	0,306	0,016	2,60	262	
9	ПГП 33-14,2		1420	80	0,327	0,016	2,60	280	
10	ПГП 33-15		1460	80	0,337	0,017	2,60	289	
11	ПГП 33-15,2		1520	80	0,350	0,017	2,60	299	
12	ПГП 33-16		1560	80	0,360	0,017	2,60	307	
13	ПГП 33-17		1660	80	0,385	0,018	5,20	328	
14	ПГП 33-18		1780	80	0,412	0,019	5,20	350	
15	ПГП 33-18		1860	80	0,432	0,019	5,20	366	
16	ПГП 33-20		1980	80	0,460	0,020	5,20	389	
17	ПГП 33-20,3		2030	80	0,473	0,020	5,20	400	
18	ПГП 33-26		2560	80	0,598	0,024	5,20	506	
19	ПГП 33-27		2660	80	0,622	0,024	5,20	525	
20	ПГП 33-30		2980	80	0697	0,026	5,20	587	
21	ПГП 33-31		3080	80	0,721	0,026	5,20	607	
22	ПГП 33-31,3		3130	80	0,733	0,026	7,80	615	
23	ПГП 33-34		3420	80	0,803	0,026	7,80	673	
24	ПГП 33-37		3720	80	0,873	0,030	7,80	735	

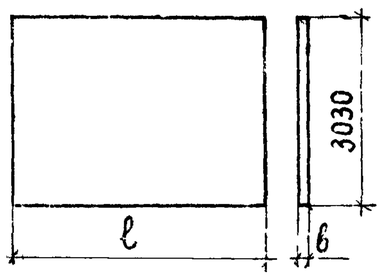

Нач отдела В Греков
Гл спец отд Э Шахова
Рук группы З Мацея
Ст инженер В Демина

ЦНИИЭП учебных зданий г Москва

ТК 1978

Номенклатура изделий при высоте этажа 3,3м

Серия 1.231-5
Выпуск 0
Лист 11

№№ п/п	Марка	Эскиз	Размеры, мм		Расход материалов			Вес кг	Назначение изделия
			l	b	гипсоперлита $м^3$	древесины $м^3$	стали кг		
25	ПГП 33-38	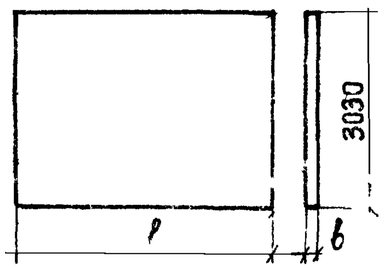	3820	80	0,897	0,030	7,80	754	Панели перегородок устанавливаются под панелями перекрытии при высоте этажа 3,3 м
26	ПГП 33-39		3920	80	0,920	0,032	7,80	786	
27	ПГП 33-41		4060	80	0,954	0,032	7,80	801	
28	ПГП 33-42		4160	80	0,977	0,033	7,80	820	
29	ПГП 33-43		4260	80	1,002	0,033	7,80	840	
30	ПГП 33-43,4		4340	80	1,003	0,034	7,80	864	
31	ПГП 33-56		5560	80	1,310	0,041	10,40	1097	
32	ПГП 33-57		5660	80	1,334	0,041	10,40	1116	
33	ПГП 33-58		5860	80	1,380	0,042	10,40	1154	
34	ПГП 33-61		6080	80	1,433	0,044	10,40	1198	
35	ПГП 33-5р	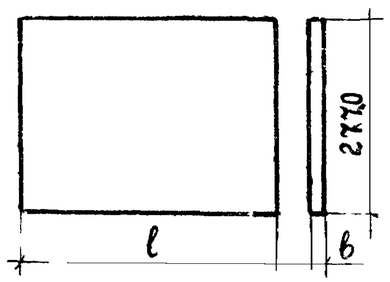	470	80	0,093	0,011	2,38	86	Панели устанавливаются под ригелями в направлении параллельном ригелям при высоте этажа 3,3 м
36	ПГП 33-6р		570	80	0,115	0,011	2,38	103	
37	ПГП 33-6,2р		620	80	0,126	0,012	2,38	113	
38	ПГП 33-7р		720	80	0,148	0,012	2,38	131	
39	ПГП 33-8р		820	80	0,168	0,013	2,38	147	
40	ПГП 33-9р		920	80	0,190	0,013	2,38	165	
41	ПГП 33-13р		1320	80	0,277	0,015	2,38	237	
42	ПГП 33-14р		1370	80	0,288	0,015	2,38	246	
43	ПГП 33-14,2р		1420	80	0,298	0,016	2,38	256	
44	ПГП 33-15р		1460	80	0,307	0,016	2,38	263	
45	ПГП 33-15,2р		1520	80	0,320	0,016	2,38	274	
46	ПГП 33-16р		1560	80	0,325	0,017	2,38	279	
47	ПГП 33-13р		1780	80	0,377	0,018	4,76	321	
48	ПГП 33-20р		1920	80	0,421	0,019	4,76	357	

Ст инженер

ТК 1978

Номенклатура изделий при высоте этажа 3,3 м

Серия 1231-5 | Выпуск 0 | Лист 12

№№ п/п.	Марка	Эскиз	Размеры, мм		Расход материалов			Вес	Назначение изделия
			l	b	гипсоперлита $м^3$	древесины $м^3$	стали кг	кг	
49	ПГП 33-20,3р	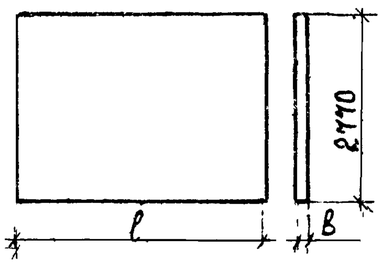	2030	80	0,434	0,019	4,76	367	Панели устанавливаются под ригелями в направлении, параллельном ригелям при высоте этажа 3,3 м
50	ПГП 33-26р		2560	80	0,546	0,022	4,76	461	
51	ПГП 33-27р		2660	80	0,567	0,023	4,76	479	
52	ПГП 33-30р		2980	80	0,636	0,025	4,76	536	
53	ПГП 33-31р		3080	80	0,658	0,025	4,76	554	
54	ПГП 33-31,3р		3130	80	0,670	0,025	7,14	563	
55	ПГП 33-34р		3420	80	0,735	0,026	7,14	614	
56	ПГП 33-37р		3720	80	0,797	0,028	7,14	671	
57	ПГП 33-38р		3820	80	0,819	0,028	7,14	689	
58	ПГП 33-39р		3920	80	0,841	0,029	7,14	707	
59	ПГП 33-41р		4060	80	0,871	0,030	7,14	732	
60	ПГП 33-42р		4160	80	0,892	0,031	7,14	750	
61	ПГП 33-43р		4260	80	0,913	0,032	7,14	767	
62	ПГП 33-43,4р		4340	80	0,930	0,033	7,14	782	
63	ПГП 33-56р		5560	80	1,195	0,039	9,52	1002	
64	ПГП 33-57р		5660	80	1,217	0,039	9,52	1020	
65	ПГП 33-5А	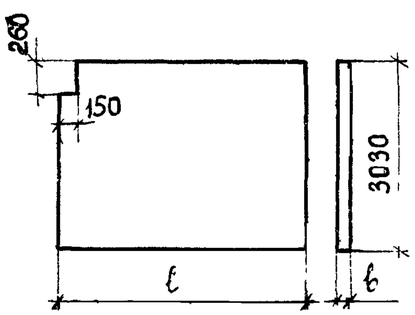	470	80	0,099	0,012	2,60	92	Панели перегородок устанавливаются под ригелями перекрытия при высоте этажа 3,3 м в местах, где перегородка пересекается ригелем
66	ПГП 33-6А		570	80	0,122	0,013	2,60	111	
67	ПГП 33-6,2А		620	80	0,134	0,013	2,60	120	
68	ПГП 33-7А		720	80	0,158	0,014	2,60	140	
69	ПГП 33-8А		820	80	0,181	0,014	2,60	159	
70	ПГП 33-9А		920	80	0,205	0,015	2,60	179	
71	ПГП 33-13А		1320	80	0,300	0,017	2,60	258	
72	ПГП 33-14А		1370	80	0,311	0,017	2,60	267	

Гл. инж. пр. А.Л. Хохлов
Нач. отдела Б. Грековов
Гл. спец. отд. Э. Шахова
Рук. группы З. Мацея
Ст. инженер В. Демина

ЦНИИЭП учебных зданий г. Москва

ТК 1978

Номенклатура изделий при высоте этажа 3,3 м

Серия 1.231-5
Выпуск 0
Лист 13

16381-01 18

№№ п/п	Марка	Эскиз	Размеры мм		Расход материалов			Вес, кг	Назначение изделия
			l	b	гипсоперлита $м^3$	древесины, $м^3$	стали, кг		
73	ПГП 33-14,2А	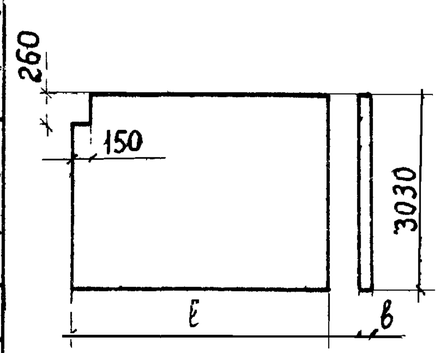	1420	80	0,324	0017	2,60	278	Панели перегородок устанавливаются под панелями перекрытия при высоте этажа 3,3м в местах где перегородка пересекается ригелем
74	ПГП 33-15А		1460	80	0,334	0017	2,60	286	
75	ПГП 33-15 2А		1520	80	0,347	0018	2 60	297	
76	ПГП 33-16А		1560	80	0,357	0 018	2,60	305	
77	ПГП 33-17А		1660	80	0,381	0,019	5,20	325	
78	ПГП 33-18А		1780	80	0,409	0,020	5 20	348	
79	ПГП 33-20А		1980	80	0,457	0,021	5,20	388	
80	ПГП 33-20,3А		2030	80	0,469	0,022	5,20	398	
81	ПГП 33-26А		2560	80	0,594	0,024	5 20	503	
82	ПГП 33-27А		2660	80	0,618	0,025	5,20	523	
83	ПГП 33-30А		2980	80	0,693	0,027	5,20	584	
84	ПГП 33-31А		3080	80	0,718	0,027	5,20	604	
85	ПГП 33-31,3А		3130	80	0,730	0,027	7,80	614	
86	ПГП 33-34А		3420	80	0,799	0,029	7 80	670	
87	ПГП 33-37А		3720	80	0,869	0,031	7,80	732	
88	ПГП 33-38А		3820	80	0,893	0,031	7.80	752	
89	ПГП 33-39А		3920	80	0,916	0033	7,80	772	
90	ПГП 33-41А		4060	80	0,950	0,033	7,80	799	
91	ПГП 33-17Б	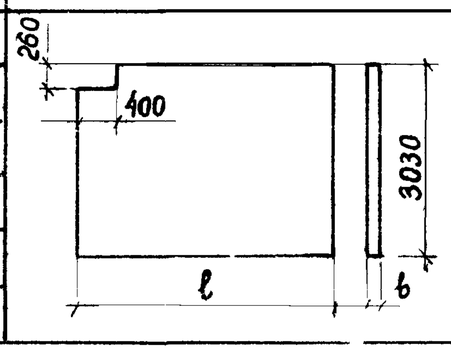	1660	80	0,375	0,020	5,20	321	
92	ПГП 33-18Б		1780	80	0,404	0,020	5,20	345	
93	ПГП 33-19Б		1860	80	0,423	0,021	5,20	361	
94	ПГП 33-20Б		1980	80	0,452	0,021	5,20	384	
95	ПГП 33-20,3Б		2030	80	0,464	0,021	5,20	393	
96	ПГП 33-26Б		2560	80	0,588	0,025	5,20	499	

ТК 1978

Номенклатура изделий при высоте этажа 3,3 м

Серия 1231-5 | Выпуск 0 | Лист 14

№№ п/п	Марка	Эскиз	Размеры, мм ℓ	Размеры, мм b	Расход материалов: гипсоперлита, м³	Расход материалов: древесины, м³	Расход материалов: стали, кг	Вес, кг	Назначение изделия
97	ПГП 33-27б	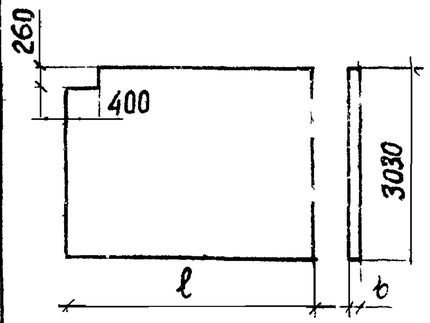	2660	80	0,613	0025	5 20	519	Панели перегородок устанавливаются под панелями перекрытий при высоте этажа 3,3м в местах где перегородка пересекается ригелем
98	ПГП 33-30б		2980	80	0 676	0,027	5 20	571	
99	ПГП 33-313б		3130	80	0725	0027	7,80	611	
100	ПГП 33-34б		3420	80	0,794	0029	7 80	666	
101	ПГП 33-37б		3720		0,864	0 031	7,80	723	
102	ПГП 33-38б		3820	80	0,888	0,031	7 80	748	
103	ПГП 33-39в		3920	80	0,911	0 032	7 80	767	
104	ПГП 33-41б		4060	80	0 945	0 033	7 80	795	
105	ПГП 33-42б		4160	80	0,968	0034	7,80	814	
106	ПГП 33-43б		4260	80	0,992	0,034	7,80	833	
107	ПГП 33-43,4б		4340	80	1,011	0,035	7,80	849	
108	ПГП 33-59в	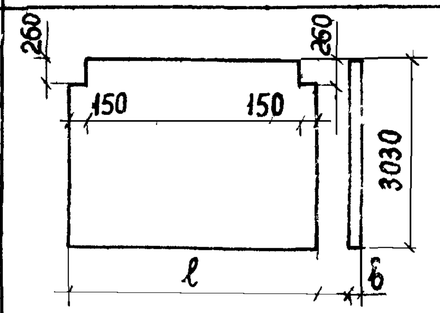	5860	80	1372	0 044	10,40	1149	
109	ПГП 33 31г	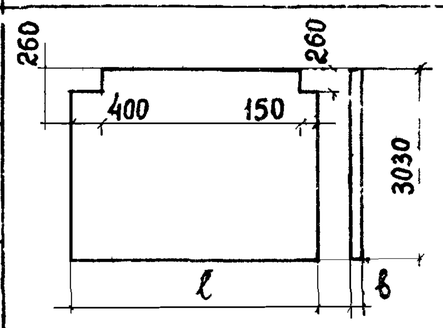	3080	80	0708	0 028	5 20	597	
110	ПГП 33-313г		3130	80	0721	0 028	5 20	608	
111	ПГП 33-61г		5080	80	1 421	0,045	10 40	1189	

Нач отдела В Грехов
Гл спец отд Э Шахова
Рук группы З Мацея
Ст инженер В Демина
Проверил
Разработал

ЦНИИЭП учебных зданий г Москва

ТК 1978г

Номенклатура изделий при высоте этажа 3,3 м

Серия 1231-5
Выпуск 0
Лист 15

№№ п/п	Марка	Эскиз	Размеры, мм		Расход материалов			Вес кг	Назначение изделия
			ℓ	в	гипсоперлита $м^3$	древесины $м^3$	стали кг		
1	ПГП 36-5		470	100	0,135	0,021	3,92	129	
2	ПГП 36-6		570	100	0,168	0,022	3,93	156	
3	ПГП 36-6,2		620	100	0,183	0,023	4,01	166	
4	ПГП 36-7		720	100	0,216	0,024	4,14	196	
5	ПГП 36-8		820	100	0,249	0,024	5,41	226	
6	ПГП 36-9		920	100	0,281	0,025	5,65	252	
7	ПГП 36-13		1320	100	0,411	0,028	6,58	359	
8	ПГП 36-14		1370	100	0,427	0,029	6,70	373	
9	ПГП 36-14,2		1420	100	0,444	0,029	9,65	388	Панели перегородок устанавливаются под панелями перекрытий при высоте этажа 3,6 м
10	ПГП 36-15		1460	100	0,457	0,030	9,74	400	
11	ПГП 36-15,2		1520	100	0,476	0,031	9,89	416	
12	ПГП 36-16		1560	100	0,489	0,031	9,98	426	
13	ПГП 36-17		1660	100	0,522	0,032	10,22	457	
14	ПГП 36-18		1780	100	0,561	0,033	10,52	489	
15	ПГП 36-19		1860	100	0,586	0,034	10,70	510	
16	ПГП 36-20		1980	100	0,625	0,035	10,76	542	
17	ПГП 36-20,3		2030	100	0,642	0,035	11,09	556	
18	ПГП 36-23		2290	100	0,725	0,038	11,72	625	
19	ПГП 36-26		2560	100	0,813	0,040	12,20	698	
20	ПГП 36-27		2660	100	0,845	0,041	12,59	745	
21	ПГП 36-30		2980	100	0,949	0,045	13,34	812	

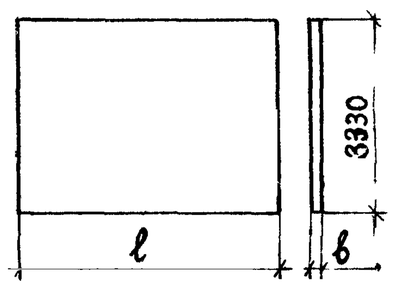

ТК

Номенклатура изделий при высоте этажа 3,6 м

Серия 1231-5
Выпуск 0
Лист 16

Гук группы
Ст инженер
В Демина
г Москва

№№ п/п	Марка	Эскиз	Размеры, мм l	Размеры, мм b	Расход материалов: гипсоперлита $м^3$	Расход материалов: древесины, $м^3$	Расход материалов: стали, кг	Вес, кг	Назначение изделия
22	ПГП 36-5р		470	100	0,124	0 020	3,73	119	Панели устанавливаются под ригелями в направлении параллельном ригелям при высоте этажа 3,6 м
23	ПГП 36-6р		570	100	0 154	0 021	3 74	144	
24	ПГП 36-6,2р		620	100	0,169	0,021	3,82	156	
25	ПГП 36-7р		720	100	0,199	0,022	3,95	181	
26	ПГП 36-8р		820	100	0,229	0,023	5,22	208	
27	ПГП 36-9р		920	100	0,258	0,024	5,46	233	
28	ПГП 36-13р		1320	100	0,378	0,027	6 39	332	
29	ПГП 36-14р		1370	100	0 392	0,028	6,51	344	
30	ПГП 36-14,2р		1420	100	0,408	0,028	9,27	358	
31	ПГП 36-15р		1460	100	0,420	0,029	9,36	369	
32	ПГП 36-15,2р		1520	100	0,438	0,030	9,51	384	
33	ПГП 36-16р		1560	100	0,450	0,030	9,60	394	
34	ПГП 36-17р		1660	100	0,480	0,031	9,84	422	
35	ПГП 36-18р		1780	100	0 515	0,032	10,32	451	
36	ПГП 36-20р		1980	100	0,576	0,033	10,38	501	
37	ПГП 36-20,3р		2030	100	0,590	0,034	10,71	513	
38	ПГП 36-23р		2290	100	0 667	0,037	11,34	578	
39	ПГП 36-26р		2560	100	0,748	0,039	11,82	645	
40	ПГП 36-27р		2660	100	0,779	0,039	12 21	670	
41	ПГП 36-30р		2980	100	0 873	0,044	12,96	750	

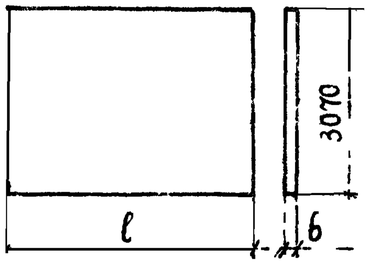

Гл инж ин та Д Тяхович
Нач отдела Р Грексв
Гл спец ОТА Э Шахова
Рук группы З Мацея
Ст инженер В Демина
Проверил

ЦНИИЭП учебных зданий г Москва

ТК 1978

Номенклатура изделий при высоте этажа 3,6 м

Серия 1231-5
Выпуск 0
Лист 17

16381-01 22

№№ п/п	Марка	Эскиз	Размеры, мм ℓ	Размеры, мм в	Расход материалов: гипсоперлита, м³	Расход материалов: древесины, м³	Расход материалов: стали, кг	Вес, кг	Назначение изделия
42	ПГП 36-5А	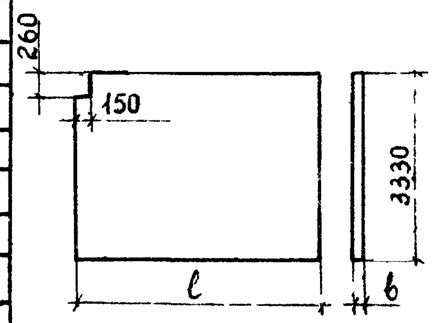	470	100	0,131	0,022	3,92	127	Панели перегородок устанавливаются под панелями перекрытия при высоте этажа 3,6 м в местах, где перегородка пересекается ригелем
43	ПГП 36-6А		570	100	0,165	0,022	3,93	154	
44	ПГП 36-6,2А		620	100	0,180	0,023	4,01	166	
45	ПГП 36-7А		720	100	0,213	0,024	4,14	196	
46	ПГП 36-8А		820	100	0,246	0,024	5,41	223	
47	ПГП 36-9А		920	100	0,278	0,025	5,65	250	
48	ПГП 36-13А		1320	100	0,408	0,029	6,58	358	
49	ПГП 36-14А		1370	100	0,424	0,029	6,70	371	
50	ПГП 36-14,2А		1420	100	0,440	0,030	9,65	386	
51	ПГП 36-15А		1400	100	0,453	0,030	9,74	396	
52	ПГП 36-15,2А		1520	100	0,472	0,031	9,89	412	
53	ПГП 36-16А		1560	100	0,485	0,031	9,98	423	
54	ПГП 36-17А		1660	100	0,518	0,033	10,22	455	
55	ПГП 36-18А		1780	100	0,557	0,034	10,52	487	
56	ПГП 36-19А		1860	100	0,582	0,035	10,70	508	
57	ПГП 36-20А		1980	100	0,621	0,036	10,76	540	
58	ПГП 36-20,3А		2030	100	0,638	0,036	11,09	554	
59	ПГП 36-23А		2290	100	0,722	0,039	11,72	623	
60	ПГП 36-26А		2560	100	0,809	0,041	12,20	696	
61	ПГП 36-27А		2660	100	0,842	0,042	12,59	723	
62	ПГП 36-30А		2980	100	0,945	0,046	13,34	810	
63	ПГП 36-17Б	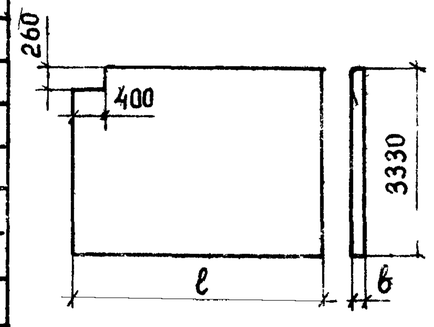	1660	100	0,513	0,033	10,22	451	
64	ПГП 36-18Б		1780	100	0,552	0,034	10,52	459	
65	ПГП 36-19Б		1860	100	0,577	0,035	10,70	504	
66	ПГП 36-20Б		1980	100	0,608	0,036	10,76	530	
67	ПГП 36-20,3Б		2030	100	0,633	0,035	11,09	550	
68	ПГП 36-23Б		2290	100	0,717	0,039	11,72	620	
69	ПГП 36-26Б		2560	100	0,804	0,041	12,20	692	
70	ПГП 36-27Б		2660	100	0,836	0,043	12,59	719	
71	ПГП 36-30Б		2980	100	0,939	0,047	13,34	806	

Инж. ин-та Ляхович | Проверил | Зацея

ТК 1978

Номенклатура изделий при высоте этажа 3,6 м

Серия 1231-5 | Выпуск 0 | Лист 18

№№ п/п	Марка	Эскиз	Размеры, мм		Расход материалов			Вес, кг	Назначение изделия
			l	b	гипсоперлита $м^3$	древесины, $м^3$	стали кг		
1	ПГП 42-5	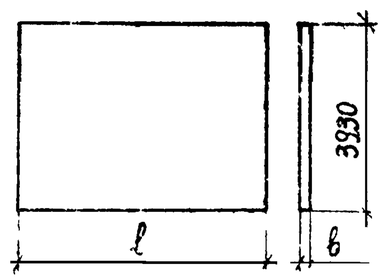	470	100	0,160	0,024	5,01	152	Панели перегородок устанавливаются под панелями перекрытия при высоте этажа 4,2 м
2	ПГП 42-6		570	100	0,198	0,025	5,25	183	
3	ПГП 42-6,2		620	100	0,218	0,025	5,37	199	
4	ПГП 42-7		720	100	0,256	0,026	5,61	230	
5	ПГП 42-8		820	100	0,294	0,027	7,68	265	
6	ПГП 42-9		920	100	0,332	0,028	7,92	296	
7	ПГП 42-13		1320	100	0,487	0,031	8,85	423	
8	ПГП 42-14		1370	100	0,505	0,032	9,00	439	
9	ПГП 42-14,2		1420	100	0,525	0,034	10,53	462	
10	ПГП 42-15		1460	100	0,541	0,034	10,62	475	
11	ПГП 42-15,2		1520	100	0,563	0,035	10,77	493	
12	ПГП 42-16		1560	100	0,579	0,035	10,85	506	
13	ПГП 42-17		1660	100	0,617	0,036	11,10	538	
14	ПГП 42-18		1780	100	0,664	0,037	11,40	576	
15	ПГП 42-19		1860	100	0,695	0,037	11,58	601	
16	ПГП 42-20		1980	100	0,741	0,039	11,64	640	
17	ПГП 42-20,3		2030	100	0,760	0,040	11,97	656	
18	ПГП 42-23		2290	100	0,859	0,041	14,80	737	
19	ПГП 42-26		2560	100	0,963	0,044	16,53	822	
20	ПГП 42-27		2660	100	1,001	0,045	17,13	854	
21	ПГП 42-30		2980	100	1,124	0,049	17,80	956	
22	ПГП 42-5р	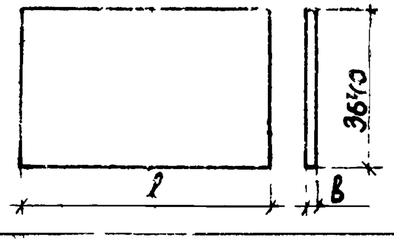	470	100	0,149	0,023	4,80	142	Панели устанавливаются под ригелями в направлении, параллельном ригелям при высоте этажа 4,2 м
23	ПГП 42-6р		570	100	0,185	0,024	5,08	171	
24	ПГП 42-62р		620	100	0,202	0,024	5,20	185	
25	ПГП 42-7р		720	100	0,238	0,025	5,44	215	

ЦНИИЭП учебных зданий г. Москва

Гл. инженер проекта В. Грецков
Гл. спец. ОТА З. Чахова
Рук. группы З. Мацея
Ст. инженер В. Демина

ТК 1978

Номенклатура изделий при высоте этажа 4,2 м

Серия 1.231-5
Выпуск 0
Лист 19

16381-01 24

№№ п/п	Марка	Эскиз	Размеры мм		Расход материалов			Вес кг	Назначение изделия
			ℓ	в	гипсопеалита, $м^3$	древесины, $м^3$	стали, кг		
26	ПГП 42-8р	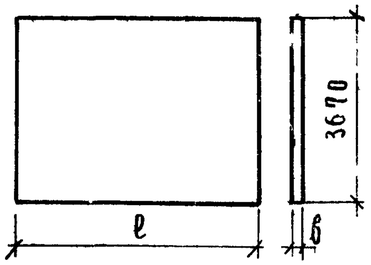	820	100	0 275	0,025	7,44	247	Панели устанавливаются под ригелями в направлении, параллельном ригелям при высоте этажа 4,2 м
27	ПГП 42-9р		920	100	0 311	0 076	7,68	277	
28	ПГП 42-13р		1320	100	0,453	0 030	8 61	395	
29	ПГП 42 14р		1370	100	0 472	0 030	8 73	411	
30	ПГП 42 14,2р		1420	100	0,490	0,032	10,19	432	
31	ПГП 42-15р		1460	100	0,504	0 033	10,28	444	
32	ПГП 42 15,2р		1520	100	0,526	0 033	10,43	461	
33	ПГП 42-16 р		1560	100	0540	0,034	10,52	473	
34	ПГП 42-17 р		1660	100	0575	0,035	10 66	503	
35	ПГП 42 18р		1780	100	0,618	0036	10,96	538	
36	ПГП 42-20р		1980	100	0,691	0,037	11,20	597	
37	ПГП 42 20 3р		2030	100	0,708	0,039	11,53	613	
38	ПГП 42 23р		2290	100	0,800	0,041	14,32	689	
39	ПГП 42 26 р		2560	100	0891	0,044	16,06	770	
40	ПГП 42 27р		2560	100	0,933	0,044	16 65	799	
41	ПГП 42 30 р		2980	100	1,048	0 047	17 40	891	
44	ПГП 42-5А	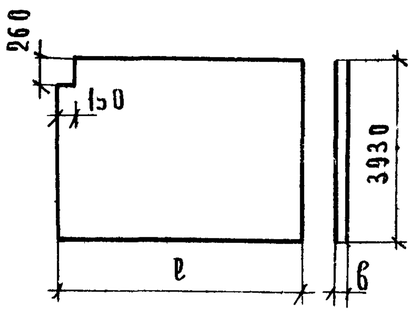	470	100	0 156	0 025	5,01	149	Панели перегородок устанавливаются под панелями перекрытии при высоте этажа 4 2м в местах где перегородка пересекается ригелями
45	ПГП 42 6А		570	100	0,194	0,026	5,25	181	
46	ПГП 42 6,2А		620	100	0 213	0 026	5 37	198	
47	ПГП 42-7А		720	100	0 251	0,027	5,61	229	
48	ПГП 42 8А		820	100	0 289	0,028	7,68	262	
49	ПГП 42 9А		920	100	0,328	0,029	7 92	294	
50	ПГП 42 13А		1320	00	0 481	0,033	8 85	420	
51	ПГП 42-14А		1370	100	0 500	0 033	9 00	436	
52	ПГП 42-14,2А		1420	100	0,520	0,034	10 53	458	
53	ПГП 42-15А		1460	100	0 536	0 035	10,62	472	

Т Костюкова
Отд. техник
Ковеф
Ст. инж. ин та
А Ляхович
Ю Детина

ТК 1978г

Номенклатура изделий при высоте этажа 4,2 м

Серия 1 231-5
Выпуск 0
Лист 20

№№ п/п	Марка	Эскиз	Размеры, мм		Расход материалов			Вес кг	Назначение изделия
			l	b	гипсоперлита м³	древесины, м³	стали кг		
54	ПГП 42-15,2А	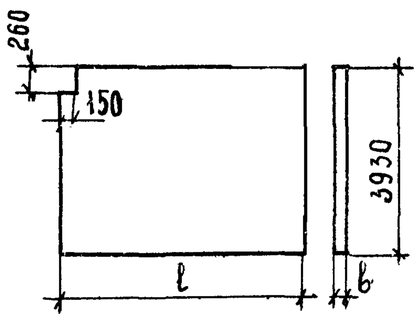	1520	100	0,558	0,036	10.77	490	Панели перегородок устанавливаются под панелями перекрытия при высоте этажа 4,2м в местах, где перегородка пересекается ригелями
55	ПГП 42-16А		1560	100	0,574	0,038	10.86	503	
56	ПГП 42-17А		1660	100	0,612	0,037	11.10	534	
57	ПГП 42-18А		1760	100	0,659	0,038	11.40	573	
58	ПГП 42-19А		1860	100	0,690	0,038	11.58	598	
59	ПГП 42-20А		1980	100	0,736	0,039	11.64	636	
60	ПГП 42-20,3А		2030	100	0,755	0,040	11.97	652	
61	ПГП 42-23А		2290	100	0,854	0,043	14.80	734	
62	ПГП 42-26А		2560	100	0,958	0,045	16.53	819	
63	ПГП 42-27А		2660	100	0,996	0,046	17.13	851	
64	ПГП 42-30А		2980	100	1,119	0,049	17,88	953	
65	ПГП 42-17Б	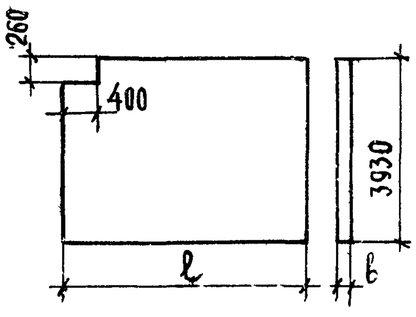	1680	100	0,606	0,037	11.10	529	
66	ПГП 42-18Б		1780	100	0,621	0,038	11.40	543	
67	ПГП 42-19Б		1860	100	0,684	0,038	11,58	593	
68	ПГП 42-20Б		1980	100	0,730	0,039	11.64	631	
69	ПГП 42-20,3Б		2030	100	0,749	0,040	11.97	647	
70	ПГП 42-23Б		2290	100	0,848	0,043	14.80	730	
71	ПГП 42-26Б		2560	100	0,952	0.045	16.53	814	
72	ПГП 42-27Б		2660	100	0,970	0,046	17.13	830	
73	ПГП 42-30Б		2980	100	1,113	0,050	17.88	948	

Главный инженер проекта Л. Ляхович
Нач отдела В. Грек
Гл спец. отд. Э. Шахова
Рук группы З. Мацея
Ст инженер В. Демина
Проверил Копировал З. Мацея

ЦНИИЭП учебных зданий г Москва

ТК 1978

Номенклатура изделий при высоте этажа 4.2 м

Серия 1.231-5
Выпуск 0
Лист 21

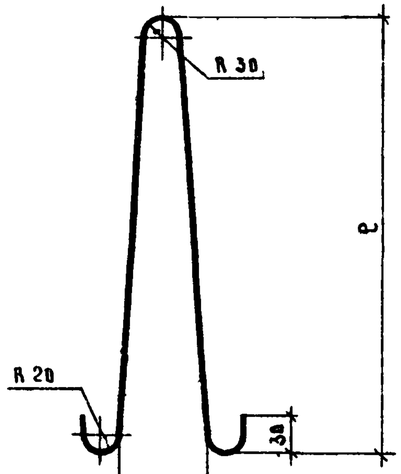

250	Для П1 – П8 П26 – П29
100	Для П9 – П14
150	Для П15 – П25
350	Для П30 – П33

Спецификация

Марка петли	ℓ мм	Профиль	Длина петли мм	Вес кг
П1	2610	⌀ 8 А I	5500	2.17
П2	2350	⌀ 8 А I	4980	1.97
П3	2810	⌀ 8 А I	5900	2.33
П4	2550	⌀ 8 А I	5300	2.09
П5	3110	⌀ 8 А I	6220	2.45
П6	2860	⌀ 8 А I	5700	2.25
П7	3410	⌀ 8 А I	6820	2.69
П8	3150	⌀ 8 А I	6300	2.49
П9	540	⌀ 8 А I	1220	0.48
П10	640	⌀ 8 А I	1420	0.56
П11	690	⌀ 8 А I	1520	0.60
П12	790	⌀ 8 А I	1720	0.68
П13	890	⌀ 8 А I	1920	0.76
П14	990	⌀ 8 А I	2120	0.84
П15	1390	⌀ 8 А I	2920	1.15
П16	1440	⌀ 8 А I	3020	1.19
П17	1490	⌀ 8 А I	3120	1.23
П18	1530	⌀ 8 А I	3200	1.26
П19	1590	⌀ 8 А I	3320	1.31
П20	1630	⌀ 8 А I	3400	1.34
П21	1730	⌀ 8 А I	3600	1.42
П22	1850	⌀ 8 А I	3840	1.52
П23	1930	⌀ 8 А I	4000	1.58
П24	2050	⌀ 8 А I	4120	1.63
П25	2100	⌀ 8 А I	4340	1.71
П26	2360	⌀ 8 А I	4860	1.92
П27	2570	⌀ 8 А I	5280	2.08
П28	2730	⌀ 8 А I	5320	2.10
П29	3050	⌀ 8 А I	6240	2.46
П30	4000	⌀ 8 А I	8140	3.22
П31	3740	⌀ 8 А I	7620	3.01
П32	4000	⌀ 10 А I	8140	5.02
П33	3740	⌀ 10 А I	7620	4.70

Разработал Инженер
Гр. Мастера
Гр. Инженера

г. Москва

ТК 1978

Петля П1 – П33

Серия 1.231-5
Выпуск 0
Лист 22

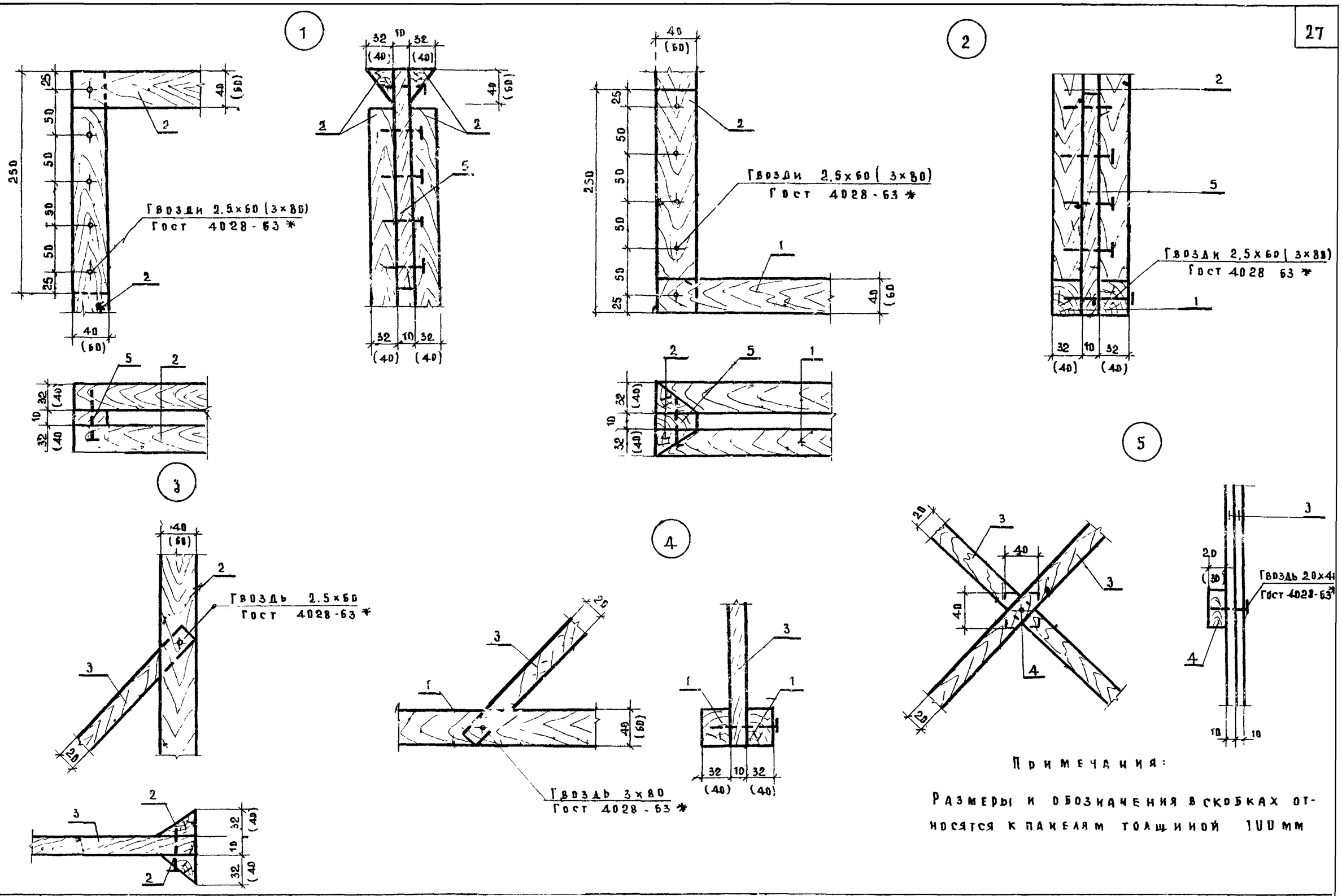

Примечания:

Размеры и обозначения в скобках относятся к панелям толщиной 100 мм

ГИП	Кистяковский		
Нач отдела	Мацей		
Гл спец отд			
Рук группы			
Ст инженер			
Гл инж ин-та	А. Ляхевич		
Нач отдела	В. Грехов	Ст техник	Проверил
Гл спец отд	Э. Шахова		
Рук группы	З. Мацей		
Ст инженер	В. Демина		

ЦНИИЭП учебных зданий г. Москва

ТК 1978

Узлы 1 – 5

Серия 1.231-5	
Выпуск 0	Лист 23

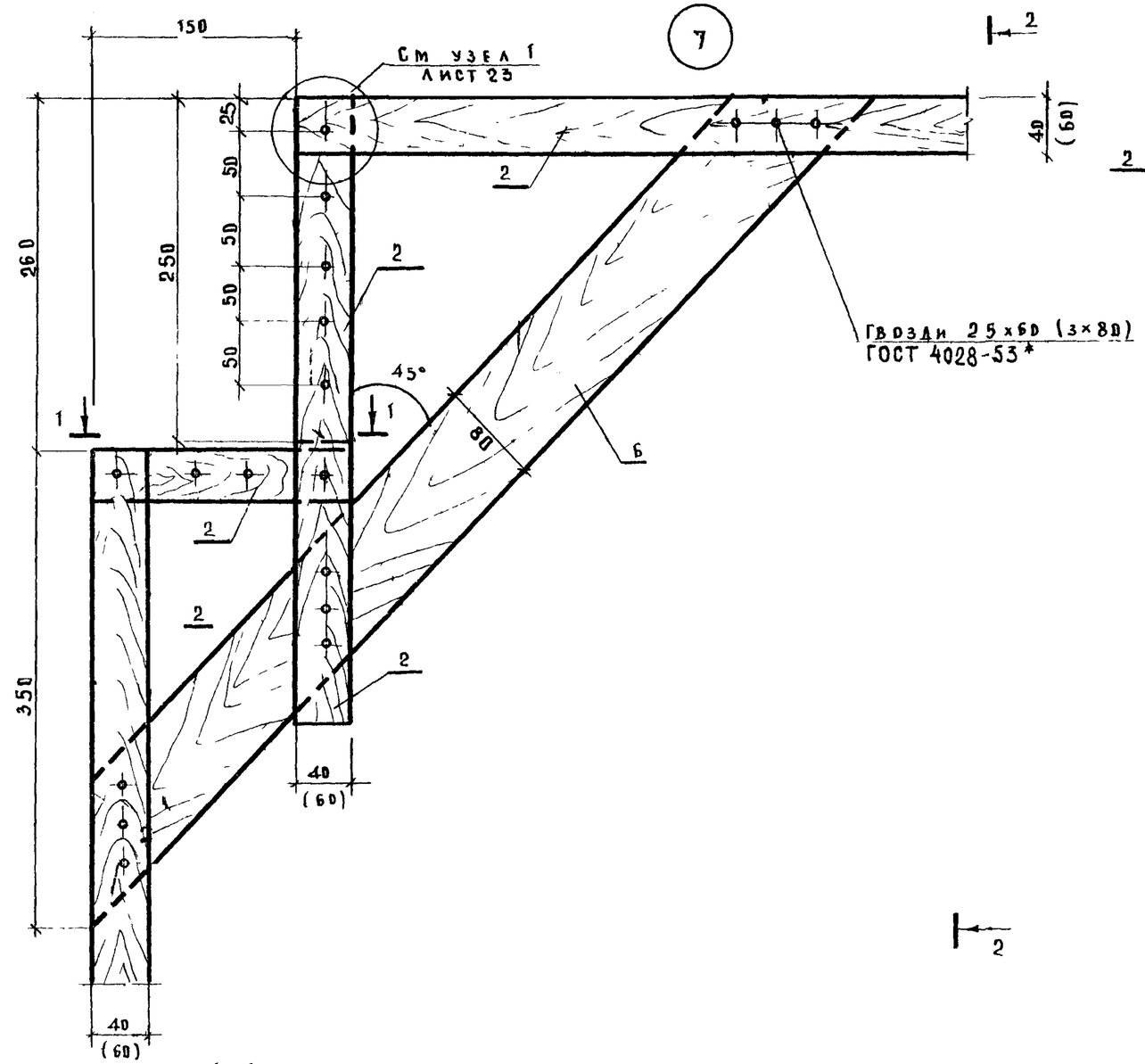

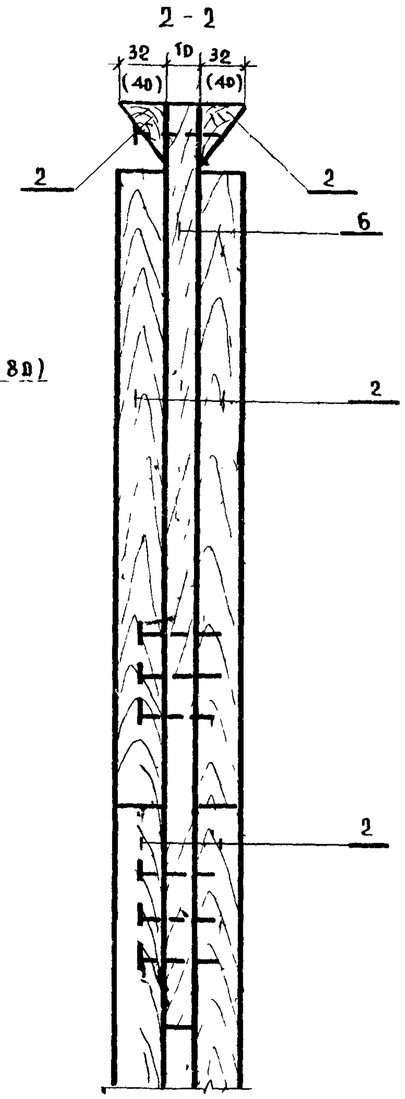

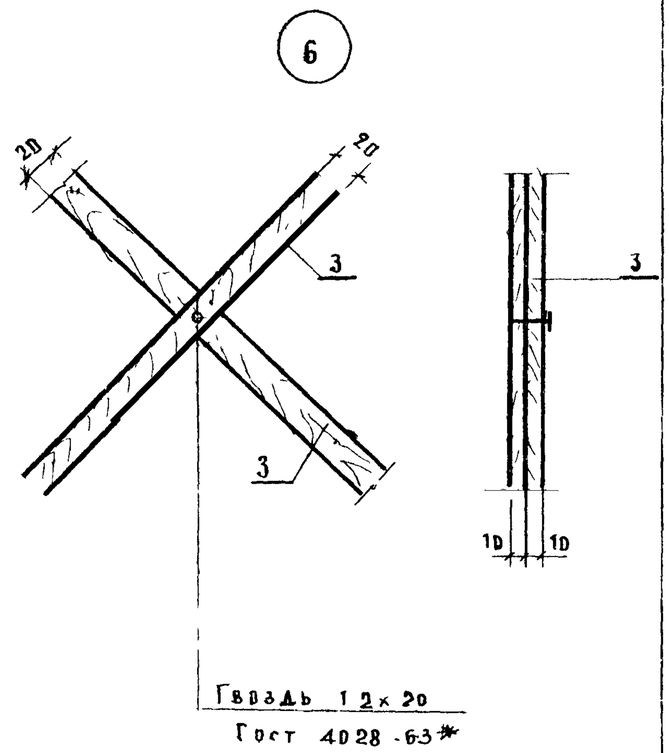

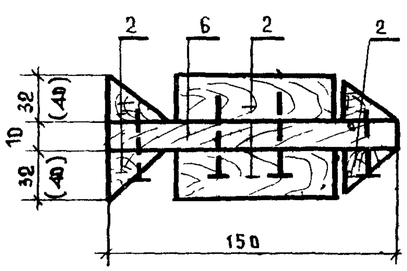

Примечание

1 Размеры и обозначения в скобках относятся к панелям толщиной 100 мм

Ст инженер В Демина

ТК 1978	Узлы 6, 7	Серия 1 231-5	
		Выпуск П	Лист 24

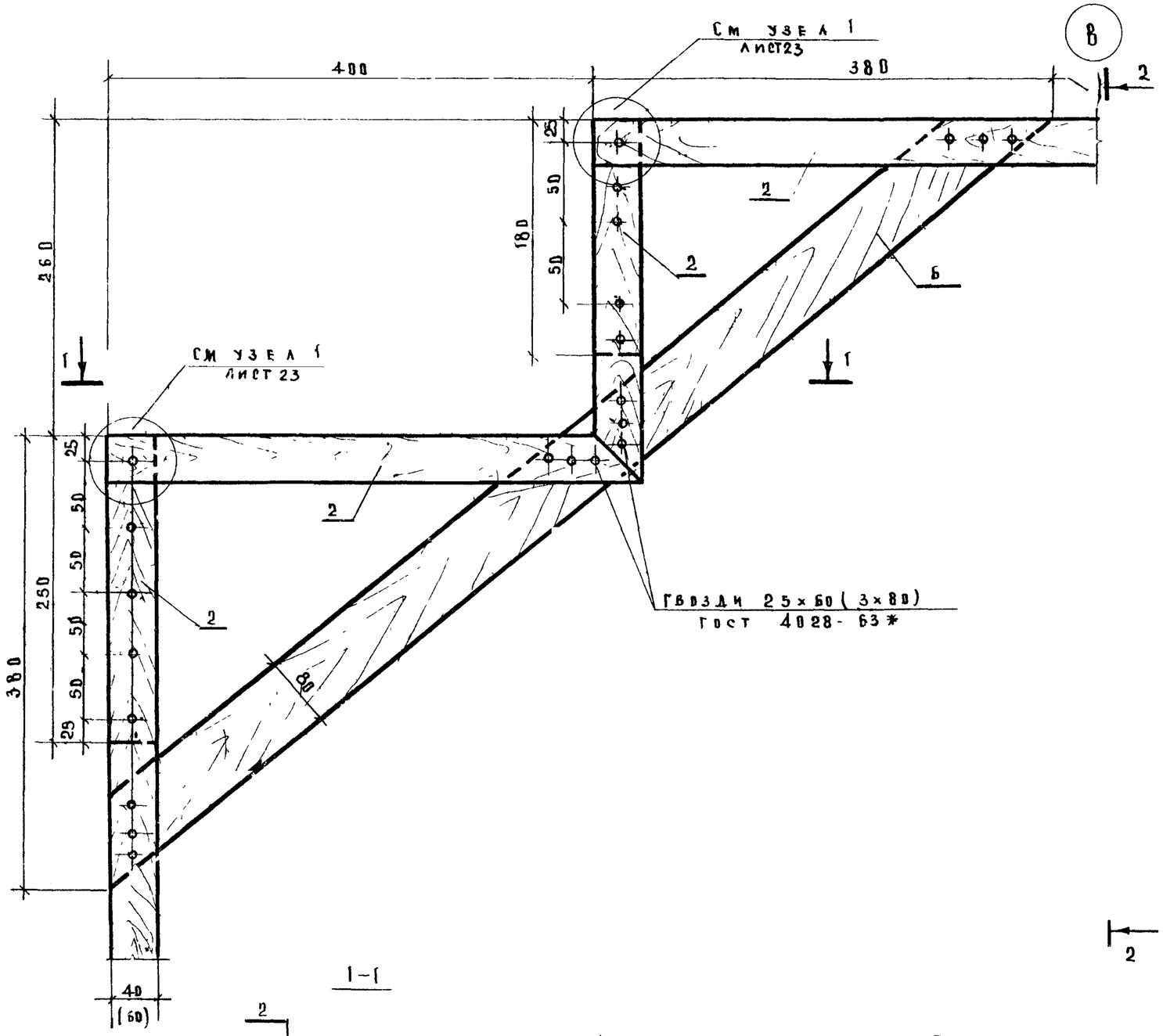

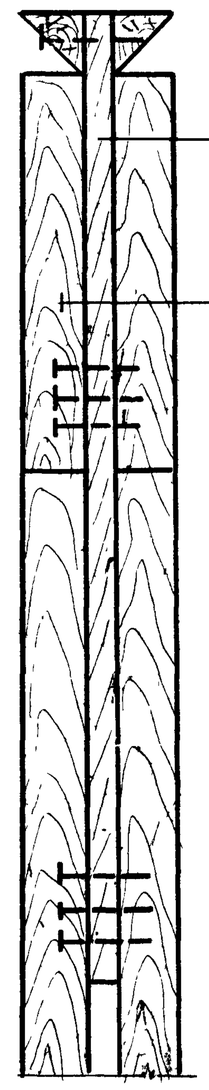

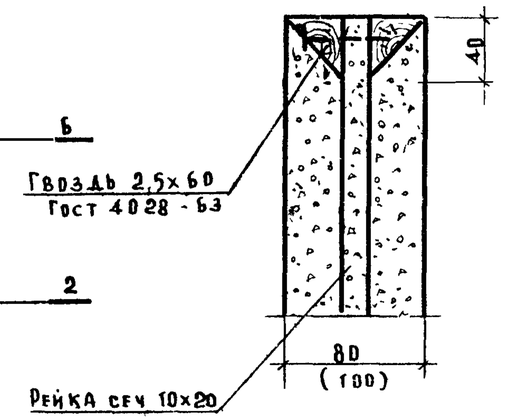

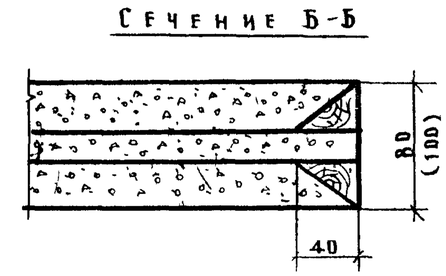

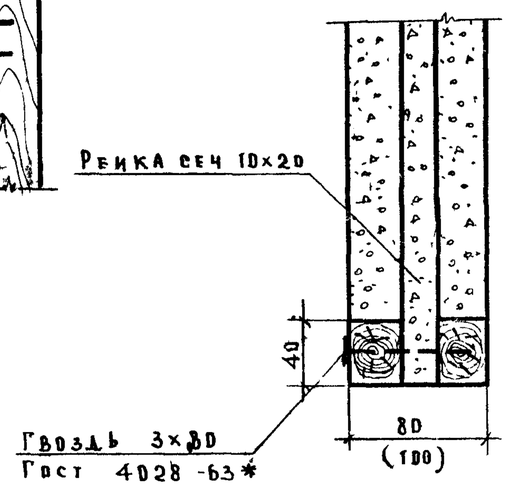

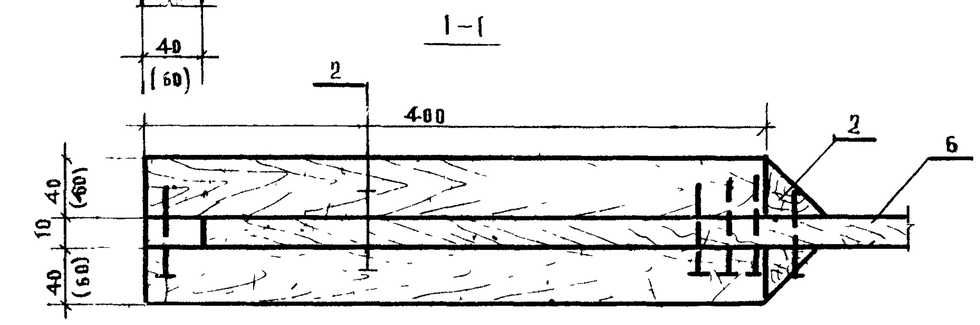

Примечание
Размеры и обозначения в скобках относятся к панелям толщиной 100 мм

Нач отдела	Грелов	Проверил	Мацея
Гл спец отд	Шахова		
Рук группы	Мацея		
Ст инженер	Демина		

Учебных зданий г Москва

ТК 1978

Узел В Сечения А-А, Б-Б В-В

Серия 1 231-5	
Выпуск	Лист
0	25

9

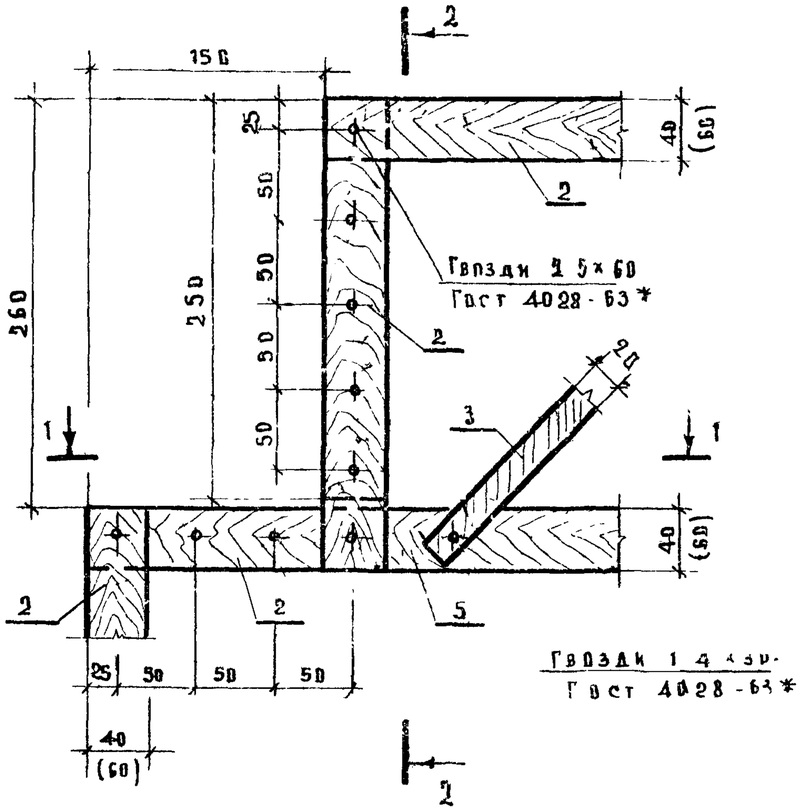

2-2

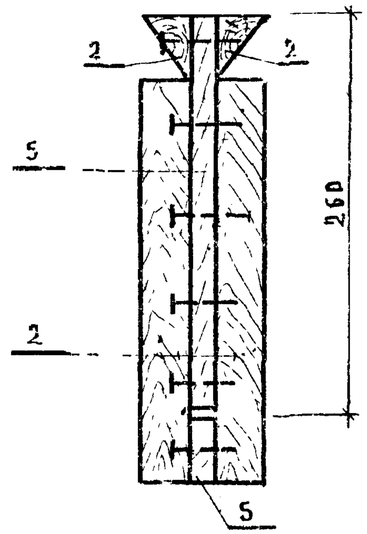

10

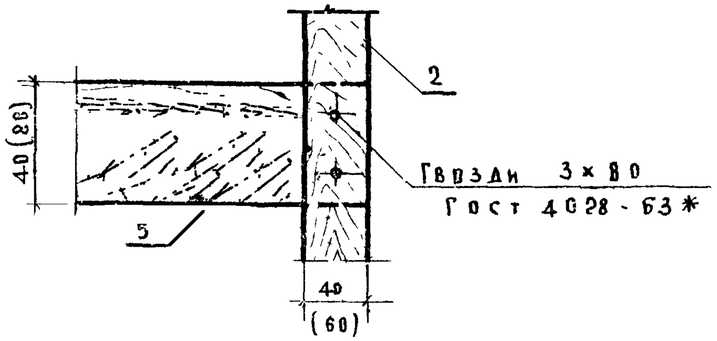

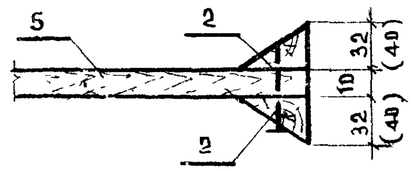

11

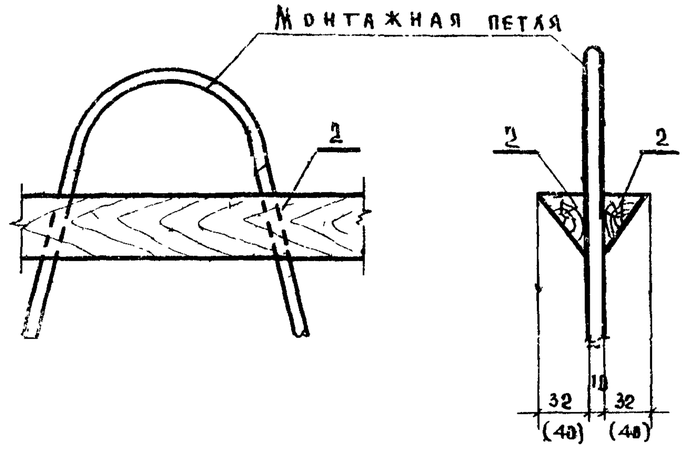

1-1

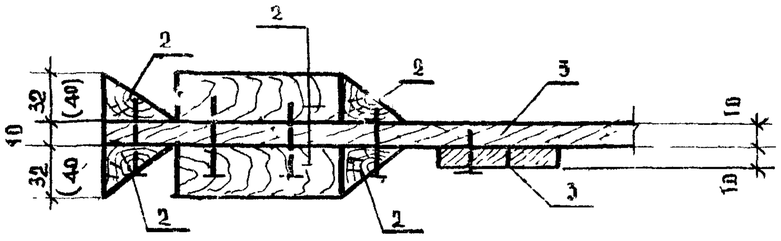

Примечание

1. Размеры и обозначения в скобках относятся к панелям толщиной 100 мм

ТК 1978	Узлы 9 – 11	Серия 1.231-5	
		Выпуск 0	Лист 26

16381-01 (27)

Инж ин-та Ляхович
Проверил З. Мацея