ТИПОВЫЕ КОНСТРУКЦИИ, ИЗДЕЛИЯ И УЗЛЫ ЗДАНИЙ И СООРУЖЕНИЙ

СЕРИЯ 1.231.9-10

УНИФИЦИРОВАННЫЕ ПЕРЕГОРОДКИ ИЗ ЛИСТОВЫХ МАТЕРИАЛОВ ДЛЯ ОБЩЕСТВЕННЫХ ЗДАНИЙ

ВЫПУСК 9

ДЕТАЛИ ЭЛЕКТРОТЕХНИЧЕСКОГО И ИНЖЕНЕРНО-ТЕХНИЧЕСКОГО ОБОРУДОВАНИЯ

РАБОЧИЕ ЧЕРТЕЖИ

Разработаны
КИЕВЗНИИЭП ГОСГРАЖДАНСТРОЯ
ПРИ ГОССТРОЕ СССР

Главный инженер института Волга В.С.
Зав. отделом Самойлович В.В.

Утверждены:
Государственным комитетом
по гражданскому строительству
и архитектуре при Госстрое СССР
Приказ от 28.03.89 №49
Введены в действие с 01.07.89

Обозначение	Наименование	стр.
1.231.9 - 10.9 ОО	Содержание. Ведомость ссылочных документов.	2
ПЗ	Пояснительная записка	3
01	Схемы устройств для монтажа скрытых	4
	электрической и слаботочной проводок.	
02	Монтажные детали МД-1, МД-2 (скоба).	8
03	Схема расположения узлов пересечения	9
	санитарно-техническими коммуника-	
	циями сборной перегородки на	
	стальном каркасе.	
04	Схема расположения узлов пересечения	16
	санитарно-техническими коммуника-	
	циями сборной перегородки на	
	деревянном каркасе.	
05	Установка сваренных перегородок при	22
	устройстве коммуникационных шахт	
	(металлический каркас).	
06	Установка сваренных перегородок при	23
	устройстве коммуникационных шахт	
	(деревянный каркас).	
07	Ведомость расхода материалов.	24

Ведомость ссылочных документов

Обозначение	Наименование	Примечание
ТУ 36. 1882-75	Коробка ответвительная У192МУХЛ2	
ТУ 36.335-80	Кольцо закладное Л90УХЛ3	
ТУ 16.536.162-79	Коробка монтажная КП-04	

Взам. инв. N | Подпись и дата | Инв. N подл.

				1.231.9-10.9 ОО			
Нач. АПМ				Содержание. Ведомость ссылочных документов	Стадия	Лист	Листов
/отдела/	Дубасов		12.87		Р		1
Гл. инж. пр	Печеник				Госгражданстрой Киев ЗНИИЭП		
Провер.	Печеник						
Разраб.	Яценко						

1. Общая часть

Выпуск содержит конструктивные решения устройств электротехнической и слаботочной проводки в сборных перегородках, узлы пересечения сборных перегородок воздуховодами, водопроводными и канализационными трубами, узлы крепления к перегородкам умывальников, а также чертежи монтажных деталей.

2. Область применения.

Предлагаемые конструктивные решения предназначены для выполнения инженерных сетей в перегородках поэлементной сборки с металлическим и деревянным каркасами с однослойной и двухслойной обшивкой листовыми материалами (гипсокартонные, гипсоволокнистые и цементостружечные листы) для общественных зданий.

3. Устройство электротехнической и слаботой проводок. Указания по монтажу.

Монтаж электротехнической и слаботочной проводок выполнять в соответствии с требованиями СНиП 3.05.06-85 „Электротехнические устройства". Москва, 1986 г.

Устройство электрической и слаботочной проводок разработано с использованием типовых изделий, выпускаемых промышленностью.

В качестве рекомендуемых приняты: неметаллическая ответвительная коробка У192МУХЛ2 и кольцо закладное Л90УХЛ3 – электрическая проводка; коробка монтажная КП-04 – слаботочная проводка. Коробки замоноличиваются в строительные конструкции. Слой замоноличивания должен быть не менее 10 мм. Сети предусмотрено выполнять скрыто (внутри перегородок) проводом АПВ в винипластовых трубах (стальных для деревянного каркаса).

Устройство проводок при возведении сборных перегородок выполняется в следующей технологической последовательности:

- устанавливаются элементы каркаса сборных перегородок;
- на стойках каркаса устанавливаются крепежные элементы МД-1 и МД-2;
- к каркасу с одной стороны (используемой для установки электротехнических и слаботочных устройств) крепится обшивка из листовых материалов;
- в обшивке вырезаются отверстия для установки коробок;
- к крепежным элементам МД-1 крепятся коробки;
- прокладываются трубные разводки;
- затягиваются провода в трубы с выводом концов в коробки;
- гипсовым раствором замоноличиваются коробки и заделываются неплотности, возникшие при установке коробок;
- внутреннее пространство перегородок заполняется минераловатными плитами (если предусмотрено проектом);
- устанавливается обшивка с другой стороны каркаса перегородок;
- установочные изделия (розетки, выключатели и т. п.) монтируют после выполнения отделочных работ (окраска, оклейка обоями).

4. Указания по монтажу сантехнических коммуникаций.

Монтаж сантехнических коммуникаций выполнять в соответствии с требованиями СНиП 3.05.01-85 „Внутренние санитарно-технические системы" Москва, 1986 г.

Для пропуска сантехнических коммуникаций (воздуховодов, водопроводных труб) и крепления кронштейнов умывальника к основному каркасу перегородки перед монтажом облицовочных плит крепятся дополнительные монтажные элементы (см. узлы 1-6).

Облицовочные плиты монтируются после пропуска воздуховодов и водопроводных труб. Монтаж кронштейнов ведется после крепления облицовочных плит со стороны умывальника.

Детали, разработанные в данном выпуске, могут быть применены в перегородках жилых зданий.

				1.231.9-10.9	00.ПЗ	
Нач.отд.	Эстрин		12.87	Пояснительная записка	Стадия	Листы	Листов
ГИП	Печеник				Р		1
Провер.	Эстрин				Киев ЗНИИЭП	
Разраб.	Дреплюга					

Инв. № подл. | Подпись и дата | Взам. инв. №

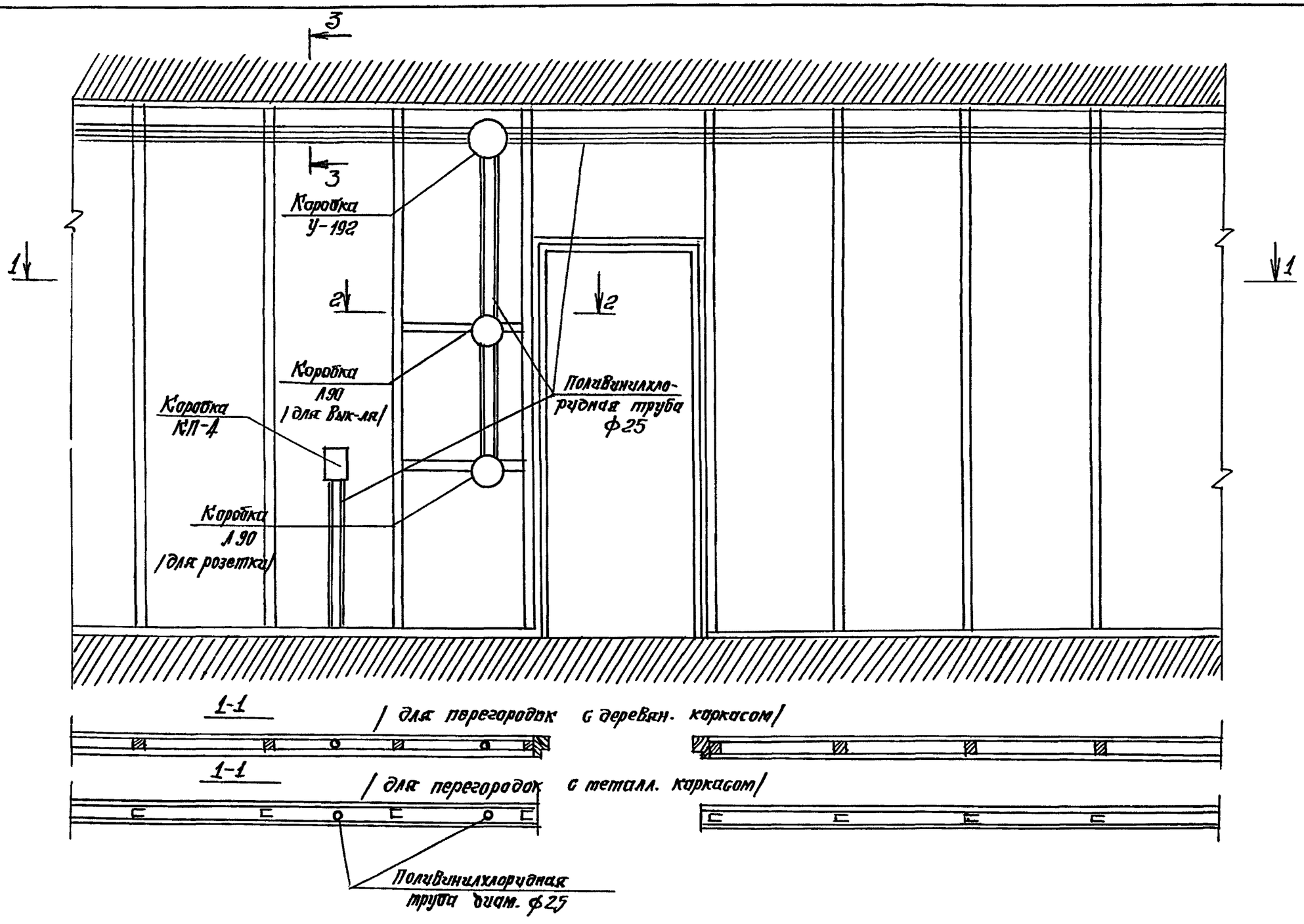

				1.231.9-10.9		01
Нач.АПМ	Дубасов		12.87	Схемы устройств для монтажа скрытых электрической и слаботочной проводок.	Стадия	Лист	Листов
ГИП	Печеник				Р	1	4
Провер.	Печеник				Росгражданстрой Киев ЗНИИЭП		
Разраб.	Лисовая						

Инв.№ подл. | Подпись и дата | Взам.инв.№

Установка коробки розеток или выключателя

Перегородки с одинарной обшивкой на металлическом каркасе

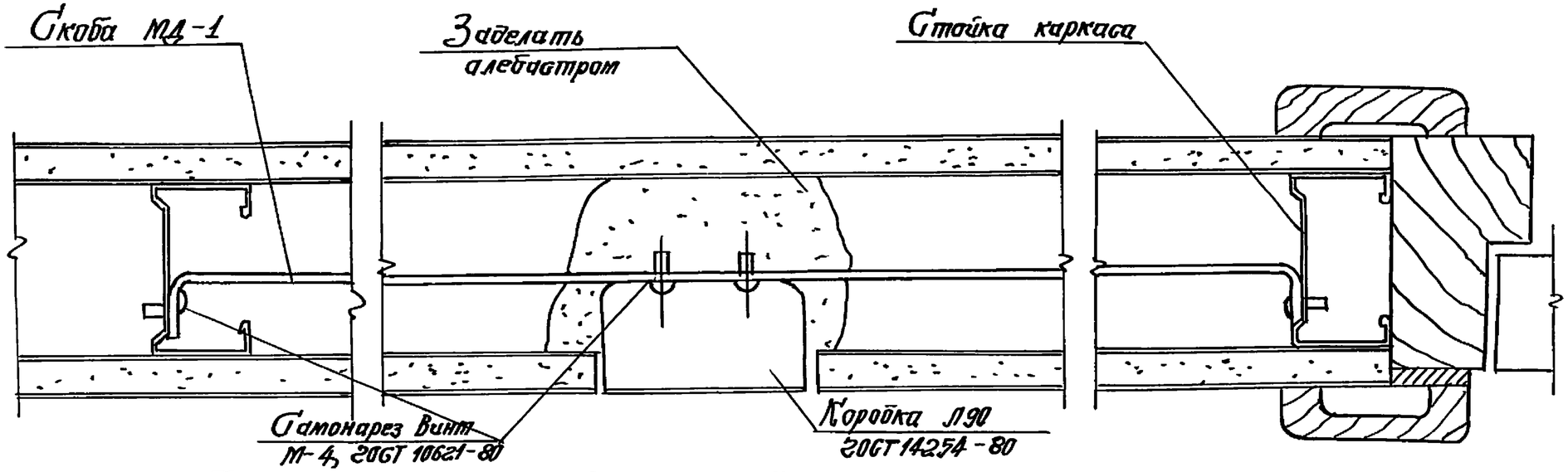

Перегородки с двойной обшивкой на металлическом каркасе

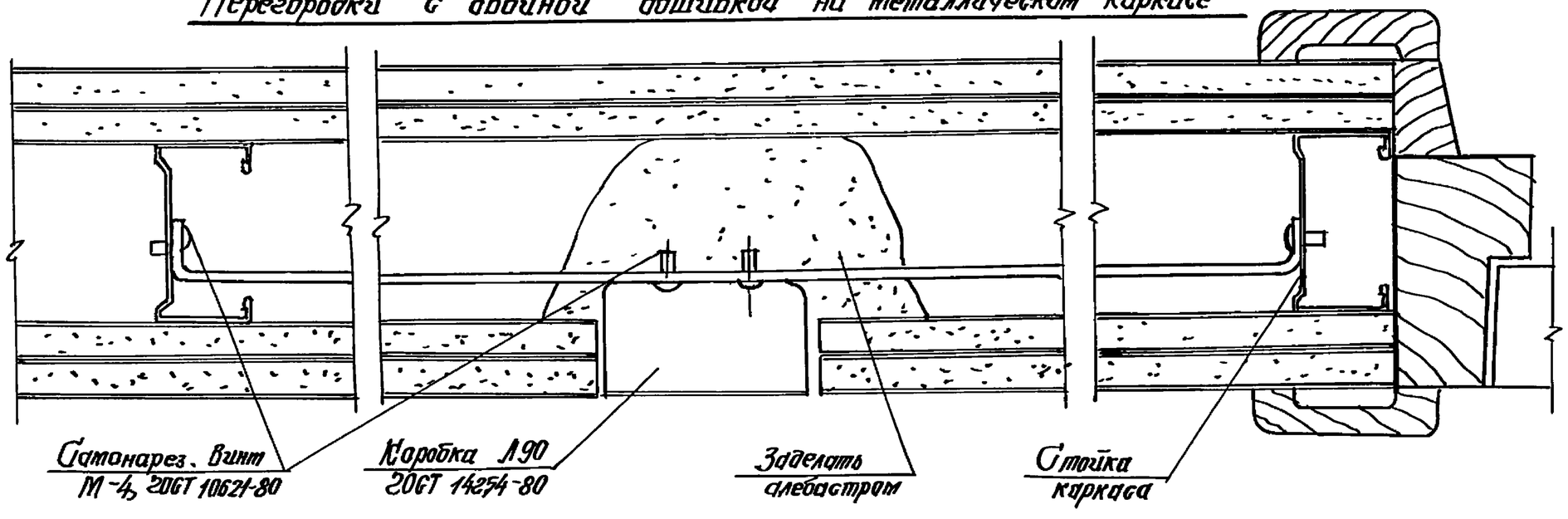

Инв.№подл.	Подпись и дата	Взам.инв.№

Установка коробки розеток или выключателя

Перегородки с одинарной обшивкой на деревянном каркасе

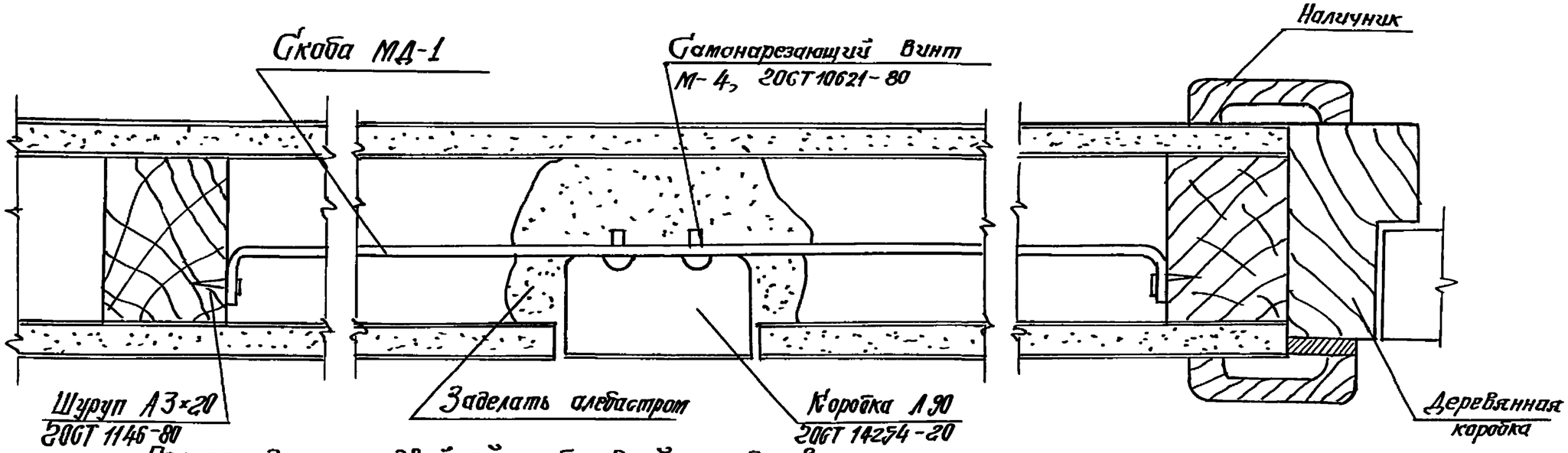

Перегородки с двойной обшивкой на деревянном каркасе

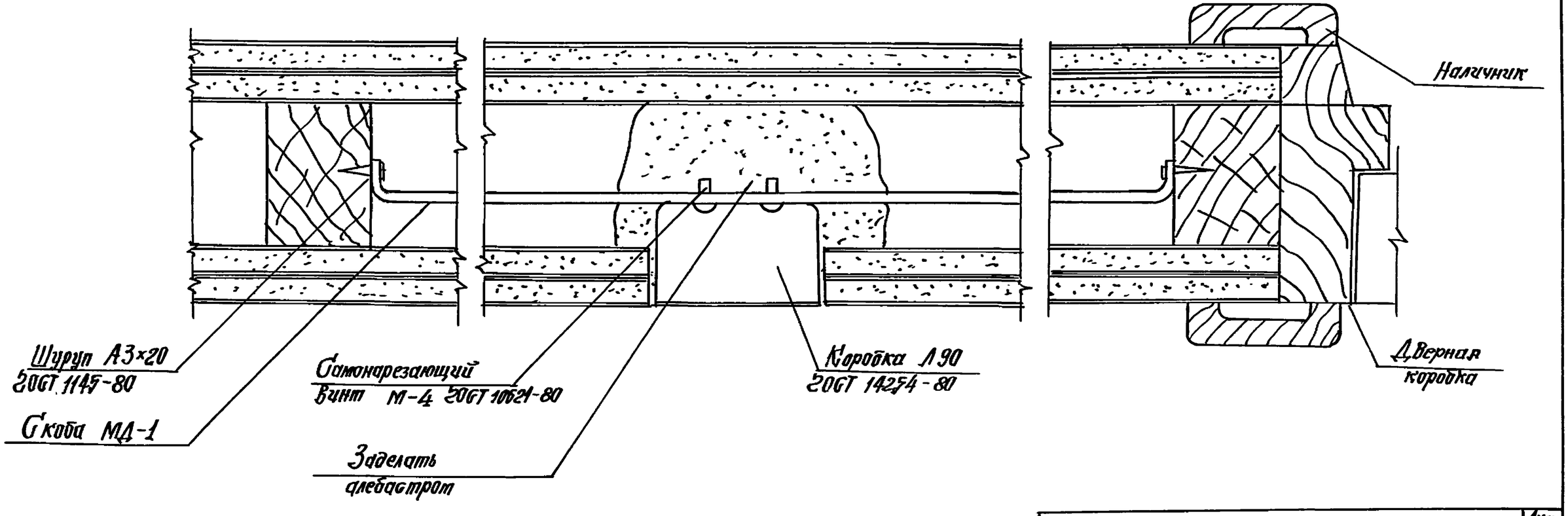

1.231.9-10.9	01	Лист 3

Инв.№ подл. | Подпись и дата | Взам. инв.№

3-3

Прохождение поливинилхоридных труб через стойки деревянного каркаса

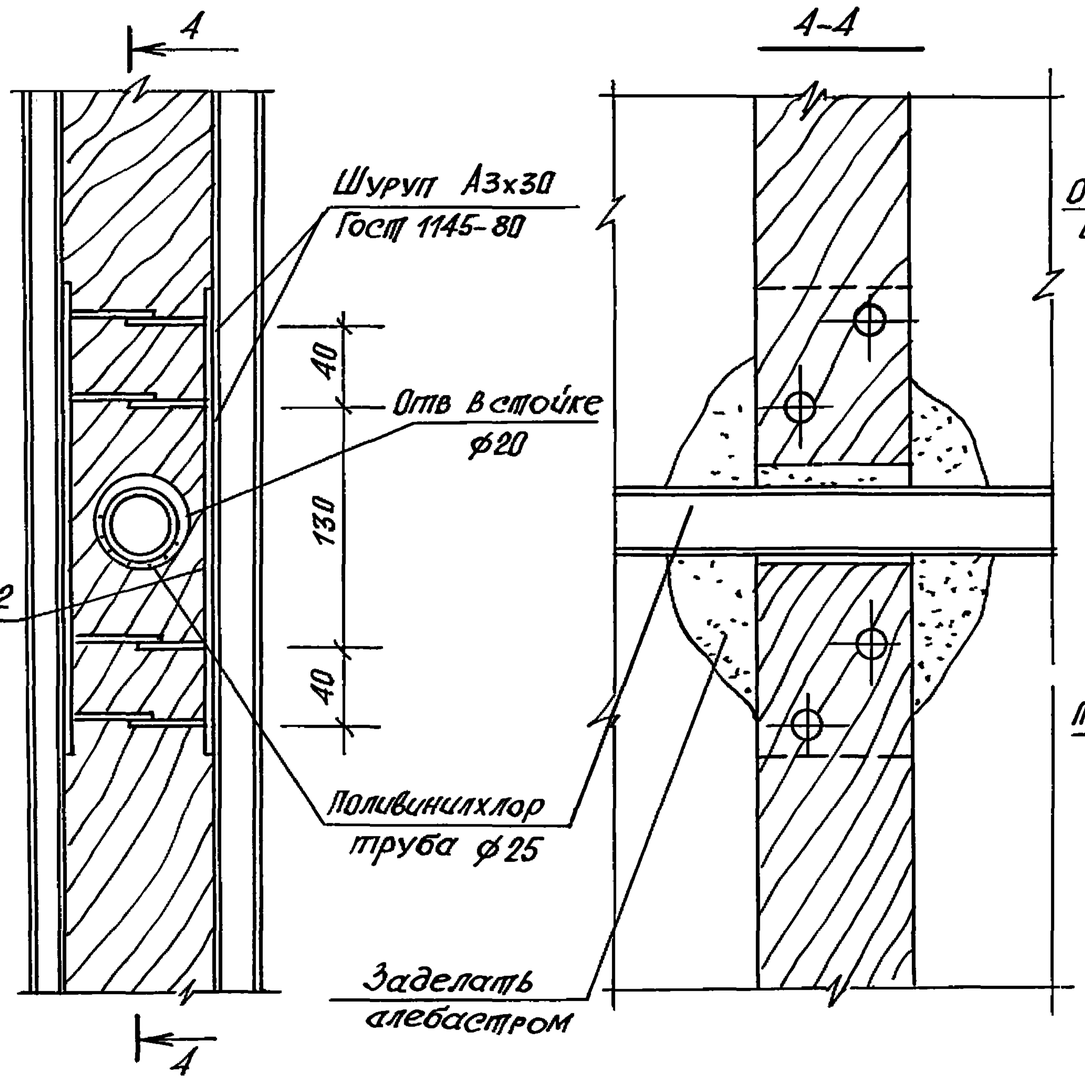

3-3

Прохождение поливинилхлоридных труб через стойки металического каркаса

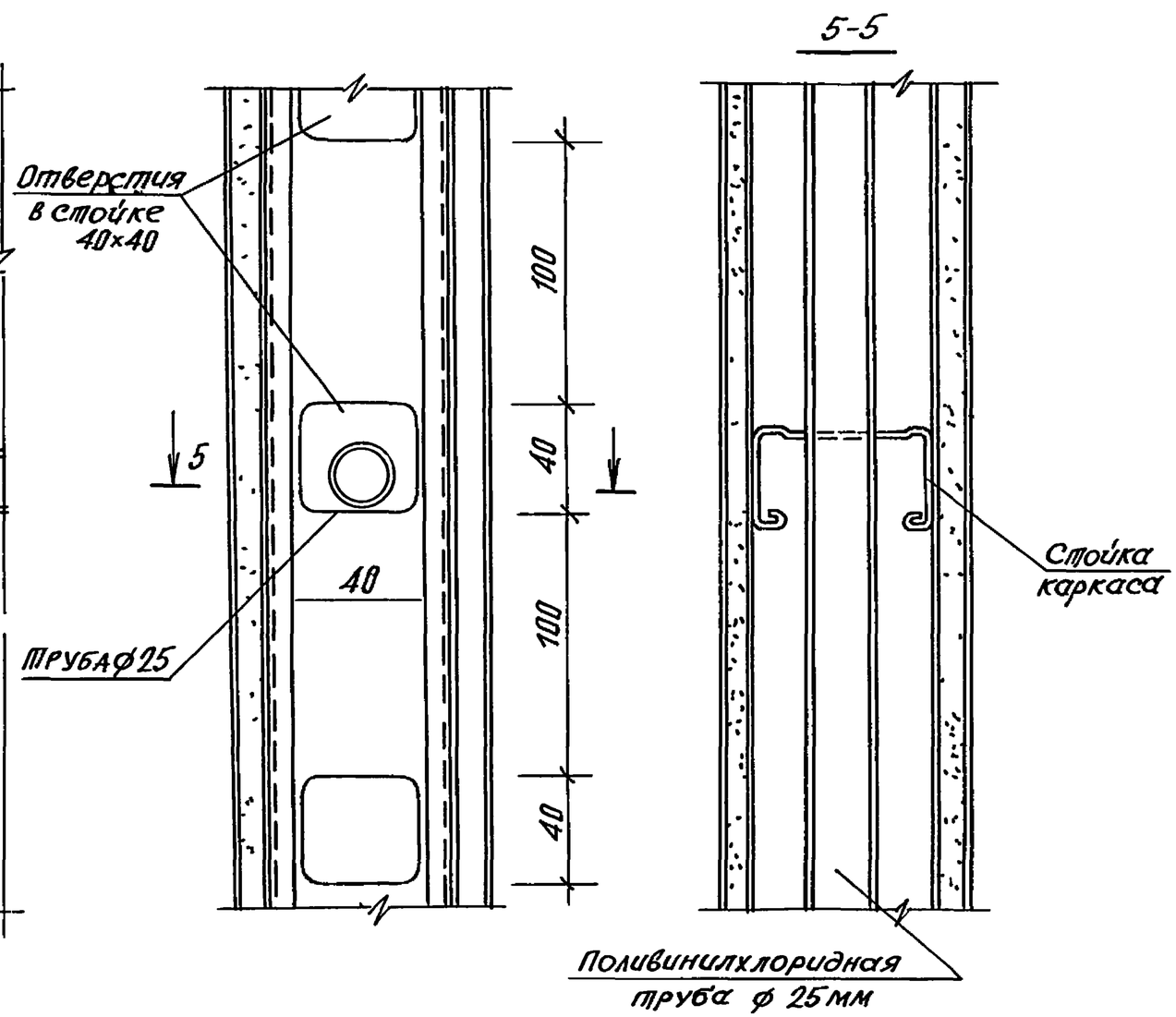

Инв N подл	Подпись и дата	Взам инв N

1 2319-109	01	лист 4

23867 8

Монтажная деталь МД-1

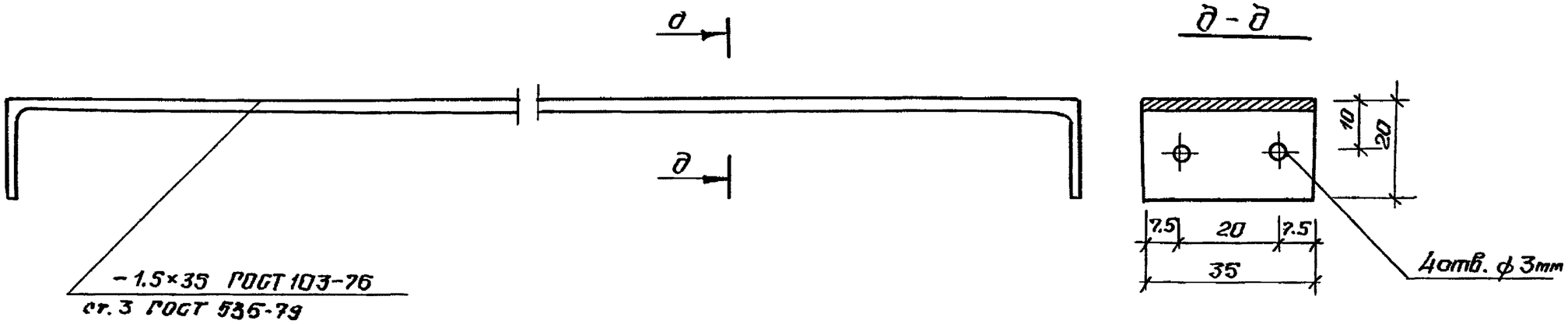

Монтажная деталь МД-2

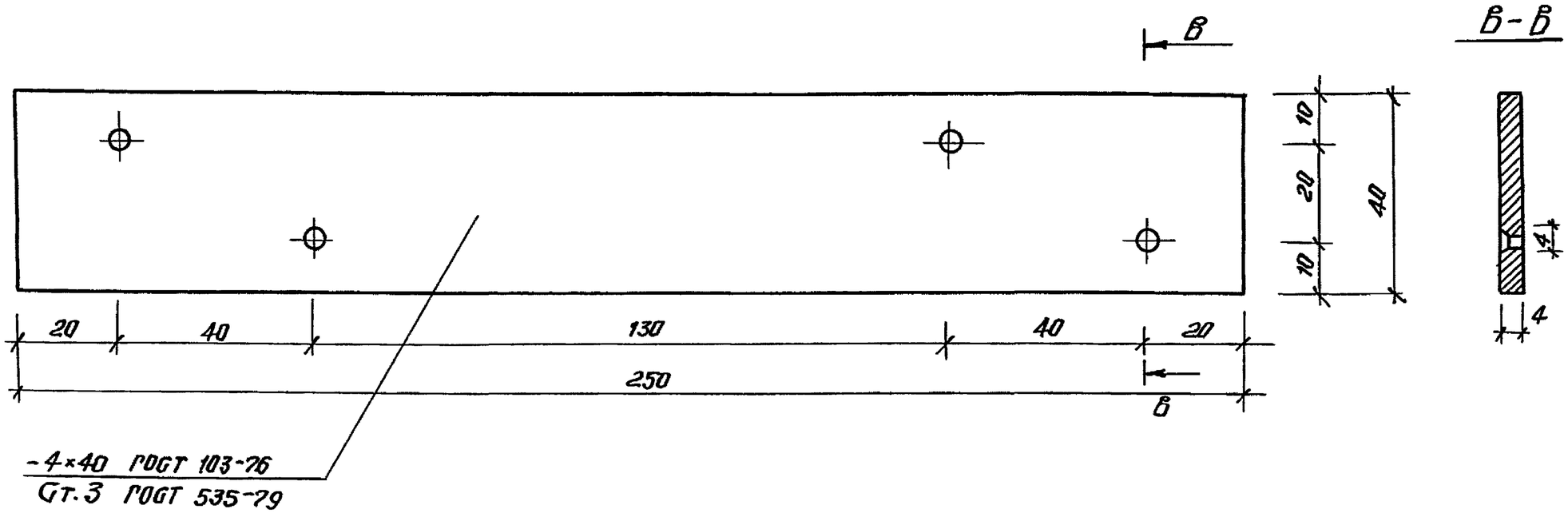

Нач.АПМ	Дубасов		12.86	1.231.9-10.9	02	
Нач.эл.отд.	Эстрин		12.86			
ГИП	Печеник		12.86	Монтажные детали МД-1; МД-2 (Скоба)	Стадия: Р	Лист:	Листов: 1
Зав.отд.8	Самойлович		12.86		Гражданстрой Киев ЗНИИЭП	
Провер.	Печеник		12.86			
Разраб.	Лисовая		12.86			
Разраб.	Носко		12.86			

Инв.№ подл. | Подпись и дата | Взам.инв.№

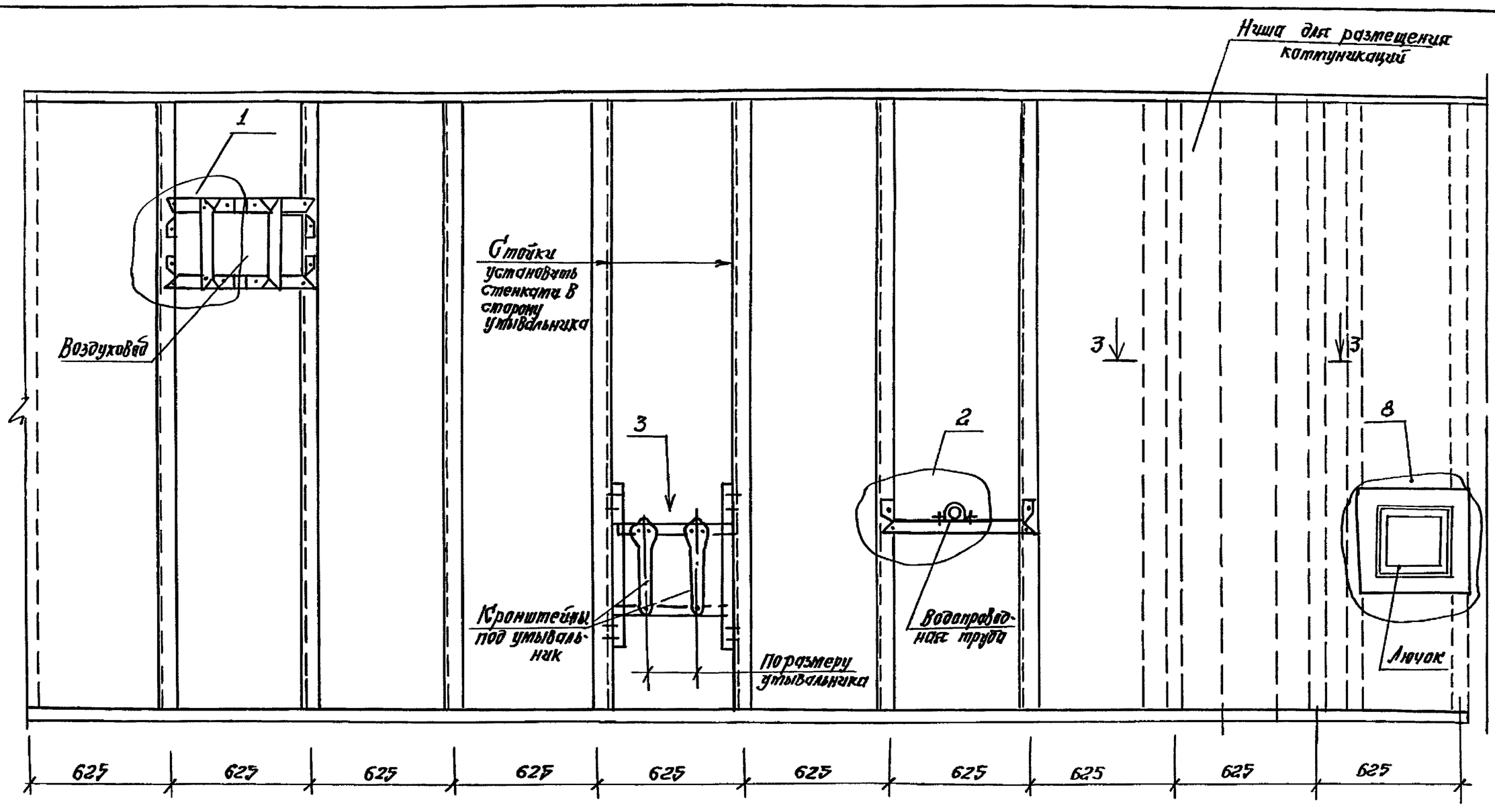

				1.231.9-10.9		03	
Нач. АПМ	Дубасов		12.87	Схема расположения узлов пересечения санитарно-технических коммуникаций в сборной перегородки на стальном каркасе.	Стадия	Лист	Листов
					Р	1	7
ГИП	Печеник				Госгражданстрой Киев ЗНИИЭП		
Провер.	Печеник						
Разраб.	Яценко						

Инв. № подл. | Подпись и дата | Взам. инв. №

23867 10

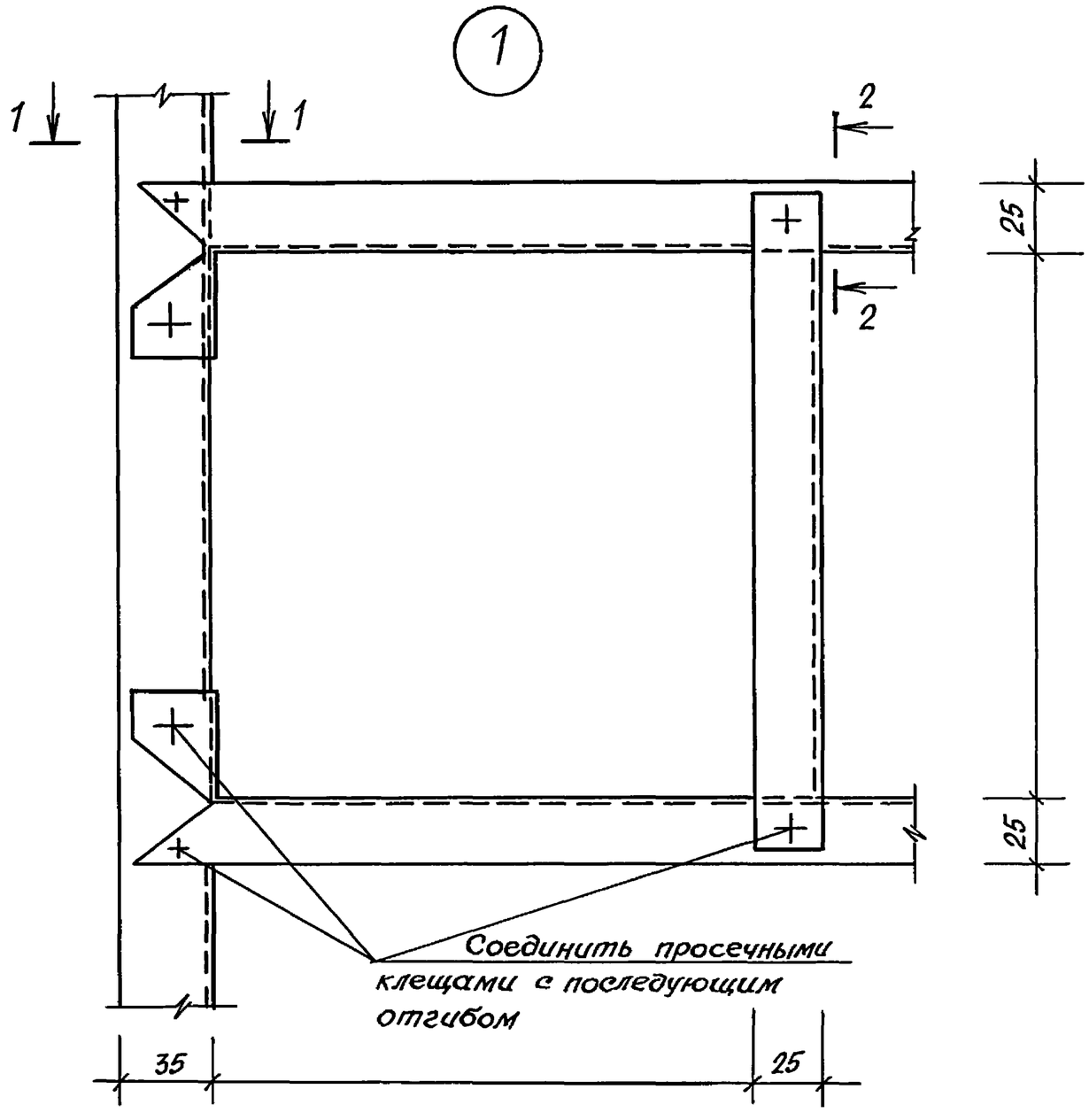

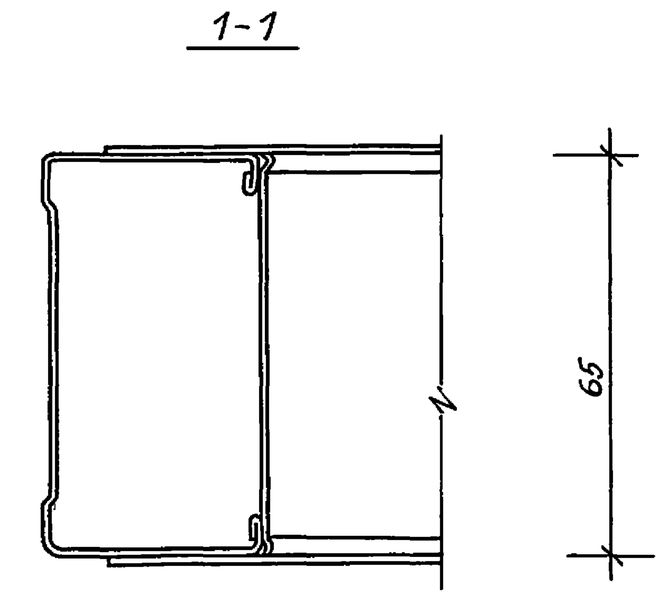

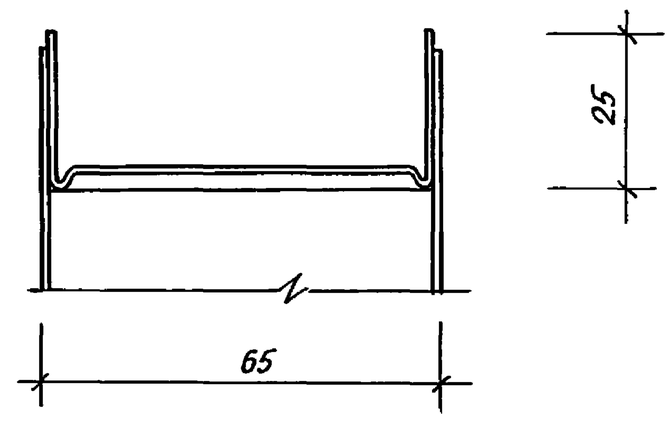

Инв. N подл.	Подпись и дата	Взам. инв. N

1.231.9-10.9	03	Лист 2

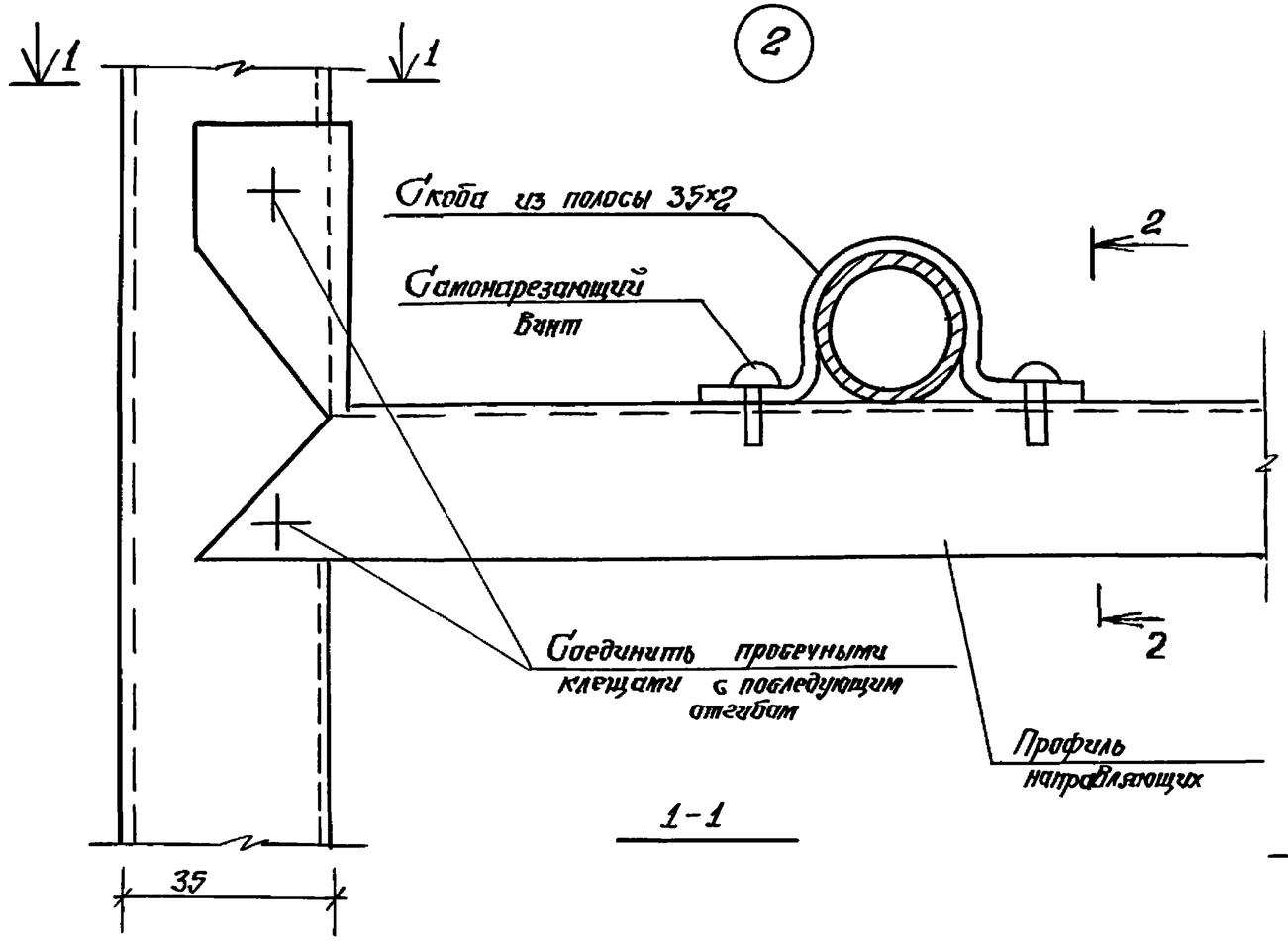

1-1

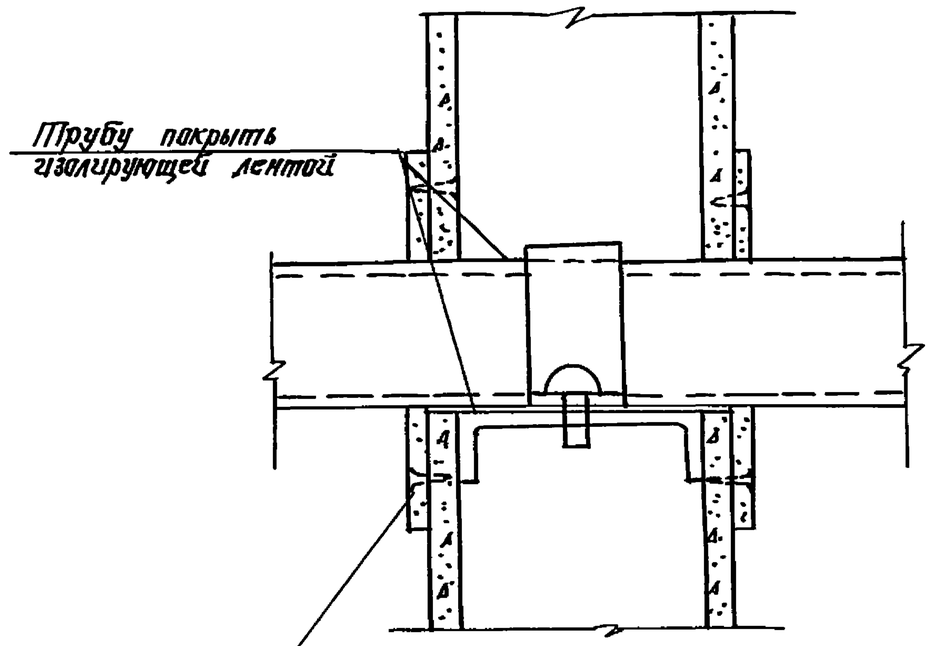

2-2

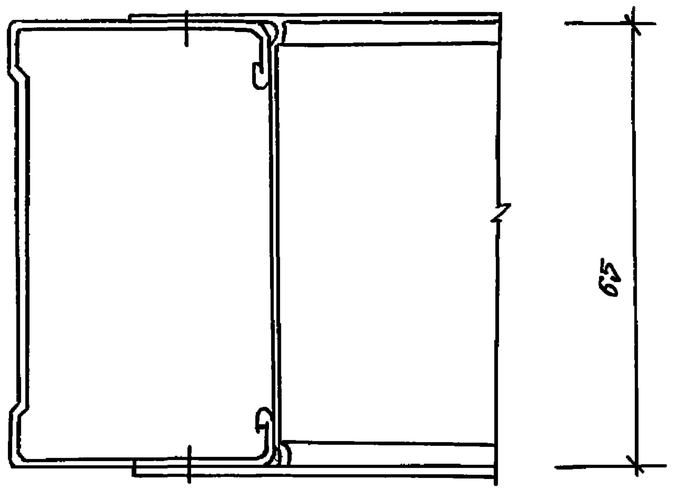

Инв.№ подл.	Подпись и дата	Взам. инв.№

1.231.9-10.9	03	Лист 3

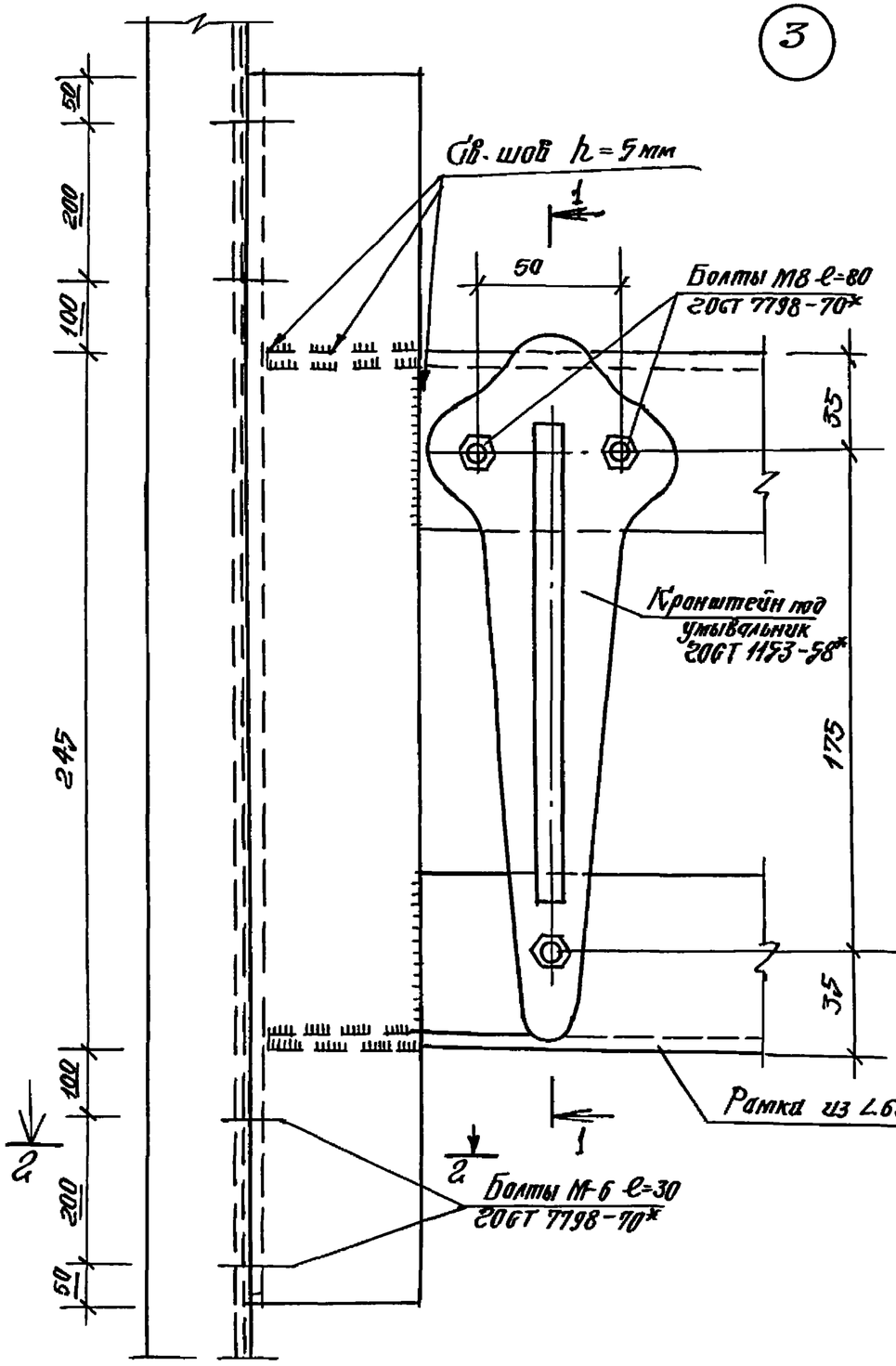

1-1

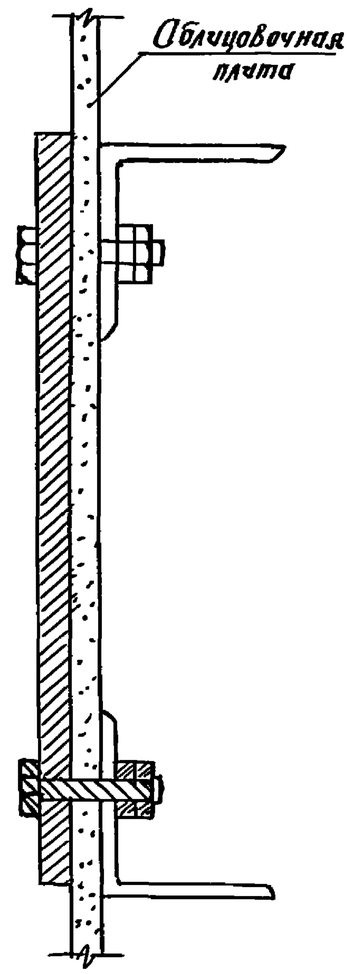

2-2

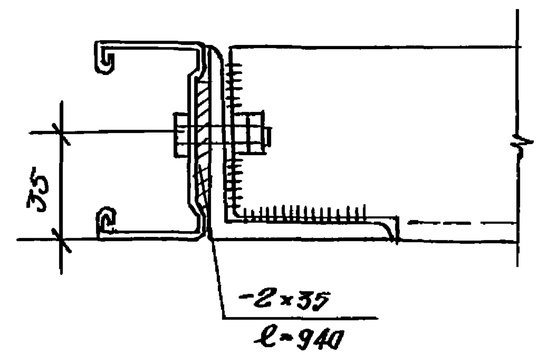

Инв.№ подл.	Подпись и дата	Взам.инв.№

1.231.9-10.9	03	Лист 4

Конструкция лючка для доступа к коммуникациям в гипсовых перегородках с металлическим каркасом

(8)

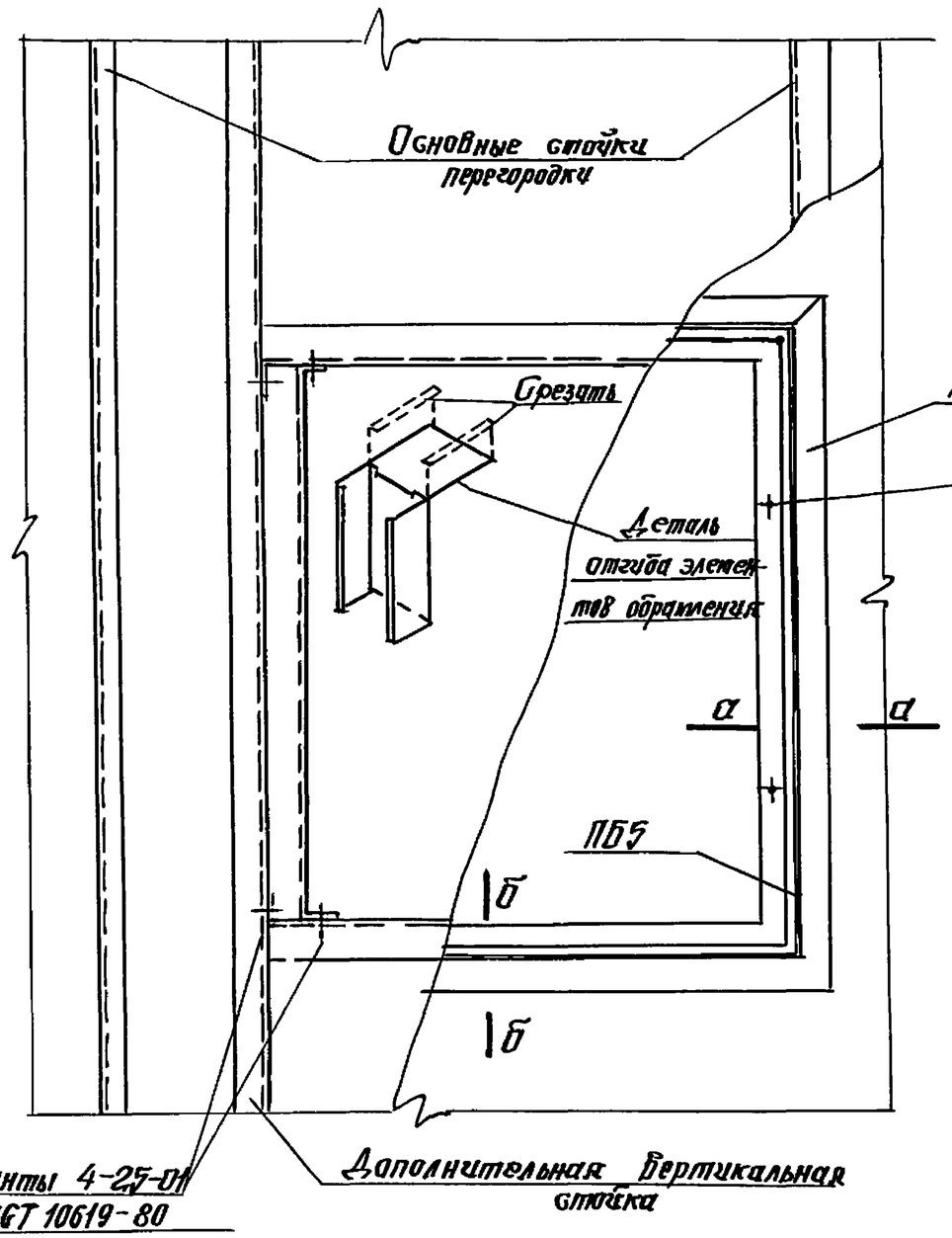

а-а

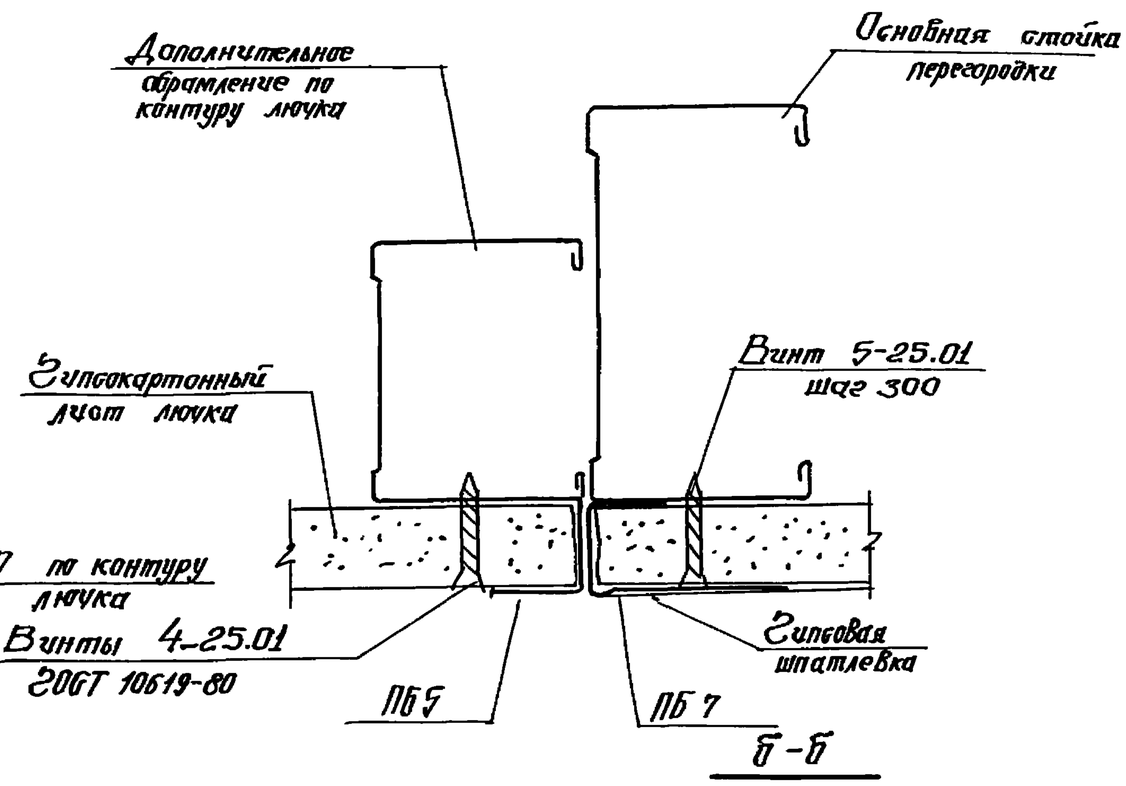

б-б

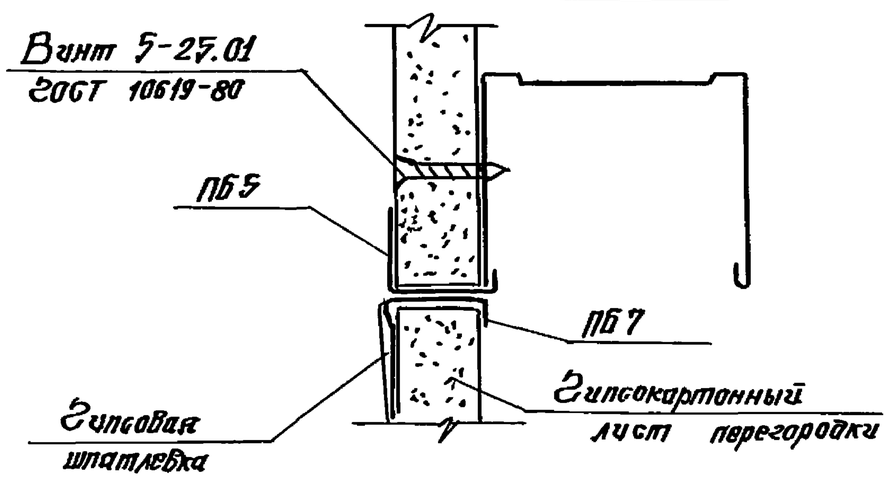

Инв.№подл.	Подпись и дата	Взам.инв.№

3-3

/для перегородок с одинарной обшивкой/

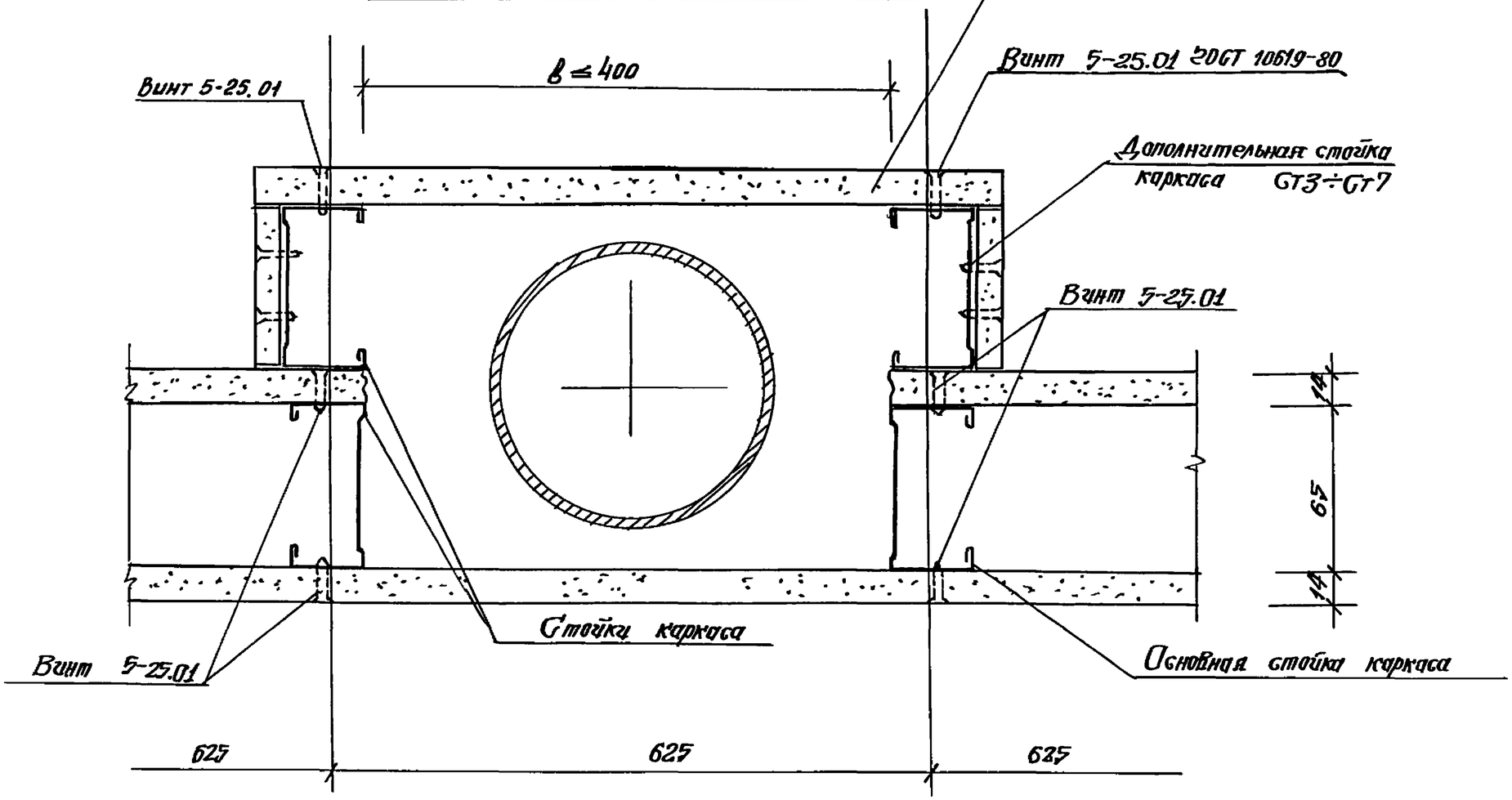

Инв.№ подл.	Подпись и дата	Взам.инв.№

3 - 3

(для перегородок с двойной обшивкой)

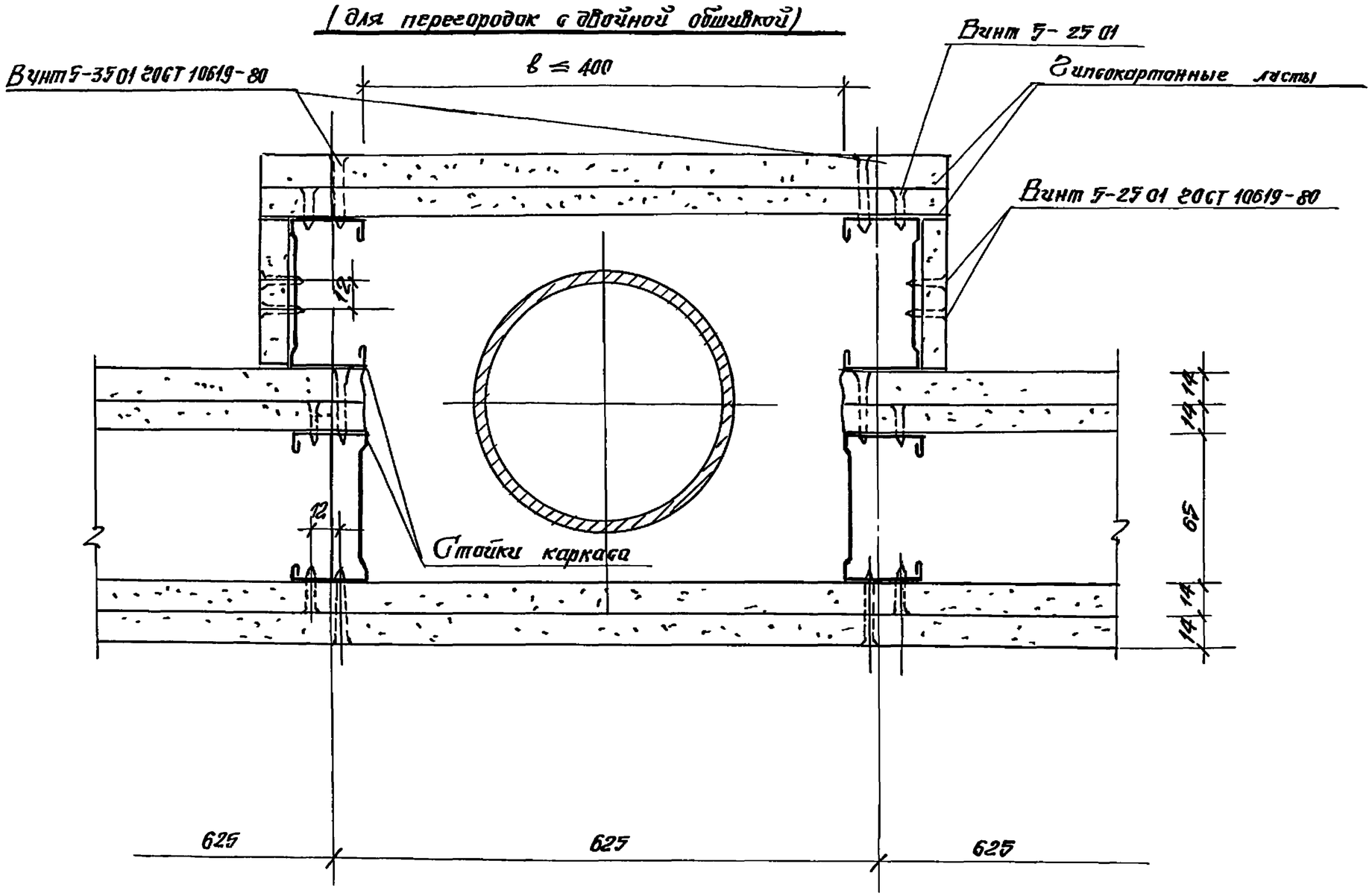

Инв. № подл.	Подпись и дата	Взам. инв. №

1231 9-10 9	03	Лист 7

ТИПОВЫЕ КОНСТРУКЦИИ, ИЗДЕЛИЯ И УЗЛЫ ЗДАНИЙ И СООРУЖЕНИЙ

СЕРИЯ 1.231.9-10

УНИФИЦИРОВАННЫЕ ПЕРЕГОРОДКИ ИЗ ЛИСТОВЫХ МАТЕРИАЛОВ ДЛЯ ОБЩЕСТВЕННЫХ ЗДАНИЙ

ВЫПУСК 9

ДЕТАЛИ ЭЛЕКТРОТЕХНИЧЕСКОГО И ИНЖЕНЕРНО-ТЕХНИЧЕСКОГО ОБОРУДОВАНИЯ

РАБОЧИЕ ЧЕРТЕЖИ

23867
ЦЕНА

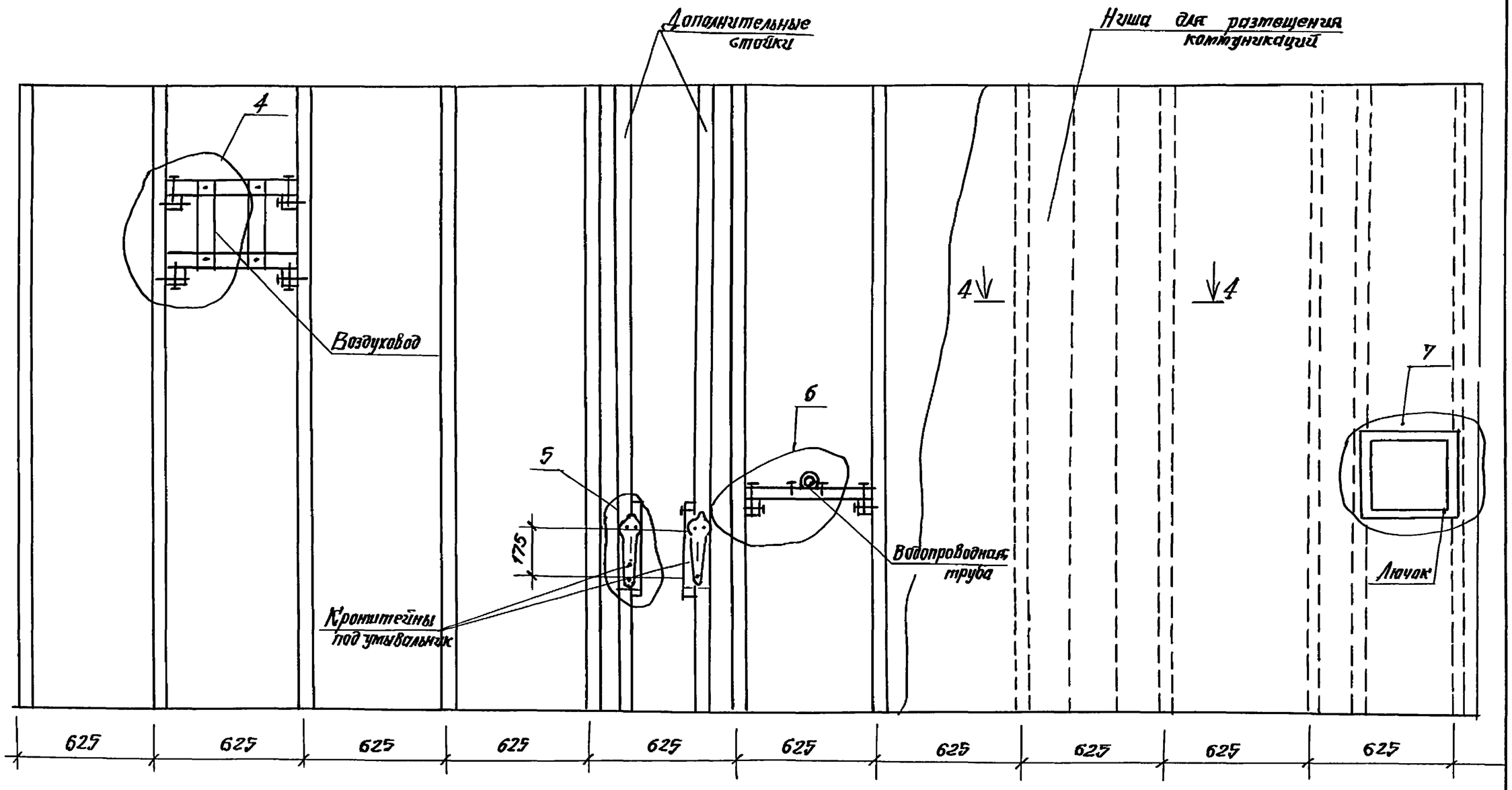

Нач. АПМ	Дубасов		12.87	1.231.9-10.9		04
ГИП	Печенюк			Схема расположения узлов пересечения санитарно-технических коммуникациями сборной перегородки на деревянном каркасе.	Стадия	Лист	Листов
Провер.	Печенюк				Р	1	6
Разраб.	Лисовая				Госгражданстрой Киев ЗНИИЭП		

Инв.№ подл. | Подпись и дата | Взам. инв.№

23867 17

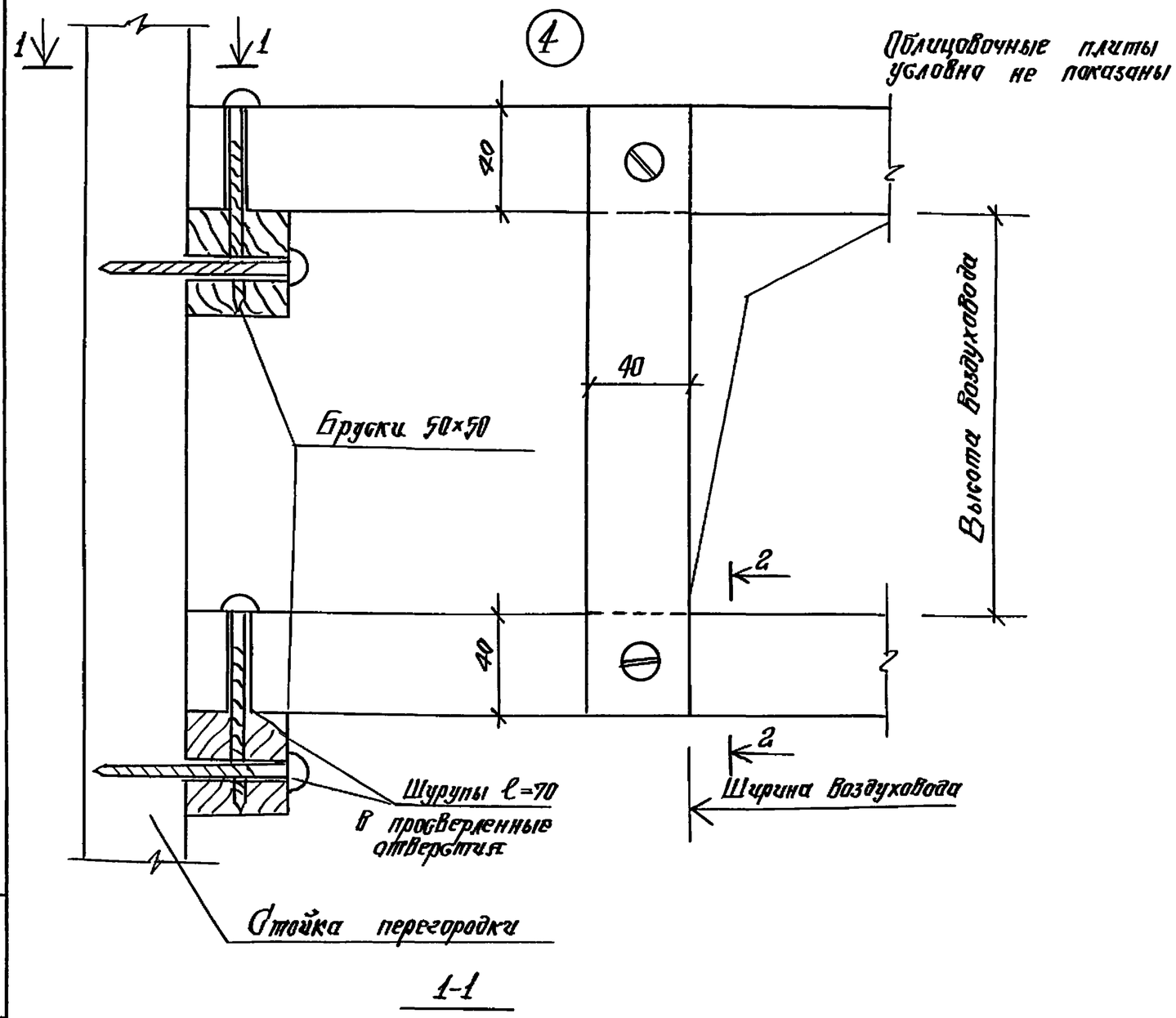

1-1

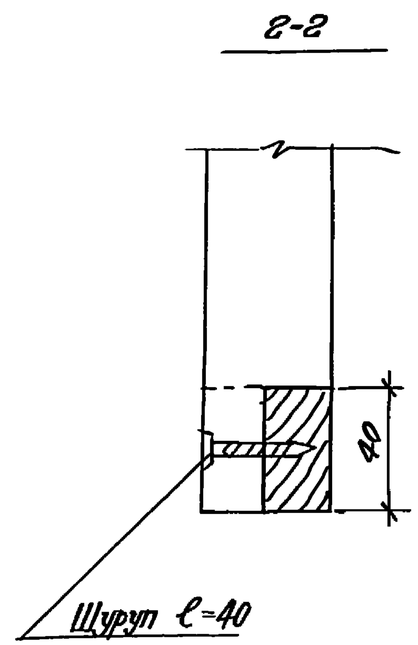

2-2

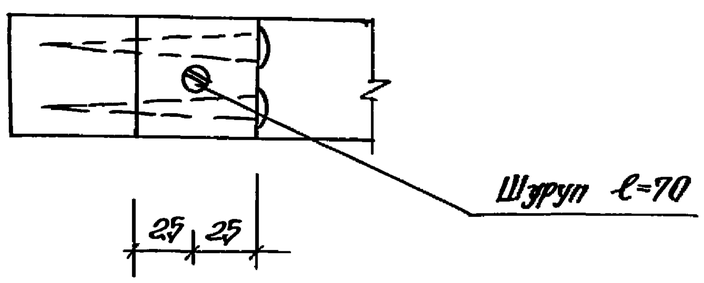

Инв.№ подл. | Подпись и дата | Взам. инв.№

1.231.9-10.9	04	Лист 2

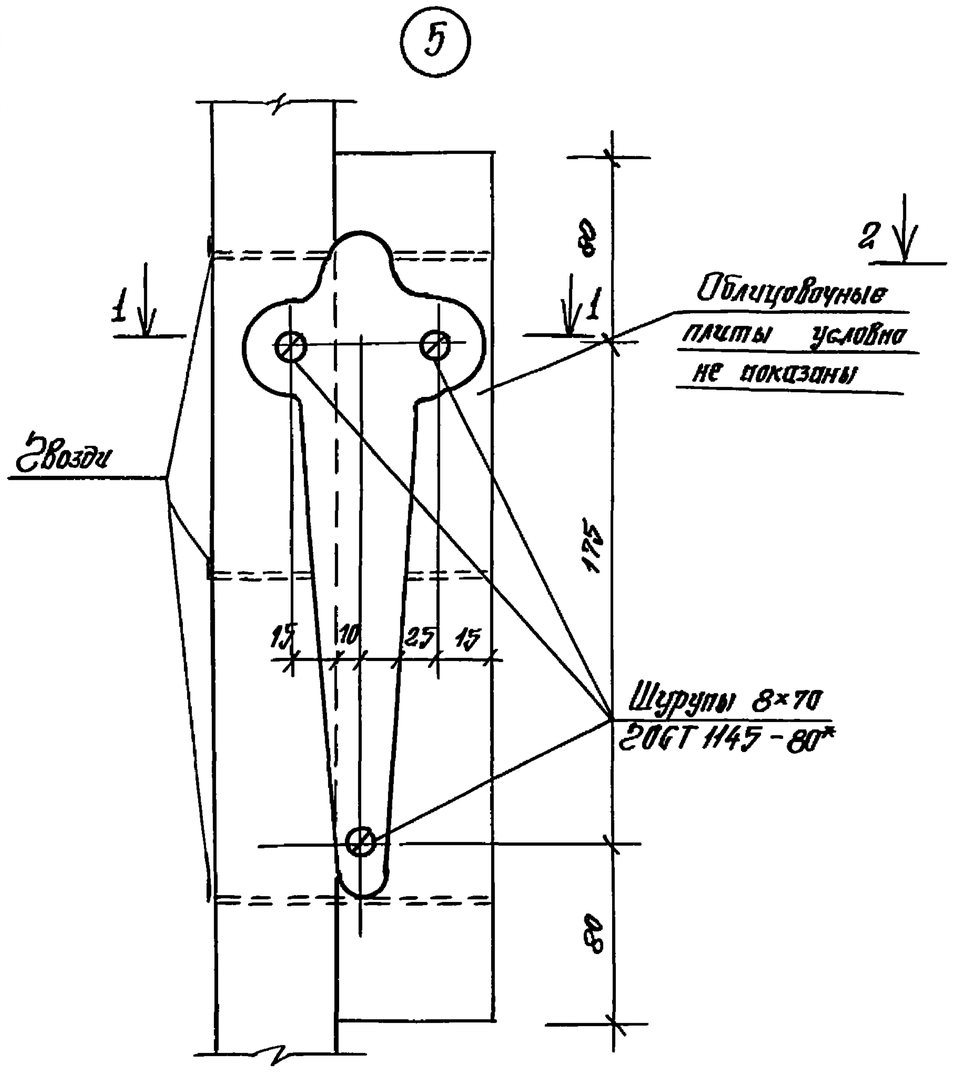

1-1

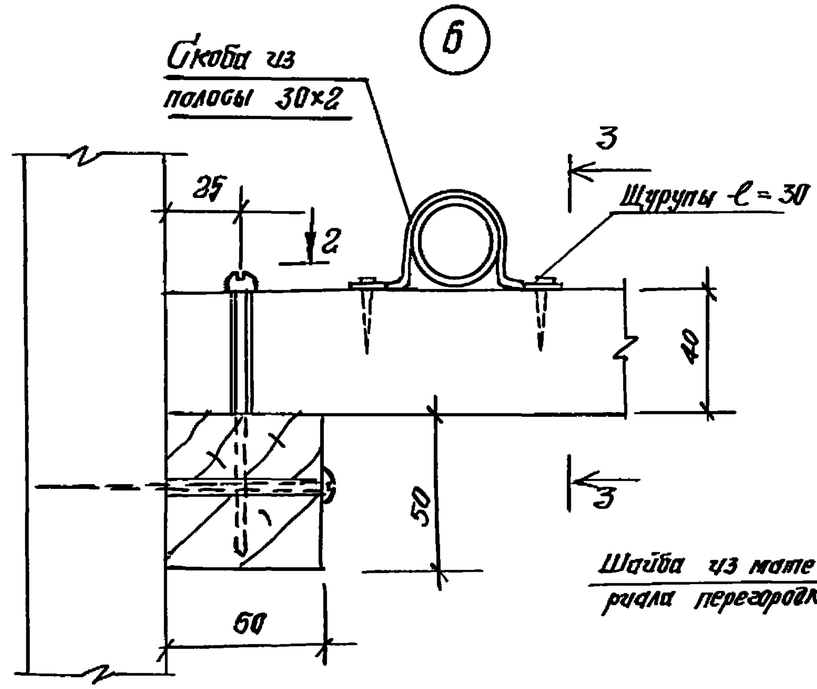

2-2

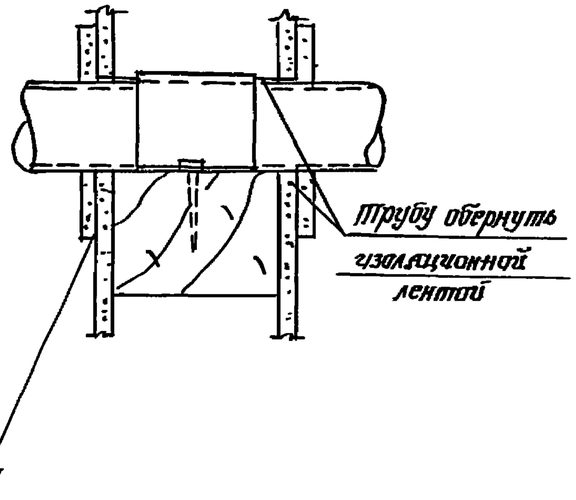

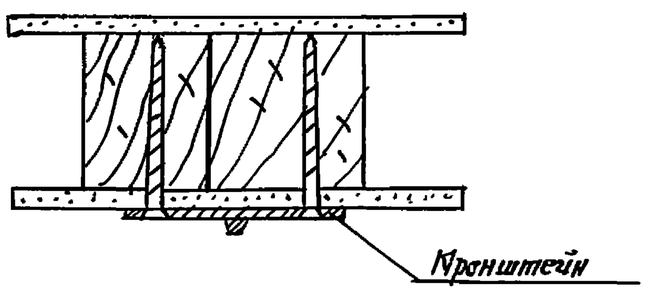

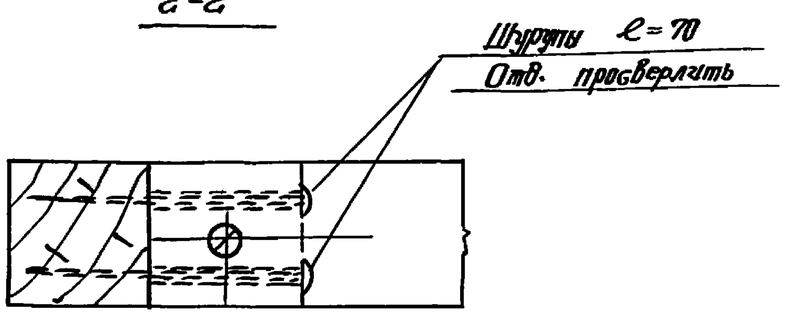

Инв.№ подл. | Подпись и дата | Взам.инв.№

7

Конструкция лючка для доступа к коммуникациям в гипсовых перегородках с деревянным каркасом

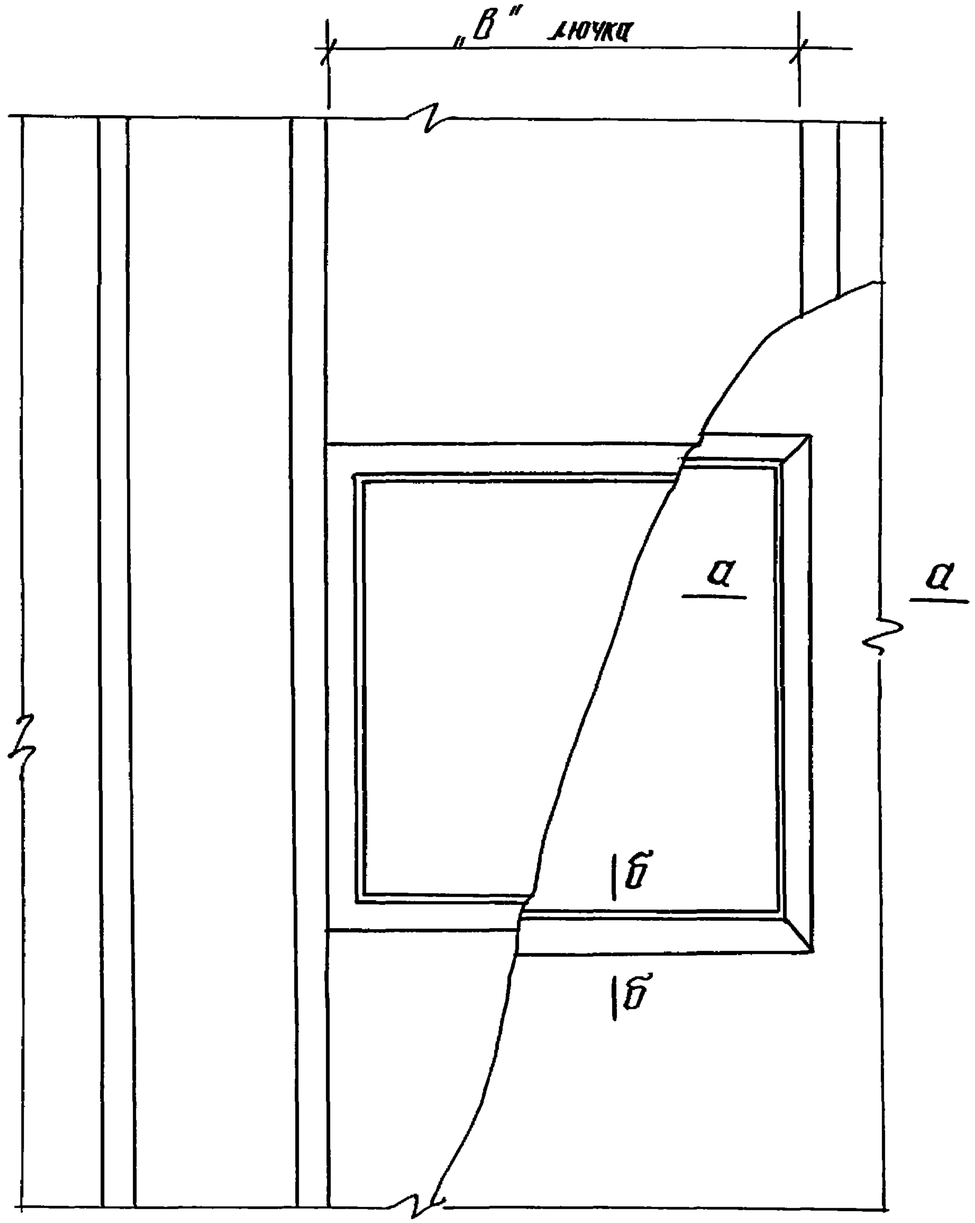

а-а

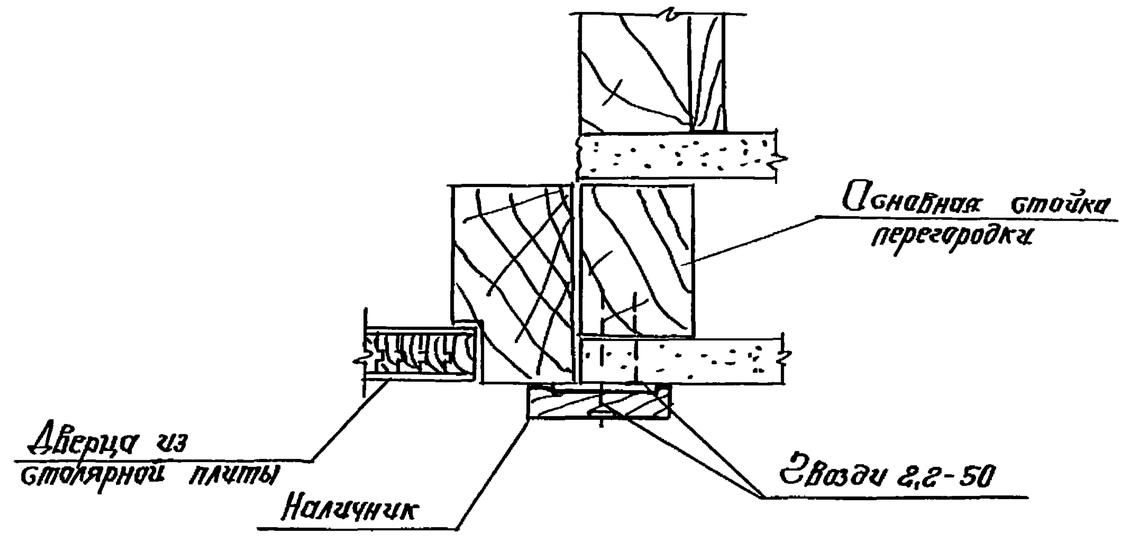

б-б

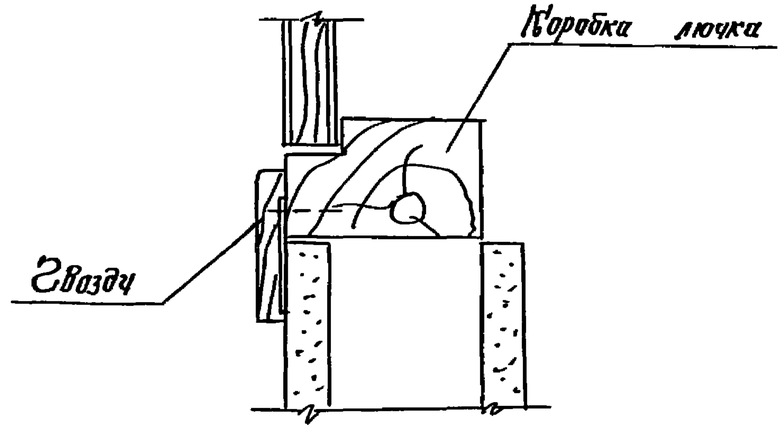

Инв.№ подл.	Подпись и дата	Взам. инв.№

4-4

(для перегородок с одинарной обшивкой)

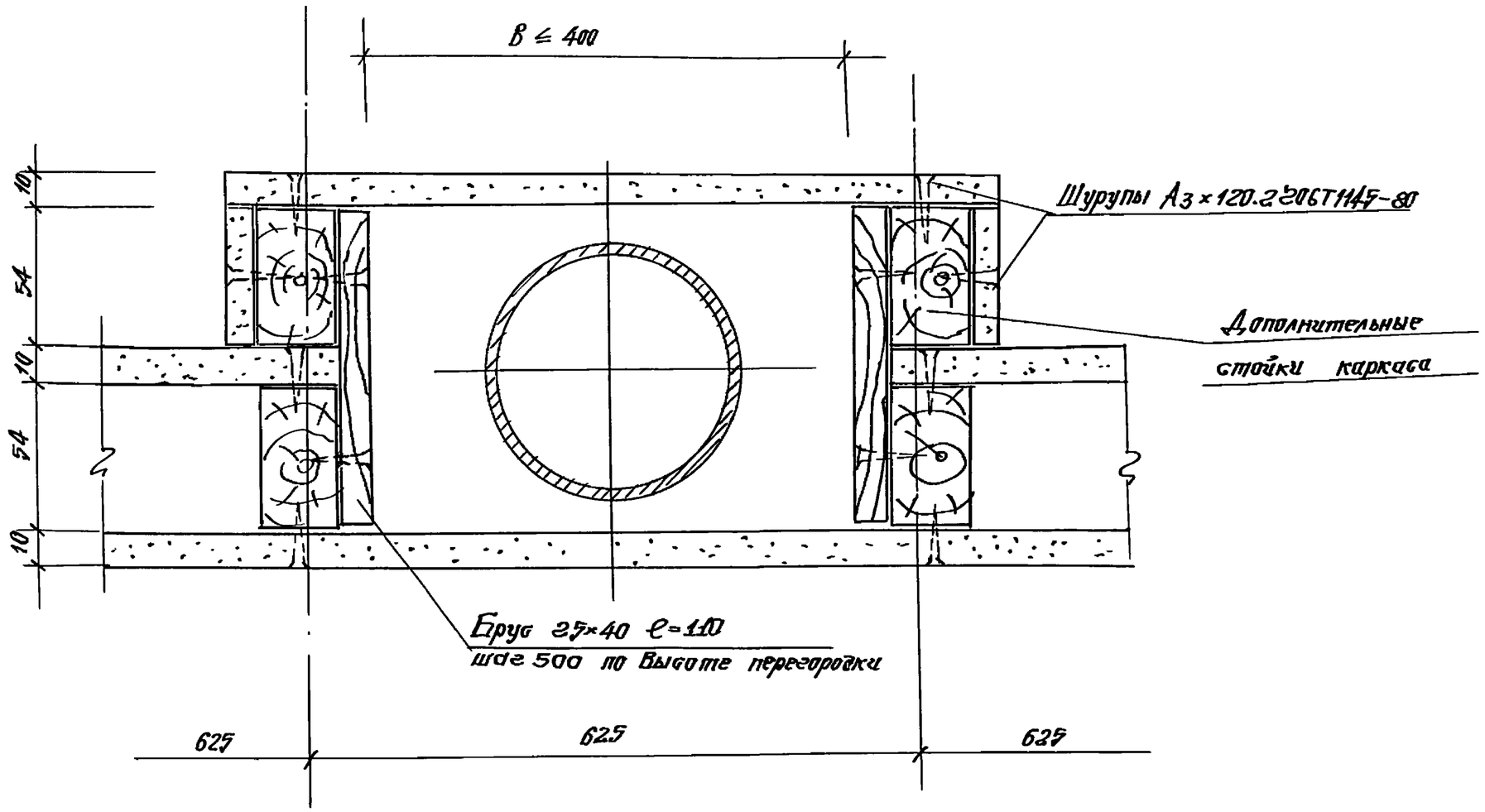

Инв.№ подл.	Подпись и дата	Взам. инв.№

1.231.9-10.9	04	Лист 5

4-4

(для перегородок с двойной обшивкой)

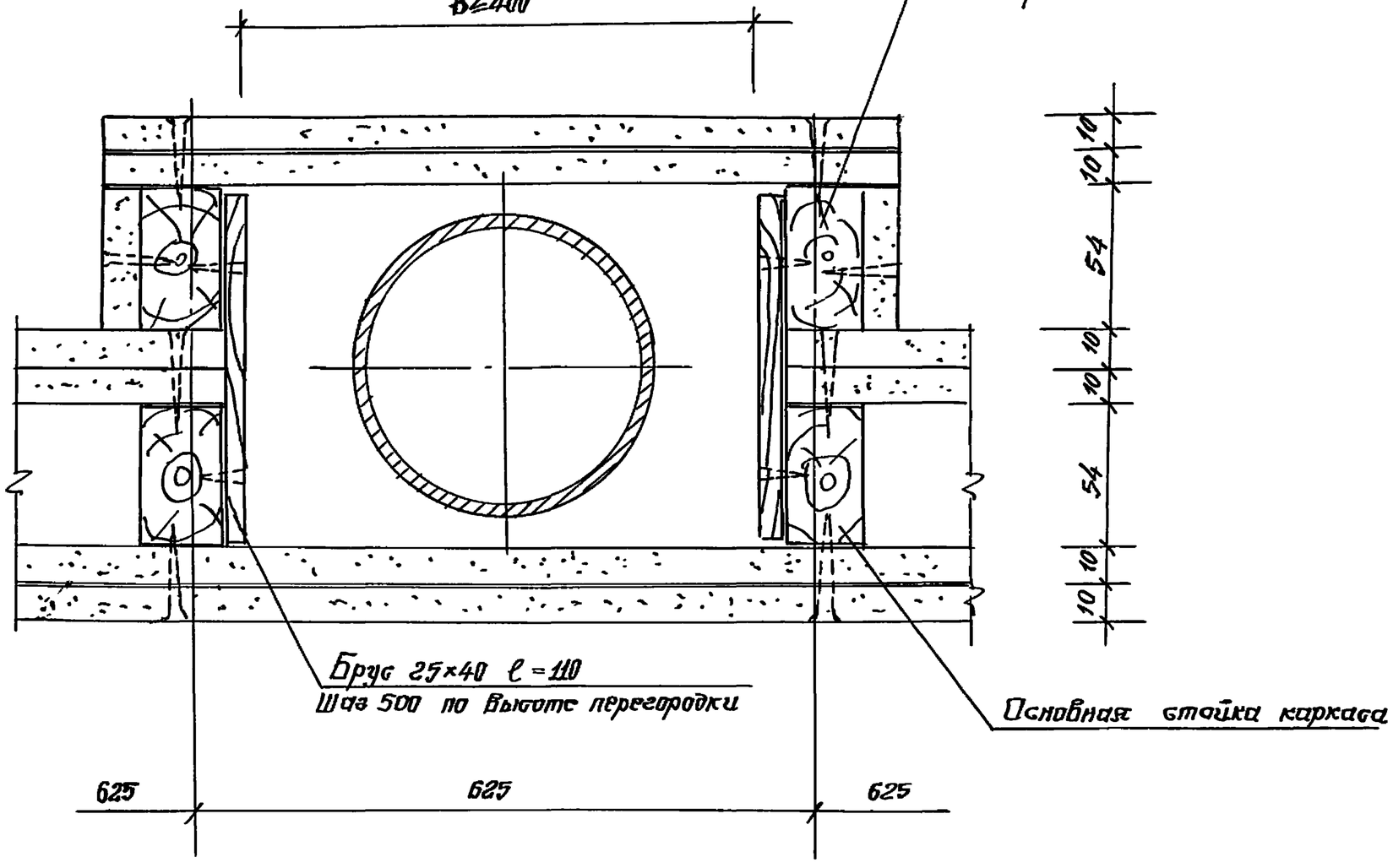

Инв.№ подл.	Подпись и дата	Взам.инв.№

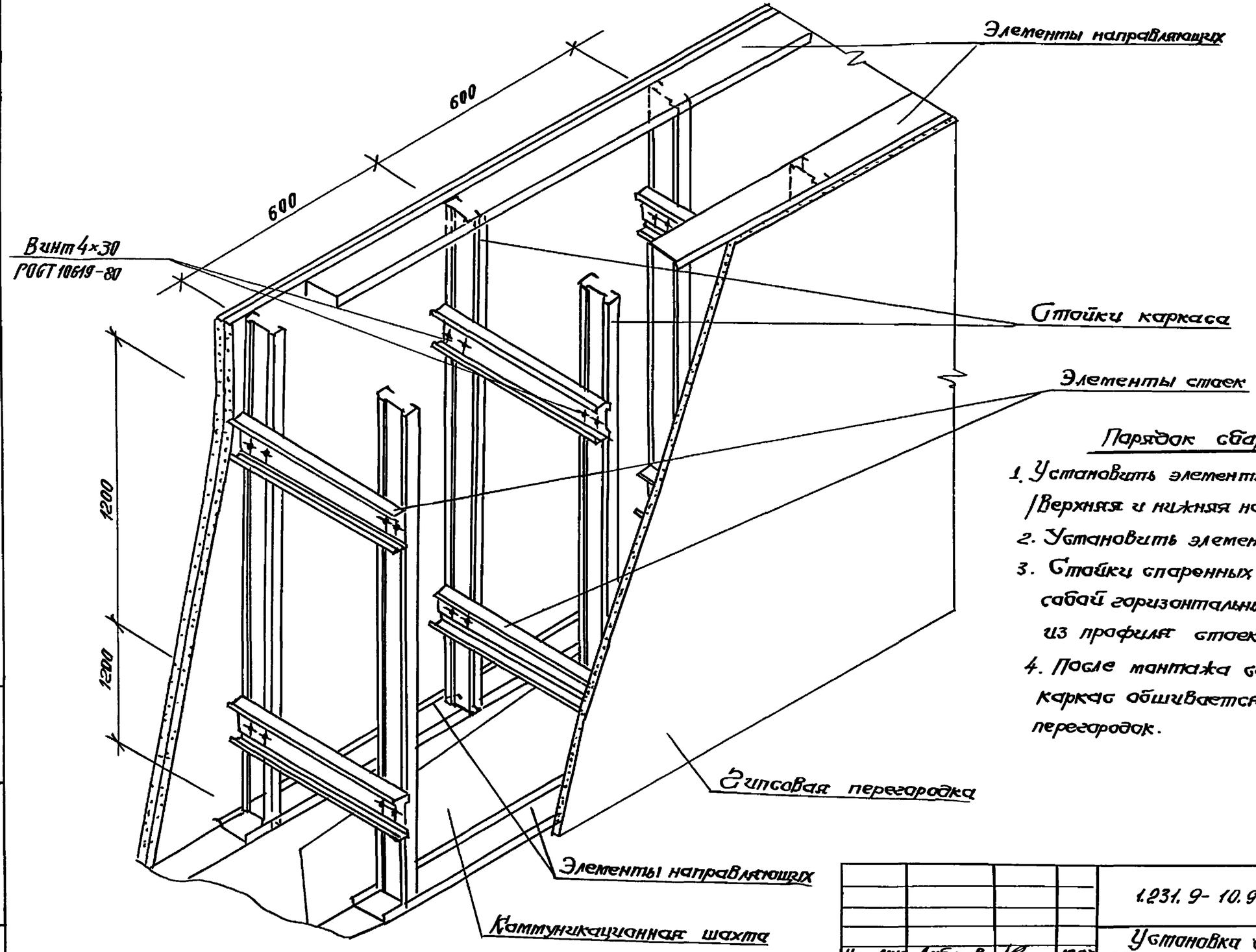

Порядок сборки перегородки

1. Установить элементы одной из перегородок /Верхняя и нижняя направляющие, стойки/.
2. Установить элементы второй перегородки;
3. Стойки сваренных перегородок соединить между собой горизонтальными элементами, выполненными из профиля стоек.
4. После монтажа сантехнического оборудования каркас обшивается листовыми элементами перегородок.

Инв.№подл.	Подпись и дата	Взам.инв.№				

				1.231.9-10.9		05	
Нач.АПМ	Дубасов		1287	Установка сваренных перегородок при устройстве коммуникационных шахт / металлич. каркас/.	Стадия	Лист	Листов
ГИП	Печенюк				Р		1
Провер.	Печенюк				РОСГРАЖДАНСТРОЙ Киев ЗНИИЭП		
Разраб.	Яценко						

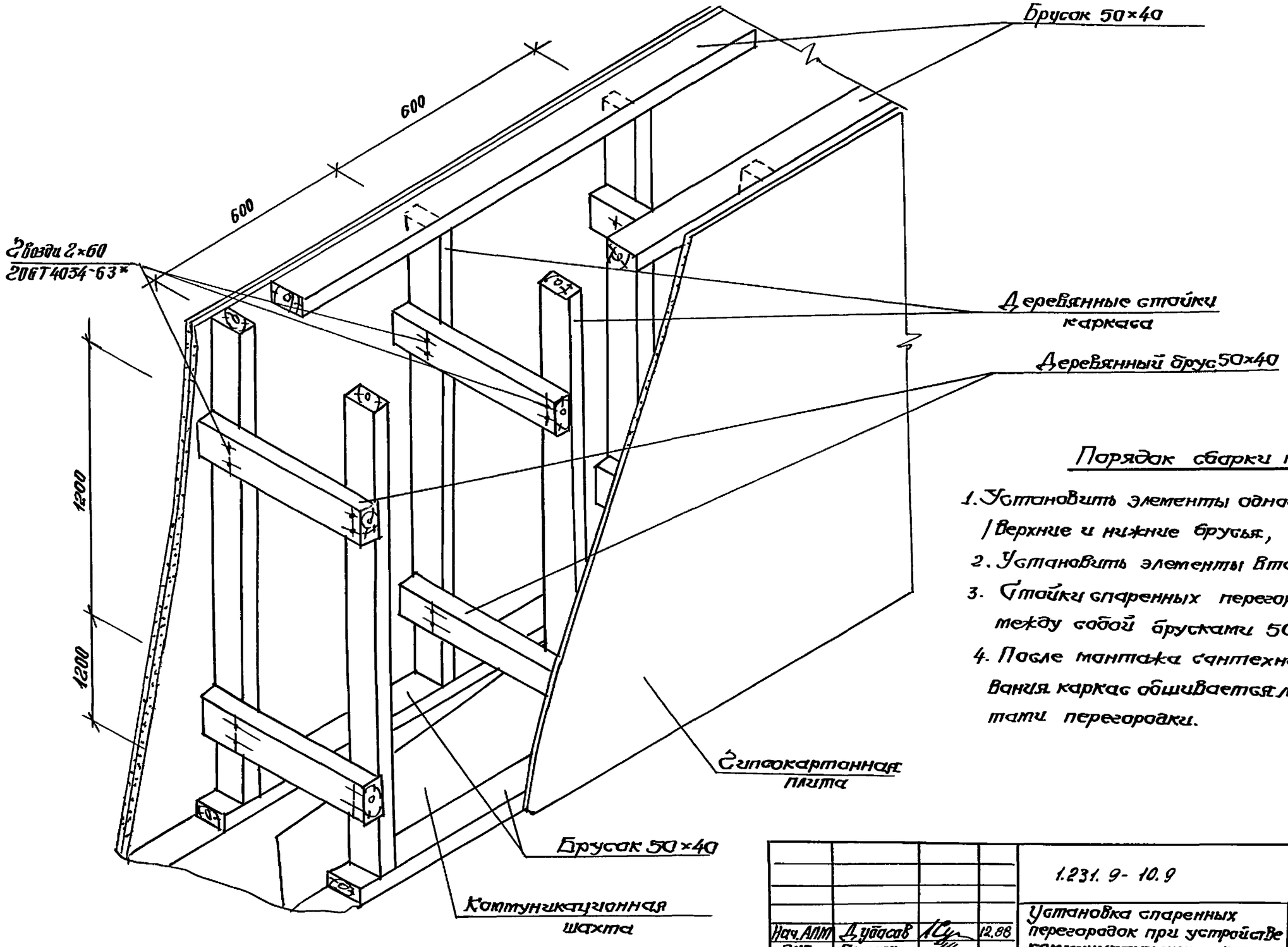

Порядок сборки перегородки

1. Установить элементы одной из перегородок /Верхние и нижние брусья, стойки/;
2. Установить элементы второй перегородки;
3. Стойки сваренных перегородок соединить между собой брусками 50×40.
4. После монтажа сантехнического оборудования каркас обшивается листовыми элементами перегородки.

Нач. АПМ	Дудасов		12.88	1.231.9-10.9		06	
ЗИП	Печеник			Установка сваренных перегородок при устройстве коммуникационных шахт / деревянный каркас/	Стадия	Лист	Листов
Провер.	Печеник				Р		1
Разраб.	Яценко				Росгражданстрой Киев ЗНИИЭП		

Инв. № подл. | Подпись и дата | Взам. инв. №

Наименование	Установки коробки розеток или выключателя		Прохождение поливинилхлоридных труб через стойки деревянного каркаса	Узел крепления воздуховода к каркасу сборной перегородки		Узел пересечения сборной перегородки водопроводной трубой		Узел крепления кронштейна умывальника к перегородке		Устройство ниш для размещения коммуникации в перегородках		Конструкция люка для доступа к коммуникациям в гипсовых перегородках		Установка сборных перегородок при устройстве шахт (на 6м)		Примечание
	Металлический каркас	Деревянный каркас		Узел 1 Металлический каркас	Узел 4 Деревянный каркас	Узел 2 Металлический каркас	Узел 6 Деревянный каркас	Узел 3 Металлический каркас	Узел 5 Деревянный каркас	Металлич. каркас	Деревян. каркас	Металлич. каркас	Деревян. каркас	Металлический каркас	Деревянный каркас	
										Одинар. обш. / Двойн. обш.	Одинар. обш. / Двойн. обш.	Одинар. обш. / Двойн. обш.	Одинар. обш. / Двойн. обш.			
Стойки стальные										6,1 м		3,05+1,6 (м)		12 м		
Стойки деревянные																
Элементы направляющих				2,3 м												
Брусья деревянные 50×40, 25×40 ГОСТ 8486-86					0,04 м³		0,01 м³		0,02 м³						0,02 м³	
Буртик ПБ5												1,6 м				
Буртик ПБ7												1,65 м				
Уголок ГОСТ 8509-86 / ВСТ3кп ГОСТ 535-79								7,8 кг								
Полоса 8=4 ГОСТ 103-76 / ВСТ3кп ГОСТ 535-79			0,6 кг													
Полоса 8=2 ГОСТ 103-76 / ВСТ3п ГОСТ 535-79																
Полоса 8=1,5 ГОСТ 103-76 / ВСТ3п ГОСТ 535-79	2,42	2,42														
Болты / ГОСТ 7798-70*								0,1 кг								
Винты ГОСТ 10619-80	2 шт.	4 шт.								0,15 / 1,75 кг	1,35 кг / 1,60 кг	0,08 / 0,17 кг		0,8 кг		
Шурупы ГОСТ 1145-80	2 шт.		0,08 кг		0,16 кг		0,08 кг									
Гвозди ГОСТ 4028-63*									0,06 кг				0,07 / 0,13 кг		0,8 кг	

Нач. отд.	Эстрин		12.87
ГИП	Печеник		
Провер.	Эстрин		
Разраб.	Дремлюга		

1.231.9-10.9 07

Ведомость расхода материалов на узел

Стадия	Лист	Листов
Р		1

Киев ЗНИИЭП