ТИПОВЫЕ КОНСТРУКЦИИ, ИЗДЕЛИЯ И УЗЛЫ ЗДАНИЙ И СООРУЖЕНИЙ

СЕРИЯ 1.231.9-10

# УНИФИЦИРОВАННЫЕ ПЕРЕГОРОДКИ ИЗ ЛИСТОВЫХ МАТЕРИАЛОВ ДЛЯ ОБЩЕСТВЕННЫХ ЗДАНИЙ

## ВЫПУСК 5

ПАНЕЛЬНЫЕ ПЕРЕГОРОДКИ ИЗ ЦЕМЕНТНОСТРУЖЕЧНЫХ ПЛИТ
НА ДЕРЕВЯННОМ КАРКАСЕ

УКАЗАНИЯ ПО ПРИМЕНЕНИЮ

21251-01
ЦЕНА 0-91

ЦЕНТРАЛЬНЫЙ ИНСТИТУТ ТИПОВОГО ПРОЕКТИРОВАНИЯ
ГОССТРОЯ СССР

Москва, А-445, Смольная ул., 22

Сдано в печать VI 1986 года

Заказ № 7512 Тираж 2680 экз

ТИПОВЫЕ КОНСТРУКЦИИ, ИЗДЕЛИЯ И УЗЛЫ ЗДАНИЙ И СООРУЖЕНИЙ

СЕРИЯ 1.231.9-10

# УНИФИЦИРОВАННЫЕ ПЕРЕГОРОДКИ ИЗ ЛИСТОВЫХ МАТЕРИАЛОВ ДЛЯ ОБЩЕСТВЕННЫХ ЗДАНИЙ

## ВЫПУСК 5

### ПАНЕЛЬНЫЕ ПЕРЕГОРОДКИ ИЗ ЦЕМЕНТНОСТРУЖЕЧНЫХ ПЛИТ НА ДЕРЕВЯННОМ КАРКАСЕ

### УКАЗАНИЯ ПО ПРИМЕНЕНИЮ

Разработаны
ЦНИИЭП торгово-бытовых зданий
и туристских комплексов
Главный инженер института — Носков В.И.
Начальник отдела — Юдицкий А.Н.

Утверждены: с 01.05.86
Государственным комитетом по
гражданскому строительству и
архитектуре при Госстрое СССР
Приказ №114 от 28.03.86
Введены в действие с 01.05.86

| Обозначение | Наименование | Стр. |
|---|---|---|
| 1.231.9-10.5-00.00 ПЗ | Пояснительная записка | 2 |
| 1.231.9-10.5-00.00 ВД | Ведомость ссылочных документов | 4 |
| 1.231.9-10.5-01.00 | Панельная перегородка / фрагмент/ Узлы I - XI; Ia-VIIIa; XIa | 5 |
| 1.231.9-10.5-02.00 | Спецификация на узлы | 15 |
| 1.231.9-10.5-03.00 | Примеры установки анкера падающего, анкера проходного, крючка и дюбеля разжимного | 20 |
| 1.231.9-10.5-00.01 | Анкер падающий | 21 |
| 1.231.9-10.5-00.02 | Дюбель разжимной Д 35-5/8 | |
| 1.231.9-10.5-00.03 | Крючок | 22 |
| 1.231.9-10.5-00.04 | Анкер проходной | |


Инв. № подл. | Подпись и дата | Взам. инв. №

1.231.9-10.5-00.00

| | | | |
|---|---|---|---|
| Нач.отд. | Юдицкий | | |
| Н.контр. | Пельтихина | | |
| ГИП | Лыков | | |
| Рук.гр. | Мошкина | | |
| Ст.техник | Назарова | | |

Содержание

| Стадия | Лист | Листов |
|---|---|---|
| Р | | 1 |

ЦНИИЭП торгово-бытовых зданий и туристских комплексов

Формат А4

## 1. Общая часть

Рабочие чертежи панелей перегородок из цементностружечных плит серии 1.231.9-10.5 "Унифицированные перегородки из листовых материалов для общественных зданий" состоят из следующих выпусков:

Выпуск 5 "Указания по применению";

Выпуск 6 "Панели перегородок из цементностружечных плит на деревянном каркасе". Рабочие чертежи.

Настоящий альбом содержит указания по применению панелей перегородок из цементностружечных плит серии 1.231.9-10.5. Номенклатуру панелей см. докум.1.231.9-10.5-00.00 ПЗ, лист 2, таблица.

## 2. Область применения

Панели перегородок из цементностружечных плит предназначены для применения при проектировании и строительстве общественных зданий (предприятий торговли, общественного питания, бытового обслуживания, школ, учебных, лечебных и детских учреждений), а также административно-бытовых зданий, гостиниц и др. зданий.

В перегородках гостиниц, школ, детских садов, учебных и лечебно-профилактических учреждений в качестве звукоизолирующего слоя применять прошивные минераловатные маты по ТУ 21-РСФСР-1.301-86, в прочих общественных зданиях - минераловатные плиты по ГОСТ 9573-82;

При проектировании изделий были приняты высоты этажей 2,8 м; 3,3 м; 3,6 м; 4,2 м. Панели разработаны для зданий с каркасом по серии 1.020-1/83, а также применимы для любых систем зданий с соответствующими высотами этажей.

Перегородки следует применять в помещениях с нормальным температурно-влажностным режимом (СНиП II-3-79), в зданиях с неагрессивной средой.

Индекс изоляции воздушного шума - 40 дБ.

Предел огнестойкости панелей составляет 0,25 часа, предел распространения огня - менее 40 см (заключение ЦНИИСК №5-3478 от 5.08.85).

Для отделки перегородок на путях эвакуации рекомендуется применять водоэмульсионные, клеевые краски и др. несгораемые материалы.

Масса конструкций панелей составляет ~ 30 кг/м².

Инв. № подл. | Подпись и дата | Взам. инв. №

1.231.9-10.5-00.00 ПЗ

| | | | |
|---|---|---|---|
| Нач.отд. | Юдицкий | | |
| Н.контр. | Пельтихина | | |
| ГИП | Лыков | | |
| Рук.гр. | Мошкина | | |
| Ст.техник | Назарова | | |

Пояснительная записка

| Стадия | Лист | Листов |
|---|---|---|
| Р | 1 | 3 |

ЦНИИЭП торгово-бытовых зданий и туристских комплексов

Таблица

| Марка изделия | Эскиз | Размеры, мм L | B | H | Масса изделия, кг |
|---|---|---|---|---|---|
| Панели перегородок под перекрытие | | | | | |
| ППЦ 12-25 | 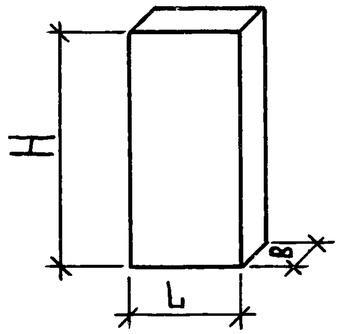 | 1250 | 74 | 2500 | 100,0 |
| ППЦ 12-30 | | 1250 | 74 | 3000 | 119,0 |
| ППЦ 12-33 | | 1250 | 74 | 3300 | 130,0 |
| ППЦ 12-39 | | 1250 | 74 | 3900 | 154,0 |
| ППЦ 06-25 | | 620 | 74 | 2500 | 52,0 |
| ППЦ 06-30 | | 620 | 74 | 3000 | 62,0 |
| ППЦ 06-33 | | 620 | 74 | 3300 | 68,0 |
| ППЦ 06-39 | | 620 | 74 | 3900 | 80,0 |
| ППЦД 07-04 | 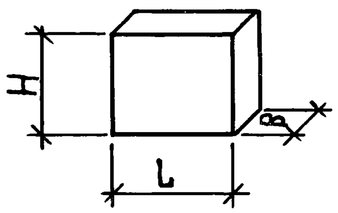 | 670 | 74 | 380 | 10,0 |
| ППЦД 07-09 | | 670 | 74 | 880 | 21,0 |
| ППЦД 07-12 | | 670 | 74 | 1180 | 28,0 |
| ППЦД 07-18 | | 670 | 74 | 1780 | 40,0 |
| ППЦД 08-04 | | 770 | 74 | 380 | 12,0 |
| ППЦД 08-09 | | 770 | 74 | 880 | 24,0 |
| ППЦД 08-12 | | 770 | 74 | 1180 | 31,0 |
| ППЦД 08-18 | | 770 | 74 | 1780 | 45,0 |
| ППЦД 09-04 | | 870 | 74 | 380 | 14,0 |
| ППЦД 09-09 | | 870 | 74 | 880 | 27,0 |
| ППЦД 09-12 | | 870 | 74 | 1180 | 35,0 |
| ППЦД 09-18 | | 870 | 74 | 1780 | 51,0 |
| ППЦД 10-04 | | 970 | 74 | 380 | 16,0 |
| ППЦД 10-09 | | 970 | 74 | 880 | 30,0 |
| ППЦД 10-12 | | 970 | 74 | 1180 | 39,0 |
| ППЦД 10-18 | | 970 | 74 | 1780 | 57,0 |
| ППЦД 11-04 | | 1170 | 74 | 380 | 18,0 |
| ППЦД 11-09 | | 1170 | 74 | 880 | 36,0 |
| ППЦД 11-12 | | 1170 | 74 | 1180 | 47,0 |
| ППЦД 11-18 | | 1170 | 74 | 1780 | 67,0 |

Продолжение

| Марка изделия | Эскиз | Размеры, мм L | B | H | Масса изделия, кг |
|---|---|---|---|---|---|
| Панели перегородок под ригель | | | | | |
| ППЦ 12-23 | 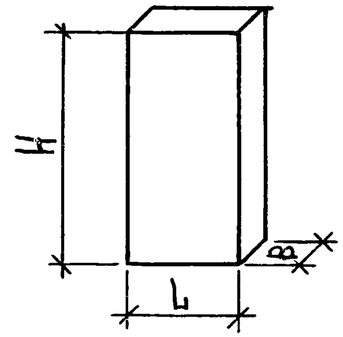 | 1250 | 74 | 2260 | 91,0 |
| ППЦ 12-28 | | 1250 | 74 | 2760 | 110,0 |
| ППЦ 12-31 | | 1250 | 74 | 3060 | 121,0 |
| ППЦ 12-37 | | 1250 | 74 | 3660 | 143,0 |
| ППЦ 06-23 | | 620 | 74 | 2260 | 48,0 |
| ППЦ 06-28 | | 620 | 74 | 2760 | 58,0 |
| ППЦ 06-31 | | 620 | 74 | 3060 | 63,0 |
| ППЦ 06-37 | | 620 | 74 | 3660 | 76,0 |
| ППЦД 07-02 | 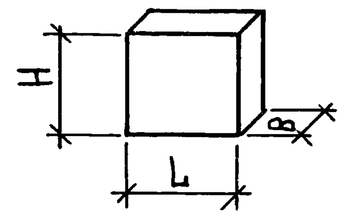 | 670 | 74 | 160 | 6,0 |
| ППЦД 07-07 | | 670 | 74 | 660 | 17,0 |
| ППЦД 07-10 | | 670 | 74 | 960 | 23,0 |
| ППЦД 07-16 | | 670 | 74 | 1560 | 36,0 |
| ППЦД 08-02 | | 770 | 74 | 160 | 7,0 |
| ППЦД 08-07 | | 770 | 74 | 660 | 19,0 |
| ППЦД 08-10 | | 770 | 74 | 960 | 26,0 |
| ППЦД 08-16 | | 770 | 74 | 1560 | 41,0 |
| ППЦД 09-02 | | 870 | 74 | 160 | 9,0 |
| ППЦД 09-07 | | 870 | 74 | 660 | 22,0 |
| ППЦД 09-10 | | 870 | 74 | 960 | 30,0 |
| ППЦД 09-16 | | 870 | 74 | 1560 | 46,0 |
| ППЦД 10-02 | | 970 | 74 | 160 | 9,0 |
| ППЦД 10-07 | | 970 | 74 | 660 | 24,0 |
| ППЦД 10-10 | | 970 | 74 | 960 | 33,0 |
| ППЦД 10-16 | | 970 | 74 | 1560 | 50,0 |
| ППЦД 11-02 | | 1170 | 74 | 160 | 11,0 |
| ППЦД 11-07 | | 1170 | 74 | 660 | 28,0 |
| ППЦД 11-10 | | 1170 | 74 | 960 | 39,0 |
| ППЦД 11-16 | | 1170 | 74 | 1560 | 60,0 |

Взам. инв. № | Подпись и дата | Инв. № подл.

## 3. Маркировка панелей

Изделия маркируются по буквенно-цифровой системе. Марка панелей состоит из обозначения типа изделия и их буквенно-цифровых индексов, разделенных дефисом.

Буквенный индекс, расположенный в левой части марки, обозначает тип панелей:

"ППЦ" – панели перегородок цементностружечные рядовые;

"ППЦД" – панели перегородок цементностружечные доборные.

Цифрами следующей части марки обозначаются номинальные размеры изделий. Например, в марке ППЦ 12-33 группа цифр 12-33 обозначает следующее: "12" – ширина панели, равная 1250 мм; "33" – высота панели, равная 3300 мм.

Пример: ППЦД 07-12 – панель перегородки цементностружечная доборная, шириной 670 мм и высотой 1180 мм.

## 4. Указания по монтажу перегородок

Монтаж перегородок производится только в период отделочных работ (в зимнее время при подключении отопления) и до устройства чистого пола в следующей последовательности:

выполняется разметка и к бетонным, кирпичным и т.п. конструкциям крепятся верхние и боковые направляющие бруски с помощью разжимных дюбелей с шагом 500 мм;

по плитам перекрытия, согласно разметке, укладывается выравнивающая цементная стяжка;

устанавливаются панели, в стыки между панелями и в распор между верхней направляющей и перекрытием устанавливаются деревянные бруски, которые обеспечивают совместную работу панелей и крепят их к направляющим;

устанавливаются и крепятся к каркасу панелей стандартные дверные блоки и доборные панели;

доборные участки выполняются методом поэлементной сборки;

одновременно с отделочными работами устанавливаются пластмассовые раскладки и плинтуса по ГОСТ 19111-77 или деревянные по ГОСТ 8242-75.

Для навески на перегородки различного оборудования и предметов интерьера предусмотрены специальные анкерные изделия. Основные виды анкерных изделий, монтажные узлы и их несущая способность (см. докум. 1.231.9-10.5-03.00; 1.231.9-10.5-00.01 ... 1.231.9-10.5-00.04).





| Обозначение | Наименование | Примечание |
|---|---|---|
| ТУ 400-28-370-80 | Анкер падающий | |
| ТУ 36-941-79Е | Дюбель разжимной | |
| ТУ 400-28-371-80 | Крючок | |
| ТУ 400-28-369-80 | Анкер проходной | |
| ТУ 38.106116-84-р | Пористая резина | |

В выпуске представлены чертежи основных комплектующих и крепежных изделий с указаниями по их применению (см. докум. 1.231.9-10.5-00.01... 1.231.9-10.5-00.04).

| | | | | |
|---|---|---|---|---|
| Нач.отд. | Юдицкий | | 1.231.9-10.5-00.00 ВД | |
| Н.контр. | Пельтихина | | Ведомость ссылочных документов | Стадия Р / Лист / Листов 1 |
| ГИП | Лыков | | | ЦНИИЭП торгово-бытовых зданий и туристских комплексов |
| Рук. гр. | Мошкина | | | |
| Ст.техник | Назарова | | | |



Инв.№ подл. | Подпись и дата | Взам.инв.№

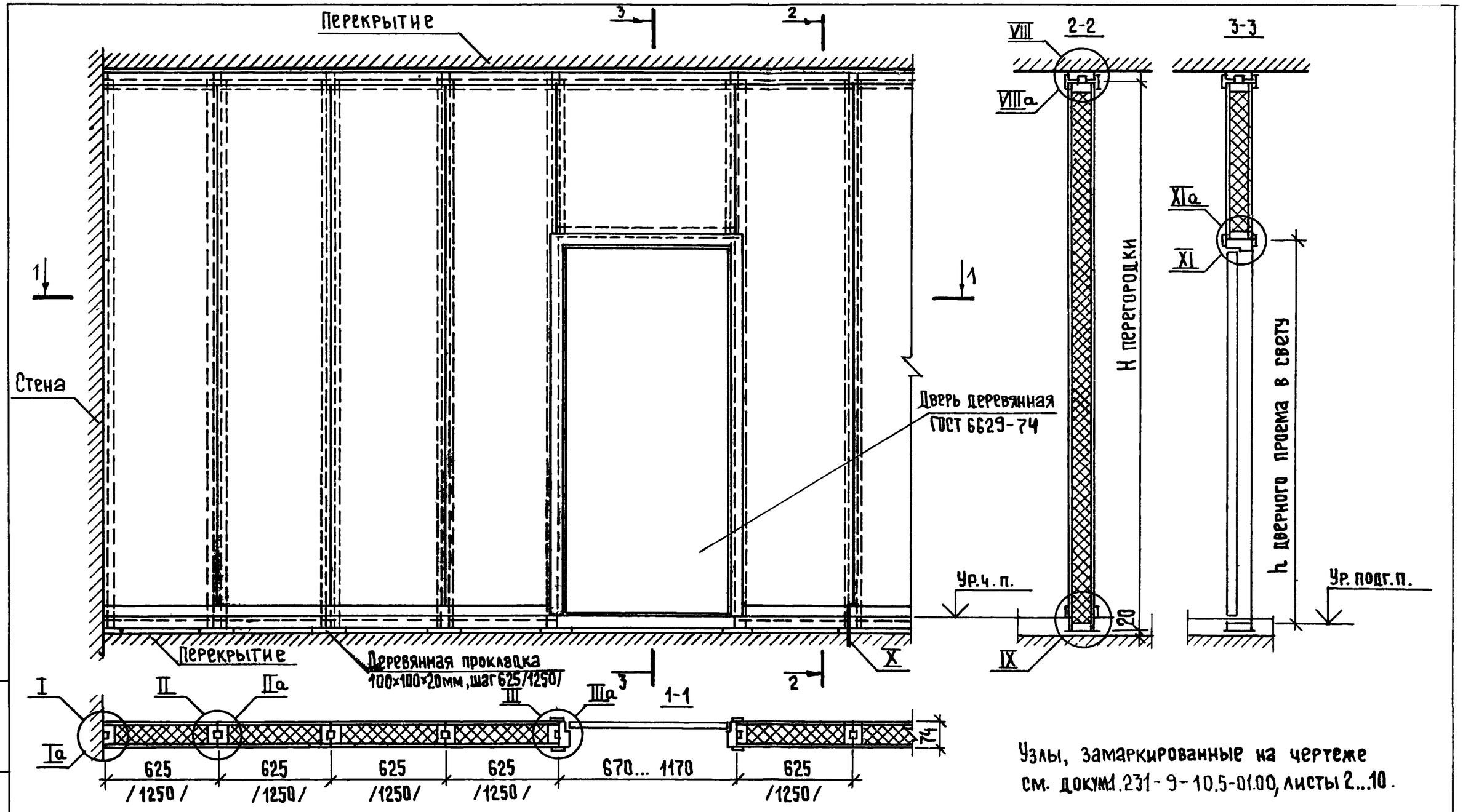


Узлы, замаркированные на чертеже см. докум. 1.231-9-10.5-01.00, листы 2...10.

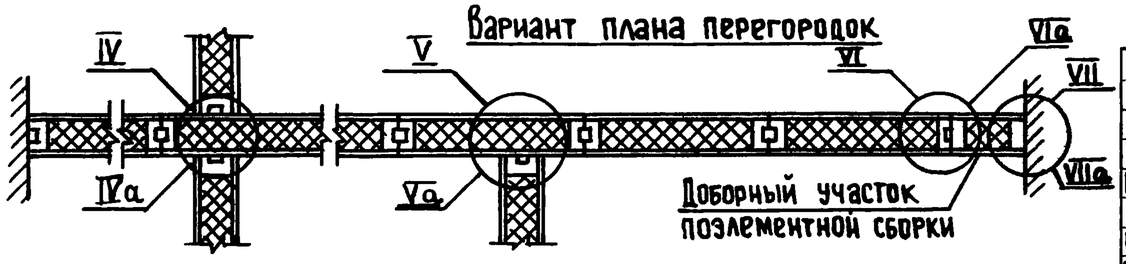


| | | | |
|---|---|---|---|
| Нач.отд. | Юдицкий | | |
| Н.контр. | Пельтихина | | |
| ГИП | Лыков | | |
| Рук.гр. | Мошкина | | |
| Ст.техник | Назарова | | |

Панельная перегородка
/ Фрагмент /
Узлы I – XI ; Iа-VIIIа, XIа

| Стадия | Лист | Листов |
|---|---|---|
| Р | 1 | 10 |

ЦНИИЭП
торгово-бытовых зданий
и туристских комплексов

Инв.№ подл. | Подпись и дата | Взам.инв.№

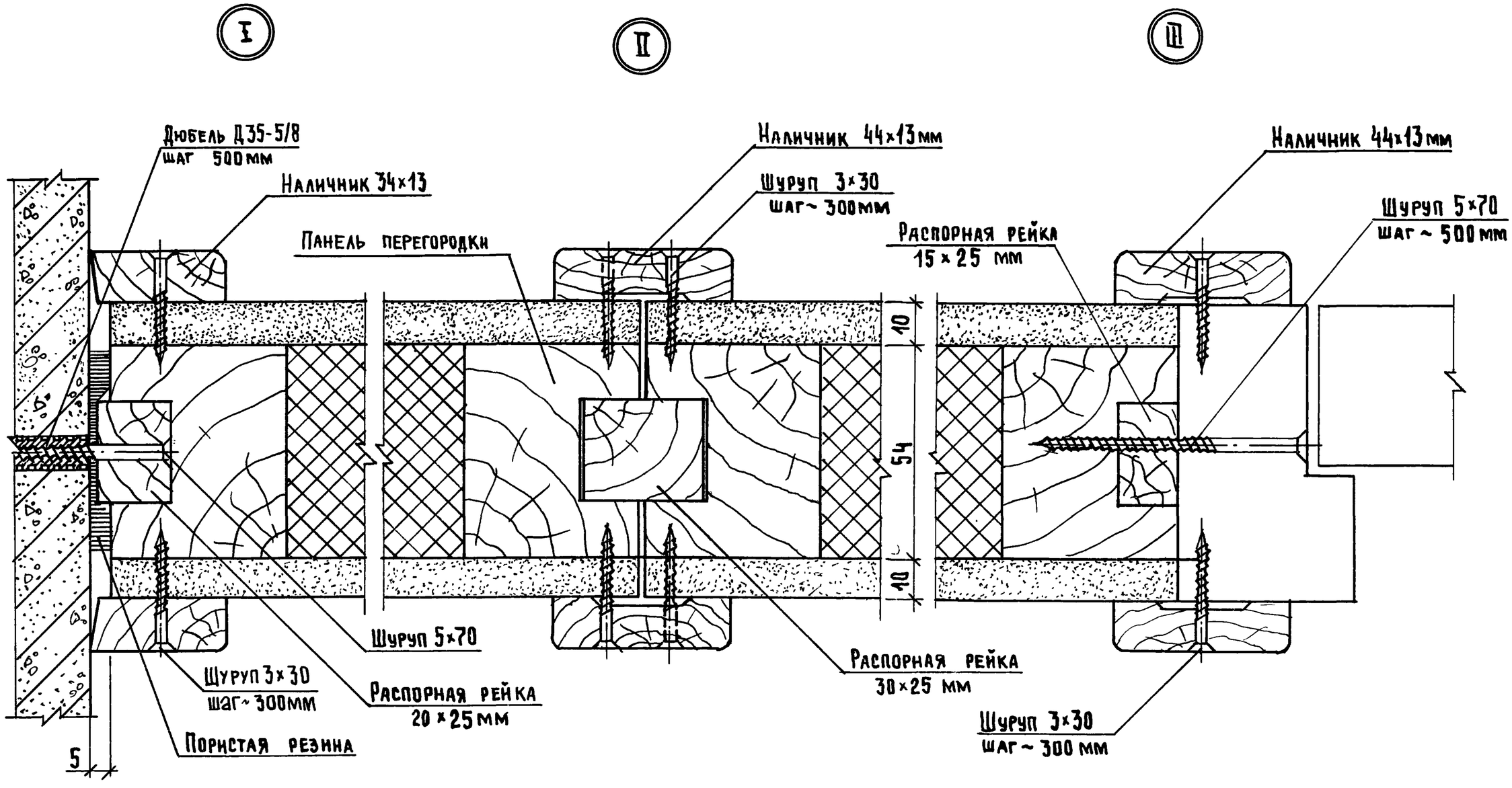


Спецификацию материалов на узлы см. докум.1.231.9-10.5-02.00 листы 1,2.

| Взам. инв.№ | |
|---|---|
| Подпись и дата | |
| Инв.№ подл. | |

| | |
|---|---|
| 1.231.9-10.5-01.00 | Лист 2 |

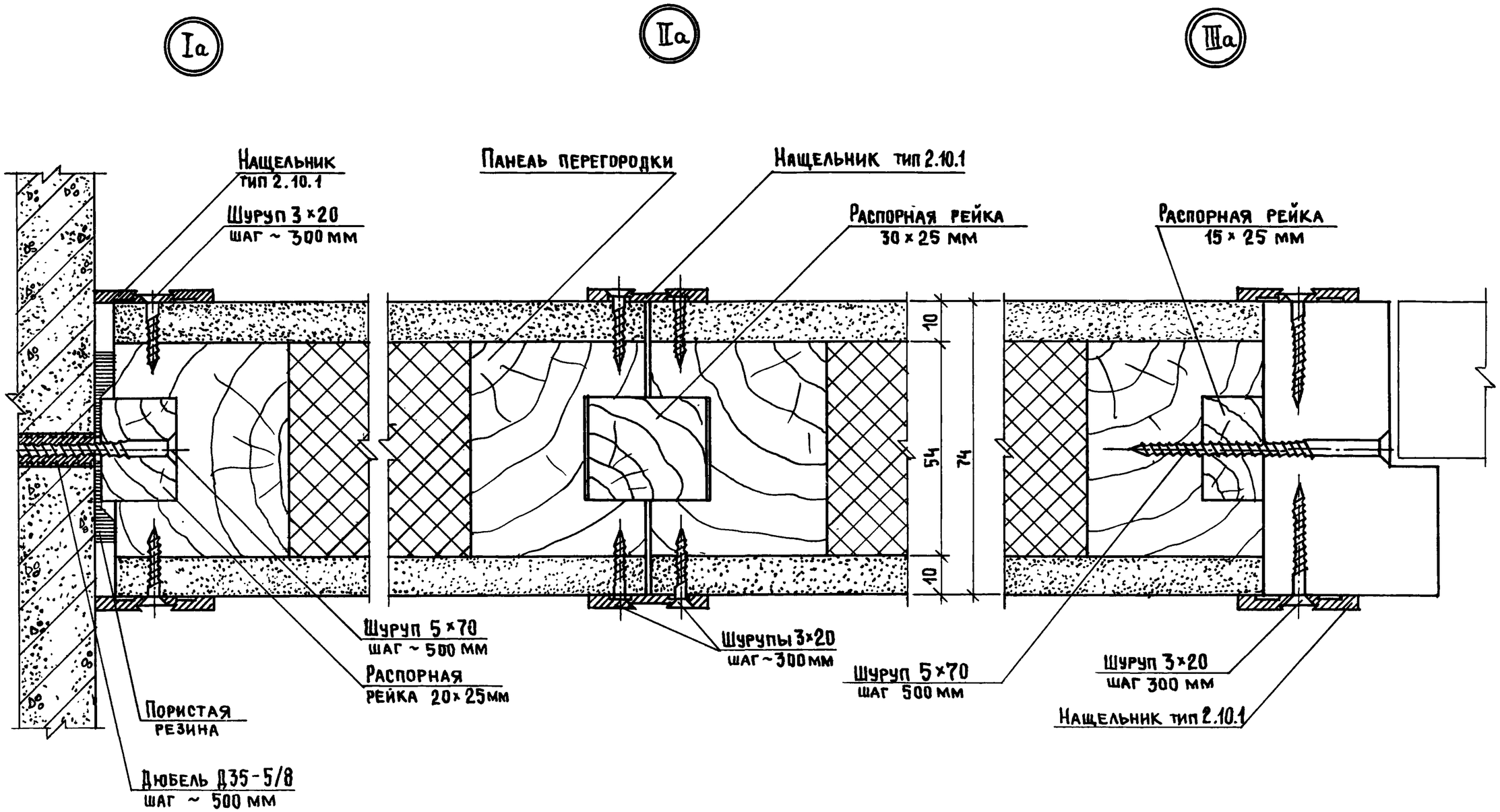


Спецификацию материалов на узлы см. докум. 231.9-10.5-02.00 листы 2,3

| | |
|---|---|
| 1.231.9-10.5-01.00 | Лист 3 |

Инв.№ подл. | Подпись и дата | Взам. инв.№

21251-01 8

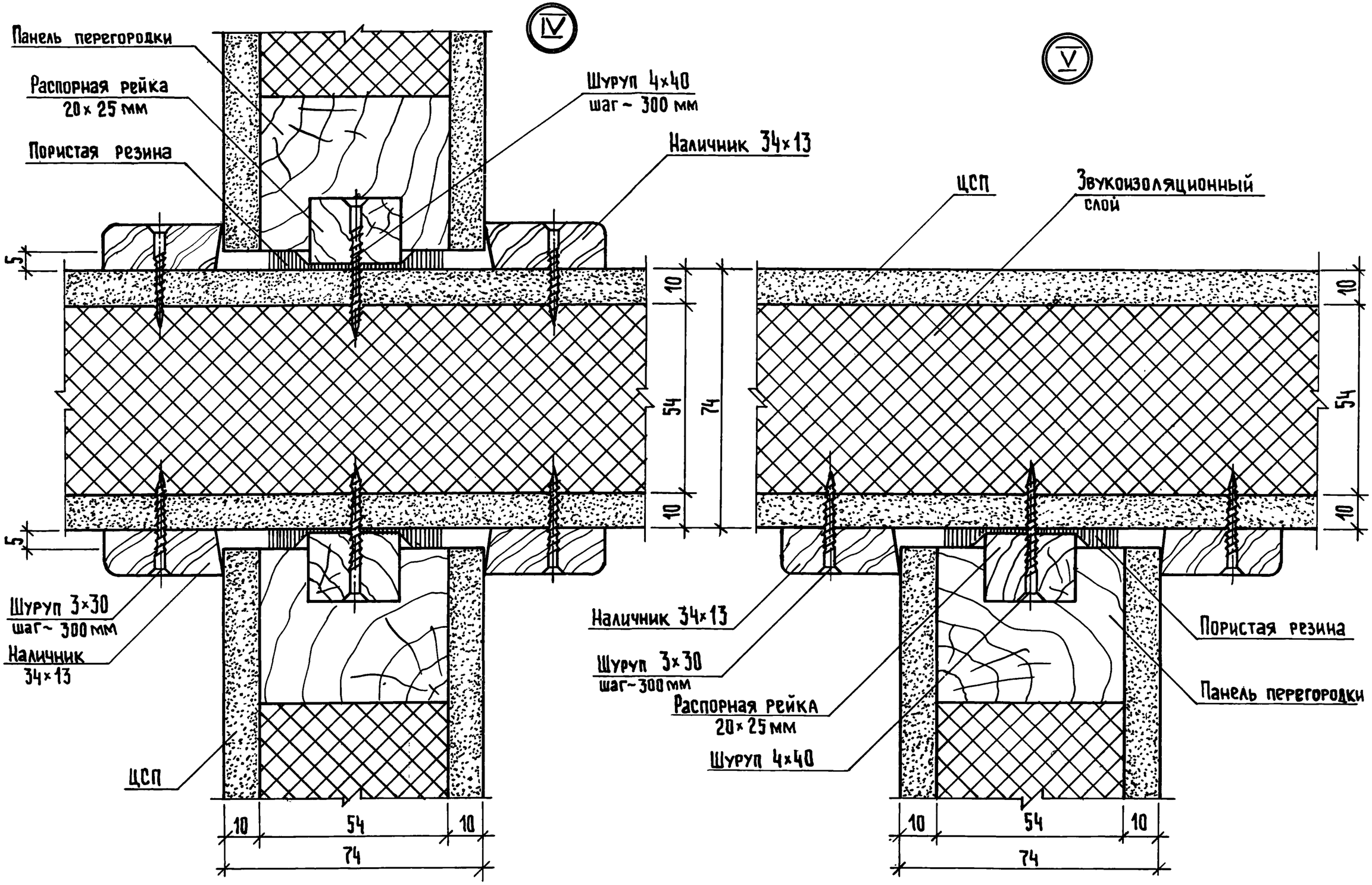


Спецификацию материалов на узлы см. докум. 1.231.9-10.5-02.00, листы 3,4

| | |
|---|---|
| 1.231.9-10.5-01.00 | Лист 4 |

Инв.№ подл. | Подпись и дата | Взам.инв.№

21251-01 9

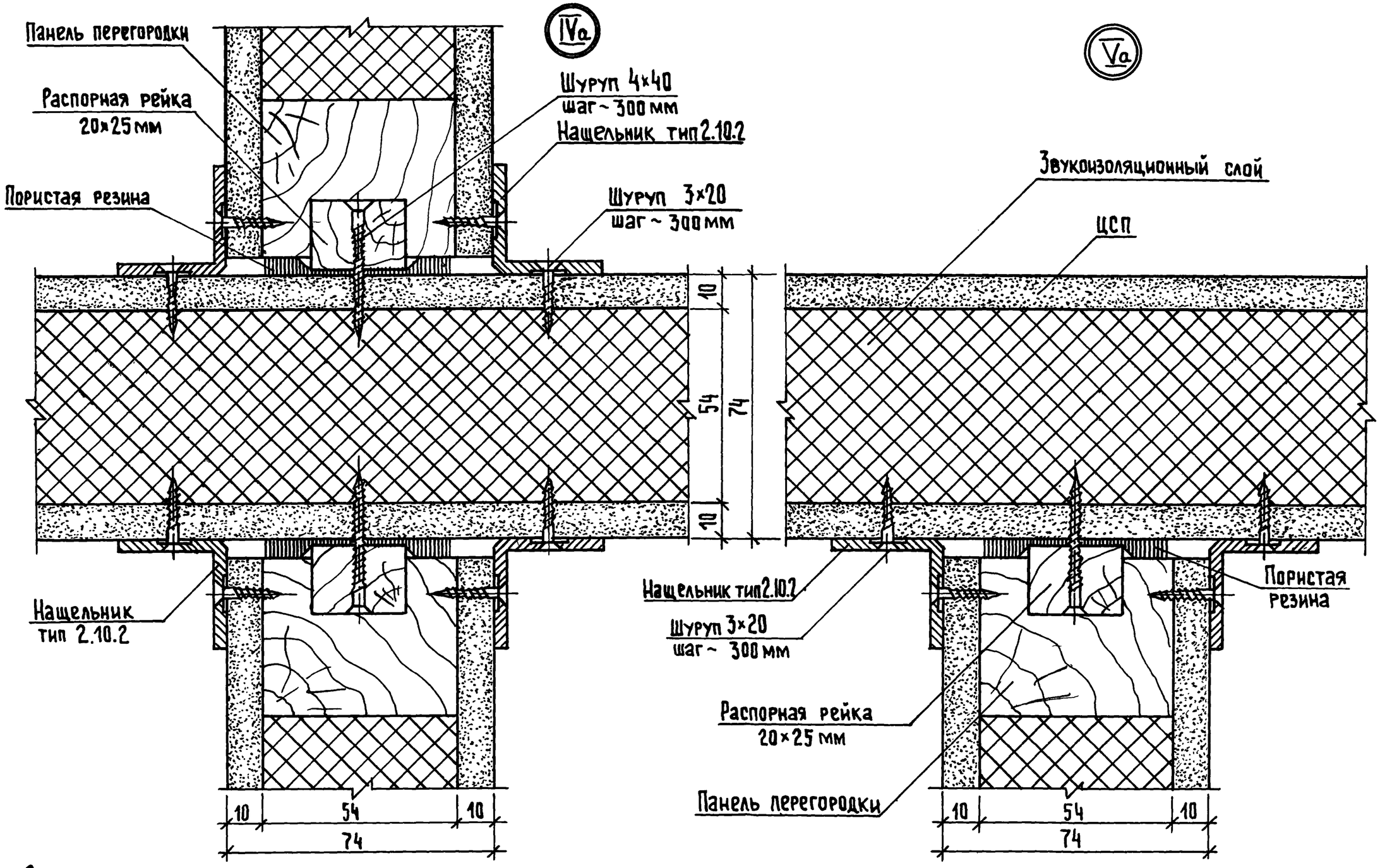


Спецификацию материалов на узлы см. докум 1.231.9-10.5-02.00, листы 4, 5

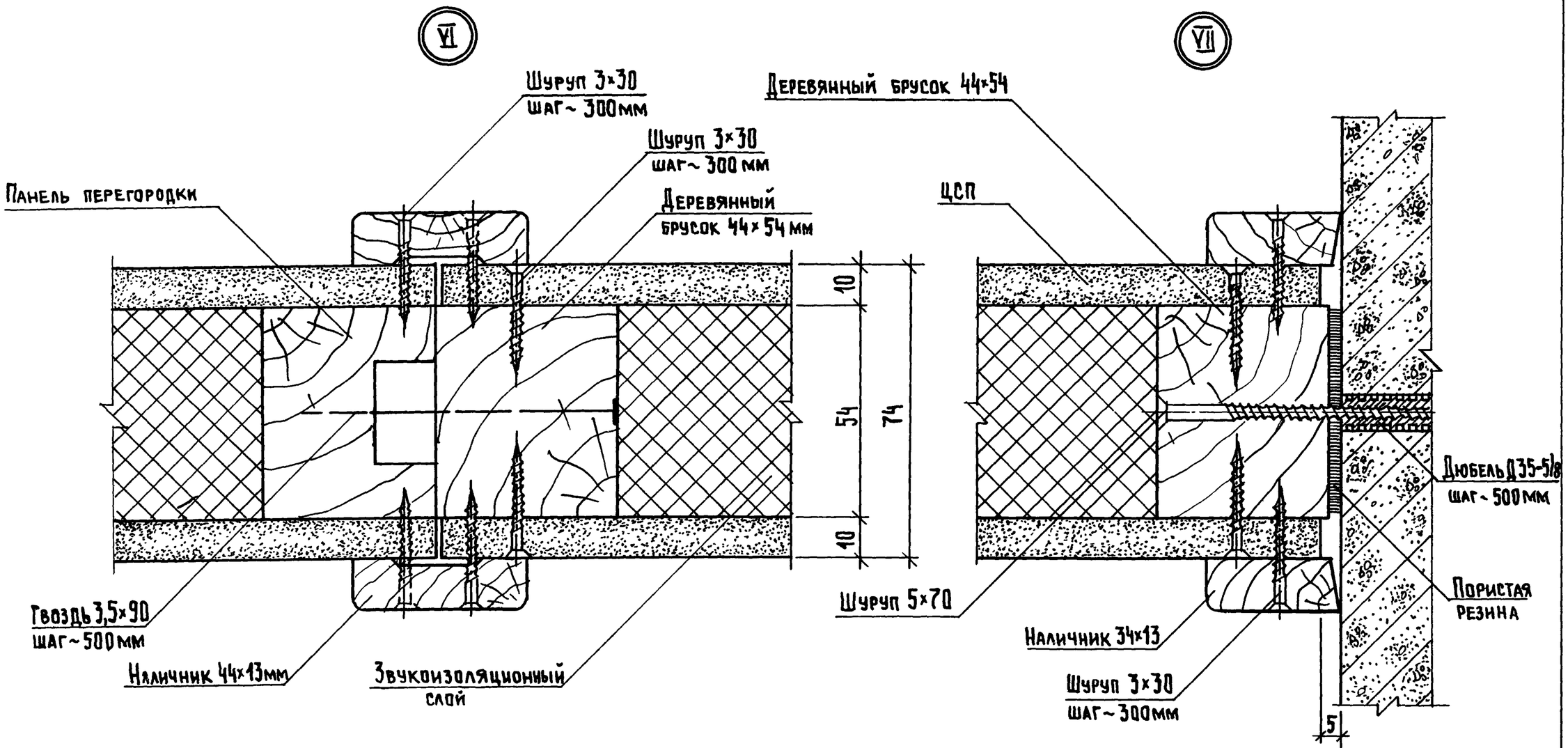


Спецификацию материалов на узлы см. докум.1.231.9-10.5-02.00, лист 5.

| | | | |
|---|---|---|---|
| Взам.инв.№ | | | |
| Подпись и дата | | | |
| Инв.№ подл. | | | |

1.231.9-10.5-01.00

Лист 6

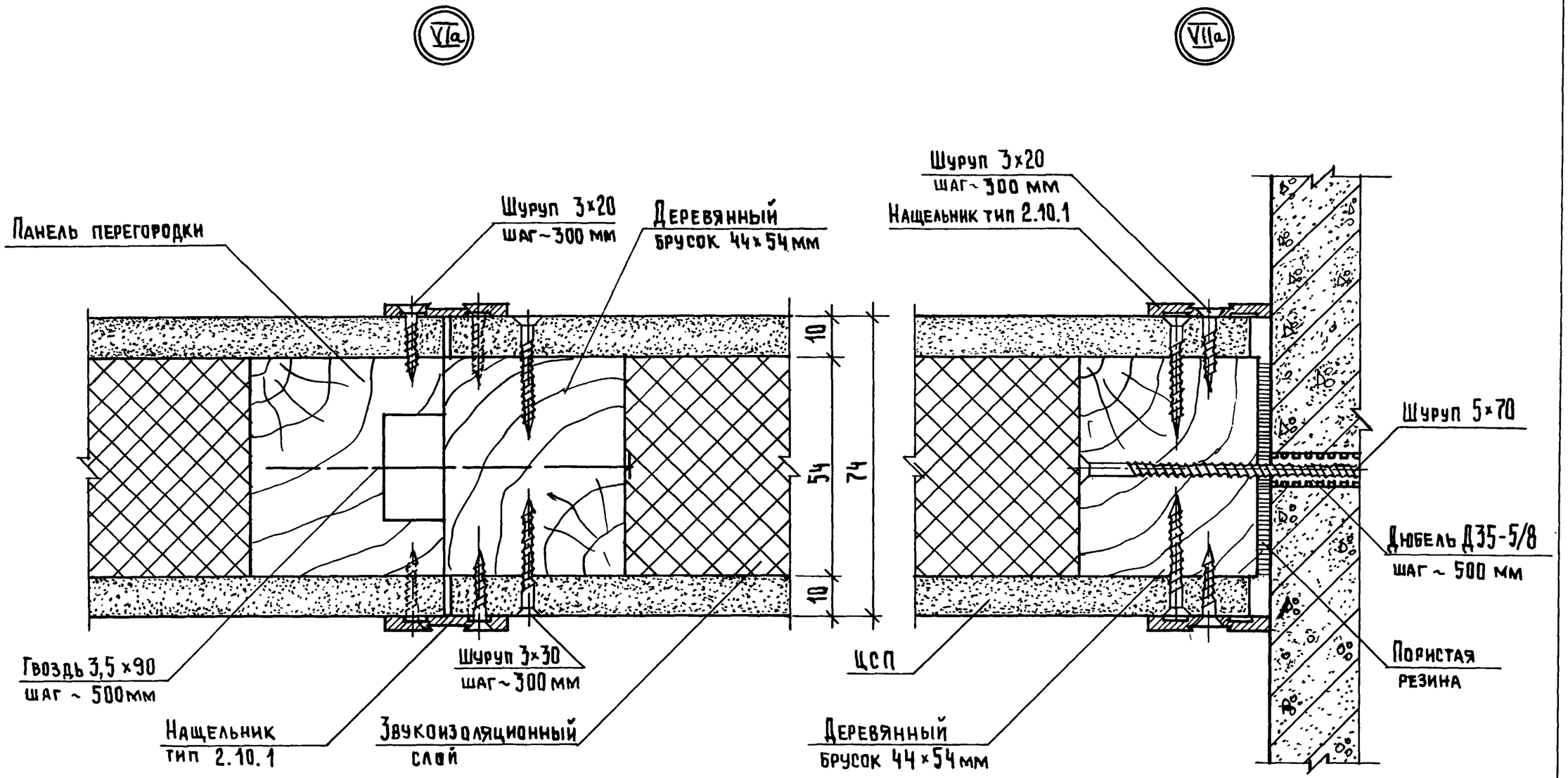


Спецификацию материалов на узлы см. докум.1.231.9-10.5-02.00, лист 6

| Инв.№ подл. | Подпись и дата | Взам.инв.№ |
|---|---|---|
| | | |

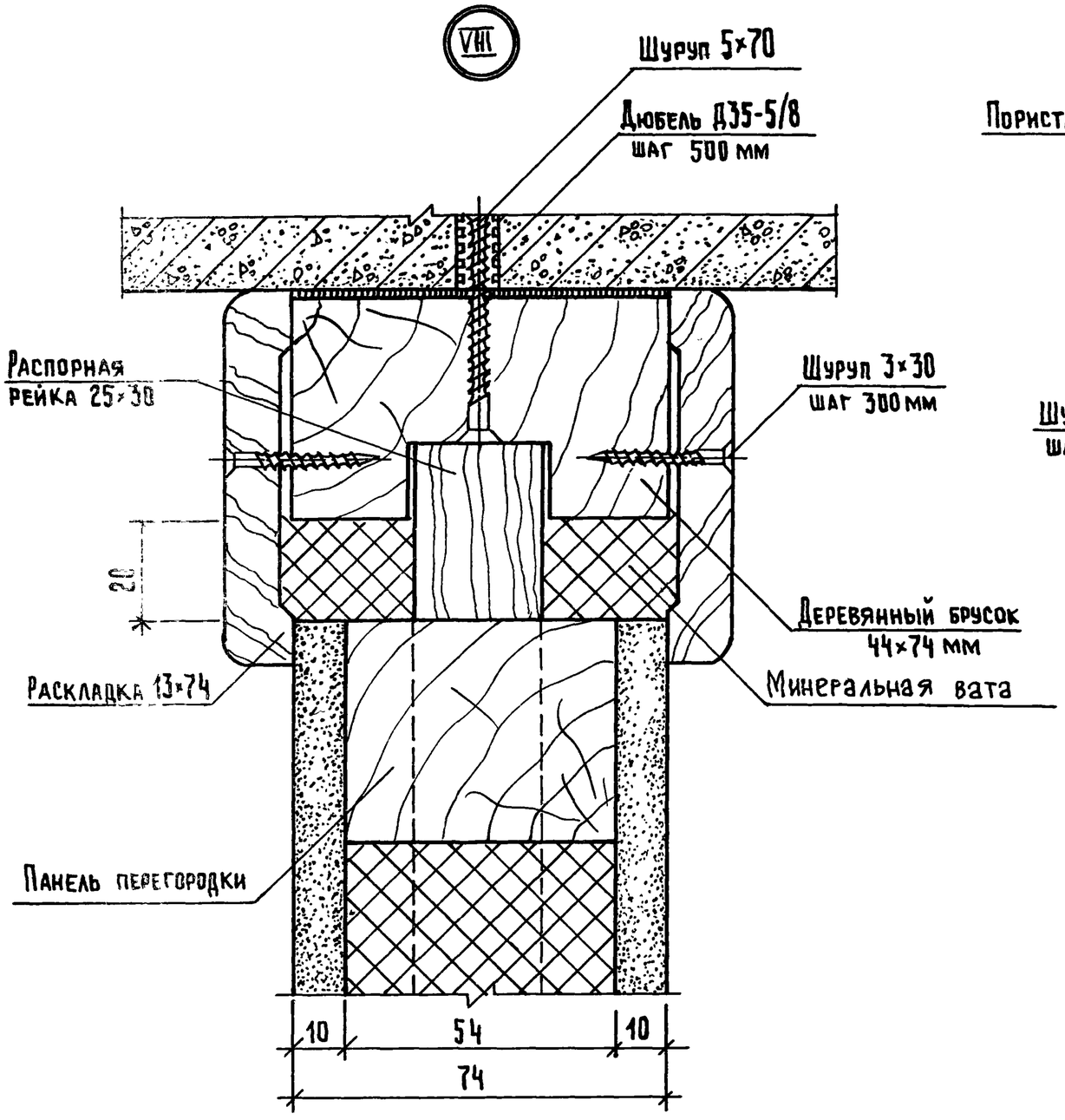


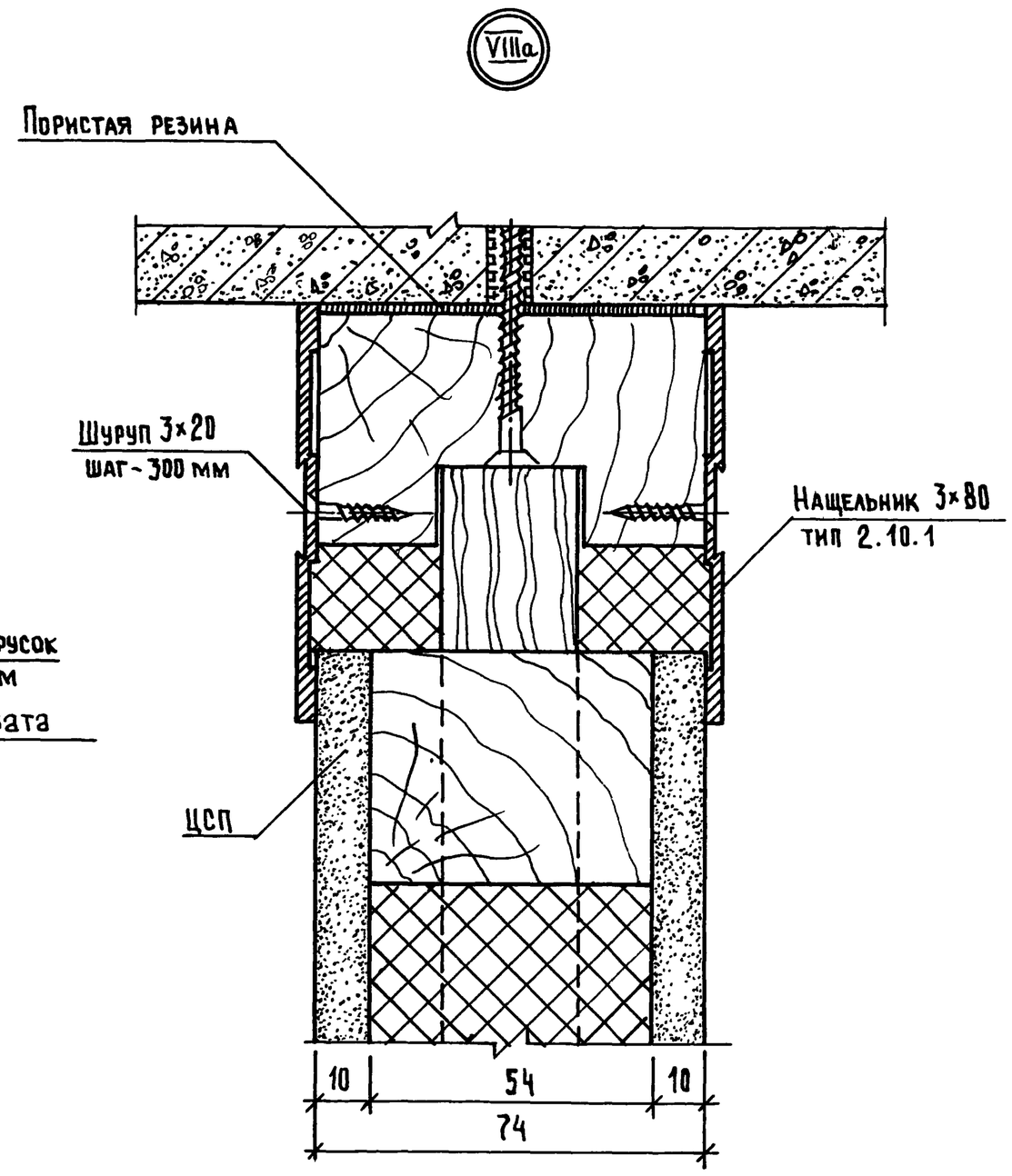


Спецификацию материалов
на узлы см. докум. 1.231.9-10.5-02.00, лист 7

| | |
|---|---|
| 1.231.9-10.5-01.00 | Лист 8 |

Инв. № подл. | Подпись и дата | Взам. инв. №

21251-01 13

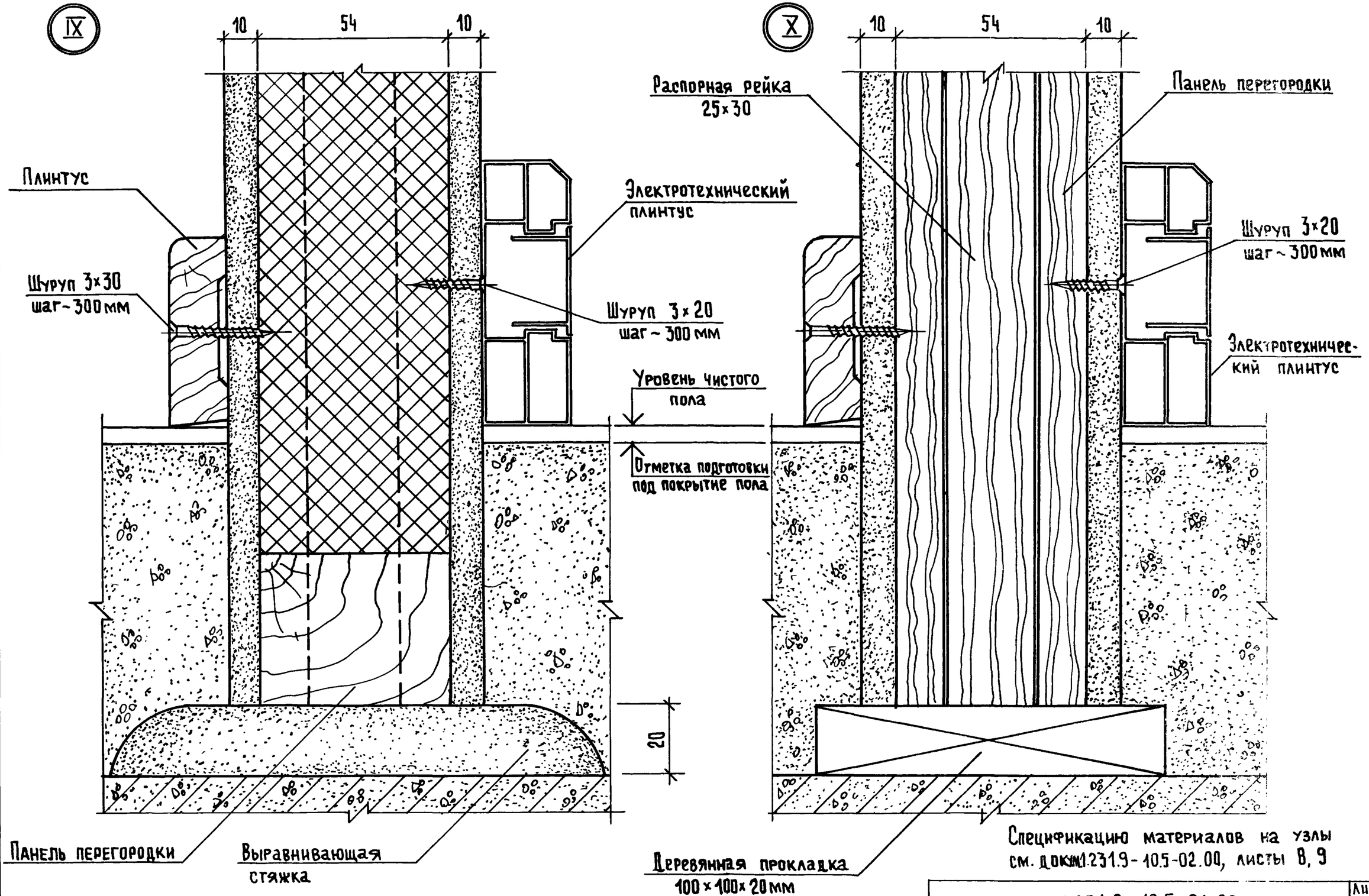


Спецификацию материалов на узлы см. докум. 1.231.9-10.5-02.00, листы 8, 9

| | |
|---|---|
| 1.231.9-10.5-01.00 | Лист 9 |

Инв.№ подл. | Подпись и дата | Взам.инв.№

## XI

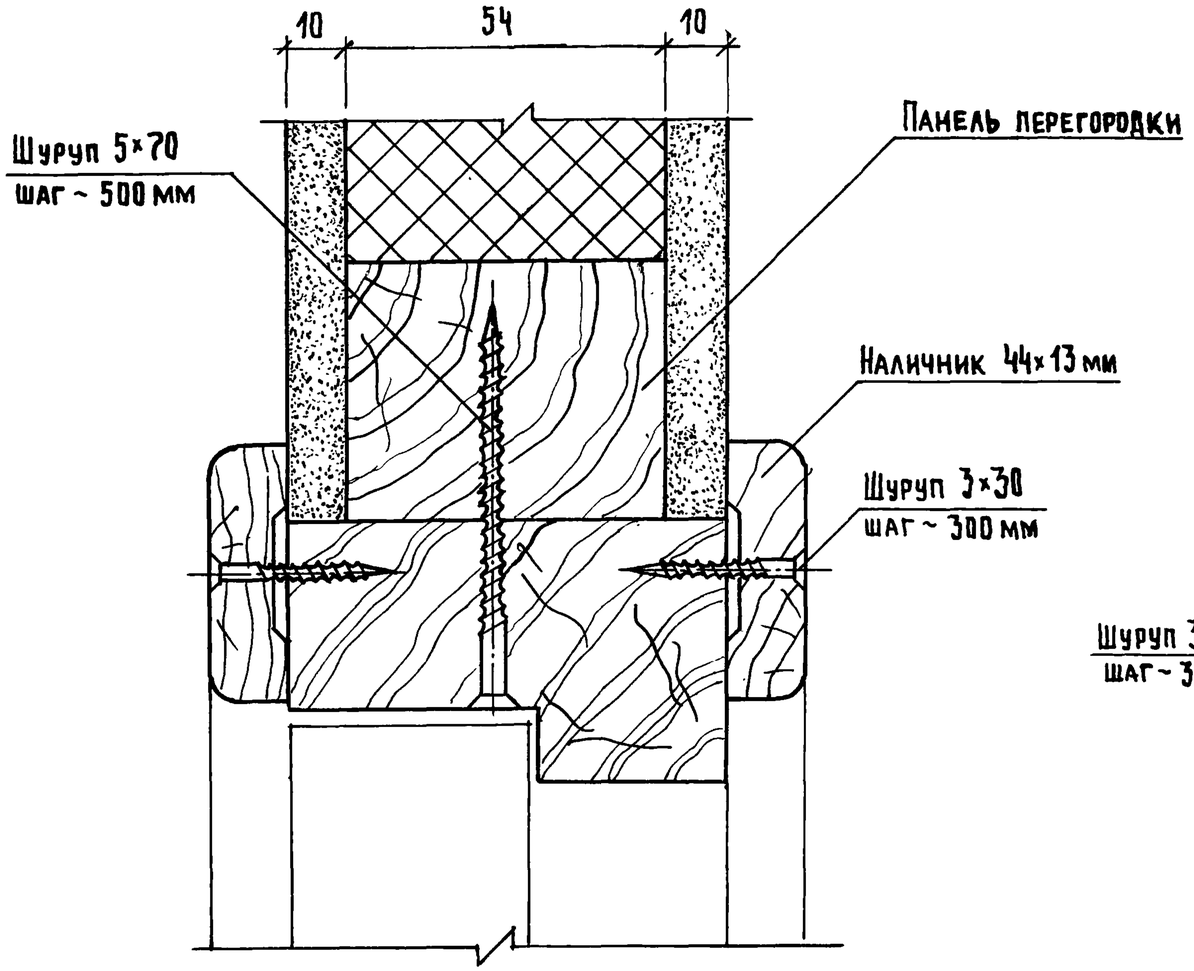


## XIа

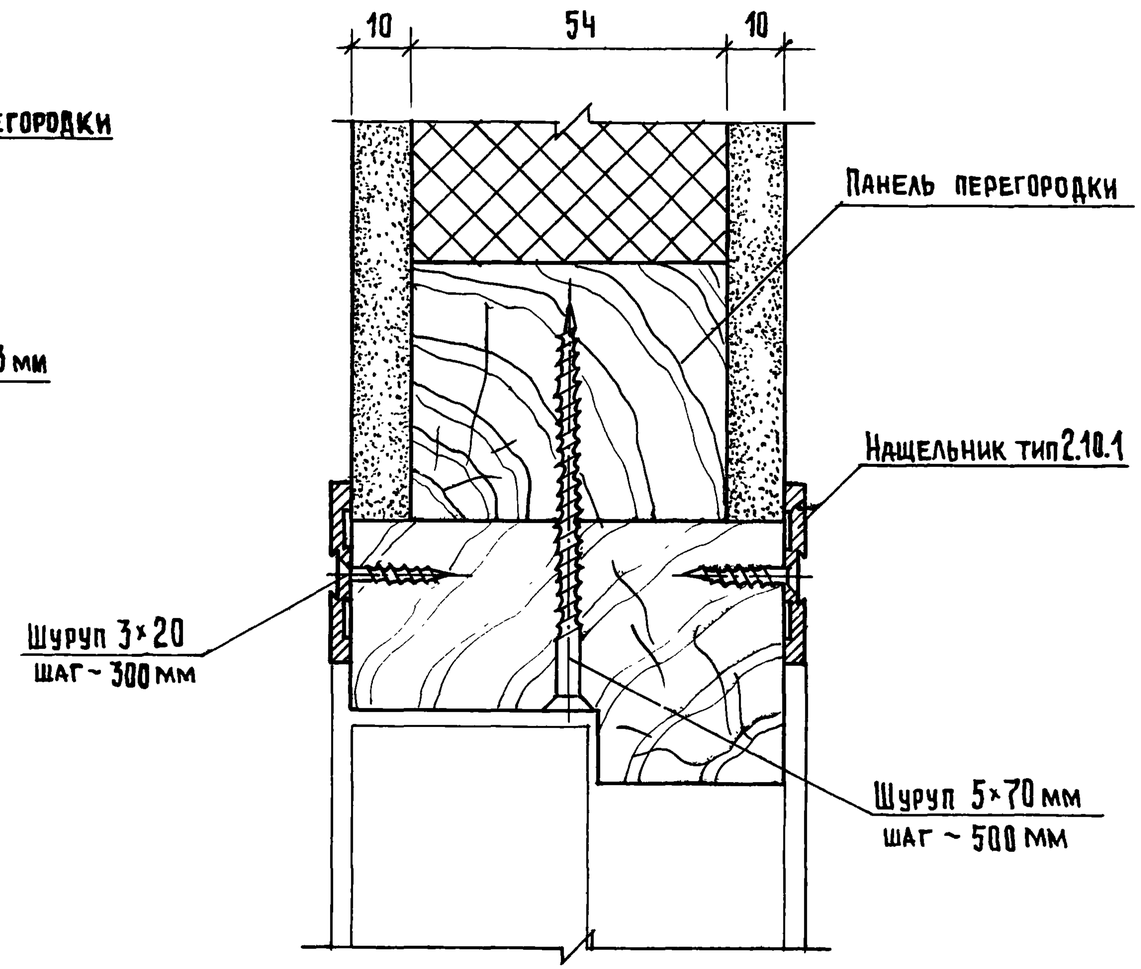


Спецификацию материалов на узлы см. докум 1.231.9-10.5.02.00, листы 9,10

| Инв. № подл. | Подпись и дата | Взам. инв. № |
|---|---|---|
| | | |

| Марка, поз. | Обозначение | Наименование | Кол. | Масса ед, кг | Примечание |
|---|---|---|---|---|---|
| | | Узел I | | | |
| | | Стандартные изделия | | | |
| | ТУ 36-941-79Е | Дюбель Д35-5/8 | 2 | | шт |
| | ГОСТ 1145-80* | Шурупы А5×70 | 0,017 | | кг |
| | ГОСТ 1145-80* | Шурупы А3×30 | 0,009 | | кг |
| | | Материалы | | | |
| | | Распорная рейка | | | |
| | | 20×25 мм | 1 | | пм |
| | ГОСТ 8242-75 | Наличник 34×13мм | 2 | | пм |
| | ТУ 38.10616-81 | Пористая резина 5×50мм | 1 | | пм |
| | | Узел II | | | |
| | | Стандартные изделия | | | |
| | ГОСТ 1145-80* | Шурупы А3×30 | 0,018 | | кг |

Взам. инв.№ | Подпись и дата | Инв.№ подл.

| | | | |
|---|---|---|---|
| Нач.отд. | Юдицкий | | |
| Н.контр. | Пельтихина | | |
| ГИП | Лыков | | |
| Рук.гр. | Мошкина | | |
| Ст.техн. | Назарова | | |

1.231.9-10.5-02.00

Спецификация на узлы

| Стадия | Лист | Листов |
|---|---|---|
| Р | 1 | 10 |

ЦНИИЭП торгово-бытовых зданий и туристских комплексов

| Марка, поз. | Обозначение | Наименование | Кол. | Масса ед, кг | Примечание |
|---|---|---|---|---|---|
| | | Материалы | | | |
| | | Распорная рейка 30×25мм | 1 | | пм |
| | ГОСТ 8242-75 | Наличник 44×13мм | 2 | | пм |
| | | Узел III | | | |
| | | Стандартные изделия | | | |
| | ГОСТ 1145-80* | Шурупы А5×70 | 0,017 | | кг |
| | ГОСТ 1145-80* | Шурупы А3×30 | 0,009 | | кг |
| | | Материалы | | | |
| | | Распорная рейка 15×25мм | 1 | | пм |
| | ГОСТ 8242-75 | Наличник 44×13мм | 2 | | пм |
| | | Узел Iа | | | |
| | | Стандартные изделия | | | |
| | ТУ 36-941-79Е | Дюбель Д35-5/8 | 2 | | шт |
| | ГОСТ 1145-80* | Шурупы А5×70 | 0,017 | | кг |
| | ГОСТ 1145-80* | Шурупы А3×20 | 0,005 | | кг |
| | | Материалы | | | |
| | | Распорная рейка 20×25мм | 1 | | пм |
| | ГОСТ 19111-77 | Нащельник 3×30 | | | |
| | | тип 2.10.1 | 2 | | пм |
| | ТУ 38.10616-81 | Пористая резина 5×50мм | 1 | | пм |

Взам. инв.№ | Подпись и дата | Инв.№ подл.

1.231.9-10.5-02.00

Лист 2

| Марка поз. | Обозначение | Наименование | Кол. | Масса ед., кг | Примечание |
|---|---|---|---|---|---|
| | | Узел IIа | | | |
| | | Стандартные изделия | | | |
| | ГОСТ 1145-80* | Шурупы А 3х20 | 0,01 | | кг |
| | | Материалы | | | |
| | | Распорная рейка 30х25мм | 1 | | пм |
| | ГОСТ 19111-77 | Нащельник 3х30 тип 2.10.1 | 2 | | пм |
| | | Узел IIIа | | | |
| | | Стандартные изделия | | | |
| | ГОСТ 1145-80* | Шурупы А 5х70 | 0,017 | | кг |
| | ГОСТ 1145-80* | Шурупы А 3х20 | 0,005 | | кг |
| | | Материалы | | | |
| | | Распорная рейка 15х25мм | 1 | | пм |
| | | Нащельник 3х30 тип 2.10.1 | 2 | | пм |
| | | Узел IV | | | |
| | | Стандартные изделия | | | |
| | ГОСТ 1145-80* | Шурупы А 3х30 | 0,018 | | кг |
| | ГОСТ 1145-80* | Шурупы А 4х40 | 0,021 | | кг |

Взам. инв. № | Подпись и дата | Инв. № подл.





| Марка поз. | Обозначение | Наименование | Кол. | Масса ед., кг | Примечание |
|---|---|---|---|---|---|
| | | Материалы | | | |
| | | Распорная рейка 20х25мм | 2 | | пм |
| | ГОСТ 8242-75 | Наличник 34х13мм | 4 | | пм |
| | ТУ 38.10616-81 | Пористая резина 5х50 | 2 | | пм |
| | | Узел V | | | |
| | | Стандартные изделия | | | |
| | ГОСТ 1145-80* | Шурупы А 3х30 | 0,009 | | кг |
| | ГОСТ 1145-80* | Шурупы А 4х40 | 0,011 | | кг |
| | | Материалы | | | |
| | | Распорная рейка 20х25мм | 1 | | пм |
| | ГОСТ 8242-75 | Наличник 34х13мм | 2 | | пм |
| | ТУ 38.10616-81 | Пористая резина 5х50мм | 2 | | пм |
| | | Узел IVа | | | |
| | | Стандартные изделия | | | |
| | ГОСТ 1145-80* | Шурупы А3х20 | 0,02 | | кг |
| | ГОСТ 1145-80* | Шурупы А4х40 | 0,021 | | кг |
| | | Материалы | | | |
| | | Распорная рейка 20х25мм | 2 | | пм |
| | ГОСТ 19111-77 | Нащельник 3х30 тип 2.10.2 | 4 | | пм |
| | ТУ 38.10616-81 | Пористая резина 5х50мм | 2 | | пм |

Взам. инв. № | Подпись и дата | Инв. № подл.

| Марка, поз. | Обозначение | Наименование | Кол. | Масса ед, кг | Примечание |
|---|---|---|---|---|---|
| | | Узел Va | | | |
| | | Стандартные изделия | | | |
| | ГОСТ 1145-80* | Шурупы А3х20 | 0,01 | | кг |
| | ГОСТ 1145-80* | Шурупы А4х40 | 0,011 | | кг |
| | | Материалы | | | |
| | | Распорная рейка 20х25мм | 1 | | пм |
| | ГОСТ 19111-77 | Нащельник 3х30 тип 2.10.2 | 2 | | пм |
| | ТУ 38.10616-81 | Пористая резина 5х50мм | 1 | | пм |
| | | Узел VI | | | |
| | | Стандартные изделия | | | |
| | ГОСТ 1145-80* | Шурупы А3х30 | 0,018 | | кг |
| | ГОСТ 4028-63 | Гвоздь 3,5х90 мм | 0,014 | | кг |
| | | Материалы | | | |
| | ГОСТ 8242-75 | Наличник 44х13 мм | 2 | | пм |
| | | Узел VII | | | |
| | | Стандартные изделия | | | |
| | ТУ 36-941-79Е | Дюбель Д35-5/8 | 2 | | шт |

Взам. инв.№ | Подпись и дата | Инв.№ подл.



| Марка, поз. | Обозначение | Наименование | Кол. | Масса ед, кг | Примечание |
|---|---|---|---|---|---|
| | ГОСТ 1145-80* | Шурупы А5х70 | 0,047 | | кг |
| | ГОСТ 1145-80* | Шурупы А3х30 | 0,009 | | кг |
| | | Материалы | | | |
| | ГОСТ 8242-75 | Наличник 34х13 мм | 2 | | пм |
| | | Узел VIa | | | |
| | | Стандартные изделия | | | |
| | ГОСТ 1145-80* | Шурупы А3х20 | 0,01 | | кг |
| | ГОСТ 4028-63 | Гвоздь 3,5х90 мм | 0,014 | | кг |
| | | Материалы | | | |
| | ГОСТ 19111-77 | Нащельник 3х30 мм тип 2.10.1 | 2 | | пм |
| | | Узел VIIa | | | |
| | | Стандартные изделия | | | |
| | ГОСТ 1145-80* | Шурупы А3х20 | 0,005 | | кг |
| | ТУ 36-941-79Е | Дюбель Д35-5/8 | 2 | | шт |
| | ГОСТ 1145-80* | Шурупы А5х70 | 0,017 | | кг |
| | | Материалы | | | |
| | ГОСТ 19111 | Нащельник 3х30 тип 2.10.1 | 2 | | пм |

Взам. инв.№ | Подпись и дата | Инв.№ подл.

| Марка, поз. | Обозначение | Наименование | Кол. | Масса ед., кг | Примечание |
|---|---|---|---|---|---|
| | ТУ 38.10616-81 | Пористая резина 5х50мм | 1 | | пм |
| | | | | | |
| | | | | | |
| | | Узел VIII | | | |
| | | | | | |
| | | Стандартные изделия | | | |
| | | | | | |
| | ТУ 36-941-79Е | Дюбель Д35-5/8 | 2 | | шт |
| | ГОСТ 1145-80* | Шурупы А5х70 | 0,017 | | кг |
| | ГОСТ 1145-80* | Шурупы А3х30 | 0,009 | | кг |
| | | | | | |
| | | Материалы | | | |
| | | | | | |
| | | Деревянный брусок | | | |
| | | 44х74мм | 1 | | пм |
| | ГОСТ 8242-75 | Наличник 13х74мм | 2 | | пм |
| | ГОСТ 4640-76 | Вата минеральная | 0,0016 | | $м^3$ |
| | ТУ 38.10616-81 | Пористая резина 5х50мм | 1 | | пм |
| | | | | | |
| | | | | | |
| | | Узел VIII а | | | |
| | | | | | |
| | | Стандартные изделия | | | |
| | | | | | |
| | ТУ 36-941-79Е | Дюбель Д35-5/8 | 2 | | шт |
| | ГОСТ 1145-80* | Шурупы А5х70мм | 0,017 | | кг |
| | ГОСТ 1145-80* | Шурупы А3х20мм | 0,005 | | кг |
| | | | | | |
| | | | | | |
| | | | | | |

Инв. № подл. | Подпись и дата | Взам. инв. №





| Марка, поз. | Обозначение | Наименование | Кол. | Масса ед., кг | Примечание |
|---|---|---|---|---|---|
| | | Материалы | | | |
| | | | | | |
| | | Деревянный брусок | | | |
| | | 44х74мм | 1 | | пм |
| | ГОСТ 19111-77 | Нащельник 3х80мм | | | |
| | | тип 2.10.1 | 2 | | пм |
| | ГОСТ 4640-76 | Вата минеральная | 0,0016 | | $м^3$ |
| | ТУ 38.10616-81 | Пористая резина 5х50мм | 1 | | пм |
| | | | | | |
| | | | | | |
| | | Узел IX | | | |
| | | | | | |
| | | Стандартные изделия | | | |
| | | | | | |
| | ГОСТ 1145-80* | Шурупы А3х30мм | 0,004 | | кг |
| | ГОСТ 1145-80* | Шурупы А3х20мм | 0,002 | | кг |
| | | | | | |
| | | Материалы | | | |
| | | | | | |
| | ГОСТ 8242-75 | Плинтус | 1 | | пм |
| | ГОСТ 19111-77 | Электротехнический | | | |
| | | плинтус | 1 | | пм |
| | | Выравнивающая | | | |
| | | стяжка цементный | | | |
| | | раствор М:100 | 0,0028 | | $м^3$ |
| | | | | | |
| | | | | | |
| | | | | | |
| | | | | | |

Инв. № подл. | Подпись и дата | Взам. инв. №

| Марка, поз. | Обозначение | Наименование | Кол. | Масса ед, кг | Примечание |
|---|---|---|---|---|---|
| | | Узел X | | | |
| | | Стандартные изделия | | | |
| | ГОСТ 1145-80* | Шурупы А3х30 мм | 0,004 | | кг |
| | ГОСТ 1145-80* | Шурупы А3х20 мм | 0,002 | | кг |
| | | Материалы | | | |
| | ГОСТ 8242-75 | Плинтус | 1 | | пм |
| | ГОСТ 19111-77 | Электротехнический плинтус | 1 | | пм |
| | | Деревянная прокладка 100х100х20 мм | 1 | | шт |
| | | Узел XI | | | |
| | | Стандартные изделия | | | |
| | ГОСТ 1145-80* | Шурупы А5х70мм | 0,017 | | кг |
| | ГОСТ 1145-80* | Шурупы А3х30 мм | 0,009 | | кг |
| | | Материалы | | | |
| | ГОСТ 8242-75 | Наличник 44х13 мм | 2 | | пм |
| | | Узел XIа | | | |
| | | Стандартные изделия | | | |
| | ГОСТ 1145-80* | Шурупы А5х70 мм | 0,017 | | кг |

Инв.№ подл. | Подпись и дата | Взам. инв.№



Формат А4

| Марка, поз. | Обозначение | Наименование | Кол. | Масса ед, кг | Примечание |
|---|---|---|---|---|---|
| | ГОСТ 1145-80* | Шурупы А3х20 мм | 0,005 | | кг |
| | | Материалы | | | |
| | ГОСТ 19111-77 | Нащельник 3х30 мм тип 2.10.1 | 2 | | пм |

Взам. инв.№ | Подпись и дата | Инв.№ подл.

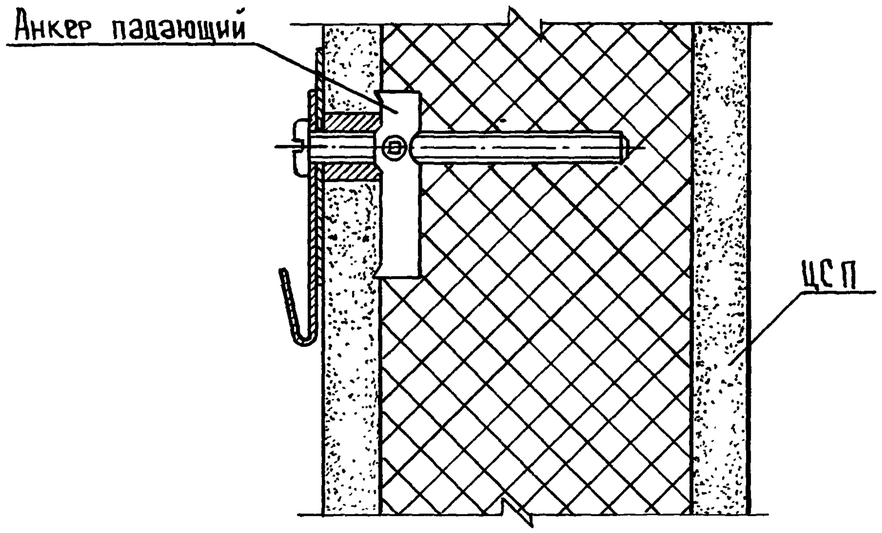


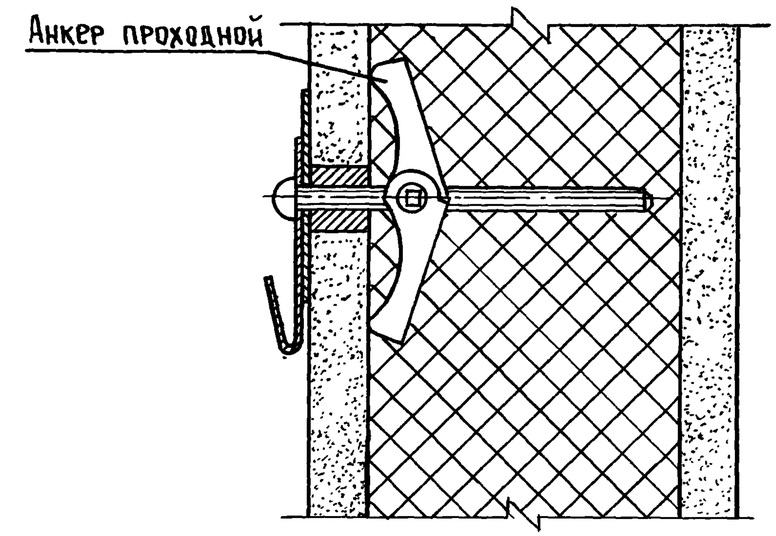


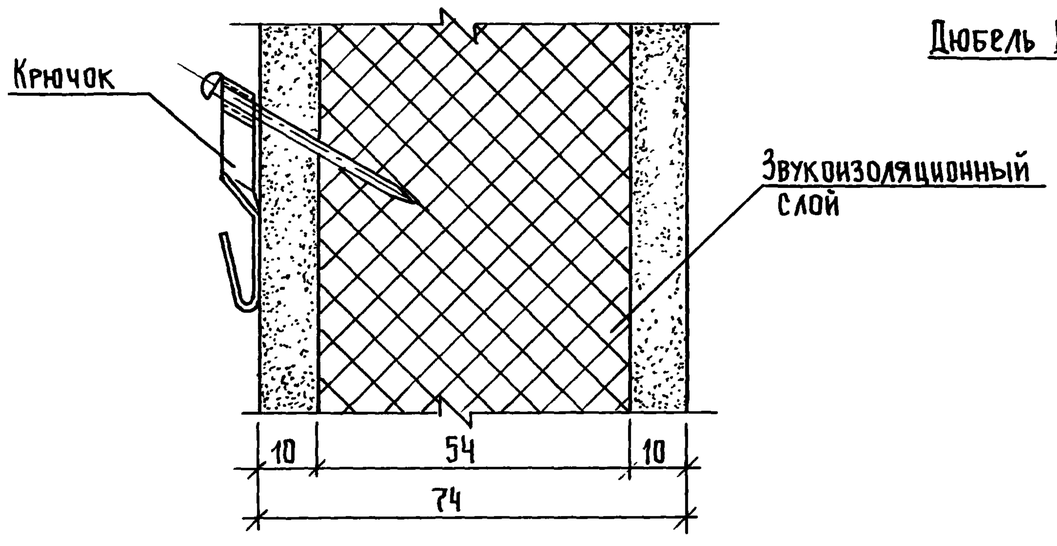


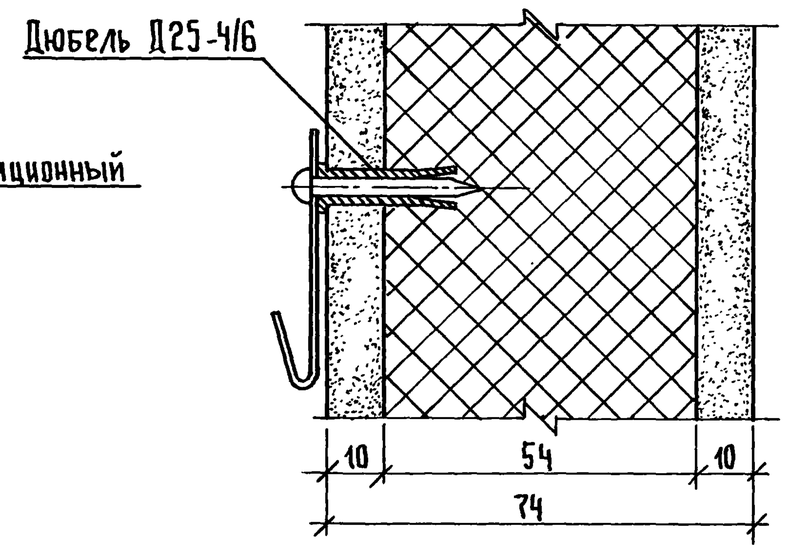


| | | | |
|---|---|---|---|
| Нач.отд | Юдицкий | | |
| Н.контр. | Пельтихина | | |
| ГИП | Лыков | | |
| Рук.гр. | Мошкина | | |
| Ст.техник | Назарова | | |

1.231.9-10.5-03.00

Примеры установки анкера падающего, анкера проходного, крючка и дюбеля разжимного

| Стадия | Лист | Листов |
|---|---|---|
| Р | | 1 |

ЦНИИЭП торгово-бытовых зданий и туристских комплексов

Инв.№ под л. | Подпись и дата | Взам. инв.№

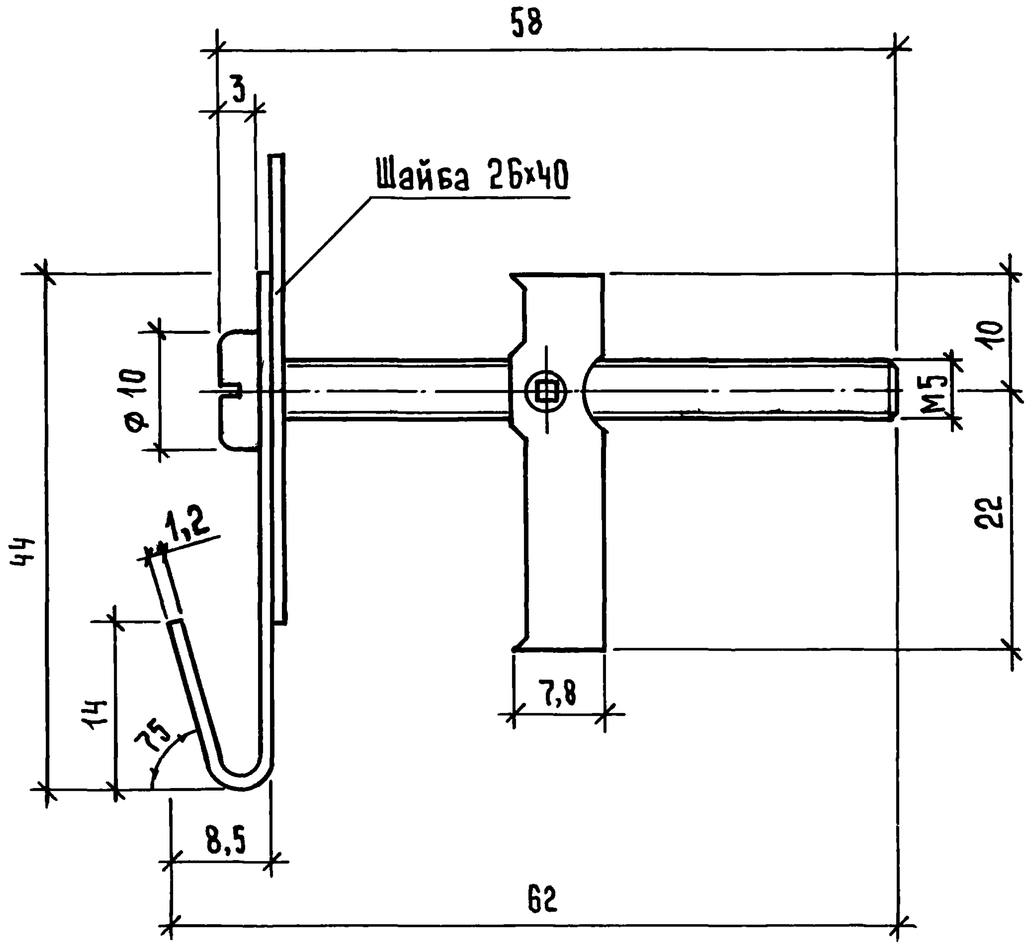


Максимальная нагрузка 45 кгс

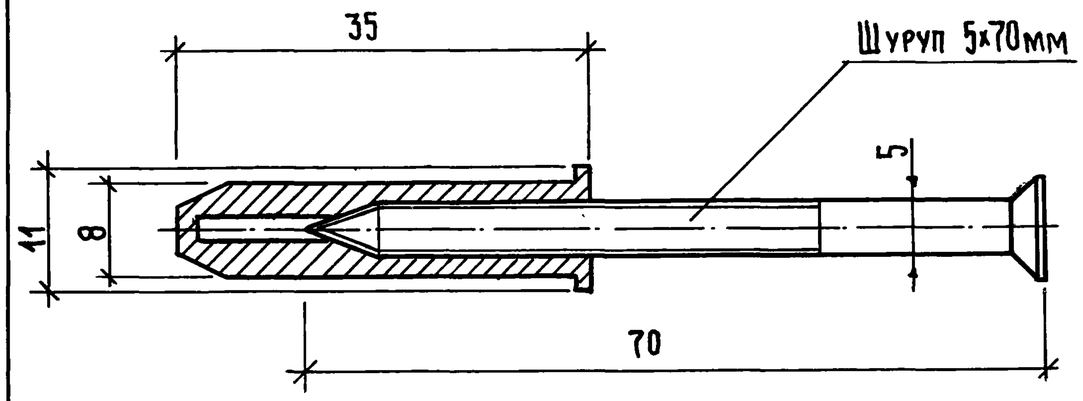


Максимальная нагрузка 30 кгс

| | | | | | | |
|---|---|---|---|---|---|---|
| Нач.отд | Юдицкий | | 1.231.9-10.5-00.01 | | | |
| Н.контр. | Пельтихина | | Анкер падающий | Стадия | Масса | Масштаб |
| ГИП | Лыков | | | Р | – | 2:1 |
| Рук.гр. | Мошкина | | | Лист | Листов 1 | |
| Ст.техн | Назарова | | ТУ 400-28-370-80 | ЦНИИЭП торгово-бытовых зданий и туристских комплексов | | |

Формат А4

| | | | | | | |
|---|---|---|---|---|---|---|
| Нач.отд | Юдицкий | | 1.231.9-10.5-00.02 | | | |
| Н.контр | Пельтихина | | Дюбель разжимной Д 35-5/8 | Стадия | Масса | Масштаб |
| ГИП | Лыков | | | Р | – | 2:1 |
| Рук.гр | Мошкина | | | Лист | Листов 1 | |
| Ст.техн. | Назарова | | ТУ 36-941-79Е | ЦНИИЭП торгово-бытовых зданий и туристских комплексов | | |



Формат А4

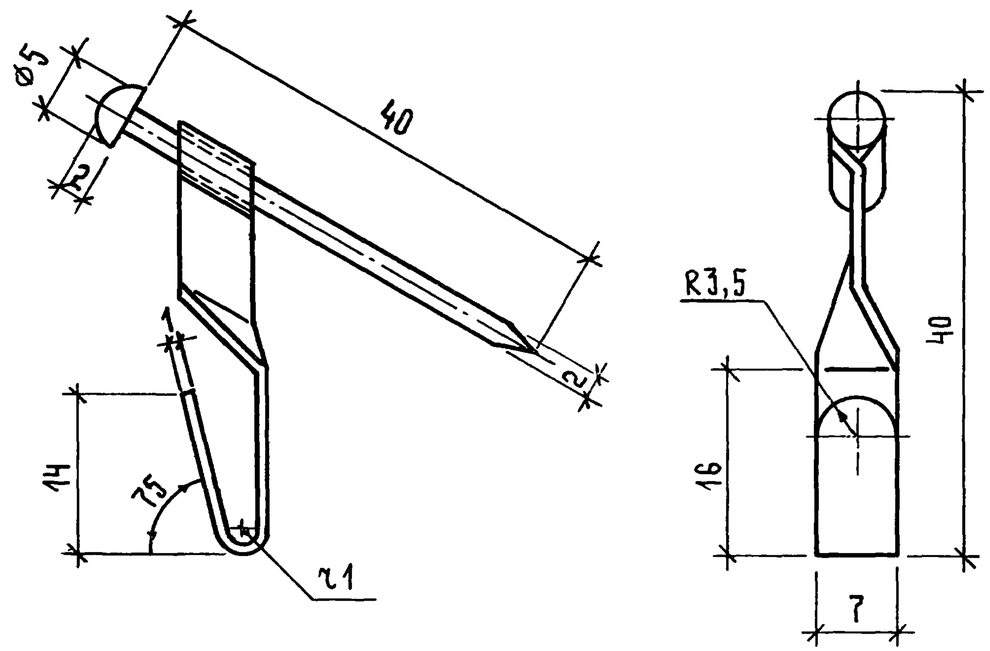


Максимальная нагрузка 15 кгс

| | | | | | | |
|---|---|---|---|---|---|---|
| Взам.инв.№ | | | | | | |
| Подпись и дата | | | | | | |
| Инв.№подл. | | | | 1.231.9-10.5-00.03 | | |
| | Нач.отд | Юдицкий | | Крючок | Стадия: Р | Масса: — | Масштаб: 2:1 |
| | Н.контр. | Пельтихина | | | Лист | Листов 1 |
| | ГИП | Лыков | | ТУ 400-28-371-80 | ЦНИИЭП торгово-бытовых зданий и туристских комплексов | |
| | Рук.гр. | Мошкина | | | | |
| | Ст.техн. | Назарова | | | | |

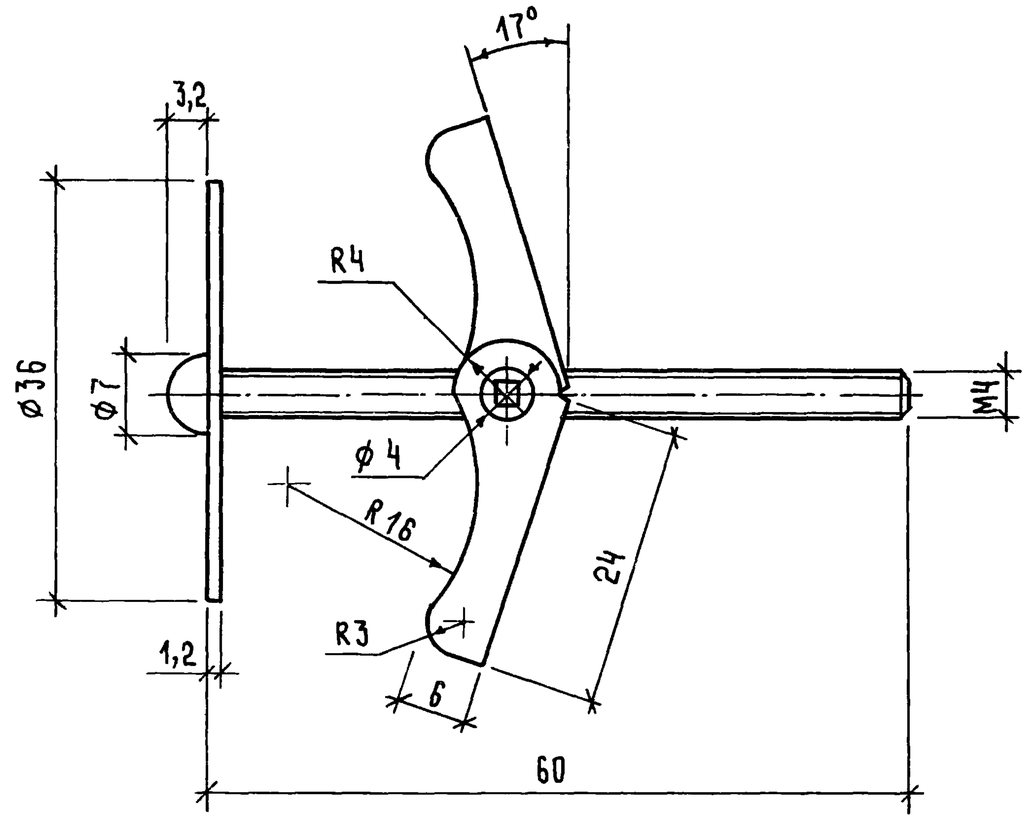


Максимальная нагрузка 45 кгс

| | | | | | | |
|---|---|---|---|---|---|---|
| Взам.инв.№ | | | | | | |
| Подпись и дата | | | | | | |
| Инв.№подл. | | | | 1.231.9-10.5-00.04 | | |
| | Нач.отд | Юдицкий | | Анкер проходной | Стадия: Р | Масса: | Масштаб: 2:1 |
| | Н.контр. | Пельтихина | | | Лист | Листов 1 |
| | ГИП | Лыков | | ТУ 400-28-369-80 | ЦНИИЭП торгово-бытовых зданий и туристских комплексов | |
| | Рук.гр | Мошкина | | | | |
| | Ст.техн. | Назарова | | | | |