ТИПОВЫЕ КОНСТРУКЦИИ, ИЗДЕЛИЯ И УЗЛЫ ЗДАНИЙ И СООРУЖЕНИЙ

СЕРИЯ 1.231.9-10

УНИФИЦИРОВАННЫЕ ПЕРЕГОРОДКИ ИЗ ЛИСТОВЫХ МАТЕРИАЛОВ ДЛЯ ОБЩЕСТВЕННЫХ ЗДАНИЙ

ВЫПУСК 3

ПЕРЕГОРОДКИ ПОЭЛЕМЕНТНОЙ СБОРКИ

ИЗ ЦЕМЕНТНОСТРУЖЕННЫХ ПЛИТ НА ДЕРЕВЯННОМ КАРКАСЕ

РАБОЧИЕ ЧЕРТЕЖИ

21249
ЦЕНА

ТИПОВЫЕ КОНСТРУКЦИИ, ИЗДЕЛИЯ И УЗЛЫ ЗДАНИЙ И СООРУЖЕНИЙ

СЕРИЯ 1.231.9-10

УНИФИЦИРОВАННЫЕ ПЕРЕГОРОДКИ ИЗ ЛИСТОВЫХ МАТЕРИАЛОВ ДЛЯ ОБЩЕСТВЕННЫХ ЗДАНИЙ

ВЫПУСК 3

ПЕРЕГОРОДКИ ПОЭЛЕМЕНТНОЙ СБОРКИ ИЗ ЦЕМЕНТНОСТРУЖЕЧНЫХ ПЛИТ НА ДЕРЕВЯННОМ КАРКАСЕ

РАБОЧИЕ ЧЕРТЕЖИ

Разработаны
ЦНИИЭП торгово-бытовых зданий
и туристских комплексов
Главный инженер института Носков В.И.
Начальник отдела Юдицкий А.Н.

Утверждены: с 01.05.86
Государственным комитетом
по гражданскому строительству
и архитектуре при Госстрое СССР
Приказ №114 от 28.03.86
Введены в действие с 01.05.86

21249 2

Обозначение	Наименование	Стр.
1.231.9-10.3-00.00 ПЗ	Пояснительная записка	2-5
1.231.9-10.3-00.00 ВД	Ведомость ссылочных документов	
1.231.9-10.3-01.00	Перегородка ПЦП-1м/ПЦП-1/ (Фрагмент) Узлы I-IX, II а, VIII а Пример	6-11
1.231.9-10.3-02.00	Перегородка ПЦД-2м/ПЦД-2/ (Фрагмент) Узлы I-IX Пример	12-16
1.231.9-10.3-03.00	Примеры установки анкера падающего, анкера проходного, крючка и дюбеля разжимного.	17
1.231.9-10.3-00.01	Крючок	18
1.231.9-10.3-00.02	Анкер проходной	
1.231.9-10.3-00.03	Анкер падающий	19
1.231.9-10.3-00.04	Дюбель разжимной	

Взам. инв.№ | Подп. и дата | Инв.№ подл.

1.231.9-10.3-00.00

Нач.отд.	Юдицкий	Подп.	
Н.контр.	Пельтихина	"	
ГИП	Лыков	"	
Рук.гр.	Мошкина	"	
Ст.техн.	Назарова	"	

Содержание

Стадия	Лист	Листов
Р		1

ЦНИИЭП торгово-бытовых зданий и туристских комплексов

Пров. Шчц 25.3.91г Кон. Фр

1. Общая часть

Выпуск содержит перечень типов перегородок, монтажные узлы, комплектующие элементы и детали, рекомендации по заделке швов и методам отделки лицевых поверхностей. Расход материалов на 1 $м^2$ перегородки и типы перегородок см. таблицу (Докум. 00.00.03, лист 2).

2. Область применения

Перегородки поэлементной сборки предназначены для применения в проектах общественных зданий (предприятия общественного питания, торговли, бытового обслуживания школ, учебных, лечебных и детских учреждений), а также в гостиницах, административно-бытовых зданиях и др., с высотами этажей равными 2,8 м; 3,3 м; 3,6 м; 4,2 м. В перегородках гостиниц, школ, детских садов, учебных и лечебно-профилактических учреждений в качестве звукоизоляционного слоя применять прошивные минераловатные маты по ТУ 21-РСФСР-1.301-86, в прочих общественных зданиях разрешаются минераловатные плиты по ГОСТ 9573-82.

Перегородки следует применять в помещениях с нормальным температурно-влажностным режимом (СНиП II-3-79) в зданиях с неагрессивной средой. Индекс изоляции воздушного шума в пределах от $У_в$-36 дБ до $У_в$-47 дБ. Согласно СНиП II-2-80 и заключению ЦНИИСК № 5-3478 от 5.08.85 г., перегородки можно применять для зданий II степени огнестойкости. Пределы огнестойкости перегородок см. таблицу (докум. 00.00.03, лист 2). Предел распространения огня < 40 см.

Для отделки перегородок на путях эвакуации, а также в помещениях лечебных и детских дошкольных учреждений следует применять несгораемые материалы (рекомендуется применять керамические плитки, асбестоцементные листы, водоэмульсионные, клеевые краски и др.)

Взам. инв.№ | Подп. и дата | Инв.№ подл.

1.231.9-10.3-00.00 ПЗ

Нач.отд.	Юдицкий	Подп.	
Н.контр.	Пельтихина	"	
ГИП	Лыков	"	
Рук.гр.	Мошкина	"	
Ст.техн.	Назарова	"	

Пояснительная записка

Стадия	Лист	Листов
Р	1	4

ЦНИИЭП Торгово-бытовых зданий и туристских комплексов

Типы перегородок поэлементной сборки и расход материалов. Таблица

Тип	Эскиз	Толщина перегородки, мм	Индекс изоляции воздушного шума, $У_в$, дб	Предел огнестойкости, час	Высота перегородки, мм	Расход материалов на 1м² перегородки: цементностружечная плита, м²	пиломатериалы, м³	прошивные маты или минераловатная плита, м³	бумажная или тканевая лента, пм	плинтус, пм	наличник, пм	пористая резина, пм	гипсовая шпатлевка, кг	Крепежные нормали: Шурупы 3х30, кг	шурупы 3,5х40, кг	шурупы 5х70, кг	дюбели, шт	Масса 1м² перегородки, кг
1	2	3	4	5	6	7	8	9	10	11	12	13	14	15	16	17	18	19
ПЦД-1	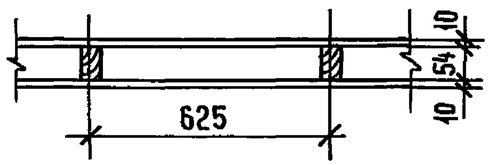	74	36	0,25	2500	2,0	0,005	—	2,5	0,8	0,2	0,8	0,20	0,026	—	0,017	2	27,5
					3000	2,0	0,005	—	2,3	0,7	0,2	0,7	0,17	0,025	—	0,017	2	27,5
					3300	2,0	0,005	—	2,3	0,6	0,2	0,6	0,16	0,022	—	0,017	2	27,5
					3900	2,0	0,006	—	2,7	0,5	0,2	0,5	0,15	0,030	—	0,017	2	27,5
ПЦД-1м	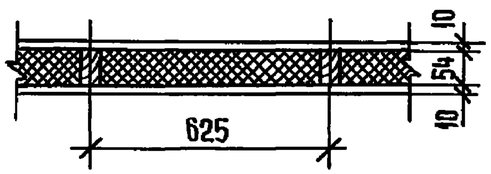	74	42	0,5	2500	2,0	0,005	0,05	2,5	0,8	0,2	0,8	0,20	0,026	—	0,017	2	34,0
					3000	2,0	0,005	0,05	2,3	0,7	0,2	0,7	0,17	0,025	—	0,017	2	34,0
					3300	2,0	0,005	0,05	2,3	0,6	0,2	0,6	0,16	0,022	—	0,017	2	34,0
					3900	2,0	0,006	0,05	2,7	0,5	0,2	0,5	0,15	0,030	—	0,017	2	34,0
ПЦД-2	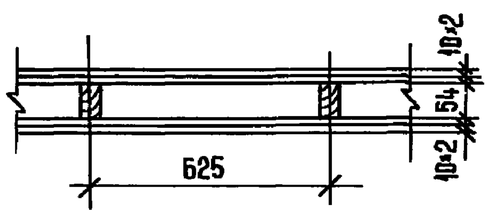	94	43	0,5	2500	4,0	0,005	—	2,5	0,8	0,2	0,8	0,20	0,013	0,046	0,017	2	51,5
					3000	4,0	0,005	—	2,3	0,7	0,2	0,7	0,17	0,012	0,045	0,017	2	51,5
					3300	4,0	0,005	—	2,3	0,6	0,2	0,6	0,16	0,011	0,043	0,017	2	51,5
					3900	4,0	0,006	—	2,7	0,5	0,2	0,5	0,15	0,015	0,055	0,017	2	51,5
ПЦД-2м	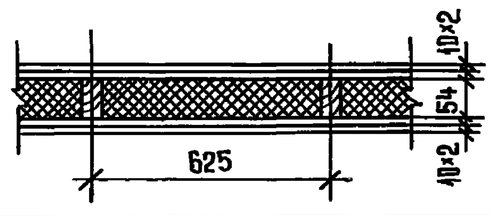	94	47	0,75	2500	4,0	0,005	0,05	2,5	0,8	0,2	0,8	0,20	0,013	0,046	0,017	2	58,0
					3000	4,0	0,005	0,05	2,3	0,7	0,2	0,7	0,17	0,012	0,045	0,017	2	58,0
					3300	4,0	0,005	0,05	2,3	0,6	0,2	0,6	0,16	0,011	0,043	0,017	2	58,0
					3900	4,0	0,006	0,05	2,7	0,5	0,2	0,5	0,15	0,015	0,055	0,017	2	58,0

Взам. инв. № | Подпись и дата | Инв. № подл.

21249 4

Формат А3

3. Технические характеристики перегородок

Перегородки поэлементной сборки представляют собой каркасную конструкцию, обшитую с двух сторон цементностружечными плитами (ЦСП).

Каркас перегородок (вертикальные стойки и горизонтальные направляющие) следует изготавливать из пиломатериалов хвойных пород по ГОСТ 8486-66. Бруски каркаса следует антисептировать согласно СНиП III-19-76. Максимальная влажность древесины каркаса допускается не выше 15-17%. Материалом обшивки каркаса являются цементностружечные плиты по ТУ 66-164-83, толщиной 10 мм. Перед установкой обшивок в проектное положение в них просверливаются и зенкуются отверстия под шурупы. Крепление ЦСП к каркасу осуществляется шурупами 3х30 мм; 3,5х40 мм по ГОСТ 1145-80* с шагом 300 мм.

Для повышения звукоизоляции перегородок предусмотрены прошивные минераловатные маты γ=125 кг/м³ по ТУ 21-РСФСР-1.301-86 или полужесткие минераловатные плиты толщиной 50 мм, γ= 125 кг/м³ на синтетической связке по ГОСТ 9573-82.

В процессе эксплуатации перегородок возникает необходимость в креплении к ним различного оборудования и предметов интерьера, которые должны навешиваться на специальные анкерные изделия. Возможность применения того или иного анкерного изделия определяется в зависимости от несущей способности перегородки и навешиваемого оборудования на эти перегородки. Основные виды анкерных изделий, монтажные узлы и их максимальная несущая способность представлены в выпуске (см. докум. 00-01...-00.04).

Для отделки поверхностей цементностружечных перегородок можно применять:

пленки декоративные отделочные самоклеющиеся ПДСО по ГОСТ 24944-81;

поливинилхлоридный отделочный материал "Дивилон" по ТУ 400-1-235-82;

обои;

клеевые, водоэмульсионные краски, эмали;

синтетические краски.

Полимерные и синтетические материалы для отделки перегородок должны быть из числа разрешенных для применения в строительстве Министерством здравоохранения СССР.

Заделку и шпатлевку стыков между цементностружечными плитами производить гипсополимерным составом (гипсовая шпатлевка).

Рецептура гипсовой шпатлевки в % по массе:

гипсоцементнопуццолановые вяжущие-76;

поливинилацетатная 50%-ная дисперсия - 10;

клей малярный - 4;

вода до удобоупотребимой консистенции.

Приготовление состава производить в растворомешалке до получения однородной массы. Жизнеспособность состава - 4 часа.

4. Указания по монтажу перегородок

Устройство цементностружечных перегородок на деревянном каркасе (см. докум. 01.00;-02.00) может осуществляться только при наличии у строительных (монтажных) организаций специального инструмента, обеспечивающего механизацию процессов сборки каркаса, крепления к нему цементностружечных плит, а также инструмента для заделки стыков, нанесения шпатлевочного слоя и др. работ, согласно "Рекомендации по монтажу гипсокартонных перегородок", утвержденной Главмонтажспецстроем 28.10.81 г. приказ № 194.

Монтаж перегородок производится только в период отделочных работ (в зимнее время при подключении отопления) и до устройства чистого пола в следующей последовательности:

Выполняется разметка и к бетонным, кирпичным и т.п. конструкциям

крепятся направляющие бруски с помощью разжимных дюбелей с шагом 500 мм;

к направляющим с шагом 625 мм устанавливаются по отвесу и крепятся гвоздями стойки;

устанавливаются и крепятся шурупами цементностружечные плиты;

устанавливаются и крепятся к стойкам каркаса стандартные дверные коробки;

между стойками каркаса устанавливаются минераловатные плиты или прошивные минераловатные маты;

крепятся плиты ЦСП с противоположной стороны каркаса, при одинарной и дублированной облицовке плиты ЦСП устанавливаются вразбежку;

все стыки цементностружечных плит, углы и примыкания проклеиваются перфорированной бумажной или тканевой лентой и шпатлюются безусадочной гипсовой шпатлевкой;

выполнение наружного отделочного слоя (моющиеся обои, синтетические пленки, обычные обои, покраска) производится после подготовки поверхности перегородки (шпатлевка, зачистка);

по окончании отделочных работ устанавливается электротехнический плинтус по ГОСТ 19111-77 или деревянный по ГОСТ 8242-75.

Расшифровка типа перегородки:

ПЦД-1м (2м)

ПЦД- перегородка цементностружечная на деревянном каркасе;

1 – толщина перегородки 74 мм (2 – 94 мм);

м – наличие минераловатного звукоизоляционного слоя.

В выпуске разработаны перегородки и монтажные узлы с внутренним звукоизоляционным слоем. Пустотелые перегородки аналогичны указанным за исключением звукоизоляционного слоя.

Обозначение	Наименование	Примечание
ТУ 400-28-370-80	Анкер падающий	
ТУ 36-941-79Е	Дюбель разжимной	
ТУ 400-28-371-80	Крючок	
ТУ 400-28-369-80	Анкер проходной	
ТУ 38.10616-81	Пористая резина	
ТУ 400-1-235-84	Поливинилхлоридный отделочный материал „Дивилон"	
ТУ 21-РСФСР-1.301-86	Маты минераловатные прошивные	

В выпуске представлены чертежи основных комплектующих и крепежных изделий с указаниями по их применению (см. докум. 00.01 ... 00.04).

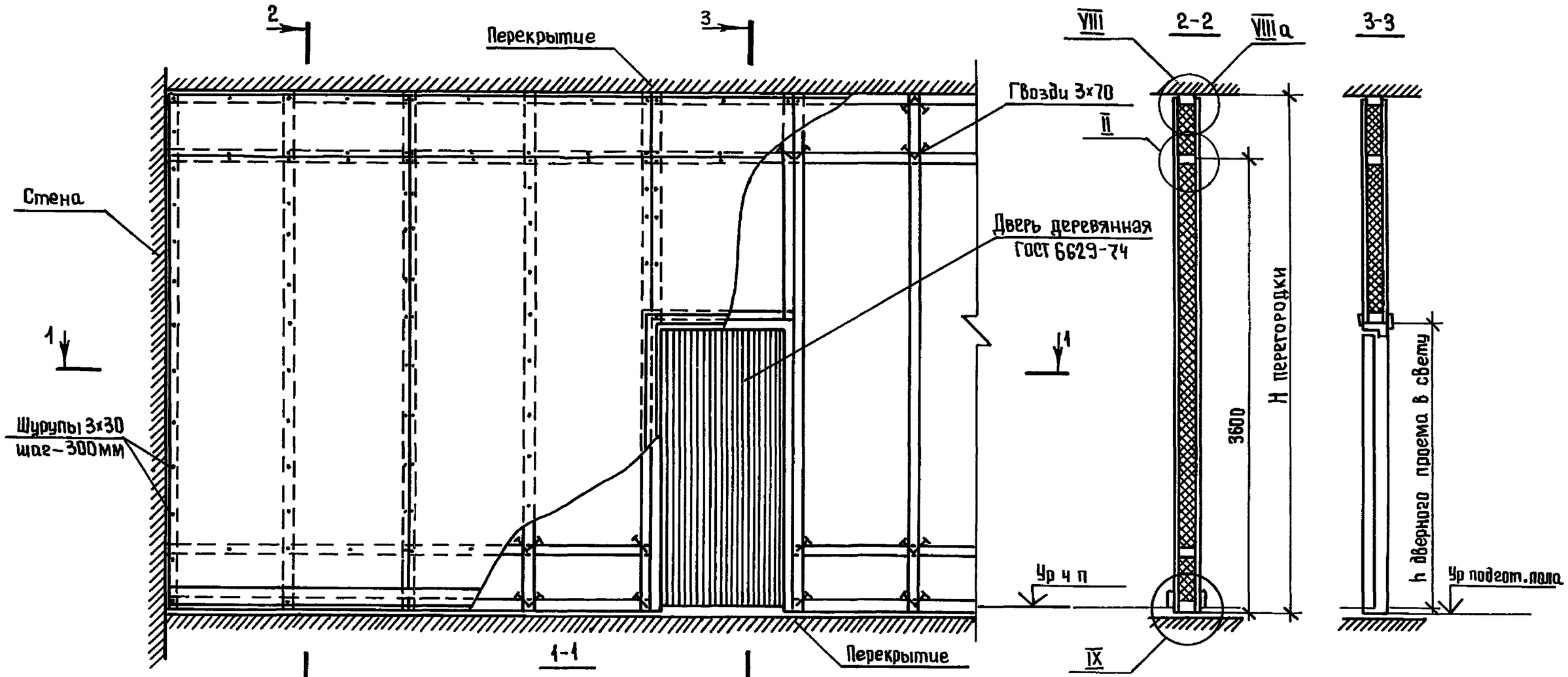

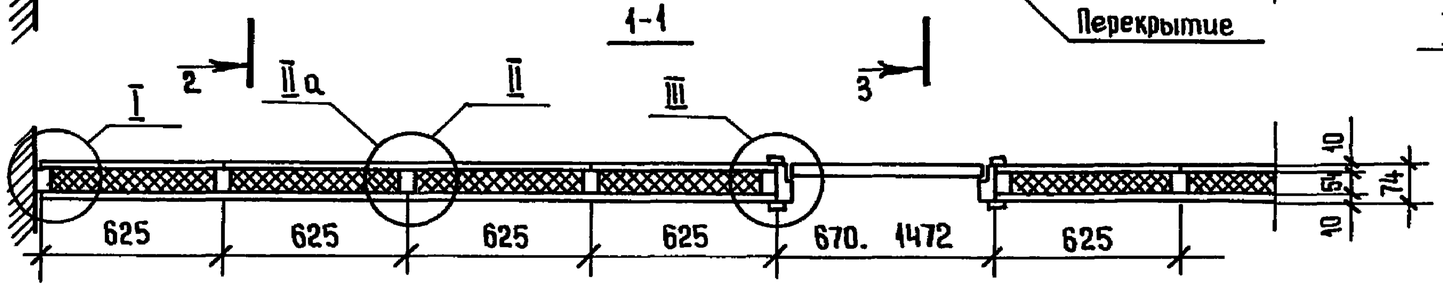

Вариант плана перегородок

Перегородка ПЦД-1 без звукоизоляционного слоя
Узлы замаркированные на листе см. докум-01 ОО листы 2...6

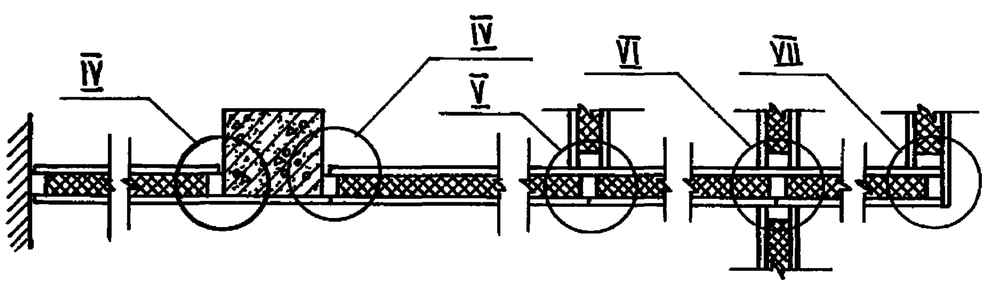

Нач отд	Юдицкий		
Н контр	Пельтихина		
ГИП	Лыков		
Рук гр	Мошкина		
Ст техн	Назарова		

1 231 9-10 3-01 ОО

Перегородка ПЦД-1м /ПЦД-1/ (фрагмент) Узлы I-IX, IIа, VIIIа. Пример.

Стадия	Лист	Листов
Р	1	6

ЦНИИЭП торгово-бытовых зданий и туристских комплексов

21249 7

Формат А3

Инв № подл | Подпись и дата | Взам. инв №

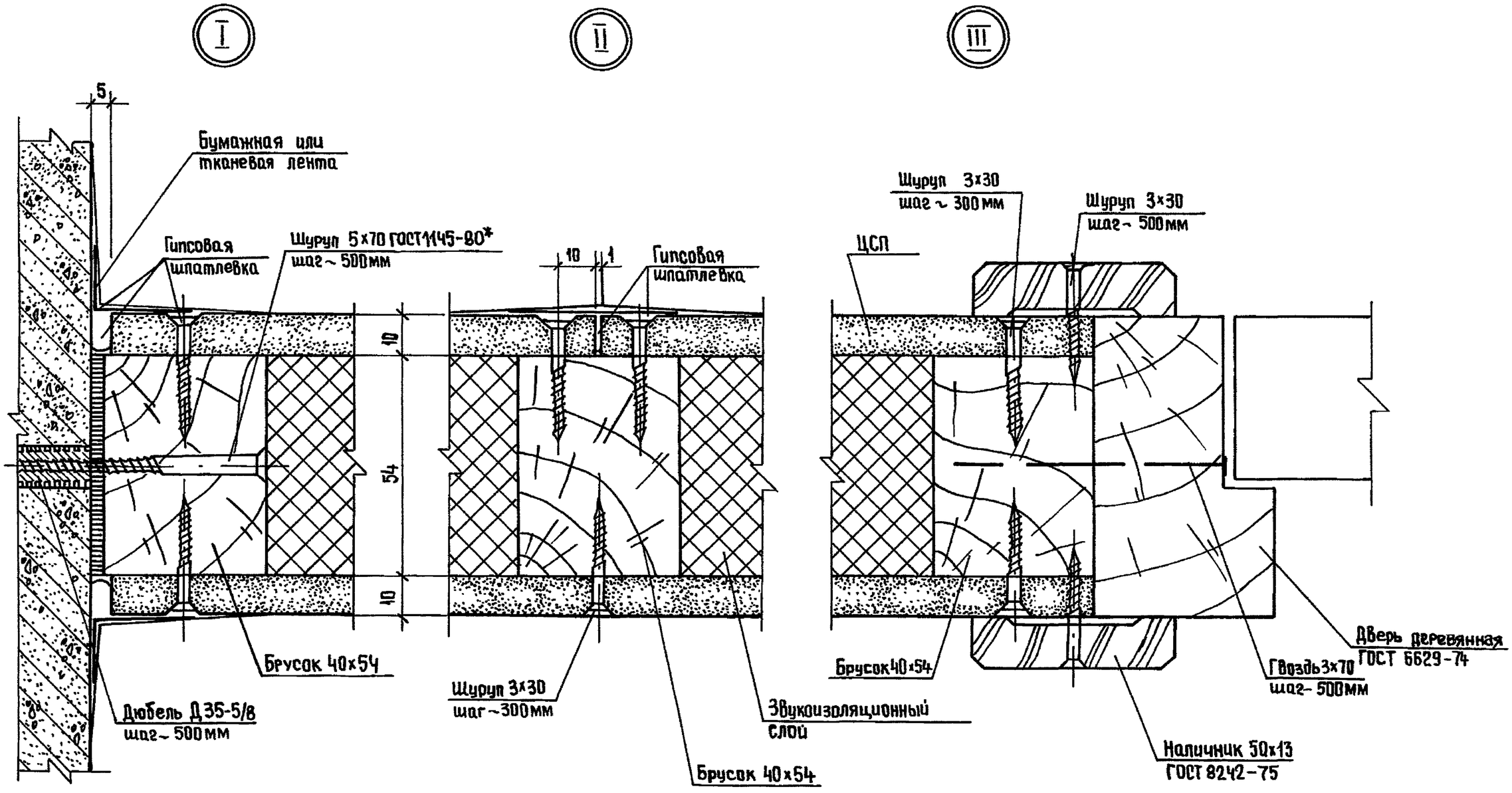

Инв.№ подл.	Подпись и дата	Взам.инв.№

1.231.9-10.3-01.00

Лист 2

21249 8

Формат А3

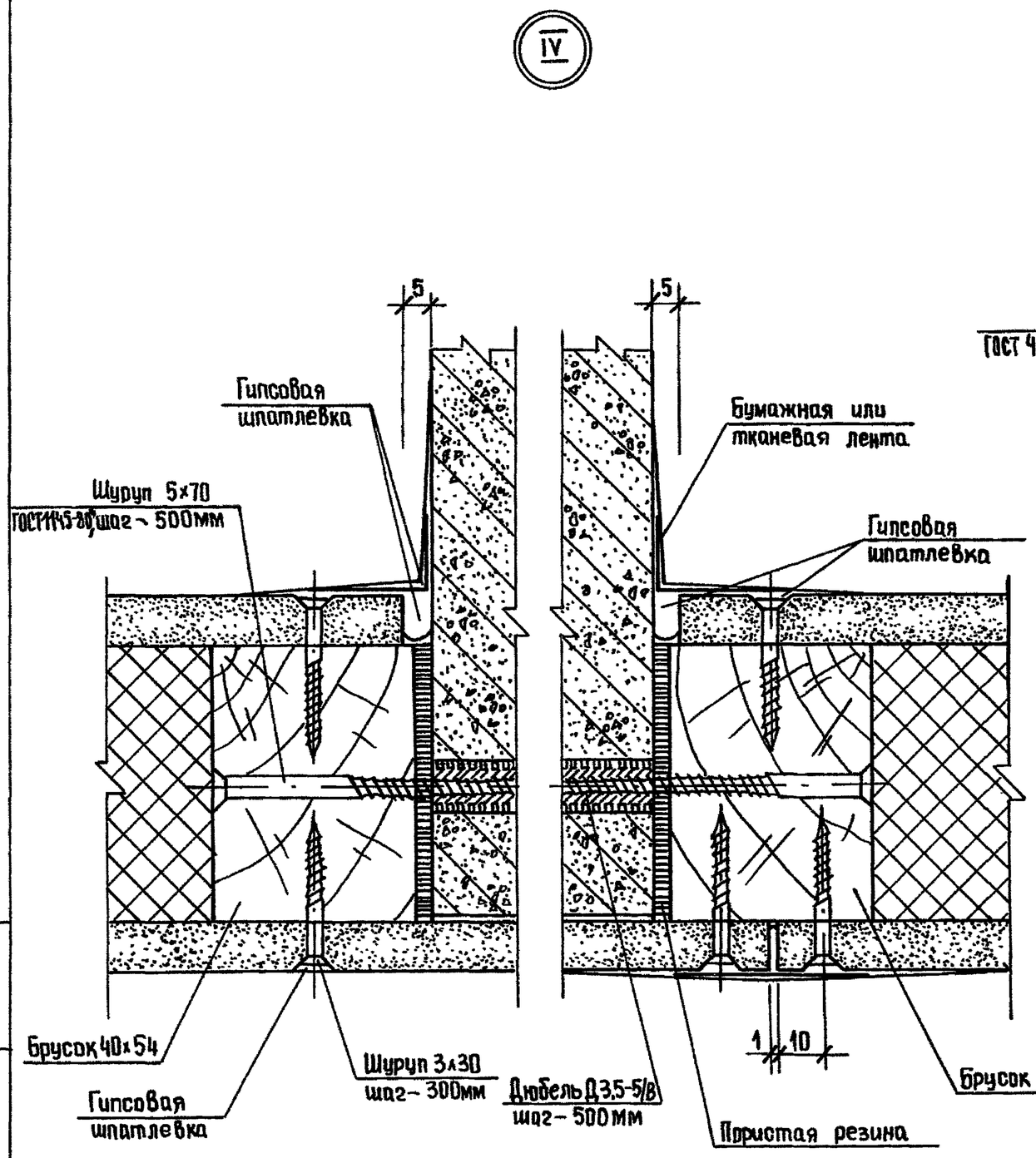

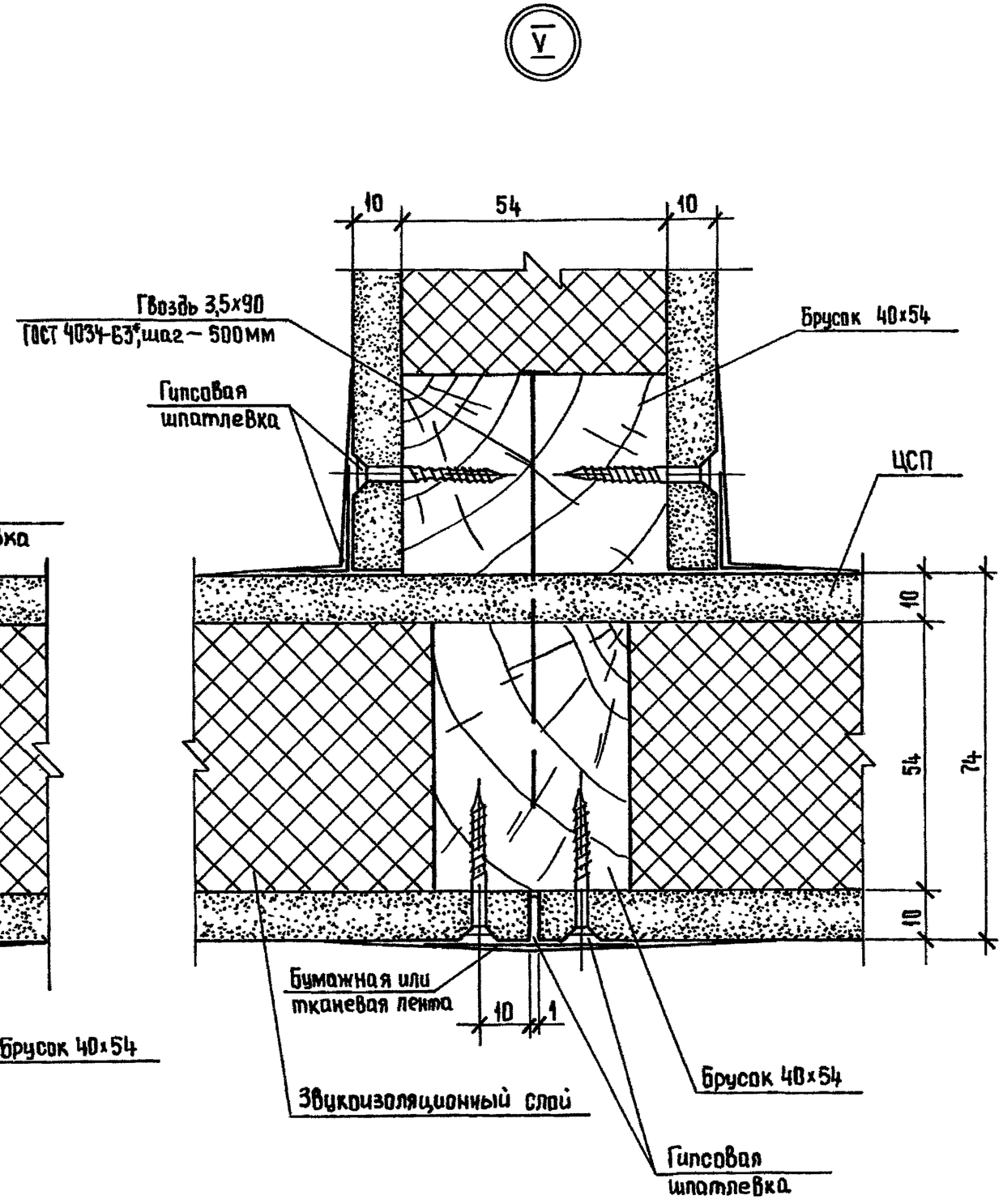

Инв.№ подл.	Подпись и дата	Взам.инв.№

1.231.9-10.3-01.00

Лист 3

21249 9

Формат А3

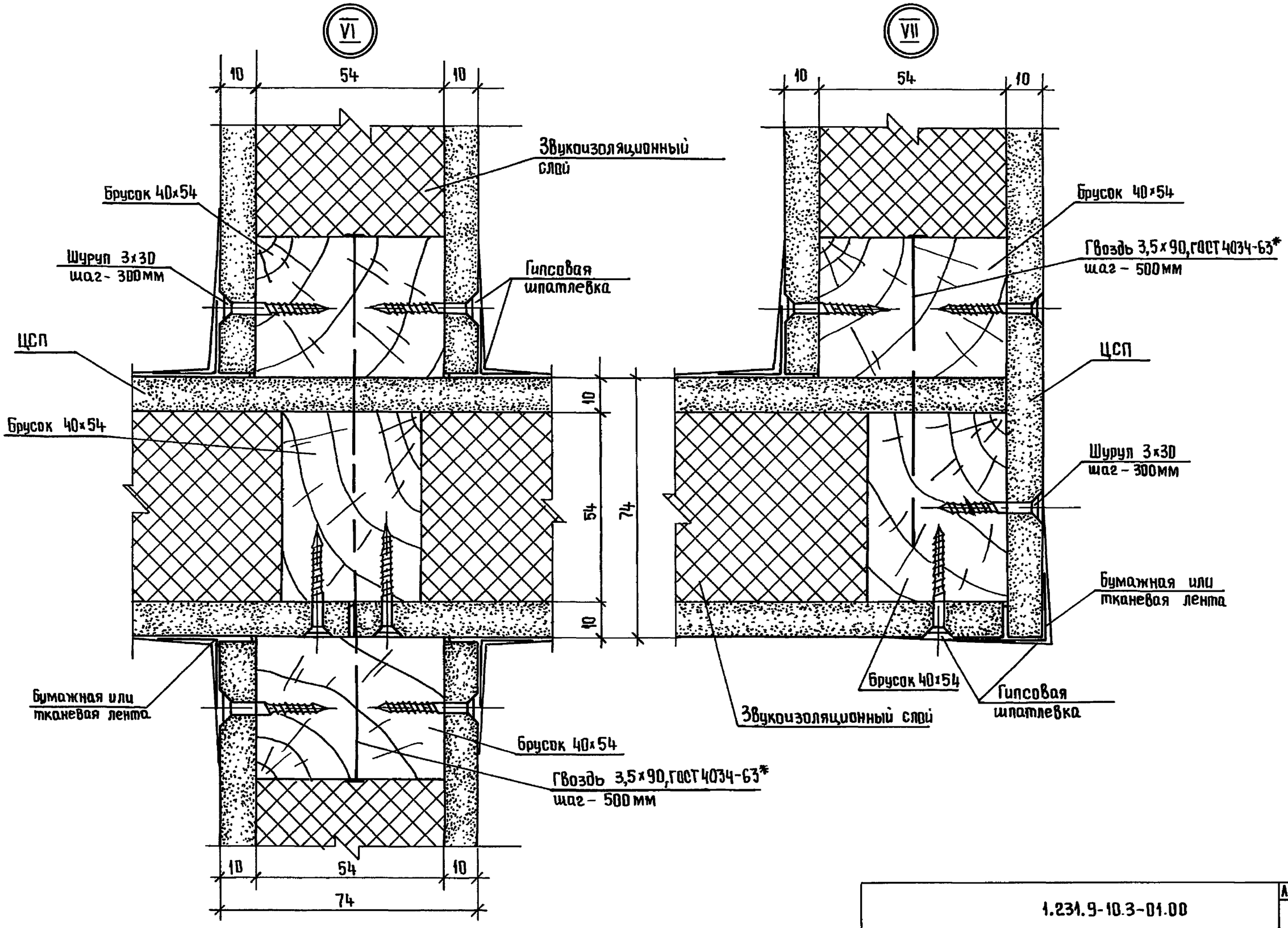

Инв.№ подл.	Подпись и дата	Взам. инв.№

1.231.9-10.3-01.00

Лист 4

21249 10

Формат А3

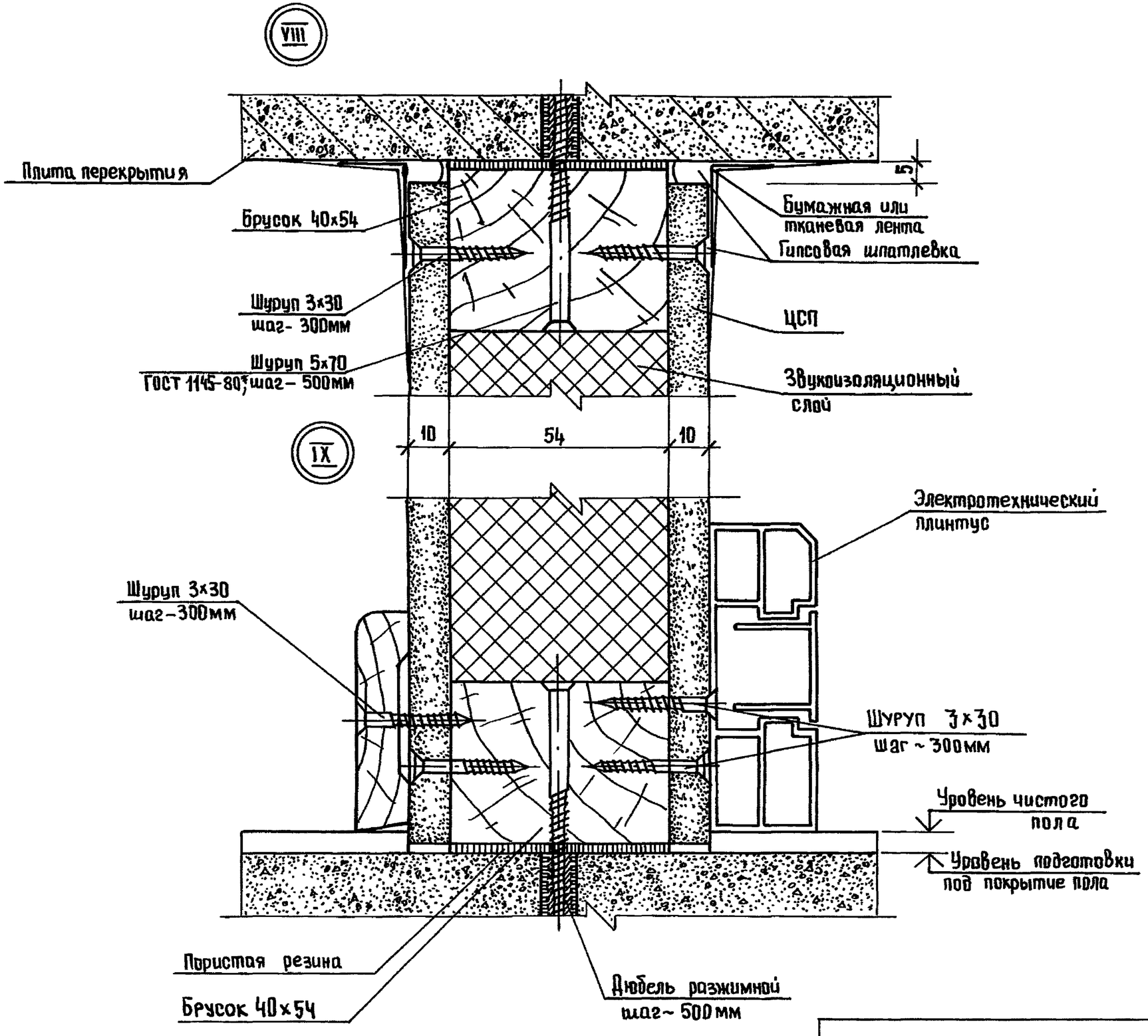

Инв. № подл.	Подпись и дата	Взам. инв. №

1.231.9-10.3-01.00

Лист 5

21249 11

Формат А3

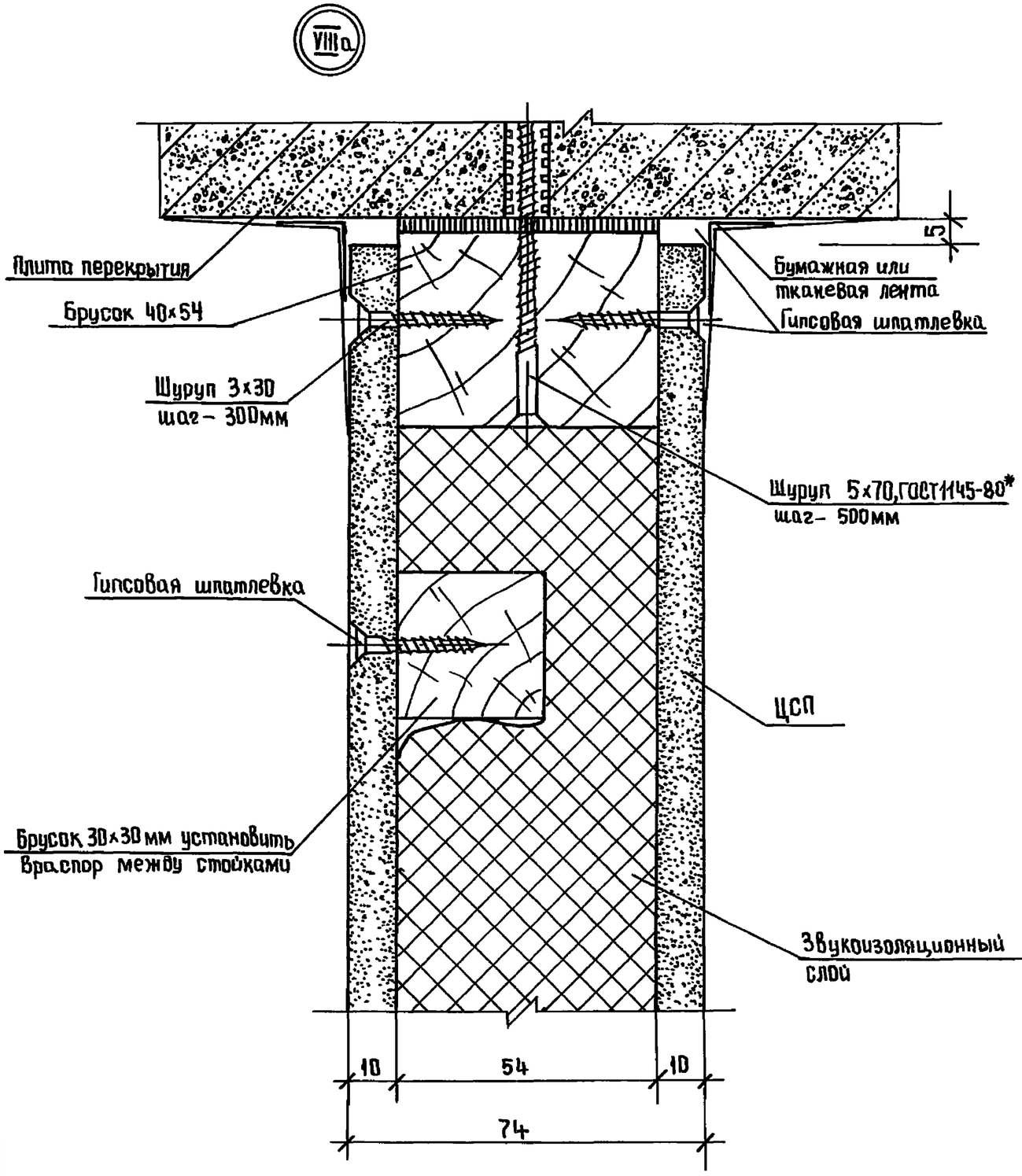

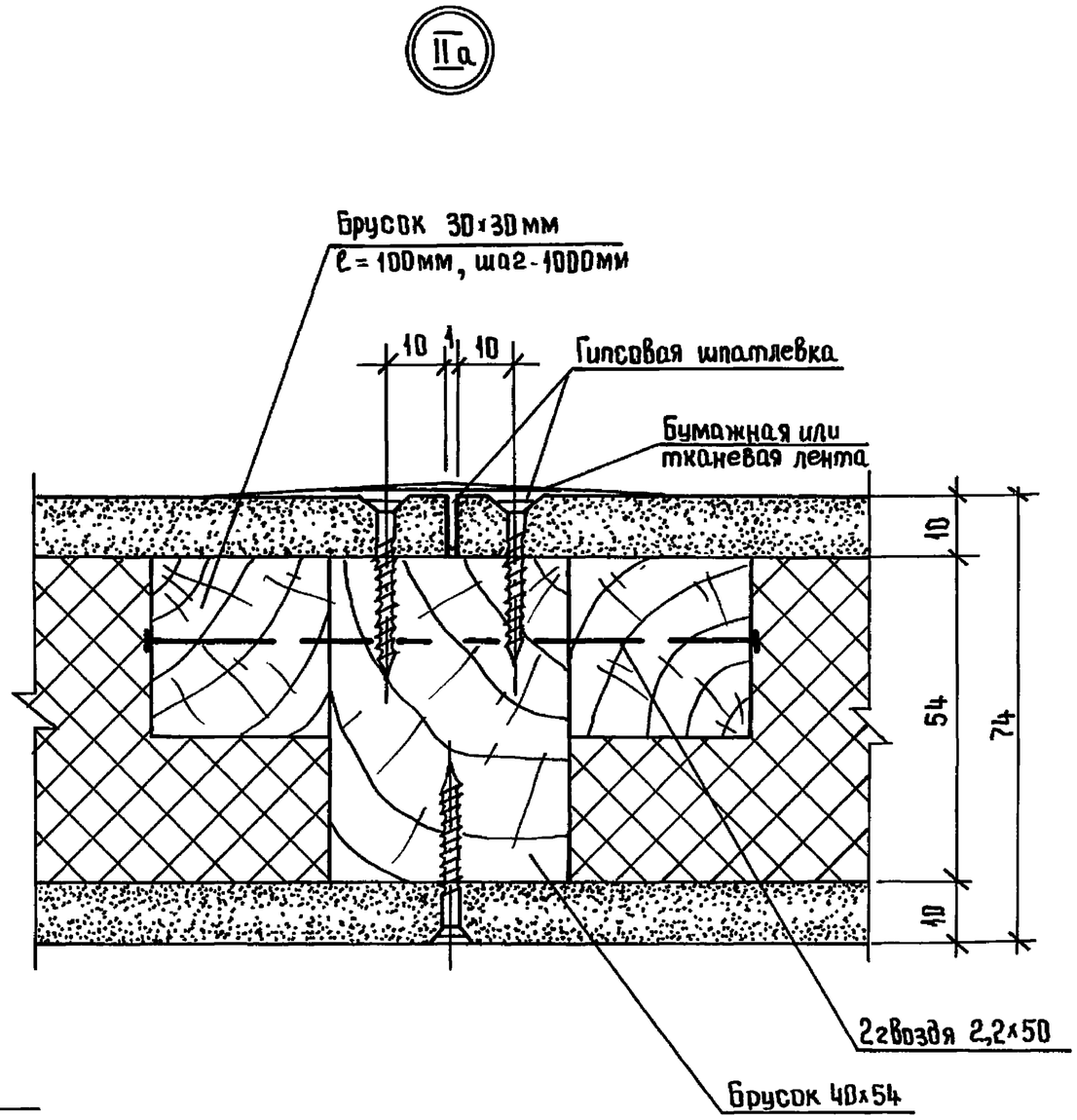

Инв. № подл.	Подпись и дата	Взам. инв. №

1.231.9-10.3-01.00	Лист 6

21249 12

Формат А3

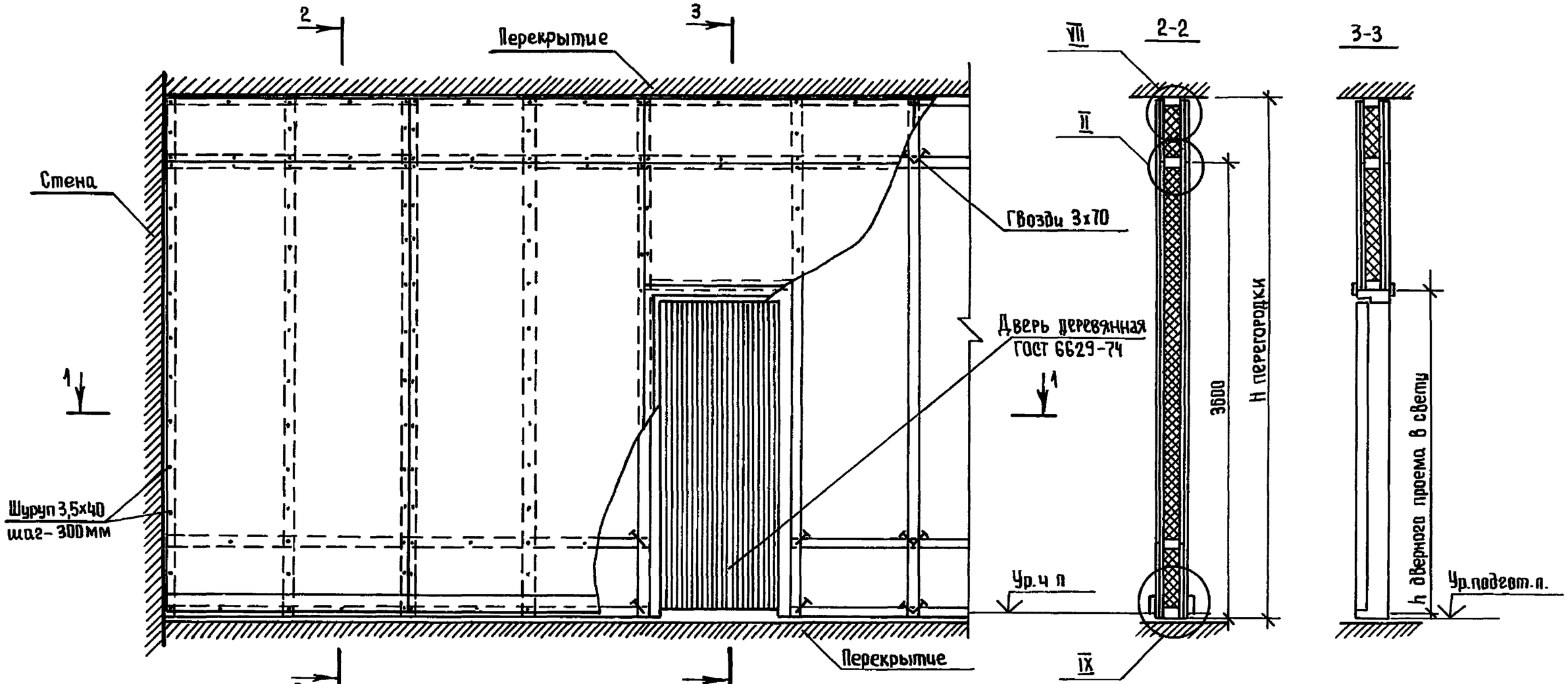

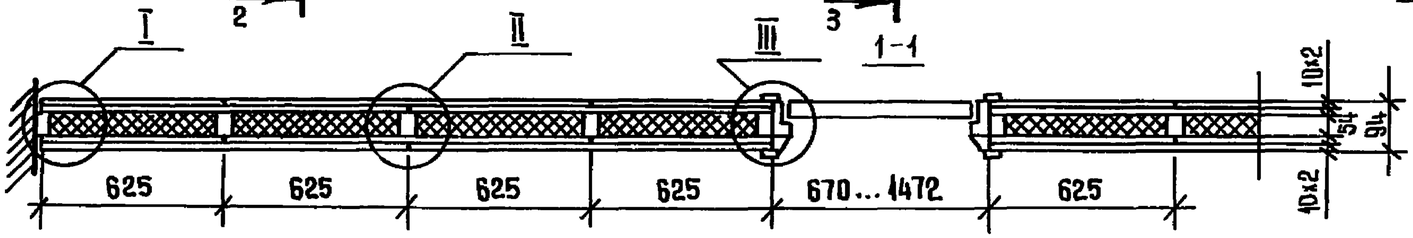

Вариант плана перегородок

Перегородка ПЦД-2 без звукоизоляционного слоя.
Узлы замаркированные на листе см. докум 02.00 листы 2.5.

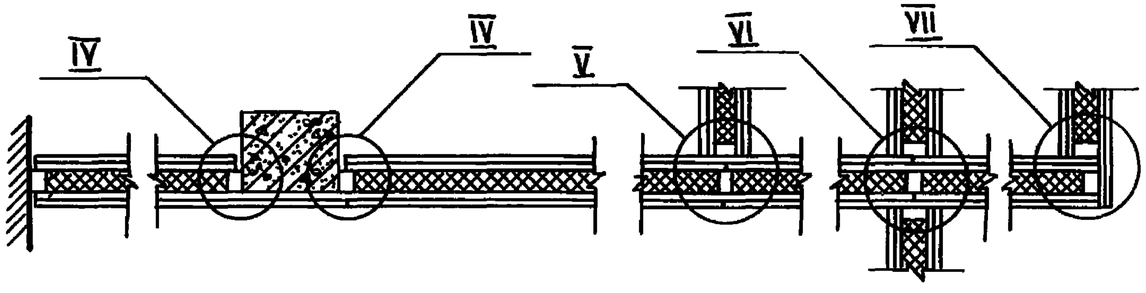

Нач отд	Юдицкий		
Н. контр.	Пельтихина		
ГИП	Лыков		
Рук гр.	Машкина		
Ст.техн.	Назарова		

1.231 9-10.3-02.00

Перегородка ПЦД-2м /ПЦД-2/ (фрагмент) Узлы I-IX. Пример.

Стадия	Лист	Листов
Р	1	5

ЦНИИЭП торгово-бытовых зданий и туристских комплексов

Инв № подл | Подпись и дата | Взам инв №

21249 13

Формат А3

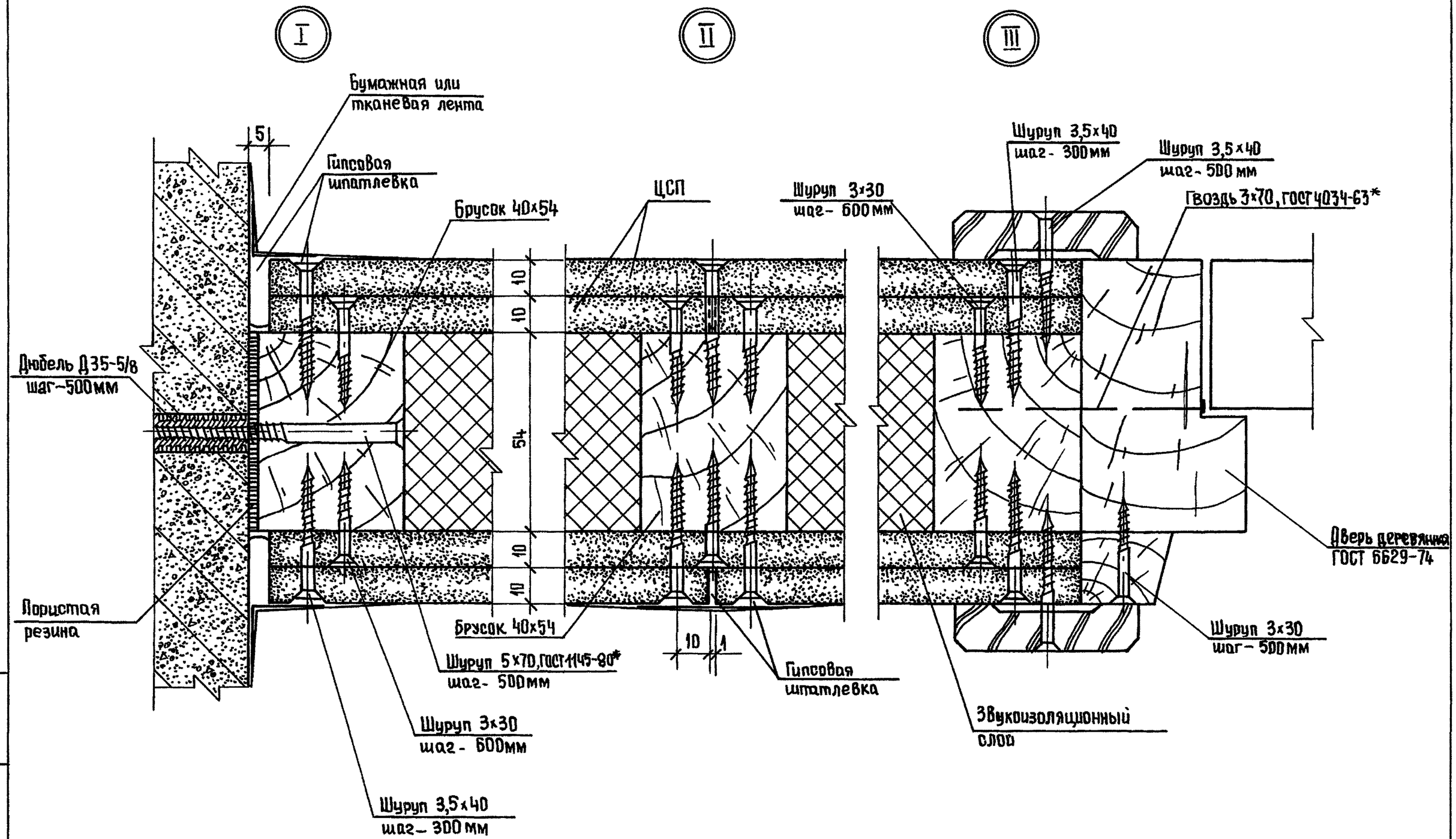

Инв.№ подл.	Подпись и дата	Взам.инв.№

1.231.9-10.3-02.00

Лист 2

21249 14

Формат А3

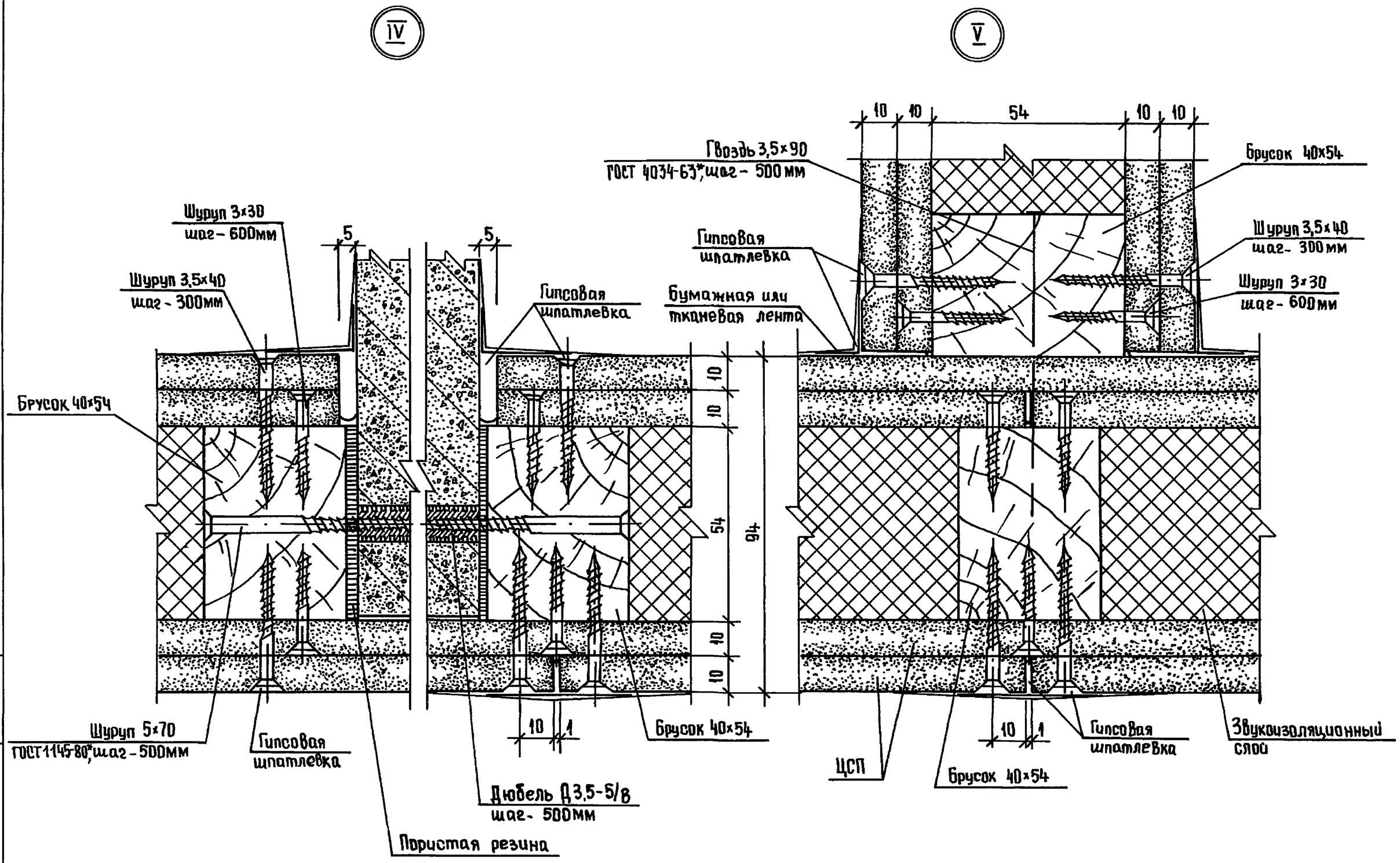

Инв. № подл.	Подпись и дата	Взам. инв. №

1.231.9-10.3-02.00	Лист 3

21249 15

Формат А3

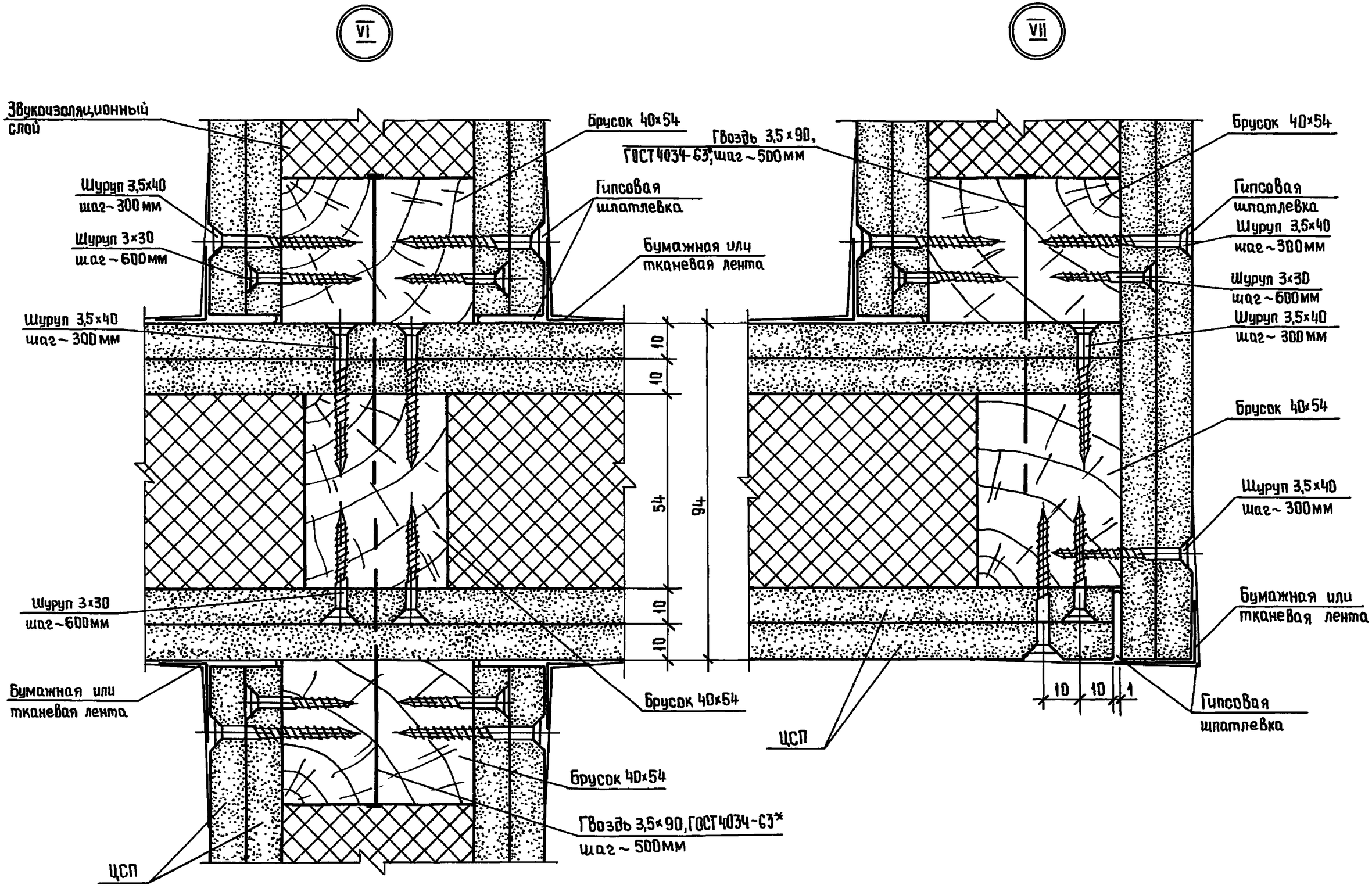

Инв. № подл.	Подпись и дата	Взам. инв. №

1.231.9-10.3-02.00

Лист 4

21249 16

Формат А3

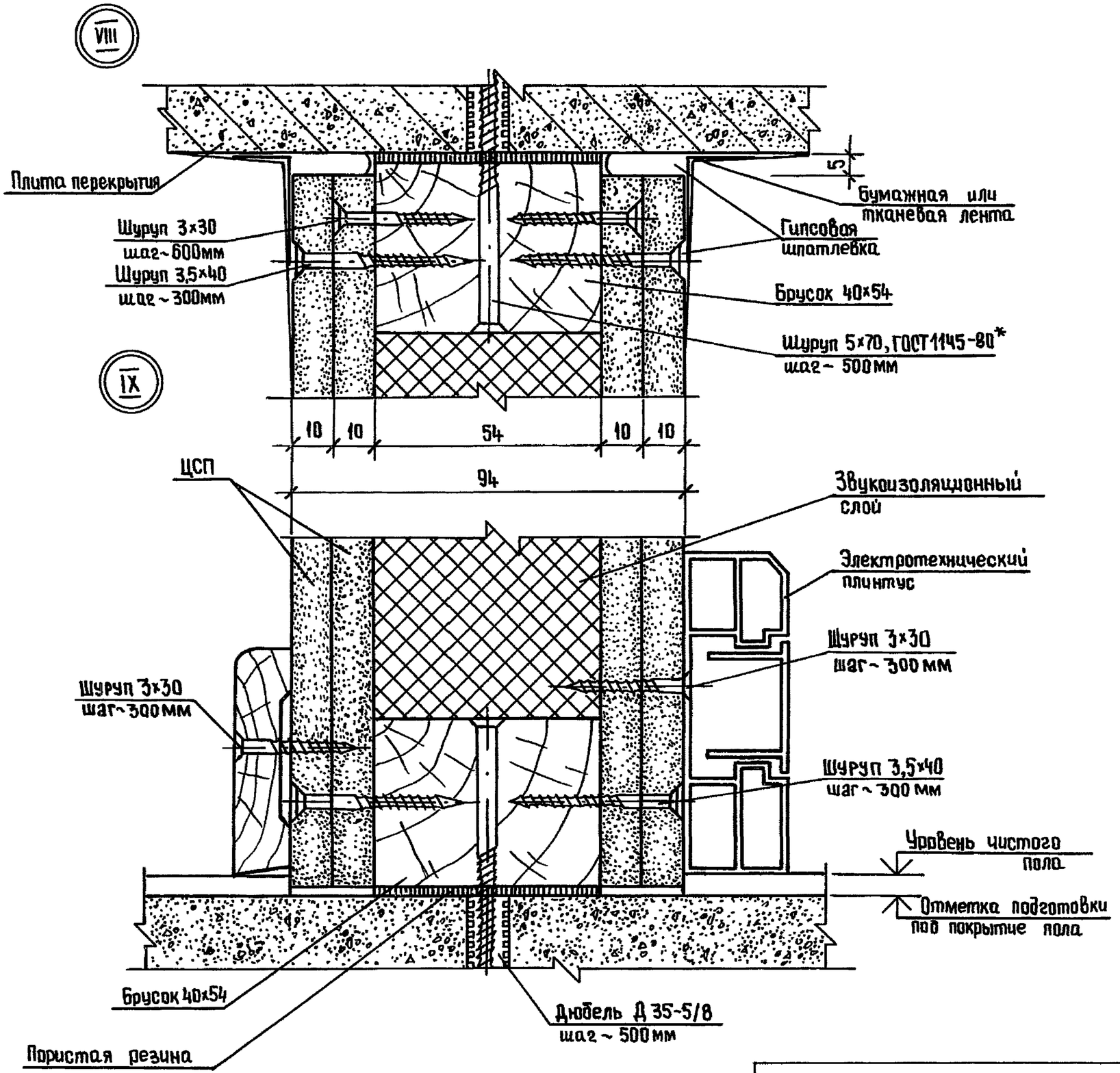

Инв.№ подл.	Подпись и дата	Взам.инв.№

1.231.9-10.3-02.00

Лист 5

21249 17

Формат А3

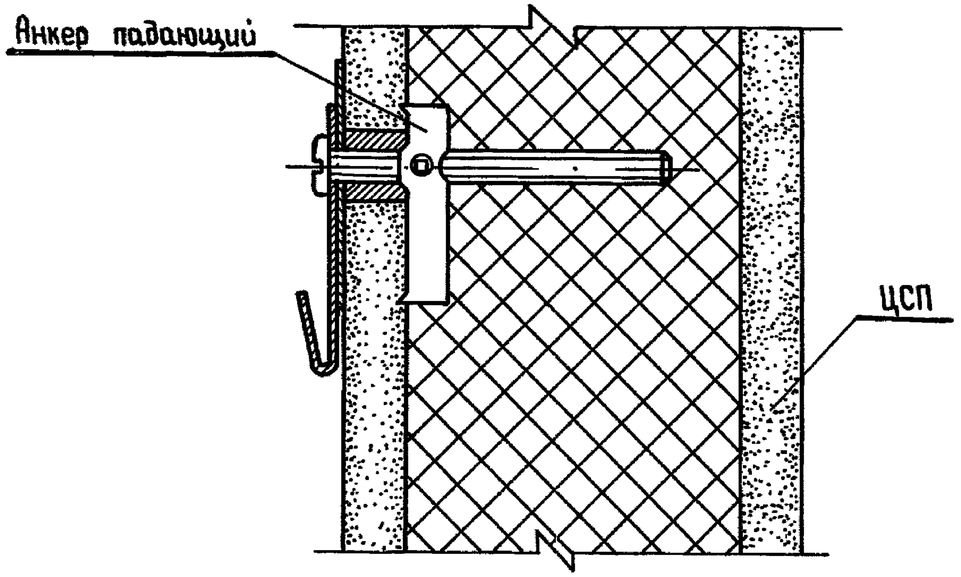

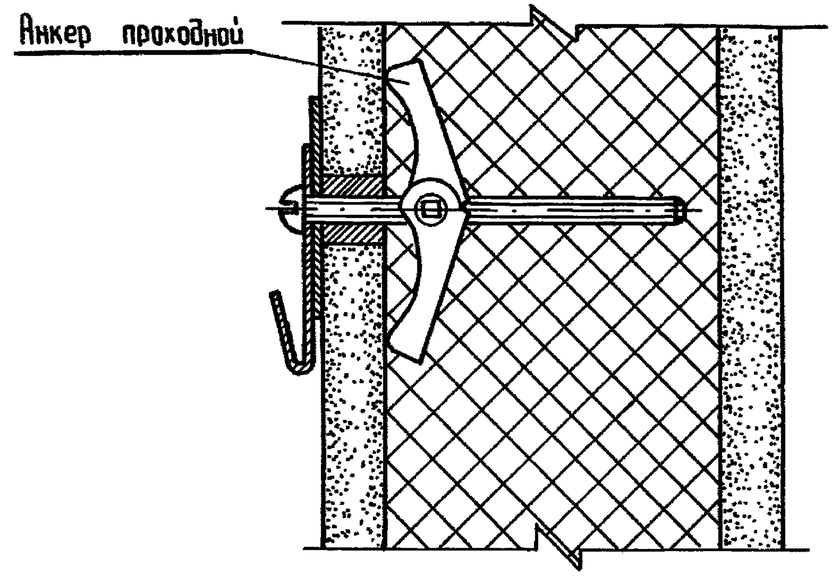

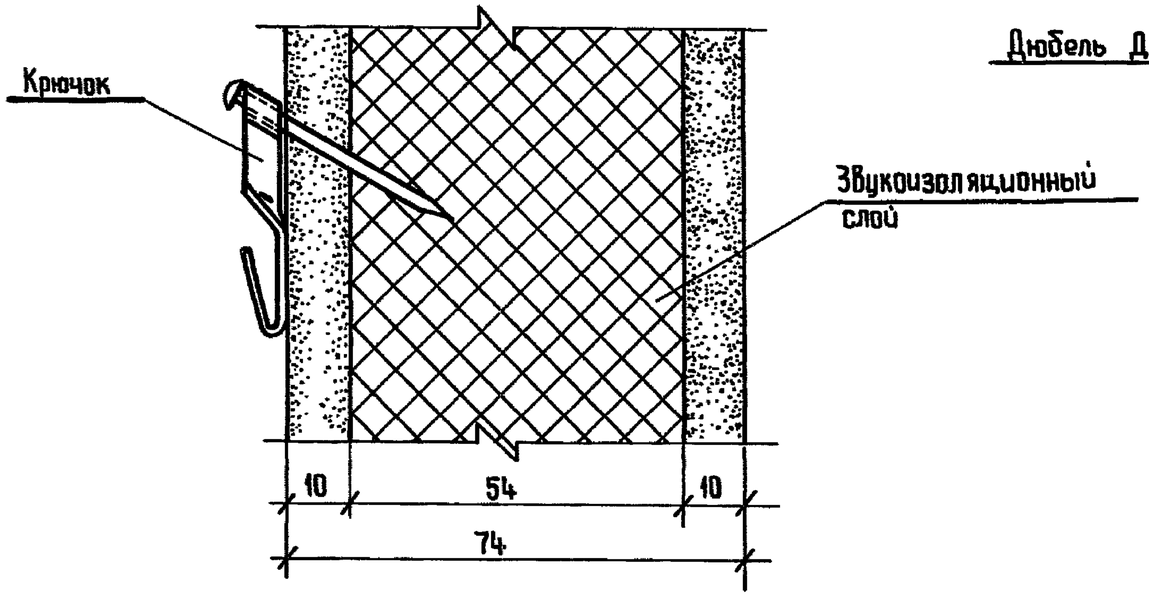

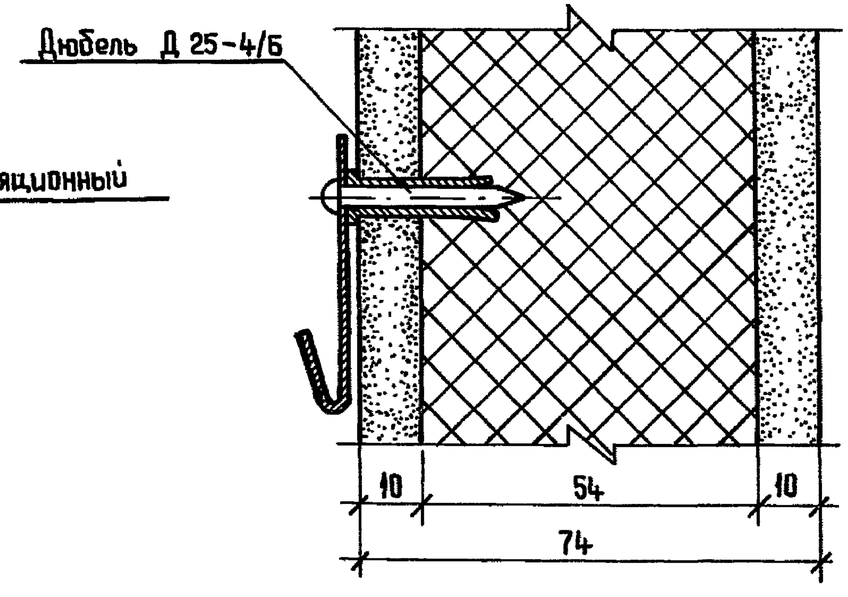

				1.231.9-10.3-03.00		
Нач.отд.	Юдицкий			Примеры установки анкера падающего, анкера проходного, крючка и дюбеля разжимного	Стадия	Лист	Листов
Н.контр.	Пельтихина				Р		1
ГИП	Лыков				ЦНИИЭП торгово-бытовых зданий и туристских комплексов		
Рук.гр.	Машкина						
Ст.техн.	Назарова						

Инв.№ подл. | Подпись и дата | Взам. инв.№

21249 18

Формат А3

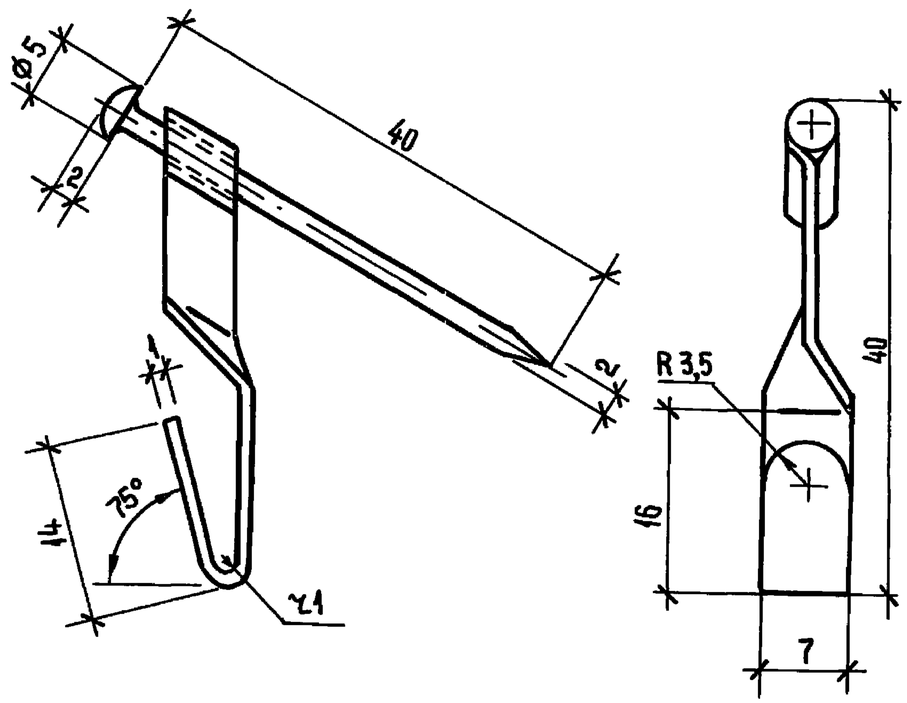

Максимальная нагрузка 15 кгС

Нач отд	Юдицкий			1.231.9-10 3-00 01		
Н контр	Пельтихина			Крючок	Стадия	Масса	Масштаб
ГИП	Лыков				Р	—	2:1
Рук гр	Машкина				Лист	Листов 1
Ст техн	Назарова			ТУ-400-28-371-80	ЦНИИЭП торгово-бытовых зданий и туристских комплексов	

Формат А4

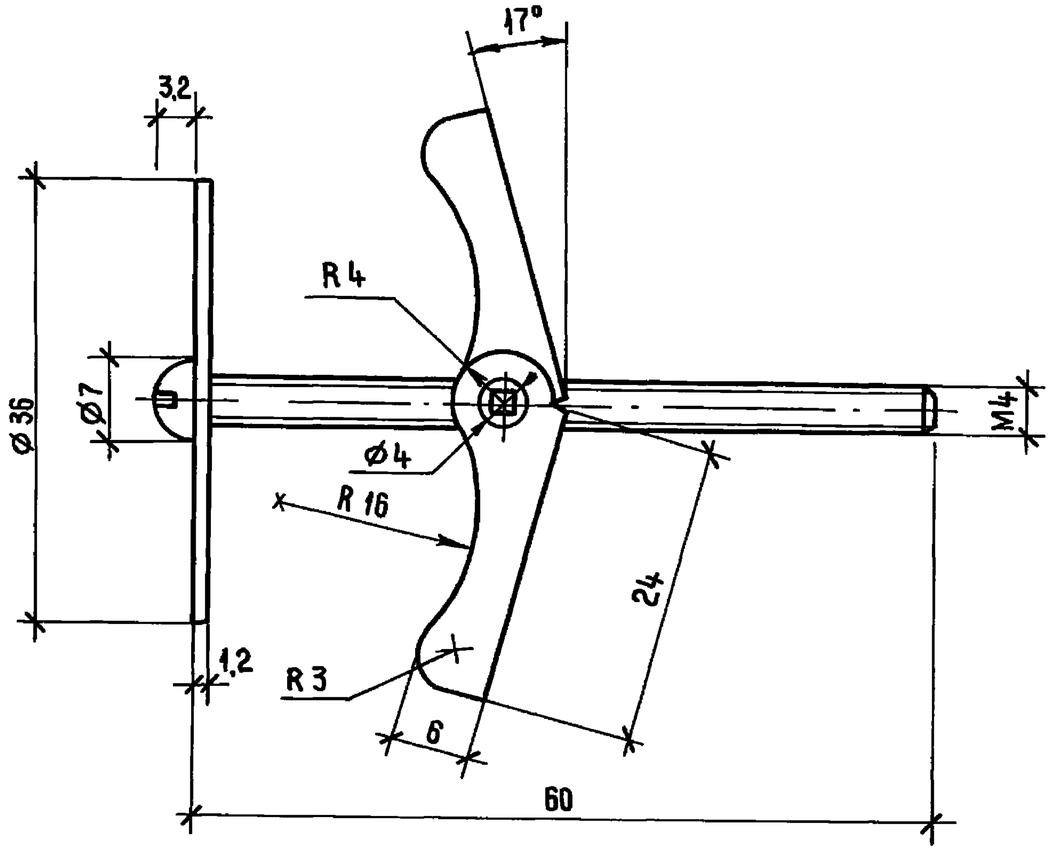

Максимальная нагрузка 45 кгС

Нач отд	Юдицкий			1 231 9-10 3-00 02		
Н контр	Пельтихина			Анкер проходной	Стадия	Масса	Масштаб
ГИП	Лыков				Р	—	2:1
Рук гр	Машкина				Лист	Листов 1
Ст техн	Назарова			ТУ 400-28-369-80	ЦНИИЭП торгово-бытовых зданий и туристских комплексов	

Формат А4

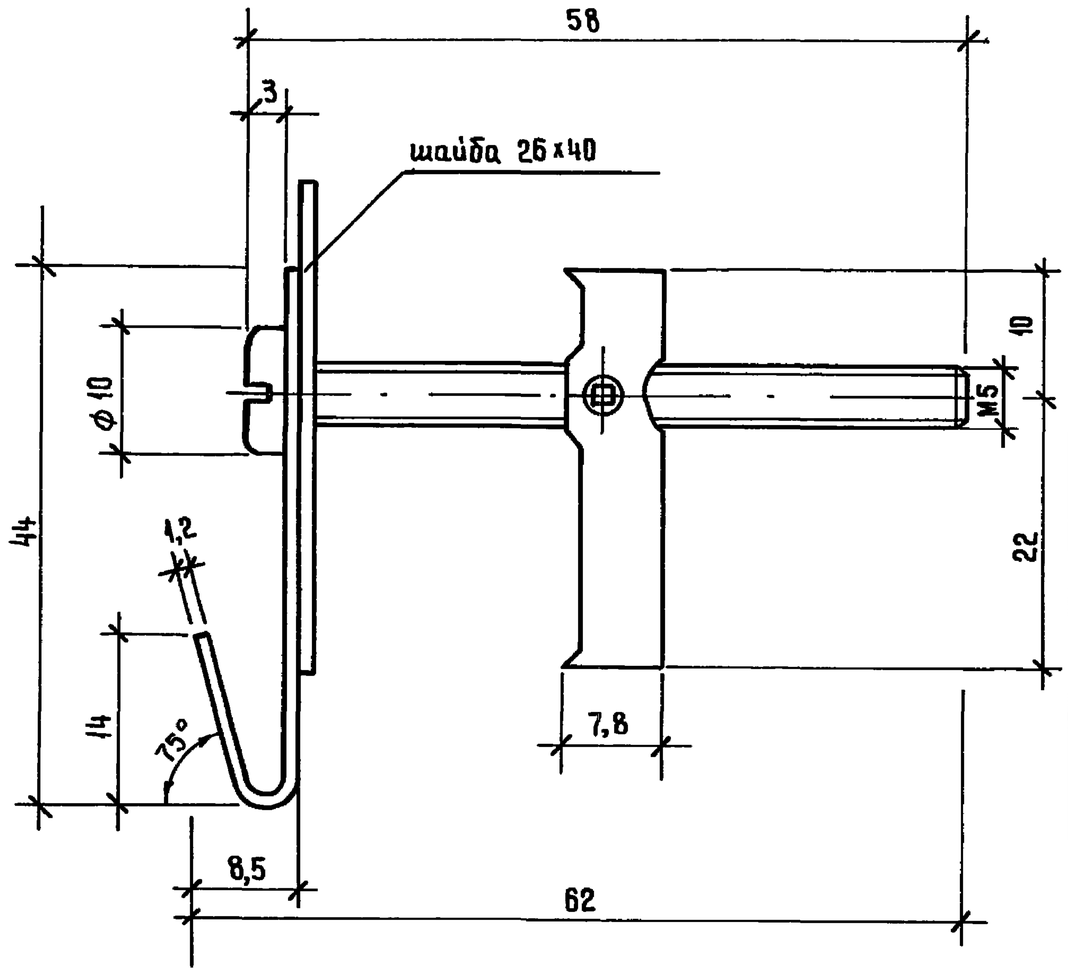

Максимальная нагрузка 45 кгС

Нач отд	Юдицкий			1.231.9-10.3-00 03		
Н.контр.	Пельтихина			Анкер падающий	Стадия: Р	Масса:	Масштаб: 2:1
ГИП	Лыков				Лист:	Листов 1
Рук.гр	Мошкина			ТУ 400-28-370-80	ЦНИИЭП торгово-бытовых зданий и туристских комплексов	
Ст.техн	Назарова					

Взам. инв № | Подпись и дата | Инв. № подл

Формат А4

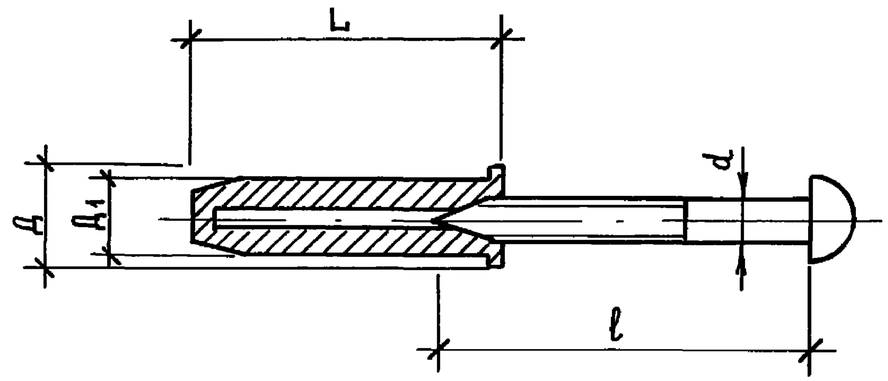

Обозначение	L, мм	Д, мм	Д1, мм	d, мм	l, мм
Д 25-4/6	25	8	6	3,5	30
Д 35-5/8	35	11	8	5	70

Максимальная нагрузка 30 кгС

Нач.отд.	Юдицкий			1.231.9-10.3-00.04		
Н контр.	Пельтихина			Дюбель разжимной	Стадия: Р	Масса:	Масштаб: 2:1
ГИП	Лыков				Лист:	Листов 1
Рук. гр.	Мошкина			ТУ 36-941-79 Е	ЦНИИЭП торгово-бытовых зданий и турстских комплексов	
Ст.техн.	Назарова					

Взам инв. № | Подпись и дата | Инв.№ подл

21249

Формат А4