ТИПОВОЙ ПРОЕКТ

801-2-85.12.87

КОРОВНИК НА 200 КОРОВ ПРИВЯЗНОГО СОДЕРЖАНИЯ С ЭЛЕКТРОТЕПЛОСНАБЖЕНИЕМ

(СТОЕЧНО-БАЛОЧНЫЙ КАРКАС)

СОСТАВ ПРОЕКТА:

Альбом I Пояснительная записка. Технология производства.
Внутренние водопровод и канализация. Отопление и вентиляция. Электротехнические чертежи. Автоматизация санитарно-технических систем. Связь и сигнализация

Альбом II Архитектурно-строительные решения. Конструкции железобетонные. Конструкции металлические

Альбом III Строительные изделия

часть 1 Двухслойные стеновые легкобетонные панели повышенной заводской готовности для сельскохозяйственных зданий

часть 2 Двухслойные стеновые панели из легких бетонов для сельскохозяйственных зданий

часть 3 Разные изделия

Альбом IV Спецификации оборудования

Альбом V Ведомости потребности в материалах

Альбом VI Сметы

АЛЬБОМ II

Утвержден Минсельхозом СССР
Сводное заключение от 14 ноября 1983г №102
Введен в действие
институтом „Гипронисельхоз"
приказ от 30.12.85.г № 191-5П

Разработан
институтом „Гипронисельхоз"

Главный инженер института Л.С. Бутаев
Главный инженер проекта О.Л. Левченкова

				Привязан	
Инв. №					

Содержание

Лист	Наименование	Стр.
	Содержание	2
	Основной комплект рабочих чертежей	
	марки АР	
1	Общие данные (начало)	3
2	Общие данные (окончание)	4
3	Планы на отм. 0.000 и 2.800	5
4	Разрезы 1-1; 2-2; 3-3. План кровли.	
	Узлы I, II	6
5	Фасады 1-13; 13-1; А-Г; Г-А.	
	Стены из панелей повышенной заводской	
	готовности	7
6	Фасады 1-13; 13-1; А-Г; Г-А. Стены из	
	панелей с горизонтальной разрезкой.	
	Схема заполнения оконных проемов	8
7	План полов, отверстия и схема расположения	
	щитовых ограждений, фрагменты плана 1,2	9
8	Узлы III ... V	10
9	Узлы VI, VII	11
	Основной комплект рабочих чертежей	
	марки КЖ	
1	Общие данные (начало)	12
2	Общие данные (окончание)	13
3	Схема расположения фундаментов	
	и фундаментных балок	14
4	Схема расположения элементов	
	каналов навозоудаления и кормушек	15
5	Фрагмент 2 к схеме расположения	
	элементов каналов навозоудаления	16
6	Фрагмент 1. Схема расположения сборных элемен-	
	тов полов стойл. Монолитные фундаменты ФОМ1;	
	ФОМ2. Приямок ПЯм1	17

Лист	Наименование	Стр.
7	Схема расположения колонн, ферм,	
	балок и плит покрытия, перекрытия	
	тамбуров и вентплощадок	18
8	Узлы А, Б.	
	Сечения и спецификация металлических	
	изделей к схеме расположение колонн,	
	ферм, балок и плит покрытия и	
	перекрытия	19
9	Схемы расположения стеновых панелей	
	повышенной заводской готовности	20
10	Схемы расположения стеновых панелей	
	с горизонтальной разрезкой	21
11	Спецификация к схемам расположения	
	стеновых панелей повышенной заводской	
	готовности	22
12	Спецификация к схемам расположения	
	стеновых панелей с горизонтальной	
	разрезкой	23
13	Узлы I ... XII	24
14	Узлы IX ... XIII	25
15	Узлы XIV ... XVIII	26
	Основной комплект рабочих чертежей	
	марки КМ	
1	Общие данные,	
	техническая спецификация	27
2	Схемы расположения элементов	
	площадки в осях 1-2; 12-13	28
3	Узлы 1...8 к схеме расположения	
	элементов площадки в осях 1-2; 12-13	29

Ведомость рабочих чертежей основного комплекта марки АР

Лист	Наименование	Примечание
1	Общие данные (начало)	
2	Общие данные (окончание)	
3	Планы на отм. 0.000 и 2.800	
4	Разрезы 1-1; 2-2; 3-3. План кровли. Узлы I, II	
5	Фасады 1-13; 13-1; А-Г; Г-А. Стены из панелей повышенной заводской готовности	
6	Фасады 1-13; 13-1; А-Г; Г-А. Стены из панелей с горизонтальной разрезкой. Схема заполнения оконных проемов	
7	План полов, отверстия и схема расположения щитовых ограждений, фрагменты плана 1,2,	
8	Узлы III...V.	
9	Узлы VI... VII	

Ведомость ссылочных и прилагаемых документов

Обозначение	Наименование	Примечание
	Ссылочные документы	
ГОСТ 17324-71	Двери деревянные для животноводческих и птицеводческих зданий	
ГОСТ 12506-81	Окна деревянные для производственных зданий	
ГОСТ 18373-73	Ворота деревянные распашные для животноводческих и птицеводческих зданий.	
2.360-1 вып.1	Типовые узлы покрытий одноэтажных сельскохозяйственных зданий	
2.460-1 вып.1	Типовые архитектурно-строительные детали одноэтажных промышленных неотапливаемых зданий с покрытием из асбестоцементных волнистых листов.	
2.830-3 вып.1	Самонесущие стены из двухслойных легкобетонных панелей для одноэтажных сельскохозяйственных зданий.	
3.017-1 вып.3,4,8	Ограждения площадок и участков предприятий зданий и сооружений	
1.832.1-8 вып.0	Трехслойные железобетонные стеновые панели на гибких связях с эффективным утеплителем для сельскохозяйственных зданий	
	Прилагаемые документы	
	Строительные изделия	
Альбом V	Ведомости потребности в материалах	

Ведомость спецификаций

Лист	Наименование	Примечание
6	Спецификация элементов заполнения проемов	
7	Спецификация элементов к схеме расположения щитовых ограждений и металлических изделий	
7	Спецификация перемычек	
9	Спецификация элементов кровли	

Типовой проект разработан в соответствии с действующими нормами и правилами и предусматривает мероприятия, обеспечивающие взрывную, взрывопожарную и пожарную безопасность при эксплуатации здания.

Главный инженер проекта (О.Л. Левченкова)

Инв. № подл. | Подпись и дата | Взам. инв. №

Привязан

Инв. №

801-2-85.12.87 АР

ГИП	Левченкова		
Нач.отд.	Гонзарова		12.85
Гл.арх.отд.	Гаврилов		
Н.контр.	Юдин		
Гл.спец.	Юдин		
Арх.	Маргулис		

Коровник на 200 коров привязного содержания с электротеплоснабжением (стоечно-балочный каркас)

Стадия	Лист	Листов
Р	1	9

Общие данные (начало)

ГИПРОНИСЕЛЬХОЗ

Формат А2

Альбом III

Ведомость отделки помещений

Площадь в м²

Наименование или номер помещения	Потолок		Стены или перегородки		Низ стен или перегородок (панель)			Примечание
	Площадь	Вид отделки	Площадь	Вид отделки	Площадь	Вид отделки	Высота мм	
1	1190,20	Известковая	704,5	Известковая	194,40	Покраска		Площадь отделки
		побелка		побелка		нефтеполи-	1200	колон и балок
						мерной		включена в
						краской		отделку стен
2,3,4,5,6	53,72	Известковая	178,94	Известковая		—	—	
		побелка		побелка				Нефтеполимерная
								краска светлых
								тонов.
7	38,56	Известковая	74,8	Известковая		—		
		побелка		побелка				

1. Общие указания

1.1. Класс ответственности здания – III
Степень огнестойкости – II

1.2. Проект разработан для следующих климатических и местных условий: расчетная зимняя температура наружного воздуха $t_н$ = -20°С, -30°С /основное решение/.
Зона влажности нормальная по СНиП II-3-79.
Скоростной напор ветра – для I географического района – 264,8 Па /27,0 кгс/м²/.
Вес снегового покрова – для III географического района – 980,7 Па /100 кгс/м²/.
Сейсмичность района строительства не выше 6 баллов.

1.3 Рельеф территории – спокойный, характеристики принятых грунтов основания фундаментов приведены на листах КЖ.

1.4 Категории производств по взрывной, взрывопожарной и пожарной опасности приведены на плане здания /лист 5/

1.5 За условную отметку 0.000 принята отметка чистого пола проезда кормораздаточного транспорта, соответствующая абсолютной отметке [ ]

1.6 Горизонтальную гидроизоляцию стен на отм. -0.030 выполнять в соответствии с сериями 2.830-3 в.1 и 1.832.1-10 в.0

1.7 По периметру здания выполнить асфальтовую отмостку шириной 700 мм, толщиной 20 мм по щебеночной подготовке толщиной 80 мм с уклоном от здания i=0,1.

1.8 Кирпичные перегородки в венткамерах выкладывать из глиняного кирпича пластического прессования марки 75 на растворе марки М50. При кладке кирпичных перегородок в дверном проеме заложить антисептированные, деревянные пробки через 10 рядов кладки по высоте, но не менее двух с каждой стороны, кирпичные перегородки выполнять с расшивкой швов.

1.9 Настоящим проектом предусмотрено применение коровника в составе блока из 2 зданий согласно приведеной схеме.

2. Указания по отделке

2.1 Наружная и внутренняя поверхности стен здания, выполненного из бетона, железобетона должны быть предварительно обеспылены и очищены от минеральной грязи.

2.2 Окраска наружных и внутренних поверхностей стен здания, железобетонных конструкций должна выполняться известковой побелкой с последующей гидрофобизацией /до насыщения 3-5 % растворами ГКЖ /п/; ГКЖ-10; ГКЖ-11; ГКЖ-94.

2.3 Гидрофобизацию поверхности следует производить в соответствии с „Руководством по защите бетона и других строительных материалов методом гидрофобизации" М. НИИЖБ 1978 г.

2.4 Полотна ворот и дверей, оконные переплеты, щитовые ограждения окрасить нефтеполимерными красками СПП. /ТУ 21-01-6206-69/ светлых тонов за 2 раза по грунтованной поверхности.

3. Защита строительных конструкций здания от коррозии

3.1 Железобетонные колонны, стены, перегородки, подвергающиеся воздействию жидкой агрессивной среды, подлежат окраске до отметки +1,0 м от уровня пола: Нефтеполимерными красками на основе смолы СПП в 2 слоя при толщине покрытия 100 мкм по 2х слойному покрытию разбавленной нефтеполимерной краской.

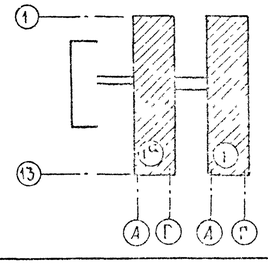

Привязан	ГИП	Левчаренко		801-2 85.12.87 АР	
	Нач.отд.	Гольдберг	12.85	Коровник на 200 коров привязного содержания с электротеплоснабжением /стоечно-балочный каркас/	Стадия Р, Лист 2, Листов
	Гл.арх.	Гаврилов			
	Н.контр.	Юдин		Общие данные (окончание)	ГИПРОНИСЕЛЬХОЗ
	Гл.спец.	Юдин			
Инв. №	Архит.	Жилкулис			

Инв. № подл. | Подпись и дата | Взам. инв. №

Фрагмент плана по оси Г на отм. 0.000 /задание 1А/

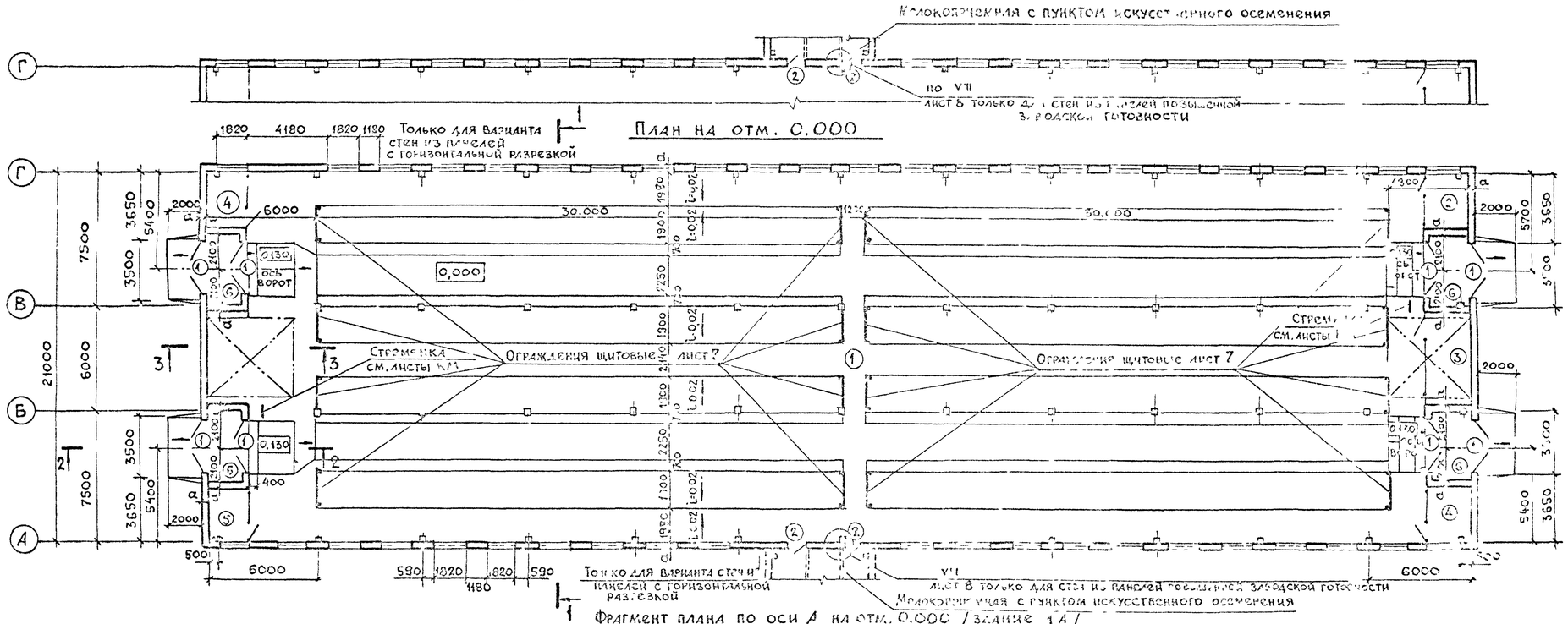

План на отм. 2.800

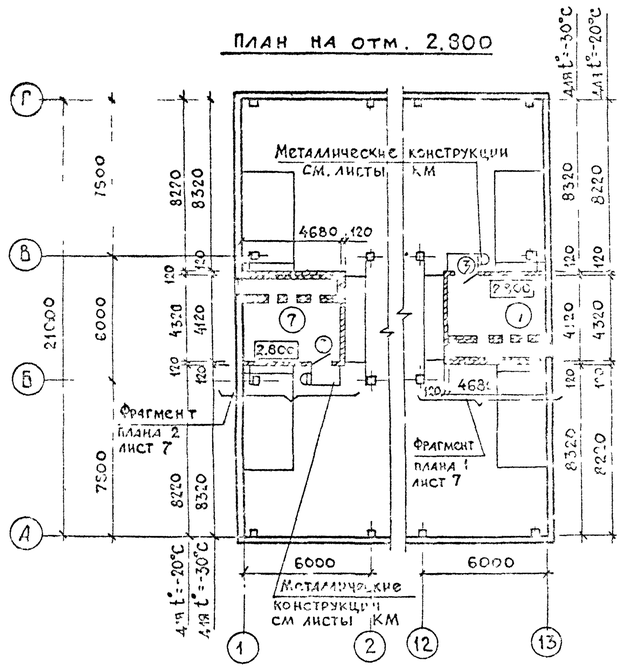

Таблица буквенных обозначений размеров

Обозначение	Размеры мм	
	для t -20°С	для t -30°С
а	400	500

Экспликация помещений

Номер по плану	Наименование	Площадь м²	Категория производства по взрывной и пожарной опасности
1	Помещение для содержания животных	1423,22	Д
2	Помещение для подстилки	6,72	Д
3	Фуражная	11,90	Д
4	Инвентарная 2 шт.	14,24	Д
5	Подсобное помещение	6,72	Д
6	Тамбур 4 шт.	71,92	Д
7	Венткамера	37,56	Д

1. Площади помещений даны для t°=-30°С
2. Спецификация ограждений металлической площадки и стремянки см. черт. КМ
3. В спецификации заполнения проемов оконными и дверными блоками в графе, где указано в числителе указано количество для стен из панелей повышенной заводской готовности в знаменателе - для стен из панелей с горизонтальной разрезкой.
4. Ограждения стойловых мест условно показаны см. листы АР и ТХ
5. Смотреть лист 8 совместно с листами 2,7
6. В дверном блоке Д69 (поз.3) для предотвращения изоляции от воздушного холода в притворе двери устанавливаются уплотняющие прокладки и фартуки из профилированной ткани вокруг двери.

Спецификация элементов заполнения проемов

Марка поз.	Обозначение	Наименование	Кол.	Масса ед.кг	Примечание
1	ГОСТ 18853-73	Ворота ВРС, 3×3	5/5		1, 1а
2	ГОСТ 17324-71	Дверной блок Д68	1/2		1
2	ГОСТ 17324-71	Дверной блок Д68	2/3		1а
3	ГОСТ 17324-71	Дверной блок Д69	2/2		1, 1а
ОК-1	ГОСТ 12506-81	Окно СВД 12.18	[illegible]		1
ОК-1	ГОСТ 12506-81	Окно СВД 12.18	[illegible]		1а

801-2-85.12.87 АР

Коровник на 200 коров привязного содержания с электротеплоснабжением /стоечно-балочный каркас/

Планы на отм. 0.000 и 2.800

Стадия	Лист	Листов
Р	3	

ГИПРОНИСЕЛЬХОЗ

Привязан

Инв. №

ГИП

Нач.отд.

Гл.арх.

Гл.инж.

Гл.спец.

Арх.

Разрез 1-1

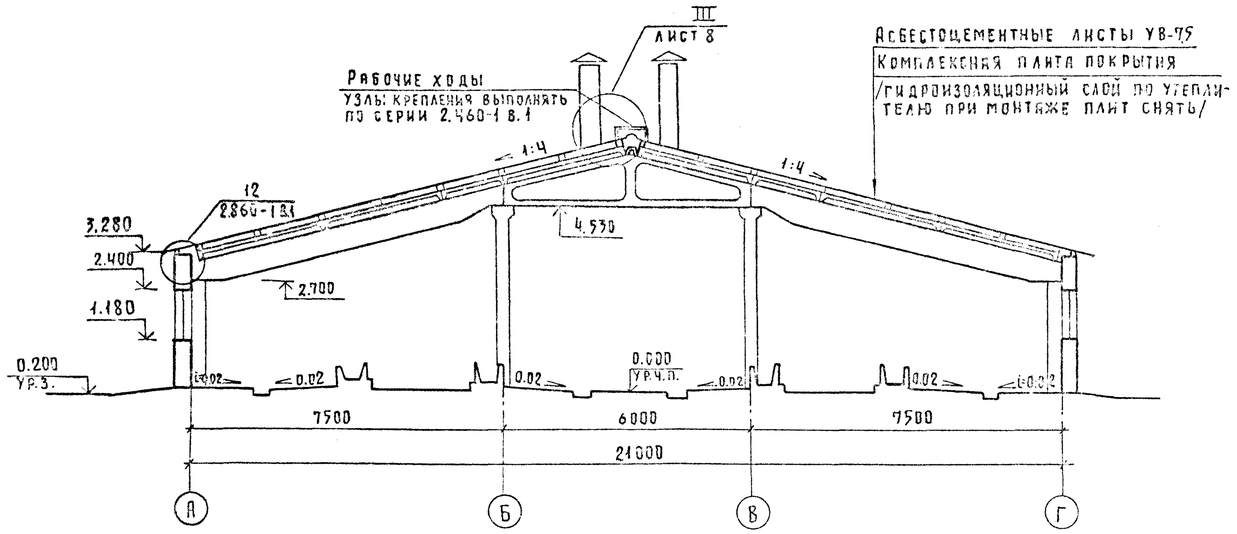

Разрез 3-3

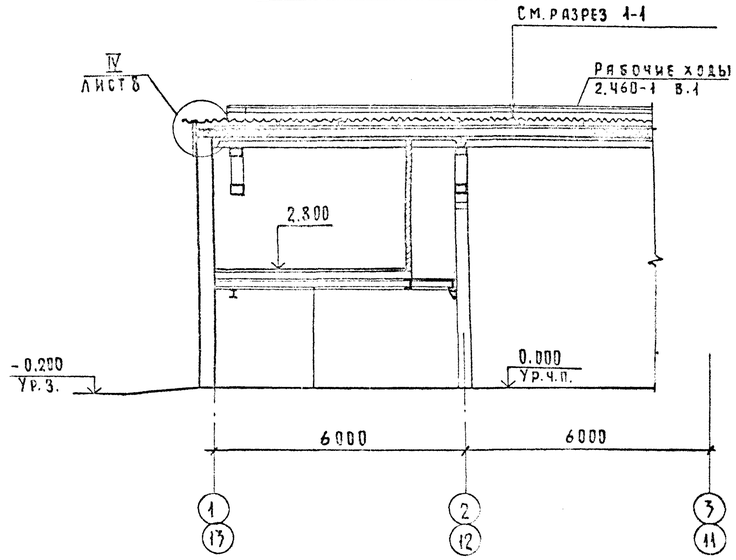

Разрез 2-2

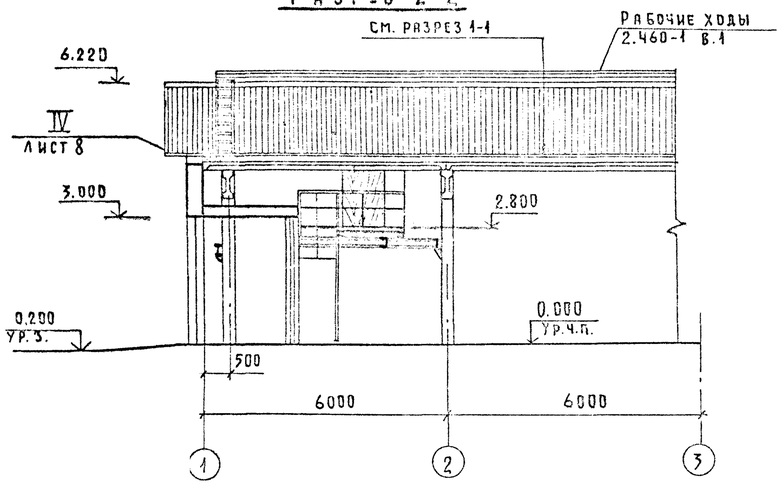

План кровли

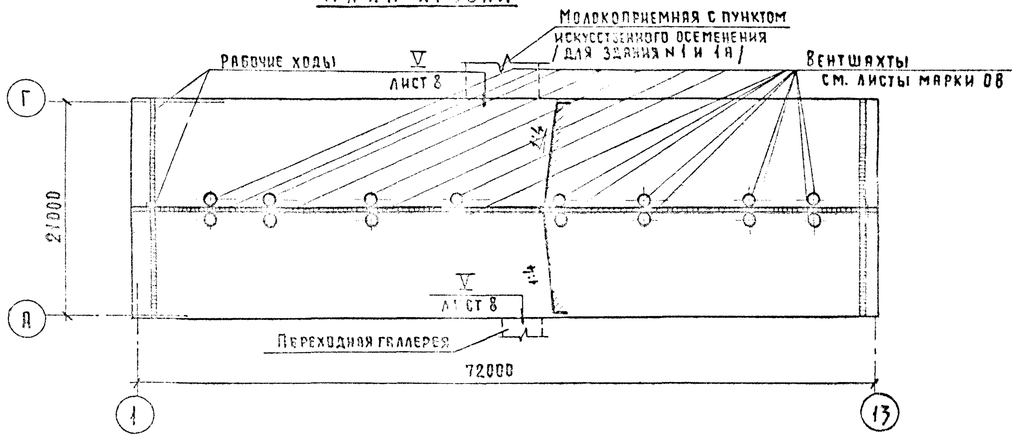

1. Отметки верха и низа оконных проемов даны только для варианта стен с горизонтальной разрезкой.
2. Пробки деревянные устанавливать в предварительно высверленные отверстия d=14 мм см. узел I
3. Для крепления деревянных элементов кровли применять гвозди 3×80; 4×100; 5×150 по ГОСТ 4028-63.
4. Узлы I и II замаркированы на листе 7

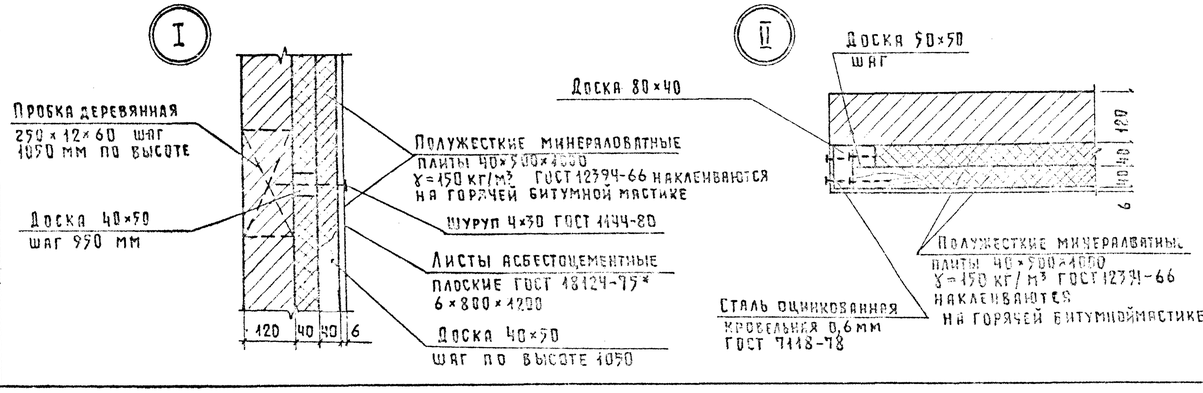

				801-2-85.12.87 АР				
Присвязан			ГИП	Лесничарова				
			Нач.отд.	Гонзаков		12.85	Коровник на 200 коров привязного содержания с электротеплоснабжением (стоечно-балочный каркас)	Стадия: Р; Лист: 4; Листов:
			Гл.арх.	Гаврилов				
			Н.контр.	Ю.А.				
			Гл.спец.	[illegible]			Разрезы 1-1; 2-2; 3-3. План кровли. Узлы I, II.	ГИПРОНИСЕЛЬХОЗ
Инв.№			Арх.	Мартынов				
			Арх.	Осичанова				

Гл. конструктор Розинский; Отв. Шебунова; Разработал; Подпись и дата; Инв.№подл.

ФАСАД 1-13 / ЗДАНИЕ 1 /

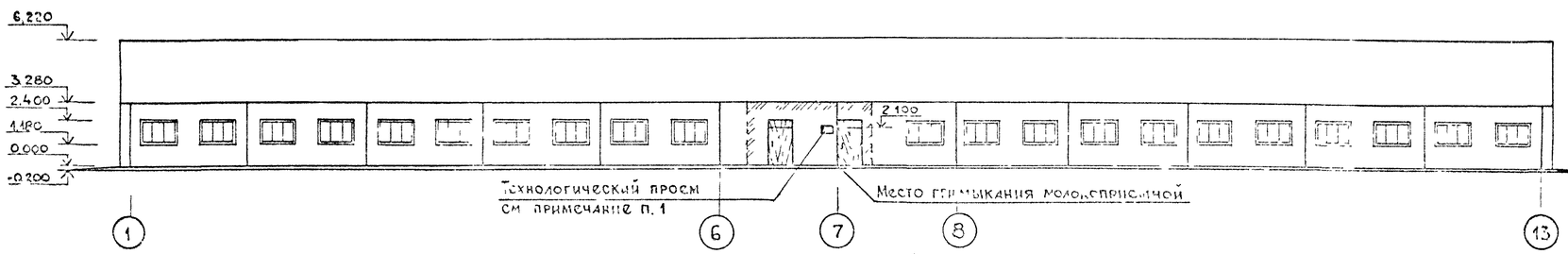

ФАСАД А-Г /1,1А/

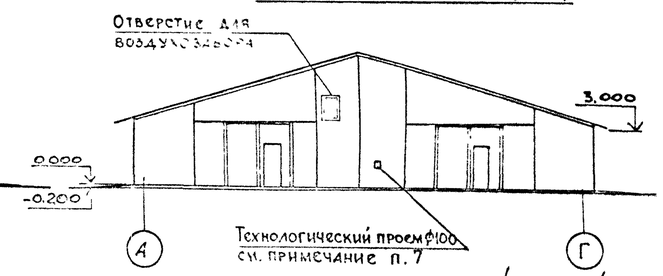

ФАСАД 13-1 / ЗДАНИЕ 1 /

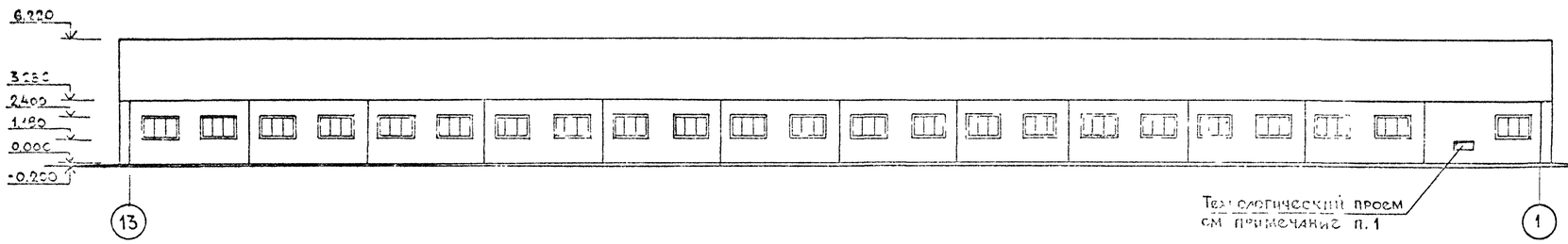

ФАСАД Г-А /1,1А/

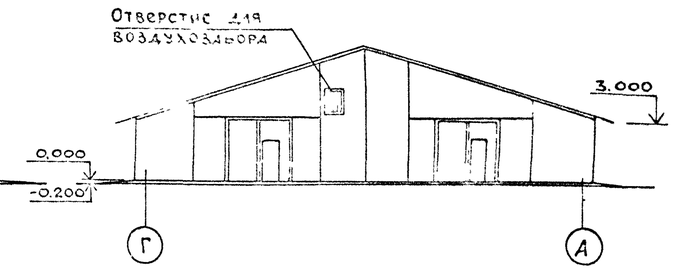

ФАСАД 1-13 / ЗДАНИЕ 1А /

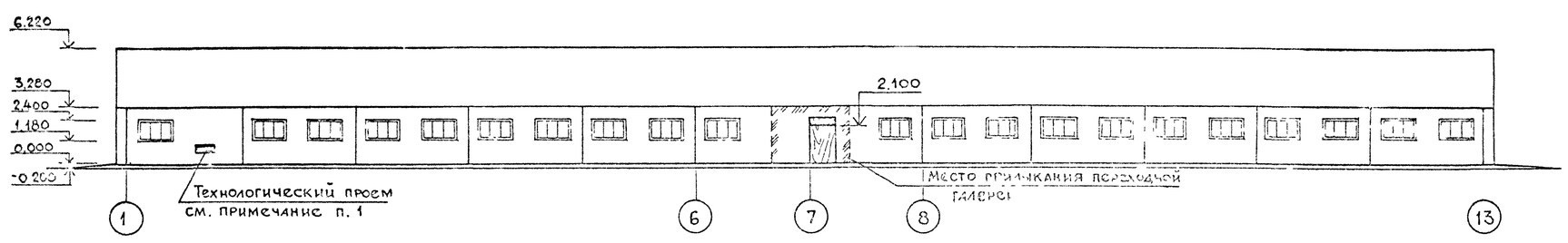

ФАСАД 13-1 / ЗДАНИЕ 1А /

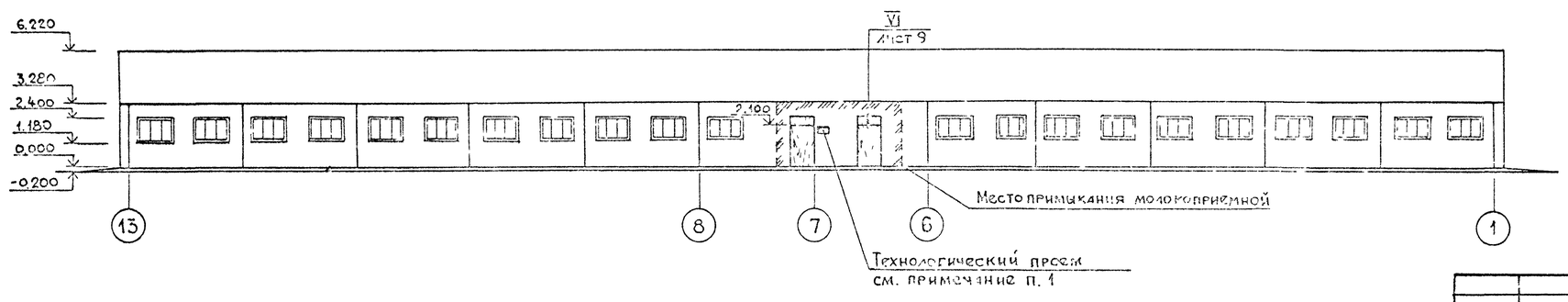

1. Проемы в наружных стенах после монтажа оборудования заложить кирпичом М 75 на растворе М 25 и оштукатурить под фактуру стеновых панелей.
2. Размеры и привязку технологических проемов см лист КЖ-8.
3. Схемы расположения стеновых панелей см. лист КЖ-8.
4. Данный лист см. совместно с листами 3, 4.
5. Вентшахты условно не показаны.
6. Заполнение отверстия для воздухозабора см. листы марки ОВ.
7. Технологический проем Ф100м на фасаде в осях А-Г просверливается по месту при монтаже оборудования. Зазоры между транспортером и отверстием заполнить цементно-песчаным раствором.

Согласовано: Гл. инж. отд. Корчевский; Гл. инж. проекта Зверев; Нач. отд. технологии Дегтярев; Гл. спец. Ковалев

Привязан					801-2-85.12.87 АР		

ФАСАД 1-13 / ЗДАНИЕ 1 /

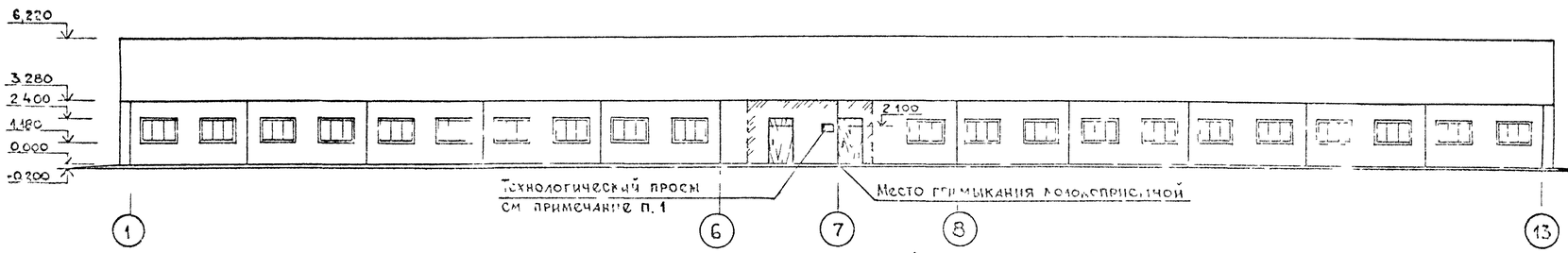

ФАСАД А-Г /1,1А/

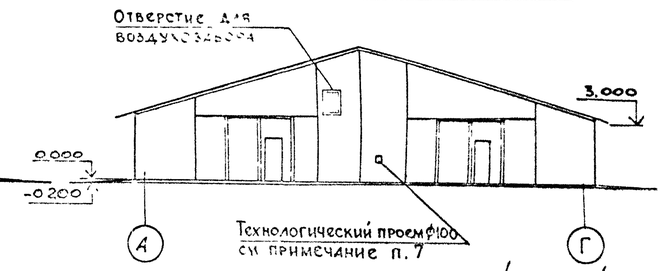

ФАСАД 13-1 / ЗДАНИЕ 1 /

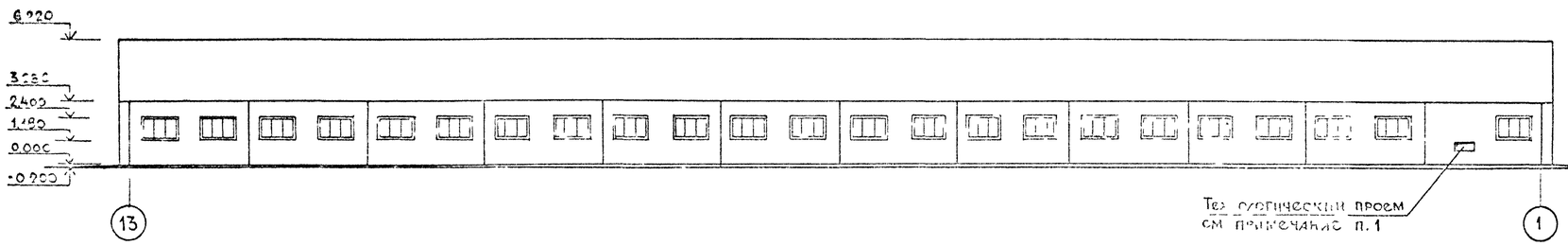

ФАСАД Г-А /1,1А/

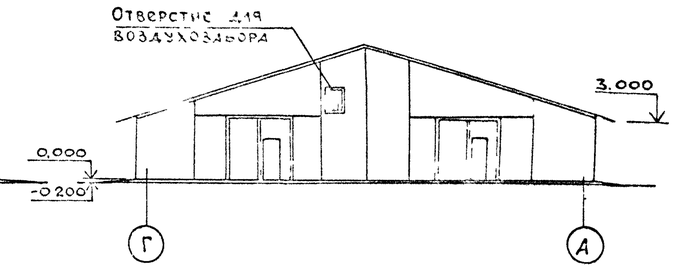

ФАСАД 1-13 / ЗДАНИЕ 1А /

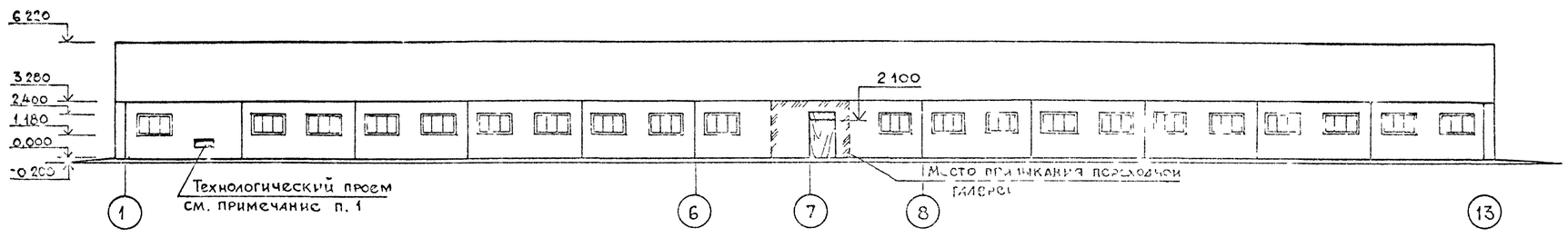

ФАСАД 13-1 / ЗДАНИЕ 1А /

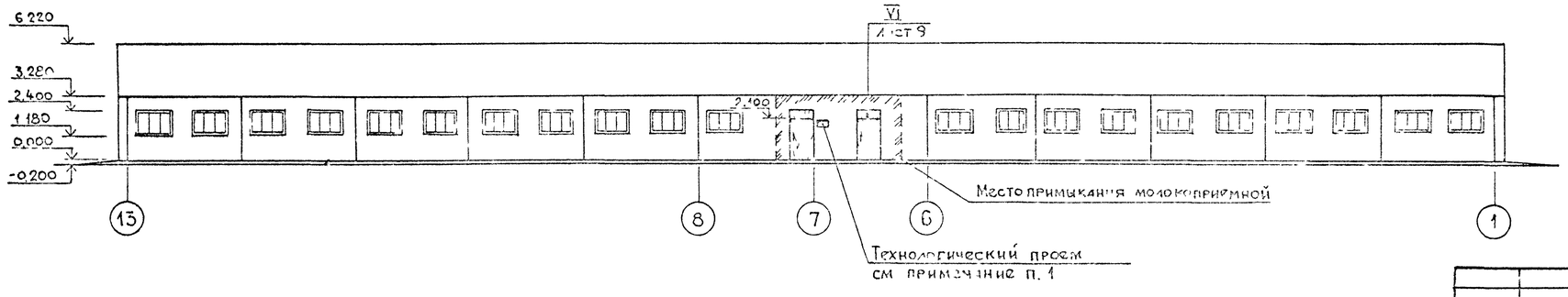

1. Проемы в наружных стенах после монтажа оборудования заложить кирпичом М 75 на растворе М 25 и оштукатурить под фактуру стеновых панелей.
2. Размеры и привязку технологических проемов см лист КЖ-8.
3. Схемы расположения стеновых панелей см. лист КЖ-8.
4. Данный лист см. совместно с листами 3, 4
5. Вентшахты условно не показаны.
6. Заполнение отверстия для воздухозабора см. листы марки ОВ.
7. Технологический проем Ф100м на фасаде в осях А-Г просверливается по месту при монтаже оборудования. Зазоры между транспортером и отверстием заполнить цементно-песчаным раствором.

Согласовано

Взам. инв. №

Подпись и дата

Инв. № подл.

				301-2-85.12.87 АР			
Согласован							
ГИП	Денисенко			Коровник на 200 коров привязного содержания с электротеплоснабжением (стоечно-балочным каркасом)	Стадия	Лист	Листов
Нач отд	Гомзяков		12.85		Р	5	
Гл арх	Гаврилов						
Н контр	Юдин			Фасады 1-13; 13-1; А-Г; Г-А Стены из панелей повышенной заводской готовности.	ГИПРОНИСЕЛЬХОЗ		
Гл спец	Юдин						
Арх	Гуляченко						

Фасад 1-13 / 1 /

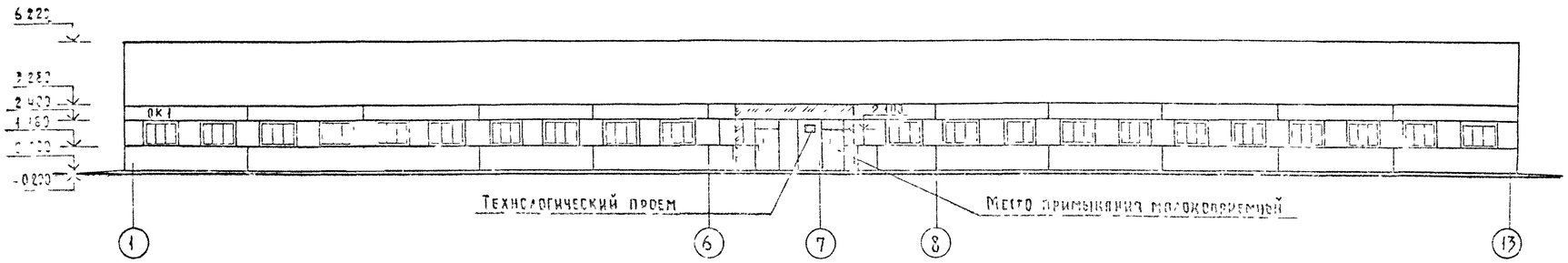

Фасад А-Г / 1,1а /

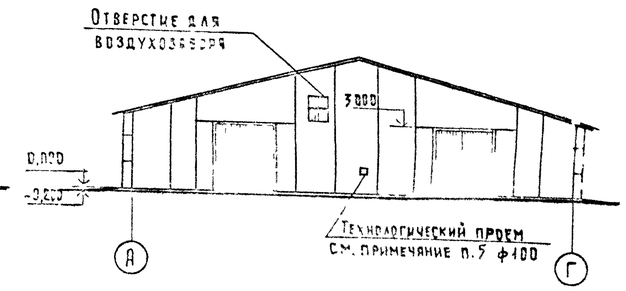

Фасад 13-1 / 1 /

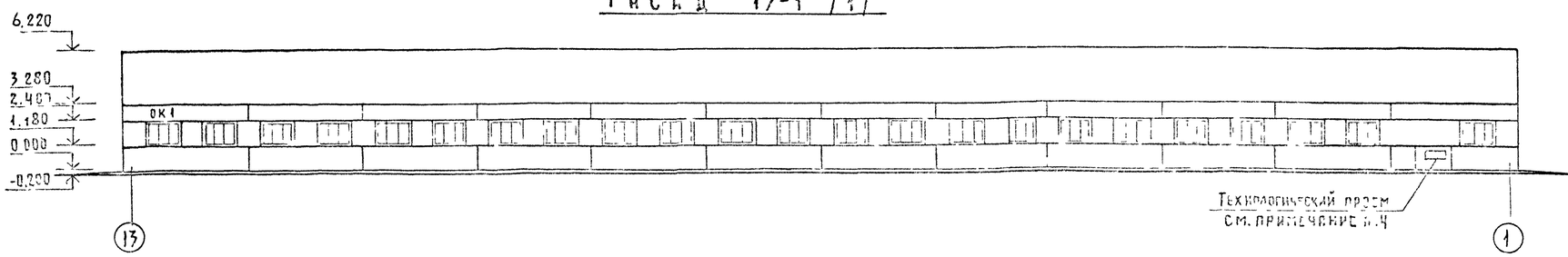

Фасад Г-А / 1,1а /

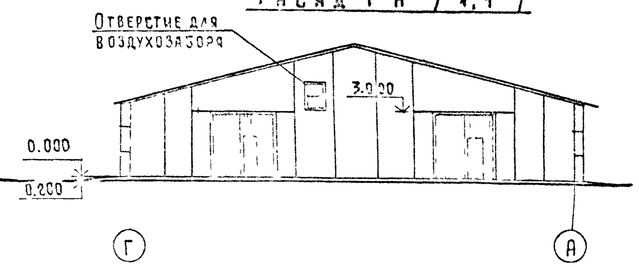

Фасад 1-13 / 1а /

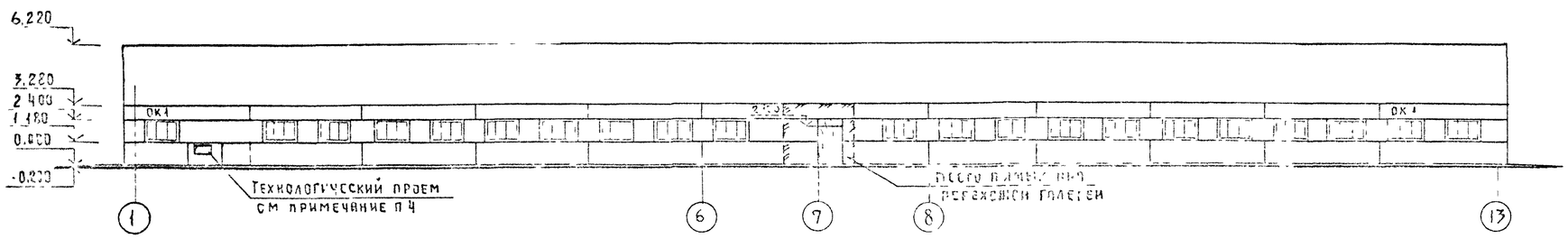

Схема заполнения оконных проемов

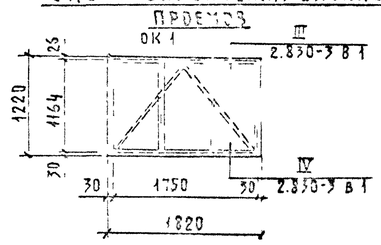

Фасад 13-1 / 1а /

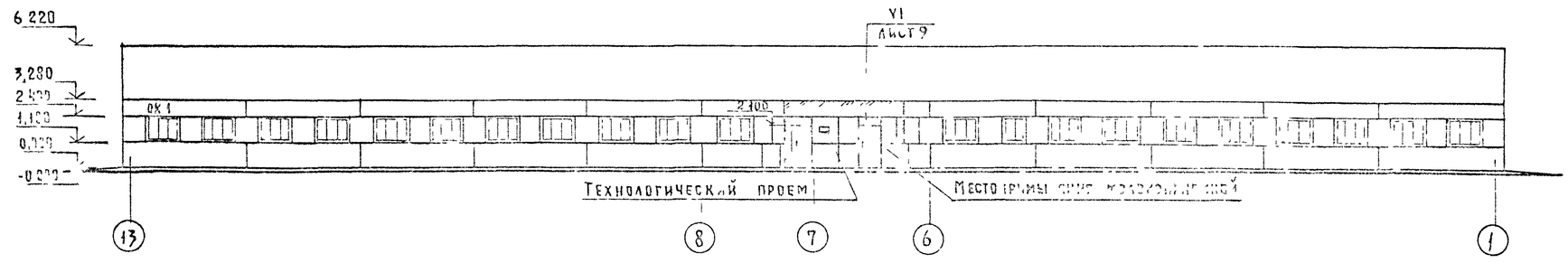

1. Данный лист см. совместно с листами 3,4.
2. Вентшахты условно не показаны
3. Заполнения отверстия для воздухозабора см. листы марки ОВ.
4. Проемы в наружных стенах после монтажа оборудования заложить гнилым обыкновенным кирпичом пластического прессования М75 на растворе М 25 с последующей штукатуркой под фактуру панелей.
5. Технологический проем ф10мм на фасаде в осях А-Г просверливается по месту при монтаже оборудования. Зазоры между транспортром и отверстием заполнить цементно-песчаным раствором.
6. Над коробами транспортера уложить 4ф12 А-1 ℓ-1400
7. Размеры и привязку технологических проемов см. лист КЖ-8
8. Схемы расположения стеновых панелей см. лист КЖ-8

Привязан			
Инв №			

				801-2-85.12.87 АР			
ГИП	Десятников			Коровник на 200 коров привязного содержания с электротепловлажением (стоечно-балочной кладки)	Стадия	Лист	Листов
Нач.отд.	Гоцман		12.85		Р	6	
Гл.арх.	Гацуев						
Н.контр.	Один			Фасады 1-13, 1а-1, А-Г, Г-А. Схемы на развертке горизонтальных проемов. Схема заполнения проемов оконных	ГИПРОНИСЕЛЬХОЗ		
Гл.спец.	Одинк						
Архит.	Маргулис						

Альбом II

Фрагмент плана отверстий по оси „Б" /здание 1а/

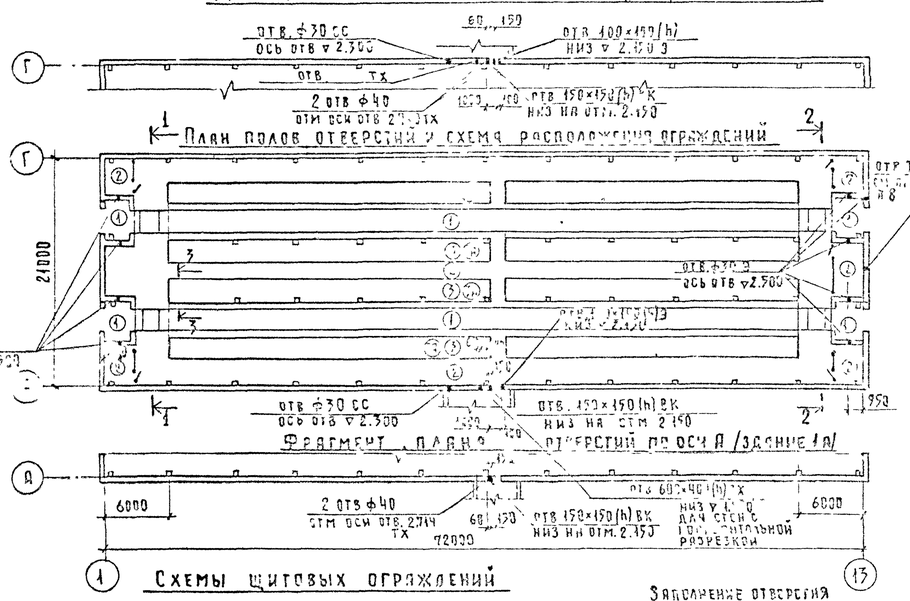

Фрагмент плана 1

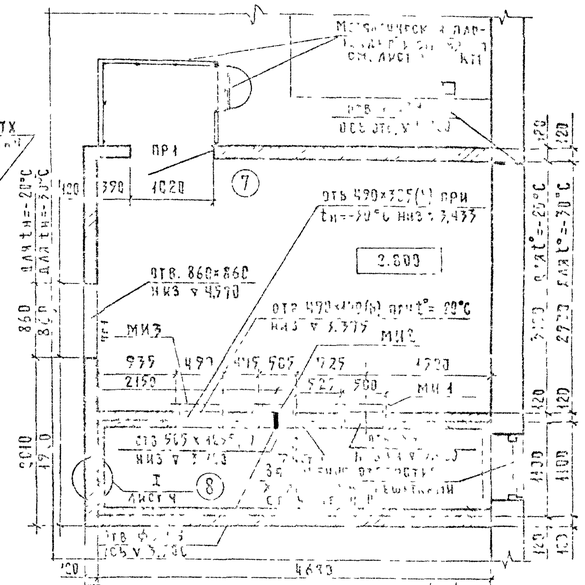

Фрагмент плана 2

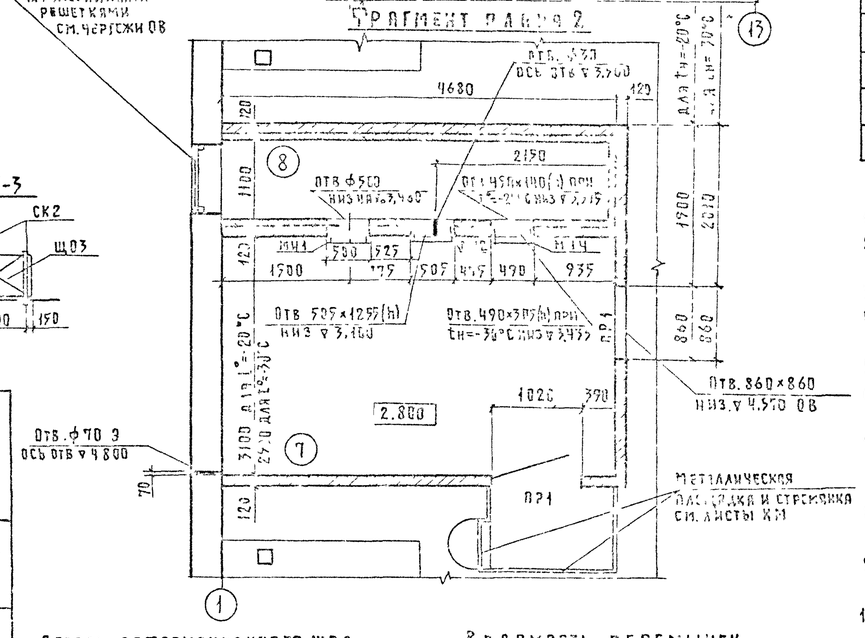

Схемы щитовых ограждений

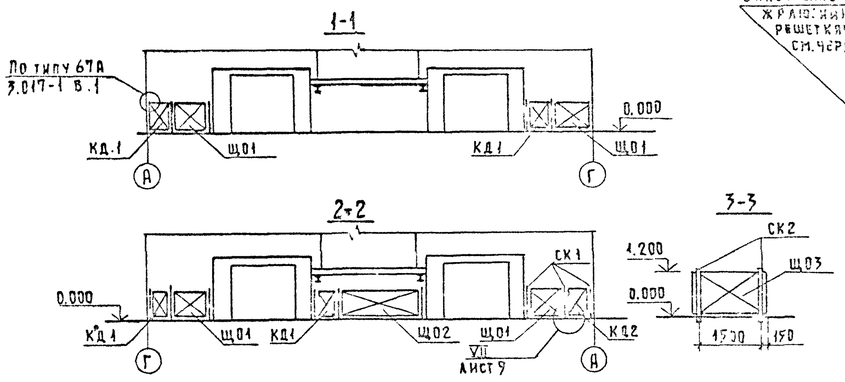

Заполнение отверстия жалюзийными решетками см. чертежи ОВ

Экспликация полов

Наименование или номер помещения по проекту	Тип пола по проекту	Схема пола или номер узла по серии	Элементы пола и их толщина	Площадь пола м²
1,6	1		Бетон марки М300 — 25 мм Бетон марки М200 — 100 мм Уплотненный щебнем грунт основания	339.36
1,2,3,4,5	2		Бетон марки М300 — 80 мм Уплотненный щебнем грунт основания	331,4
1	3	100 / 50	Доски 37мм Бакумная мастика 3мм Лаги антисептированные 100×50 шаг 1,0м Бетон марки М200 В6 100мм Уплотненный щебнем грунт основания	427,32
1	3а		Сборные керамзитобетонные плиты 80мм Уплотненный щебнем грунт основания	—
7	4		Цементно-песчаный раствор марки 200 20мм Ж-6 плита перекрытия	27,26
8	5		Бетон марки М 200 20мм Керамзитобетон 200мм 1 слой рубероида РПД-350 Цементно-песчаный раство марки 50 15мм Ж.5. плита перекрытия	10.30

Деталь деформационного шва в полу

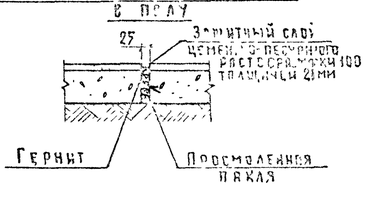

Ведомость перемычек

Тип	Схема сечения
ПР1	1 ПР1-12.12.6 4.370 5.170

Спецификация перемычек

Марка, поз	Обозначение	Наименование	Кол.	Масса ед. кг
ПР1	1.138-10	1 ПР1-12.12.6	4	25

Спецификация элементов к схеме расположения щитовых ограждений и металлических изделий к зданию 1 (1а)

Марка	Обозначение	Наименование	Кол	Масса ед кг	Примечание
		Сборные щитовые ограждения			
ЩО1	3.017-1 вып.3	Панель деревянная по			
		типу ПД10 ℓ=1610	4		0.608 м³
ЩО2	3.017-1 вып.3	Панель деревянная по			
		типу ПД10 ℓ=4210	1		0,282 м³
КД1	3.017-1 вып.8	Калитка 5ВП	4		0,690 м³
КД2	3.017-1 вып.8	Калитка 5В1	1		0,173 м³
СК1	3.017-1 вып.3	Столб СД5Ва	15		1,620 м³
ЩО3	3.017-1 вып.3	Панель деревянная			
		ПД 11	16		0,69 м³
СК2	3.017-1 вып.3	Столб СД3А	32		0.96 м³
		Изделия металлические			
МИ-1	КЖИ 3.2-МИ500	Изделие металлическое МИ5	2		
МИ-2	КЖИ 3.2-МИ650	МИ6	2		
МИ-3	КЖИ 3.2-МИ700	МИ7	2		tн=20°С
МИ-4	КЖИ 3.2-МИ700	МИ7-1	2		tн=-30°С

1. Данный лист см. совместно с листом 1, КЖ-8
2. Кормушки, каналы навозоудаления, фундаменты под оборудование условно не показаны.
3. Площади пола даны для варианта t=-30°С
4. Все деревянные элементы антисептировать раствором **фтористого натрия** согласно СНиП III-19-75.
5. В полах предусмотреть устройство выравнивания потенциалов (см. примечание п.6 лист КЖ-7)
6. План расположения труб в полу вентканалов см. чертежи марки 3. Над трубами устраивается местное утолщение пола на 20 мм.
7. В стойлах (помещение 1) предусмотрено 2 варианта типа полов:
   1 вариант — тип пола 3
   2 вариант — тип пола 3а — пол из сборных керамзитобетонных плит /см. лист КЖ-6/
8. Технологический проем ф100м просверливается по месту при монтаже оборудования.
9. В местах устройства монолитных полов предусмотреть температурноусадочные швы через 20м по длине здания (см. деталь на листе 7)
10. Спецификация металлических рамок МИ-1, МИ2, МИ3 см. лист 8.

Согласовано: Гл. констр. отд. Грицковский; ВК Павлова; ОВ Шевчук

Привязан

Инв №

801-2-35.12.87 - АР

ГАП	Лебчевская		
Нач.отд.	Гомзиков		12.85
Гл.арх.	Гостинцев		
Н.контр.	Юдин		
Гл.спец.	[illegible]		
Архит.	[illegible]		

Коровник на 200 коров привязного содержания с электротеплоснабжением (стоечно-балочный каркас)

Стадия	Лист	Листов
Р	7	

План полов, отверстия и схема расположения щитовых ограждений. Фрагменты плана 1, 2.

ГИПРОНИСЕЛЬХОЗ

Формат А2

Альбом II

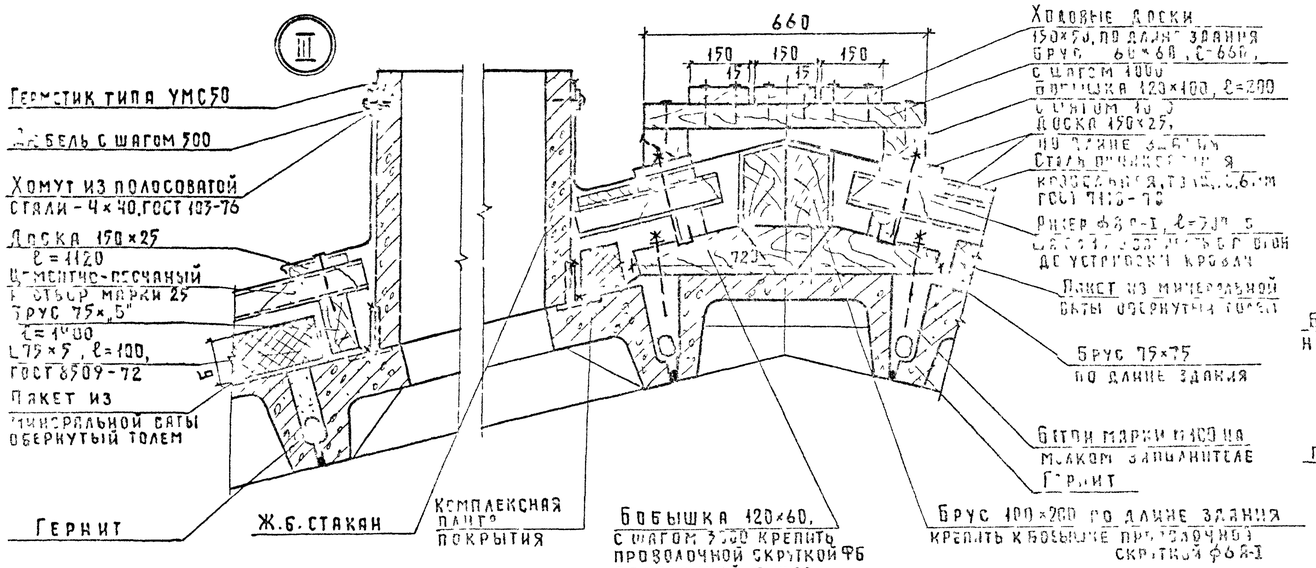

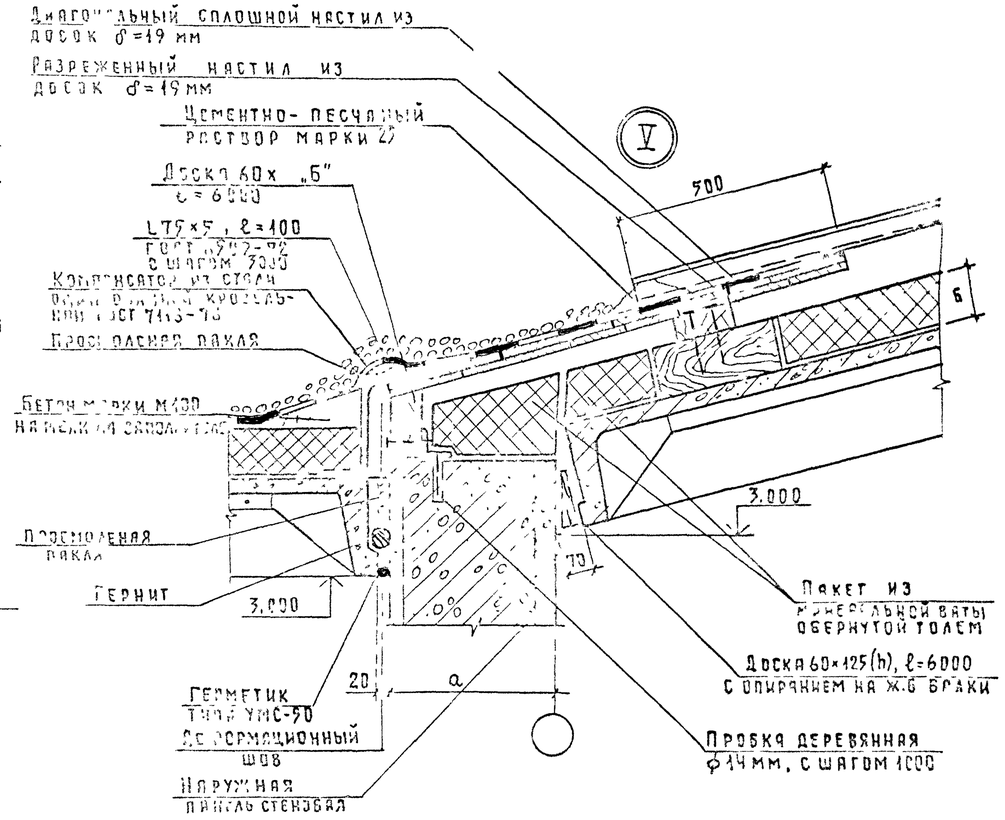

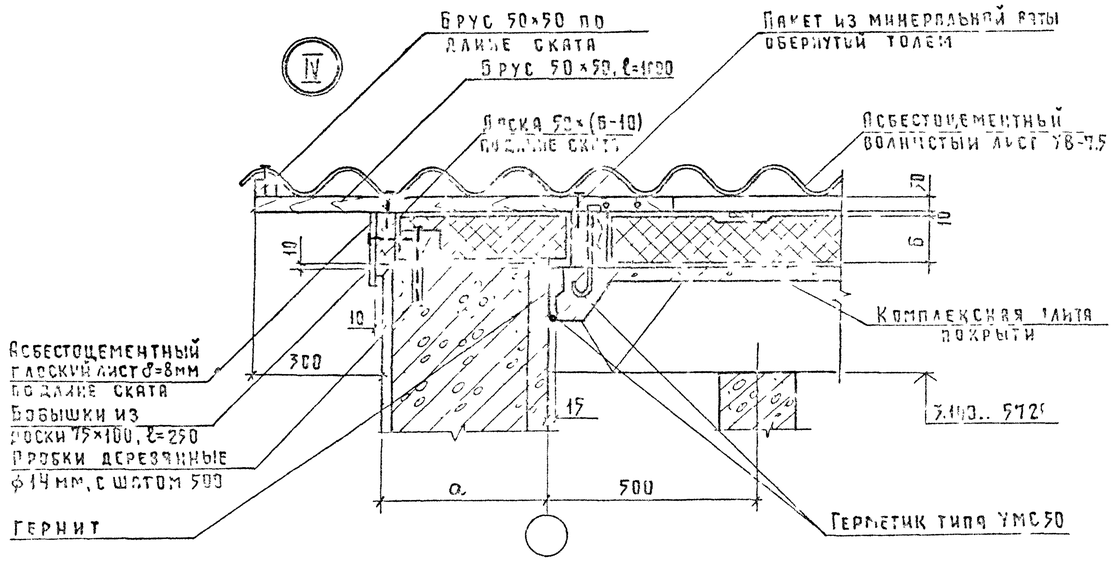

1. Данный лист см. совместно с листами 1, 4, 9.
2. Пробки деревянные устанавливаются в панелях в предварительно высверленные отверстия.
3. Величину „Б" принимать для района с tн=-20°С-120мм. и для района с tн=-30°С-160мм.
4. Места примыкания комплексных плит покрытия к наружным панелям по осям „А" и „Г" выполнять по серии 202-31.

Альбом III

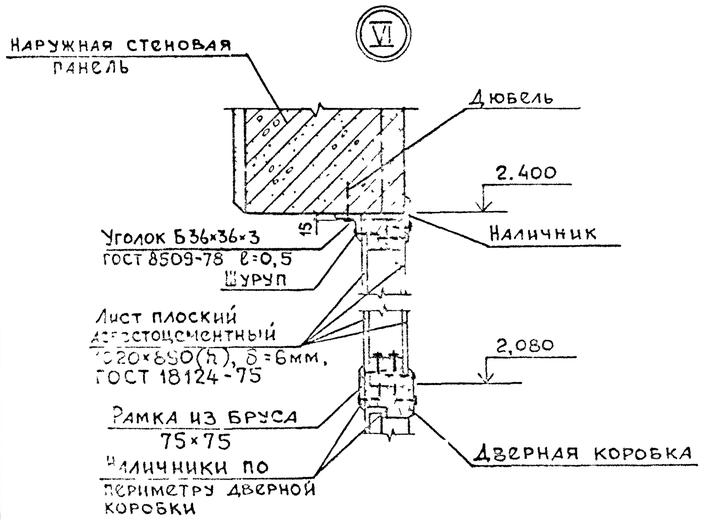

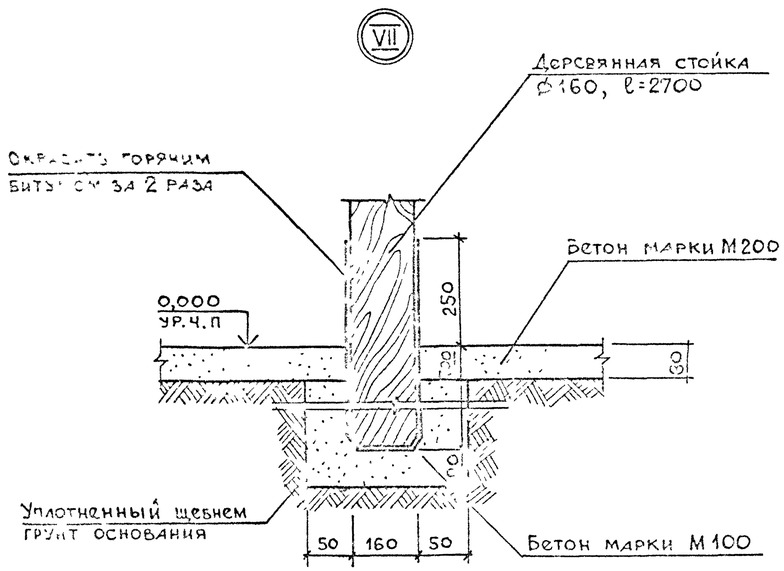

Спецификация элементов кровли

Марка, поз.	Обозначение	Наименование	Кол.	Масса ед., кг	Примечание
		Соединительные изделия			
		Анкер Ф8АI, ℓ=300	285		34,5 кг
		Гайка Ф8 ГОСТ 5915-70			2 кг
		Шайба Ф8 ГОСТ 10906-72			1 кг
МШ-1	2.860-1 вып.1	Крепежный элемент МШ-1			63 кг
		Материалы			
		Пиломатериалы ГОСТ 8486-65			
		Сосна или ель Ф≤25%			
		Доска 150×25, ℓ=6000			1,1 м³
		То же 150×50, ℓ=6000			2,8 м³
		" 150×30, ℓ=6000			1,1 м³
		" 175×19, ℓ=6000			0,5 м³
		" 125×60, ℓ=6000			0,6 м³
		" 135×50, ℓ=6000			0,3 м³
		" 175×50, ℓ=6000			[illegible]
		Брус 100×100, ℓ=3000			2,9 м³
		Брус 75×150, ℓ=1400			0,5 м³
		То же 75×75, ℓ=1000			0,3 м³
		" 60×60, ℓ=360			0,3 м³
		" 50×50, ℓ=6000			0,2 м³

Марка, поз.	Обозначение	Наименование	Кол.	Масса ед., кг	Примечание
		Бобышка 120×100×60			0,2 м³
		То же 720×120×60			1,3 м³
		" 100×75×250			0,4 м³
		Полоса Б-4×40 ГОСТ 103-76 / ст3кп2 ГОСТ 535-79			82 п м
		Сталь оцинкованная кровельная δ=0,6 мм ГОСТ 7118-78			95,9 м²
		Плоский асбестоцементный лист δ=8мм ГОСТ 18124-75			11,5 м²
		Толь гидроизоляционный ГОСТ 10999-76			1400 м²
		Мягкие минераловатные плиты γ=125 кг/м³ ГОСТ 10140-63			58,0 м³
		Стандартные изделия			
		Уголок Б-75×75×5 ГОСТ 8509-72 / ст3кп2 ГОСТ 535-79			
		ℓ=1000			9,4 п м
		Лист асбестоцемечтный волнистый ГОСТ 16233-77			
		УВ-7,5-1750	952	35,0	
		ЛУ-1, ℓ=1750	42	11,4	
		Гвоздь К3,5×40 ГОСТ 4030-63			24 кг
		Гвоздь 4×100 ГОСТ 4028-63			1,2 кг
		Шуруп Ф3, ℓ=120 ГОСТ 1144-80			18 кг

1. Данный лист см. совместно с листами 1, 4, 7, 8
2. Для компенсации деформаций предусмотреть в кровле поперек здания устройство деформационных швов через 18 м в соответствии с серией 2.860-1 по типу узла 22 без разрезки брусков обрешетки.

				801-2-25.12.87	АР
Перв. прим.				Корпус на 200 коров привязного содержания с электротеплоснабжением (стоечно-балочный каркас)	Стадия: Р; Лист: 9; Листов:
				Узлы VI; VII	ГИПРОНИСЕЛЬХОЗ
Гл. инж. проекта			12.XI		
Гл. арх. проекта					
Гл. спец.					
Нач. отд.					

Ведомость рабочих чертежей основного комплекта марки КЖ

Лист	Наименование	Примечание
1	Общие данные (начало)	
2	Общие данные (окончание)	
3	Схема расположения элементов фунда-	
	ментов и фундаментных балок	
4	Схемы расположения элементов каналов навозо-	
	удаления, кормушек и плит перекрытия каналов	
5	Фрагмент 2. к схеме расположения элементов	
	каналов навозоудаления	
6	Фрагмент 1. Схема расположения элементов полов стойл	
	Монолитные фундаменты ФОм1, ФОм2. Приямок ПЯм1	
7	Схема расположения колонн, ферм, балок и плит	
	покрытия, перекрытия тамбуров и вентплощадок	
8	Узлы А, Б. Сечения и спецификация металлических	
	изделий к схеме расположения колонн, ферм, балок и	
	плит покрытия, перекрытия	
9	Схемы расположения панелей стен повышенной	
	заводской готовности	
10	Схемы расположения панелей стен с горизонталь-	
	ной разрезкой	
11	Спецификация к схемам расположения панелей	
	стен повышенной заводской готовности	
12	Спецификация к схемам расположения панелей стен	
	с горизонтальной разрезкой	
13	Узлы I ... VIII	
14	Узлы IX ... VIII	
15	Узлы XIV ... XVIII	

Ведомость ссылочных и прилагаемых документов

Обозначение	Наименование	Примечание
	Ссылочные документы	
ГОСТ 24022-80	Фундаменты железобетонные	
	сборные под колонны сельско-	
	хозяйственных зданий	
ГОСТ 13579-78	Блоки бетонные для стен	
	подвалов	
1.415-1 вып.1	Железобетонные фундаментные	
	балки для стен производствен-	
	ных зданий	
1.865-4/80 вып.1,3,5	Железобетонные предварительно-	
	напряженные плиты покрытия	
	длиной 6м для сельскохозяйст-	
	венных зданий	
1.832.1-9 вып.0,1,2	Стеновые двухслойные панели	
	из легких бетонов для сельско-	
	хозяйственных зданий	
1.832.1-10 вып 0,1,2	Двухслойные стеновые легкобетонные	
	панели повышенной заводской	
	готовности для сельскохозяй-	
	ственных зданий	
2.830-3 вып.1	Узлы самонесущих стен из	
	двухслойных легкобетонных	
	панелей для одноэтажных	
	сельскохозяйственных зданий	
1.823-1 вып 1,2	Железобетонные колонны для	
	производственных зданий	
	сельского хозяйства	
1.862-2 вып. 1	Железобетонные балки для	
	покрытий сельских производственных	
	зданий с асбестоцементной кровлей	
1.063.1-1 вып.0,1,2	Железобетонные стропильные фермы	
	для покрытий зданий с уклоном	
	асбестоцементной кровли 1:4	
1.400-6/76 вып.1	Унифицированные закладные	
	детали сборных железобетон-	
	ных конструкций зданий	
	промышленных предприятий	
3.818.9-2 вып.1,4,6	Технологические изделия для	
	животноводческих производст-	
	венных зданий	

Обозначение	Наименование	Примечание
1.800-4	Стальные изделия для крепления	
	конструкций одноэтажных сельско-	
	хозяйственных зданий	
1.400-15 вып.1	Унифицированные закладные	
	изделия железобетонных конструк-	
	ций для крепления технологических	
	коммуникаций и устройств	
1.865.1-8	Железобетонные доборные плиты	
	длиной 6м. для покрытий сельско-	
	хозяйственных зданий	
3.006-2 вып II-1; II-2	Сборные железобетонные каналы и	
	тоннели из лотковых элементов	
2.820-1 вып.1	Типовые узлы каркасов одноэтаж-	
	ных сельскохозяйственных зданий	
шифр 202-81	Комплексные железобетонные	
	плиты вентилируемых покрытий	
	с асбестоцементной кровлей для	
	сельскохозяйственных зданий	
2.860-1 Дополнение	Типовые узлы покрытий одноэтаж-	
к выпуску 1	ных сельскохозяйственных зданий	
1.494-30 вып. II	Установка и крепление вентиляторов	
	к строительным конструкциям	
	Прилагаемые документы	
	Строительные изделия	
	Ведомости потребности в	
	материалах	

Типовой проект разработан в соответствии с действующими нормами и правилами и предусматривает мероприятия, обеспечивающие взрывную, взрывопожарную и пожарную безопасность при эксплуатации здания.

Главный инженер проекта /О.Л.Левченкова/

Взам. инв. N | Подп. и дата | Инв. N подл.

Привязан

Инв. N

801-2 85 12.87 - КЖ

ГИП	Левченкова		
Нач.отд.	Гомзяков		12.85
Гл.конст.	Федорова		
Гл.контр.	Юдин		
Гл.спец.	Юдин		
Рук.гр.	Котляр		
Инж.	Элькина		

Коровник на 200 коров привязного содержания с электротеплоснабжением /стоечно-балочный каркас/

Стадия	Лист	Листов
Р	1	15

Общие данные (начало)

ГИПРОНИСЕЛЬХОЗ

Альбом II

Ведомость спецификаций

Лист	Наименование	Примечание
3	Спецификация к схеме расположения	
	элементов фундаментов и фундаментных	
	балок	
6	Спецификация к схемам расположения	
	элементов каналов навозоудаления, кормушек,	
	полов стойл и плит перекрытия каналов	
7	Спецификация элементов к схеме расположения	
	колонн, ферм, балок и плит покрытия, перекрытия	
8	Спецификация металлических элементов к	
	схеме расположения колонн, ферм, балок и плит	
	покрытия и перекрытия	
11	Спецификация к схеме расположения панелей	
	стен повышенной заводской готовности	
12	Спецификация к схемам расположения панелей	
	стен с горизонтальной разрезкой	

Ведомость объемов сборных бетонных и железобетонных конструкций по рабочим чертежам основного комплекса марки КЖ

№ п/п	Наименование группы элементов конструкций	Код	Колич. м³	Примечание
1	Фундаменты под колонны	581200	53,12	для t=-30°С
2	Фундаментные балки	582400	25,44	для t=-30°С
3	Колонны	582100	17,29	
4	Балки покрытия	582200	15,08	
5	Фермы	582200	5,2	
6	Плиты покрытия	584100	82,42	
7	Стаканы	584100	2,56	
8	Плиты перекрытия тамбуров	584100	23,75	для t=-30°С
9	Плиты перекрытия вентплощадок	584100	7,52	для t=-20°С
10	Стеновые панели с горизонтальной			
	разрезкой	583100	292,9	для t=-30°С
11	Лотки и кормушки	585800	52,2	
12	Плиты каналов	584100	0,96	
13	Блоки стен подвала	583520	4,09	
14	Фундаменты под оборудование	580000	5,98	
15	Плиты пола тамбура		8,92	для t=-30°С
	Всего		597,44	

Ведомость объемов сборных бетонных и железобетонных конструкций дана для основного решения.

Общие указания

1. Исходные данные

1.1 Общие характеристики по проекту здания даны в пояснительной записке.

1.2 Районы применения проекта даны на листе АР-1.

1.3 Указания по монтажу сборных железобетонных элементов даны на листах проекта марки КЖ

1.4 Характеристика грунтов дана на листе 3

2. Мероприятия по антикоррозийной защите конструкций.

2.1 Степень воздействия газовой среды на железобетонные конструкции из бетона повышенной плотности (п) и необетонируемые стальные элементы при относительной влажности ≥ 75% - среднеагрессивная.
- на бетонные конструкции - среднеагрессивная
- на конструкции из глиняного кирпича - неагрессивная.

2.2 Степень воздействия навозных стоков на железобетонные и бетонные конструкции из бетона повышенной плотности (п) и стальные закладные элементы - среднеагрессивная.

2.3 Колонны, скатные балки покрытия, доборные плиты покрытия, для которых не оговорены требования к бетону в условиях среднеагрессивного воздействия газовой среды, следует выполнять из бетона на портландцементе марки по водонепроницаемости В6 с водопоглощением по массе свыше 4,2% до 4,7%, водоцементном отношении в/ц не более 0,55.

2.4 Необетонируемые стальные закладные изделия, соединительные и крепежные детали после очистки от грязи, ржавчины, окалины и масел (группа очистки - вторая по ГОСТ 9.402-80) защитить комбинированным покрытием - лакокрасочным по металлизированному слою (цинковому или алюминиевому). Толщина металлизации 120 - 150 мкм.
Состав лакокрасочного покрытия - грунт ВЛ-02, ФЛ-03Ж, АК-069, АК-070 в 1 слой.
Покровные слои - ХВ-124, ХВ-125, ХВ-1100 в 2 слоя.
Общая толщина лакокрасочного покрытия - 60 мкм.

2.5 Указания по антикоррозионной защите элементов навозных каналов даны на листе 4.

2.6 Металлизационный слой на стальные конструкции наносится в заводских условиях методом горячего цинкованием или алюминирования.
На крупногабаритные детали и изделия металлизационный слой допускается наносить методом распыления с помощью передвижной установки.

2.7 Метизы (болты, гайки, шайбы) должны быть подвергнуты цинкованию или кадмированию с последующим хроматированием в заводских условиях. После монтажа конструкций метизы и крепежные детали, имеющие резьбу, дополнительно окрасить лакокрасочным покрытием в соответствии с п.4.

2.8 Поверхность вновь образованных сварных швов и наружных участков металлического покрытия защитить при помощи ручных металлизаторов.
Лакокрасочные покрытия восстанавливаются кистью или пневматическим распылением до требуемой толщины.

				801-2-85.12.87 КЖ				
ГИП	Извольская							
Нач.отд.	Гонзяков		12.85	Коровник на 200 коров привязного содержания с электротеплоснабжением (стойло-балочный каркас)	Стадия	Лист	Листов	
Гл.конст.	Теляковский				Р	2		
Н.контр.	Один			Общие данные (окончание)	ГИПРОНИСЕЛЬХОЗ			
Гл.спец.	Один							
Рук.гр.	Котляр							
Инж.	Элькина							

Привязан

Инв.№

Формат А2

Альбом II

Схема расположения элементов фундаментов и фундаментных балок

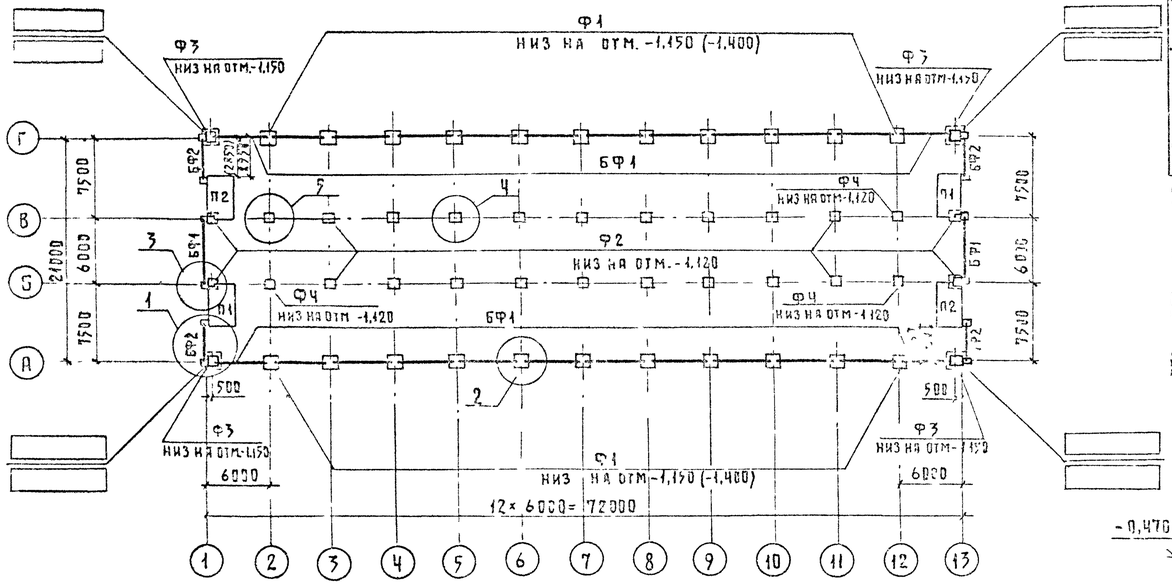

Таблицы нормативных нагрузок на верхний уступ фундамента

Оси	Эскиз	Нагрузки				
		M, кНм	N, кН для t=-30°С	N, кН для t=-20°С	N, кН	H, кН
А,Г		8,5	169,0	97,0	71,0	3,80
Б,В		15,0			143,2	2,54

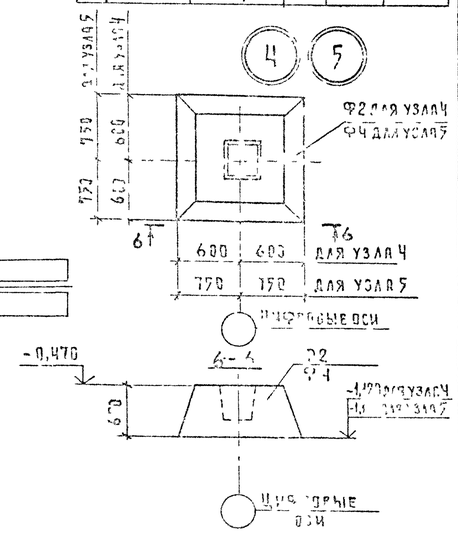

Спецификация к схеме расположения элементов фундаментов и фундаментных балок

Марка, поз.	Обозначение	Наименование	Кол.	Масса ед.кг	Примечание
		Фундаменты			
Ф1	ГОСТ 24022-80	3Ф18.18-2	26	3430	для tн=-30°С
	ГОСТ 24022-80	2Ф15.15-2	26	2030	для tн=-20°С
Ф2	ГОСТ 24022-80	1Ф12.12-1	22	[illegible]	
Ф3	ГОСТ 24022-80	1Ф12.12-2	4	[illegible]	
Ф4	ГОСТ 24022-80	3Ф15.15-1	4	[illegible]	
ФБС1	ГОСТ 13579-78	ФБС9.5-6т	12	590	
ФБС2	ГОСТ 13579-78	ФБС12.5-6т	[illegible]	790	
		Фундаментные балки			
БФ1	1.415-1 вып.1	ФБ6-28	26	2200	для tн=-30°С
		ФБ6-71	26	1860	для tн=-20°С
БФ2	1.415-1 вып.1	ФБ6-32	4	1600	для tн=-30°С
		ФБ6-15	4	1300	для tн=-20°С
		Плиты поля тамбуров			
П1	КЖИ 3.1-02.0.0	1ППТ 54.25.18т	2	5530	для tн=-30°С
	КЖИ 3.1-02.0.0	1ППТ 52.25.18т-Н	2	5400	для tн=-20°С
П2	КЖИ 3.1-02.0.0	1ППТ 54.25.18т	2	[illegible]	для tн=-30°С
	КЖИ 3.1-02.0.0	1ППТ 52.25.18т-Н	2	5400	для tн=-20°С
		Изделия металлические			
1	1.400-15 вып.1	МН 108-3	8	2,4	
		Материалы			
		Набетонка из бетона марки М100			1,0 м³
		с маркой по морозостойкости			
		Мрз 50			
		Подбетонка из бетона марки М50			4,2 м³

1. За условную отметку 0.000 принята отметка чистого пола проездов кормораздаточного транспорта, соответствующая абсолютной отметке
2. Фундаменты запроектированы для строительства на площадках со спокойным рельефом при отсутствии грунтовых вод. Грунты приняты непучинистые непросадочные со следующими расчетными характеристиками: $c = 2 кПа$ (0,02 кгс/см²); $\varphi° = 0,42 рад$ (24°); $E = 14,7 МПа$ (150 кгс/см²); $\gamma = 1,8 т/м^3$. Коэффициент безопасности по грунту $K_г = 1$
3. Монтаж и омоноличивание сборных фундаментов и фундаментных балок выполнять в соответствии с указаниями серии 1.415-1 в.1; СНиП III-16-20. и чертежам настоящего проекта.
4. Обратную засыпку пазух фундаментов и подсыпку грунта под полы выполнять непучинистым грунтом оптимальной влажности с послойным трамбованием слоями 200-300мм до получения объемной массы скелета $\gamma_{ск} \geq 1,65 т/м^3$
5. Размер „а" принимать по чертежам АР 3
6. Размеры в скобках даны для варианта $t_н = -20°С$

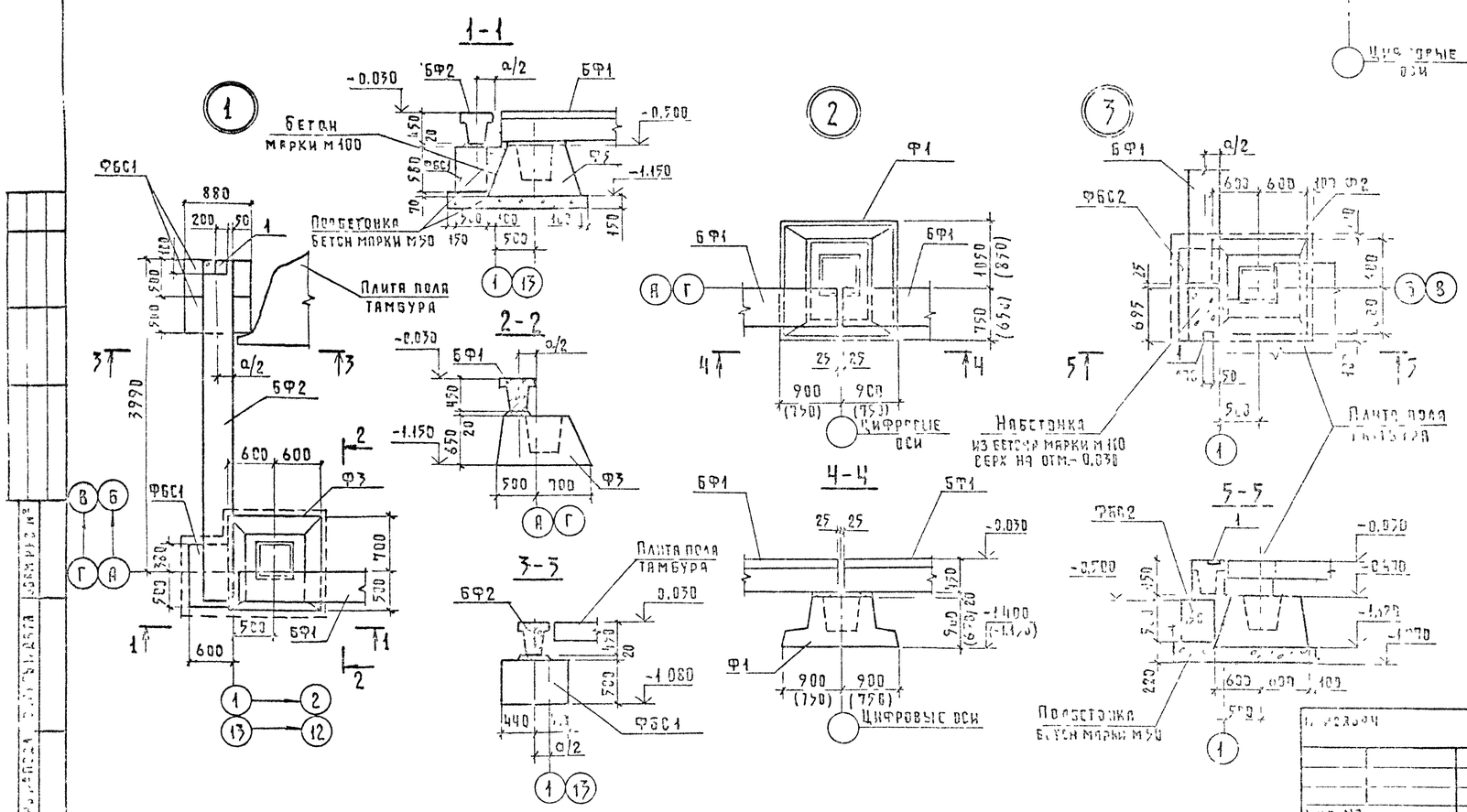

					301-2-85.12.87 – КЖ	
ГИП	Левчукова					
Нач.отд.	Ромзаков		12.85	Коровник на 200 коров привязного содержания с электротеплоснабжением (стоечно-балочный каркас)	Стадия: Р	Лист: 3	Листов:
Гл.констр.	Теодорович					
Н.контр.	Юрин			Схема расположения элементов фундаментов и фундаментных балок	ГИПРОНИСЕЛЬХОЗ	
Гл.спец.	Юрин					
Рук.гр.	Котляр					
Инженер	Сальник					

Альбом II

Схема расположения элементов каналов навозоудаления и кормушек

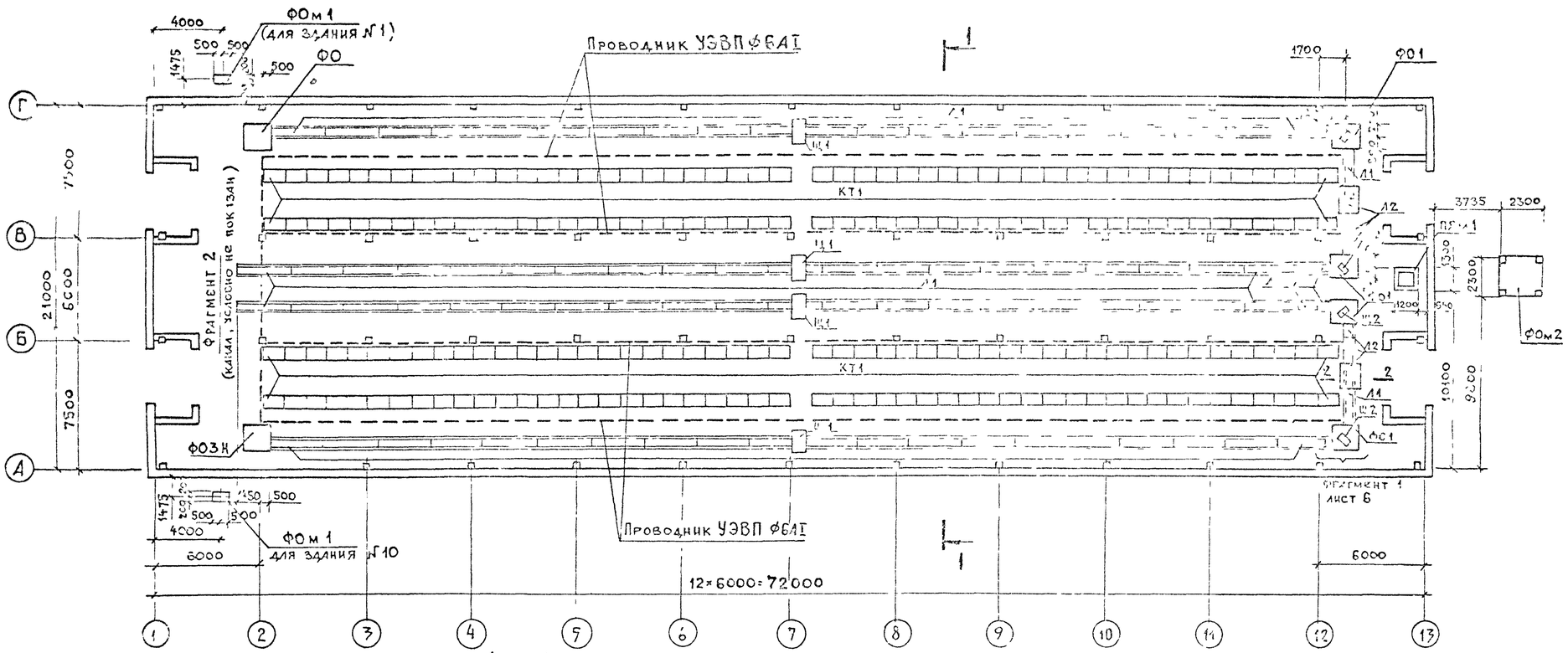

Схема расположения плит перекрытия каналов в осях 1-2 для здания 1

(для здания 1а расположение плит перекрытия каналов зеркально)

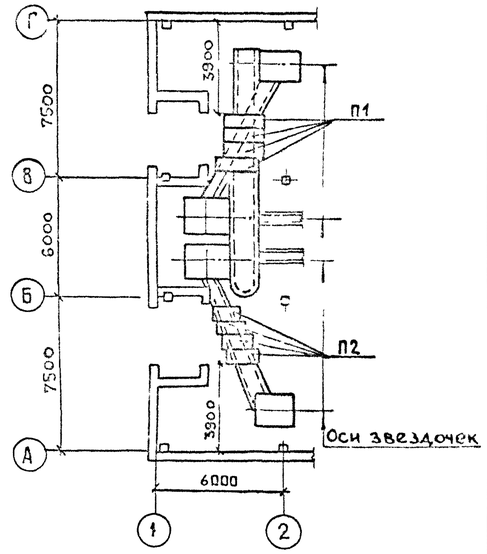

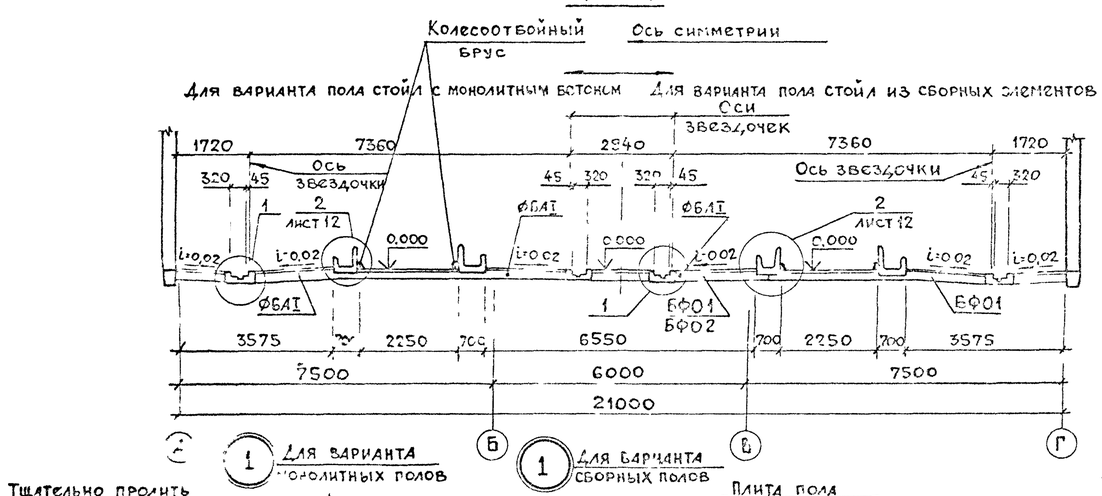

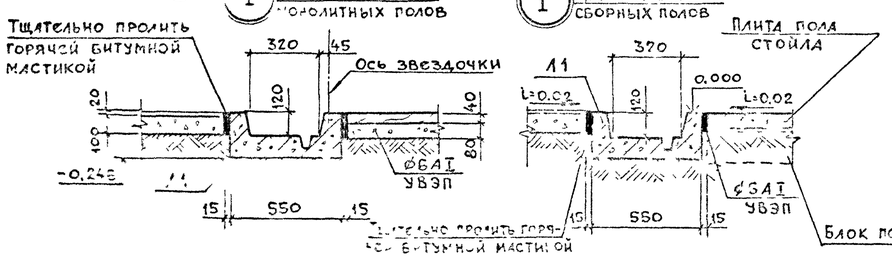

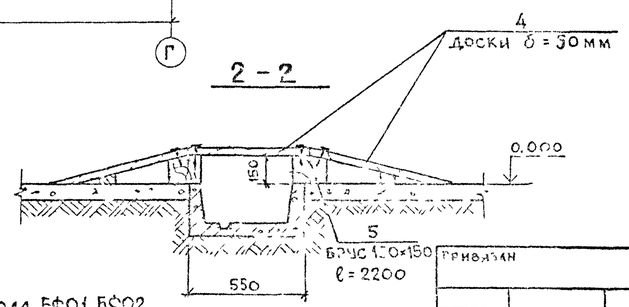

1. Монолитные участки каналов навозоудаления а также сборные ж/б. плиты под каналами выполнять из бетона марки М300 и марки В6 по водонепроницаемости. Водоцементное отношение в/ц не более 0,55. Дополнительные требования по виду и составу вяжущих наполнителей и воды принимать в соответствии с техническими требованиями серии 3.818.9-2 вып.4.
2. В конструкциях навозоудаления необетонируемые стальные закладные изделия и соединительные детали защитить лакокрасочным покрытием по металлизированному слою. Металлизация цинком или алюминием толщиной 150-180 мкм. Лакокрасочное покрытие состава:
   – грунт: ВЛ-02, ФЛ-03Ж, АК-069, АК-070 в 1 слой
   – покровные слои: ХВ-785, ХС-724, ХС-759, ХС-717 в 3 слоя
   Общая толщина лакокрасочного покрытия 110 мкм.
3. Стыки сборных железобетонных элементов каналов навозоудаления, а также примыкание сборных элементов к монолитным выполнять в соответствии с узлами серии 3.818.9-2 вып.5.
   Под стыки дна выполнить подбетонку из бетона марки М100 шириной 300 и толщиной 100 мм.
4. Устройство выравнивания потенциалов (УВЭП) выполняется из арматуры ⌀6АI. По торцам здания проводники УВЭП соединяются между собой и присоединяются на сварке к каждой полосе в каналах навозоудаления, к металлическим ограждениям и трубопроводам ВК.
5. Данный лист читать совместно с листами 5, 6

				801-2-85.12 87 КЖ			
ГИП				Коровник на 200 коров привязного содержания с электротеплоснабжением /стоечно-балочный каркас/	Стадия	Лист	Листов
Нач.отд.					Р	4	
Гл.инж.							
Гл.спец.				Схемы расположения элементов каналов навозоудаления, кормушек и плит перекрытия каналов	ГИПРОНИСЕЛЬХОЗ		
Инж.							
Инв. №							

Альбом II

Фрагмент 2 для здания 1

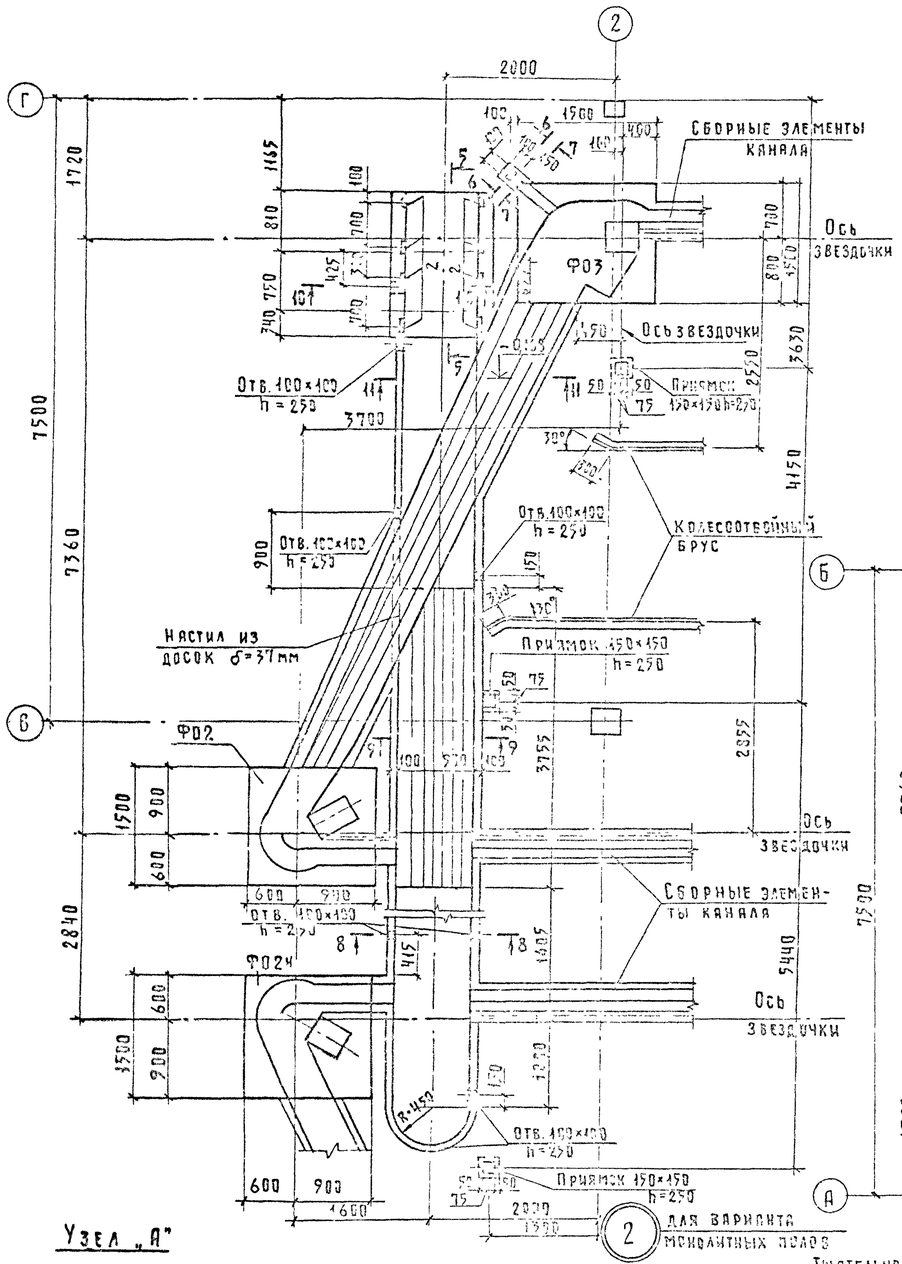

Фрагмент 2 для здания 1а

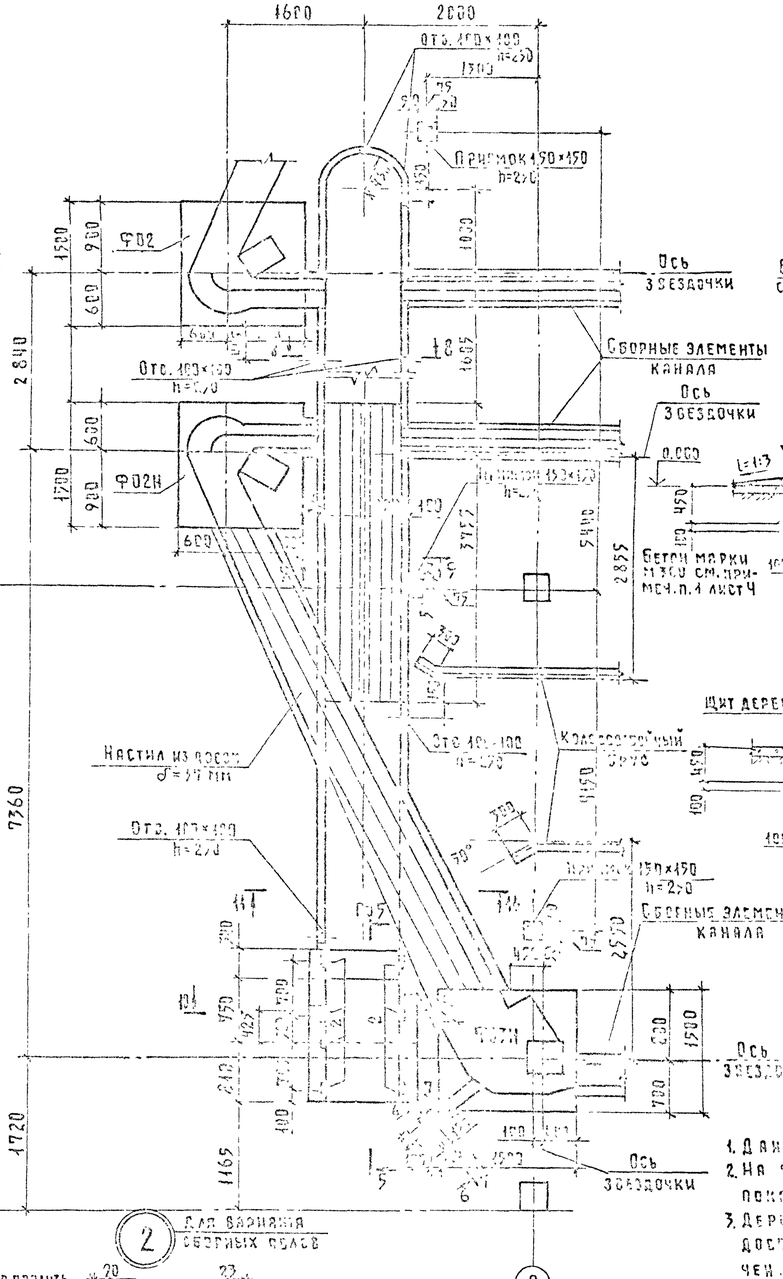

5—5

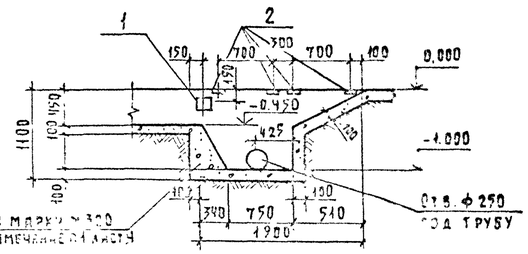

11—11

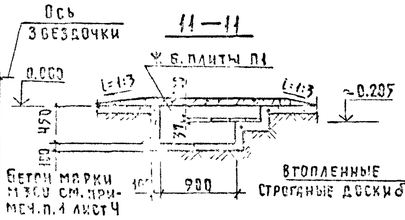

9—9

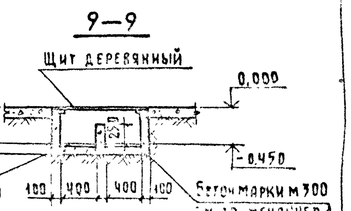

8—8

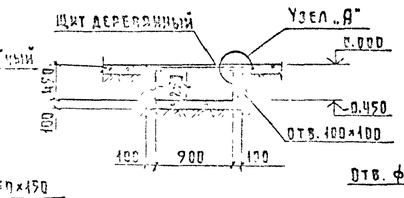

10—10

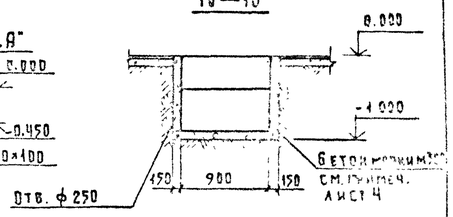

6-6

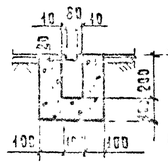

7-7

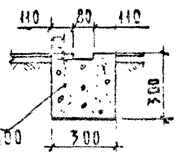

1. Данный лист читать совместно с листом 4
2. На фрагменте конструкции перекрытия каналов условно не показаны
3. Деревянные щиты изготовлять по месту сплошными из строганных досок δ=40 мм с установкой с нижней стороны не менее 2х поперечин. Для изготовления принять древесину хвойных пород не менее 2 сорта

Узел „А"

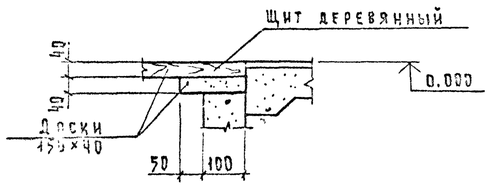

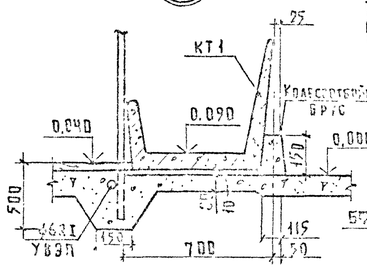

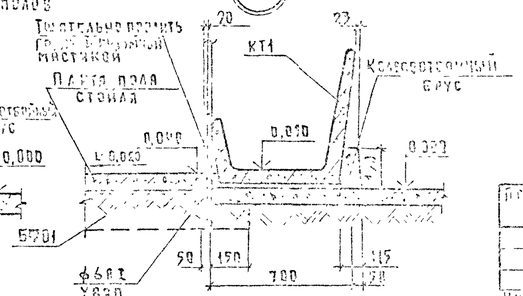

				801-2-85.12.87 - КНТ		
	ГИП	Аверьянова		Корозник на 200 коров привязного содержания с электротехническим (стойло-бадочный каркас)	Стадия	Лист	Листов
	Нач.отд.	Голубков	2.85		Р	5	
	Н.сектора	Кондорский		Фрагмент 2, к схеме расположения элементов каналов навозоудаления	ГИПРОНИСЕЛЬХОЗ		
	Н.контр.	Юсин					
	Гл.спец.	Юдин					
	Рук.гр.	Котлер					
	Инженер	Зайкина					

Формат А2

Альбом II

Схема расположения элементов полов стойла

(все плиты не оговоренные особо считать П3)

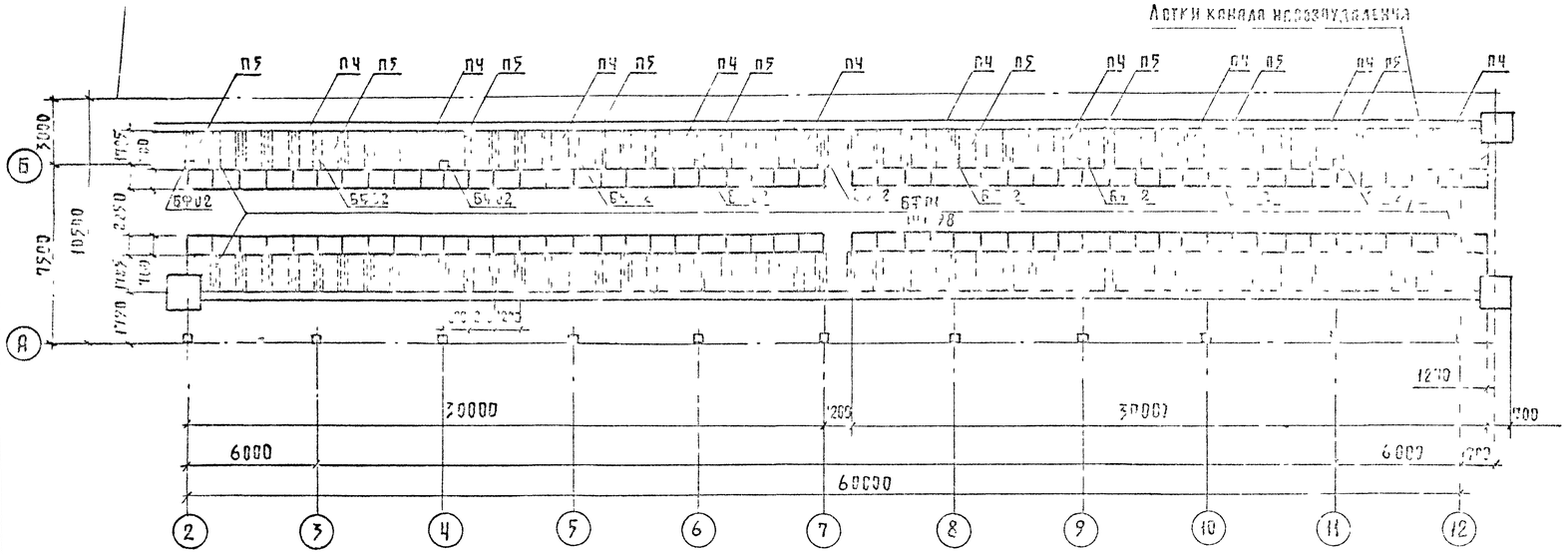

Фрагмент 1

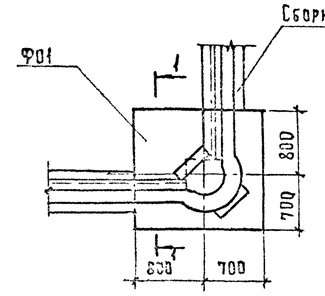

1-1

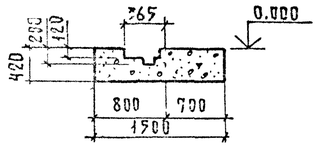

3-3

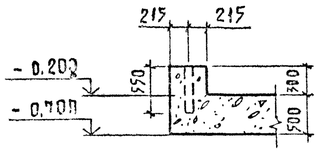

ФО м1

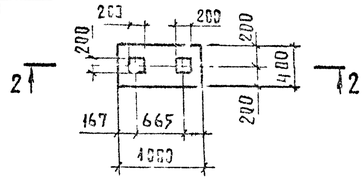

2-2

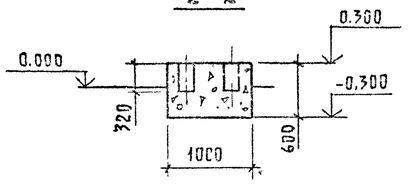

ФО м2

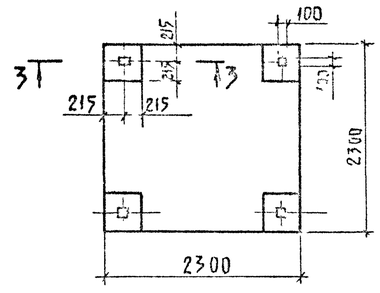

ПЯ м1

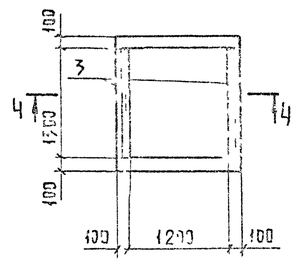

4-4

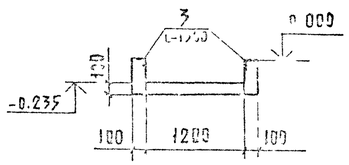

1. Смотри примечание 1 лист 1
2. Схема расположения сборных элементов полов стойла дана от оси А до оси симметрии. Расположение элементов за осью симметрии аналогично
3. Данный лист см. совместно с листами 4,5
4. Фундаменты ФОм1, ФОм2 и приямок ПЯм1 выполнять из бетона марки М150 с маркой по морозостойкости Мрз50
5. Заштрихованные на плане участки полов выполнять по типу пола 3, показанным на листе 8р7

Спецификация к схемам расположения элементов каналов навозоудаления, кормушек, полов стойла и плит перекрытия каналов

Марка, поз.	Обозначение	Наименование	Кол.	Масса ед. кг	Примеч.
		Сборные железобетонные конструкции			
Л1	3.018.9-2 вып.4	Лоток ЛК 298.55.28	82	[illegible]	
Л2	3.018.9-2 вып.4	Лоток ЛК 73.55.28	10	[illegible]	
ФО1	КЖ 3.1-4.00	ФО 15.15.42-Т	4	[illegible]	
ФО2	КЖ 3.1-4.00-01	ФОП 15.15.36-Т	1	[illegible]	
ФО2Н	КЖ 3.1-4.00-02	ФОП 15.15.36-Т.Н	1	[illegible]	
ФО3	КЖ 3.1-4.00-03	ФОН 15.15.42-Т	1	[illegible]	
ФО3Н	КЖ 3.1-4.00-04	ФОН 15.15.42-Т	1	[illegible]	
П1	3.1.6-2 вып.2-2	Плита канала П15а-86	4	[illegible]	
П2	3.1.6-2 вып.2-2	Плита канала П10а-5	[illegible]	[illegible]	
П3	КЖ 3.1-5.00	Плита пола ПРС 18.10.8-П	156	[illegible]	
П4	КЖ 3.1-6.00	Плита пола ПРС 18.10.8-П.1	20	[illegible]	
П5	КЖ 3.1-7.00	Плита пола ПРС 18.10.8-П-1н	18	[illegible]	
КГ1	3.503.9-2 вып.1	Кормушка КГ 118.70.37	200	[illegible]	
БФО1	КЖ 3.1-8.00	Блок БФО 29.3.28-Т	180	[illegible]	
БФО2	КЖ 3.1-9.00	Блок БФО 12.3.28-Т	22	[illegible]	
		Деревянные щиты каналов			
Щ1	КЖ5 прим. 4	Щит Щ1 1200×1120×40			0,08м³
Щ2	КЖ5 прим. 4	Щит Щ2 400×720×40	4		0,02м³
		Монолитные конструкции			
ПЯм1	КЖ6	Приямок ПЯм1	1		0,92м³
ФОм1	КЖ6	Фундамент под сооружение ФОм1	1		0,02м³
ФОм2	КЖ6	Фундамент под сооружение ФОм2	1		3,1
		Петлевые конструкции			
1	1.400-15 вып.1	Изделие закладное МН114-3	2	1,6	
2	1.400-15 вып.1	Изделие закладное МН54³	3	1,0	
3	1.400-15 вып.1	Изделие закладное МН54-3		10,9	2,6
		Полоса $\frac{5\times40\ ГОСТ\ 103-76}{50\times5\times210\ ГОСТ\ 535-79}$ ℓ=200	52	0,4	
		Ф6АI ГОСТ 2590-71 ℓ общ=280,2 п.м		57,0	
		Материалы			
		Пиломатериалы ГОСТ 24454-80			
		Сосна или ель Ф≤25%			
4		Доски 50×150 ℓ=700	90		0,009 м³
5		Брусы 150×150 ℓ=2200	4		0,05 м³
6		Доска 150×40 ℓ-по месту			0,72 м³
		Бетон марки М300 на монолитные участки каналов навозоудаления*			4,5 м³
		Бетон марки М150 /колесоотбойный брус/			1,0 м³
		Бетон марки М50 /подбетонка/			1,62 м³

				301-2-85.12.87 - КЖ			
			ГИП	Лесовой			
			Нач.отд.	Гонт	12.85	Коровник на 200 коров привязного содержания с электротеплоснабжением (стеновно-балочный каркас)	Стадия: Р; Лист: 6; Листов:
			Гл.инженер	Сапожников			
			Н.контр.	Одинцова			
			Гл.спец.	Кодин		Фрагмент 1. Схема расположения элементов полов стойла. Монолитные фундаменты ФОм1, ФОм2 приямок ПЯм1.	ГИПРОНИСЕЛЬХОЗ
			Рук.гр.	Котляр			
Инв.№			Инженер	Дальгина			

Формат А2

Альбом III

Схема расположения колонн, ферм, балок покрытия

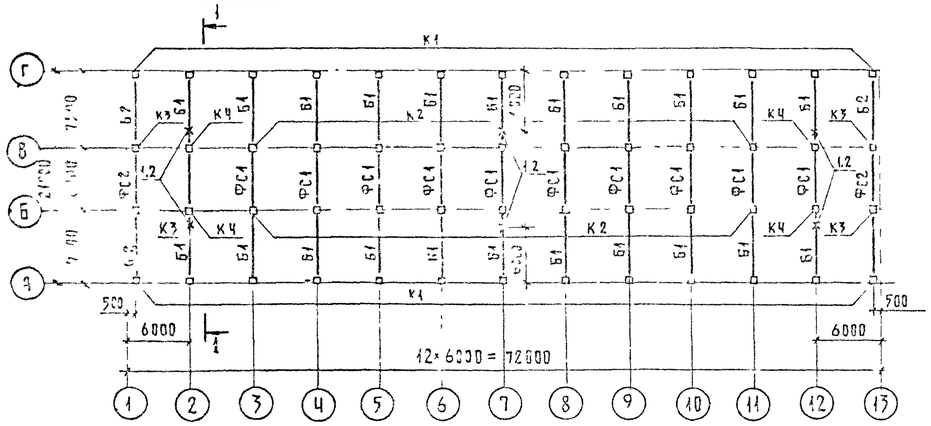

Схема расположения плит покрытия

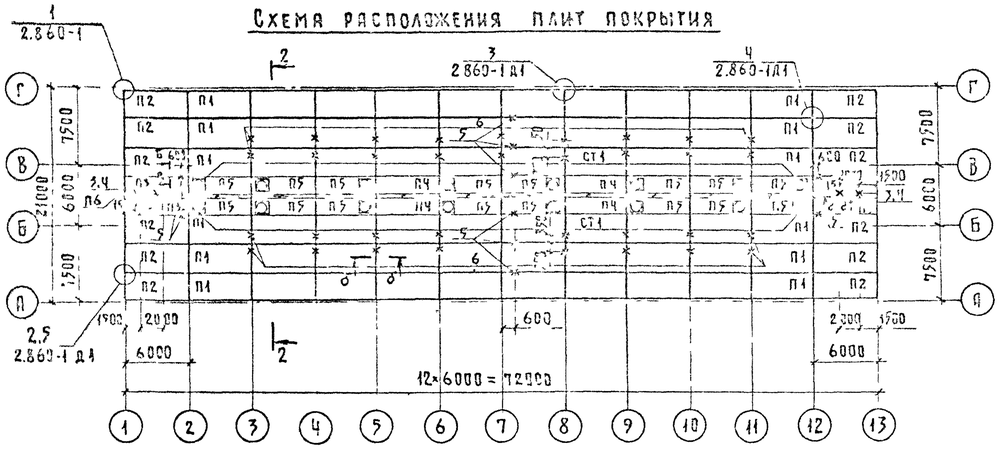

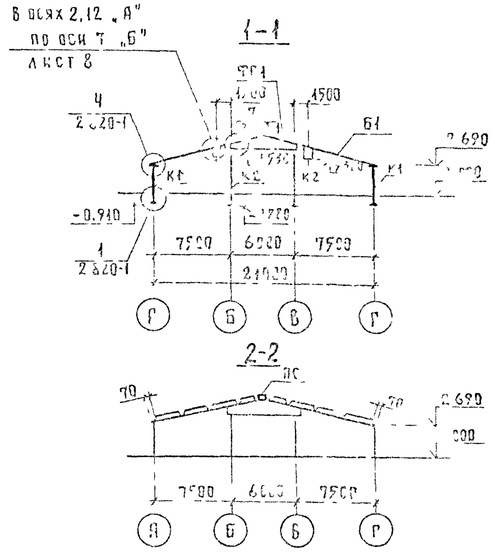

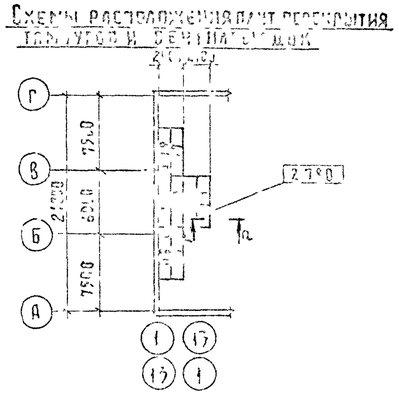

Схемы расположения плит перекрытия тамбуров и вентплощадок

Спецификация элементов к схеме расположения колонн, ферм, балок и плит покрытия, перекрытия

Марка, поз.	Обозначение	Наименование	Кол.	Масса ед.кг	Примечание
		Колонны			
К1	КЖИ 3.1-14.0.0	СК2-36-2-1	26	350	
К2	1.823-1 вып 1	СКТ3-54-2	13	1310	
К3	КЖИ 3.1-15.0.0	СКТ3-54-2-1	4	1320	
К4	КЖИ 3.1-15.0.0	СКТ3-54-2-2	4	1320	
		Балки			
Б1	1.462-2 вып 1	БО 7.5-4	22	1450	
Б2	КЖИ 3.1-17.0.0	БО 7.5-4-1	4	1490	
		Фермы			
ФС1	1.063.1-1	1ФТ6-6АШТ-П.1	11	1000	
ФС2	КЖИ 3.1-16.00.00	1ФТ6-6АШТ-П.2	2	1000	
		Плиты покрытий и стаканы			
СТ1	1.865.1-4/80 вып 5	СВ4СП	16	400	
П1*	КЖИ 3.1-180.0	1ПГ-3АIVТ-Па-200М	60	2700	
П2*	КЖИ 3.1-1800	1ПГ-3АIVТ-Паб-200м	12	2700	
П3*	КЖИ 3.1-1800	2ПГ-2АIVТ-Паб-200м	4	1400	
П4*	КЖИ 3.1-1800	2ПГ-2АIVТ-Па-200м	4	1400	
П5*	КЖИ 3.1-1800	2ПВ4-2АIVТ-Пб-200М	16	1700	
ПС	1.865.1-8	ПДС3	12	821	
		Плиты перекрытий тамбуров			
П7	КЖИ 3.1-04.0.0	ППД52.12.50-Т	4	3360	для tн=-30°С
	КЖИ 3.1-04.0.0	ППД50.12.40-Т	4	2820	для tн=-20°С
П8	КЖИ 3.1-04.0.0	2ППД52.12.50-Т	2	3360	для tн=-30°С
	КЖИ 3.1-04.0.0	2ППД50.12.40-Т-Н	2	2820	для tн=-20°С
П9	КЖИ 3.1-04.0.0	2ППД52.12.50-Т-Н	2	3290	для tн=-30°С
	КЖИ 3.1-04.0.0	2ППД50.12.40-Т	2	2790	для tн=-20°С
		Плиты перекрытий вентплощадок			
П10	КЖИ 3.1-03.0.0	ППВ5012.16-Т	4	2300	для tн=-30°С
	КЖИ 3.1-03.0.0	ППВ5212.16-Т	4	2400	для tн=-20°С
П11	КЖИ 3.1-03.0.0	ППВ5012.16-Т-1	4	2300	для tн=-30°С
	КЖИ 3.1-03.0.0	ППВ5212.16-Т-1	4	2400	для tн=-20°С

* Для плит покрытия П1...П6 в спецификации приведено обозначение листов альбома III с чертежами расположения дополнительных закладных деталей.

Устройство пароизоляции, а также обрешетки, входящих в состав комплексных плит, вести по соответствующим чертежам серии шифр 202-81

1. Настоящий лист см. с листом 8
2. Монтаж, крепление и омоноличивание колонн, балок и ферм покрытия, также плит покрытия выполнять в соответствии с указаниями серии 1.823-1; 1.862-2; 1.063.1-1; 1.865.1-4/80; 1.865.1-8; СНиП III-16-80; узлами серий 2.820-1, 2.860-1д1 и чертежами настоящего проекта.
3. Указания по антикоррозионной защите см. лист 2
4. Катет сварных швов Δш = 6 мм.

ГИП	Левченко		12.85
Нач отд	Гомзяков		
Гл констр	Тесленко		
Н контр	Юрин		
Гл спец	Бодрина		
Рук гр	Котлов		
Ст инж	Чернова		

Привязан

Инв №

801-2-85.12.87 - КЖ

Коровник на 200 коров привязного содержания с электротеплоснабжением (стоечно-балочный каркас)

Схема расположения колонн, ферм, балок и плит покрытия, перекрытия тамбуров и вентплощадок

Стадия	Лист	Листов
Р	7	

ГИПРОНИСЕЛЬХОЗ

Формат А2

Левкин 8 | Ткачев | 8 | 3 | Инв № подл | Подпись и дата | Взам инв №

Альбом III

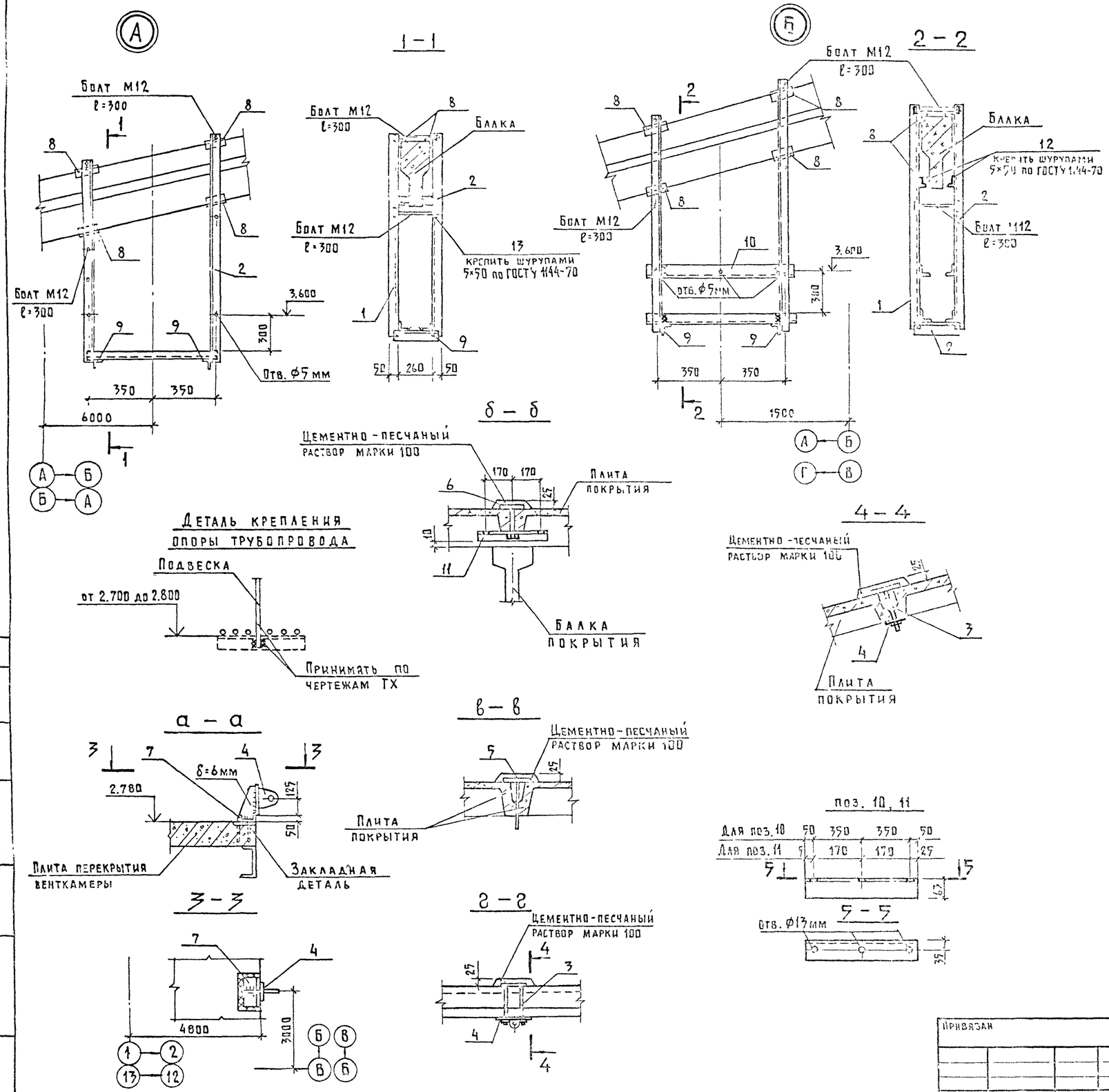

Спецификация металлических элементов к схеме расположения колонн, ферм, балок плит покрытия и перекрытия

Марка, поз.	Обозначение	Наименование	Кол	Масса ед. кг	Примечание
	2.860-1 д.1	МС 1	12	0,42	По узлу 5 2.860-1 д.1
1	КЖИ 3.2-МИ100	МИ 1	6	13,8	
2	КЖИ 3.2-3.00.00	МИ 1Н	6	13,8	
3	КЖИ 3.2 МИ 200	МИ 2-3	4	2,33	
4	КЖИ 3.2 МИ 300	МИ 3	4	3,36	
5	КЖИ 3.2 МИ 200	МИ 2-2	10	1,34	
6	КЖИ 3.2 МИ 200	МИ 2-1	34	1,26	
7		Уголок Б 125×80×8 ГОСТ 8510-72 / В ст3кп2 ГОСТ 535-79			
		ℓ = 200	2	2,20	
8		Уголок Б 50×5 ГОСТ 8509-72 / В ст3кп2 ГОСТ 535-79			
		ℓ = 80	48	0,30	
9		ℓ = 300	12	1,13	
10	КЖ 8	Уголок Б-63×6 ГОСТ 8509-72 / В ст3кп2 ГОСТ 535-79			
		ℓ = 800	4	4,60	
11	КЖ 8	ℓ = 390	32	2,30	
		Изделия деревянные			
12		Брусок 40×70 ГОСТ 24454-80	24		0,0002 м³
		Сосна или ель ψ≤25%			
		Стандартные изделия			
		Болт М12×300 ГОСТ 7798-70	12	0,51	
		Гайка М12 ГОСТ 5915-70	12	0,03	
		Шурупы 5×50	48		

1. Настоящий лист см. с листом 7
2. Указания по антикоррозионной защите см. лист 2
3. На поз. 3 предусмотрена нагрузка от оборудования нормативной массой до 190 кг.
   Натяжение на рамки поз. 1 и поз. 2 принято равным 20 кг.
4. Катеты сварных швов $\Delta_ш = 6$ мм.

Привязан

Инв. №

ГИП	Лесняк		12.85
Нач.отд.	Грозовский		
Гл.инж.пр.	Гусев		
Инж.пр.	Ждань		
Гл.спец.	Ялин		
Рук.гр.	Котлов		
Инж.I кат.	Корчагина		

801-2 85.12.87 КЖ

Коровник на 200 коров привязного содержания с электротеплоснабжением (стоечно-балочный каркас)

Узлы А, Б, сечения и спецификация металлических изделий к схеме расположения колонн, ферм, балок, плит покрытия и перекрытия

Стадия	Лист	Листов
Р	8	

ГИПРОНИСЕЛЬХОЗ

Копир. Лихачева

Формат А2

Альбом III

Схема расположения панелей стен по оси „А" (здание 1)

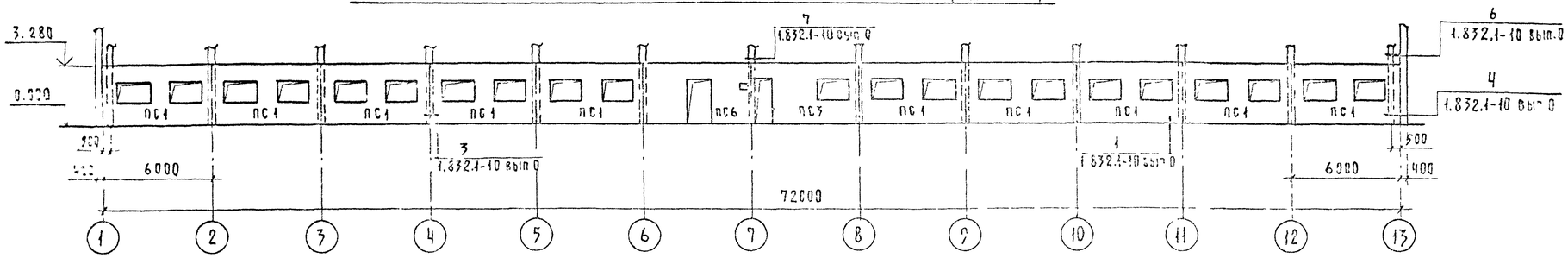

Схема расположения панелей стен по оси „Б" (здание 1)

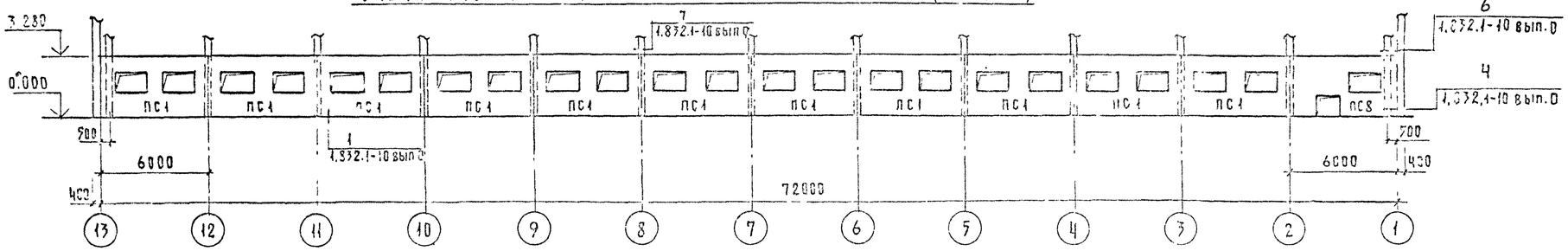

Схема расположения панелей стен по оси „А" (здание 1а)

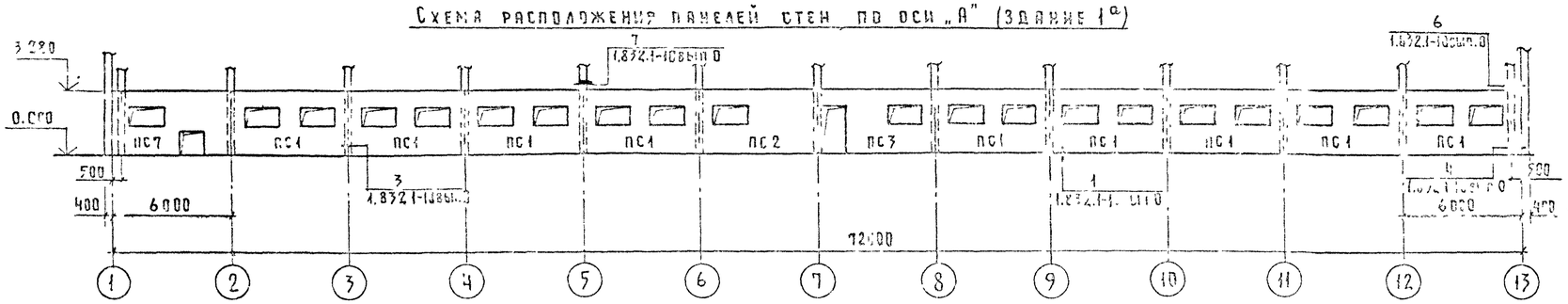

Схема расположения панелей стен по оси „Б" (здание 1а)

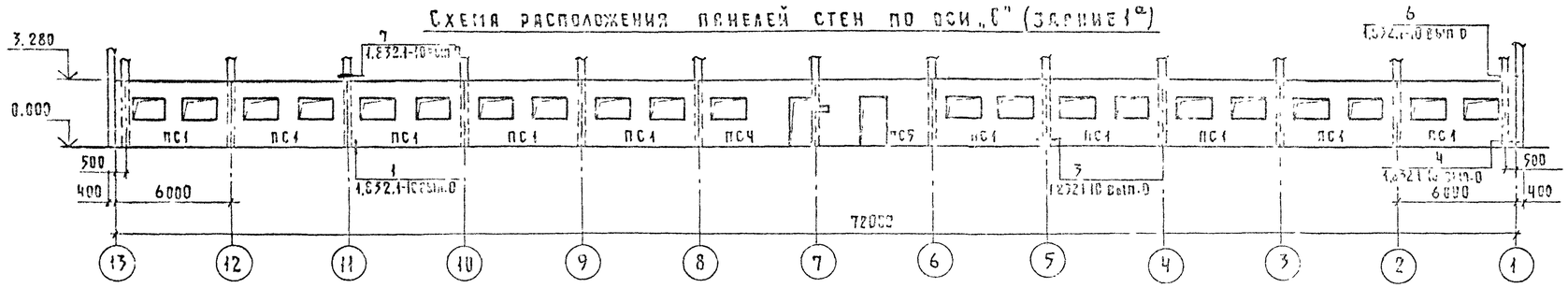

1-1

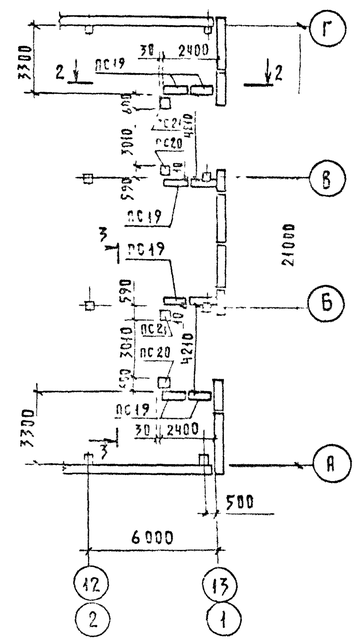

Схема расположения панелей стен по осям „13" и „1"

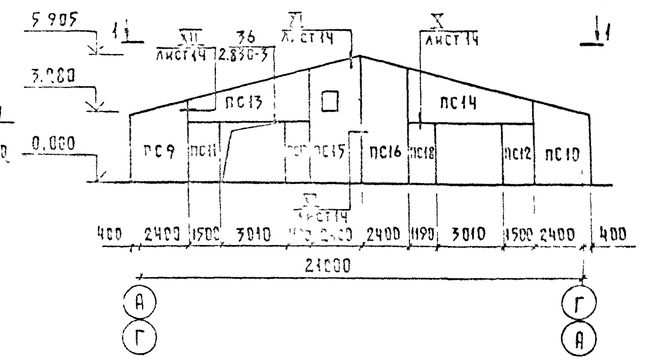

1. Настоящий лист рассматривать совместно с листами 11, 13, 14, 15.
2. Монтаж, сварку и заполнение швов стеновых панелей выполнять в соответствии с указаниями серии 1.832.1-10, СНиП III-16-80, узлами серий 1.832.1-10, 1.830-3 и чертежами настоящего проекта.
3. Кронштейн под вентилятор на отм. 2.120 крепить в осях 1, 2 в панелях ПС8 и ПС7 в просверленные отверстия согласно детали листа 6.78.029.000.СБ серии 1.494-30 вып.7

2-2

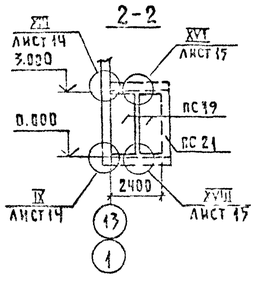

3-3

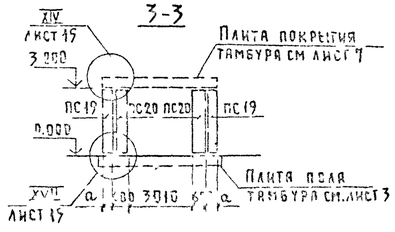

Привязка			
Инв.№			

ГИП	Мерчинская		
Нач.отд.	Громыко		
Гл.спец.			
Нач.гр.	Юдин		
Гл.ст.	Юдин		
Ст.инж.гр.	Котаев		
Инж.сьер.	Корчагина		

801-2 85.12.87 КЖ

Коровник на 200 коров привязного содержания с электротеплоснабжением (стоечно-балочный каркас)

Схемы расположения панелей стен повышенной заводской готовности

Стадия	Лист	Листов
Р	9	

ГИПРОНИСЕЛЬХОЗ

Формат А2

Альбом II

Схема расположения панелей стен по оси „А" (здание 1)

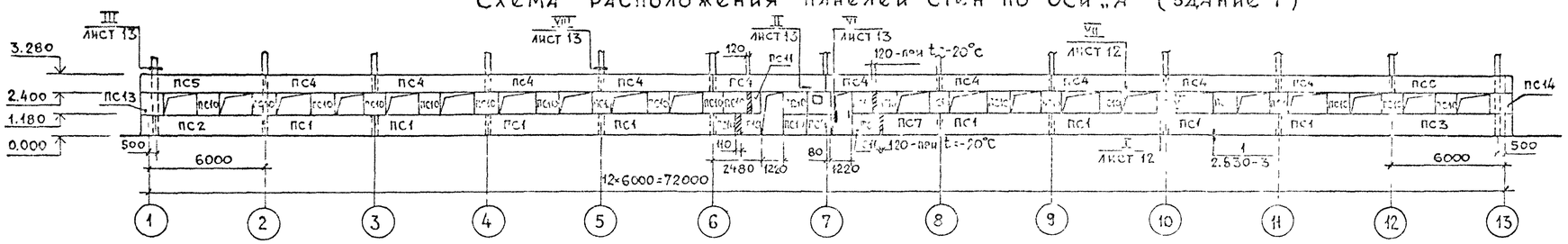

Схема расположения панелей стен по оси „Б" (здание 1)

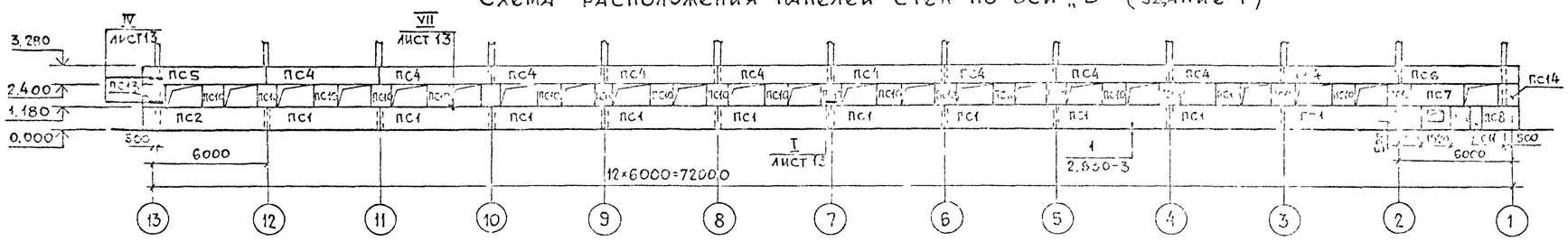

Схема расположения панелей стен по оси „А" (здание 1а)

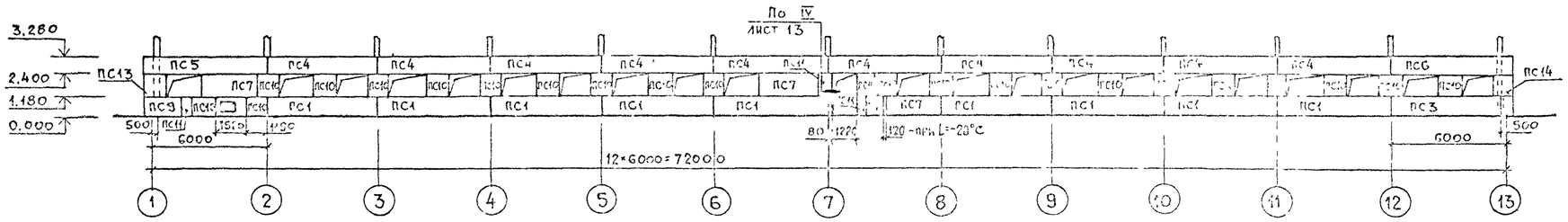

Схема расположения панелей стен по оси „Б" (здание 1а)

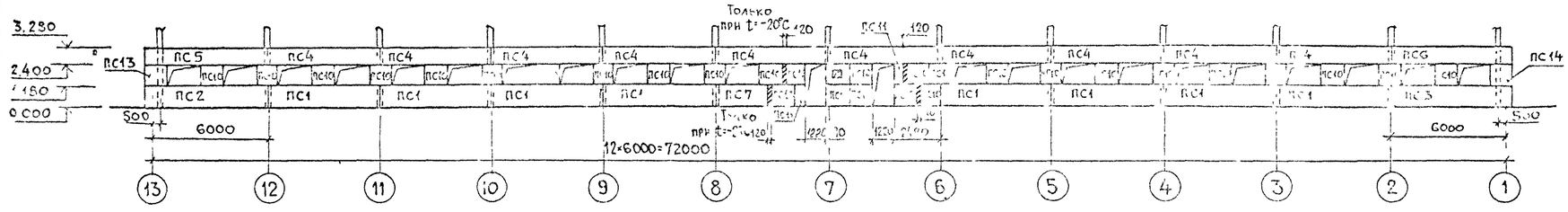

1 - 1

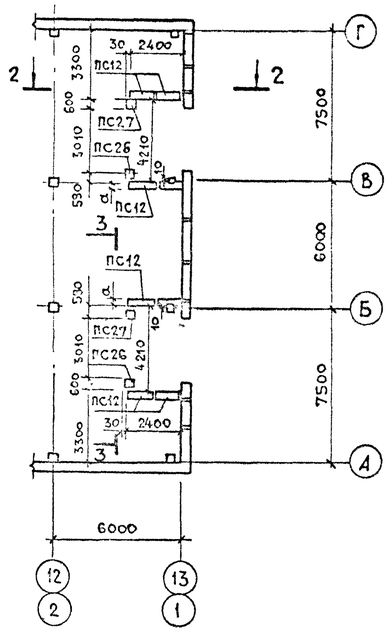

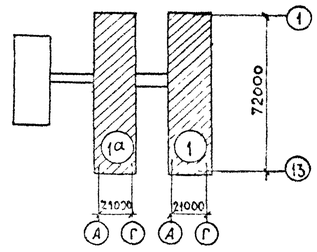

Схема расположения панелей стен по оси „13" и „1"

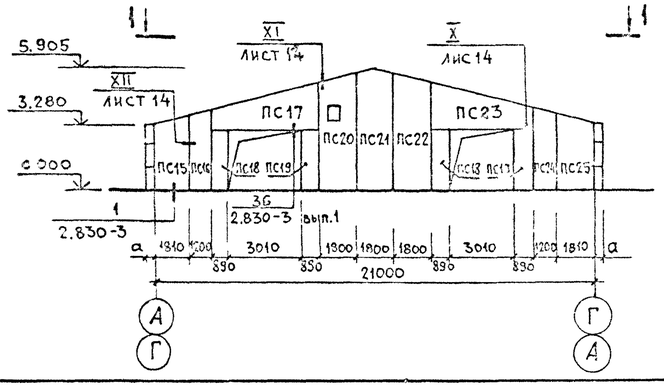

2 - 2

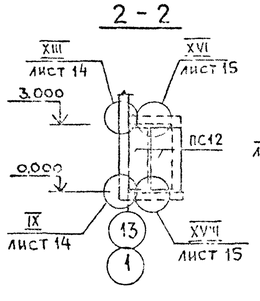

3 - 3

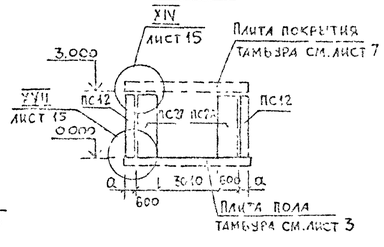

1. Настоящий лист смотреть совместно с листами 2, 12, 13, 14, 15.
2. Монтаж, сварку и заполнение швов стеновых панелей выполнять в соответствии с указаниями серии 1.832.1-9; СНиП III-16-80, узлами серии 2.830-3 и чертежами настоящего проекта.

ГИП	Левченкова		
Нач. отд.	Гомзяков		12.85
Гл. констр.	Голяковский		
Н. контр.	Юдин		
Гл. спец.	Юдин		
Рук. гр.	Котляр		
Ст. инж.	Чаркин		

Привязан

Инв. №

801-2-85.12.87 КЖ

Корзник на 200 коров привязного содержания с электротеплоснабжением /стоечно-балочный каркас/

Стадия	Лист	Листов
Р	10	

Схемы расположения стеновых панелей с горизонтальной разрезкой

ГИПРОНИСЕЛЬХОЗ

Формат А2

Взам. инв. № | Подпись и дата | Инв. № подл.

Альбом II

Спецификация к схемам расположения панелей стен повышенной заводской готовности

Марка поз.	Обозначение	Наименование	Кол.	Масса ед. кг	Примечание
		Для t н=-20°			
ПС1	1.832.1-10	1ПСД6.33.40-Т-П-С	21	7030	для зап. 1
		1ПСД6.33.40-Т-П-С	19	7.00	для зап. 1а
ПС2	КЖИ 4.1 10.0.0 02	4ПСД60.33.40-Т-П	1	9000	для 1а
ПС3	КЖИ 4.1 10.0.0 06	2ПСД60.33.40-Т-П	1	7610	
ПС4	КЖИ 4.1 10.0.0 07	2ПСД60.33.40-Т-П.Н	1	7440	для 1а
ПС5	КЖИ 4.1 10.0.0 02	3ПСД60.33.40-Т-П.Н	1	8070	для 1а
ПС6	КЖИ 4.1 10.0.0 08	3ПСД60.33.40-Т-П	1	[illegible]	для 1
ПС7	КЖИ 4.1 10.0.0 11	4.1ПСД60.33.40-Т-П.Н	1	7700	для 1с
ПС8	КЖИ 4.1 10.0.0 10	4.1ПСД60.33.40-Т-П	1	7900	для 1
ПС9	КЖИ 4.1 10.0.0	ПСДТ 28.40.40-Т-П	2	4640	
ПС10	КЖИ 4.1 10.0.0	ПСДТ 28.40.40-Т-П.Н	2	4640	
ПС11	КЖИ 3.1 10.0.0	ПСД. 15.30.40-Т-1	2	2200	
ПС12	КЖИ 3.1 10.0.0	ПСД. 15.30.40-Т-1.Н	2	2200	
ПС13	КЖИ 4.1 10.0.0 02	ПСДТ 57.24.40-Т-П	2	4410	
ПС14	КЖИ 4.1 10.0.0 03	ПСДТ. 57.24.40-Т-П.Н	2	4410	
ПС15	КЖИ 4.1 10.0.0 04	1ПСДТ 24.60.40 Т-П	2	6240	
ПС16	КЖИ 4.1 10.0.0 05	ПСДТ 24.60.40 Т-П.Н	2	6240	
ПС17	КЖИ 3.1 10.00 02	ПСД 12.30.40 Т-1	2	1750	
ПС18	КЖИ 3.1 10.0.0 07	ПСД 12.30.40 Т-1Н	2	1750	
ПС19	КЖИ 3.1 11.0.0	ПСД 12.30.40 -Т-2	12	1750	
ПС20	КЖИ 3.1 10.0.0	ПСД 6.30.40 -Т-1	4	860	
ПС21	КЖИ 3.1 10.0.0 05	ПСД 6.30.40 -Т-1.Н	4	860	

Марка поз	Обозначение	Наименование	Кол.	Масса ед. кг	Примечание
		Металлические			
		Закладные детали			
1	1.832.1-10 вып.0	Мк 2	42	4	
2	1.832.1-10 вып.0	Мк 3	4	9	
3	1.832.1-10 вып.0	Мк 5	4	6	
4	1.832.1-10 вып.0	Ст/Г $\frac{\text{Вк2 ГОСТ 2246-74}}{\text{ВСт3Г ГОСТ 535-79}}$			
		ℓ=400	1	0,9	
5		Полоса $\frac{\text{Б-4×40 ГОСТ 103-76}}{\text{ВСт3кп2 ГОСТ 535-79}}$			
		ℓ=140	14	0,4	
6		Полоса $\frac{\text{Б-6×100 ГОСТ 103-76}}{\text{ВСт3кп2 ГОСТ 535-79}}$			
		ℓ=380	24	0,2	
7		ℓ=600	13	0,6	
8		Уголок $\frac{\text{Б-30×6 ГОСТ 8509-72}}{\text{ВСт3кп2 ГОСТ 535-79}}$			
		ℓ=270	10	0,1	
9		ℓ=840	16	0,6	
10		ℓ=2[illegible]	8	0,7	
11	КЖ-11	Уголок $\frac{\text{Б-100×8 ГОСТ 8509-72}}{\text{ВСт3кп2 ГОСТ 535-79}}$			
12	КЖ-11	ℓ=[illegible]	4	0,20	
		ℓ=100	4	0,20	
13		Полоса $\frac{\text{Б-8×80 ГОСТ 103-76}}{\text{ВСт3кп2 ГОСТ 535-79}}$			
		ℓ=270	16	0,35	
14	1.800-4	МД2-8	10	2,9	
15	1.832.1-10 вып.0	Полоса $\frac{\text{Б-6×[illegible] ГОСТ 103-76}}{\text{ВСт3кп2 ГОСТ 535-79}}$			
		ℓ=260	22	7,5	

поз.13

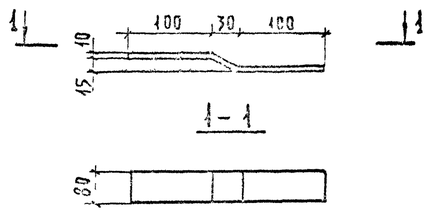

поз.17

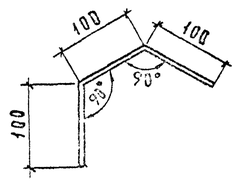

Поз 11 (поз.12 зеркально)

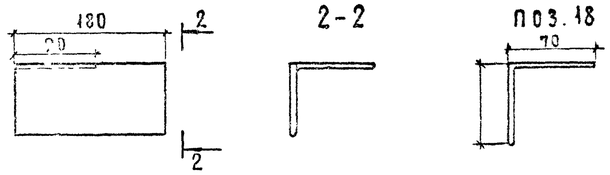

поз.16

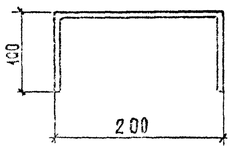

Настоящий лист рассматривать совместно с листом 9

				801-2-05.12.87 КЖ	
ГИП	Дерев[illegible]			Коровник на 200 коров привязного содержания с электротеплоснабжением (стоечно-балочный каркас)	Стадия Р / Лист 11 / Листов
Н.отд.	Гонзр[illegible]		4.83		
Н.сектора	Гра[illegible]				
Н.контр.	Вдин			Спецификация к схемам расположения панелей стен повышенной заводской готовности.	ГИПРОНИСЕЛЬХОЗ
Гл.спец.	Юдин				
Рук.гр.	Котляр				
Инженер	Чарыев				

Привязан

Инв. №

Формат А2

Спецификация к схемам расположения панелей стен с горизонтальной разрезкой

Марка, поз.	Обозначение	Наименование	Кол.	Масса ед. кг	Примечание
		Для $t^{\circ}_{н}=-20^{\circ}C$			
ПС1	1.832.1-9	ПСД 60.12.40-Т-А	18	3500	Для здания 1
		ПСД 60.12.40-Т-А	17	3500	Для здания 1а
ПС2	1.832.1-9	ПСД 60.12.40-У-А	2	3700	Для 1
		ПСД 60.12.40-У-А	1	3700	Для 1а
ПС3	1.832.1-9	ПСД 60.12.40-УП-А	1	3700	Для 1
		ПСД 60.12.40-УП-А	2	3700	Для 1а
ПС4	1.832.1-9	ПСД 60.9.40-Т-А	20	2800	
ПС5	1.832.1-9	ПСД 60.9.40-У-А	2	3000	
ПС6	1.832.1-9	ПСД 60.9.40-УП-А	2	3000	
ПС7	1.832.1-9	ПСД 30.12.40-Т-А	2	1750	
ПС8	1.832.1-9	ПСД 15.12.40-УП-А	1	1100	Для 1
ПС9	1.832.1-9	ПСД 15.12.40-У-А	1	1100	Для 1а
ПС10	КЖИ 3.1-12.0.0	ПСД 12.12.40-Т-1	51	690	Для 1
		ПСД 12.12.40-Т-1	49	690	Для 1а
ПС11	КЖИ 3.1-12.0.0	ПСД 6.12.40-Т-1	3	370	Для 1
		ПСД 6.12.40-Т-1	5	370	Для 1а
ПС12	КЖИ 3.1-11.0.0	ПСД 12.30.40-Т-2	12	1750	
ПС13	КЖИ 2.1-2.0.0	ПСД 6.12.40-Т-У	2	590	Для 1
		ПСД 6.12.40-Т-У	4	590	Для 1а
ПС14	КЖИ 2.1-2.0.0-02	ПСД 6.12.40-Т-УП	4	590	
ПС15	КЖИ 2.1-1.0.0	ПСДТ 18.38.40-Т	2	2080	
ПС16	КЖИ 2.1-1.0.0-02	ПСДТ 12.41.40-Т	2	4070	
ПС17	КЖИ 2.1-1.0.0-04	ПСДТ 48.23.40-Т	2	4610	
ПС18	КЖИ 3.1-10.0.0	ПСД 9.30.40-Т-1	4	1750	
ПС19	КЖИ 3.1-10.0.0	ПСД 9.30.40-Т-1.Н	4	1750	
ПС20	КЖИ 2.1-1.0.0-06	1ПСДТ 18.58.40-Т	2	3820	
ПС21	КЖИ 2.1-1.0.0-08	ПСДТ 18.60.40-Т	2	4380	
ПС22	КЖИ 2.1-1.0.0-07	ПСДТ 18.58.40-Т.Н	2	3820	
ПС23	КЖИ 2.1-1.0.0-05	ПСДТ 48.23.40-Т.Н	2	4610	
ПС24	КЖИ 2.1-1.0.0-03	ПСДТ 12.41.40-Т.Н	2	4070	
ПС25	КЖИ 2.1-1.0.0	ПСДТ.18.38.40-Т.Н	2	2080	
ПС26	КЖИ 3.1-10.0.0	ПСД 6.30.40-Т-1	4	880	
ПС27	КЖИ 3.1-10.0.0	ПСД 6.30.40-Т-1н	4	880	

Марка поз.	Обозначение	Наименование	Кол.	Масса ед. кг	Примечание
		Для $t_{н}=-30^{\circ}C$			
ПС1	1.832.1-9	ПСД 60.12.50-Т-А	18	4300	Для здания 1
		ПСД 60.12.50-Т-А	17	4300	Для здания 1а
ПС2	1.832.1-9	ПСД 60.12.50-У-А	2	4600	Для 1
		ПСД 60.12.50-У-А	1	4600	Для 1а
ПС3	1.832.1-9	ПСД 60.12.50-УП-А	1	4600	Для 1
		ПСД 60.12.50-УП-А	2	4600	Для 1а
ПС4	1.832.1-9	ПСД 60.9.50-Т-А	20	3900	
ПС5	1.832.1-9	ПСД 60.9.50-У-А	2	3400	
ПС6	1.832.1-9	ПСД 60.9.50-УП-А	2	3400	
ПС7	1.832.1-9	ПСД 30.12.50-Т-А	2	2150	
ПС8	1.832.1-9	ПСД 15.12.50-УП-А	1	[illegible]	Для 1
ПС9	1.832.1-9	ПСД 15.12.50-У-А	1	[illegible]	Для 1а
ПС10	КЖИ 3.1-12.00	ПСД 12.12.50-Т-1	51	[illegible]	Для 1
		ПСД 12.12.50-Т-1	49	540	Для 1а
ПС11	КЖИ 3.1-12.00	ПСД 6.12.50-Т-1	3	470	Для 1
		ПСД 6.12.50-Т-1	5	420	Для 1а
ПС12	КЖИ 3.1-11.0.0	ПСД 12.30.50-Т-2	12	2150	
ПС13	КЖИ 2.1-2.0.0	ПСД 6.12.50-Т-У	2	710	Для 1
		ПСД 6.12.50-Т-У	4	710	Для 1а
ПС14	КЖИ 2.1-2.0.0-02	ПСД 6.12.50-Т-УП	4	710	
ПС15	КЖИ 2.1-1.0.0	ПСДТ 18.38.50-Т	2	3820	
ПС16	КЖИ 2.1-1.0.0-02	ПСДТ 12.41.50-Т	2	4870	
ПС17	КЖИ 2.1-1.0.0-04	ПСДТ 48.23.50-Т	2	5440	
ПС18	КЖИ 3.1-10.0.0	ПСД 9.30.50-Т-1	4	1610	
ПС19	КЖИ 3.1-10.0.0	ПСД 9.30.50-Т-1н	4	1610	
ПС20	КЖИ 2.1-1.0.0-06	1ПСДТ 18.58.50-Т	2	4500	
ПС21	КЖИ 2.1-1.0.0-08	ПСДТ 18.60.50-Т	2	5230	
ПС22	КЖИ 2.1-1.0.0-07	ПСДТ 18.58.50-Т.Н	2	4530	
ПС23	КЖИ 2.1-1.0.0-05	ПСДТ 48.23.50-Т.Н	2	5440	
ПС24	КЖИ 2.1-1.00-03	ПСДТ 12.41.50-Т.Н	2	4870	
ПС25	КЖИ 2.1-1.0.0	ПСДТ 18.38.50-Т.Н	2	3820	
ПС26	КЖИ 3.1-10.0.0	ПСД 6.30.50-Т-1	4	1080	
ПС27	КЖИ 3.1-10.0.0	ПСД 6.30.50-Т-1н	4	1080	

Марка, поз.	Обозначение	Наименование	Кол.	Масса, ед. кг	Примечание
		Металлические соединительные элементы			
6		Полоса $\frac{Б-6\times80\ ГОСТ\ 103-76}{ВСт3кп2\ ГОСТ\ 535-79}$			
		$\ell=80$	32	0,23	
7		$\ell=160$	18	0,6	
8		Уголок $\frac{Б-80\times80\times6\ ГОСТ\ 8509-72}{ВСт3кп2\ ГОСТ\ 535-79}$			
		$\ell=250$	16	1,87	
9		$\ell=80$	24	0,6	
10		$\ell=200$	8	1,4	
11	КЖ-11	Уголок $\frac{Б100\times100\times12\ ГОСТ\ 8509-72}{ВСт3кп2\ ГОСТ\ 535-79}$			
		$\ell=180$	4	2,2	
12	КЖ-11	$\ell=180$	4	2,2	
13	КЖ-11	Полоса $\frac{Б-8\times80\ ГОСТ\ 103-76}{ВСт3кп2\ ГОСТ\ 535-79}$			
		$\ell=230$	16	1,35	
14	1.800-4	МД 2-8	16	2,9	
15	КЖИ 3.2-МС100	МС1	52	0,64	
15а	КЖИ 3.2-МС200	МС1н	50	0,64	
16	КЖ-11	Ф16 А I ГОСТ 5781-82 $\ell=400$	4	0,63	
17	КЖ-11	$\ell=300$	4	0,4	
18	КЖ-11	$\ell=170$	44	0,27	
19		$\ell=170$	156	0,27	
20	КЖИ 3.2-МС200	МС2	26	1,26	
21		Уголок $\frac{Б\ 75\times50\times5\ ГОСТ\ 8510-86}{ВСт3кп2\ ГОСТ\ 535-79}$			
		$\ell=300$	22	1,44	

1. Настоящим проектом предусматривается крепление стеновых панелей с помощью крюков, устанавливаемых в высверленные гнезда в легком бетоне панелей с последующим тщательным инъецированием цементно-песчаным раствором марки 100.
2. В стеновые панели, имеющие в составе марки буквы „А" закладные детали предусмотренные серией 1.832.1-9 не устанавливать.
3. Настоящий лист рассматривать совместно с листом 10.

Приобщ.

ГИП	Давыдова		12.85
Нач.отд.	Тенизаков		
Гл.конст.	Тепляковский		
Н.контр.	Юдин		
Гл.спец.	Юдин		
Рук.гр.	Котляр		
Инж.	Чаркин		

801-2-85.12.87 КЖ

Коровник на 200 коров привязного содержания с электротеплоснабжением стоечно-блочный каркас I

Спецификация к схемам расположения панелей стен с горизонтальной разрезкой

Стадия	Лист	Листов
Р	12	

ГИПРОНИСЕЛЬХОЗ

Альбом II

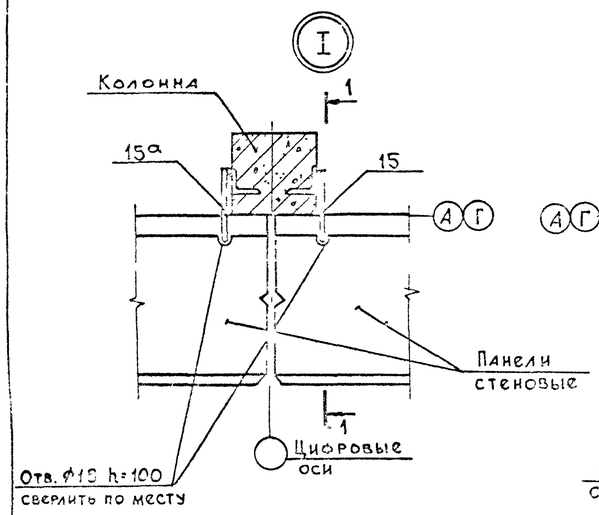

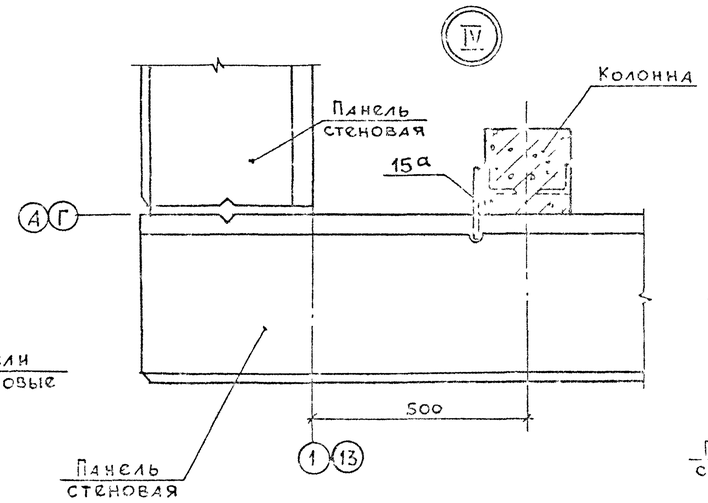

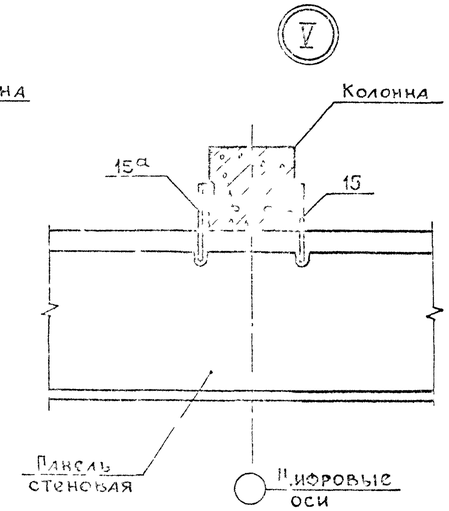

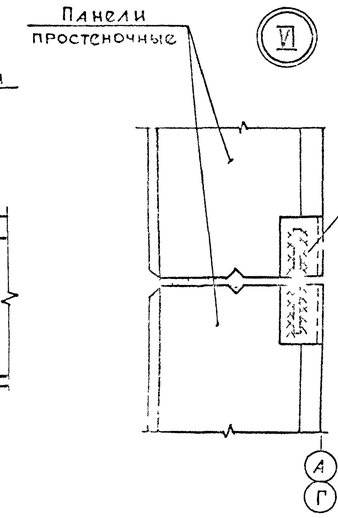

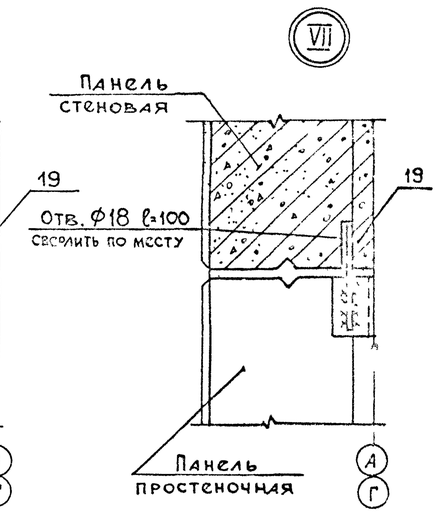

1 – 1

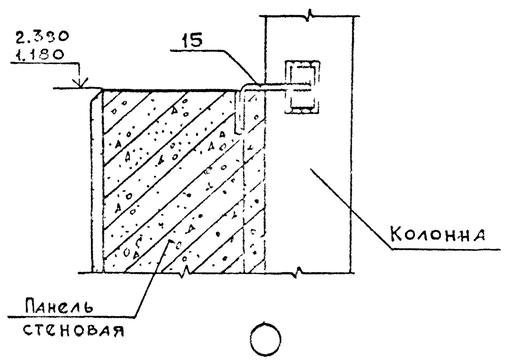

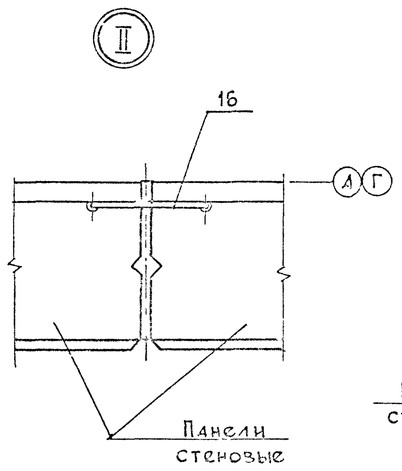

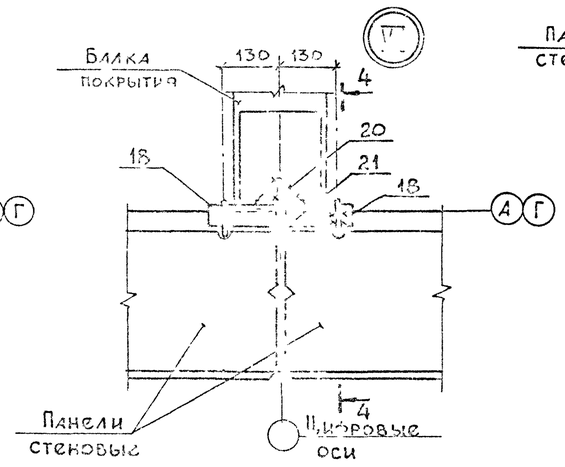

4 – 4

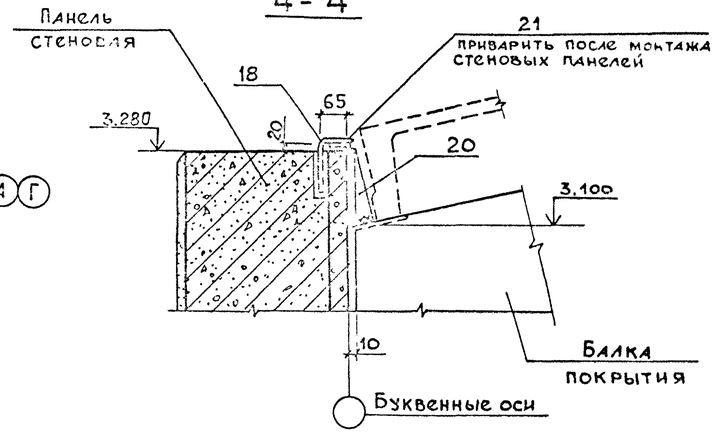

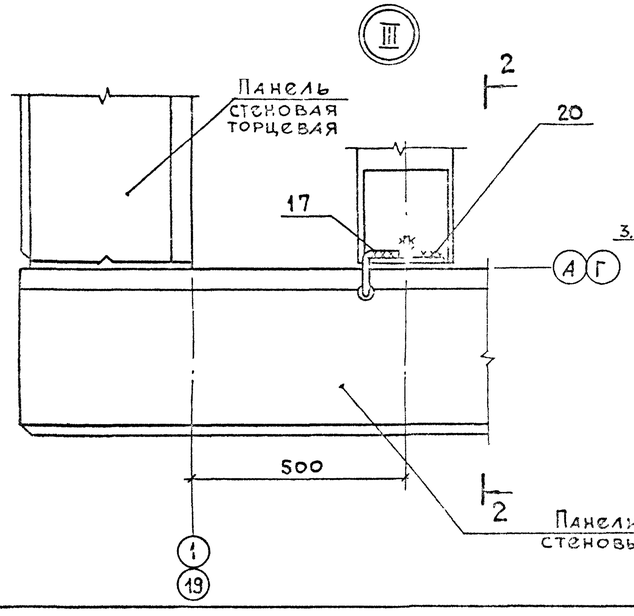

2 – 2

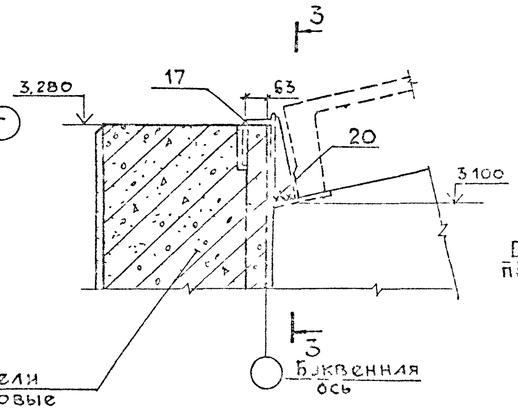

3 – 3

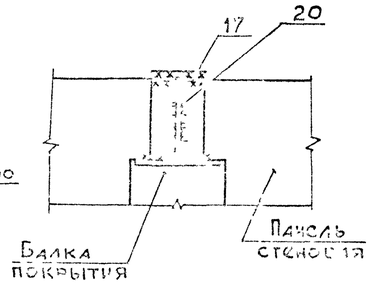

1. Маркировка узлов дана на листах 9, 10.
2. Катеты сварных швов принимать – 6 мм.

				801-2 85.12.87 КЖ			
Привязан				ГИП			
				Инж.кат.		12.85	Коровник на 200 коров привязного содержания с электротеплоснабжением стоечно-балочный каркас	Стадия	Лист	Листов
				Н.контр.				Р	13	
				Гл.спец.			Узлы I ... VIII	ГИПРОСЕЛЬХОЗ		
Инв.№				Рук.гр.						

Альбом II

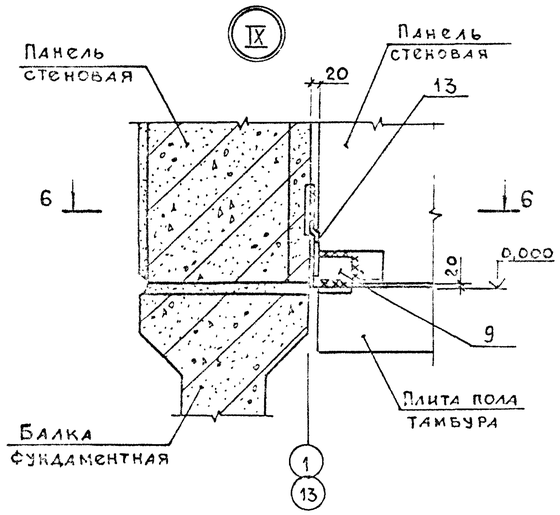

6 - 6

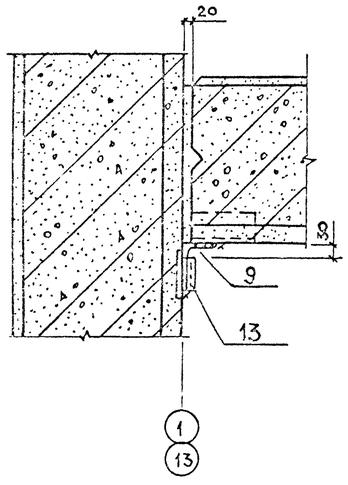

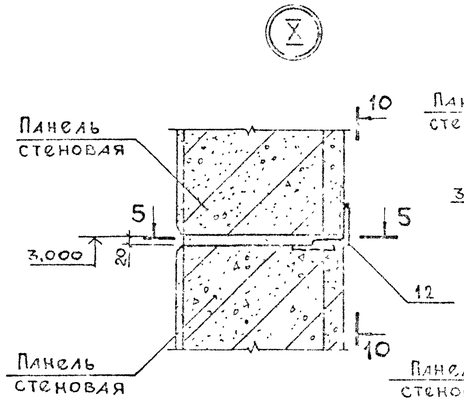

5 - 5

10 - 10

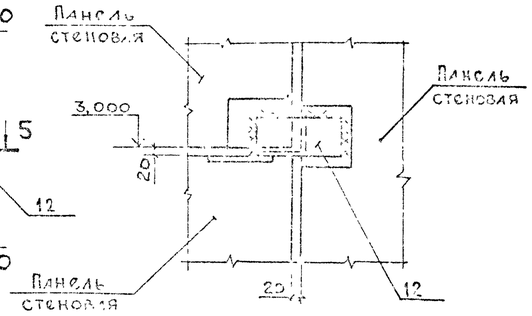

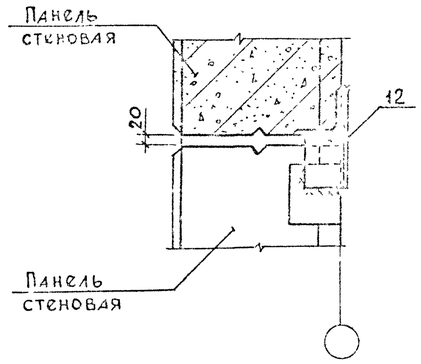

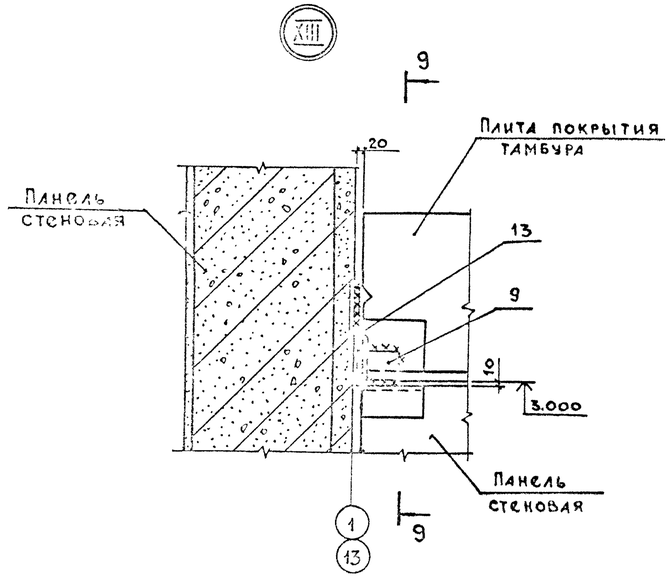

9 - 9

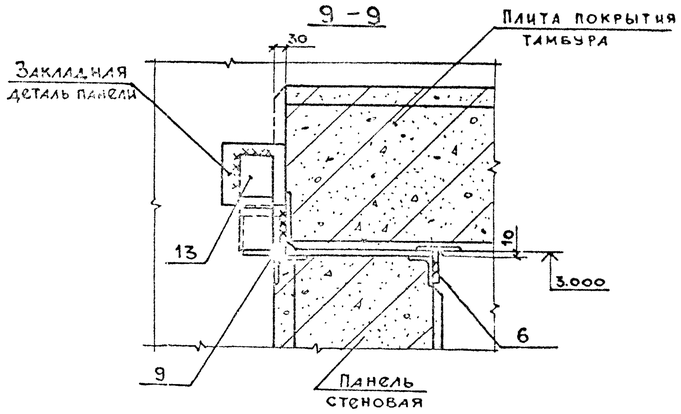

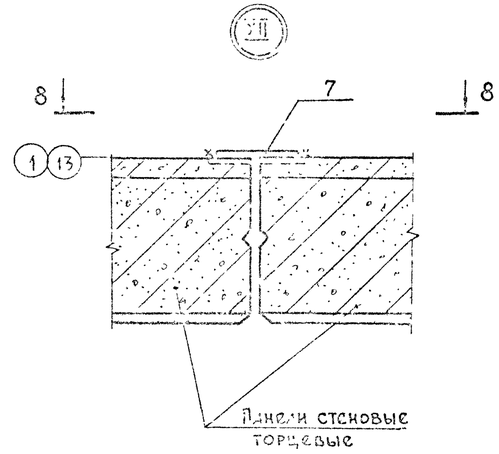

8 - 8

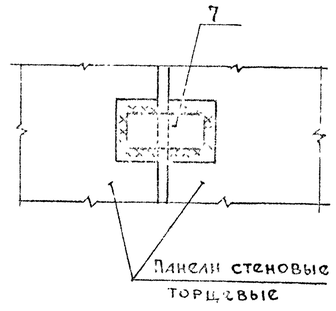

1. Маркировка узлов дана на листах 9, 10.
2. Катеты сварных швов принимать 6мм.

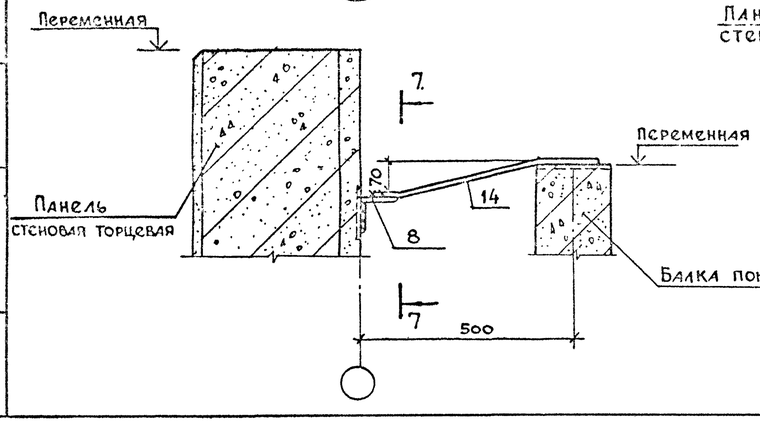

7 - 7

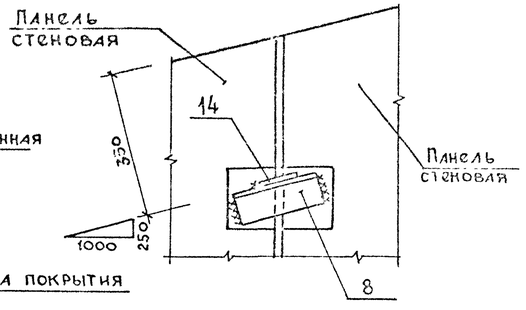

					801-2-85.12.87	КЖ	
		ГИП	Левчикова				
Привязан		Нач.отд.	Гомзяков	12.87	Коровник на 200 коров привязного содержания с электротеплоснабжением стоечно-балочным каркасом	Стадия	Лист	Листов
		Гл.конст.	Тедтоев			Р	14	
		Н.контр.	Юдин					
		Гл.спец.	Юдин		Узлы IX ... XIII	ГИПРОНИСЕЛЬХОЗ		
		Рук.гр.	Котляр					
Инв.№		Инж.	Кошкина					

Инв.№ подл. | Подпись и дата | Взам.инв.№

Формат А2

Альбом III

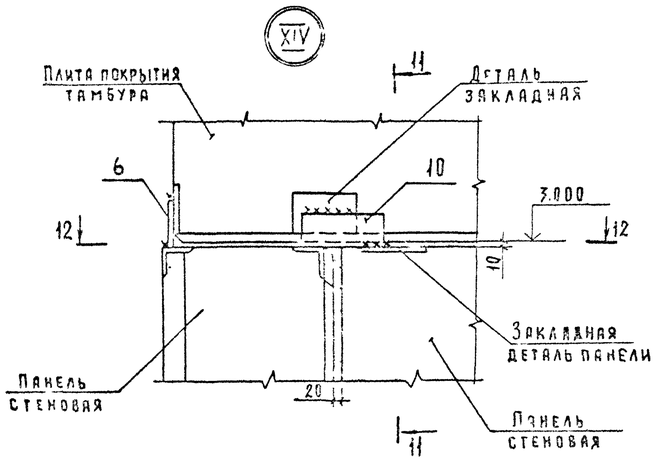

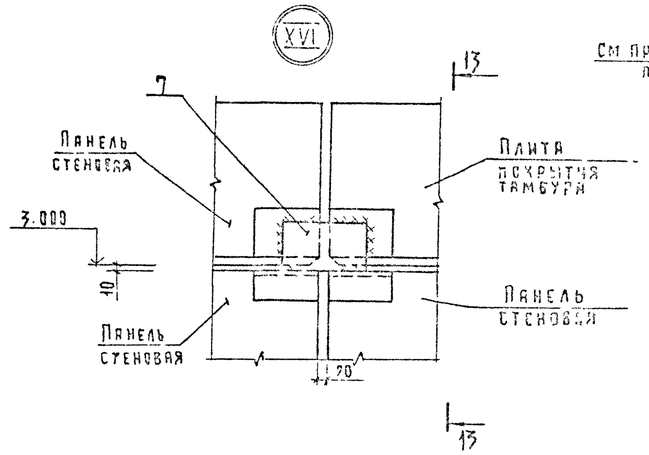

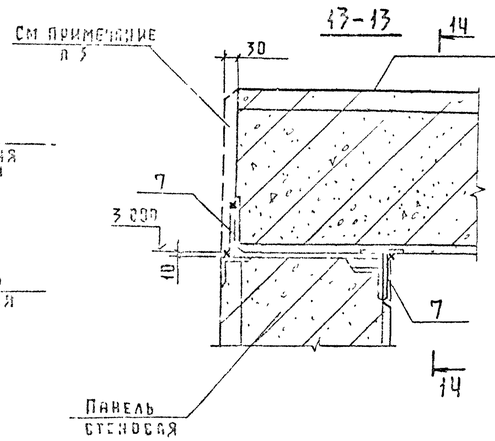

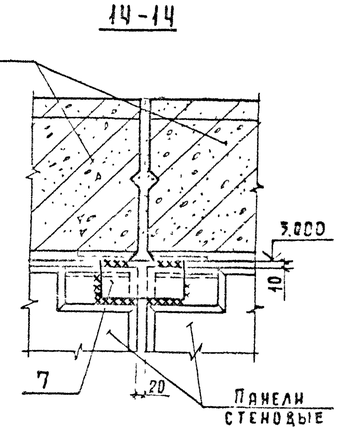

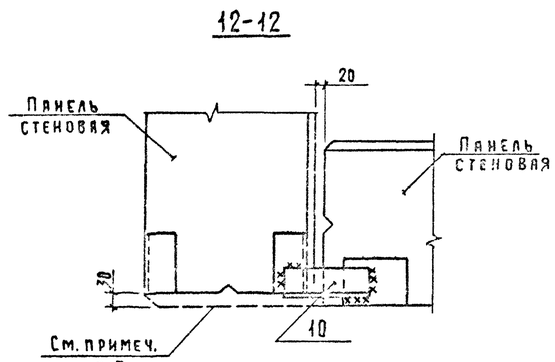

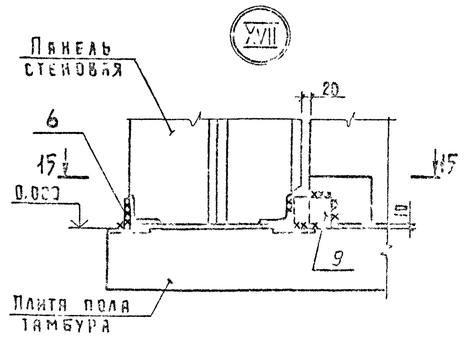

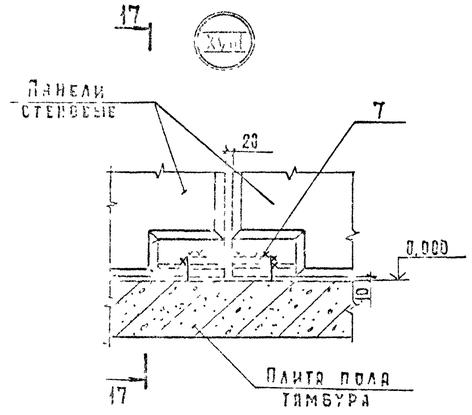

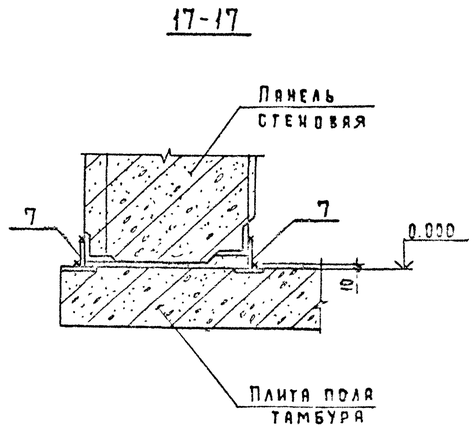

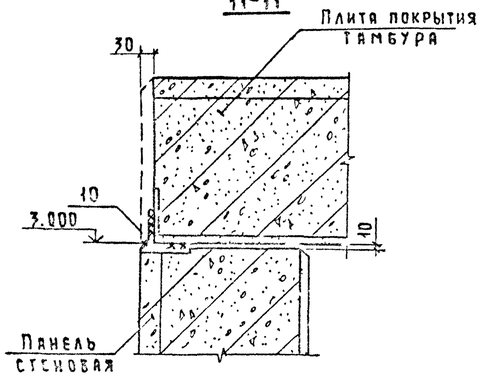

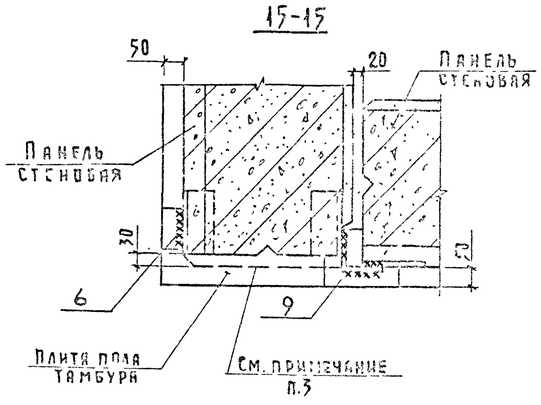

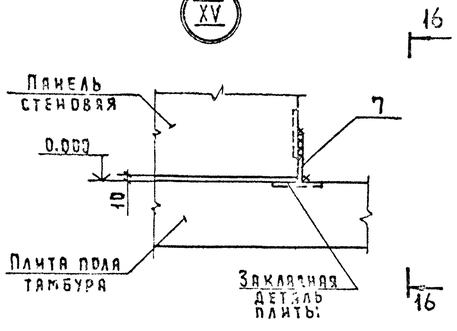

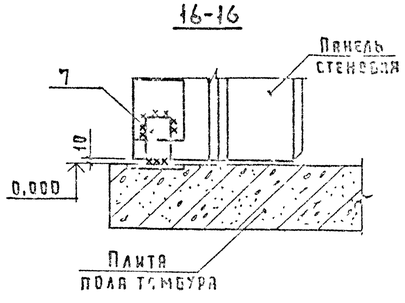

1. Маркировка узлов дана на листах 9, 10
2. Катеты сварных швов принимать - 6мм
3. Открытые торцы панелей тамбура оштукатурить по сетке

Привязан								
Инв.№								

						901-2-85.12.87 КЖ		
ГИП								
Нач.отд					12.85	Коровник на 200 коров привязного содержания с электротеплоснабжением (стоечно-балочный каркас)	Стадия	Лист	Листов
Гл.конст							Р	15	
Гл.спец						Узлы XIV... XVIII	ГИПРОНИСЕЛЬХОЗ		
Инженер									

Формат А2

Альбом II

Ведомость рабочих чертежей основного комплекта марки КМ

Лист	Наименование	Примечание
1	Общие данные. Техническая спецификация	
2.	Схема расположения металлических	
	элементов площадок в осях 1–2, 12–13	
3	Узлы 1...8 к схеме расположения элементов	
	площадки в осях 1–2, 12–13	

Ведомость ссылочных и прилагаемых документов

Обозначение	Наименование	Примечание
	Ссылочные документы	
1.459-2 вып. 3,4	Стальные лестницы, переходные	
	площадки и ограждения	
1.439-2	Стальные изделия крепления	
	панельных стен одноэтажных	
	производственных зданий и с	
	железобетонным каркасом	

Ведомость спецификаций

Лист	Наименование	Примечание
1	Спецификация к схеме расположения	
	металлических элементов площадки	

1. Исходные данные по району строительства даны на листе АР-2.
2. Монтаж металлических конструкций производить на сварке и на болтах нормальной точности. Высоту сварных швов принимать равной 6 мм. Сварку производить электродами типа Э42 (ГОСТ 9467-75) по ГОСТ 11534-75.
3. В узлах и деталях даны решения соединений конструктивных элементов между собой. Размеры сварных швов, количество и диаметры болтов определять при разработке КМД по усилиям, указанным в таблице сечений. Минимальное расчетное усилие принимать 3,0 тонн.

Вид профиля ГОСТ, ТУ	Марка металла ГОСТ	Обозначение и размер профиля	N п/п	Код: марка металла	Код: вид профиля	Код: размер профиля	Количество шт	Длина в мм	Масса металла по элементам конструкц., т: элементы площадок			Общая масса	Масса потребности в металле по кварталам (заполняется изготовителем): I	II	III	IV	Заполняется ВЦ
1	2	3	4	5	6	7	8	9	10			11	12	13	14	15	16
Швеллеры ГОСТ 8240-72	Вст3кп2 ТУ14-1-3023-80	[20							0,150			0,15					
		[16							0,153			0,15					
		Итого										0,30					
Двутавр ГОСТ 8239-72	Вст3кп2 ТУ14-1-3023-80	I 30							2,29			2,29					
		Итого										2,29					
Сталь угловая равнополочная ГОСТ 8509-72	Вст3кп2 ТУ14-1-3023-80	∟ 50×5							0,020			0,02					
		Итого										0,02					
Сталь угловая неравнополочная ГОСТ 8510-72	Вст3кп2 ТУ14-1-3023-80	∟ 125×80×8							0,020			0,02					
		Итого										0,02					
Сталь полосовая ГОСТ 103-76	Вст3кп2 ТУ14-1-3023-80	б=10							0,01			0,01					
		Итого										0,01					
Сталь рифленая ГОСТ 8568-77	Вст3кп2 ТУ14-1-3023-80	б=6							0,15			0,15					
		Итого										0,151					
Итого масса металла									2,79			2,79					
Опорная консоль	Вст3кп2 ТУ14-1-3023-80	1.439-2							0,16			0,16					
Ограждение площадок, стремянка, ограждение стремянки	Вст3кп2 ГОСТ 380-71	1.459-2 вып. 3,4							0,33			0,33					
Всего масса металла	Вст3кп2								3,28			3,28					
Масса поставки элементов по кварталам т (заполняется заказчиком)		I															
		II															
		III															
		IV															

4. Изготовление и монтаж конструкций должны производиться согласно СНиП IV-18-75.
5. Стальные конструкции должны быть на заводе-изготовителе защищены цинковым покрытием толщиной 120 мкм и огрунтованы в 2 слоя грунтовкой, ФЛ-03ж, АК-069.
При монтаже нанести 3й слой грунтовки ФЛ-03кж, АК-069 и покрыть эмалями ХВ 124, ХВ 125, ХВ 1100 в 2 слоя.
Общая толщина лакокрасочного покрытия 60 мкм.

Типовой проект разработан в соответствии с действующими нормами и правилами и предусматривает мероприятия, обеспечивающие взрывную, взрывопожарную и пожарную безопасность при эксплуатации здания.

Главный инженер проекта (Левченкова)

Взам. инв. N | Подпись и дата | Инв. N подл.

Привязан

Инв. N

801-2-85.12.87 КМ

ГИП	Левченкова		
Нач. отд.	Гомзиков		12.85
Гл. инж. пр.	Теля[illegible]		
Н. контр.	Ізбин		
Гл. спец.	Ювик		
Рук. гр.	Моллер		
Инж.	Элькина		

Коровник на 200 коров привязного содержания с электротелеснабжением (стойлово-валочный каркас)

Стадия	Лист	Листов
Р	1	3

Общие данные. Техническая спецификация

ГИПРОНИСЕЛЬХОЗ

Копировал И. Козлова Формат А2

Альбом II

Схема расположения металлических элементов площадки на отм. 2.800 в осях 1-2

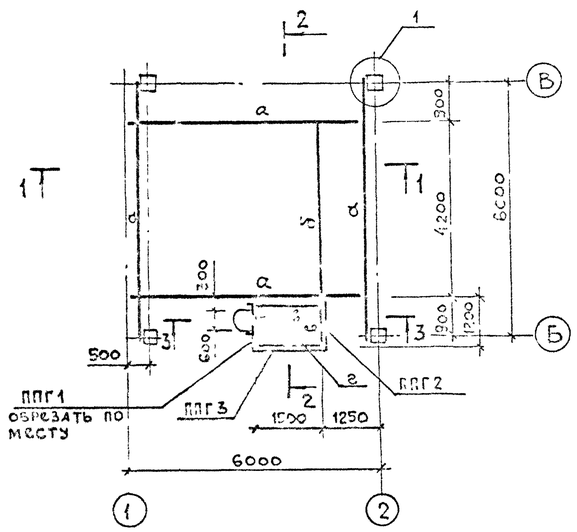

1 – 1

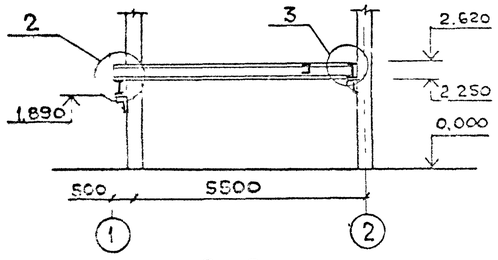

2 – 2

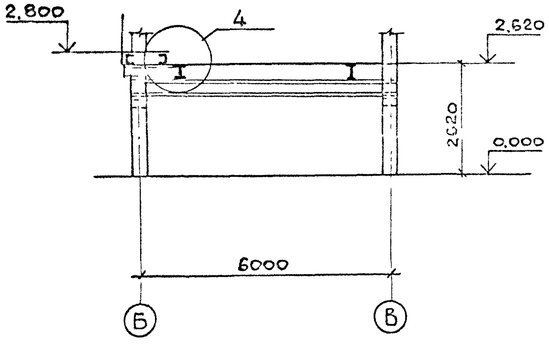

Схема расположения металлических элементов площадки на отм. 2.800 в осях 12-13

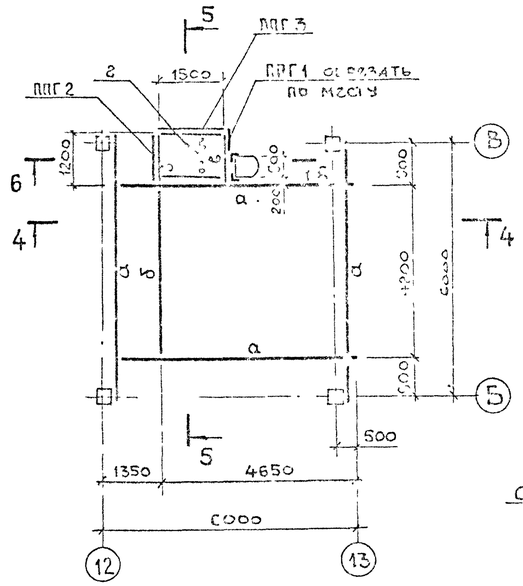

4 – 4

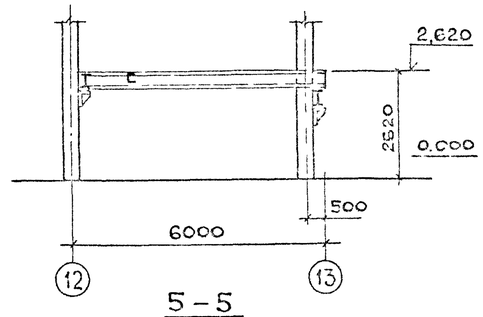

5 – 5

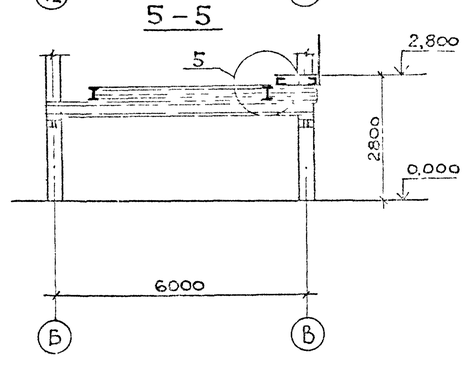

6 – 6

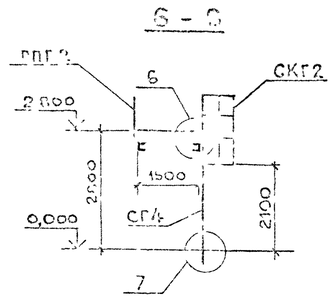

3 – 3

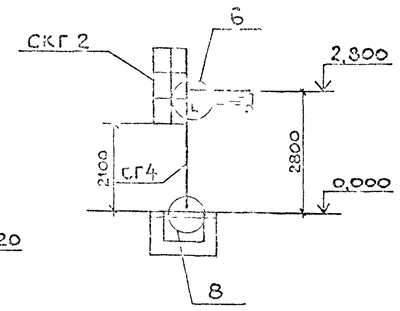

Ведомость элементов

Марка	Сечения: Эскиз	Поз	Состав	Опорные усилия: M тс м	N тс	Q_T	Группа конст	Марка металла	Примечание
а	I	1	I	11,6		10,0			
б	г	2	г	2,5		2,4			
в	г	3	г	конструктивно					
г	δ = 6	4	Рядовая сталь						

Спецификация к схеме расположения металлических элементов площадки

Марка поз	Обозначение	Наименование	Кол.	Масса ед.кг	Примечание
СГ4	1.459-2 вып. 3	Стремянка СГ4	2	73,0	
СКГ2	1.459-2 вып. 4	Ограждение СКГ2	2	20,0	
ППГ2	1.459-2 вып. 4	Ограждение площадки ППГ2	2	21,0	
ППГ3	1.459-2 вып. 4	Ограждение площадки ППГ3	2	24,0	
ППГ1	1.459-2 вып. 4	Ограждение площадки ППГ1	3	17,0	
РК1	1.439-2	Опорная консоль РК1	8	19,5	

1. Настоящий лист рассматривать совместно с листом 3.
2. Общие указания даны на листе 1.

801-2-85.12.87 КМ

ГИП	Лесненко		
Гл.отд.	Гончаков		12.87
Гл.констр.	Галковский		
Н.контр.	Один		
Гл.спец.	Один		
Рук.гр.	Котляр		
Инж.	Елькова		

Привязан

Инв.№

Коровник на 200 коров привязного содержания с электротеплоснабжением (сборно-балочный каркас)

Стадия	Лист	Листов
Р	2	

Схема расположения элементов площадки в осях 1-2; 12-13

ГИПРОСНИСЕЛЬХОЗ

Формат А2

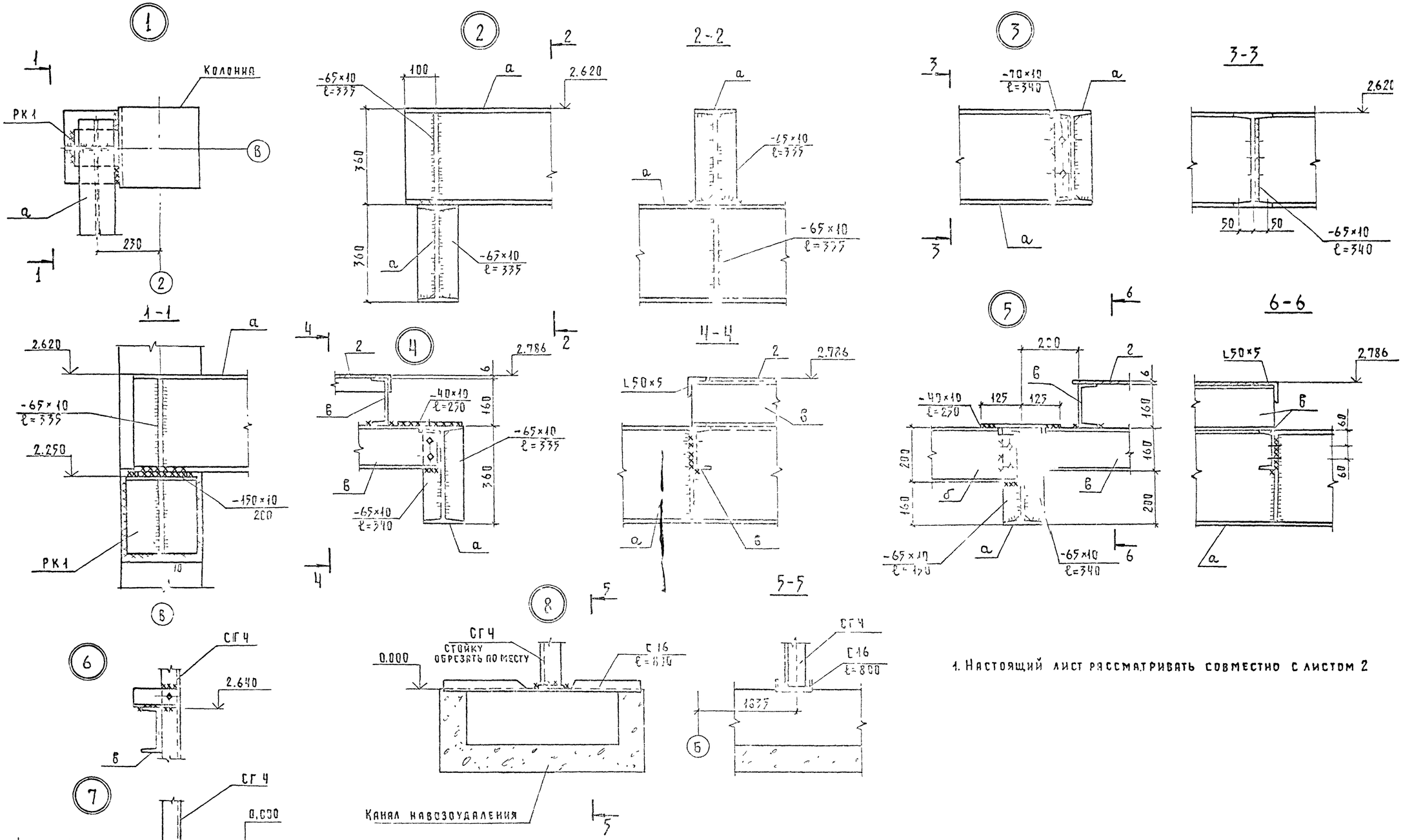

1. Настоящий лист рассматривать совместно с листом 2

					801-2-25.12.87 КМ			
Согласовано				ГИП	Леонтьев			
				Нач.отд.	Громов			
				Гл.спец.	Ивин			
				Нач.сект.	Юрин			
				Гл.инж.пр.	Кетов			
Инв.№				Инж.I кат.	Ковальчук			

Коровник на 250 коров привязного содержания с электротеплоснабжением (строительная часть)	Стадия	Лист	Листов
	Р	3	
Узлы 1...6 к схеме расположения элементов площадки в осях 1-2, 12-13	ГИПРОНИСЕЛЬХОЗ		

Формат А2