ТИПОВЫЕ КОНСТРУКЦИИ, ИЗДЕЛИЯ И УЗЛЫ ЗДАНИЙ И СООРУЖЕНИЙ

СЕРИЯ 1.138-11с

ПАНЕЛИ ПАРАПЕТА

ЧЕРДАЧНЫХ КРЫШ ЛЕГКОБЕТОННЫЕ ОДНОСЛОЙНЫЕ ДЛЯ КРУПНОПАНЕЛЬНЫХ ЖИЛЫХ ЗДАНИЙ С ШАГОМ ПОПЕРЕЧНЫХ СТЕН 2.4-3.6 м ДЛЯ СТРОИТЕЛЬСТВА В СЕЙСМИЧЕСКИХ РАЙОНАХ

ВЫПУСК 1-3

РАБОЧИЕ ЧЕРТЕЖИ

ПАНЕЛИ ГРУПП С-НПТ1 И С-НПТ4 ТОЛЩИНОЙ 300мм

16784

ЦЕНА 1-56

ТИПОВЫЕ КОНСТРУКЦИИ, ИЗДЕЛИЯ И УЗЛЫ ЗДАНИЙ И СООРУЖЕНИЙ

СЕРИЯ 1.138-11с

ПАНЕЛИ ПАРАПЕТА

ЧЕРДАЧНЫХ КРЫШ ЛЕГКОБЕТОННЫЕ ОДНОСЛОЙНЫЕ ДЛЯ КРУПНОПАНЕЛЬНЫХ ЖИЛЫХ ЗДАНИЙ С ШАГОМ ПОПЕРЕЧНЫХ СТЕН 2.4-3.6 м ДЛЯ СТРОИТЕЛЬСТВА В СЕЙСМИЧЕСКИХ РАЙОНАХ

ВЫПУСК 1-3

РАБОЧИЕ ЧЕРТЕЖИ

ПАНЕЛИ ГРУПП С-НПТ1 И С-НПТ4 ТОЛЩИНОЙ 300мм

РАЗРАБОТАНЫ ЦНИИЭП ЖИЛИЩА ГОСУДАРСТВЕННОГО КОМИТЕТА ПО ГРАЖДАНСКОМУ СТРОИТЕЛЬСТВУ И АРХИТЕКТУРЕ ПРИ ГОССТРОЕ СССР ПРИ УЧАСТИИ ЦНИИСК им. В.А. КУЧЕРЕНКО

ЦНИИЭП жилища

РУК. ОТДЕЛЕНИЯ ПРОЕКТНЫХ РАБОТ А. Криппа
ГЛ. ИНЖЕНЕР ОТДЕЛЕНИЯ Н. Дыховичная
ГЛ. КОНСТРУКТОР ОТДЕЛЕНИЯ Б. Смирнов
НАЧ. ОТДЕЛА КОНСТРУКЦИЙ Л. Балановский
ГЛ. ИНЖЕНЕР КАТАЛОГА Н. Росинский
ГЛ. ИНЖЕНЕР ПРОЕКТА Ю. Герман

ЦНИИСК им. В.А. Кучеренко

ЗАМ. ДИРЕКТОРА С. Поляков
ЗАВ. ЛАБОРАТОРИЕЙ А. Черкашин
СТ. ИНЖЕНЕР В. Подгорный

УТВЕРЖДЕНЫ И ВВЕДЕНЫ В ДЕЙСТВИЕ с 01.07.80 ГОСГРАЖДАНСТРОЕМ.
ПРИКАЗ от 06.06.80 №149

СОГЛАСОВАНО: ГИПРОСТРОММАШ
ГЛ. ИНЖЕНЕР ИНСТИТУТА Н. Гузенко

Наименование чертежей	№№ листов	№№ стр.
цержание	Iс	2
яснительная записка	Iп,2п	3,4
менклатура панелей	3п,4п	5,6
нели С-НПТI-38.28.3 С-НПТIл-38.28.3	I	7
матурный блок АНПТI-38.28.3; АНПТIл-38.28.3	2	8
нели С-НПТI-44.28.3 С-НПТIл-44.28.3	3	9
матурный блок АНПТI-44.28.3; АНПТIл-44.28.3	4	I0
нели С-НПТI-50.28.3 С-НПТIл-50.28.3	5	II
матурный блок АНПТI-50.28.3; АНПТIл-50.28.3	6	I2
нели С-НПТI-56.28.3 С-НПТIл-56.28.3	7	I3
матурный блок АНПТI-56.28.3; АНПТIл-56.28.3	8	I4
нели С-НПТI-62.28.3 С-НПТIл-62.28.3	9	I5
матурный блок АНПТI-62.28.3; АНПТIл-62.28.3	I0	I6
нели С-НПТI-38.28.3 -0-2 С-НПТIл-38.28.3 -0-2	II	I7
рматурный блок АНПТI-38.28.3-0-2; АНПТIл-38.28.3-0-2	I2	I8
нели С-НПТI-44.28.3 -0-2 С-НПТIл-44.28.3 -0-2	I3	I9
рматурный блок АНПТI-44.28.3-0-2; АНПТIл-44.28.3-0-2	I4	20
нели С-НПТI-50.28.3 -0-2 С-НПТIл-50.28.3 -0-2	I5	2I
рматурный блок АНПТI -50.28.3-0-2; АНПТIл-50.28.3-0-2	I6	22
нели С-НПТI-56.28.3 -0-2 С-НПТIл-56.28.3 -0-2	I7	23
рматурный блок АНПТI-56.28.3-0-2; АНПТIл-56.28.3-0-2	I8	24
Панели С-НПТI-62.28.3 -0-2 С-НПТIл-62.28.3 -0-2	I9	25
Арматурный блок АНПТI-62.28.3-0-2; АНПТIл-62.28.3-0-2	20	26
Панели С-НПТ4-I2.28.3 С-НПТ4л-I2.28.3	2I	27
Арматурный блок АНПТ4-I2.28.3; АНПТ4л-12.28.3	22	28
Панели С-НПТ4-I8.28.3 С-НПТ4л-I8.28.3	23	29
Арматурный блок АНПТ4-I8.28.3; АНПТ4л-18.28.3	24	30
Панели С-НПТ4-24.28.3 С-НПТ4л-24.28.3	25	3I
Арматурный блок АНПТ4-24.28.3; АНПТ4л-24.28.3	26	32
Панели С-НПТ4-I2.28.3 -0-2 С-НПТ4л-I2.28.3 -0-2	27	33
Арматурный блок АНПТ4-I2.28.3 -0-2; АНПТ4л-12.28.3-0-2	28	34
Панели С-НПТ4-I8.28.3 -0-2 С-НПТ4л-I8.28.3 -0-2	29	35
Арматурный блок АНПТ4-I8.28.3 -0-2; АНПТ4л-18.28.3-0-2	30	36
Панели С-НПТ4-24.28.3 -0-2 С-НПТ4л-24.28.3 -0-2	3I	37
Арматурный блок АНПТ4-24.28.3 -0-2; АНПТ4л-24.28.3-0-2	32	38
Расход стали на панели	33	39

С О Д Е Р Ж А Н И Е

Серия I.138-IIс входит в состав Общесоюзного каталога унифицированных индустриальных изделий.

Настоящим выпуском следует пользоваться совместно с выпусками 0-I и 2-I настоящей серии.

В выпуске 0-I приведены опалубочные и арматурные детали, замаркированные на чертежах панелей настоящего выпуска, основные положения, принятые при разработке панелей, сведения по конструкции панелей, применяемым материалам, допускам, указания по испытаниям, складированию, транспортированию и монтажу панелей, а также по системе маркировки панелей и области применения.

В выпуске 2-I приведены арматурные изделия, из которых собираются арматурные блоки (сетки, каркасы и закладные детали), указания по их изготовлению и маркировке.

Указания по применению при проектировании

При использовании чертежей панелей в конкретном проекте привязчик на основании принятых решений по наружным стеновым панелям и схеме крыши назначает:

I) вид легкого бетона и марку бетона по прочности на сжатие;

2) вид и материал отделки фасадной поверхности;

3) марку и расположение вертикальных и горизонтальных арматурных выпусков.

При назначении марок горизонтальных выпусков следует иметь в виду, что одинарные выпуски применяются в панелях 4-5 эт. зданий, строящихся в районах с сейсмичностью 7 и 8 баллов;

4) привязку закладных деталей для связи парапетов и опирания панелей покрытия;

5) марку строповочных петель, исходя из фактической массы панели.

При изменении ширины и количества опорных пальцев в панелях перекрытия, вносятся необходимые коррективы в опорные зоны панелей.

Одновременно привязчик назначает марку панели, эта же марка должна быть указана на монтажных чертежах здания, исходная каталожная марка указывается в скобках.

Доработка чертежей панели для применения в конкретном проекте производится по примеру приложенных в выпуске I-I чертежей (см.листы 83, 84). Привязчик на опалубочном чертеже примененной панели из настоящего альбома (вид с внутренней стороны):

I) наносит вертикальные выпуски по нижней грани панели, маркирует их и дает ссылки на соответствующие детали альбома 0-I ;

2) указывает конкретный вид боковых граней панели в соответствии с рекомендациями пояснительной записки и чертежами разбивки шпонок на торцах панелей (лист 29 альбома 0-I);

3) проставляет размер установки закладных деталей МНПI;

4) ставит марку строповочных петель.

В таблице показателей привязчик указывает вид легкого бетона и марку по прочности на сжатие; указывает массу панели в соответствии с объемной массой принятого бетона и общий расход стали на панель на основании принятого по расчету армирования.

На чертеже арматурного блока примененной панели привязчик:

I) указывает марки строповочных петель и горизонтальных выпусков;

2) вычерчивает и маркирует вертикальные выпуски по опорной грани панели (с ссылками на соответствующие детали альбома 0-I ; примеры размещения вертикальных выпусков приведены в этом же альбоме на листе 3I);

3) указывает привязку закладных деталей МНПI по вертикали:

4) вносит в спецификацию марки строповочных петель и горизонтальных выпусков;

5) вносит в спецификацию марки добавленных при привязке арматурных изделий и закладных деталей (для чего в спецификации оставлены незаполненные строчки).

Допускается при обосновании расчетом армировать панели со стороны фасадной поверхности (сетки типа СНПI ÷ СНП20 и ПСНП 22 ÷ ПСНП 24 и с внутренней стороны от низа до горизонтальной штрабы (сетки типа ПСНП 35 ÷ ПСНП 39 и ПСНП 26 ÷ ПСНП 29) облегченными сетками из проволоки Ø4ВI (при сохранении всех остальных параметров).

На основании принятого армирования привязчик доделывает выборку стали (на панель), используя выборки стали на базисные арматурные блоки и арматурные изделия и закладные детали, приведенные в альбоме 2-I ,а также определяет общий расход стали на панель.

При разработке проектов допускается выполнять в панелях парапета продухи других размеров, менять их количество и местоположение (с учетом требований пояснительной записки к альбому 0-I настоящей серии). При этом должно быть скорректировано армирование и панели должны быть проверены по прочности и трещиностойкости на воздействие монтажных и эксплуатационных нагрузок.

При использовании чертежей настоящего альбома следует иметь в виду, что на общих видах арматурных блоков условно не изображены сетки, расположенные у наружной грани панелей.

Нач. отд. ГПИ	Баланский		
Гл. инж. отд.	Н. Росинский		
Гл. инж. пр.	Ю. Герман		
Проверил	Ю. Герман		
Гл. инж. пр.			

Согласовано

Дата

Инвент. №

Взамен

ЦНИИЭП жилища

ТК 1978

ПОЯСНИТЕЛЬНАЯ ЗАПИСКА

Лг (с) 1	Марка панели	Эскиз панели	Геометрические характеристики: Толщина панели мм	Длина панели (ℓ) мм	Площадь м² панели брутто	Площадь м² проемов	Площадь м² панели нетто	Показатели расхода материалов на панель: Объем легк. бет. м³	Объем декорат. бетона, м³	На 1 м² нетто: Объем легк. бет. м³	Объем декорат. бетона, м³	Масса панели при легком бетоне с объемной массой 900-1.00 кг/м³ кг	5 N листа
	2	3	4	5	6	7	8	9	10	11	12	13	14
6	С-НПТ1-38.28.3 С-НПТ1л-38.28.3	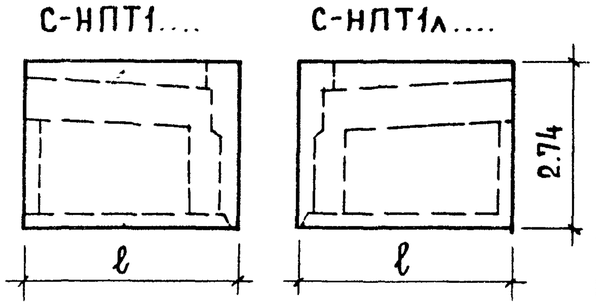	300	3815	10.45	—	10.45	2.22	0.37	0.21	0.03	3000-4500	1
2	С-НПТ1-44.28.3 С-НПТ1л-44.28.3			4415	11.55	—	11.55	2.62	0.41	0.23	0.03	3500-5300	3
8	С-НПТ1-50.28.3 С-НПТ1л-50.28.3			5015	13.19	—	13.19	2.99	0.46	0.23	0.03	4000-6000	5
4	С-НПТ1-56.28.3 С-НПТ1л-56.28.3			5615	14.84	—	14.84	3.38	0.50	0.23	0.03	4400-6700	7
0	С-НПТ1-62.28.3 С-НПТ1л-62.28.3			6215	16.48	—	16.48	3.77	0.54	0.23	0.03	4900-7500	9
6	С-НПТ1-38.28.3-0-2 С-НПТ1л-38.28.3-0-2	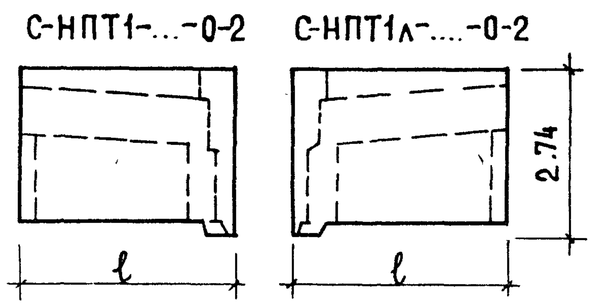	300	3815	10.22	—	10.22	2.22	0.34	0.22	0.03	3000-4400	11
2	С-НПТ1-44.28.3-0-2 С-НПТ1л-44.28.3-0-2			4415	11.30	—	11.30	2.61	0.38	0.23	0.03	4400-5200	13
8	С-НПТ1-50.28.3-0-2 С-НПТ1л-50.28.3-0-2			5015	12.90	—	12.90	2.99	0.42	0.23	0.03	3900-5900	15
4	С-НПТ1-56.28.3-0-2 С-НПТ1л-56.28.3-0-2			5615	14.51	—	14.51	3.37	0.46	0.23	0.03	4400-6600	17
0	С-НПТ1-62.28.3-0-2 С-НПТ1л-62.28.3-0-2			6215	16.12	—	16.12	3.76	0.50	0.23	0.03	4800-7400	19

Номенклатура панелей.

Шаг (L_0) м	Марка панели	Эскиз панели	Геометрические характеристики: толщина панели мм	длина панели (ℓ) мм	площадь м² панели брутто	площадь м² проемов	площадь м² панели нетто	Показатели расхода материалов на панель: объем легк. бет. м³	объем декорат. бетона, м³	на 1 м² нетто: объем легк. бет. м³	объем декорат. бетона, м³	Масса панели при легком бетоне с объемной массой 900-1.00 кг/м³ кг	N листа
1	2	3	4	5	6	7	8	9	10	11	12	13	14
1.2	С-НПТ4-12.28.3 С-НПТ4л-12.28.3	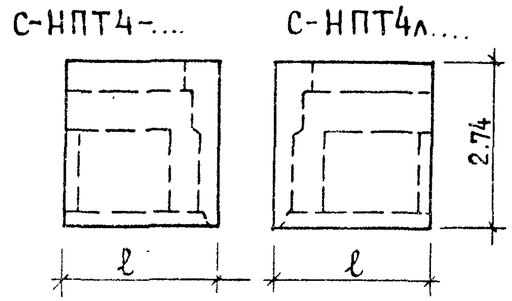	300	1180	3.23	—	3.23	0.51	0.25	0.16	0.07	1050-1400	21
1.8	С-НПТ4-18.28.3 С-НПТ4л-18.28.3			1780	4.88	—	4.88	0.90	0.29	0.18	0.06	1500-2100	23
2.4	С-НПТ4-24.28.3 С-НПТ4л-24.28.3			2380	6.52	—	6.52	1.28	0.34	0.20	0.05	2000-2850	25
1.2	С-НПТ4-12.28.3-0-2 С-НПТ4л-12.28.3-0-2	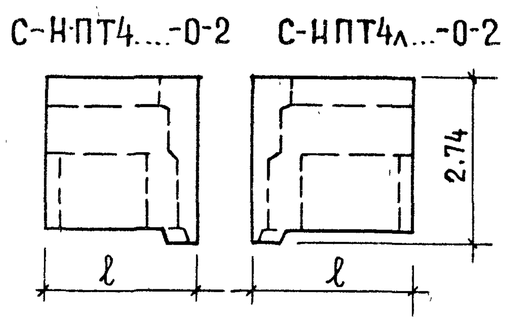	300	1180	3.16	—	3.16	0.52	0.23	0.16	0.07	1000-1350	27
1.8	С-НПТ4-18.28.3-0-2 С-НПТ4л-18.28.3-0-2			1780	4.77	—	4.77	0.90	0.27	0.19	0.06	1450-2050	29
2.4	С-НПТ4-24.28.3-0-2 С-НПТ4л-24.28.3-0-2			2380	6.38	—	6.38	1.29	0.31	0.20	0.05	1950-2800	31

НОМЕНКЛАТУРА ПАНЕЛЕЙ

ТК 1978

Серия 1.138-11с
Выпуск 1-3
Лист 4п

ЦНИИЭП жилища

Согласовано
Инвент. №
Взамен
Дата
Разработал: Газиграева
Проверил: Мшатинская
Гл. инж. отд. Н. Росинский
Гл. инж. пр. Ю. Герман
Рук. груп. Рафаилович
Ст. инж. Ивеа

С-НПТ1-38.28.3 ФАСАД.

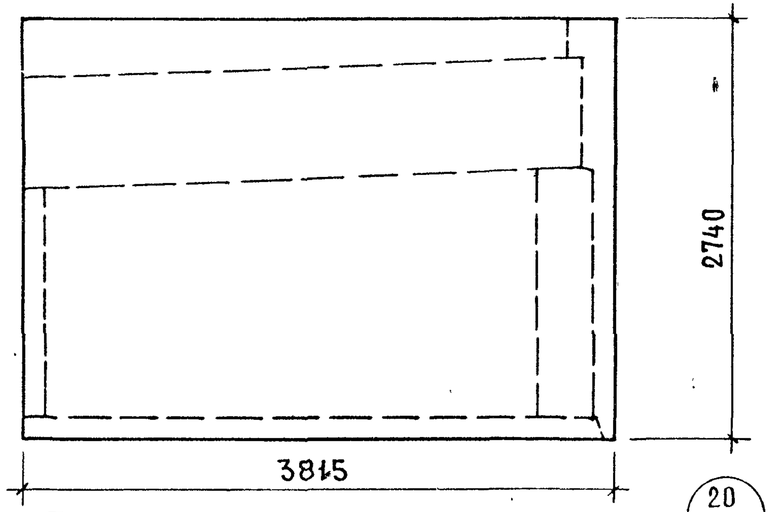

С-НПТ1л-38.28.3. СХЕМА ФАСАДА

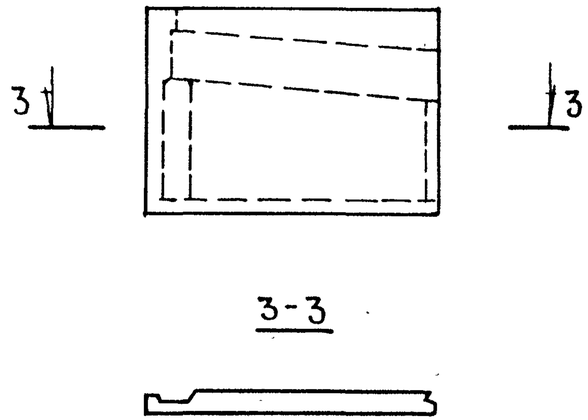

Вид с внутренней стороны

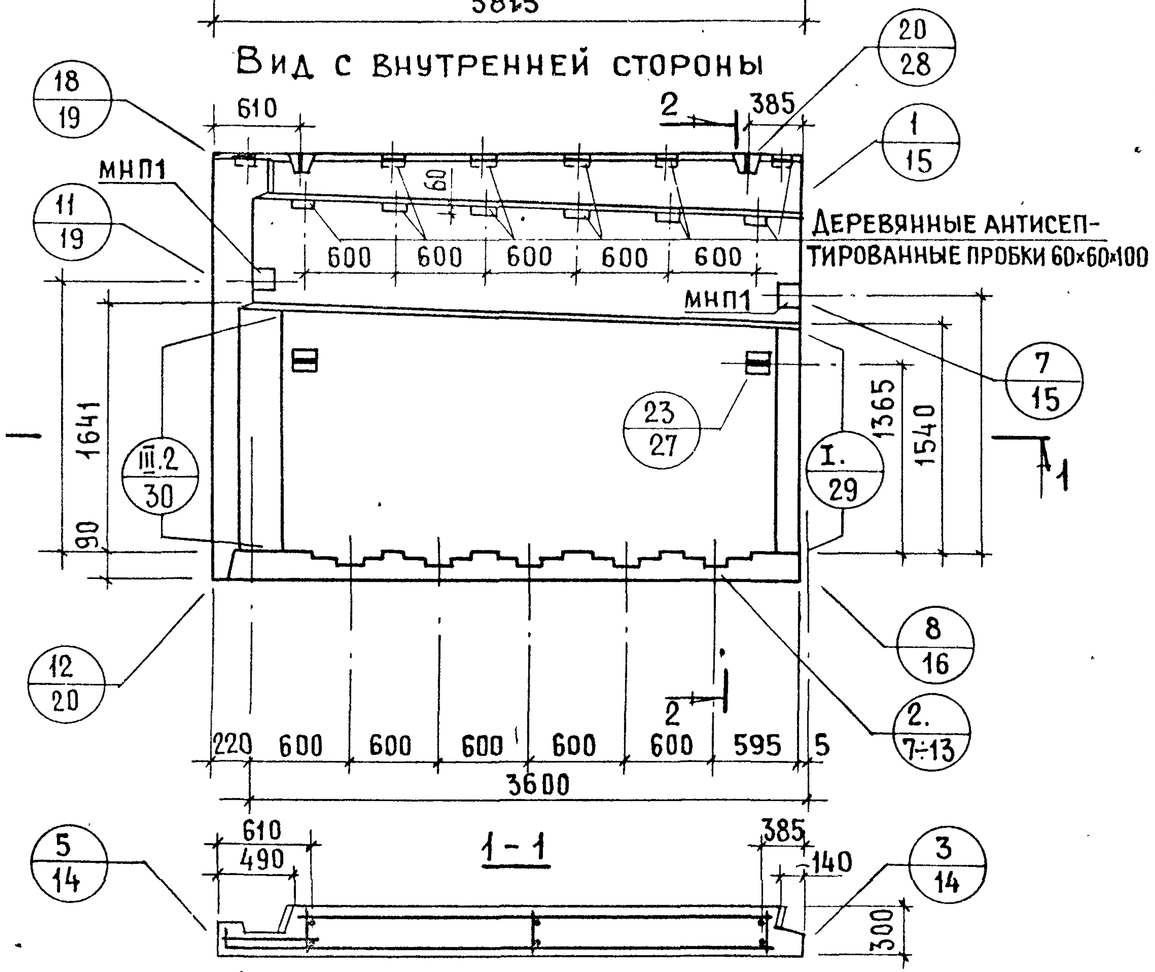

2-2

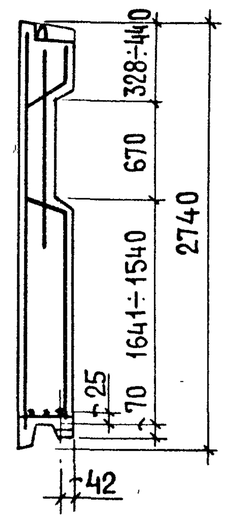

Показатели на изделие		
Толщина панели, мм		300
Объем легкого бетона, $м^3$		2.220
Объем декоративного бет., $м^3$		0.370
Масса панели при легком бет. объемной массой $кг/м^3$ в кг	900	3000
	1500	4500

Панели С-НПТ1-38.28.3; С-НПТ1л-38.28.3

Серия 1.138-11с	
Выпуск 1-3	Лист 1

АНПТ1-38.28.3

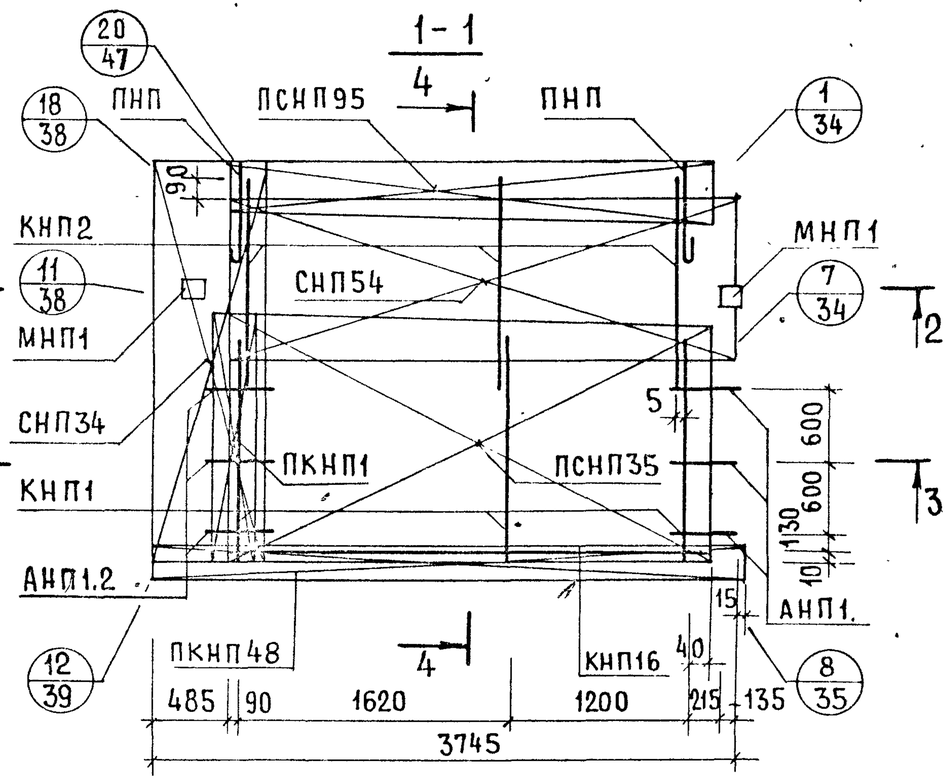

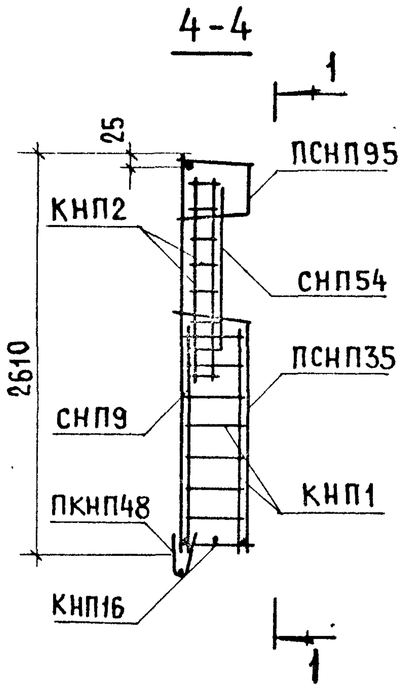

АНПТ1-38.28.3. СХЕМА.

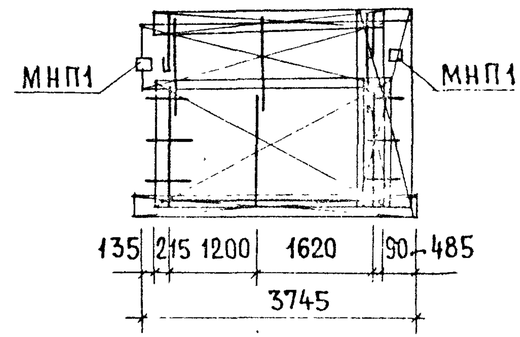

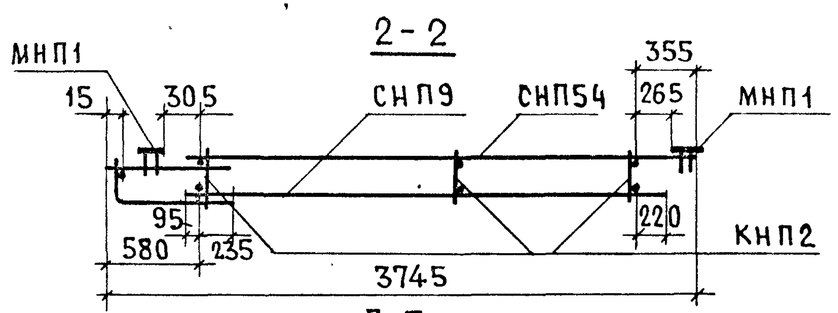

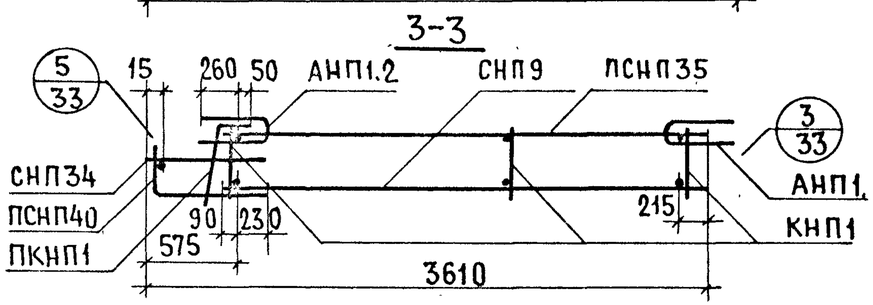

Арматурн. изделие	К-во	Лист выпуска 2-1	Арматурн. изделие	К-во	Лист выпуска 2-1	Арматурн. изделие	К-во	Лист выпуска 2-1
КНП1	3	1	СНП9	1	4	ПСНП40	1	5
КНП2	3	1	СНП54	1	7	АНП1.2	3	10
КНП16	1	2	ПСНП35	1	6	АНП1.	3	10
ПКНП1	1	1	ПСНП95	1	9	ПНП	2	10
ПКНП48	1	3	СНП34	1	5	МНП1	2	12

ГЛ. ИНЖ. ОТД.	Ц. РОГИНСКИЙ		
П. ИНЖ. ПР.	Ю. ГЕРМАН		
СТ. ИНЖЕН.	А. РАФАИЛОВИЧ	ПРОВЕРИЛ	М. ШАТИНСКАЯ
СТ. ИНЖЕН.	А. ГОЛУБЕВА	ВЕД. ИНЖ.	

ИНВЕНТ. № | ВЗАМЕН

ЦНИИЭП ЖИЛИЩА

ТК 197

АРМАТУРНЫЕ БЛОКИ АНПТ1-38.28.3; АНТ1л-38.28.3

СЕРИЯ 1.138-10 | ВЫПУСК 1-3 | ЛИСТ 2

С-НПТ1-44.28.3 ФАСАД

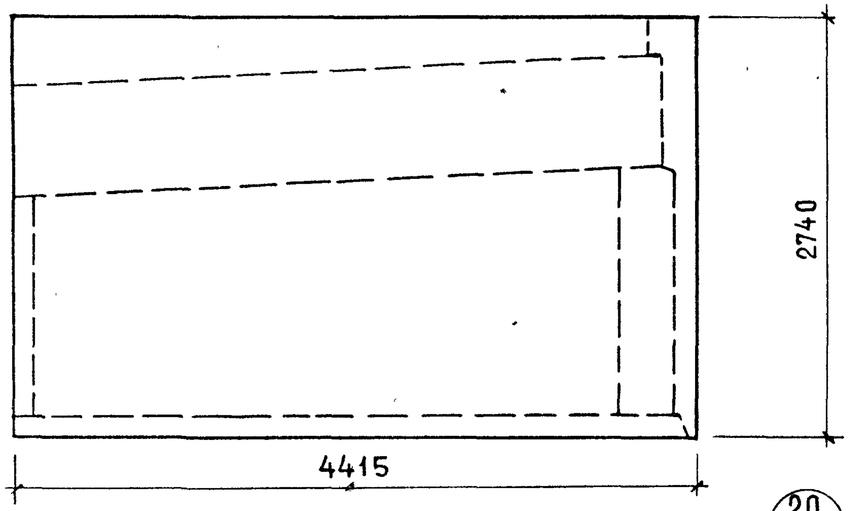

С-НПТ1л-44.28.3. СХЕМА ФАСАДА

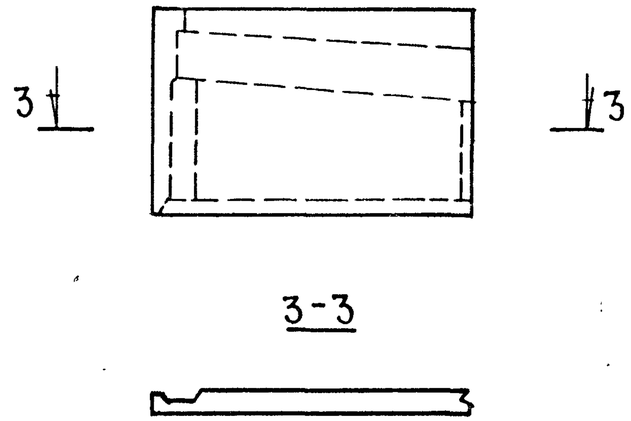

Вид с внутренней стороны

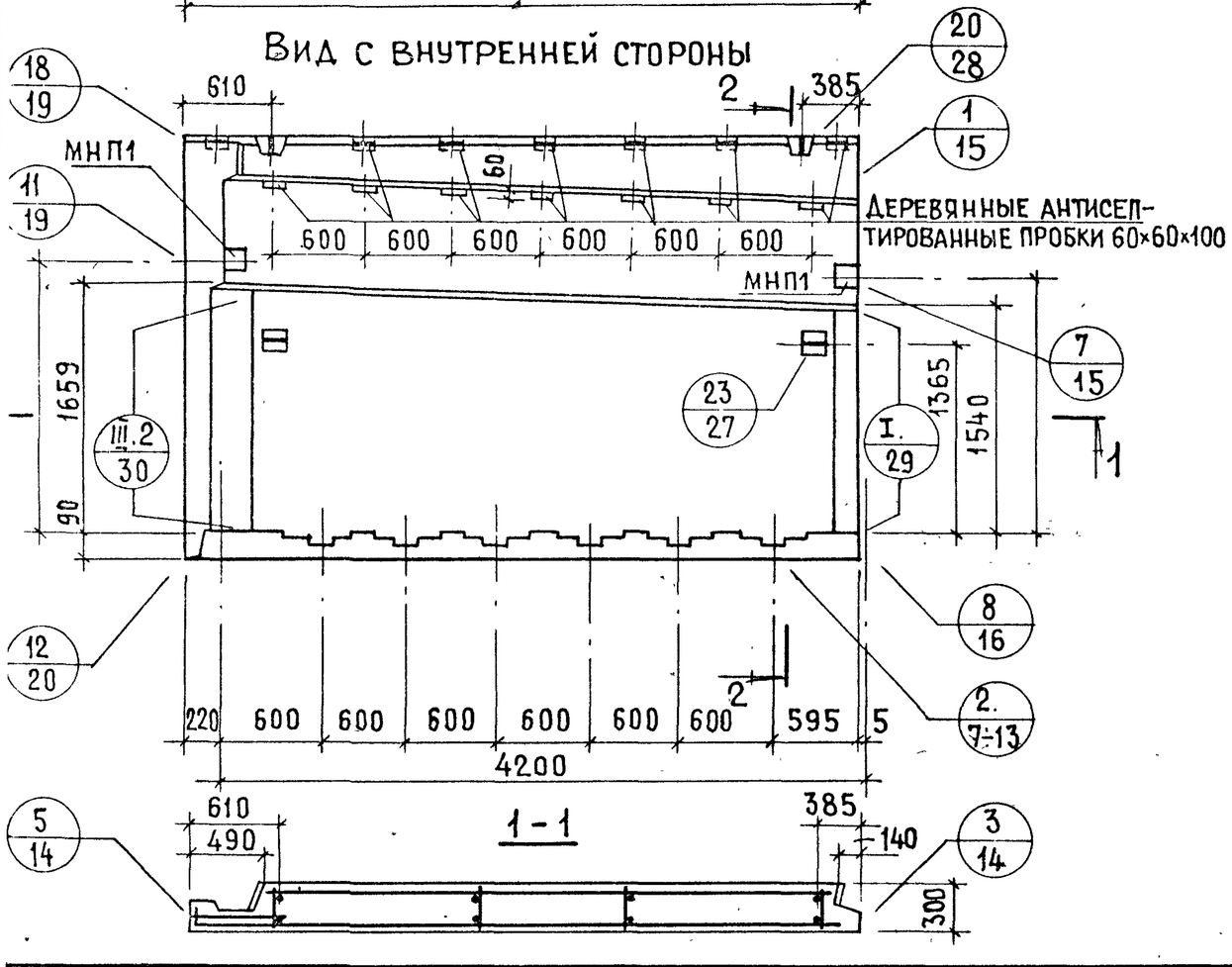

2-2

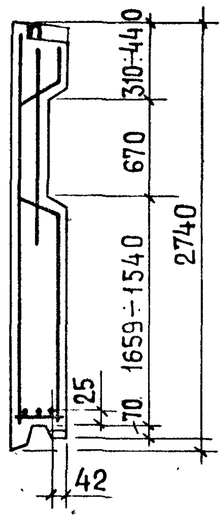

Показатели на изделие		
Толщина панели, мм		300
Объем легкого бетона, $м^3$		2.620
Объем декоративного бет., $м^3$		0.410
Масса панели при легком бет. объемной массой кг/$м^3$ в кг	900	3500
	1500	5300

Панели С-НПТ1-44.28.3; С-НПТ1л-44.28.3

АНПТ1-44.28.3

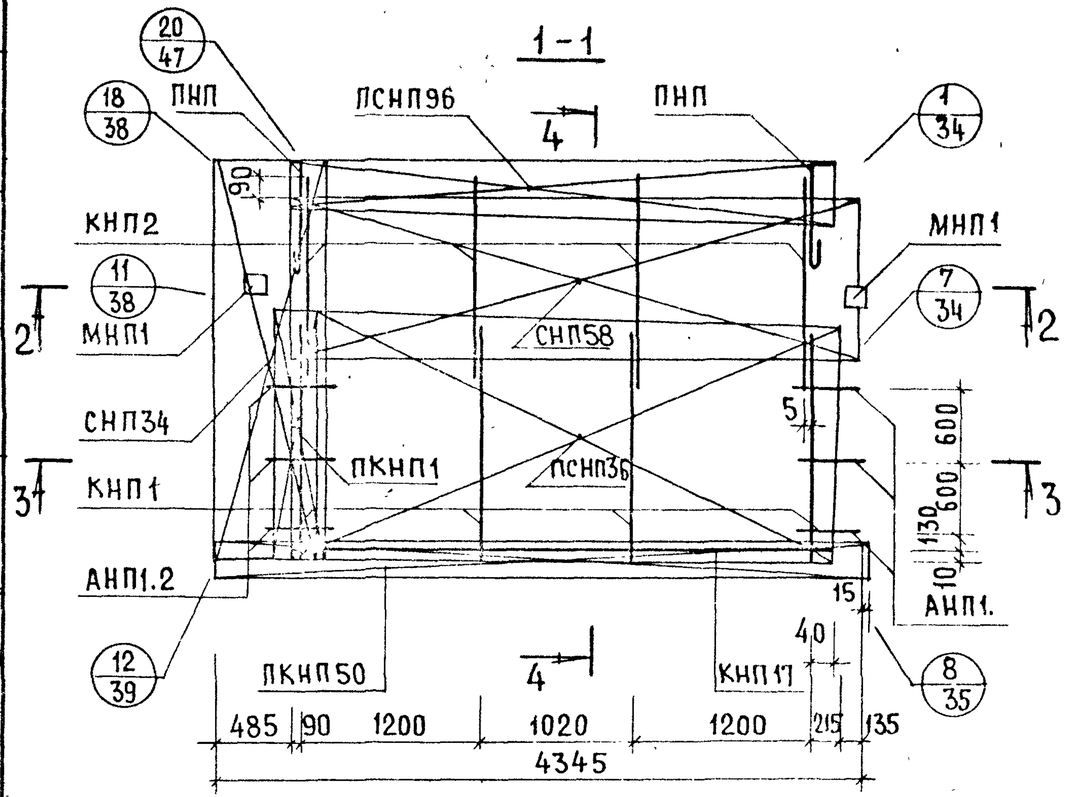

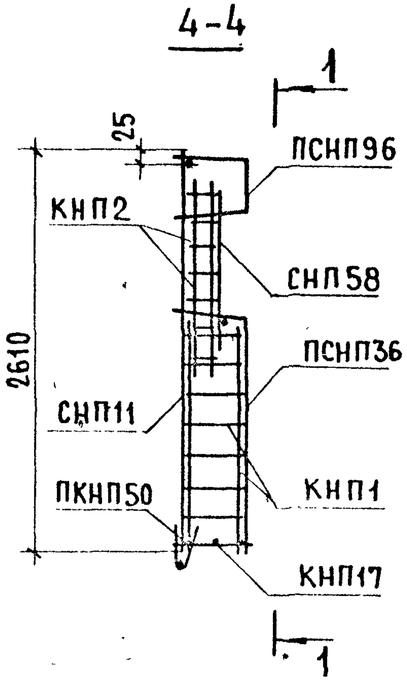

АНПТ1л-44.28.3. СХЕМА

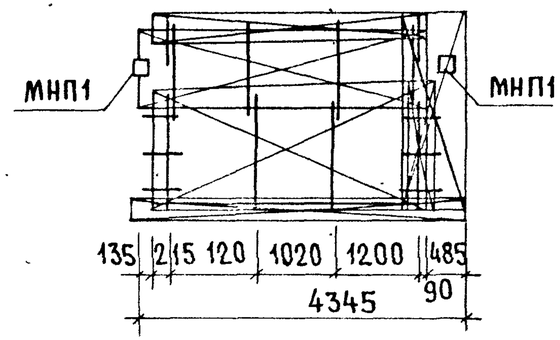

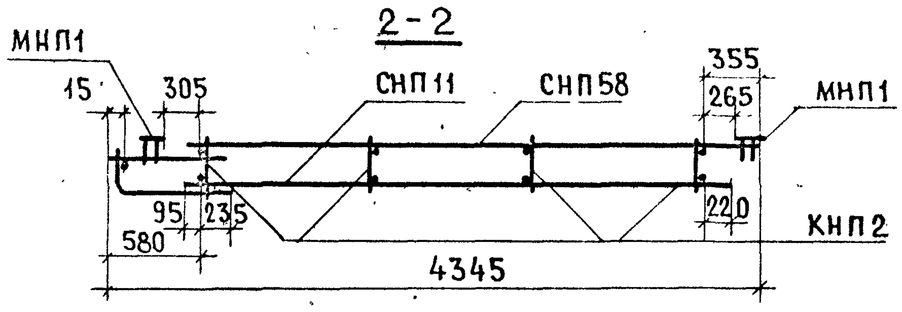

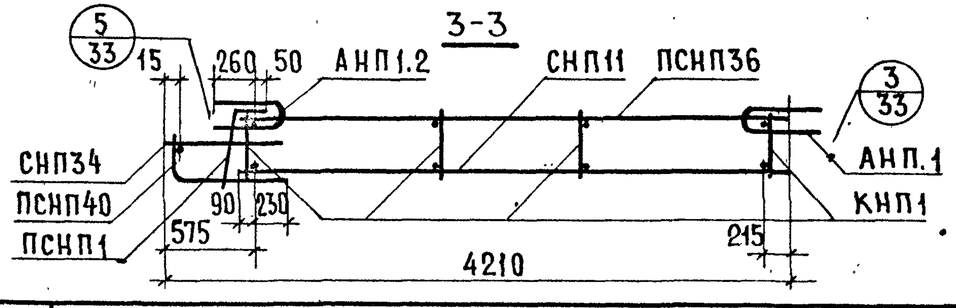

Арматурн. изделие	К-во	Лист выпуска 2-1	Арматурн. изделие	К-во	Лист выпуска 2-1	Арматурн. изделие	К-во	Лист выпуска 2-1
КНП1	4	1	СНП11	1	4	ПСНП40	1	5
КНП2	4	1	СНП58	1	7	АНП1.2	3	10
КНП17	1	2	ПСНП36	1	6	АНП1.	3	10
ПКНП1	1	1	ПСНП96	1	9	ПНП	2	10
ПКНП50	1	3	СНП34	1	5	МНП1	2	12

Инвент. № | Взамен

Гл. инж. отд. Н. Росинский
Гл. инж. пр. Ю. Терман
Ст. инжен. А. Рафайлович
Ст. инжен. А. Голубева
Проверил М. Шапинская
Вед. инж.

ЦНИИЭП жилища

ТК 197

Арматурные блоки АНПТ1-44.28.3; АНПТ1л-44.28.3

Серия 1.138-11с
Выпуск 1-3
Лист 4

С-НПТ1-50.28.3. ФАСАД

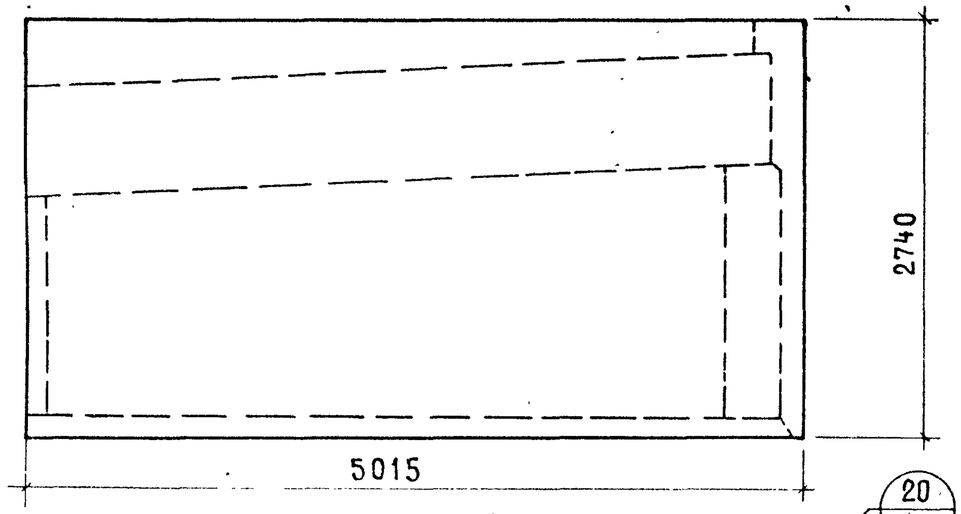

С-НПТ1л-50.28.3. СХЕМА ФАСАДА

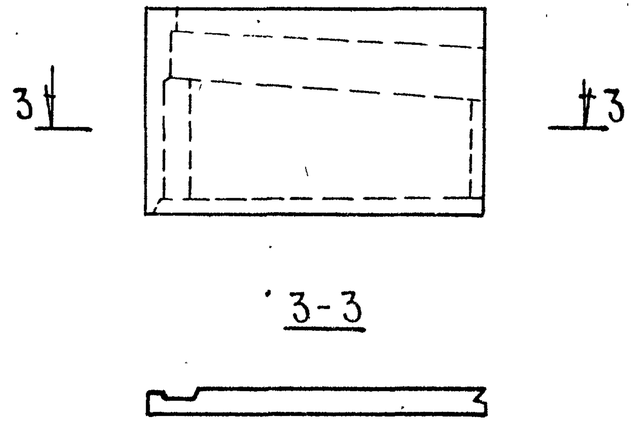

ВИД С ВНУТРЕННЕЙ СТОРОНЫ

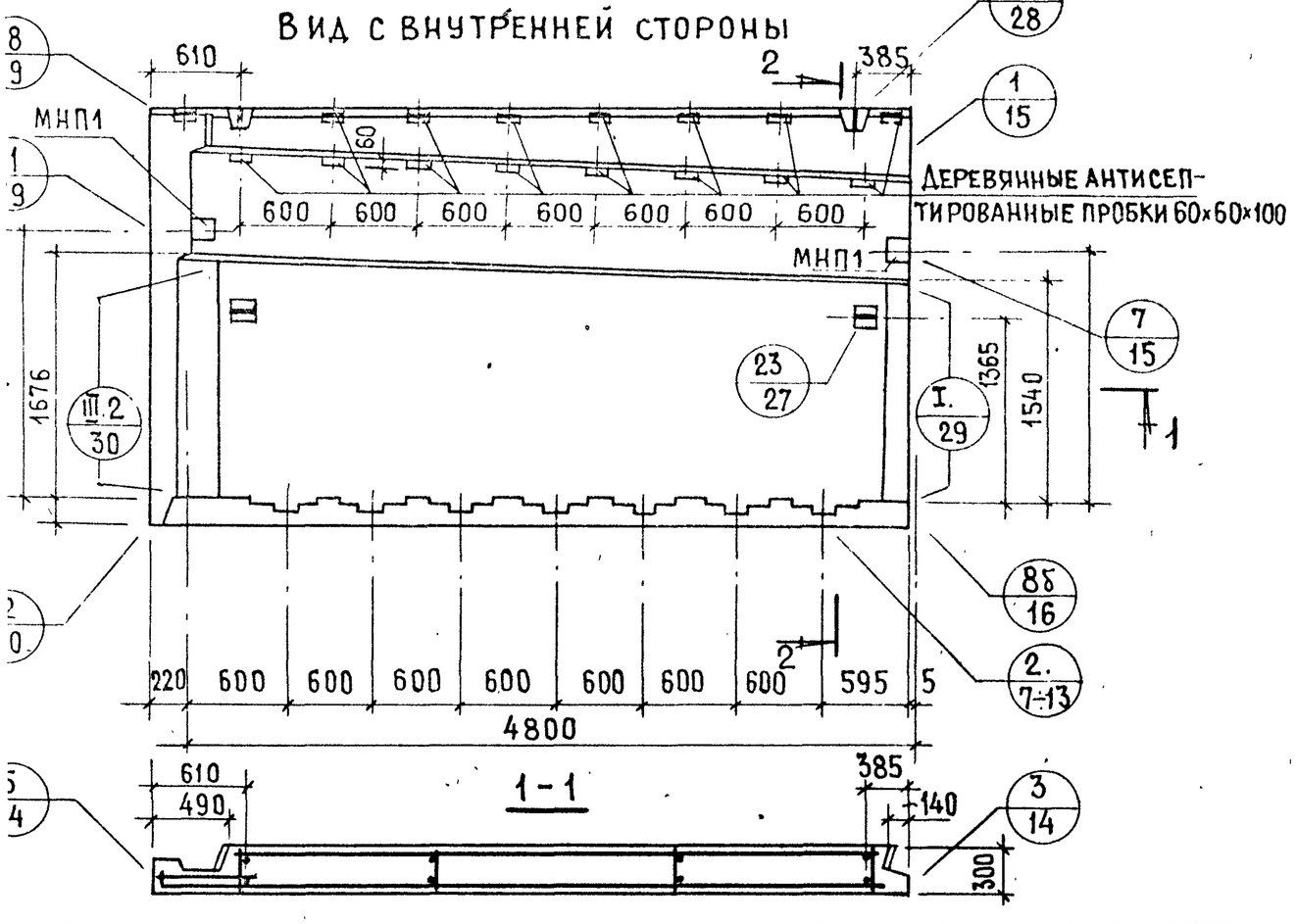

2-2

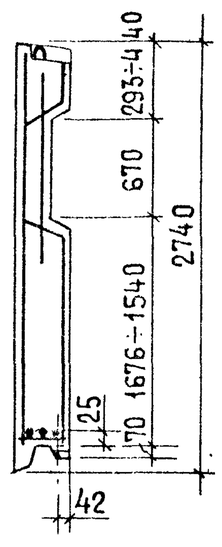

Показатели на изделие		
Толщина панели, мм		300
Объем легкого бетона, $м^3$		2.990
Объем декоративного бет, $м^3$		0.460
Масса панели при легком бет. объемной массой кг/$м^3$ в кг	900	4000
	1500	6000

Панели С-НПТ1-50.28.3; С-НПТ1л-50.28.3

АНПТ1-50.28.3

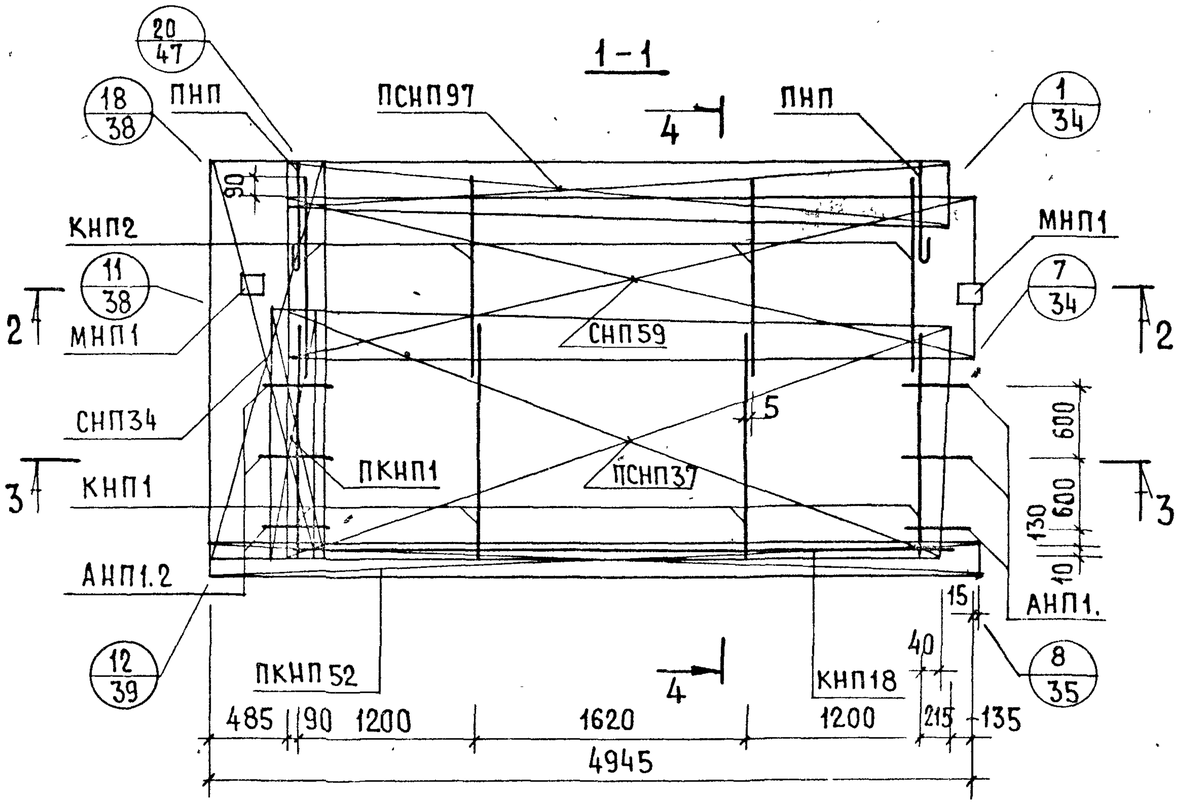

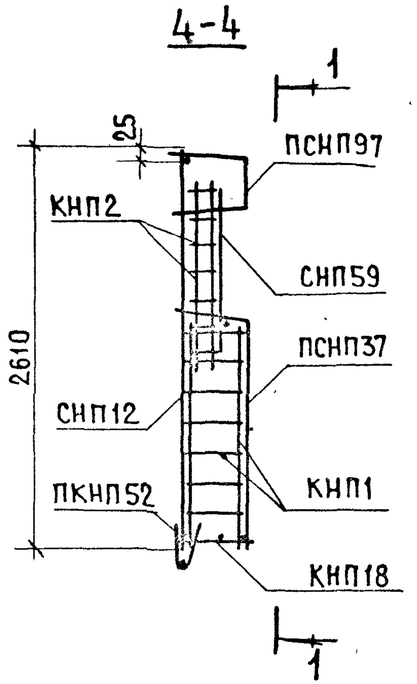

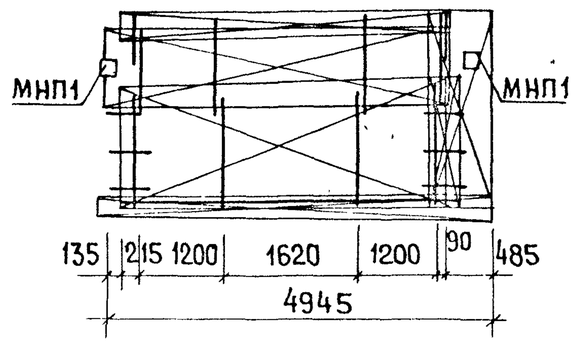

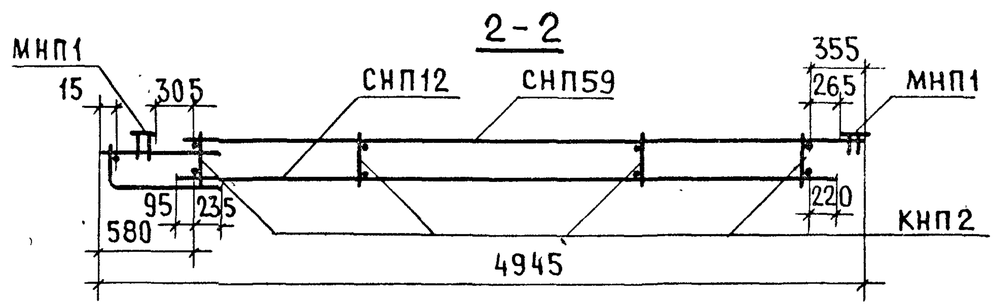

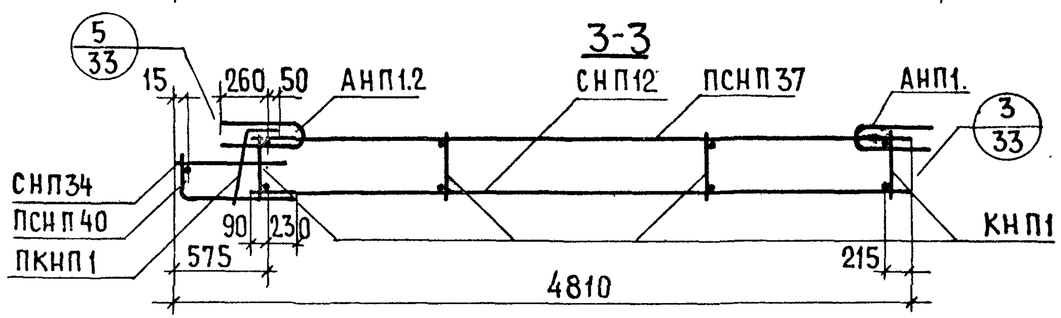

АРМАТУРН. ИЗДЕЛИЕ	К-ВО	ЛИСТ ВЫПУСКА 2-1	АРМАТУРН. ИЗДЕЛИЕ	К-ВО	ЛИСТ ВЫПУСКА 2-1	АРМАТУРН. ИЗДЕЛИЕ	К-ВО	ЛИСТ ВЫПУСКА 2-1
КНП1	4	1	СНП12	1	4	ПСНП40	1	5
КНП2	4	1	СНП59	1	7	АНП1.2	3	10
КНП18	1	2	ПСНП37	1	6	АНП1.	3	10
ПКНП1	1	1	ПСНП97	1	9	ПНП	2	10
ПКНП52	1	3	СНП34	1	5	МНП1	2	12

СОГЛАСОВАНО

ДАТА | ИНВЕНТ. № | ВЗАМЕН

НАЧ. ОТД. 17 — М. БАЛАНОВСКИЙ
ГЛ. ИНЖ. ОТД. — Н. РОСИНСКИЙ
ГЛ. ИНЖ. ПР. — Ю. ГЕРМАН
СТ. ИНЖЕН. — А. РАФАИЛОВИЧ
СТ. ИНЖЕН. — А. ГОЛУБЕВА
ПРОВЕРИЛ — М. ШАТИНСКАЯ
ВЕД. ИНЖ.

ЦНИИЭП ЖИЛИЩА

ТК 1971

АРМАТУРНЫЕ БЛОКИ АНПТ1-50.28.3; АНПТ1л-50.28.3

СЕРИЯ 1.138-11с
ВЫПУСК 1-3 | ЛИСТ 6

С-НПТ1-56.28.3. ФАСАД

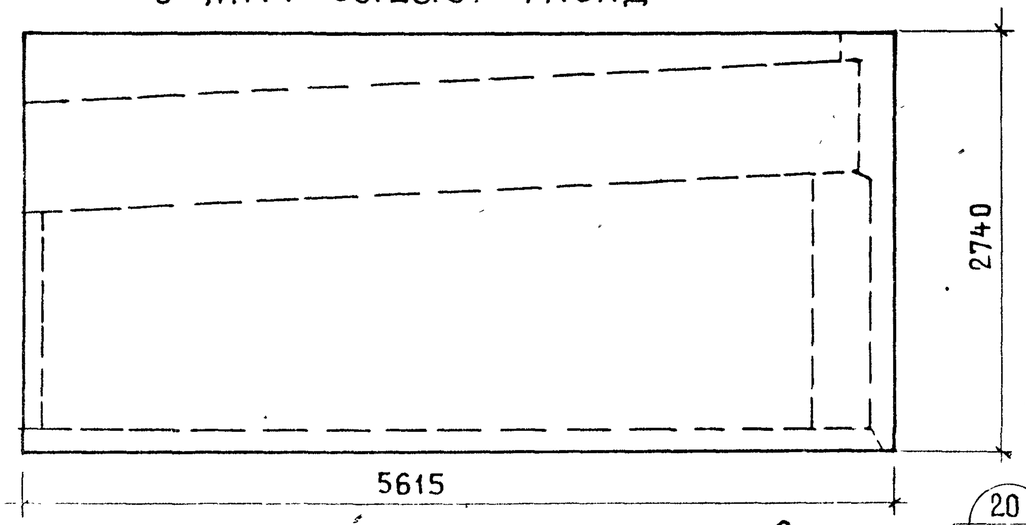

СНПТ1л-56.28.3. СХЕМА

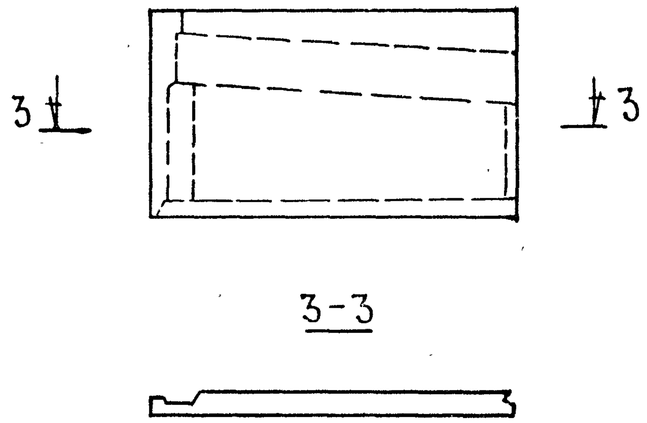

Вид с внутренней стороны

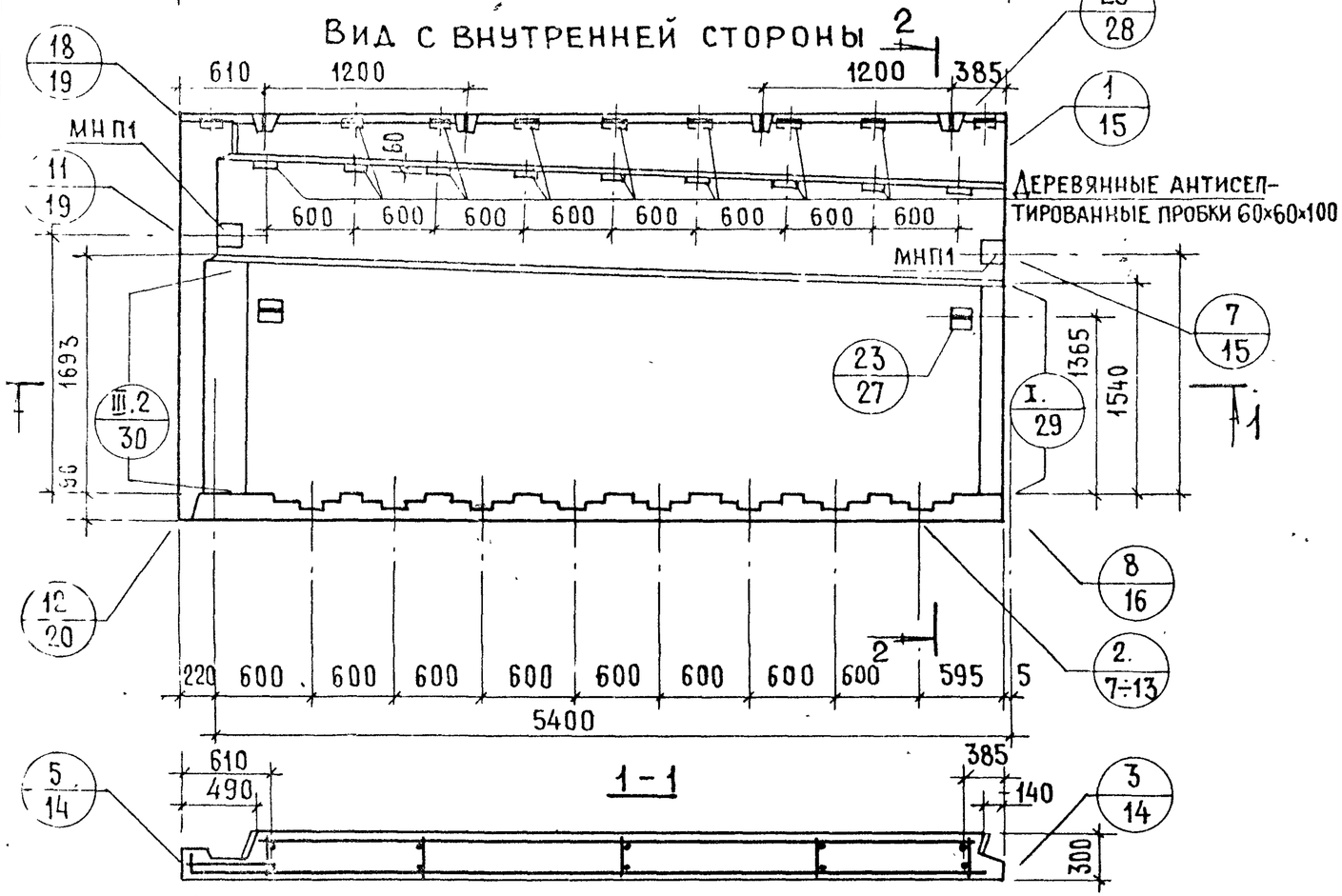

2-2

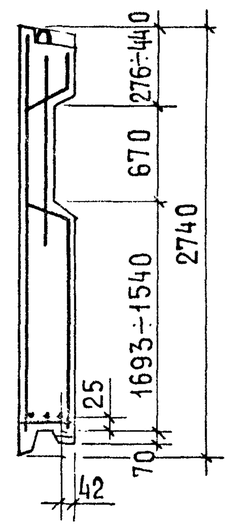

Показатели на изделие		
Толщина панели, мм		300
Объем легкого бетона, $м^3$		3.380
Объем декоративного бет., $м^3$		0.500
Масса панели при легком бет объемной массой $кг/м^3$ в кг	900	4400
	1500	6700

ТК 1978	Панели С-НПТ1-56.28.3; С-НПТ1л-56.28.3	Серия 1.138-11с	Выпуск 1-3	Лист 7

АНПТ1-56.28.3

АНПТ1л-56.28.3. СХЕМА

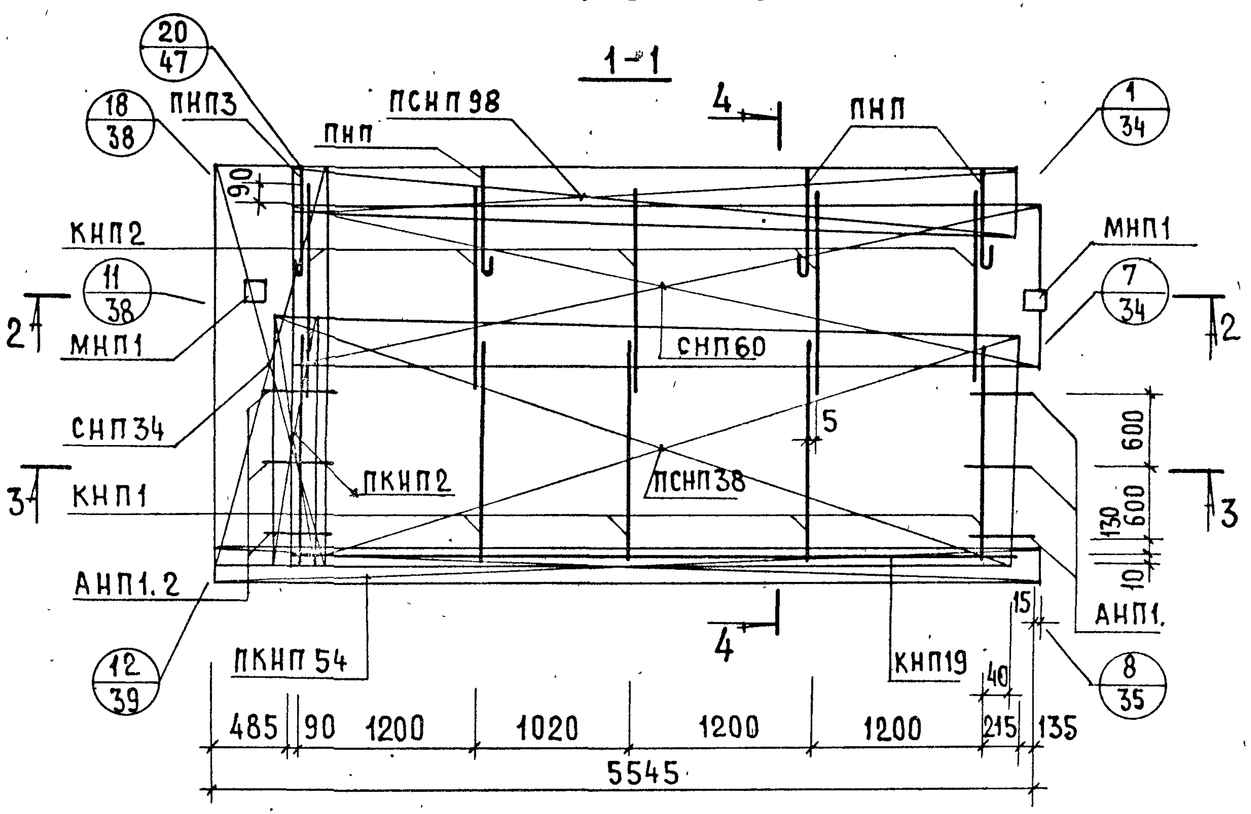

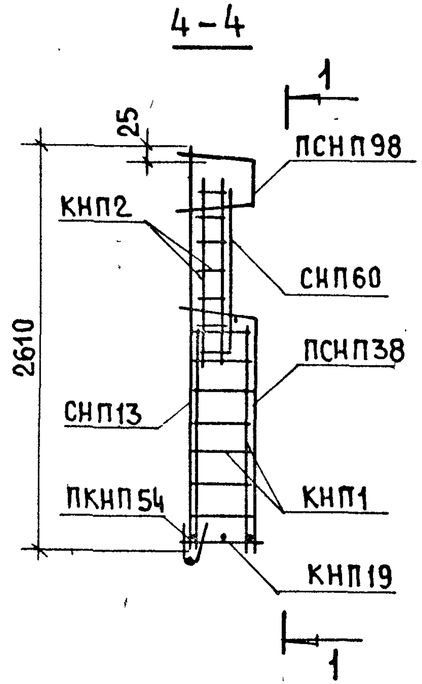

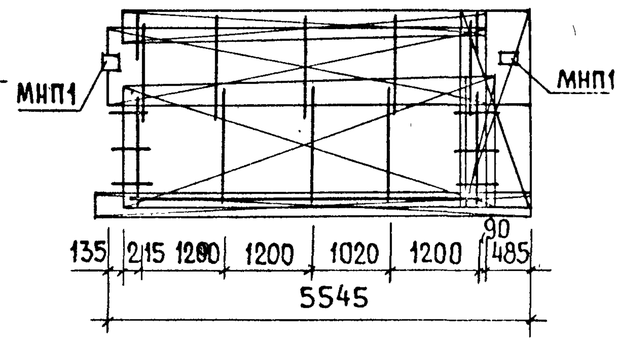

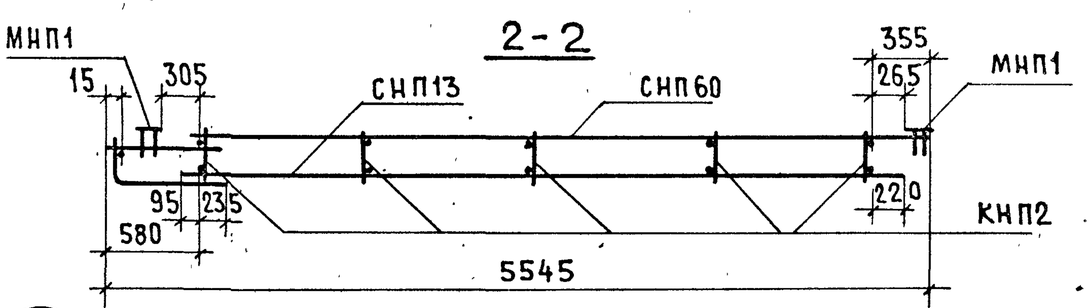

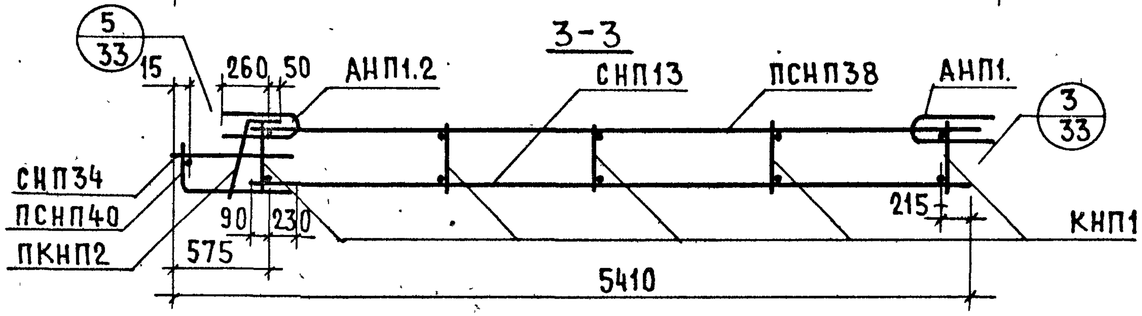

Арматурн. изделие	К-во	Лист выпуска 2-1	Арматурн. изделие	К-во	Лист выпуска 2-1	Арматурн. изделие	К-во	Лист выпуска 2-1
КНП1	5	1	СНП13	1	4	ПСНП40	1	5
КНП2	5	1	СНП60	1	7	АНП1.2	3	10
КНП19	1	2	ПСНП38	1	6	АНП1.	3	10
ПКНП2	1	1	ПСНП98	1	9	ПНП	4	10
ПКНП54	1	3	СНП34	1	5	МНП1	2	12

Согласовано

Взамен инвент. №

Инв. № подл. | Подпись и дата

Нач. отд. Гл. инж. отд. Гл. инж. пр. Рук. группы Ст. инженер

Даниловский | Росинский | Герман | Голубева

Проверил Шатинская

Вед. инж.

ЦНИИЭП жилища

ТК 197

АРМАТУРНЫЕ БЛОКИ АНПТ1-56.28.3; АНПТ1л-56.28.3

Серия 1.138-11с

Выпуск 1-3 | Лист 8

С-НПТ1-62.28.3. ФАСАД.

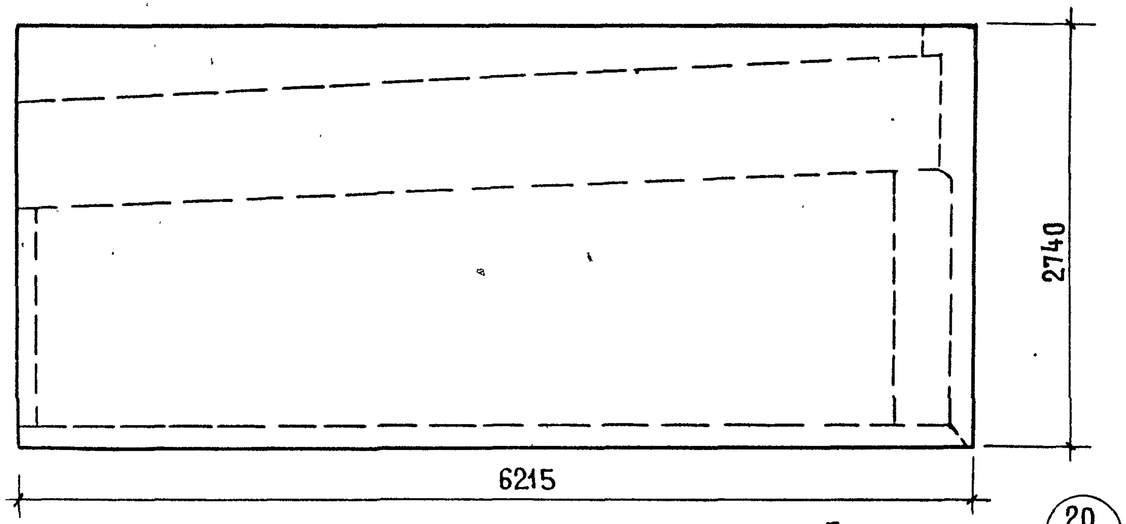

С-НПТ1л-62.28.3. СХЕМА ФАСАДА

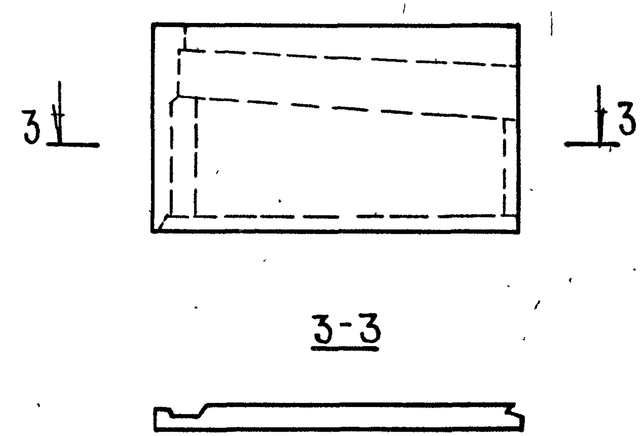

Вид с внутренней стороны

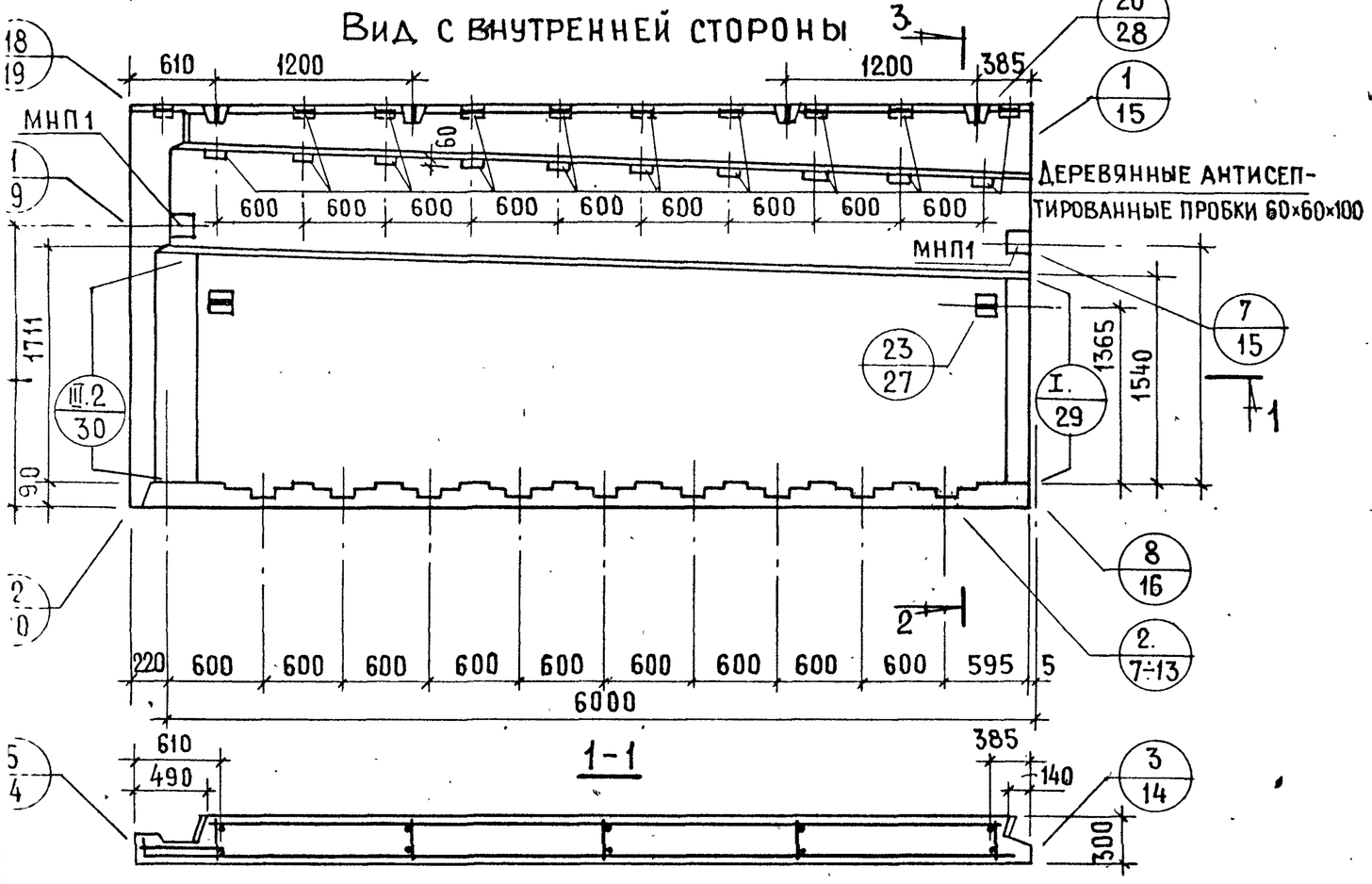

2-2

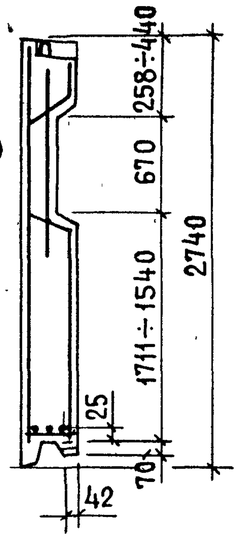

Показатели на изделие		
Толщина панели, мм		300
Объем легкого бетона, м³		3.770
Объем декоративного бет., м³		0.540
Масса панели при легком бет. объемной массой кг/м³ в кг	900	4900
	1500	7500

К 78

Панели С-НПТ1-62.28.3; С-НПТ1л-62.28.3

Серия 1.138-11с

Выпуск 1-3 | Лист 9

АНПТ1-62.28.3

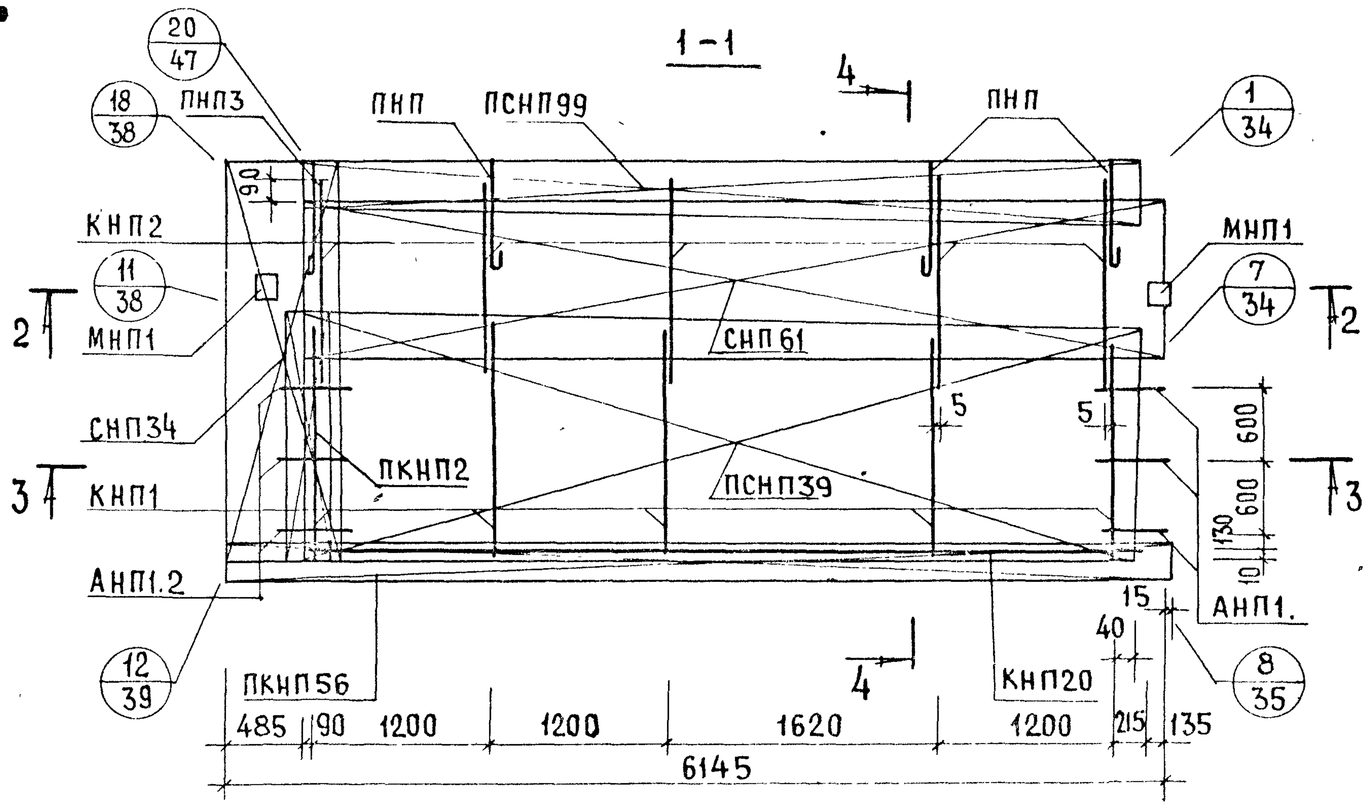

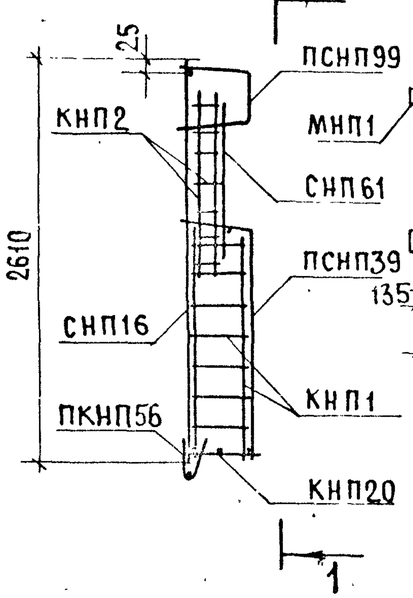

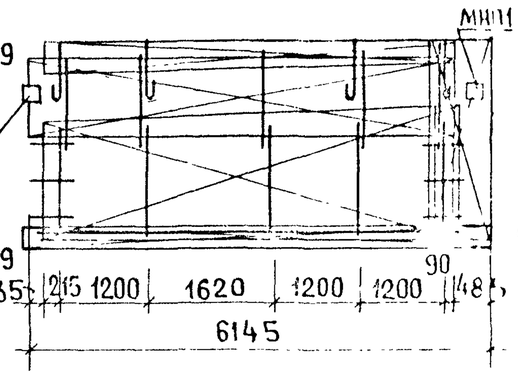

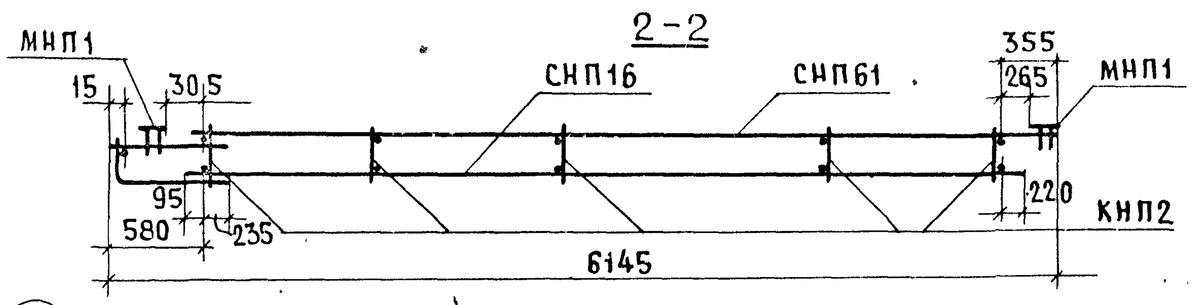

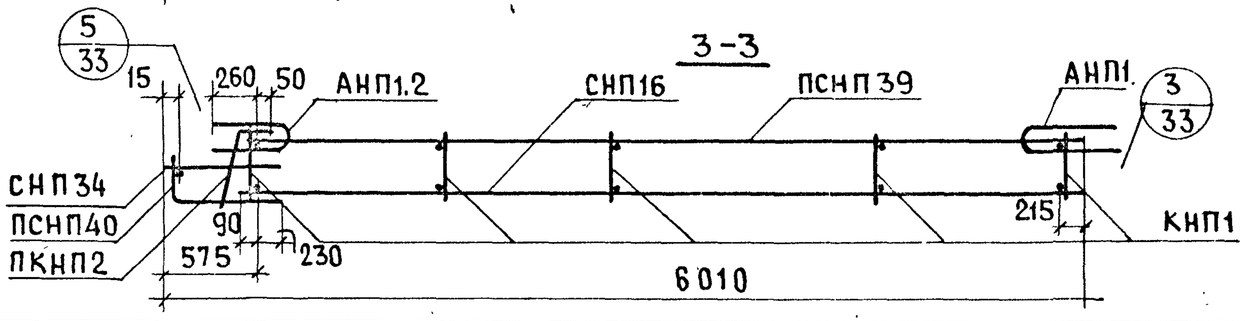

АРМАТУРН ИЗДЕЛИЕ	К-ВО	ЛИСТ ВЫПУСКА 2-1	АРМАТУРН ИЗДЕЛИЕ	К-ВО	ЛИСТ ВЫПУСКА 2-1	АРМАТУРН ИЗДЕЛИЕ	К-ВО	ЛИСТ ВЫПУСКА 2-1
КНП1	5	1	СНП16	1	4	ПСНП40	1	5
КНП2	5	1	СНП61	1	7	АНП1.2	3	10
КНП20	1	2	ПСНП39	1	6	АНП1.	3	10
ПКНП2	1	1	ПСНП99	1	9	ПНП	4	10
ПКНП56	1	3	СНП34	1	5	МНП1	2	12

ИНВЕНТ. № | ВЗАМЕН

ПРОВЕРИЛ М.ШАПИНСКАЯ

Н.РОСИНСКИЙ | ГЛ.ИНЖ.ОТД | ЮЛ.ТЕРМАН | ГЛ.ИНЖ.ПР. | А.ГОЛУБЕВА | БЕА ИНЖ | РУК.ГРУППЫ | СТ. ИНЖЕН.

ЦНИИЭП ЖИЛИЩА

ТК 197

АРМАТУРНЫЕ БЛОКИ АНПТ1-62.28.3; АНПТ1л-62.28.3

СЕРИЯ 1.138-11 | ВЫПУСК 1-3 | ЛИСТ 10

С-НПТ1-38.28.3-0-2. ФАСАД

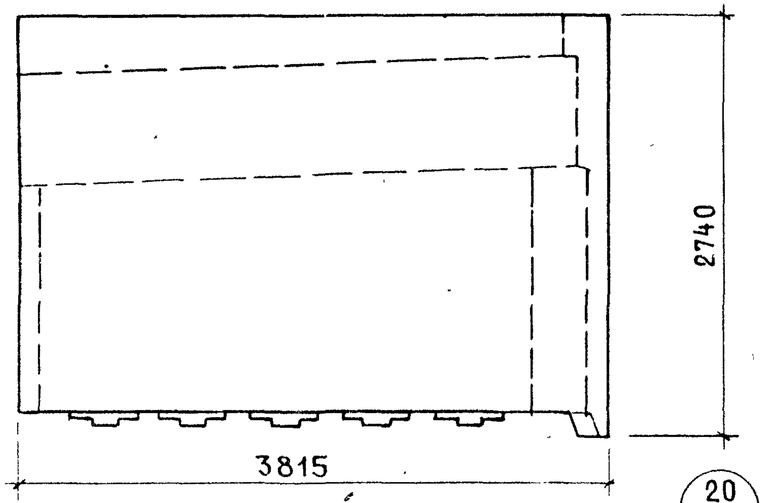

С-НПТ1л-38.28.3-0-2. СХЕМА ФАСАДА

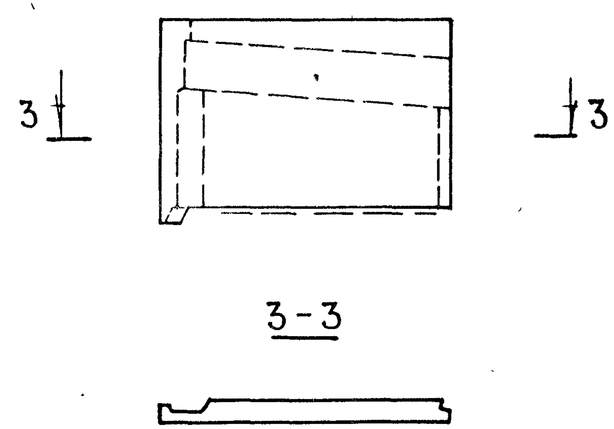

Вид с внутренней стороны

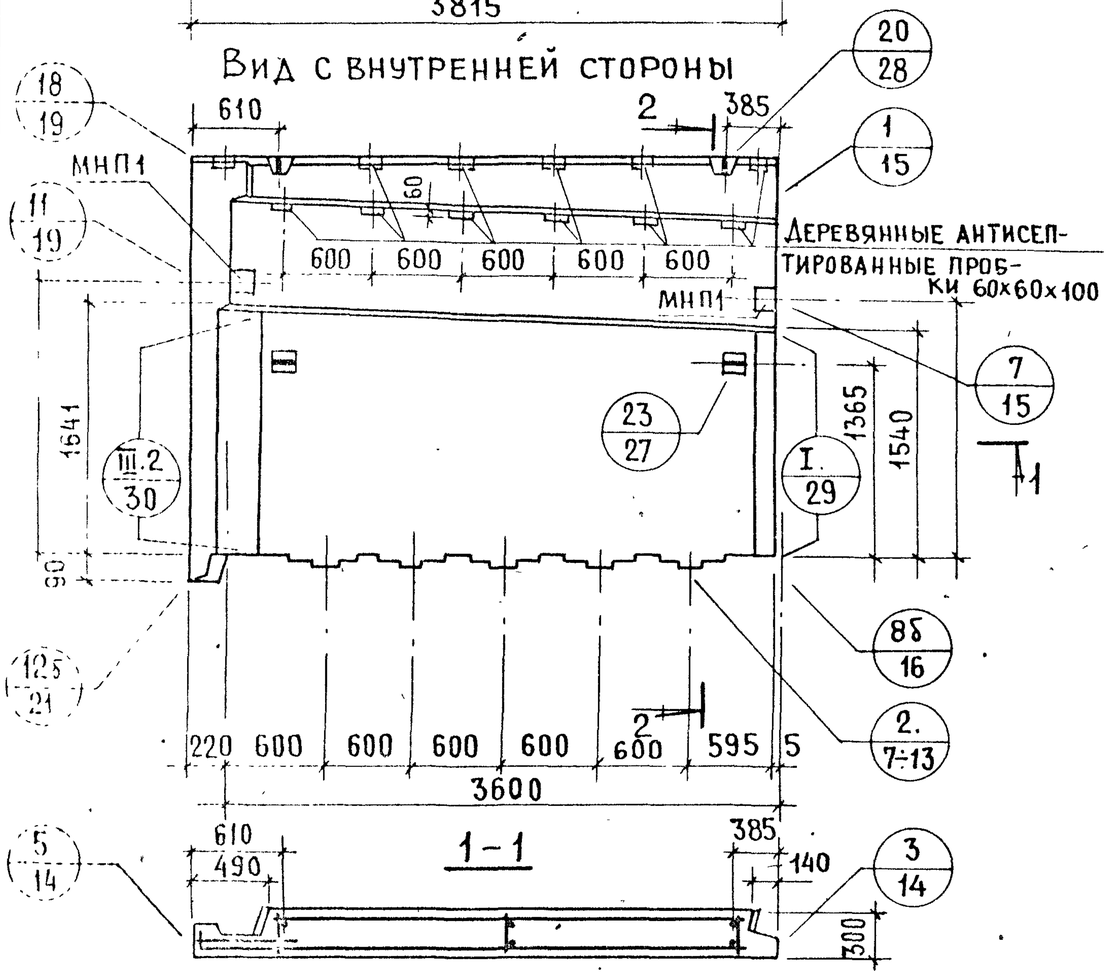

2-2

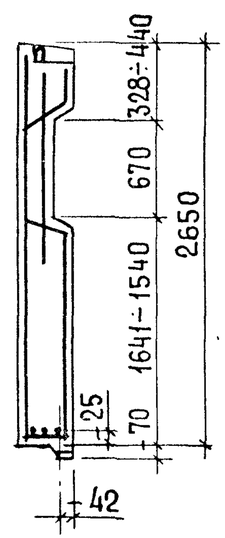

Показатели на изделие		
Толщина панели, мм		300
Объем легкого бетона, $м^3$		2.220
Объем декоративного бет., $м^3$		0.340
Масса панели при легком бет объемной массой кг/$м^3$ в кг	900	3000
	1500	4400

Панели С-НПТ1-38.28.3-0-2; С-НПТ1л-38.28.3-0-2

Серия 1.138-11с	
Выпуск 1-3	Лист 11

АНПТ1-38.28.3-0-2

1-1

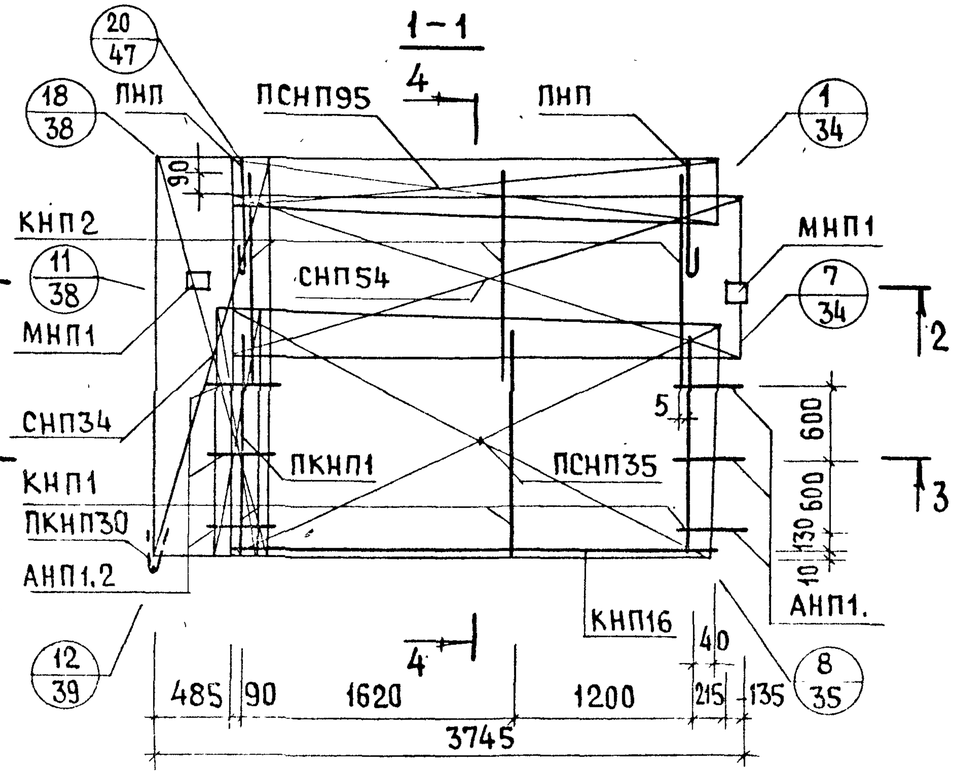

4-4

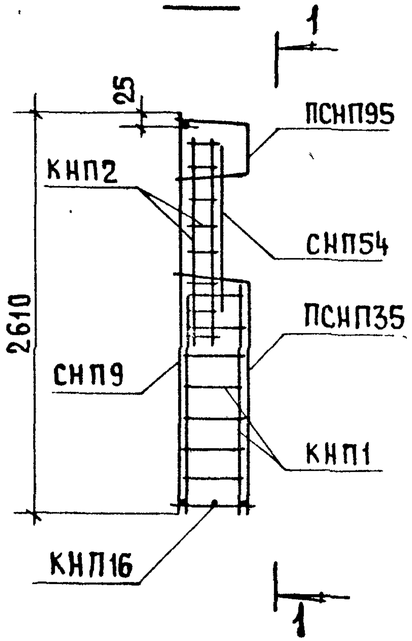

АНПТ1-38.28.3-0-2. СХЕМА.

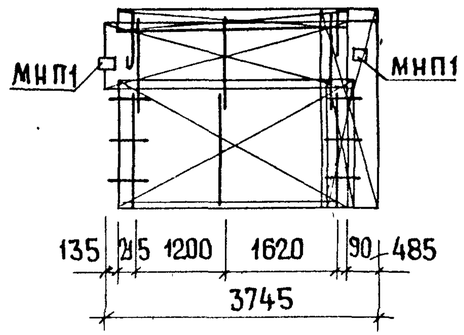

2-2

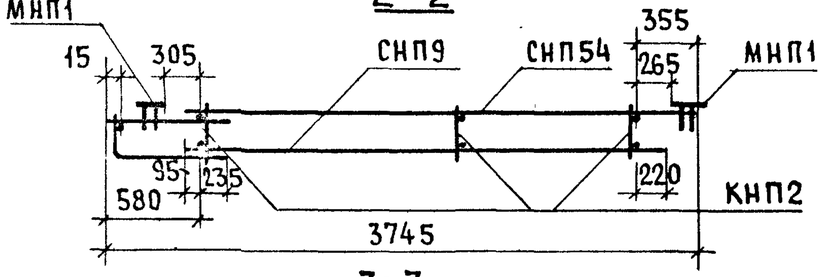

3-3

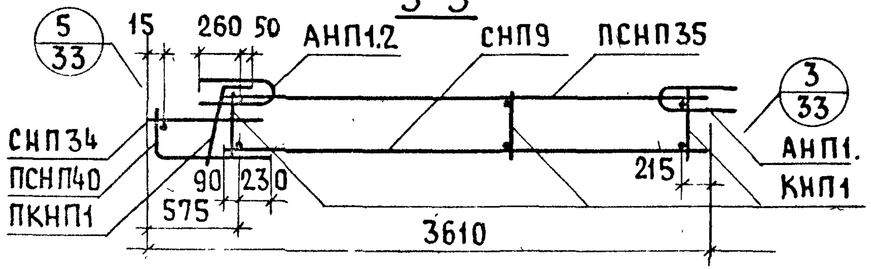

АРМАТУРИ ИЗДЕЛИЕ	К-ВО	ЛИСТ ВЫПУСКА 2-1	АРМАТУРИ ИЗДЕЛИЕ	К-ВО	ЛИСТ ВЫПУСКА 2-1	АРМАТУРИ ИЗДЕЛИЕ	К-ВО	ЛИСТ ВЫПУСКА 2-1
КНП1	3	1	СНП54	1	7	ПКНП30	1	3
КНП2	3	1	ПСНП35	1	6	АНП1.	3	10
КНП16	1	2	ПСНП95	1	9	АНП1.2	3	10
ПКНП1	1	1	СНП34	1	5	ПНП	2	10
СНП9	1	4	ПСНП40	1	5	МНП1	2	12

ИНВЕНТ. № | ВЗАМЕН

ПРОВЕРИЛ М.ШАТИНСКАЯ

НАЧ.ЦЕХ Ю.ПАЛАНИЦКИЙ | ГЛ.ИНЖ.ОТД. Н.РОСИНСКИЙ | ГЛ.ИНЖ.ПР. Ю.ЛЕРМАН | РУК.ГРУППЫ | СТ.ИНЖЕНЕР | ВЕД.ИНЖ. А.ГОЛУБЕВА

ЦНИИЭП ЖИЛИЩА

ТК 107

АРМАТУРНЫЕ БЛОКИ АНТ1-38.28.3-0-2; АНТ1л-38.28.3-0-2

СЕРИЯ 1.138-11с | ВЫПУСК 1-3 | ЛИСТ 12

С-НПТ-44.28.3-0-2. ФАСАД

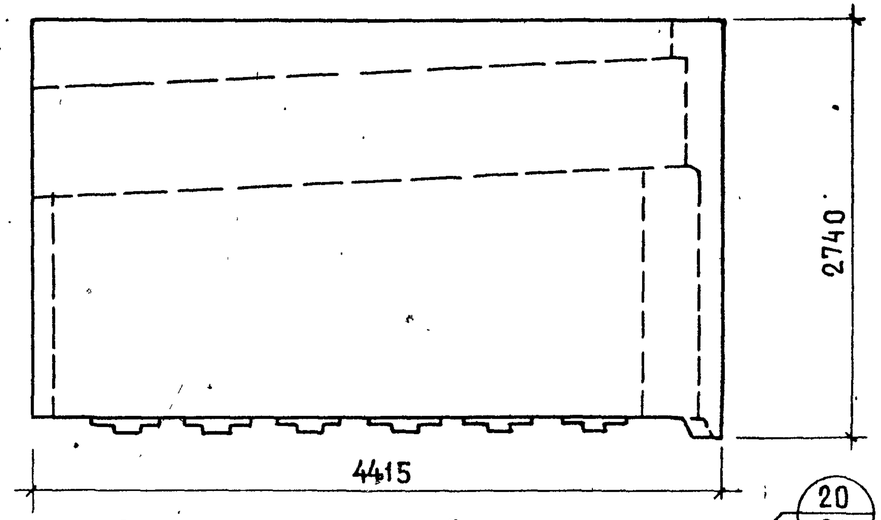

С-НПТ1л-44.28.3-0-2. СХЕМА ФАСАД

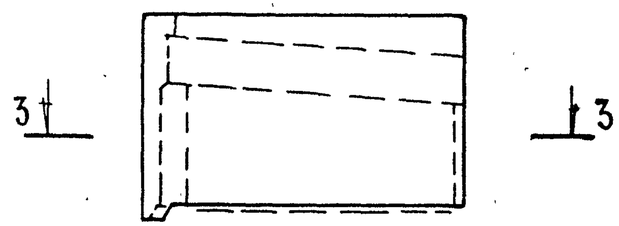

3-3

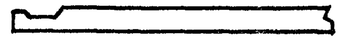

Вид с внутренней стороны

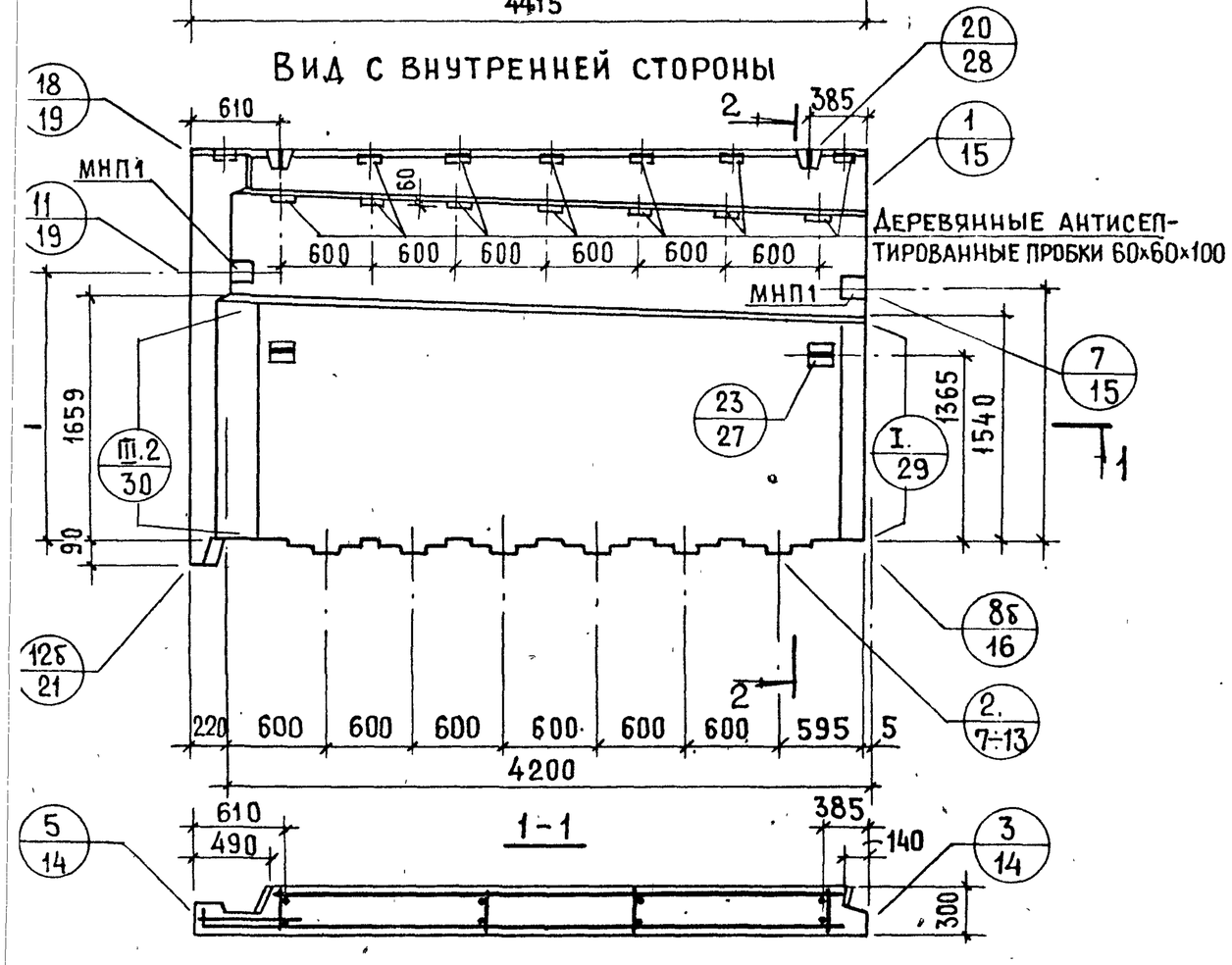

1-1

2-2

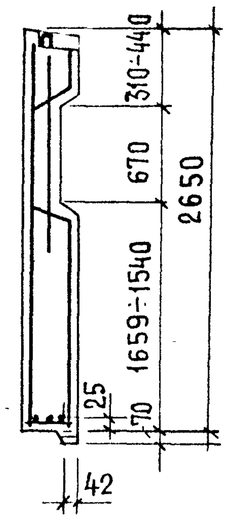

Показатели на изделие		
Толщина панели, мм		300
Объем легкого бетона, $м^3$		2.610
Объем декоративного бет., $м^3$		0.380
Масса панели при легком бет объемной массой кг/$м^3$ в кг	900	4400
	1500	5200

Панели С-НПТ1-44.28.3-0-2; С-НПТ1л-44.28.3-0-2

АНПТ1-44.28.3-0-2

АНПТ1л-44.28.3-0-2. Схема.

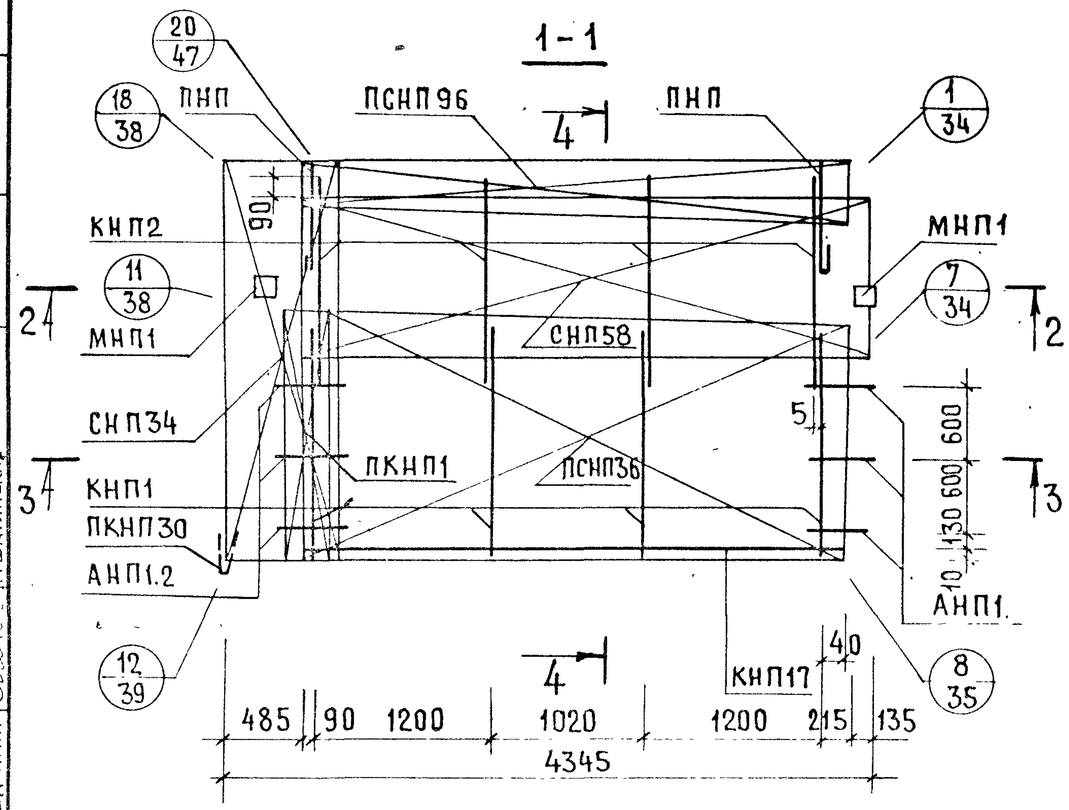

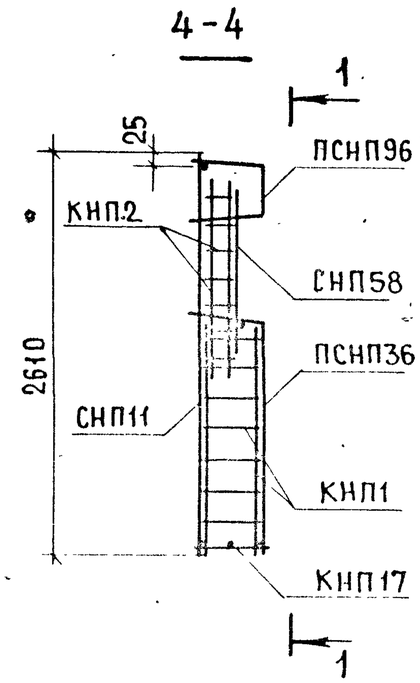

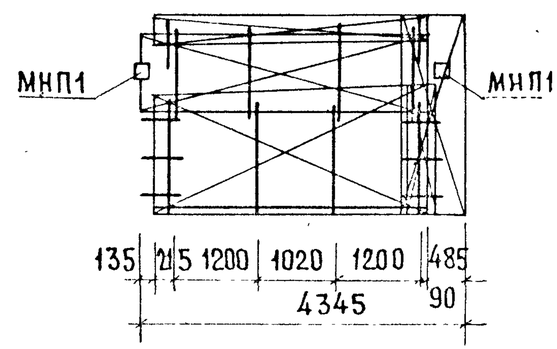

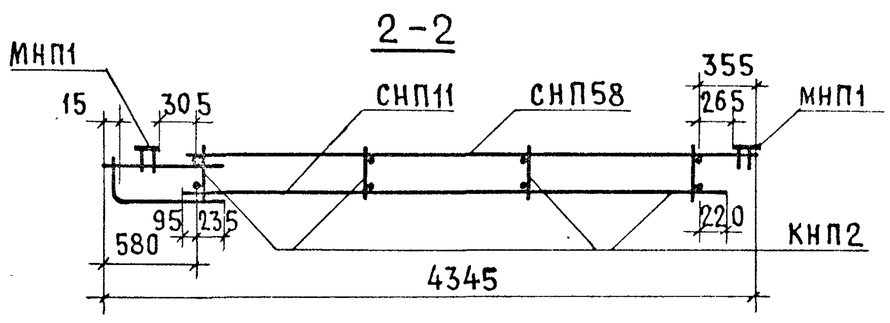

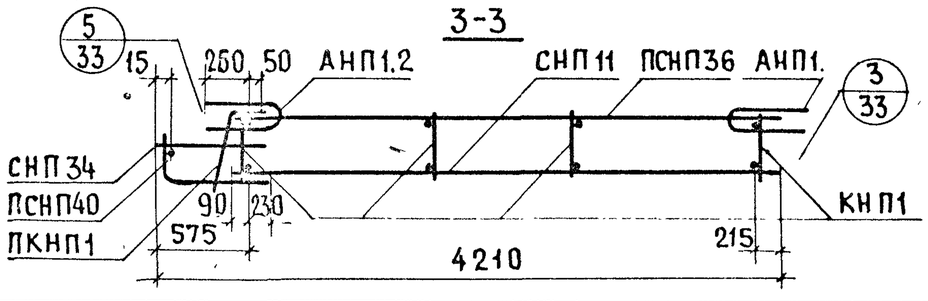

Арматурн изделие	К-во	Лист выпуска 2-1	Арматурн изделие	К-во	Лист выпуска 2-1	Арматурн изделие	К-во	Лист выпуска 2-1
КНП1	4	1	СНП58	1	7	ПКНП30	1	3
КНП2	4	1	ПСНП36	1	6	АНП1.	3	10
КНП17	1	2	ПСНП96	1	9	АНП1.2	2	10
ПКНП1	1	1	СНП34	1	5	ПНП	2	10
СНП11	1	4	ПСНП40	1	5	МНП1	2	12

Согласовано

Дата | Инвент. № | Взамен

Проверил: М. Шапинская

Нач. отд. 17: А. Балановский
Гл. инж. отд.: Н. Росинский
Гл. инж. пр.: Ю. Терман
Рук. груп.:
Ст. инженер: А. Голубева
Вед. инж.:

ЦНИИЭП жилища

ТК 1978

АРМАТУРНЫЕ БЛОКИ АНПТ1-44.28.3-0-2; АНПТ1л-44.28.3-0-2

Серия 1.138-11с
Выпуск 1-3
Лист 14

С-НПТ1-50.28.3-0-2. ФАСАД

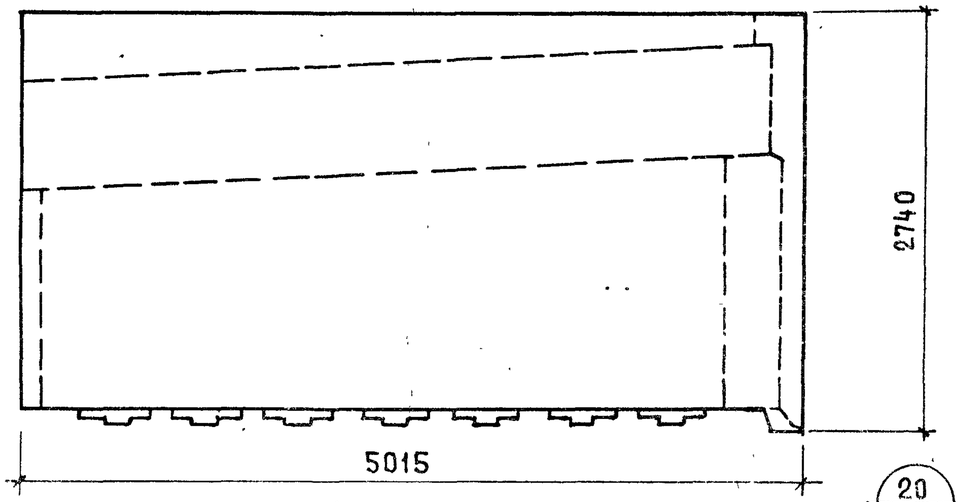

С-НПТ1л-50.28.3-0-2. СХЕМА ФАСАДА

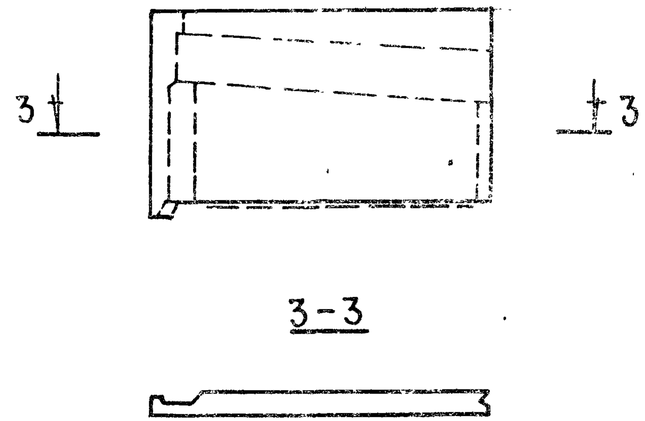

Вид с внутренней стороны

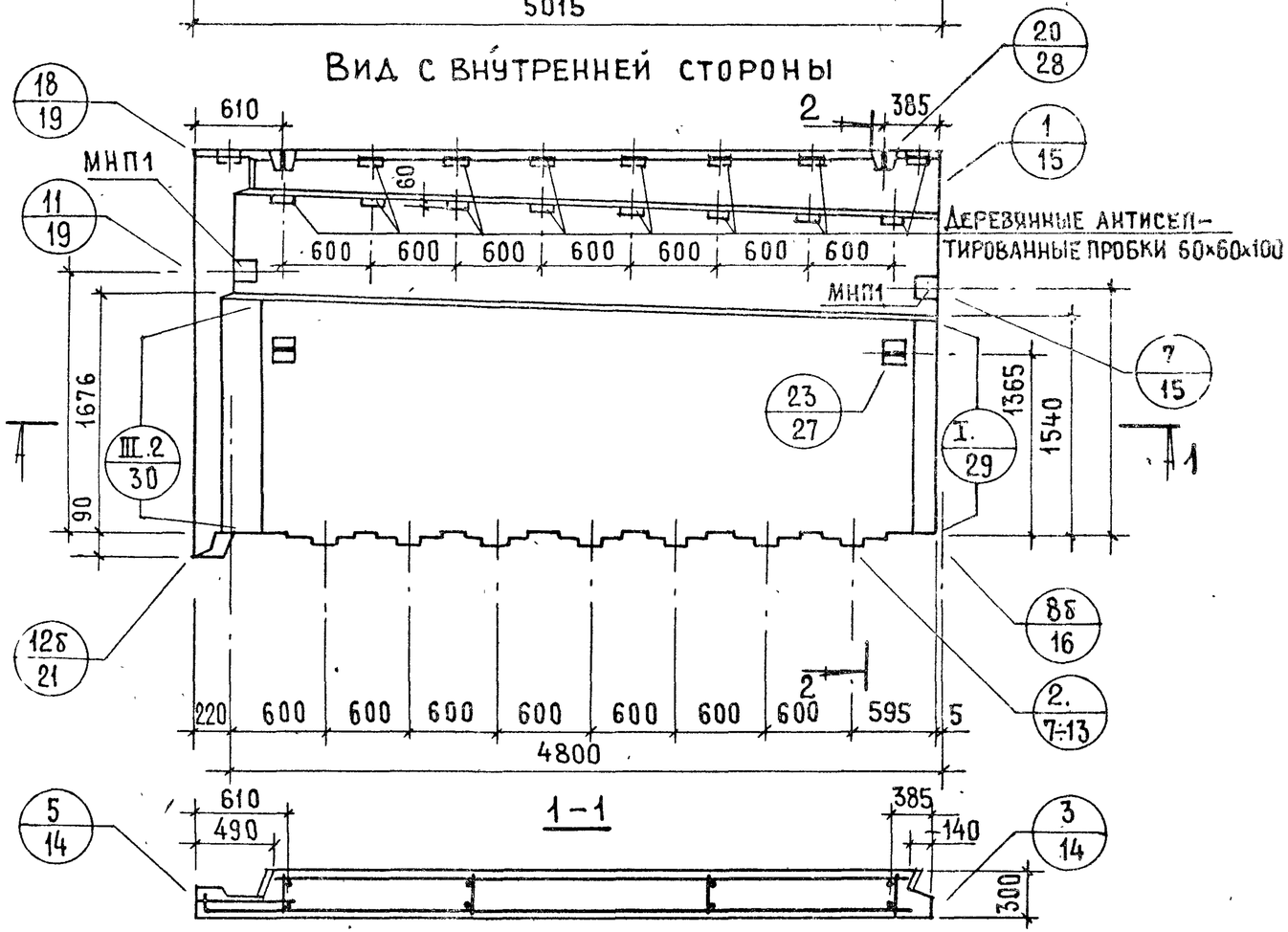

2-2

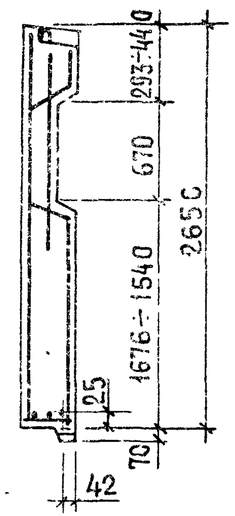

Показатели на изделие		
Толщина панели, мм		300
Объем легкого бетона, м³		2.990
Объем декоративного бет., м³		0.420
Масса панели при легком бет. объемной массой кг/м³ в кг	900	3900
	1500	5900

Панели С-НПТ1-50.28.3-0-2; С-НПТ1л-50.28.3-0-2

АНПТ1-50.28.3-0-2

АНПТ1л-50.28.3-0-2. СХЕМА

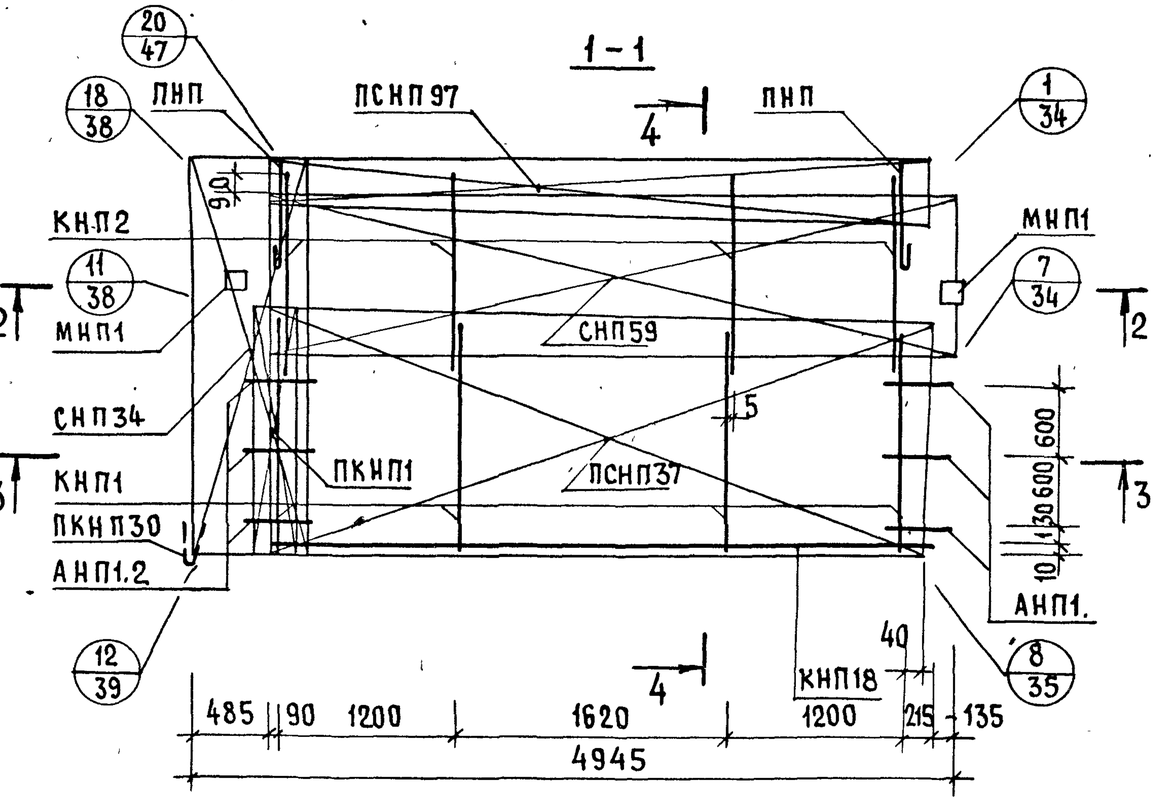

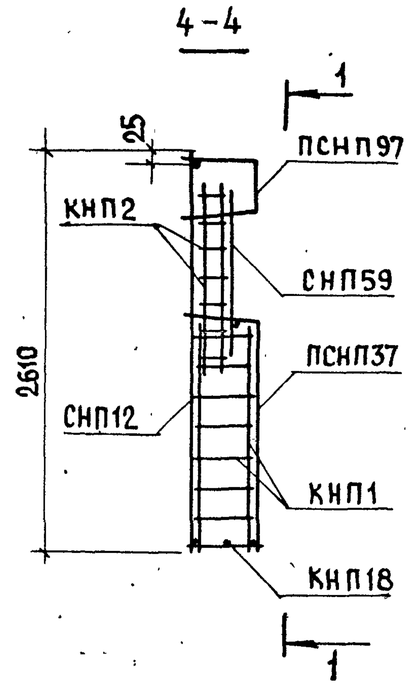

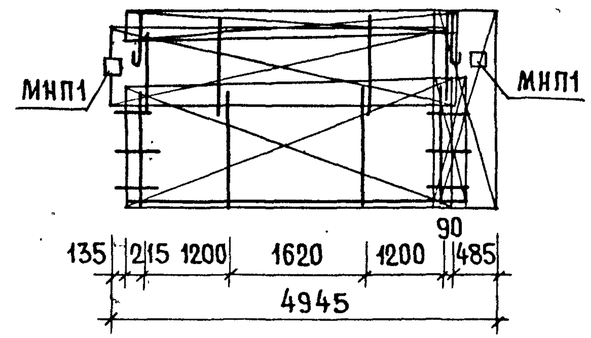

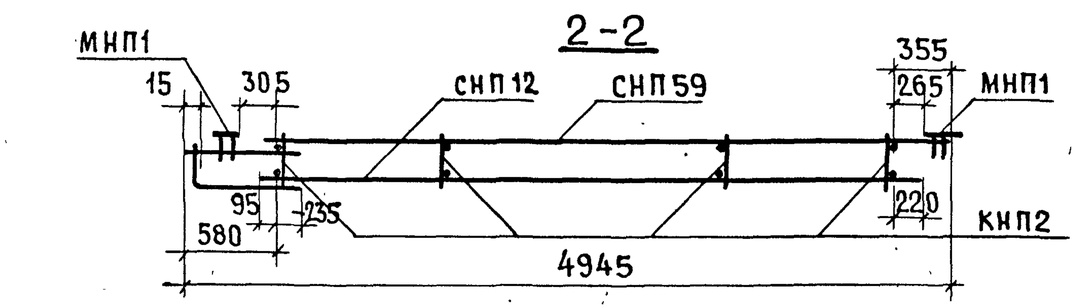

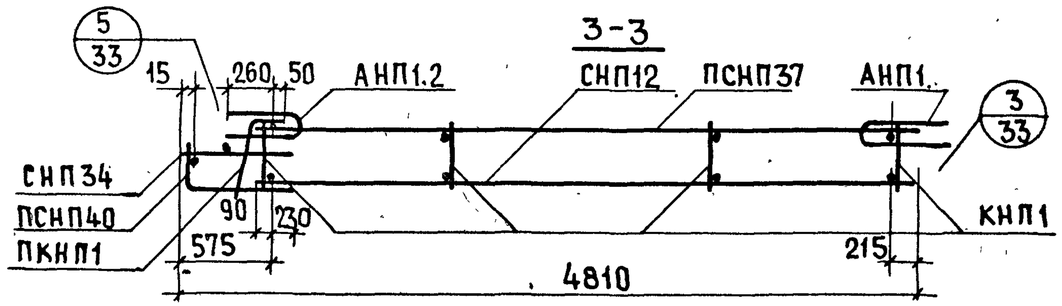

АРМАТУРН. ИЗДЕЛИЕ	К-ВО	ЛИСТ ВЫПУСКА 2-1	АРМАТУРН. ИЗДЕЛИЕ	К-ВО	ЛИСТ ВЫПУСКА 2-1	АРМАТУРН. ИЗДЕЛИЕ	К-ВО	ЛИСТ ВЫПУСКА 2-1
КНП1	4	1	СНП59	1	7	ПКНП30	1	3
КНП2	4	1	ПСНП37	1	6	АНП1.	3	10
КНП18	1	2	ПСНП97	1	9	АНП1.2	3	10
ПКНП1	1	1	СНП34	1	5	ПНП	2	10
СНП12	1	4	ПСНП40	1	5	МНП1.	2	12

ИНВЕНТ. № | ВЗАМЕН.

ПРОВЕРИЛ: М.ШАТИНСКАЯ; ВЕД. ИНЖ.; А.ГОЛУБЕВА; Ю.ГЕРМАН; И.РОСИНСКИЙ; ГЛ. ИНЖ. ОТД.; ГЛ. ИНЖ. ПР.; РУК. ГРУП.; СТ. ИНЖЕН.

ЦНИИЭП ЖИЛИЩА

ТК 1978

АРМАТУРНЫЕ БЛОКИ АНПТ1-50.28.3-0-2; АНПТ1л-50.28.3-0-2

СЕРИЯ 1.138-11с | ВЫПУСК 1-3 | ЛИСТ 16

С-НПТ1-56.28.3-0-2. ФАСАД

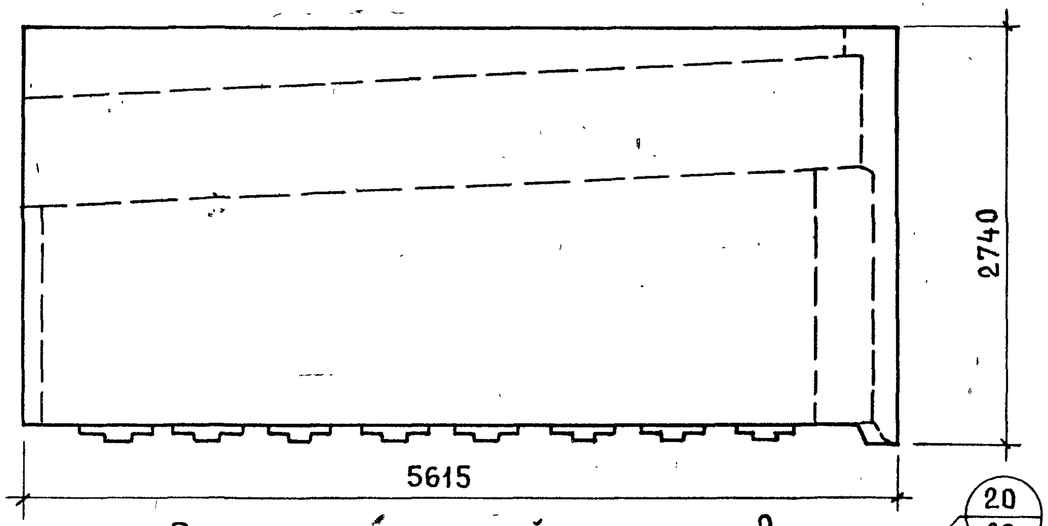

С-НПТ1л-56.28.3-0-2. СХЕМА

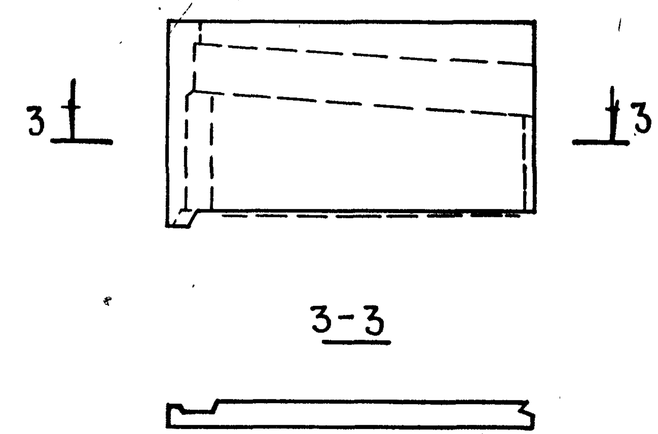

Вид с внутренней стороны 2

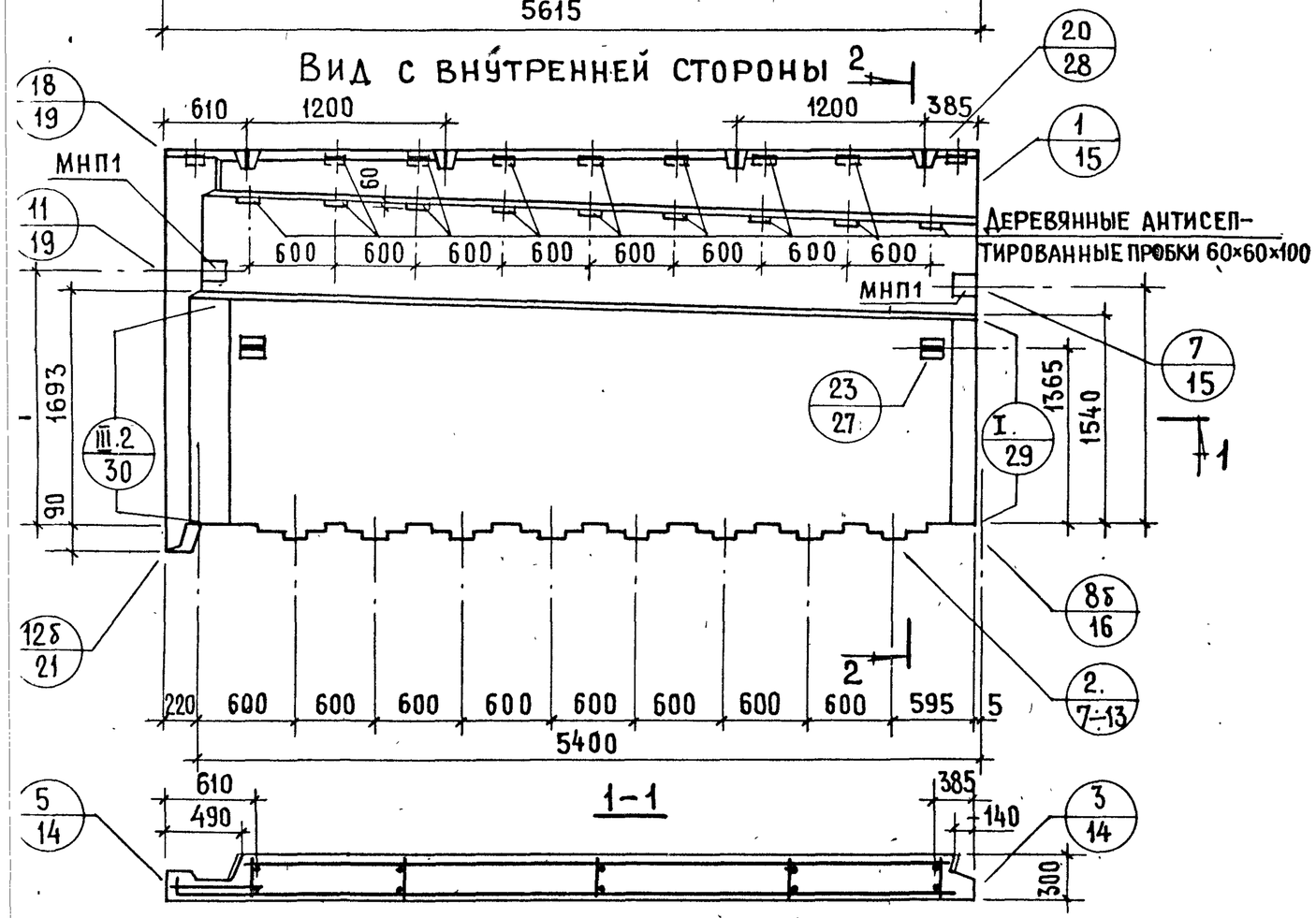

2-2

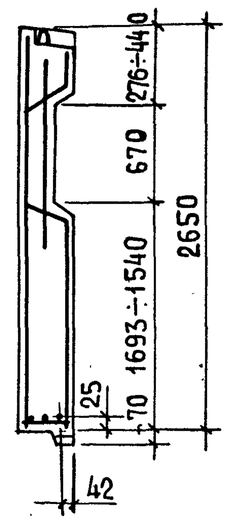

Показатели на изделие		
Толщина панели, мм		300
Объем легкого бетона, м³		3.370
Объем декоративного бет., м³		0.460
Масса панели при легком бет. объемной массой кг/м³ в кг	900	4400
	1400	6600

К 78

Панели С-НПТ1-56.28.3-0-2; С-НПТ1л-56.28.3-0-2

Серия 1.138-11с	
Выпуск 1-3	Лист 17

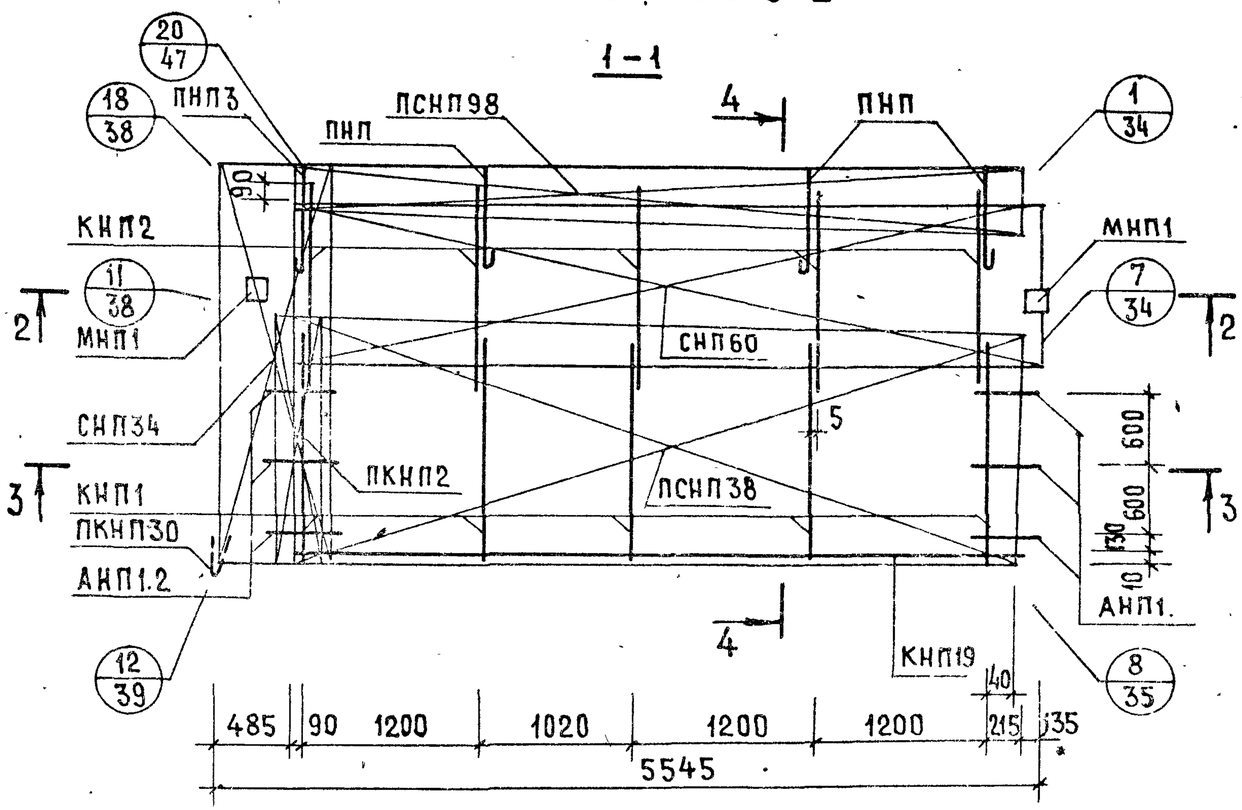

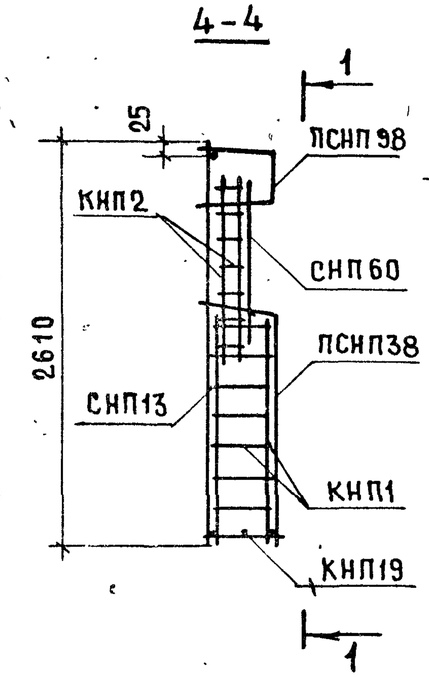

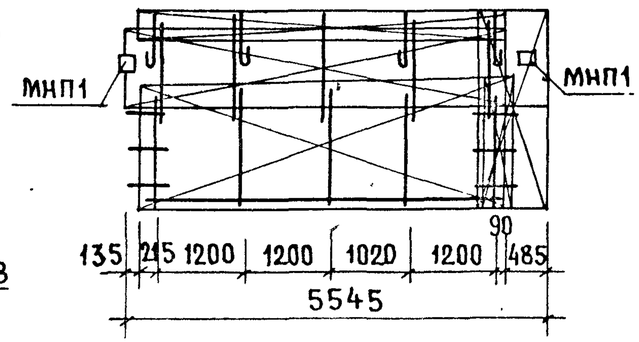

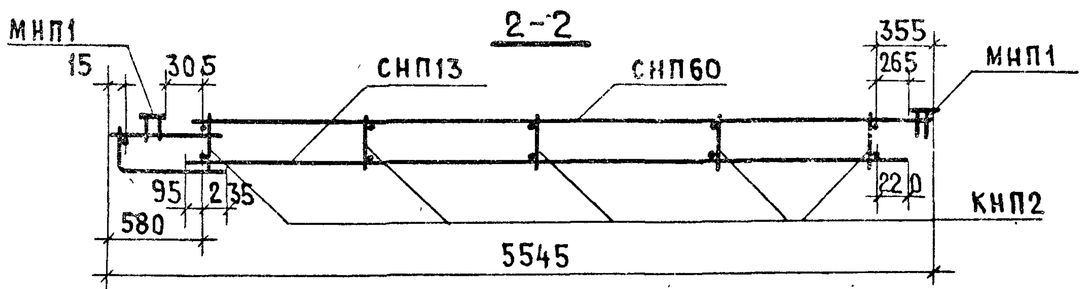

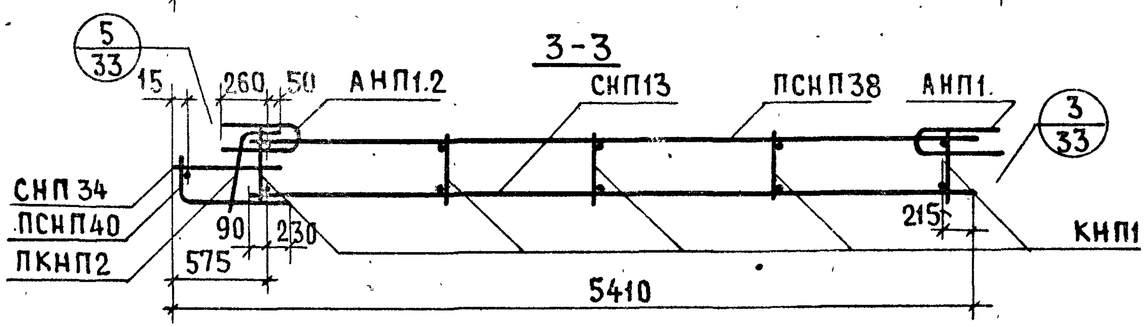

Арматурн. изделие	К-во	Лист выпуска 2-1	Арматурн. изделие	К-во	Лист выпуска 2-1	Арматурн. изделие	К-во	Лист выпуска 2-1
КНП1	5	1	СНП60	1	7	ПКНП30	1	3
КНП2	5	1	ПСНП38	1	6	АНП1.	3	10
КНП19	1	2	ПСНП98	1	9	АНП1.2	3	10
ПКНП2	1	1	СНП34	1	5	ПНП	2	10
СНП13	1	4	ПСНП40	1	5	МНП1	2	12

Инвент. №	Взамен	
Н.контр.	Н.Росинский	
Гл.инж.отд.	Ю.Терман	
Гл.инж.пр.	А.Голубева	
Рук.группы		
Ст.инжен.		
Проверил	М.Шапинская	
Гл.инж.проекта		

ЦНИИЭП жилища

ТК 1978

АРМАТУРНЫЕ БЛОКИ АНПТ1-56.28.3-0-2; АНПТ1л-56.28.3-0-2

Серия 1.138-11с

Выпуск 1-3

Лист 18

С-НПТ1-62.28.3-0-2. ФАСАД.

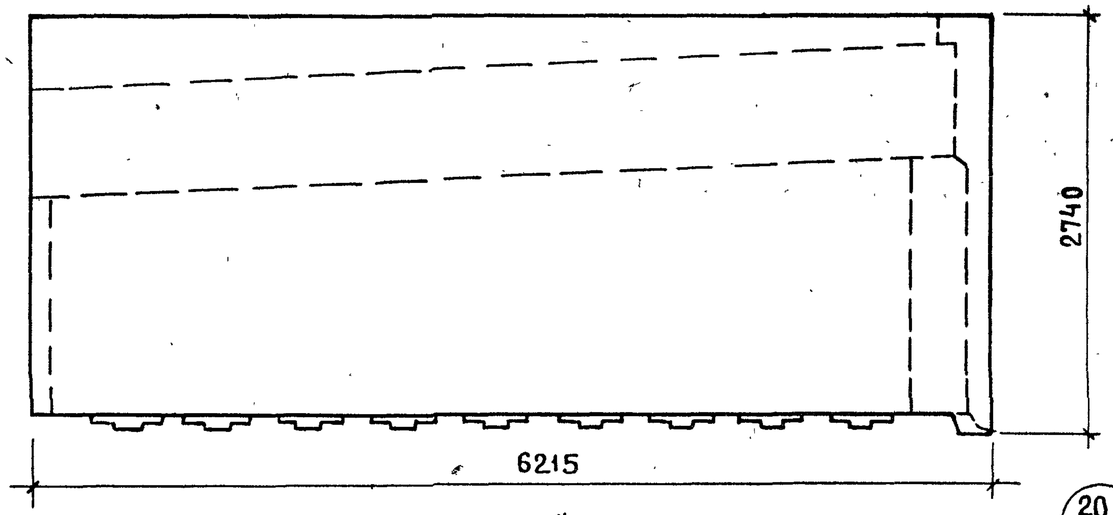

С-НПТ1л-62.28.3-0-2. СХЕМА ФАСАДА

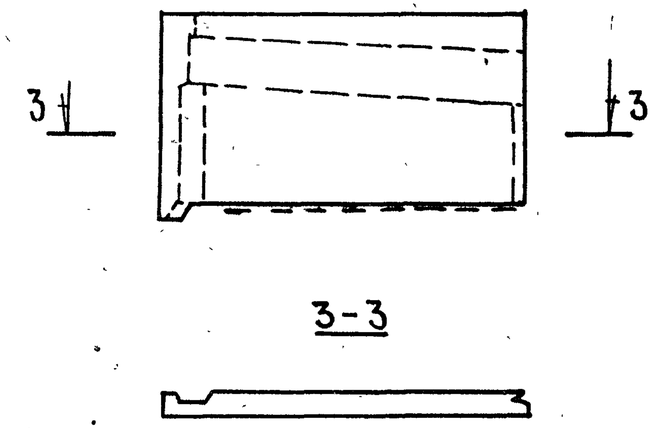

Вид с внутренней стороны

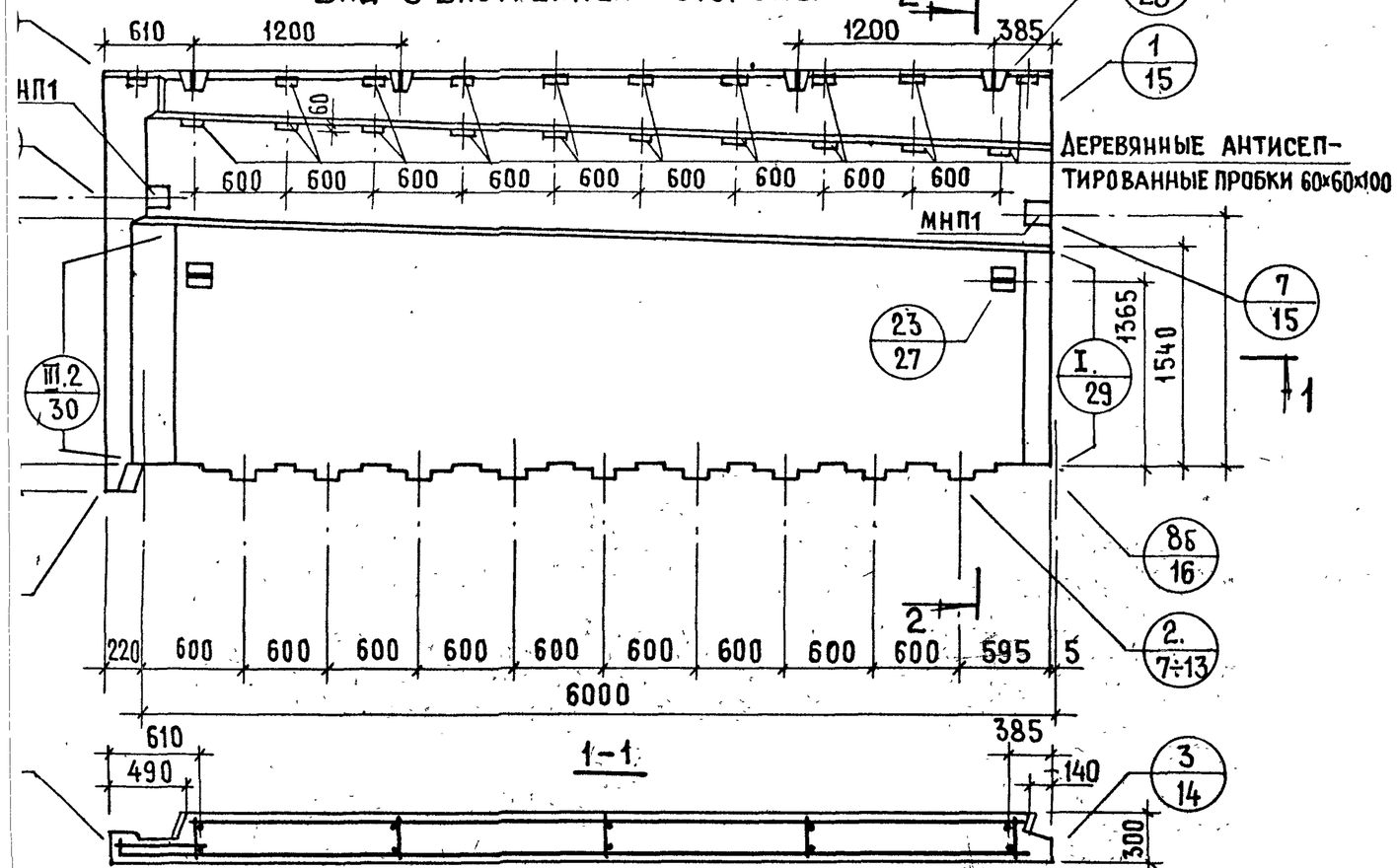

2-2

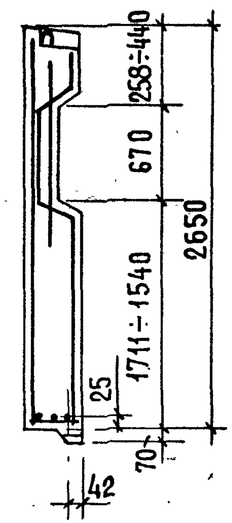

Показатели на изделие		
Толщина панели, мм		300
Объем легкого бетона, $м^3$		3.760
Объем декоративного бет, $м^3$		0.500
Масса панели при легком бет. объемной массой кг/$м^3$ в кг	900	4.800
	1200	7.400

Панели С-НПТ1-62.28.3-0-2; С-НПТ1л-62.28.3-0-2

АНПТ1-62.28.3-0-2

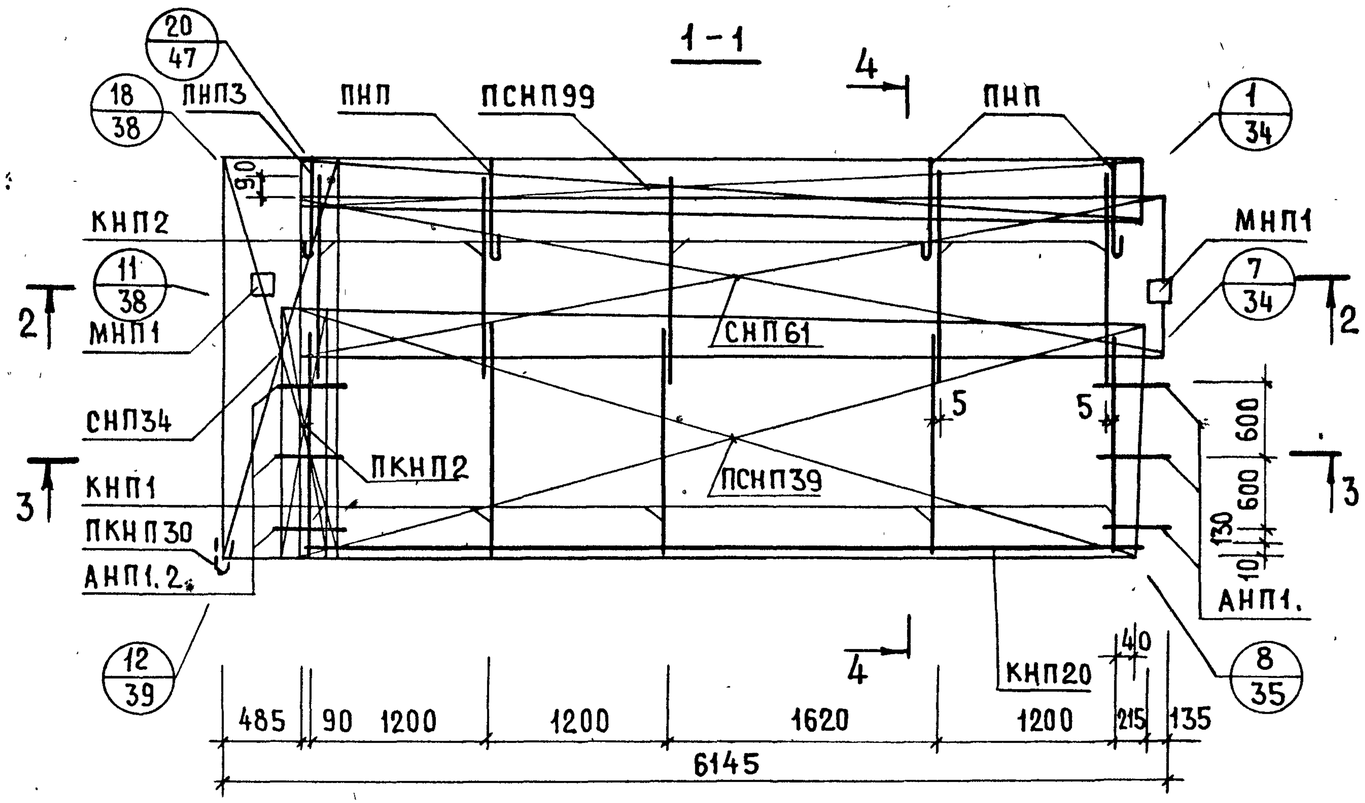

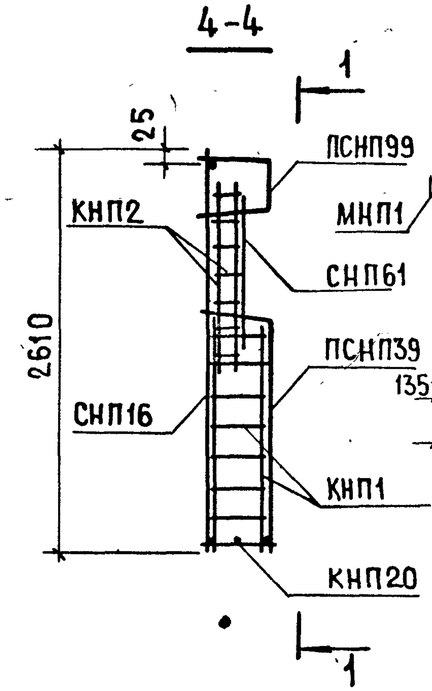

АНПТ1л-62.28.3-0-2. Схема

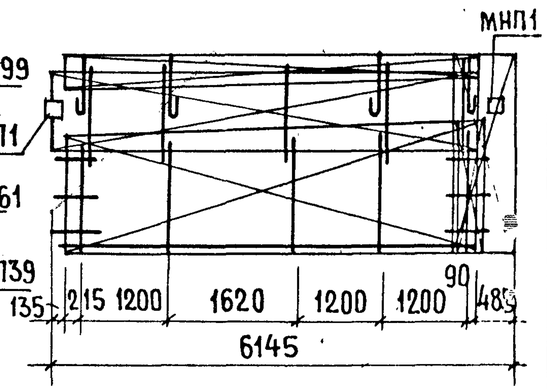

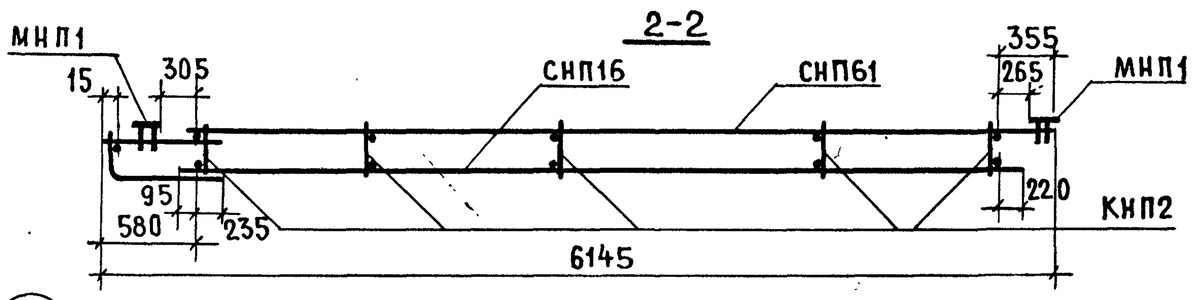

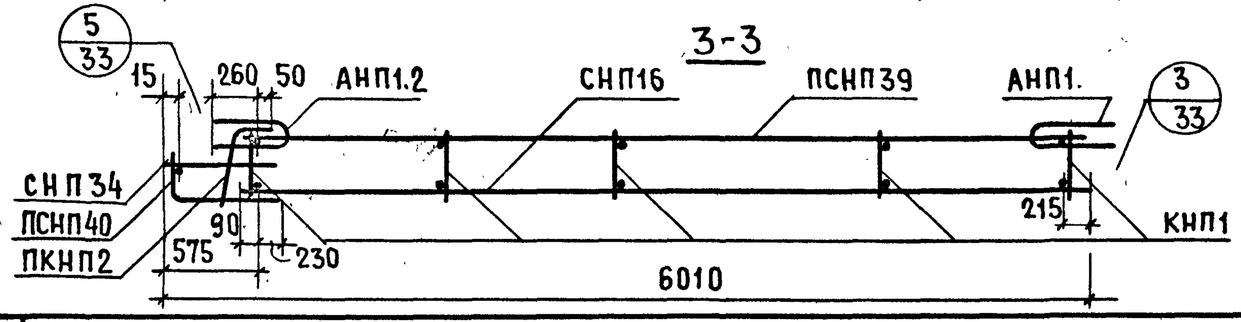

АРМАТУРН. ИЗДЕЛИЕ	К-ВО	ЛИСТ ВЫПУСКА 2-1	АРМАТУРН. ИЗДЕЛИЕ	К-ВО	ЛИСТ ВЫПУСКА 2-1	АРМАТУРН. ИЗДЕЛИЕ	К-ВО	ЛИСТ ВЫПУСКА 2-1
КНП1	5	1	СНП61	1	7	ПКНП30	1	3
КНП2	5	1	ПСНП39	1	6	АНП1.	3	10
КНП20	1	2	ПСНП99	1	9	АНП1.2	3	10
ПКНП2	1	1	СНП34	1	5	ПНП	2	10
СНП16	1	4	ПСНП40	1	5	МНП1	2	12

СОГЛАСОВАНО

ДАТА | ИНВЕНТ. № | ВЗАМЕН

ПРОВЕРИЛ М.ШАПИНСКАЯ

НАЧ.ОТД.Т. Л.ДАЛАНОВСКИЙ
ГЛ.ИНЖ.ОТД. Н.РОСИНСКИЙ
ГЛ.ИНЖ.ПР. Ю.ГЕРМАН
РУК.ГРУППЫ
СТ.ИНЖЕН. А.ГОЛУБЕВА
ВЕД.ИНЖ.

ЦНИИЭП ЖИЛИЩА

ТК 1978

АРМАТУРНЫЕ БЛОКИ АНПТ1-62.28.3-0-2; АНПТ1л-62.28.3-0-2

СЕРИЯ 1.138-11с
ВЫПУСК 1-3 | ЛИСТ 20

С-НПТ4-12.28.3. ФАСАД

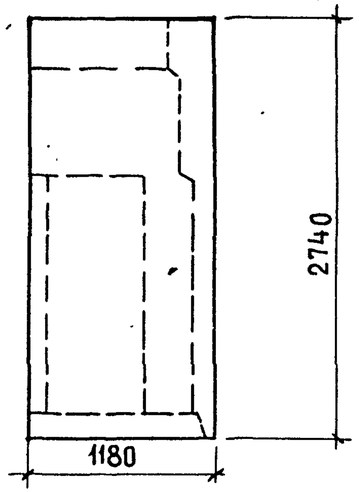

С-НПТ4л-12.28.3. СХЕМА ФАСАДА

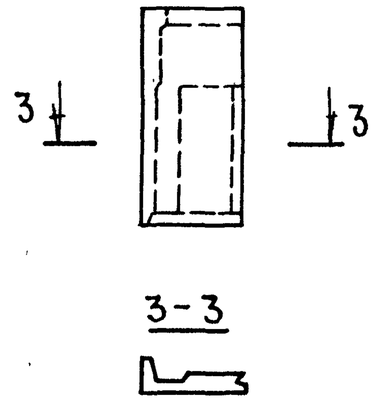

Вид с внутренней стороны

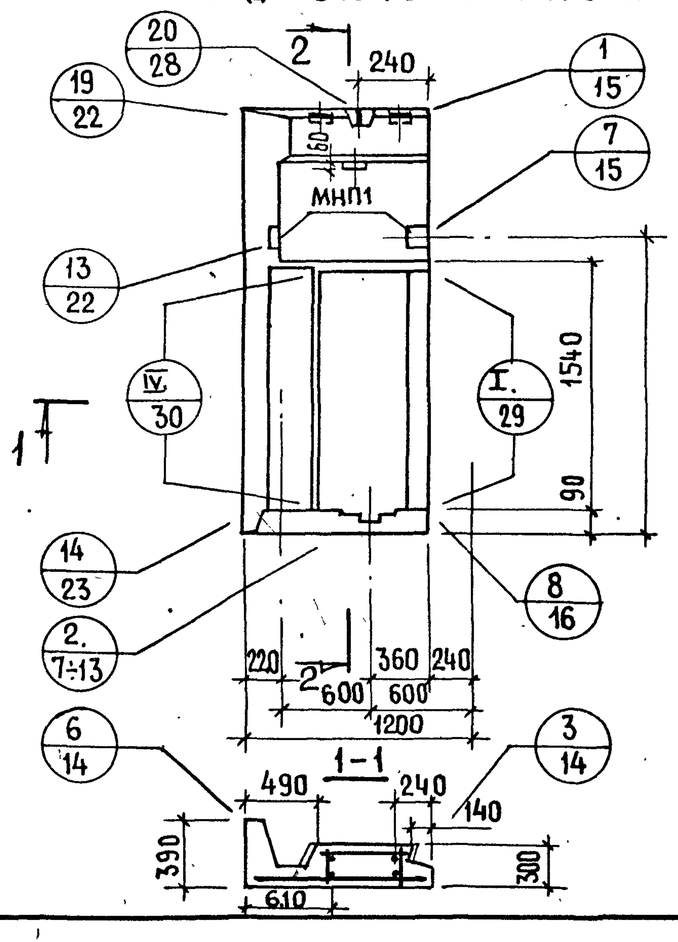

2-2

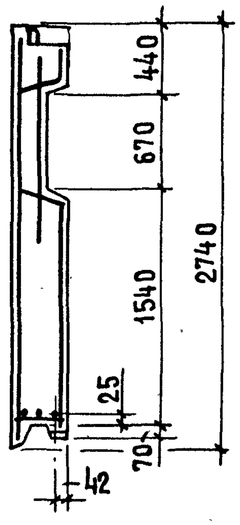

Показатели на изделие		
Толщина панели, мм		300
Объем легкого бетона, $м^3$		0.510
Объем декоративного бет., $м^3$		0.250
Масса панели при легком бет. объемной массой $кг/м^3$ в кг	900	1050
	1500	1400

Панели С-НПТ4-12.28.3; С-НПТ4л-12.28.3

АНПТ4-12.28.3

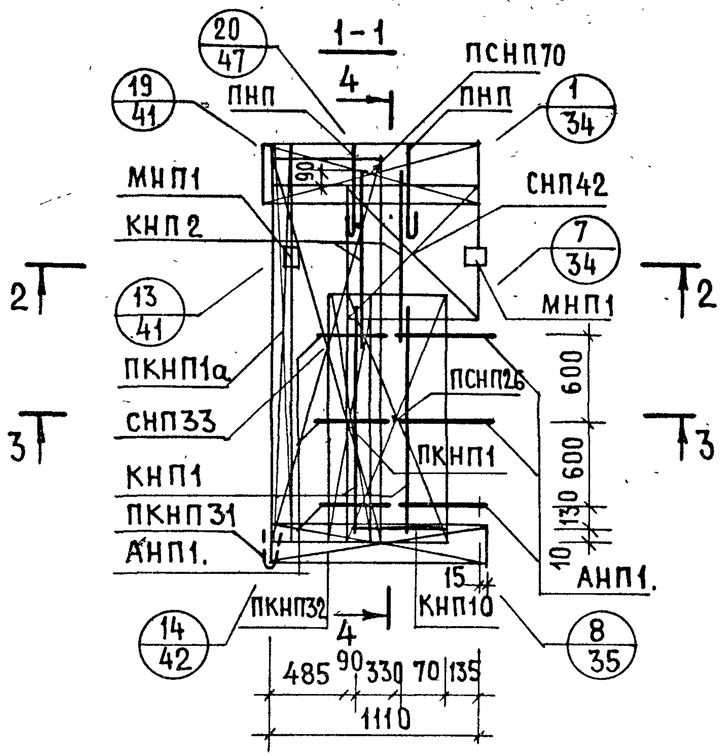

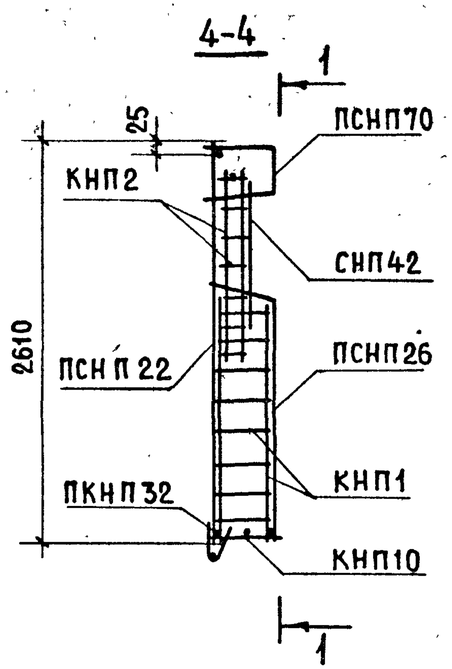

АНПТ4л-12.28.3. Схема

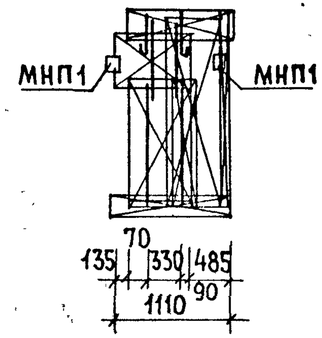

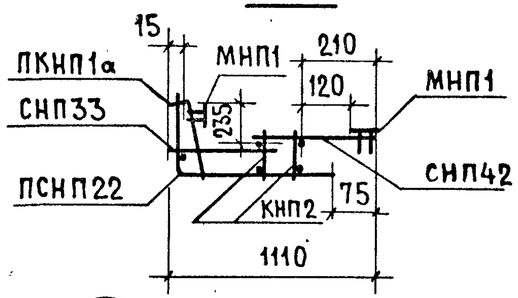

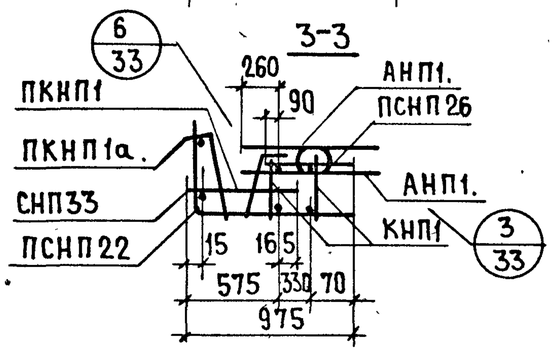

Арматурн. изделие	К-во	Лист выпуска 2-1	Арматурн. изделие	К-во	Лист выпуска 2-1	Арматурн. изделие	К-во	Лист выпуска 2-1
КНП1	2	1	ПКНП31	1	3	ПСНП70	1	8
КНП2	2	1	ПКНП32	1	3	ПСНП22	1	5
КНП10	1	2	СНП33	1	5	АНП1.	6	10
ПКНП1	1	1	СНП42	1	7	ПНП	2	10
ПКНП1а	1	1	ПСНП26	1	6	МНП1	2	12

Нач. отд. 17	Л.Балановский		
Гл.инж.отд.	Н.Росинский		
Гл.инж.пр.	Ю.Герман		
Рук.группы			
Ст.инжен.	А.Голубева	Вед.инж	М.Шапинская

Согласовано

Дата | Инвент. № | Взамен

ЦНИИЭП жилища

ТК 1978

АРМАТУРНЫЙ БЛОК АНПТ4-12.28.3; АНПТ4л-12.28.3

Серия 1.138-11с | Выпуск 1-3 | Лист 22

С-НПТ4-18.28.3. ФАСАД.

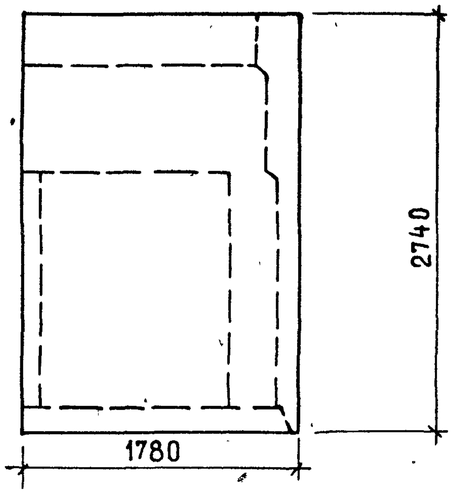

С-НПТ4л-18.28.3. СХЕМА ФАСАДА

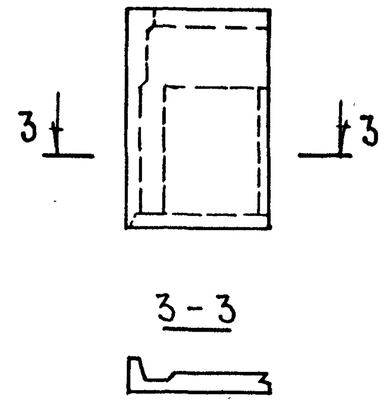

Вид с внутренней стороны

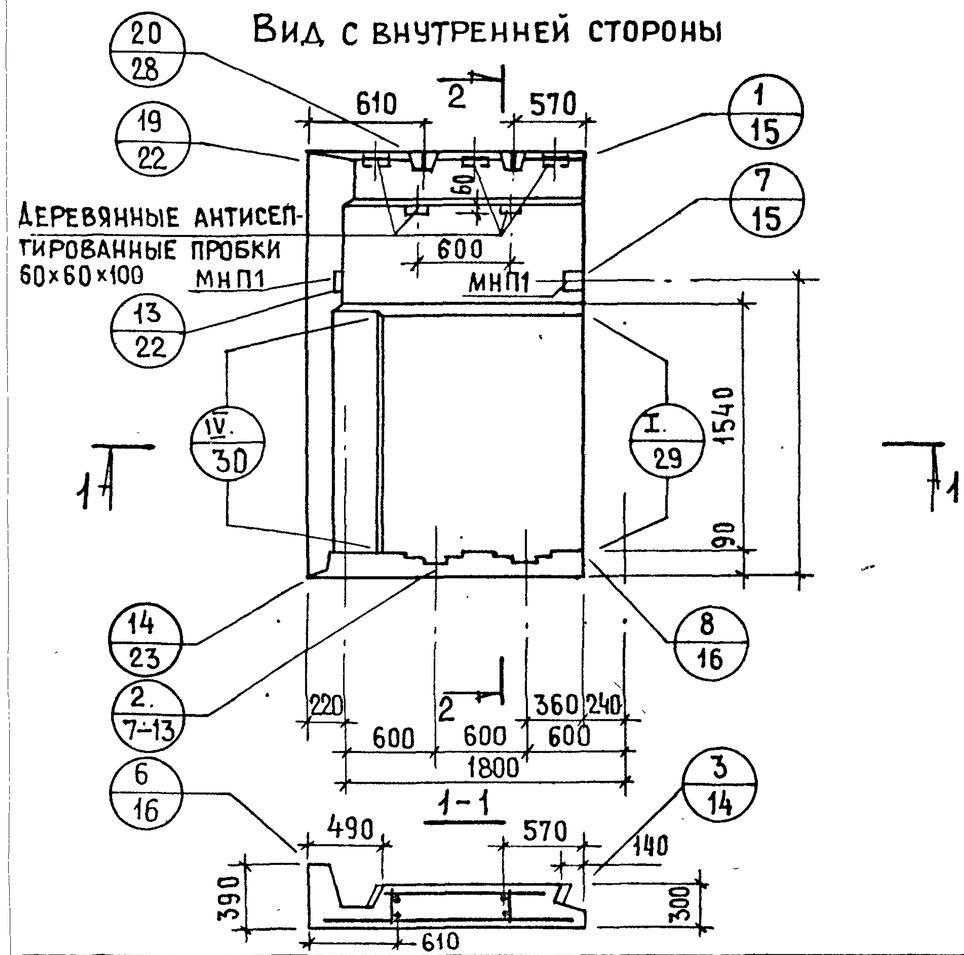

2-2

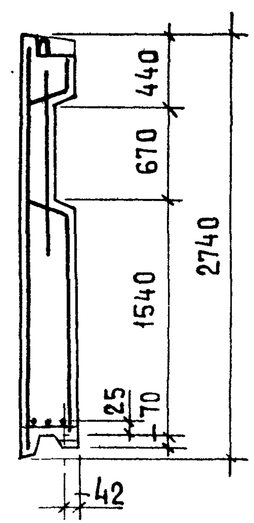

Показатели на изделие		
Толщина панели, мм		300
Объем легкого бетона, $м^3$		0.900
Объем декоративного бет., $м^3$		0.290
Масса панели при легком бет. объемной массой кг/$м^3$ в кг	900	1500
	1500	2100

АНПТ4-18.28.3

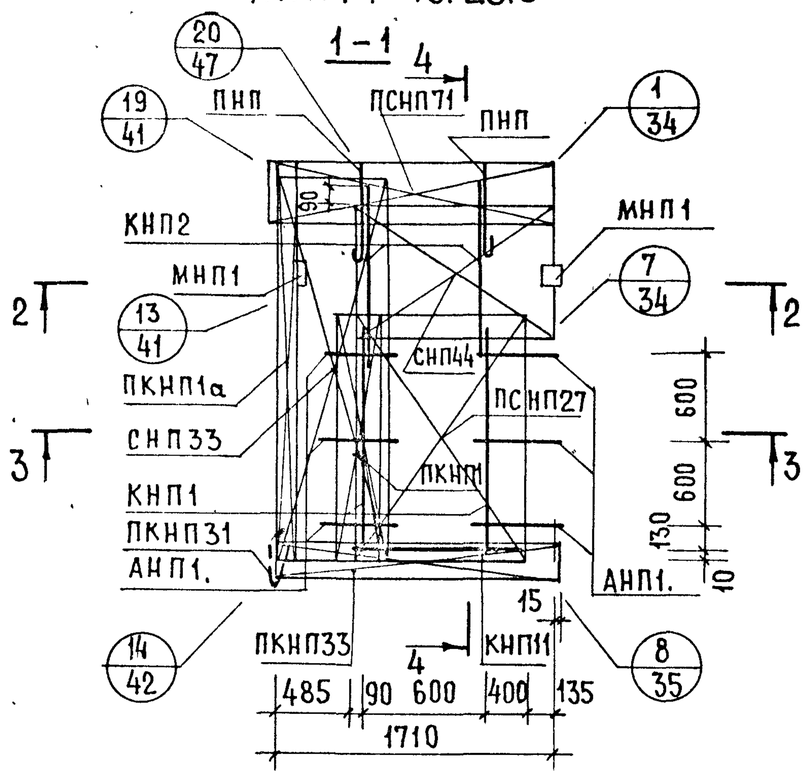

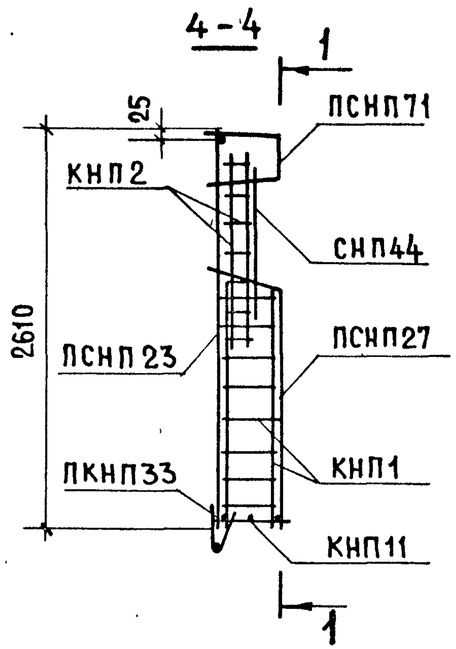

АНПТ4л-18.28.3. СХЕМА

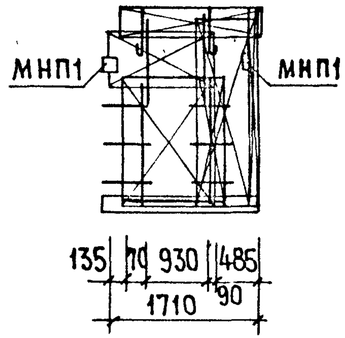

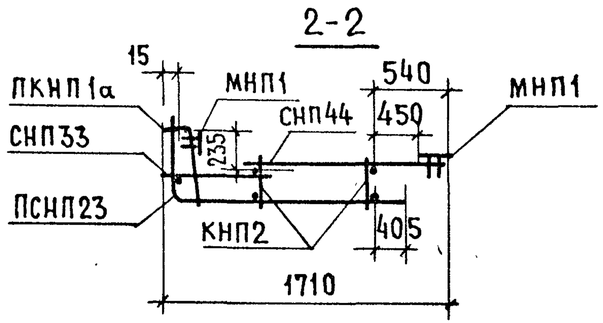

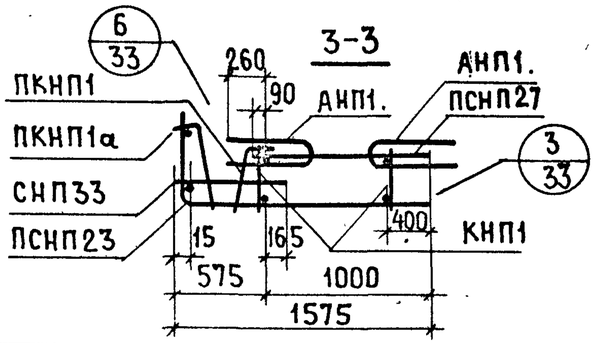

АРМАТУРН. ИЗДЕЛИЕ	К-ВО	ЛИСТ ВЫПУСКА 2-1	АРМАТУРН. ИЗДЕЛИЕ	К-ВО	ЛИСТ ВЫПУСКА 2-1	АРМАТУРН. ИЗДЕЛИЕ	К-ВО	ЛИСТ ВЫПУСКА 2-1
КНП1	2	1	ПКНП31	1	3	ПСНП71	1	8
КНП2	2	1	ПКНП33	1	3	ПСНП23	1	5
КНП11	1	2	СНП33	1	5	АНП1.	6	10
ПКНП1	1	1	СНП44	1	7	ПНП	2	10
ПКНП1а	1	1	ПСНП27	1	6	МНП1	2	12

ИНВЕНТ. № | ВЗАМЕН

ПРОВЕРИЛ М.ШАПИНСКАЯ

ГЛ. ИНЖ. ОТД. Н.РОСИНСКИЙ
ГЛ. ИНЖ. ПР. Ю.ПЕРМАН
РУК. ГРУППЫ
СТ. ИНЖЕН. А.ГОЛУБЕВА ВЕД. ИНЖ.

ЦНИИЭП ЖИЛИЩА

ТК 1978

АРМАТУРНЫЙ БЛОК АНПТ4-18.28.3; АНПТ4л-18.28.3

СЕРИЯ 1.138-11с
ВЫПУСК 1-3 | ЛИСТ 24

С-НПТ4-24.28.3. ФАСАД

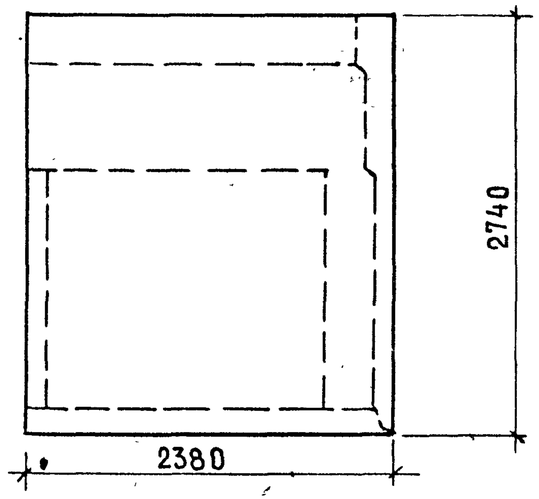

С-НПТ4л-24.28.3. СХЕМА ФАСАДА.

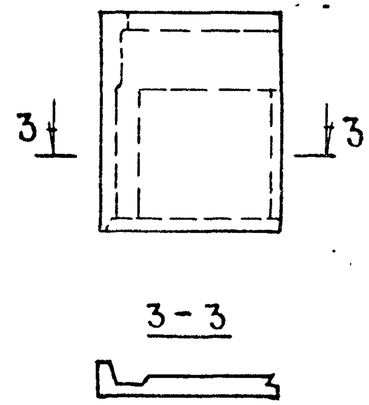

Вид с внутренней стороны

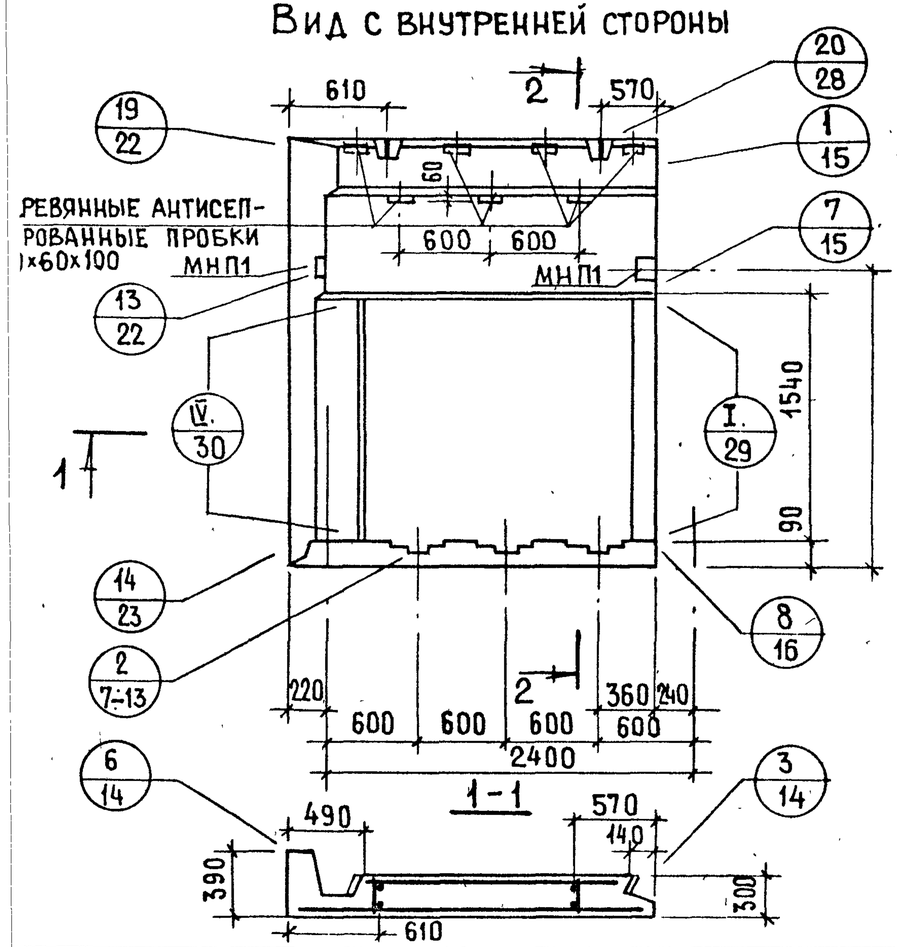

2-2

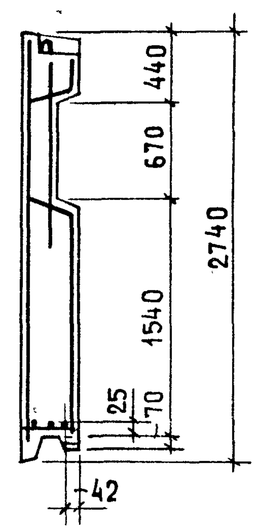

Показатели на изделие		
Толщина панели, мм		300
Объем легкого бетона, $м^3$		1.280
Объем декоративного бет., $м^3$		0 340
Масса панели при легком бет объемной массой кг/$м^3$ в кг	900	2000
	1500	2850

Панели С-НПТ4-24.28.3 ; С-НПТ4л-24.28.3

АНПТ4-24.28.3

1-1

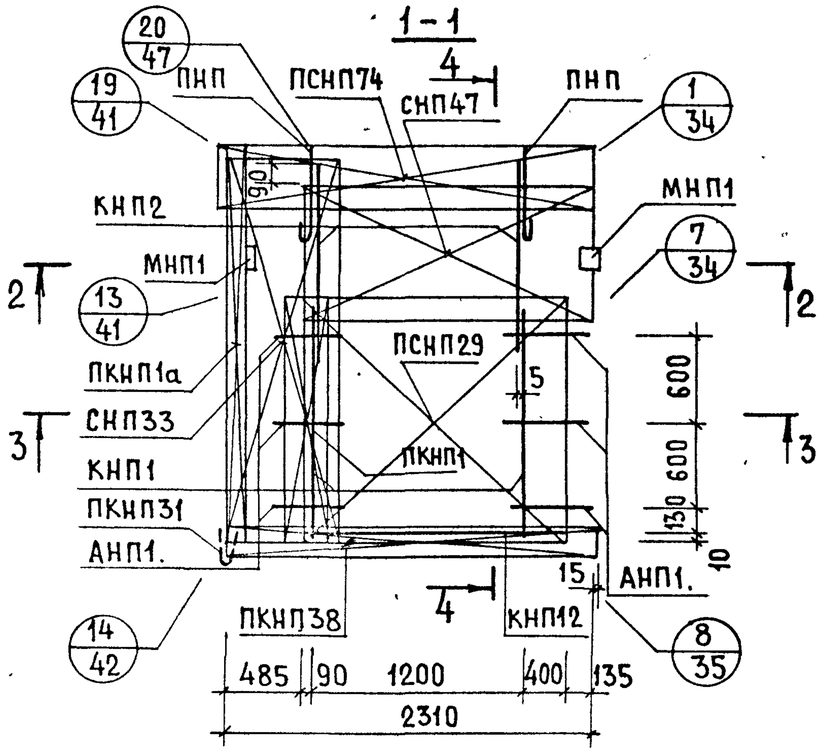

4-4

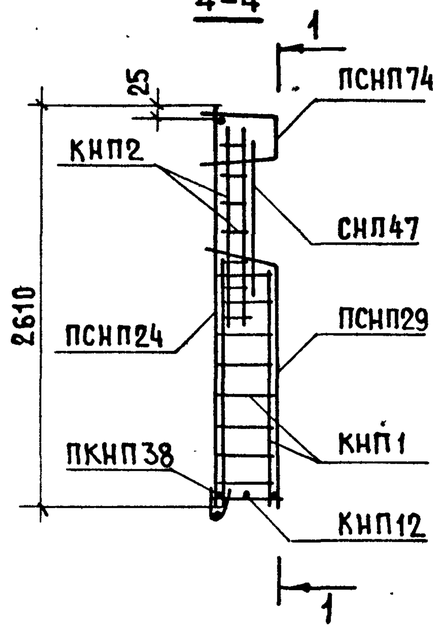

АНПТ4л-24.28.3. СХЕМА

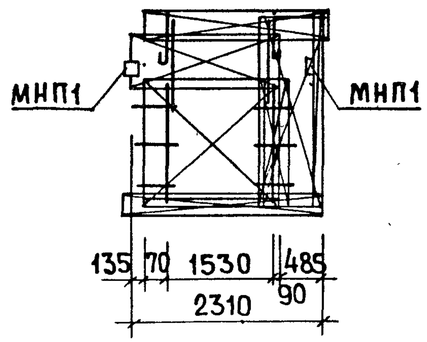

2-2

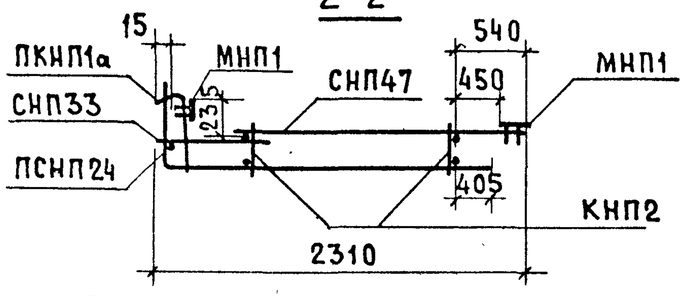

3-3

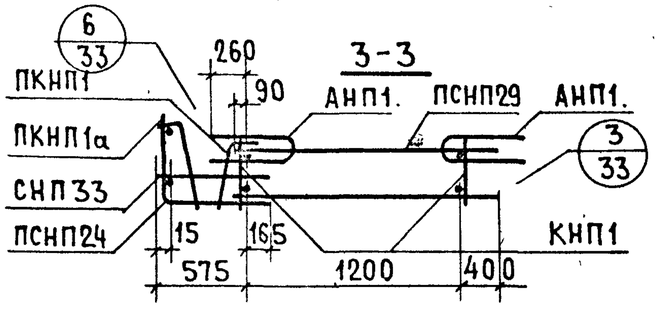

АРМАТУРН. ИЗДЕЛИЕ	К-ВО	ЛИСТ ВЫПУСКА 2-1	АРМАТУРН. ИЗДЕЛИЕ	К-ВО	ЛИСТ ВЫПУСКА 2-1	АРМАТУРН. ИЗДЕЛИЕ	К-ВО	ЛИСТ ВЫПУСКА 2-1
КНП1	2	1	ПКНП31	1	3	ПСНП74	1	8
КНП2	2	1	ПКНП38	1	3	ПСНП24	1	5
КНП12	1	2	СНП33	1	5	АНП1.	6	10
ПКНП1	1	1	СНП47	1	7	ПНП	2	10
ПКНП1а	1	1	ПСНП29	1	6	МНП1	2	12

ПРОВЕРИЛ: Ю. ГЕРМАН, А. РАФАЙЛОВИЧ, ВЕД. ИНЖ. Л. ГОЛУБЕВА, СТ. ИНЖ. М. ШАТИНСКАЯ

ГЛ. ИНЖ. ПР. Н. РУСИНСКИЙ

ЦНИИЭП ЖИЛИЩА

ТК 1978

АРМАТУРНЫЙ БЛОК АНПТ4-24.28.3 ; АНПТ4л-24.28.3

СЕРИЯ 1.138-11с

ВЫПУСК 1-3 | ЛИСТ 12

С-НПТ4-12.28.3-0-2. ФАСАД.

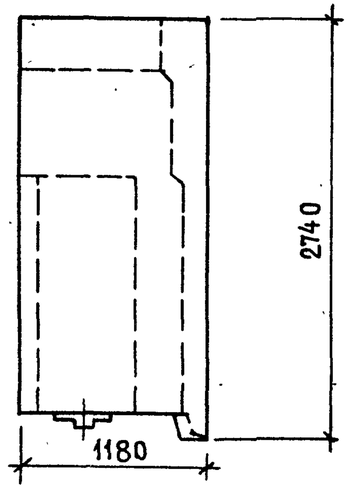

С-НПТ4л-12.28.3-0-2. СХЕМА ФАСАДА

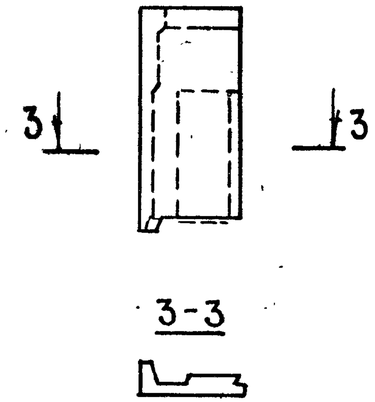

ВИД С ВНУТРЕННЕЙ СТОРОНЫ

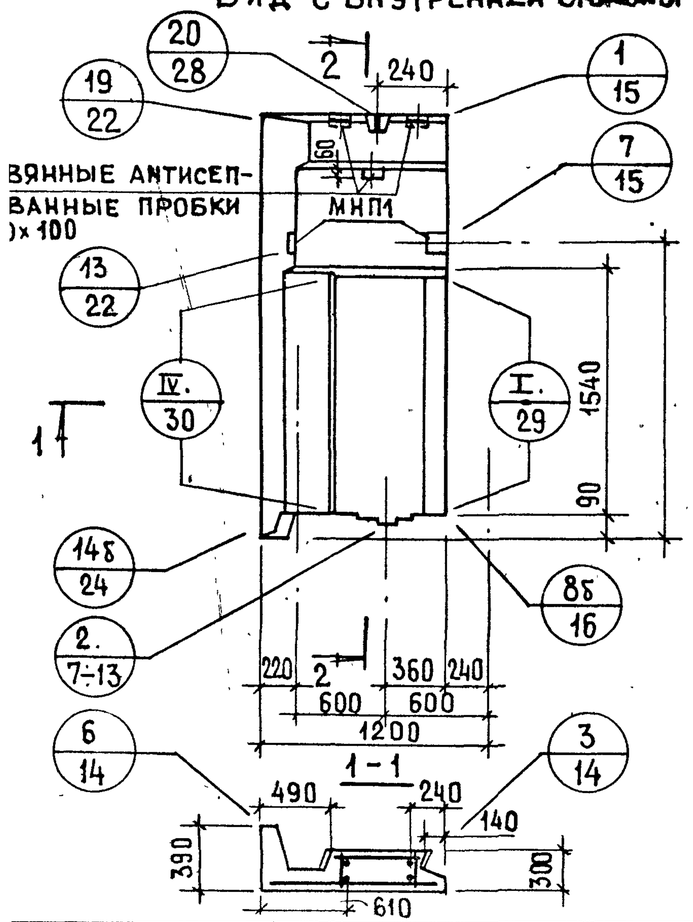

2-2

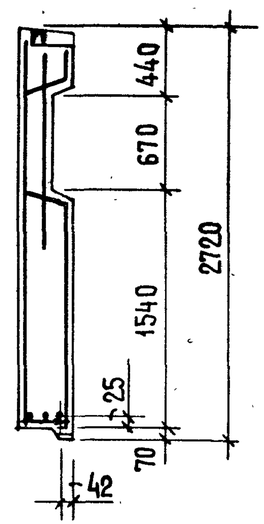

Показатели на изделие		
Толщина панели, мм		300
Объем легкого бетона, $м^3$		0.520
Объем декоративного бет., $м^3$		0.230
Масса панели при легком бет. объемной массой кг/$м^3$ в кг	900	1000
	1500	1350

Панели С-НПТ4-12.28.3-0-2; С-НПТ4л-12.28.3-0-2

Серия 1.138-11с	
Выпуск 1-3	Лист 27

АНПТ4-12.28.3-0-2

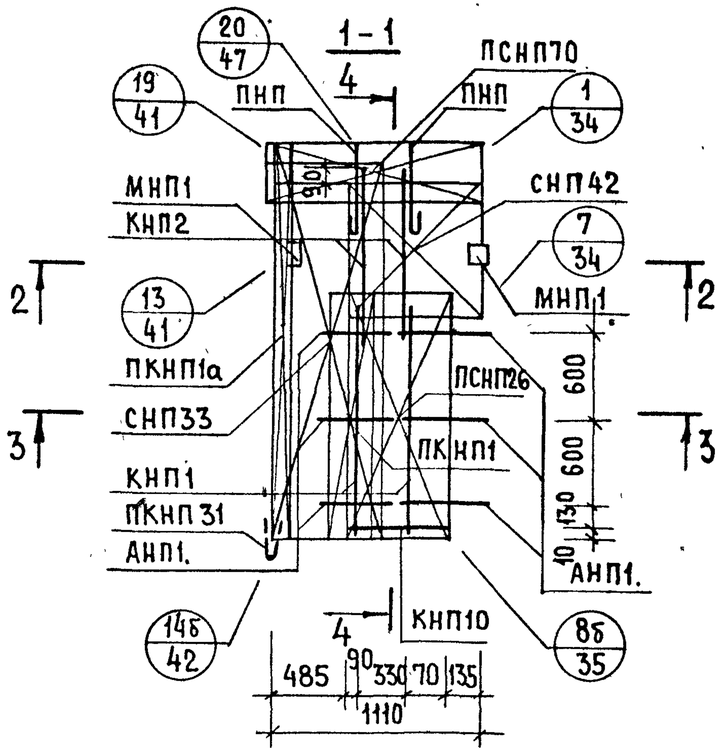

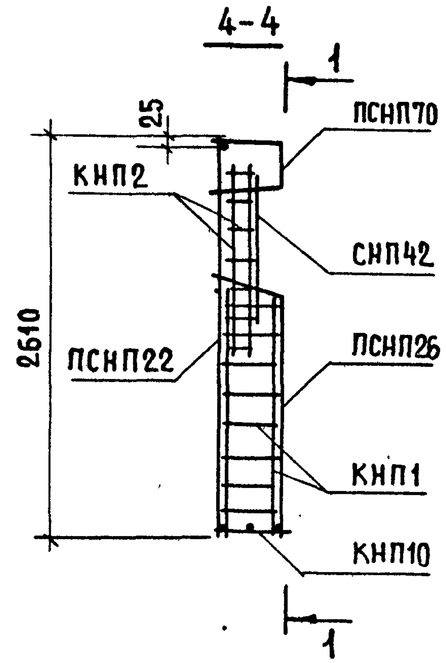

АНПТ4л-12.28.3-0-2. СХЕМА

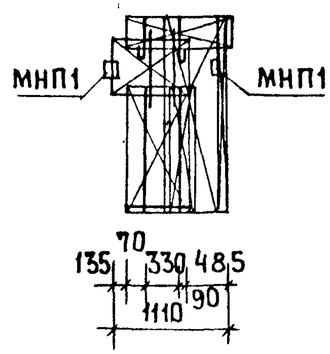

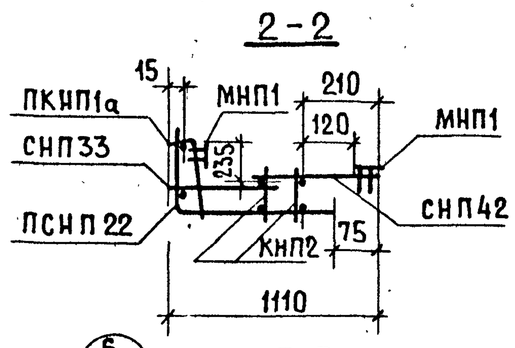

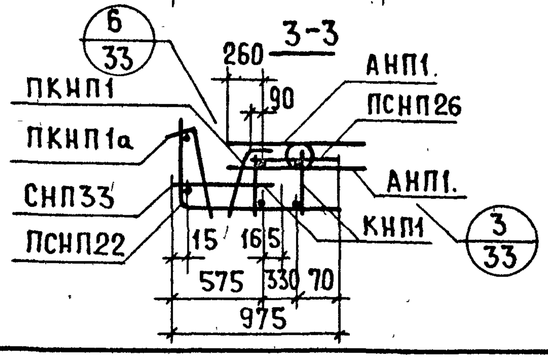

Арматурн. изделие	К-во	Лист выпуска 2-1	Арматурн. изделие	К-во	Лист выпуска 2-1	Арматурн. изделие	К-во	Лист выпуска 2-1
КНП1	2	1	ПКНП31	1	5	ПСНП22	1	5
КНП2	2	1	СНП33	1	5	АНП1.	6	10
КНП10	1	2	СНП42	1	7	ПНП	2	10
ПКЧП1	1	1	ПСНП26	1	6	МНП1	2	12
ПКНП1а	1	1	ПСНП70	1	8			

НАЧ. ОТД. 17	Л. БЛАНОВСКИЙ		
ГЛ. ИНЖ. ОТД.	Н. РОСИНСКИЙ		
ГЛ. ИНЖ. ПР.	Ю. ГЕРМАН	ПРОВЕРИЛ	М. ШАТИНСКАЯ
РУК. ГРУППЫ			
СТ. ИНЖЕН.	А. ГОЛУБЕВА	ВЕД. ИНЖ.	

СОГЛАСОВАНО

ДАТА

ИНВЕНТ. №

ВЗАМЕН

ЦНИИЭП ЖИЛИЩА

ТК 1978

АРМАТУРНЫЙ БЛОК АНПТ4-12.28.3-0-2; АНПТ4л-12.28.3-0-2

СЕРИЯ 1.138-11с

ВЫПУСК 1-3

ЛИСТ 28

С-НПТ4-18.28.3-0-2. ФАСАД

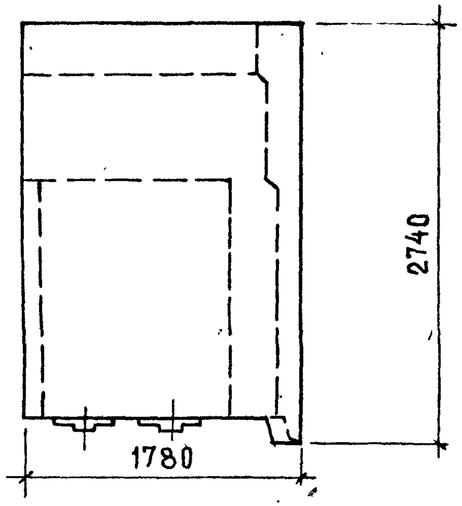

С-НПТ4л-18.28.3-0-2. СХЕМА ФАСАДА

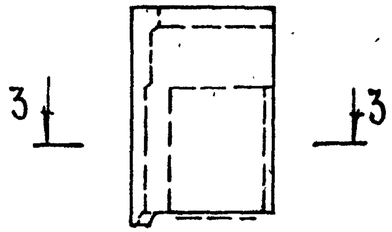

3-3

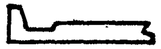

Вид с внутренней стороны

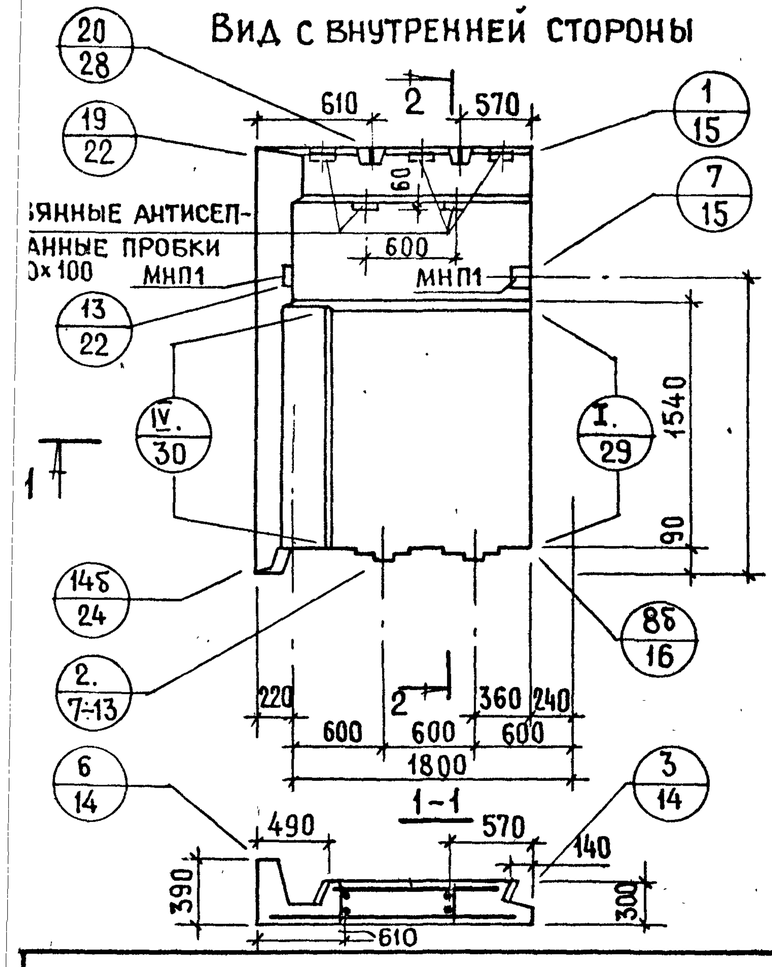

2-2

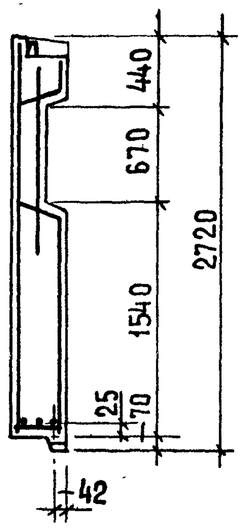

Показатели на изделие		
Толщина панели, мм		300
Объем легкого бетона, м³		4.770
Объем декоративного бет., м³		0.900
Масса панели при легком бет. объемной массой кг/м³ в кг	900	1450
	1500	2050

Панели С-НПТ4-18.28.3-0-2; С-НПТ4л-18.28.3-0-2

АНПТ4-18.28.3-0-2

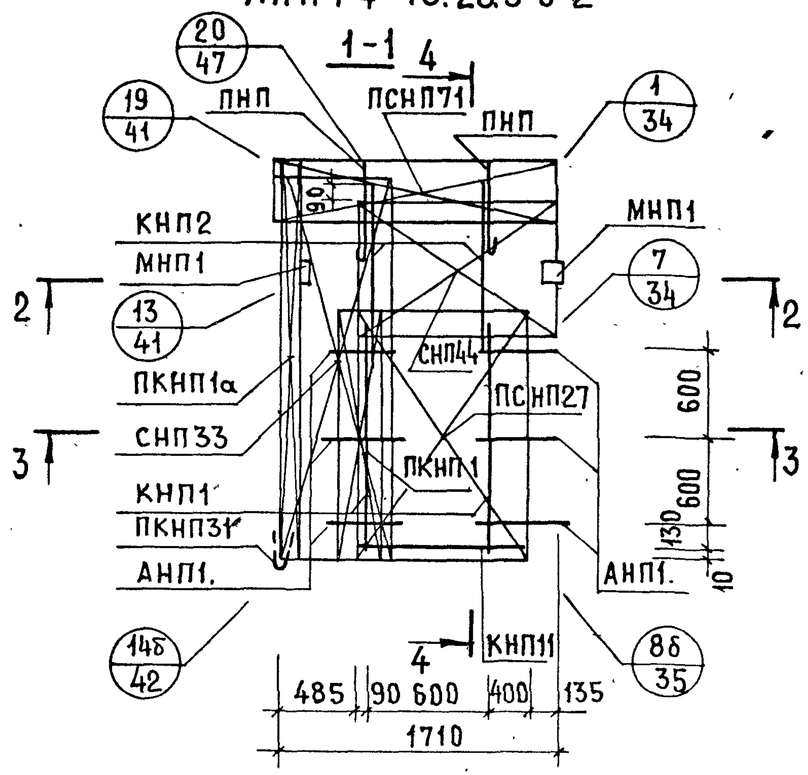

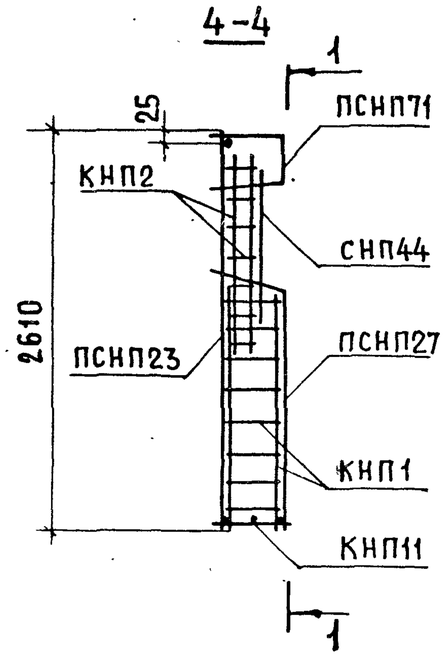

АНПТ4л-18.28.3-0-2.СХЕМА

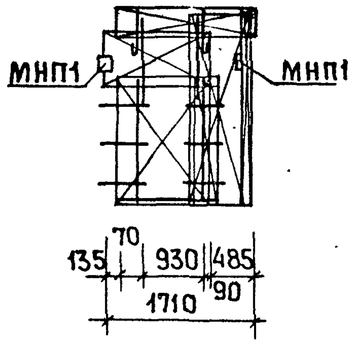

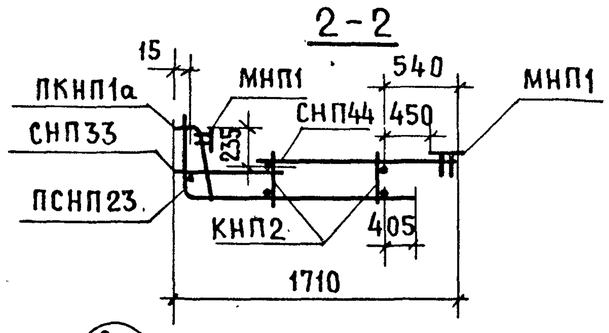

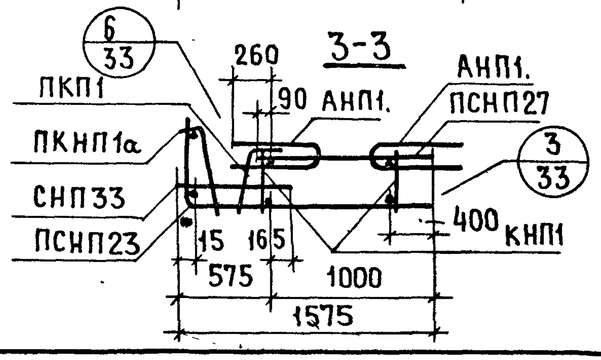

АРМАТУРН ИЗДЕЛИЕ	К-ВО	ЛИСТ ВЫПУСКА 2-1	АРМАТУРН ИЗДЕЛИЕ	К-ВО	ЛИСТ ВЫПУСКА 2-1	АРМАТУРН ИЗДЕЛИЕ	К-ВО	ЛИСТ ВЫПУСКА 2-1
КНП1	2	1	ПКНП31	1	5	ПСНП23	1	5
КНП2	2	1	СНП33	1	5	АНП1.	6	10
КНП11	1	2	СНП44	1	7	ПНП	2	10
ПКНП1	1	1	ПСНП27	1	6	МНП1	2	12
ПКНП1а	1	1	ПСНП71	1	8			

СОГЛАСОВАНО

ДАТА	ИНВЕНТ. №	ВЗАМЕН

ПРОВЕРИЛ М.ШАТИНСКАЯ

НАЧ.ОТД.17		Л.БЛАНОВСКИЙ
ГЛ.ИНЖ.ОТД.		Ц.РОСИНСКИЙ
ГЛ.ИНЖ.ПР.		Ю.ГЕРМАН
РУК.ГРУППЫ		
СТ.ИНЖЕН.		А.ГОЛУБЕВА
ВЕД.ИНЖ.		

ЦНИИЭП ЖИЛИЩА

ТК 1978

АРМАТУРНЫЙ БЛОК АНПТ4-18.28.3-0-2; АНПТ4л-18.28.3-0-2

СЕРИЯ 1.138-11с

ВЫПУСК 1-3 | ЛИСТ 30

С-НПТ4-24.28.3-0-2. ФАСАД

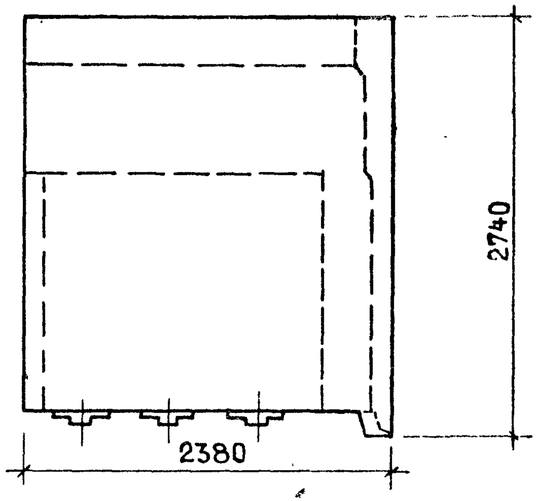

С-НПТ4л-24.28.3-0-2. СХЕМА ФАСАДА

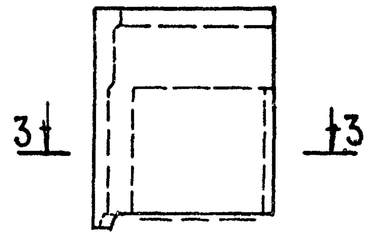

3-3

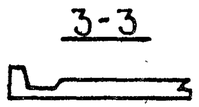

Вид с внутренней стороны

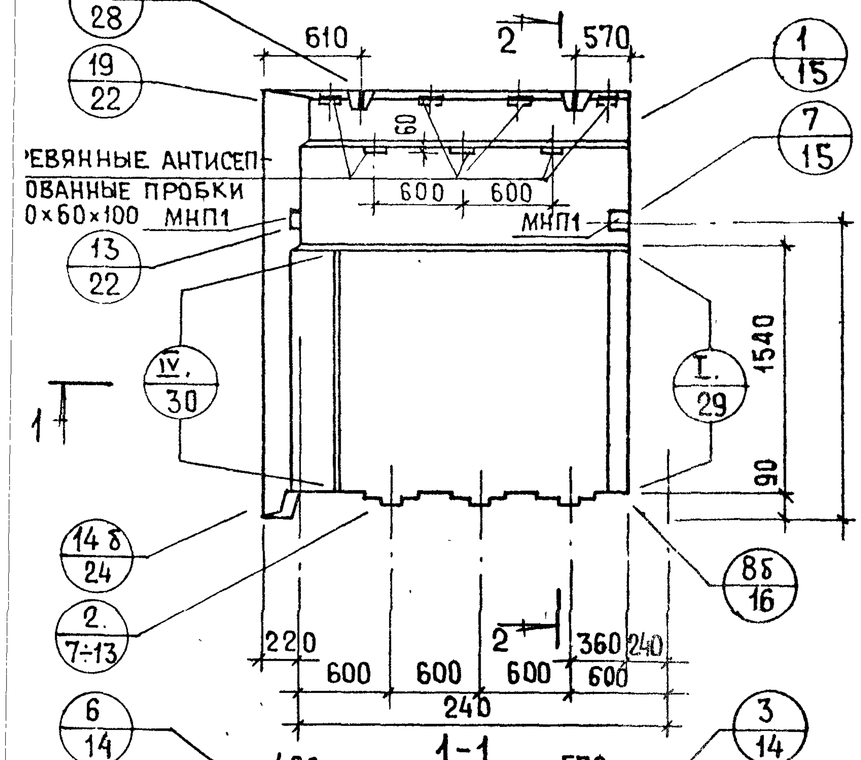

2-2

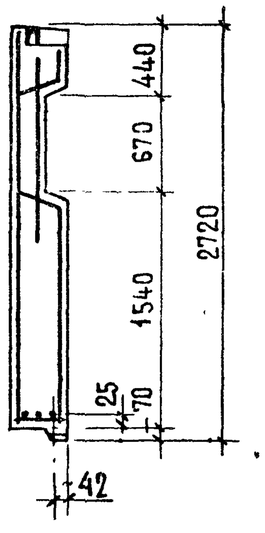

Показатели на изделие		
Толщина панели, мм		300
Объем легкого бетона, $м^3$		1.290
Объем декоративного бет., $м^3$		0.310
Масса панели при легком бет. объемной массой кг/$м^3$ в кг	900	1950
	1500	2800

Панели С-НПТ4-24.28.3-0-2; С-НПТ4л-24.28.3-0-2

АНПТ4-24.28.3-0-2

1-1

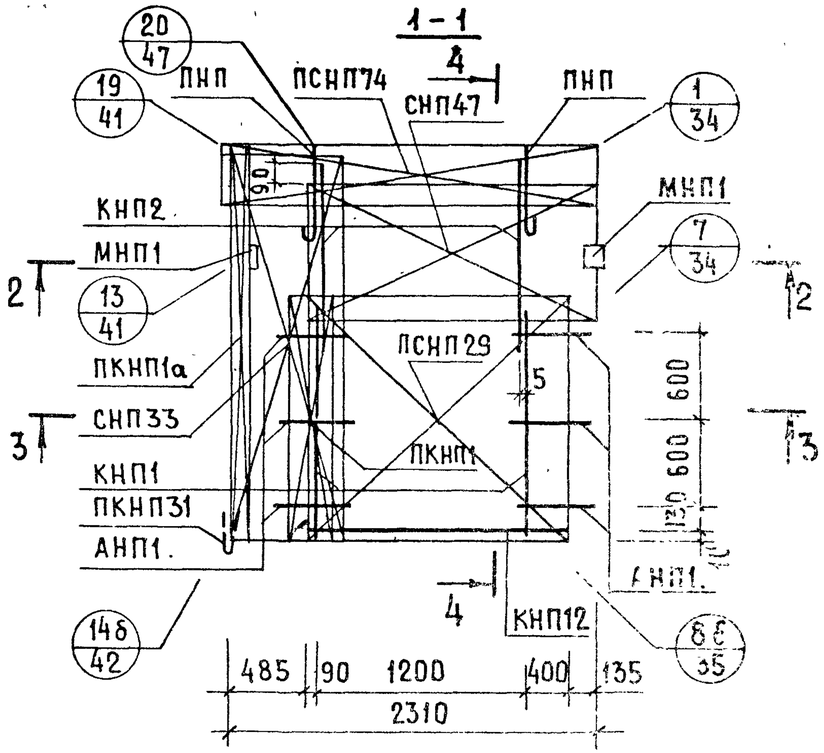

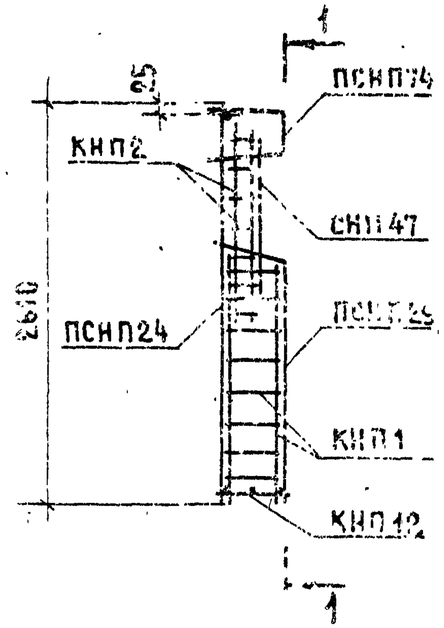

АНПТ4л-24.28.3-0-2. СХЕМА

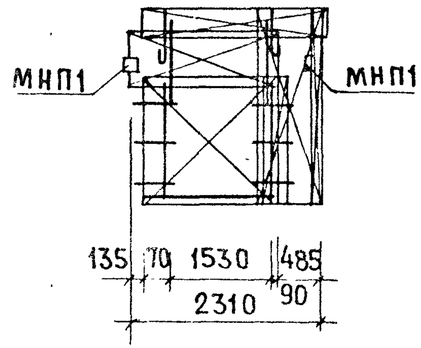

2-2

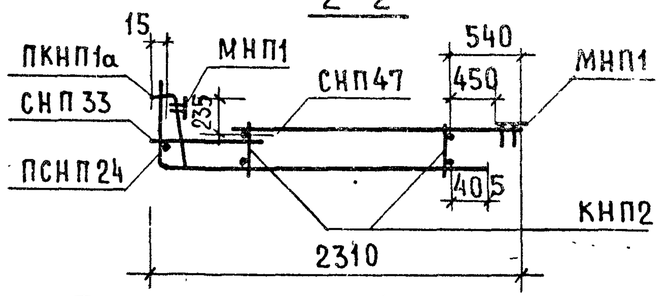

3-3

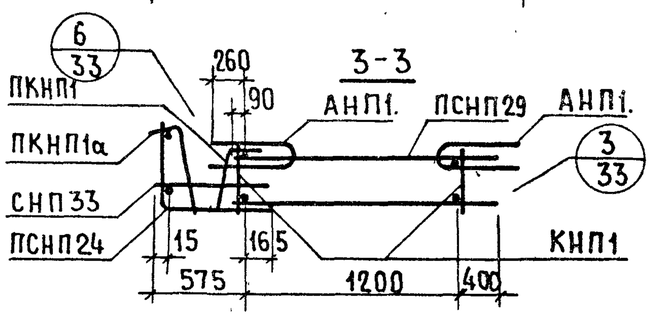

Арматурн. изделие	К-во	Лист выпуска 2-1	Арматурн. изделие	К-во	Лист выпуска 2-1	Арматурн. изделие	К-во	Лист выпуска 2-1
КНП1	2	1	ПКНП31	1	5	ПСНП24	1	5
КНП2	2	1	СНП33	1	7	АНП1.	6	10
КНП12	1	2	СНП47	1	7	ПНП	2	10
ПКНП1	1	1	ПСНП29	1	6	МНП1	2	12
ПКНП1а	1	1	ПСНП74	1	8			

Согласовано

Дата | Инвент. № | Взамен

Нач. отд. 17 А. Балановский
Гл. инж. отд. Н. Росинский
Гл. инж. пр. Ю. Герман
Рук. группы
Ст. инжен. А. Голубева
Ведущ. инж. М. Шатинская

Проверил

ЦНИИЭП жилища

ТК 197

Арматурный блок АНПТ4-24.28.3-0-2; АНПТ4л-24.28.3-0-2

Серия 1.138_11с
Выпуск 1-3
Лист 32

Марка панели	Общий расход стали, кг: при минимальном армировании	Общий расход стали, кг: при „тяжелом" армировании	Расход стали на 1 м² панели, нетто кг
НПТ1 -38.28.3 НПТ1л-38.28.3	63.0 (81.3)	68.3 (88.1)	6.0 ÷ 6.5 (7.7 ÷ 8.4)
НПТ1 -44.28.3 НПТ1л-44.28.3	74.7 (96.4)	79.9 (103.1)	6.5 ÷ 6.9 (8.4 ÷ 8.9)
НПТ1 -50.28.3 НПТ1л-50.28.3	81.0 (104.0)	86.3 (111.3)	6.2 ÷ 6.5 (8.0 ÷ 8.4)
ПТ1 -56.28.3 ПТ1л-56.28.3	91.0 (117.0)	96.0 (124.0)	6.1 ÷ 6.5 (7.9 ÷ 8.4)
ПТ1 -62.28.3 ПТ1л-62.28.3	97.3 (126.0)	102.5 (132.2)	5.9 ÷ 6.2 (7.6 ÷ 8.0)
ПТ1 -38.28.3-0-2 ПТ1л-38.28.3-0-2	62.2 (80.2)	66.3 (85.5)	6.1 ÷ 6.5 (7.9 ÷ 8.4)
ПТ1 -44.28.3-0-2 ПТ1л-44.28.3-0-2	71.2 (91.8)	75.4 (97.3)	6.3 ÷ 6.7 (8.1 ÷ 8.6)
ПТ1 -50.28.3-0-2 ПТ1л-50.28.3-0-2	79.4 (102.4)	83.7 (108.0)	6.2 ÷ 6.5 (8.0 ÷ 8.4)
ПТ1 -56.28.3-0.2 ПТ1л-56.28.3-0-2	88.9 (115.0)	93.0 (120.0)	6.1 ÷ 6.4 (7.9 ÷ 8.3)
ПТ1 -62.28.3-0-2 ПТ1л-62.28.3-0-2	94.9 (122.4)	99.0 (128.0)	5.9 ÷ 6.2 (7.6 ÷ 8.0)
ПТ4 -12.28.3 ПТ4л-12.28.3	28.4 (36.6)	34.8 (44.9)	8.8 ÷ 10.8 (11.4 ÷ 13.9)
ПТ4 -18.28.3 ПТ4л-18.28.3	34.6 (44.6)	40.9 (52.8)	7.1 ÷ 8.4 (9.2 ÷ 10.8)
ПТ4 -24.28.3 ПТ4л-24.28.3	41.9 (54.1)	44.2 (57.0)	6.4 ÷ 6.8 (8.3 ÷ 8.8)

Марка панели	Общий расход стали, кг: при минимальном армировании	Общий расход стали, кг: при „тяжелом" армировании	Расход стали на 1 м² панели, нетто кг.
С-НПТ4 -12.28.3—0-2 С-НПТ4л-12.28.3-0-2	28.2 (36.4)	33.6 (43.3)	8.9 ÷ 10.6 (11.5 ÷ 13.7)
С-НПТ4 -18.28.3-0-2 С-НПТ4л-18.28.3-0-2	34.5 (44.5)	39.9 (51.5)	7.2 ÷ 8.4 (9.3 ÷ 10.8)
С-НПТ4 -24.28.3-0-2 С-НПТ4л-24.28.3-0-2	41.4 (53.4)	46.8 (60.4)	6.5 ÷ 7.3 (8.4 ÷ 9.4)

В таблице даны ориентировочные расходы натуральный и приведенный (в скобках) стали для предварительной экономической оценки панелей.

Меньшие значения определены из условия применения в панелях одинарных горизонтальных выпусков и минимального количества вертикальных выпусков (см. лист 31, вып. 0-1) минимального диаметра, принимаемых по выпуску 2-1 настоящей серии („Арматурные изделия и закладные детали панелей толщиной 300 мм).

Большие значения определены из условия применения в панелях двойных горизонтальных выпусков и максимального количества вертикальных выпусков (см. лист 31, вып. 0-1) диаметром 12 мм принимаемых по тому же вып. 2-1.

Расход стали на панели