ТИПОВЫЕ КОНСТРУКЦИИ, ИЗДЕЛИЯ И УЗЛЫ ЗДАНИЙ И СООРУЖЕНИЙ

Шифр 110-85

ПАНЕЛИ ДЛИНОЙ ДО 6 М ИЗ АРБОЛИТА ДЛЯ САМОНЕСУЩИХ СТЕН ЗДАНИЙ ПРОМЫШЛЕННЫХ ПРЕДПРИЯТИЙ

Выпуск 1
ПАНЕЛИ СТЕН

РАБОЧИЕ ЧЕРТЕЖИ

ЦЕНТРАЛЬНЫЙ ИНСТИТУТ ТИПОВОГО ПРОЕКТИРОВАНИЯ
ГОССТРОЯ СССР

Москва, А-445, Смольная ул., 22

Сдано в печать VIII 1986 года

Заказ № 9189 Тираж 3370 экз

ТИПОВЫЕ КОНСТРУКЦИИ, ИЗДЕЛИЯ И УЗЛЫ ЗДАНИЙ И СООРУЖЕНИЙ

Шифр 110-85

ПАНЕЛИ ДЛИНОЙ ДО 6 М ИЗ АРБОЛИТА ДЛЯ САМОНЕСУЩИХ СТЕН ЗДАНИЙ ПРОМЫШЛЕННЫХ ПРЕДПРИЯТИЙ

Выпуск 1
ПАНЕЛИ СТЕН

РАБОЧИЕ ЧЕРТЕЖИ

РАЗРАБОТАНЫ

ЦНИИПРОМЗДАНИЙ

Зам. директора — С.М. Гликин

Зав. отделом — Г.М. Смиляński

Гл. инж. проекта — М.А. Беглецова

Ответств. исполнитель — И.А. Власова

НИИЖБ

Зам. директора — Ю.П. Гуща

Зав. лаб. легких бетонов и конструкций — И.Е. Путляев

Зав. сектором — В.И. Савин

Ст. научн. сотрудник — Г.Е. Колосов

Ст. научн. сотрудник — О.А. Липей

Зав. сектором — В.Ф. Степанова

Утверждены Главоргпроектом Госстроя СССР, письмо от 06.12.85 N 2/3-547

Обозначение	Наименование	Стр.
110-85.1-000 ТО	Техническое описание	4
110-85.1-010	Панель стеновая рядовая для глухого участка стены	8
110-85.1-010СБ	Панель стеновая рядовая для глухого участка стены. Сборочный чертеж	9
110-85.1-020	Панель стеновая для углов и температурных швов	10
110-85.1-020СБ	Панель стеновая для углов и температурных швов. Сборочный чертеж	11
110-85.1-030	Панель стеновая рядовая для глухого участка стены	12
110-85.1-030СБ	Панель стеновая рядовая для глухого участка стены. Сборочный чертеж	13
110-85.1-040	Панель стеновая межоконная для $e_{ок}$ = 4,8 м	14
110-85.1-040СБ	Панель стеновая межоконная для $e_{ок}$ = 4,8 м. Сборочный чертеж	15
110-85.1-050	Панель стеновая подоконная для $e_{ок}$ = 4,8 м	16
110-85.1-050СБ	Панель стеновая подоконная для $e_{ок}$ = 4,8 м. Сборочный чертеж	17
110-85.1-060	Панель стеновая надоконная для $e_{ок}$ = 4,8 м	18
110-85.1-060СБ	Панель стеновая надоконная для $e_{ок}$ = 4,8 м. Сборочный чертеж	19
110-85.1-070	Панель стеновая межоконная для $e_{ок}$ = 3,0 м	20
110-85.1-070СБ	Панель стеновая межоконная для $e_{ок}$ = 3,0 м. Сборочный чертеж	21
110-85.1-080	Панель стеновая подоконная для $e_{ок}$ = 3,0 м	22
110-85.1-080СБ	Панель стеновая подоконная для $e_{ок}$ = 3,0 м. Сборочный чертеж	23
110-85.1-090	Панель стеновая надоконная для $e_{ок}$ = 3,0 м	24
110-85.1-090СБ	Панель стеновая надоконная для $e_{ок}$ = 3,0 м. Сборочный чертеж	25
110-85.1-100	Панель стеновая межоконная для $e_{ок}$ = 1,8 м	26
110-85.1-100СБ	Панель стеновая межоконная для $e_{ок}$ = 1,8 м. Сборочный чертеж	27

Зав.отдел.	Отилянский		
Н.контр.	Берлецова		
ГИП	Берлецова		
Ст.инж.	Власова		
Инж.	Бармотова		

110-85.1-000

Содержание

Стадия	Лист	Листов
Р	1	2

ЦНИИПРОМЗДАНИЙ

Обозначение	Наименование	Стр.
110-85.1-110	Панель стеновая подоконная для $\ell_{ок}$ = 1,8 м	28
110-85.1-110СБ	Панель стеновая подоконная для $\ell_{ок}$ = 1,8 м. Сборочный чертеж	29
110-85.1-120	Панель стеновая надоконная для $\ell_{ок}$ = 1,8 м	30
110-85.1-120СБ	Панель стеновая надоконная для $\ell_{ок}$ = 1,8 м. Сборочный чертеж	31
110-85.1-130	Панель стеновая подкарнизная для глухого участка стены и для $\ell_{ок}$ = 3,0 м	32
110-85.1-130СБ	Панель стеновая подкарнизная для глухого участка стены и для $\ell_{ок}$ = 3,0 м. Сборочный чертеж	33
110-85.1-140	Панель стеновая подкарнизная для $\ell_{ок}$ = 4,8 м	34
110-85.1-140СБ	Панель стеновая подкарнизная для $\ell_{ок}$ = 4,8 м. Сборочный чертеж	35
110-85.1-150	Панель стеновая подкарнизная для $\ell_{ок}$ = 1,8 м	36
110-85.1-150СБ	Панель стеновая подкарнизная для $\ell_{ок}$ = 1,8 м. Сборочный чертеж	37
110-85.1-160	Панель стеновая парапетная	38
110-85.1-160СБ	Панель стеновая парапетная. Сборочный чертеж	39
110-85.1-170	Панель стеновая простеночная для $\ell_{ок}$ = 3,0 м	40
110-85.1-170СБ	Панель стеновая простеночная для $\ell_{ок}$ = 3,0 м. Сборочный чертеж	41
110-85.1-180	Панель стеновая простеночная для $\ell_{ок}$ = 3,0 м	42
110-85.1-180СБ	Панель стеновая простеночная для $\ell_{ок}$ = 3,0 м. Сборочный чертеж	43
110-85.1-190	Панель стеновая простеночная для $\ell_{ок}$ = 1,8 и 4,8 м	44
110-85.1-190СБ	Панель стеновая простеночная для $\ell_{ок}$ = 1,8 и 4,8 м. Сборочный чертеж	45
110-85.1-200	Панель стеновая простеночная для $\ell_{ок}$ = 1,8 и 4,8 м	46
110-85.1-200СБ	Панель стеновая простеночная для $\ell_{ок}$ = 1,8 и 4,8 м. Сборочный чертеж	47
110-85.1-000Д1	Узлы I ... IX	48
110-85.1-000РС	Ведомость расхода стали	52
110-85.1-000 РМ	Ведомость расхода материалов	58-66

Инв.№ подл. | Подпись и дата | Взам.инв.№

1. Общие данные

Выпуск 1 „Панели стен. Рабочие чертежи" входят в состав рабочих чертежей шифра 110-85 „Панели длиной до 6м из арболита для самонесущих стен зданий промышленных предприятий."

Выпуск содержит техническое описание, спецификации и сборочные чертежи панелей, опалубочные узлы, ведомость расхода стали на панели.

Арматурные каркасы и закладные изделия приведены в выпуске 2.

Панели запроектированы в соответствии с требованиями СН 549-82 „Инструкция по проектированию, изготовлению и применению конструкций и изделий из арболита", „Рекомендациями по расчету и изготовлению изделий из поризованного арболита", НИИЖБ, 1983г. и ГОСТ 19222-84 „Арболит и изделия из него".

Общие указания по расчету и применению панелей и схемы расположения закладных изделий в них приведены в выпуске 0 „Указания по применению."

2. Конструкция и изготовление панелей

2.1. Стеновые панели из арболита представляют собой однослойную плоскую плиту с защитными слоями из цементно-песчаного раствора марки 100. Толщина защитных слоев 20мм.

2.2. Арболит принят класса В2 поризованной структуры с плотностью в сухом состоянии $\gamma = 600-700$ кг/м³.

Расчетные характеристики арболита приведены в таблице 1.

Таблица 1.

Расчетные характеристики	Арболит при плотности 600-700 кг/м³
Класс арболита (по прочности на сжатие)	В2
Сжатие осевое R_B (призменная прочность)	1,2 / 12,2
Растяжение осевое R_{Bt}	0,32 / 3,26
Начальный модуль упругости при сжатии и растяжении E_B (при плотности арболита 700 кг/м³)	1150 / 11700
Марка арболита по морозостойкости	Мрз 25

В табл. 1 над чертой указаны значения в МПа, под чертой в кгс/см²

Зав.отд.	Смилянский		
Н.контр.	Безпечова		
ГИП	Безпечова		
Ст.инж.	Арасова		

110-85.1-ОО ТО

Техническое описание

Стадия	Лист	Листов
Р	1	4

ЦНИИПРОМЗДАНИЙ

2.3. Панели армируются конструктивной арматурой, сваренной в пространственные каркасы, которые устанавливаются в форму в собранном виде.

2.4. Точность установки пространственного каркаса в проектное положение должна обеспечиваться временными креплениями к форме.

2.5. Закладные изделия М1, М2 и М3 приваариваются к поперечным стержням каркаса или привязываются вязальной проволокой (см. узлы V..VIII док.110-85.1-000 Д1). Закладные изделия М11; М12 и М13 приваариваются к продольным стержням каркаса (см. узел IX док. 110-85.1-000 Д1).

2.6. Положение закладных изделий, не приваренных к пространственному каркасу должно обеспечиваться временными креплениями к форме.

2.7. Панели следует изготовлять в горизонтальных формах фасадной стороной вниз. Все габариты арболитовых панелей соответствуют панелям из легкого бетона серии 1.030.1-1, что позволяет использовать для изготовления арболитовых панелей формы легкобетонных панелей. Укладку и уплотнение арболитовой смеси производить в соответствии с требованиями „Рекомендаций по расчету и изготовление изделий из поризованного арболита", м 1983г. и СН 549-82.

2.8. Для фиксации защитного слоя до арматуры рекомендуется применять цементно-песчаные или полиэтиленовые фиксаторы.

2.9. Указания по наружной отделке панелей приведены в пояснительной записке пункт 3 выпуска 0 „Указания по применению".

2.10. Масса панелей, указанная в рабочих чертежах, определена при плотности арболита $\gamma = 700$ кг/м³ при отпускной влажности 25%.

3. Защита от коррозии арматуры и закладных изделий.

3.1. Для ускорения твердения поризованного арболита и улучшения его защитных свойств по отношению к арматурной стали рекомендуется применять химические добавки в виде нитрит-нитрата кальция или нитрит-нитрат-хлорида кальция в количестве соответственно 3; 4% от массы цемента. В этом случае допускается не защищать арматурную сталь антикоррозионными покрытиями при условии эксплуатации панелей в зданиях с относительной влажностью воздуха внутри помещений не более 60%.

Инв.№ подл. | Подпись и дата | Взам. инв.№

3.2. В панелях из поризованного арболита, разработанных в данной серии, не рекомендуется применение химических добавок в виде хлористой и сернокислой солей ($CaCl_2$; $FeCl_2$; $Al_2(SO_4)_3$ и т.д. В случае применения таких добавок в армированном поризованном арболите необходимо применение комплексных мер защиты арматуры путем введения ингибирующей добавки – нитрита натрия в количестве 3% от массы цемента и нанесения защитных покрытий на арматурную сталь. В качестве антикоррозионных покрытий следует применять холоднобитумную, цементно-полистирольную, горячую ингибированную сланцебитумную цементную или латексно-минеральную мастики. Приготовление и нанесение мастик производить в соответствии с прил. 1 СН 277-80 „Инструкция по изготовлению изделий из ячеистого бетона".

3.3. Закладные изделия в панелях должны защищаться алюминиевым металлизационным покрытием толщиной 200 мкм или способом горячего алюминирования при толщине покрытия не менее 80 мкм.

4. Маркировка панелей

Маркировка стеновых панелей из арболита выполнена в соответствии с ГОСТ 23009-78 „Конструкции и изделия бетонные и железобетонные. Условные обозначения марок". Марка панели состоит из буквенных и цифровых индексов, образующих три группы обозначений, разделенных дефисом.

Первая группа обозначает тип конструкции и координационные размеры.

Вторая группа обозначает материал конструкции. Третья группа обозначает прямое и зеркальное исполнение конструкции панели (удлиненные панели) и номер схемы разбивки закладных изделий.

Пример маркировки панелей:

П С 60.12.25-А-1.(2).Р

- П – Панель
- С – Стеновая однослойная
- 60 – Длина в дм
- 12 – Высота в дм.
- 25 – Толщина в дм.
- А – Арболит
- 1 – Панель прямая
- (2) – (Панель зеркальная)
- Р – Номер схемы закладных изделий

5. Испытание панелей

5.1. Контрольные испытания и оценка качества панелей по показателям прочности и жесткости следует проводить в соответствии с требованиями ГОСТ 8829-77 "Конструкции и изделия железобетонные сборные. Методы испытания и оценки прочности, жесткости и трещиностойкости". Партия изделий признается годной, если результаты испытаний отобранных панелей удовлетворяют всем требованиям по прочности и жесткости.

5.2. Величина коэффициента С для определения контрольных нагрузок при оценке прочности принята равной 1,6 согласно ГОСТ 8829-77.

5.3. Панели следует испытывать на одновременное действие вертикальной и горизонтальной нагрузок по схеме приведенной на рис.1.

5.4. Величину сосредоточенных нагрузок, эквивалентных равномерно распределенной нагрузке на рис.1 следует определять по формулам:

$$P_в = 0{,}5\, q^в\, \ell\,; \quad P_г = 0{,}125\, q^г \cdot \ell \cdot h$$

Расположение нагрузок по фасаду

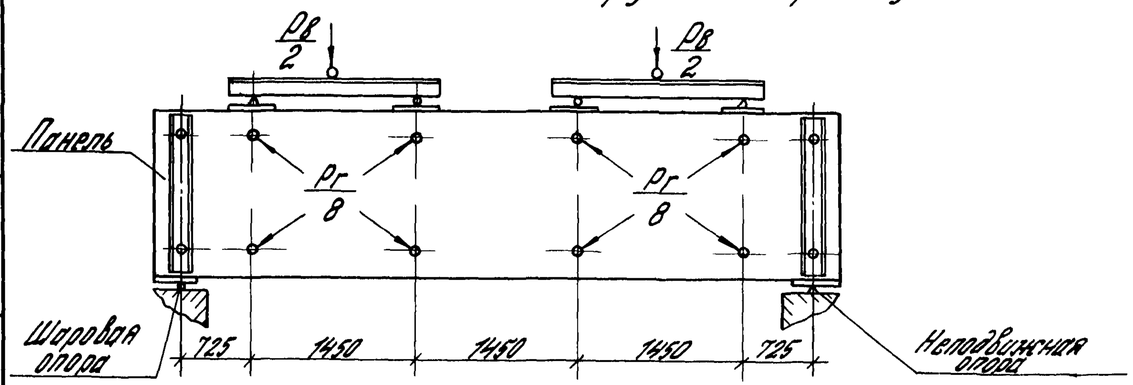

Расположение нагрузок в плане

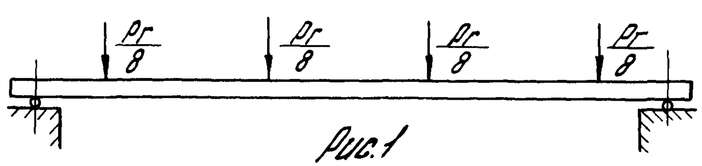

Рис.1

5.5. Значения контрольных горизонтальных нагрузок $q^г$ и вертикальных нагрузок $q^в$ (с вычетом собственного веса) приведены в таблице 2.

Таблица 2

Контрольные нагрузки при испытаниях панелей по прочности

Габаритные размеры панели, мм			Характер разрушения панели – – раздробление сжатой зоны; С = 1,6								
			$q^г$, тс/м²			$q^в$, тс/мп при $\gamma = 600\ \frac{кг}{м^3}$			$q^в$, тс/мп при $\gamma = 700\ \frac{кг}{м^3}$		
ℓ	h	б	Возраст в сутках								
			7	28	100	7	28	100	7	28	100
5980	885	200	0,06	0,08	0,10	0,13	0,16	0,19	0,14	0,17	0,21
5980	885	250	0,08	0,10	0,12	0,15	0,19	0,23	0,17	0,21	0,25
5980	885	300	0,11	0,14	0,17	0,18	0,22	0,26	0,20	0,25	0,29
5980	1185	200	0,06	0,08	0,10	0,17	0,21	0,23	0,18	0,23	0,28
5980	1185	250	0,08	0,10	0,12	0,20	0,25	0,30	0,22	0,28	0,33
5980	1185	300	0,11	0,14	0,17	0,24	0,29	0,35	0,26	0,33	0,40
5980	1485	200	0,06	0,08	0,10	0,21	0,27	0,32	0,24	0,29	0,35
5980	1485	250	0,08	0,11	0,12	0,25	0,31	0,38	0,28	0,35	0,42
5980	1485	300	0,11	0,14	0,17	0,29	0,37	0,44	0,33	0,41	0,50
5980	1785	200	0,06	0,08	0,10	0,25	0,31	0,38	0,30	0,35	0,42
5980	1785	250	0,08	0,10	0,12	0,30	0,38	0,45	0,34	0,42	0,51
5980	1785	300	0,11	0,14	0,17	0,35	0,44	0,53	0,40	0,50	0,60

5.6. Контроль качества исходных материалов, горизованного арболита и готовых изделий производить согласно указаний "Рекомендаций по расчету и изготовлению изделий из горизованного арболита", М.1983г и ГОСТ 19222-84.

Инв.№ подл. | Подпись и дата | Взам. инв.№

Формат	Зона	Поз.	Обозначение	Наименование	Кол. на исполн. 110-85.1-010- —	01	02	03	04	05	06	07	08	Примечание
				Документация										
А3			110-85.1-010 ВС	Сборочный чертеж										
А3			110-85.1-000 ТО	Техническое описание										
А3			110-85.1-000 РС	Ведомость расхода стали										
				Сборочные единицы										
				Каркас пространствен-										
А4		1	110-85.2-0100	ный КП1	1									
			-01	КП2		1								
			-02	КП3			1							
			-03	КП4				1						
			-04	КП5					1					
			-05	КП6						1				
			-09	КП10							1			
			-10	КП11								1		
			-11	КП12									1	
А4		2	110-85.2-0800	Изделие закладное М1	2			2			2			
			-01	М2		2			2			2		
			-02	М3			2			2			2	
				Материалы										
				Арболит класса В2	0,85	1,11	1,38	1,13	1,49	1,84	1,71	2,24	2,78	м³
				Цементно-песчаный раствор марки 100	0,21	0,21	0,21	0,28	0,28	0,28	0,43	0,43	0,43	м³

Инв.№ подл. | Подпись и дата | Взам. инв.№

Зав.отдел	Ромиянский		
Н.контр.	Беглецова		
Гл.ин.пр.	Беглецова		
Ст.инж.	Власова		
Ст.инж.	Кузнецова		

110-85.1-010

Панель стеновая рядовая для глухого участка стены

Стадия	Лист	Листов
Р		1

ЦНИИПРОМЗДАНИЙ

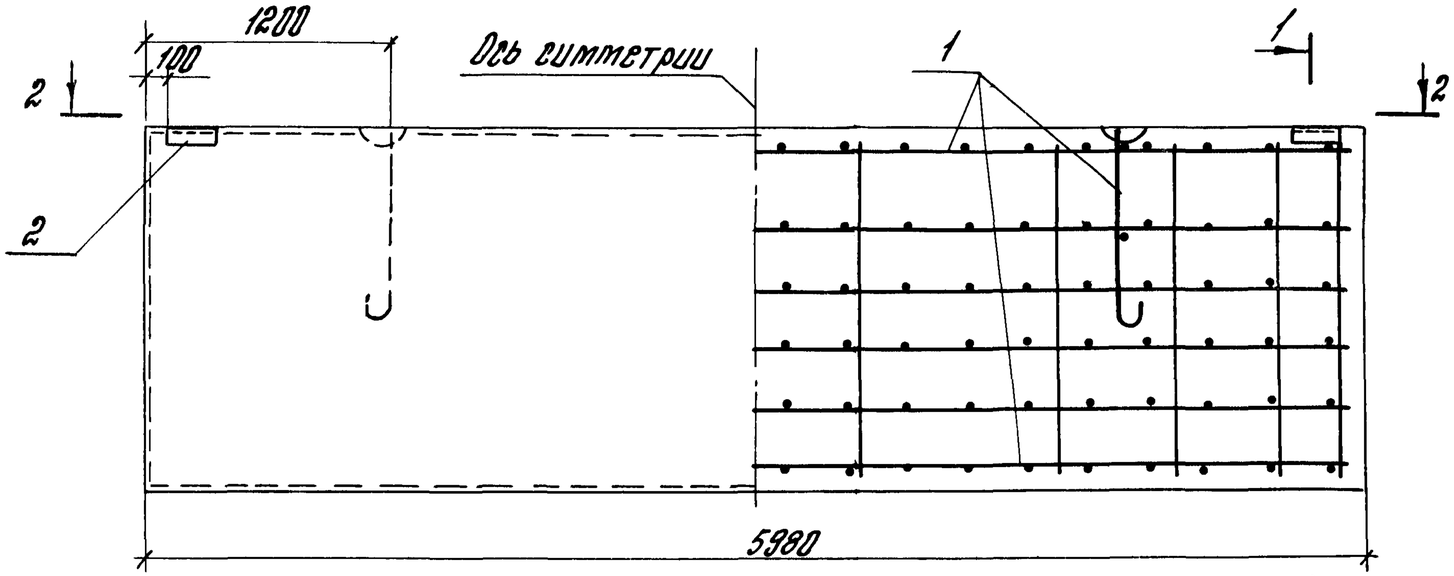

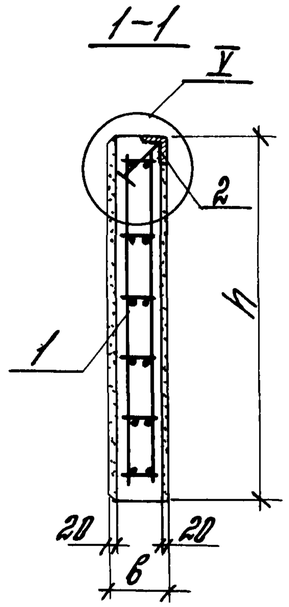

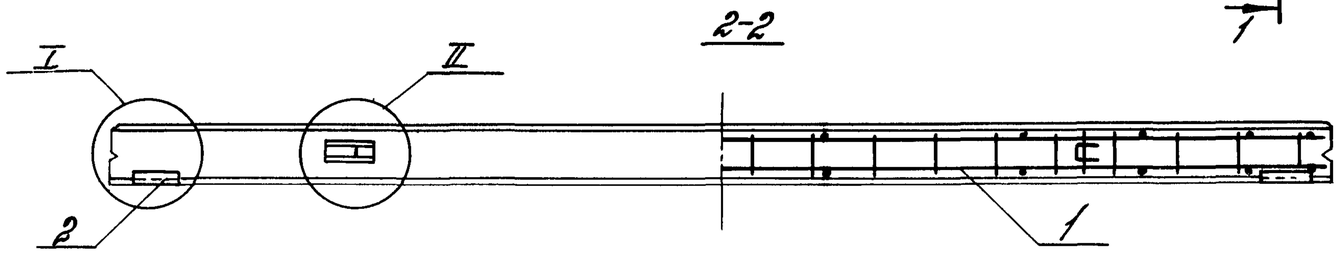

Узлы см. документ 110-85.1-000 Д1

Обозначение	Марка	Габаритные размеры, мм h	в	Масса, кг
110-85.1-010	ПС 60.9.2,0-А-1	885	200	1140
-01	ПС 60.9.2,5-А-1		250	1373
-02	ПС 60.9.3,0-А-1		300	1604
-03	ПС 60.12.2,0-А-1	1185	200	1524
-04	ПС 60.12.2,5-А-1		250	1834
-05	ПС 60.12.3,0-А-1		300	2147
-06	ПС 60.18.2,0-А-1	1785	200	2293
-07	ПС 60.18.2,5-А-1		250	2763
-08	ПС 60.18.3,0-А-1		300	3231

Зав. отд.	Стилянский		
Н. контр.	Берлецова		
Гл. инж. пр.	Берлецова		
Ст. инж.	Власова		
Ст. инж.	Кузнецова		

110-85.1-010СБ

Панель стеновая рядовая для глухого участка стены. Сборочный чертеж

Стадия	Масса	Масштаб
Р	см. табл.	1:30
Лист	Листов 1	

Ц'НИИПРОМЗДАНИЙ

Инв. № подл. | Подпись и дата | Взам. инв. №

Формат	Зона	Поз.	Обозначение	Наименование	Кол. на исполн. 110-85.1-020- —	01	02	03	04	05	06	07	08	09	10	11	12	13	14	15	16	17				Примечание
				Документация																						
А3			110-85.1-020СБ	Сборочный чертеж																						
А3			110-85.1-000ТО	Техническое описание																						
А3			110-85.1-000РС	Ведомость расхода стали																						
				Сборочные единицы																						
				Каркас пространствен-																						
			110-85.2-0200	ный КП13	1	1																				
А4		1	-01	КП14			1	1																		
			-02	КП15					1	1																
			-03	КП16							1	1														
			-04	КП17									1	1												
			-05	КП18											1	1										
			-06	КП19													1	1								
			-07	КП20															1	1						
			-08	КП21																	1	1				
А4		2	110-85.2-0800	Изделие закладное М1	2	2					2	2					2	2								
			-01	М2			2	2					2	2					2	2						
			-02	М3					2	2					2	2					2	2				
				Материалы																						
				Арболит класса В2	0,88	0,88	1,17	1,17	1,46	1,46	1,18	1,18	1,56	1,56	1,95	1,95	1,78	1,78	2,35	2,35	2,94	2,94				м³
				Цементно-песчаный																						
				раствор марки 100	0,22	0,22	0,22	0,22	0,22	0,22	0,30	0,30	0,30	0,30	0,30	0,30	0,44	0,44	0,45	0,45	0,45	0,45				м³

Зав.ЛКДК	Смиянский		
Н.контр.	Беглецова		
Гл.ин.пр.	Беглецова		
Ст.инж.	Власова		
Ст.инж.	Кузнецова		

110-85.1-020

Панель стеновая для углов и температурных швов

Стадия	Лист	Листов
Р		1

ЦНИИПРОМЗДАНИЙ

Формат А3

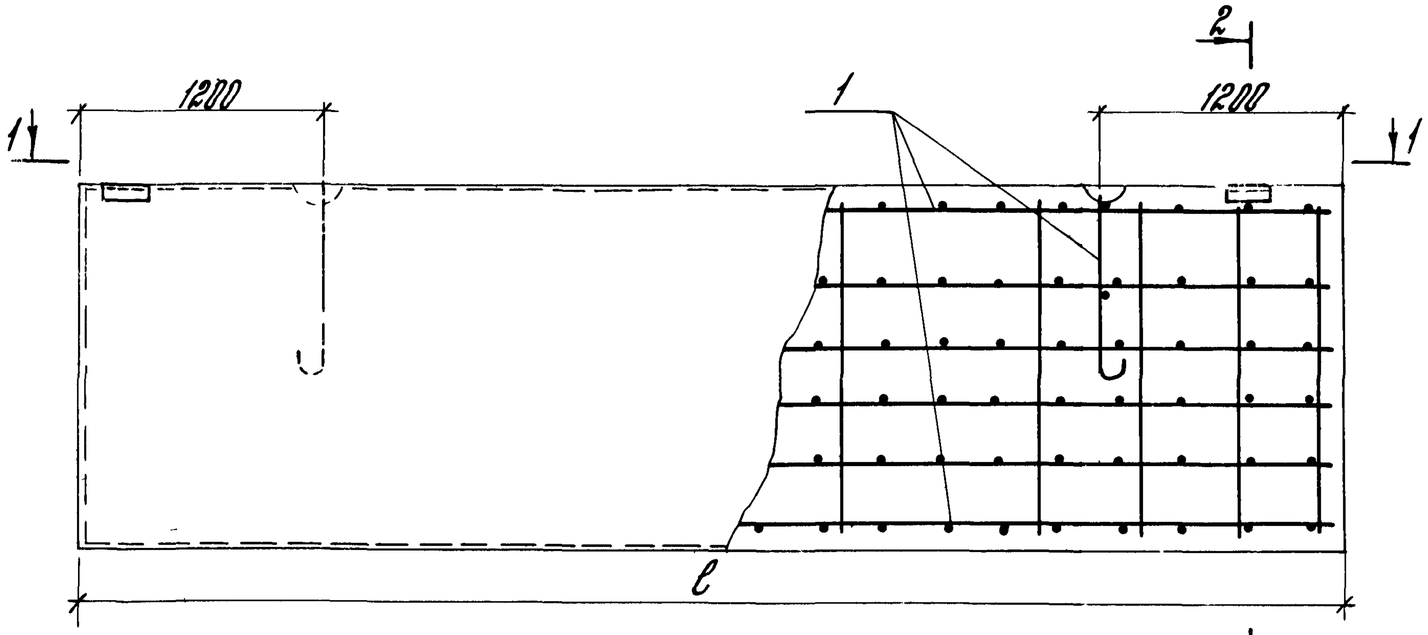

1-1

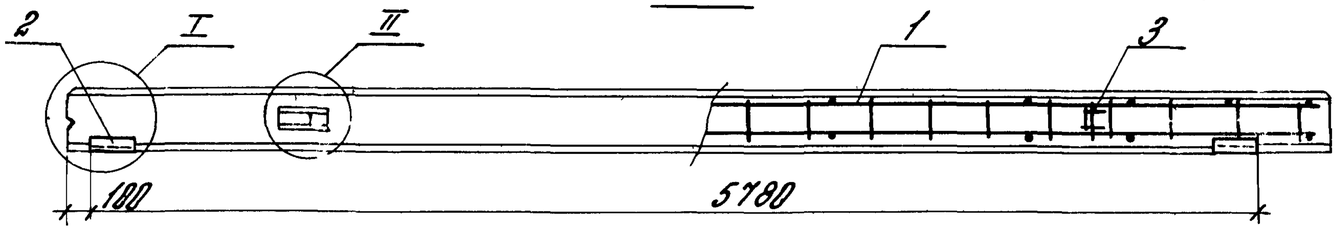

2-2

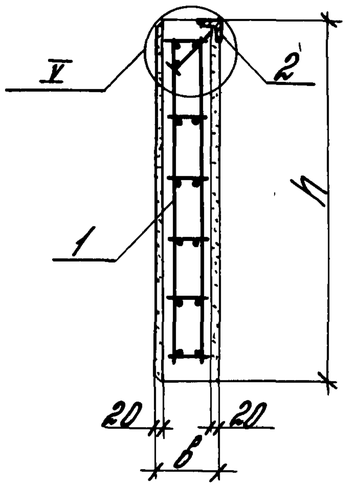

Обозначение	Марка	Габаритные размеры, мм l	h	b	Масса, кг	Примечание
110-85.1-020	ПС 62,5. 9. 2,0-А-1.2	6230	885	200	1188	
-01	ПС 62,5. 9. 2,0-А-2.2					зеркал.
-02	ПС 63. 9. 2,5-А-1.2	6280		250	1440	
-03	ПС 63. 9. 2,5-А-2.2					зеркал.
-04	ПС 63.5. 9. 3,0-А-1.2	6330		300	1697	
-05	ПС 63.5. 9. 3,0-А-2.2					зеркал.
-06	ПС 62,5. 12. 2,0-А-1.2	6230	1185	200	1588	
-07	ПС 62,5. 12. 2,0-А-2.2					зеркал.
-08	ПС 63. 12. 2,5-А-1.2	6280		250	1926	
-09	ПС 63. 12. 2,5-А-2.2					зеркал.
-10	ПС 63.5. 12. 3,0-А-1.2	6330		300	2271	
-11	ПС 63,5. 12. 3,0-А-2.2					зеркал.
-12	ПС 62.5. 18. 2,0-А-1.2	6230	1785	200	2390	
-13	ПС 62,5. 18. 2,0-А-2.2					зеркал.
-14	ПС 63. 18. 2,5-А-1.2	6280		250	2902	
-15	ПС 63. 18. 2,5-А-2.2					зеркал.
-16	ПС 63.5. 18. 3,0-А-1.2	6330		300	3422	
-17	ПС 63.5. 18. 3,0-А-2.2					зеркал.

Узлы см. документ 110-85.1-000Д1

Зав. отдел	Смилянский		
Н. контр.	Берлецова		
Гл. инж. пр.	Берлецова		
Ст. инж.	Власова		
Ст. инж.	Кузнецова		

110-85.1-020СБ

Панель стеновая для углов и температурных швов. Сборочный чертеж

Стадия	Масса	Масштаб
Р	см. табл	1:30
Лист	Листов 1	

ЦНИИПРОМЗДАНИЙ

Инв. N подл. | Подпись и дата | Взам. инв. N

Формат А3

Зона	Поз.	Обозначение	Наименование	Кол. на исполн. 110-85.1-030 —									Примечание
				—	01	02	03	04	05	06	07	08	
			Документация										
		110-85.1-030 СБ	Сборочный чертеж										
		110-85.1-000 ТО	Техническое описание										
		110-85.1-000 РС	Ведомость расхода стали										
			Сборочные единицы										
	1	110-85.2-0300	Каркас пространственный КП22	1									
		-01	КП23		1								
		-02	КП24			1							
		-03	КП25				1						
		-04	КП26					1					
		-05	КП27						1				
		-06	КП28							1			
		-07	КП29								1		
		-08	КП30									1	
	2	110-85.2-0800	Изделие закладное М1	2			2			2			
		-01	М2		2			2			2		
		-02	М3			2			2			2	
			Материалы										
			Арболит класса В2	0,42	0,55	0,69	0,57	0,74	0,92	0,85	1,12	1,38	$м^3$
			Цементно-песчаный раствор марки 100	0,11	0,11	0,11	0,14	0,14	0,14	0,21	0,21	0,21	$м^3$

Зав. отдел	Смилянский		
Н. контр.	Беглецова		
Гл. инж. пр.	Беглецова		
Ст. инж.	Власова		
Ст. инж.	Кузнецова		

110-85.1-030

Панель стеновая рядовая для глухого участка стены

Стадия	Лист	Листов
Р		1

ЦНИИПРОМЗДАНИЙ

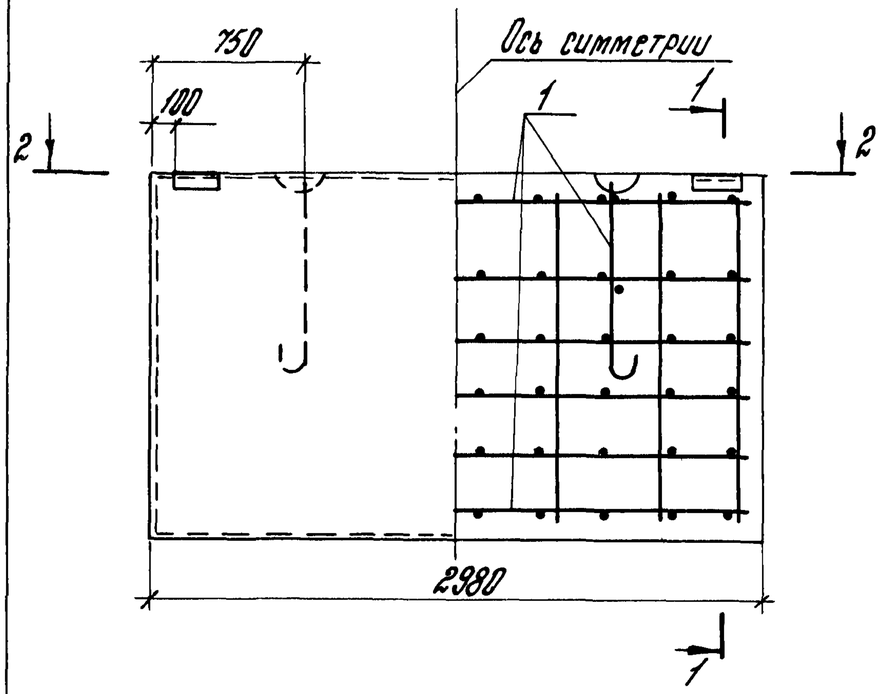

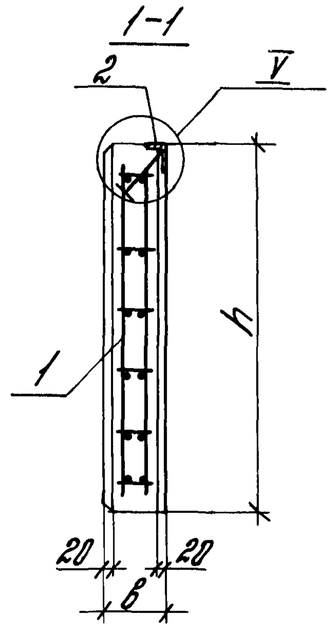

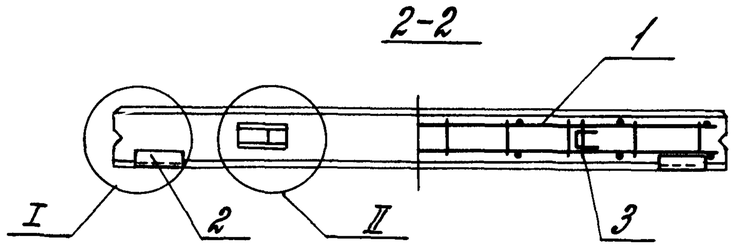

Обозначение	Марка	Габаритные размеры, мм		Масса, кг
		h	в	
110-85. 1-030	ПС 30. 9. 2,0-А-3	885	200	570
-01	ПС 30. 9. 2,5-А-3		250	684
-02	ПС 30. 9. 3,0-А-3		300	807
-03	ПС 30. 12. 2,0-А-3	1185	200	765
-04	ПС 30. 12. 2,5-А-3		250	914
-05	ПС 30. 12. 3,0-А-3		300	1072
-06	ПС 30. 18. 2,0-А-3	1785	200	1144
-07	ПС 30. 18. 2,5-А-3		250	1381
-08	ПС 30. 18. 3,0-А-3		300	1609

Узлы см. документ 110-85. 1-000Д1

Зав. отдел.	Стиянский		
Н. контр.	Берлецова		
Гл. инж. пр.	Берлецова		
Ст. инж.	Власова		
Ст. инж.	Кузнецова		

110-85. 1-030 СБ

Панель стеновая рядовая для глухого участка стены. Сборочный чертеж

Стадия	Масса	Масштаб
Р	см. табл.	1:30
Лист	Листов 1	

ЦНИИПРОМЗДАНИЙ

Инв. № подл. | Подпись и дата | Взам. инв. №

Формат	Зона	Поз.	Обозначение	Наименование	Кол. на исполн. 110-85.1-040 —				Примечание
					—	01	02	03	
				Документация					
А3			110-85.1-040СБ	Сборочный чертеж					
А3			110-85.1-000ТО	Техническое описание					
А3			110-85.1-000РС	Ведомость расхода стали					
				Сборочные единицы					
				Каркас пространствен-					
А4		1	110-85.2-0100-04	ный КП5	1				
			-05	КП6		1			
			-10	КП11			1		
			-11	КП12				1	
А4		2	110-85.2-0800-01	Изделие закладное М2	2		2		
			-02	М3		2		2	
А4		3	110-85.2-0900-01	М5	10	10	10	10	
				Материалы					
				Арболит класса В2	1,49	1,84	2,24	2,78	м³
				цементно-песчаный					
				раствор марки 100	0,28	0,28	0,43	0,43	м³

Зав. ОПОК	Стилянский		
Н. контр.	Берлецова		
Гл. ин. пр.	Берлецова		
Ст. инж.	Власова		
Ст. инж.	Кузнецова		

110-85.1-040

Панель стеновая межоконная для $l_{ок}$=4,8м

Стадия	Лист	Листов
Р		1

ЦНИИПРОМЗДАНИЙ

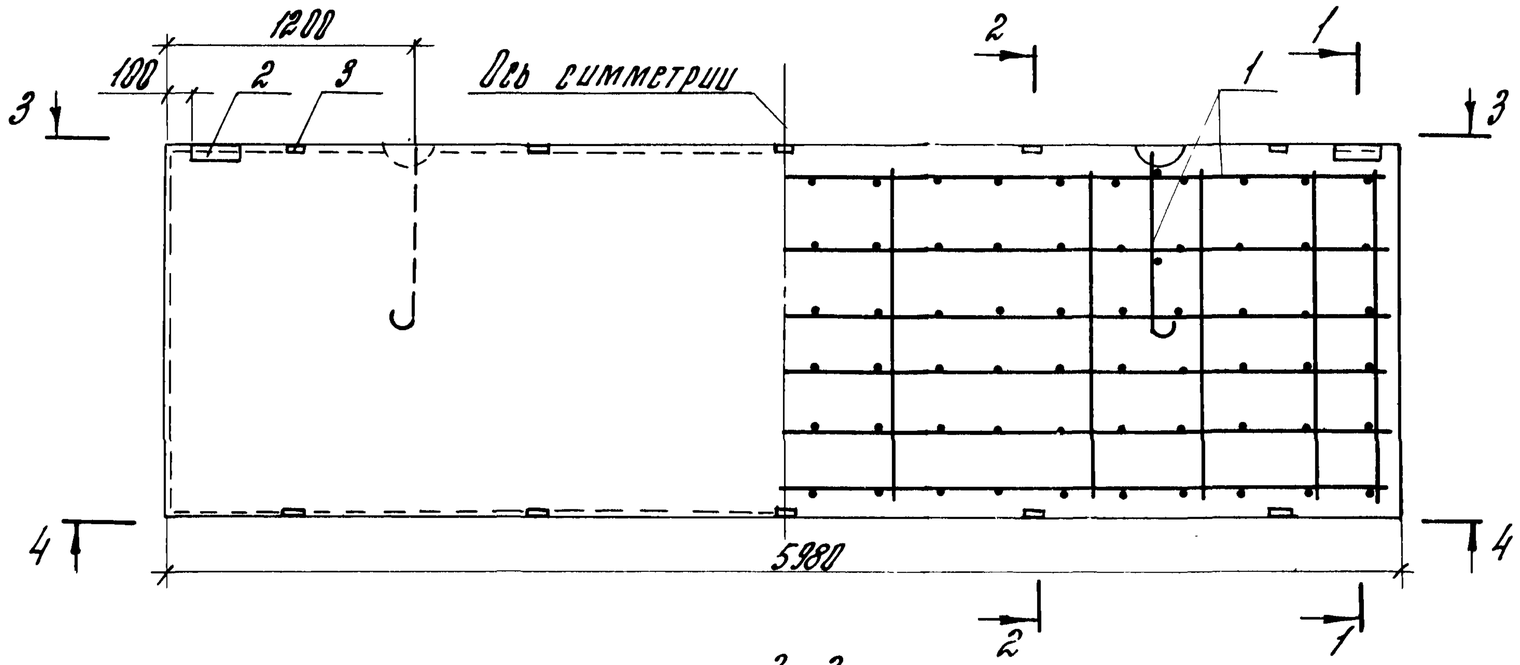

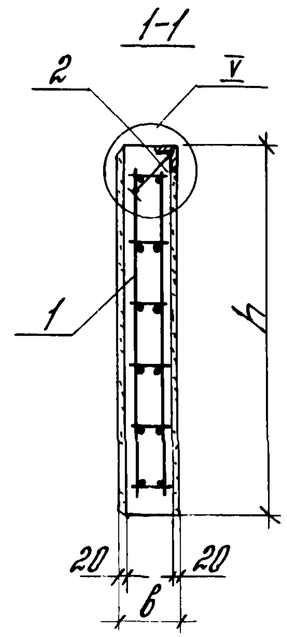

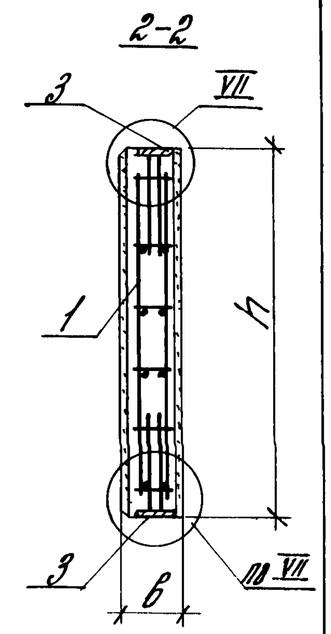

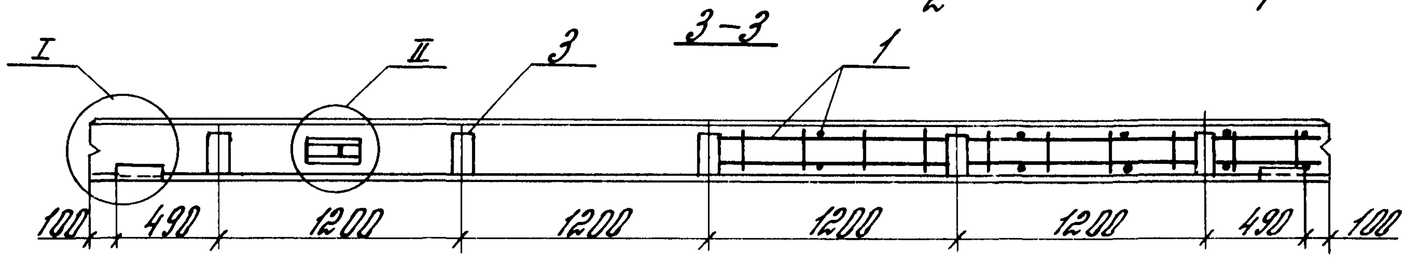

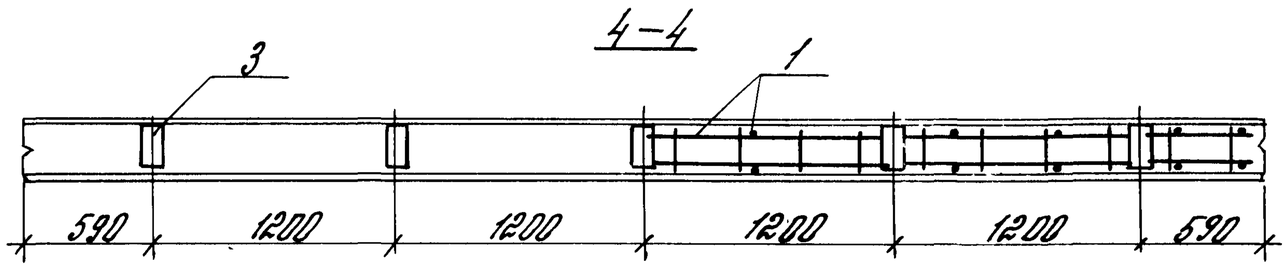

Узлы см. документ 110-85.1-000Д1

Обозначение	Марка	Габаритные размеры, мм h	b	Масса, кг
110-85.1-040	ПС 60.12.2,5-А-4	1185	250	1850
-01	ПС 60.12.3,0-А-4		300	2153
-02	ПС 60.18.2,5-А-4	1785	250	2780
-03	ПС 60.18.3,0-А-4		300	3247

Зав. отд.	Смилянский		
Н. контр.	Беглецова		
Гл. ин. пр.	Беглецова		
Ст. инж.	Власова		
Ст. инж.	Кузнецова		

110-85.1-040СБ

Панель стеновая межоконная для $l_{ок}$=4,8м. Сборочный чертеж

Стадия	Масса	Масштаб
Р	см. табл.	1:30
Лист	Листов 1	

ЦНИИПРОМЗДАНИЙ

Инв. N подл. | Подпись и дата | Взам. инв. N

Формат	Зона	Поз.	Обозначение	Наименование	Кол. на исполн. 110-85.1-050—				Примечание
					—	01	02	03	
				Документация					
А3			110-85.1-050СБ	Сборочный чертеж					
А3			110-85.1-000ТО	Техническое описание					
А3			110-85.1-000РС	Ведомость расхода стали					
				Сборочные единицы					
А4		1	110-85.2-0100 -04	Каркас пространственный КП5	1				
			-05	КП6		1			
			-10	КП11			1		
			-11	КП12				1	
А4		2	110-85.2-0800 -01	Изделие закладное М2	2		2		
			-02	М3		2		2	
А4		3	110-85.2-0900 -01	М5	5	5	5	5	
				Материалы					
				Арболит класса В2	1,49	1,84	2,24	2,78	$м^3$
				цементно-песчаный раствор марки 100	0,28	0,28	0,43	0,43	$м^3$

Инв.№ подл. | Подпись и дата | Взам. инв.№

Зав.отдел	Смилянский		110-85.1-050
Н.контр.	Беглецова		Панель стеновая подоконная для C_{ok}=4,8м
Гл.ин.пр.	Беглецова		Стадия: Р; Лист: ; Листов: 1
Ст.инж.	Власова		ЦНИИПромзданий
Ст.инж.	Кузнецова		

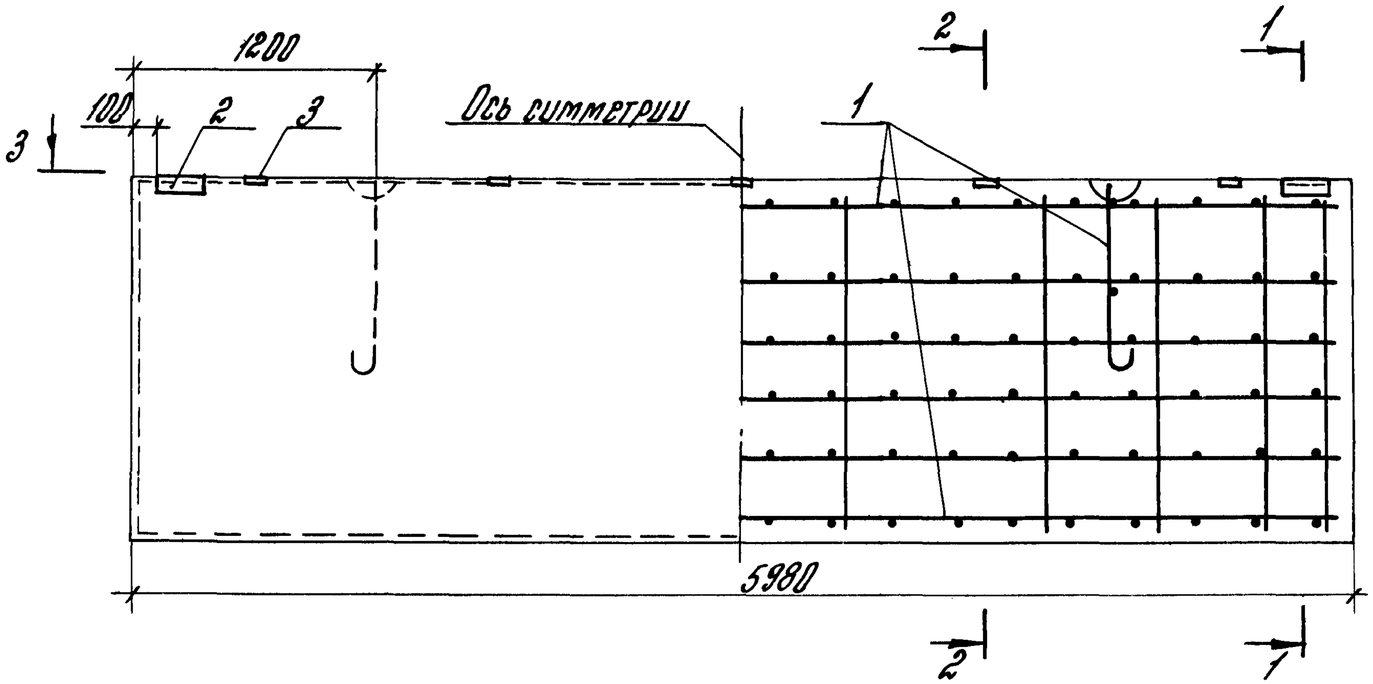

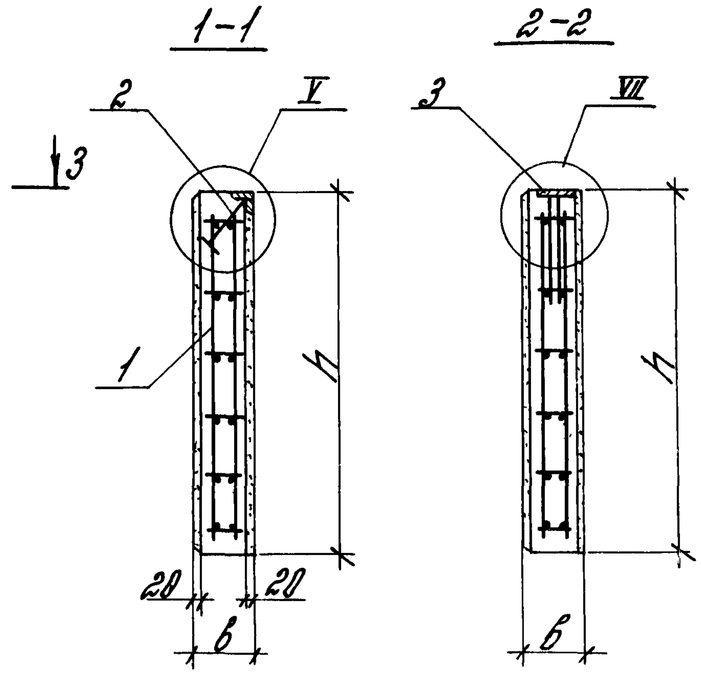

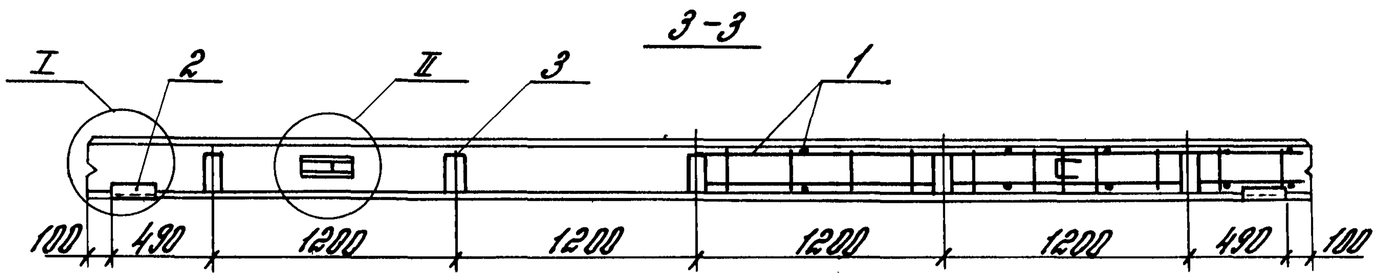

Узлы см. документ 110-85.1-000Д1

Обозначение	Марка	Габаритные размеры, мм h	б	Масса, кг
110-85.1-050	ПС 60.12.2,5-А-5	1185	250	1842
-01	ПС 60.12.3,0-А-5		300	2155
-02	ПС 60.18.2,5-А-5	1785	250	2771
-03	ПС 60.18.3,0-А-5		300	3239

Зав. отд.	Стилянский		110-85.1-050СБ	
Н. контр.	Беглецова		Панель стеновая подоконная для $e_{ок}$=4,8м. Сборочный чертеж	Стадия: Р; Масса: см. табл.; Масштаб: 1:30
Гл. ин. пр.	Беглецова			Лист; Листов 1
Ст. инж.	Власова			ЦНИИПРОМЗДАНИЙ
Ст. инж.	Кузнецова			

Инв. N подл. | Подпись и дата | Взам. инв. N

Формат	Зона	Поз.	Обозначение	Наименование	Кол. на исполн. 110-85.1-060 —				Примечание
					—	01	02	03	
				Документация					
А3			110-85 1-060 СБ	Сборочный чертеж					
А3			110-85.1-000 ТО	Техническое описание					
А3			110-85.1-000 РС	Ведомость расхода стали					
				Сборочные единицы					
А4		1	110-85.2-0100-04	Каркас предварительно-напряженный КП5	1				
			-05	КП6		1			
			-10	КП11			1		
			-11	КП12				1	
А4		2	110-85.2-0800-01	Изделие закладное М2	2		2		
			-02	М3		2		2	
А4		3	110-85.2-0900-01	М5	5	5	5	5	
				Материалы					
				Арболит класса В2	1,49	1,84	2,24	2,78	м³
				Цементно-песчаный раствор марки 100	0,28	0,28	0,43	0,43	м³

Зав. лабор.	Стиянский		
Н. контр.	Берлецова		
Гл. ин. пр.	Берлецова		
Ст. инж.	Власова		
Ст. инж.	Кузнецова		

110-85.1-060

Панель стеновая надоконная для $l_{ок}$=4,8м

Стадия	Лист	Листов
Р		1

ЦНИИПРОМЗДАНИЙ

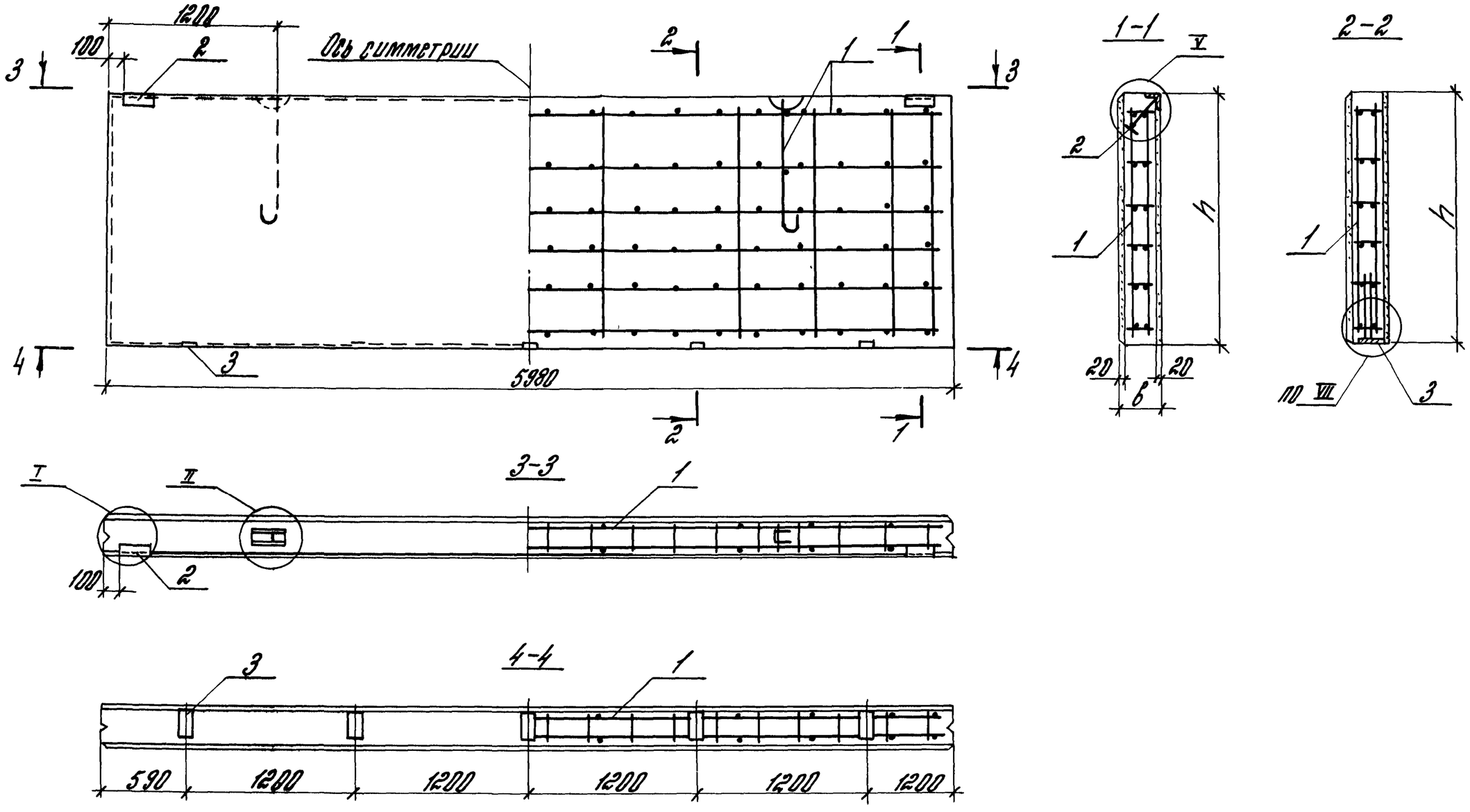

Узлы см. документ 110-85.1-000Д1

Обозначение	Марка	Габаритные размеры, мм h	в	Масса, кг
110-85.1-060	ПС 60. 12. 2,5-А-6	1185	250	1842
-01	ПС 60. 12. 3,0-А-6		300	2155
-02	ПС 60. 18. 2,5-А-6	1785	250	2771
-03	ПС 60. 18. 3,0-А-6		300	3239

Зав. отд.	Отилянский		
Н. контр.	Берлецова		
Гл. инж. пр.	Берлецова		
Ст. инж.	Власова		
Ст. инж.	Кузнецова		

110-85.1-060СБ

Панель стеновая надоконная для $q_{ок}$=4,8т. Сборочный чертеж

Стадия	Масса	Масштаб
Р	см. табл.	1:30
Лист	Листов 1	

ЦНИИПРОМЗДАНИЙ

Инв. № подл. | Подпись и дата | Взам. инв. №

Формат	Зона	Поз.	Обозначение	Наименование	Кол. на исполн. 110-85.1-070 —						Примечание
					—	01	02	03	04	05	
				Документация							
А3			110-85.1-070ВБ	Сборочный чертеж							
А3			110-85.1-000 ТО	Техническое описание							
А3			110-85.1-000 РС	Ведомость расхода стали							
				Сборочные единицы							
				Каркас пространствен-							
А4		1	110-85.2-0100-02	ный КП3	1						
			-04	КП5		1					
			-05	КП6			1				
			-09	КП10				1			
			-10	КП11					1		
			-11	КП12						1	
А4		2	110-85.2-0800	Изделие закладное М1				2			
			-01	М2		2			2		
			-02	М3	2		2			2	
А4		3	110-85.2-0900	М4				6			
			-01	М5	6	6	6		6	6	
				Материалы							
				Арболит класса В2	1,38	1,49	1,84	1,71	2,24	2,78	$м^3$
				Цементно-песчаный							
				раствор марки 100	0,21	0,28	0,28	0,43	0,43	0,43	$м^3$

Зав. отд.	Стилянский		
Н. контр.	Берлецова		
Гл. спец. пр.	Берлецова		
Ст. инж.	Власова		
Ст. инж.	Кузнецова		

110-85.1-070

Панель стеновая межоконная для $l_{вк}$=3,0 м

Стадия	Лист	Листов
Р		1

ЦНИИПРОМЗДАНИЙ

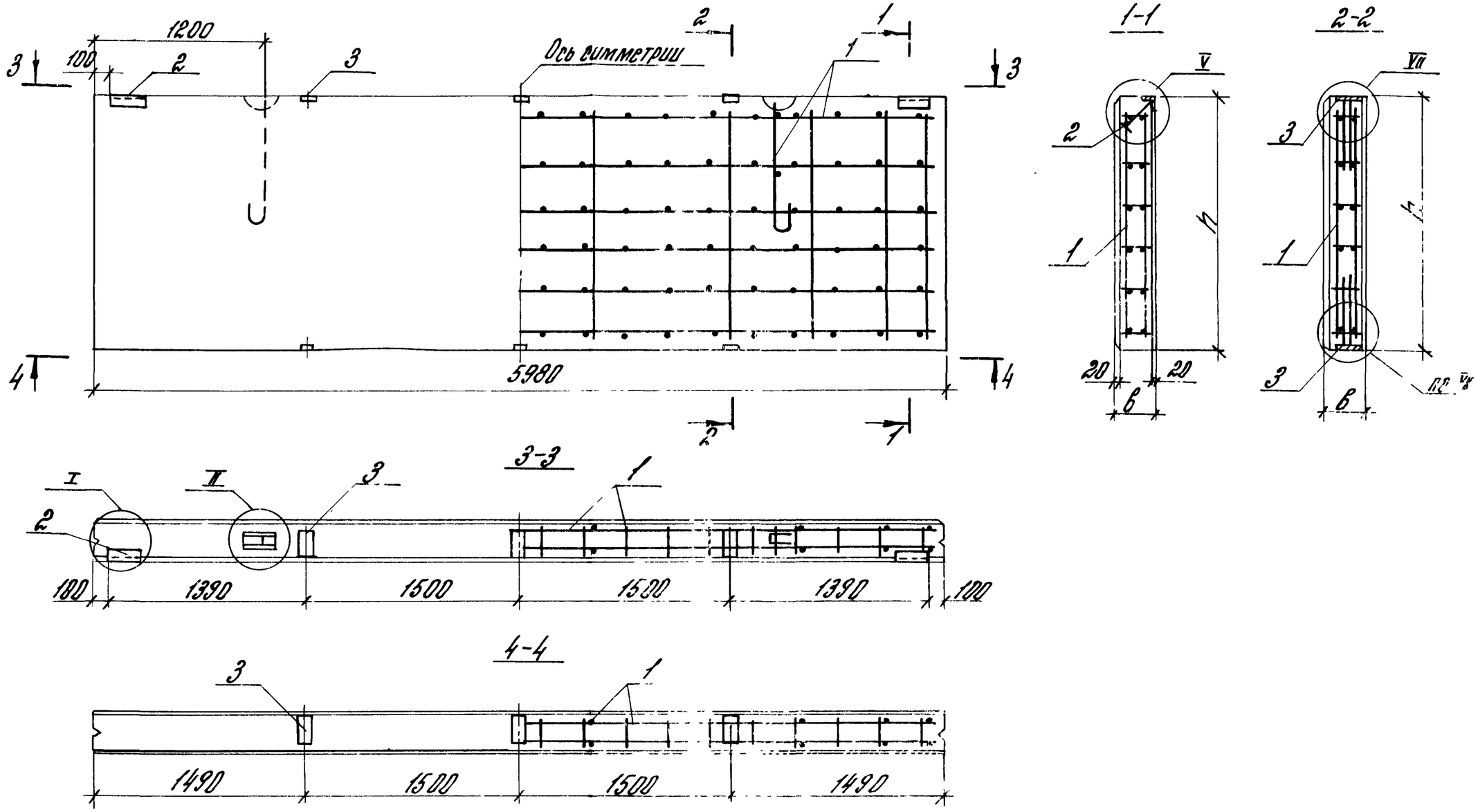

Обозначение	Марка	Габаритные размеры, мм		Масса, кг
		h	δ	
110-85.1-070	ПС 60.9.3,0-А-7	885	300	1614
-01	ПС 60.12.2,5-А-7	1185	250	1844
-02	ПС 60.12.3,0-А-7		300	2157
-03	ПС 60.18.2,0-А-7	1785	200	2303
-04	ПС 60.18.2,5-А-7		250	2773
-05	ПС 60.18.3,0-А-7		300	3241

Узлы см. документ 110-85.1-000Д1

Зав. лабор.	Ромиянский		110-85.1-070СБ	
Н. контр.	Беглецова		Панель стеновая межоконная для $q_{ск}$=3,0 т. Сборочный чертеж	Стадия: Р; Масса: см. табл.; Масштаб: 1:30
Гл. инж.	Беглецова			Лист; Листов 1
Гл. инж.	Власова			ЦНИИПРОМЗДАНИЙ
Ст. инж.	Кузнецова			

Инв. № подл. | Подпись и дата | Взам. инв. №

Формат	Зона	Поз.	Обозначение	Наименование	Кол. на исполн. 110-85.1-080 —									Примечание
					—	01	02	03	04	05	06	07	08	
				Документация										
А3			110-85.1-080 СБ	Сборочный чертеж										
А3			110-85.1-000 ТО	Техническое описание										
А3			110-85.1-000 РС	Ведомость расхода стали										
				Сборочные единицы										
				Каркас пространствен-										
А4		1	110-85.2-0100	ный КП1	1									
			-01	КП2		1								
			-02	КП3			1							
			-03	КП4				1						
			-04	КП5					1					
			-05	КП6						1				
			-09	КП10							1			
			-10	КП11								1		
			-11	КП12									1	
А4		2	110-85.2-0800	Изделие закладное М1	2			2			2			
			-01	М2		2			2			2		
			-02	М3			2			2			2	
А4		3	110-85.2-0900	М4	3			3			3			
			-01	М5		3	3		3	3		3	3	
				Материалы										
				Арболит класса В2	0,85	1,11	1,38	1,13	1,49	1,84	1,71	2,24	2,78	$м^3$
				Цементно-песчаный раствор марки 100	0,21	0,21	0,21	0,28	0,28	0,28	0,43	0,43	0,43	$м^3$

Инв.№ подл. | Подпись и дата | Взам. инв.№

Зав. лабор.	Ромлянский		
Н. контр.	Берлецова		
Гл. инж. пр.	Берлецова		
Ст. инж.	Власова		
Ст. инж.	Кузнецова		

110-85.1-080

Панель стеновая подоконная для $l_{ок}$=3,0 м

Стадия	Лист	Листов
Р		1

ЦНИИПРОМЗДАНИЙ

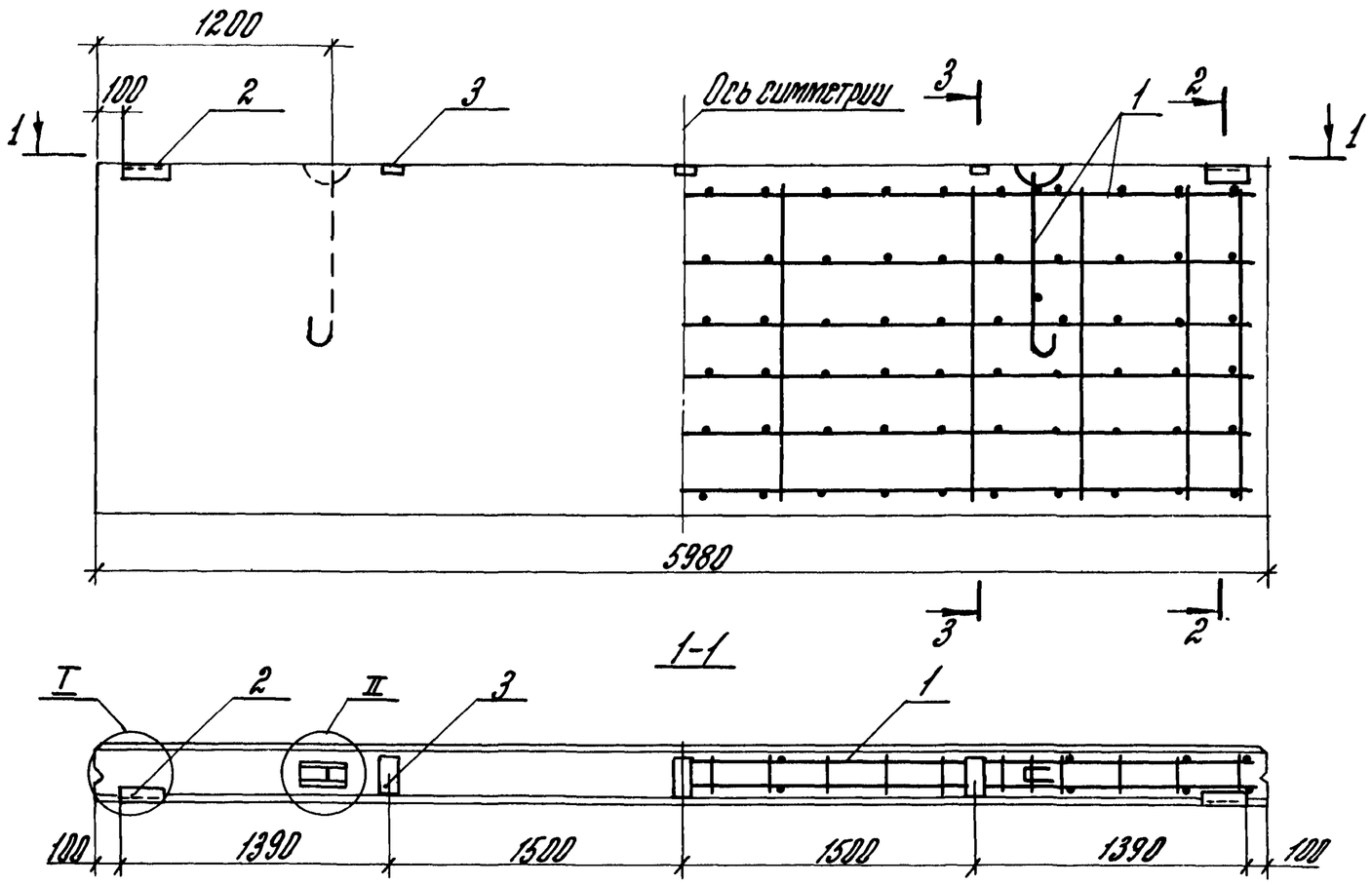

Обозначение	Марка	Габаритные размеры, мм h	Габаритные размеры, мм b	Масса, кг
110-85.1-080	ПС 60.9.2,0-А-8	885	200	1145
-01	ПС 60.9.2,5-А-8		250	1378
-02	ПС 60.9.3,0-А-8		300	1609
-03	ПС 60.12.2,0-А-8	1185	200	1529
-04	ПС 60.12.2,5-А-8		250	1839
-05	ПС 60.12.3,0-А-8		300	2152
-06	ПС 60.18.2,0-А-8	1785	200	2298
-07	ПС 60.18.2,5-А-8		250	2768
-08	ПС 60.18.3,0-А-8		300	3235

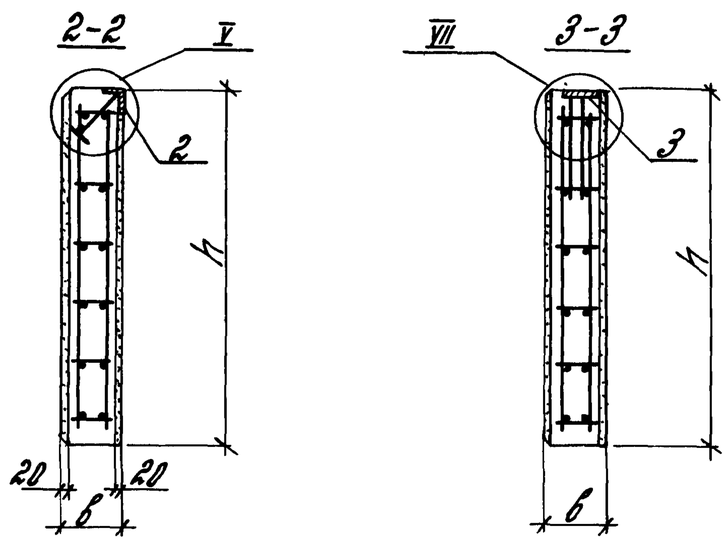

Узлы см. документ 110-85.1-000Д1

Зав.отд.	Стилянский		
Н.контр.	Беглецова		
Гл.ин.пр.	Беглецова		
Ст.инж.	Власова		
Ст.инж.	Кузнецова		

110-85.1-080СБ

Панель стеновая подоконная для $e_{ок}$=3,0м. Сборочный чертеж

Стадия	Масса	Масштаб
Р	см. табл.	1:30
Лист	Листов 1	

ЦНИИПРОМЗДАНИЙ

Инв.№ подл. | Подпись и дата | Взам. инв.№

Формат	Зона	Поз.	Обозначение	Наименование	Кол. на исполн. 110-85.1-090 —									Примечание
					—	01	02	03	04	05	06	07	08	
				Документация										
А3			110-85.1-090СБ	Сборочный чертеж										
А3			110-85.1-000 ТО	Техническое описание										
А3			110-85.1-000 РС	Ведомость расхода стали										
				Сборочные единицы										
				Каркас пространственный КП1	1									
А4		1	110-85.2-0100											
			-01	КП2		1								
			-02	КП3			1							
			-03	КП4				1						
			-04	КП5					1					
			-05	КП6						1				
			-09	КП10							1			
			-10	КП11								1		
			-11	КП12									1	
А4		2	110-85.2-0800	Изделие закладное М1	2			2			2			
			-01	М2		2			2			2		
			-02	М3			2			2			2	
А4		3	110-85 2-0900	М4	3			3			3			
			-01	М5		3	3		3	3		3	3	
				Материалы										
				Арболит класса В2	0,85	1,11	1,38	1,13	1,49	1,84	1,71	2,24	2,78	м3
				Цементно-песчаный раствор марки 100	0,21	0,21	0,21	0,28	0,28	0,28	0,43	0,43	0,43	м3

Инв. № подл. | Подпись и дата | Взам. инв. №

Зав. отдел	Стилянский		
Н. контр.	Беглецова		
Гл. инж. пр.	Беглецова		
Ст. инж.	Власова		
Ст. инж.	Кузнецова		

110-85.1-090

Панель стеновая надоконная для $C_{ок}$=3,0 м

Стадия	Лист	Листов
Р		1

ЦНИИПРОМЗДАНИЙ

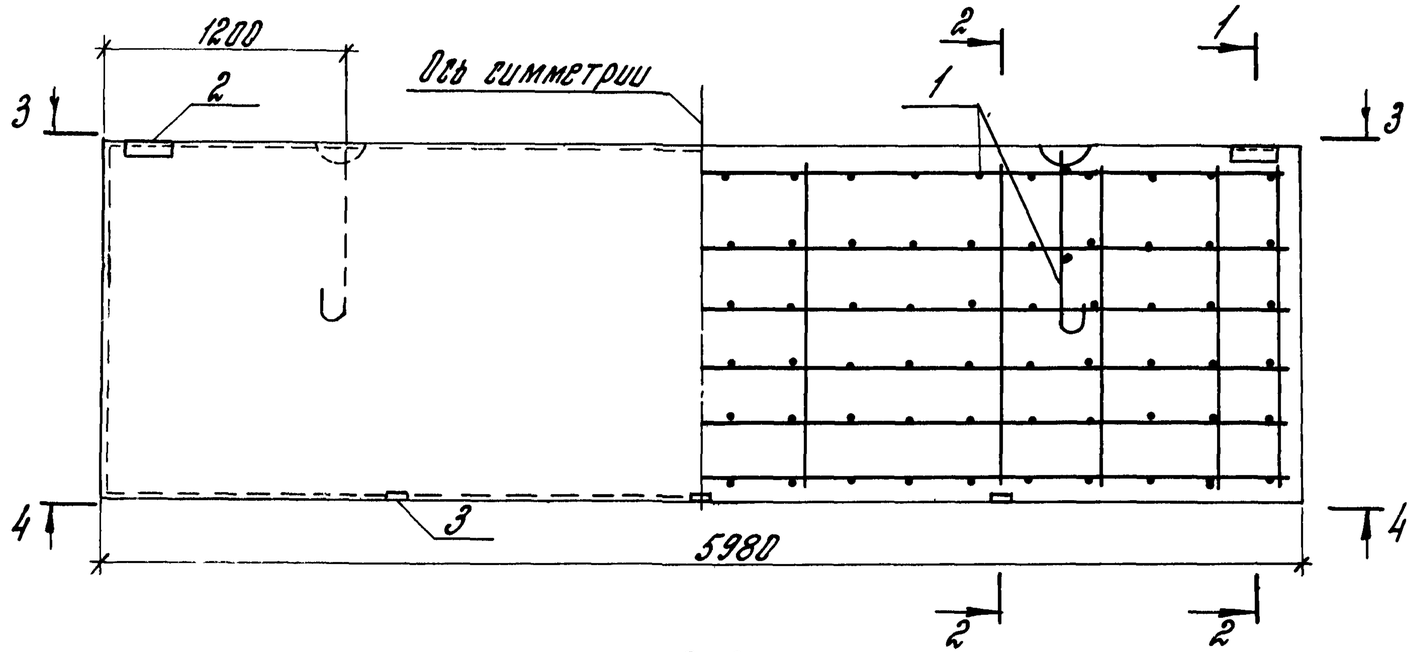

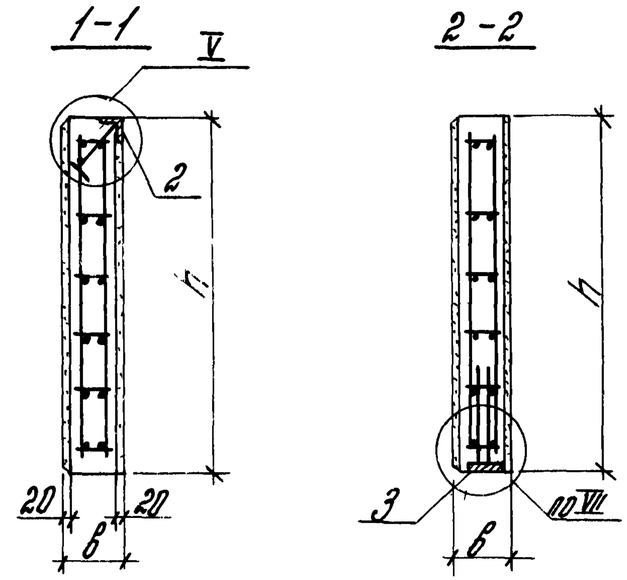

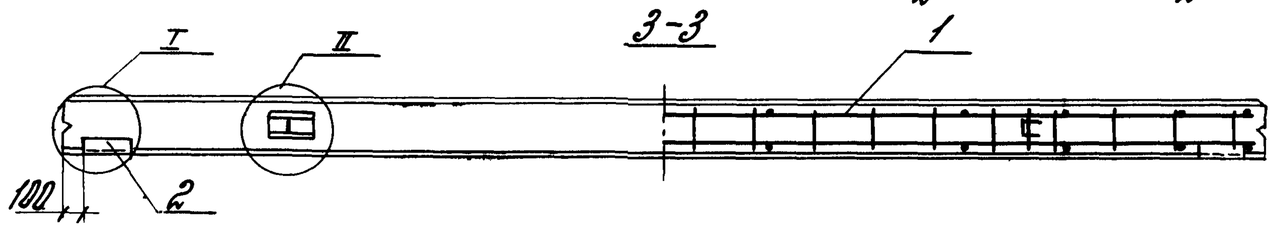

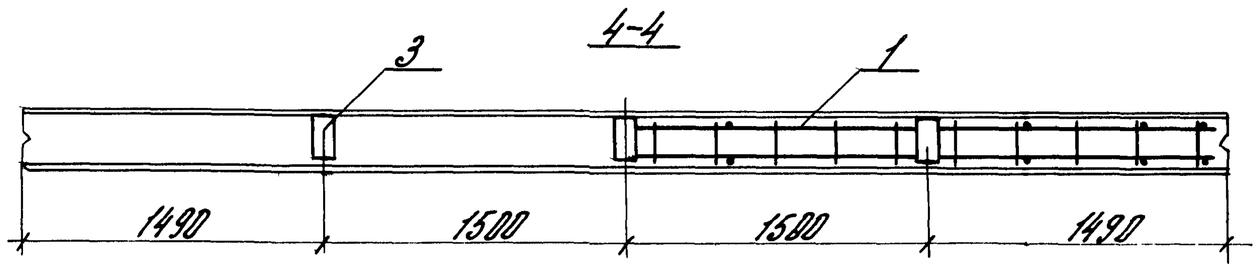

Обозначение	Марка	Рабочитные размеры, мм h	в	Масса, кг
110-85.1-090	ПС 60.9.2,0-А-9	885	200	1145
-01	ПС 60.9.2,5-А-9		250	1378
-02	ПС 60.9.3,0-А-9		300	1609
-03	ПС 60.12.2,0-А-9	1185	200	1529
-04	ПС 60.12.2,5-А-9		250	1839
-05	ПС 60.12.3,0-А-9		300	2152
-06	ПС 60.18.2,0-А-9	1785	200	2298
-07	ПС 60.18.2,5-А-9		250	2768
-08	ПС 60.18.3,0-А-9		300	3235

Узлы см. документ 110-85.1-000Д1.

Зав. отд.	Смилянский		
Н. контр.	Брагцова		
Гл. инж. пр.	Брагцова		
Ст. инж.	Власова		
Ст. инж.	Кузнецова		

110-85.1-090СБ

Панель стеновая наружная для Сок=3,0 т. Сборочный чертеж

Стадия	Масса	Масштаб
Р	см. табл.	1:30
Лист	Листов 1	

ЦНИИПРОМЗДАНИЙ

Инв. № подл. | Подпись и дата | Взам. инв. №

Формат А3

Формат	Зона	Поз.	Обозначение	Наименование	Кол. на исполн. 110-85.1-100 —									Примечание
					—	01	02	03	04	05	06	07	08	
				Документация										
А3			110-85.1-100 СБ	Сборочный чертеж										
А3			110-85.1-000 ТО	Техническое описание										
А3			110-85.1-000 РС	Ведомость расхода стали										
				Сборочные единицы										
				Каркас пространственный КП1	1									
			-01	КП2		1								
			-02	КП3			1							
			-03	КП4				1						
			-04	КП5					1					
			-05	КП6						1				
			-09	КП10							1			
			-10	КП11								1		
			-11	КП12									1	
А4		2	110-85.2-0800	Изделие закладное М1	2			2			2			
			-01	М2		2			2			2		
			-02	М3			2			2			2	
А4		3	110-85.2-0900	М4	8			8			8			
			-01	М5		8	8		8	8		8	8	
				Материалы										
				Арболит класса В2	0,85	1,11	1,38	1,13	1,49	1,84	1,71	2,24	2,78	$м^3$
				Цементно-песчаный раствор марки 100	0,21	0,21	0,21	0,28	0,28	0,28	0,43	0,43	0,43	$м^3$

Зав.отдел	Змиянский		
Н.контр.	Беглецова		
Гл.ин.пр.	Беглецова		
Ст.инж.	Власова		
Ст.инж.	Кузнецова		

110-85.1-100

Панель стеновая межэтажная для $l_{ок}$=1,8м

Стадия	Лист	Листов
Р		1

ЦНИИПРОМЗДАНИЙ

Инв.№ подл. | Подп. и дата | Взам.инв.№

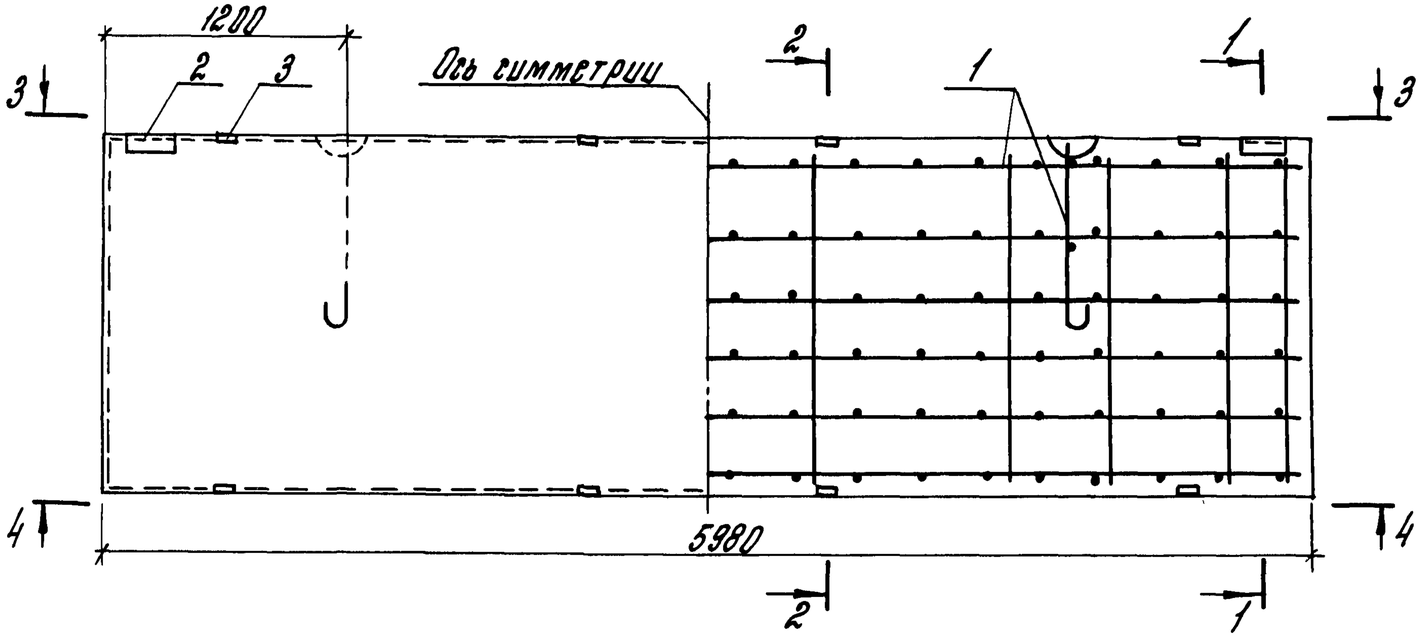

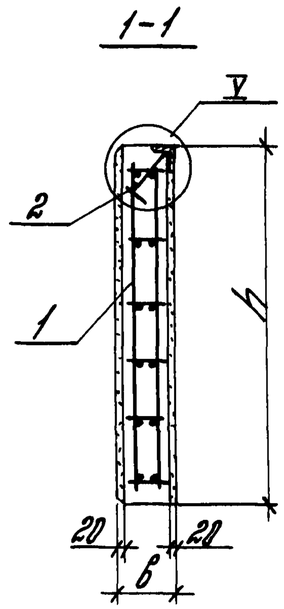

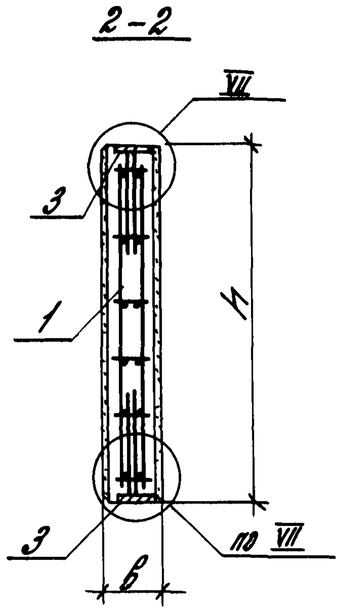

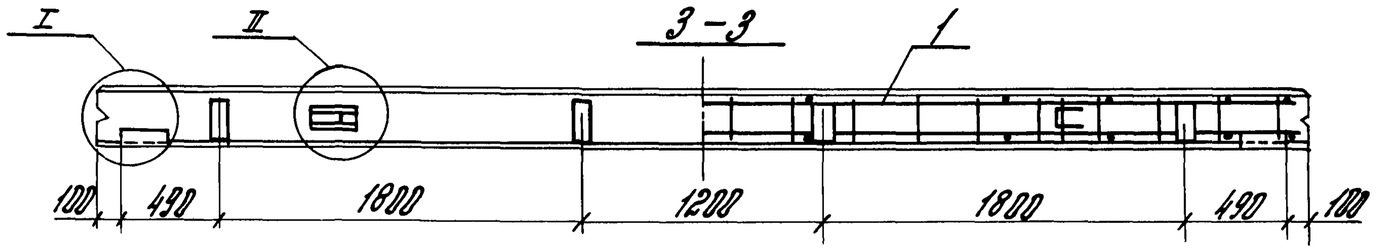

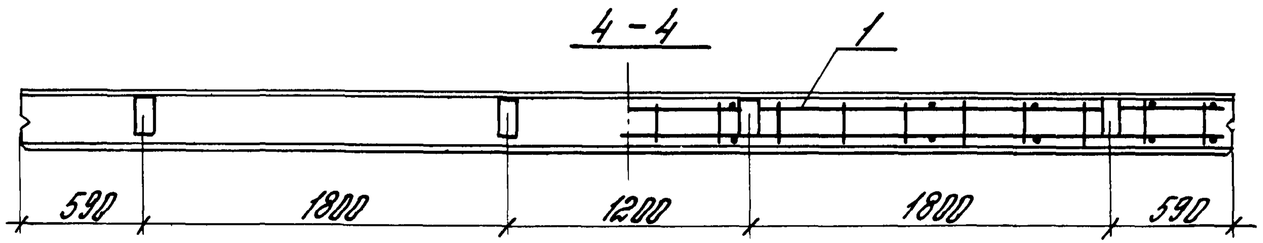

Обозначение	Марка	Рабочие размеры, мм h	b	Масса, кг
110-85.1-100	ПС 60. 9. 2,0 -А-10	885	200	1153
-01	ПС 60. 9. 2,5 -А-10		250	1386
-02	ПС 60. 9. 3,0 -А-10		300	1617
-03	ПС 60. 12. 2,0 -А-10	1185	200	1537
-04	ПС 60. 12. 2,5 -А-10		250	1847
-05	ПС 60. 12. 3,0 -А-10		300	2160
-06	ПС 60. 18. 2,0 -А-10	1785	200	2306
-07	ПС 60. 18. 2,5 -А-10		250	2776
-08	ПС 60. 18. 3,0 -А-10		300	3244

Узлы см. документ 110-85.1-00001.

Зав.отд.	Стилянский		
Н.контр.	Беглецова		
Гл.ин.пр.	Беглецова		
Ст.инж.	Власова		
Ст.инж.	Кузнецова		

110-85.1-100СБ

Панель стеновая междоконная для $l_{ок}$=1,8м. Сборочный чертеж

Стадия	Масса	Масштаб
Р	см. табл.	1:30
Лист	Листов 1	

ЦНИИПРОМЗДАНИЙ

Инв.№ подл. | Подп. и дата | Взам.инв.№

Формат	Зона	Поз.	Обозначение	Наименование	Кол. на исполн. 110-85.1-110 —									Примечание
					—	01	02	03	04	05	06	07	08	
				Документация										
А3			110-85.1-110 СБ	Сборочный чертеж										
А3			110-85.1-000ТО	Техническое описание										
А3			110-85.1-000РС	Ведомость расхода стали										
				Сборочные единицы										
А4		1	110-85.2-0100	Каркас пространственный КП1	1									
			-01	КП2		1								
			-02	КП3			1							
			-03	КП4				1						
			-04	КП5					1					
			-05	КП6						1				
			-09	КП10							1			
			-10	КП11								1		
			-11	КП12									1	
А4		2	110-85.2-0800	Изделие закладное М1	2			2			2			
			-01	М2		2			2			2		
			-02	М3			2			2			2	
А4		3	110-85.2-0900	М4	4			4			4			
			-01	М5		4	4		4	4		4	4	
				Материалы										
				Арболит класса В2	0,85	1,11	1,38	1,13	1,49	1,84	1,71	2,24	2,78	$м^3$
				Цементно-песчаный раствор марки 100	0,21	0,21	0,21	0,28	0,28	0,28	0,43	0,43	0,43	$м^3$

Зав.отдел	Стилянский		110-85.1-110
Н.контр.	Берлецова		Панель стеновая подоконная для $l_{ок}$=1,8м
Гл.инж.пр.	Берлецова		Стадия Р · Лист · Листов 1
Ст.инж.	Власова		ЦНИИПРОМЗДАНИЙ
Ст.инж.	Кузнецова		

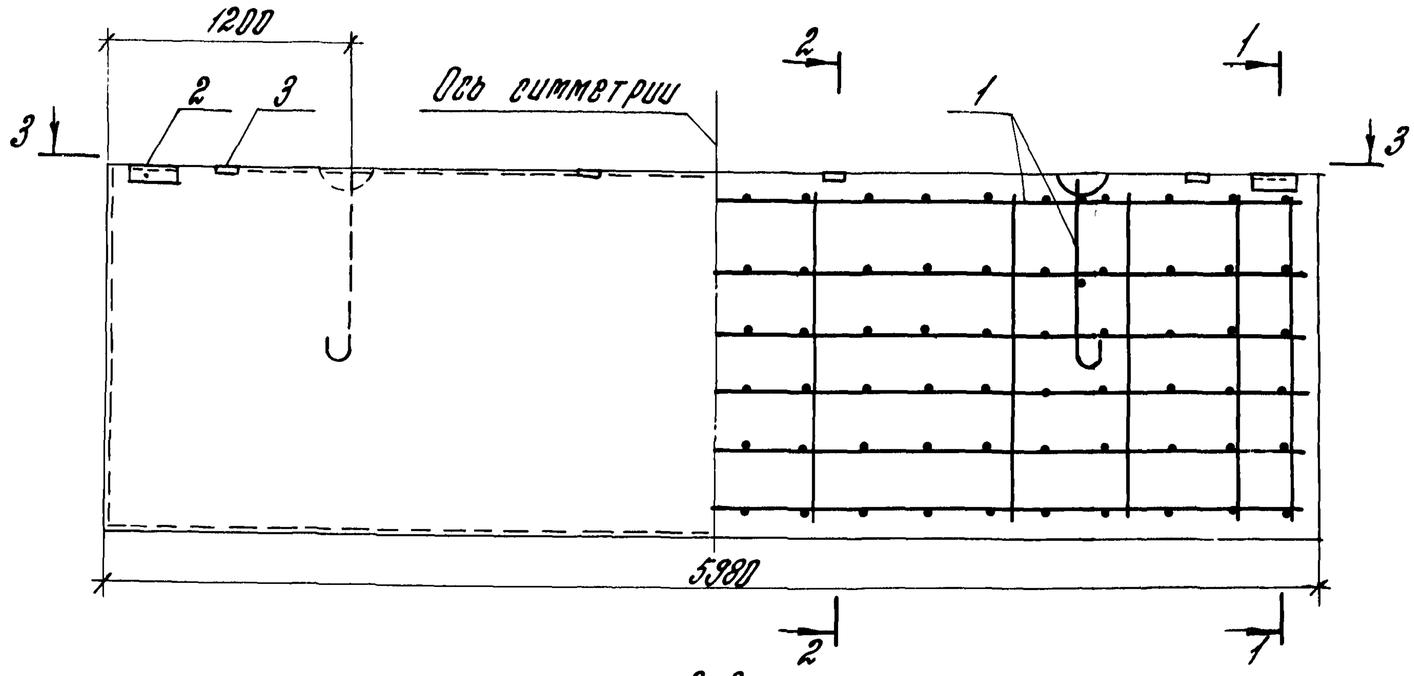

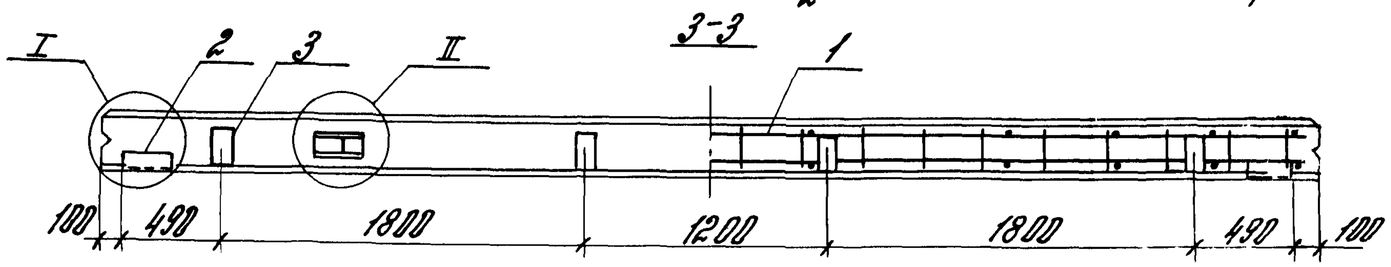

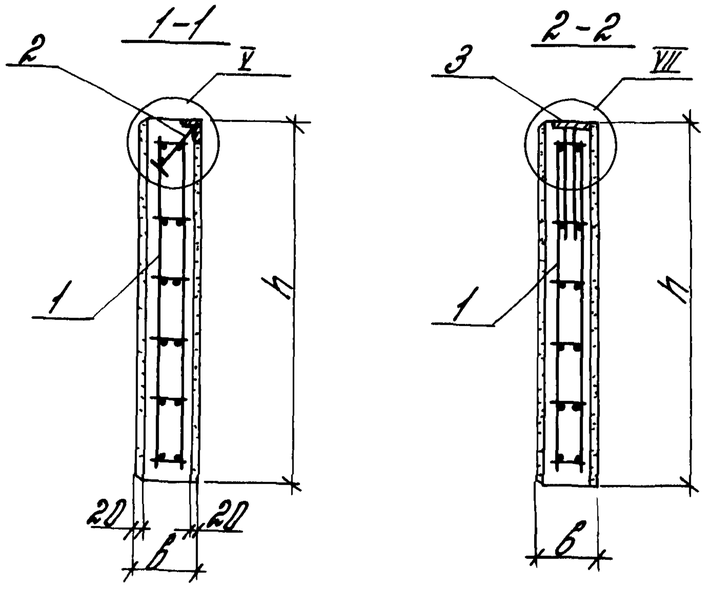

Обозначение	Марка	Габаритные размеры, мм		Масса, кг
		l	b	
110-85.1-110	ПС 60.9.2,0-А-11	885	200	1146
-01	ПС 60.9.2,5-А-11		250	1379
-02	ПС 60.9.3,0-А-11		300	1611
-03	ПС 60.12.2,0-А-11	1185	200	1538
-04	ПС 60.12.2,5-А-11		250	1840
-05	ПС 60.12.3,0-А-11		300	2153
-06	ПС 60.18.2,0-А-11	1785	200	2299
-07	ПС 60.18.2,5-А-11		250	2769
-08	ПС 60.18.3,0-А-11		300	3237

Узлы см. документ 110-85.1-000Д1.

Зав. отдел	Стилянский		
Н. контр.	Берлецова		
Гл. инж. пр.	Берлецова		
Ст. инж.	Власова		
Ст. инж.	Кузнецова		

110-85.1-110СБ

Панель стеновая подоконная для $C_{ок}$ = 1,8м
Сборочный чертеж

Стадия	Масса	Масштаб
Р	См. табл.	1:30
Лист	Листов 1	

ЦНИИПРОМЗДАНИЙ

Инв. № подл. | Подпись и дата | Взам. инв. №

Формат	Зона	Поз.	Обозначение	Наименование	Кол. на исполн. 110-85. 1-120 —									Примечание
					—	01	02	03	04	05	06	07	08	
				Документация										
А3			110-85. 1-120 СБ	Сборочный чертеж										
А3			110-85 1-000 ТО	Техническое описание										
А3			110-85. 1-000 РВ	Ведомость расхода стали										
				Сборочные единицы										
				Каркас пространствен-										
А4		1	110-85. 2-0100	ный КП1	1									
			-01	КП2		1								
			-02	КП3			1							
			-03	КП4				1						
			-04	КП5					1					
			-05	КП6						1				
			-09	КП10							1			
			-10	КП11								1		
			-11	КП12									1	
А4		2	110-85. 2-0800	Изделие закладное М1	2			2			2			
			-01	М2		2			2			2		
			-02	М3			2			2			2	
А4		3	110-85. 2-0900	М4	4			4			4			
			-01	М5		4	4		4	4		4	4	
				Материалы										
				Арболит класса В2	0,86	1,11	1,38	1,13	1,49	1,84	1,71	2,24	2,78	$м^3$
				Цементно-песчаный										
				раствор марки 100	0,21	0,21	0,21	0,28	0,28	0,28	0,43	0,43	0,43	$м^3$

Инв. № подл. | Подпись и дата | Взам. инв. №

Зав. отд.	Смиянский	
Н. контр.	Берлецова	
Гл. инж. пр.	Берлецова	
Ст. инж.	Власова	
Ст. инж.	Кузнецова	

110-85. 1-120

Панель стеновая надоконная для $l_{ок}$=1,8 м

Стадия	Лист	Листов
Р		1

ЦНИИПРОМЗДАНИЙ

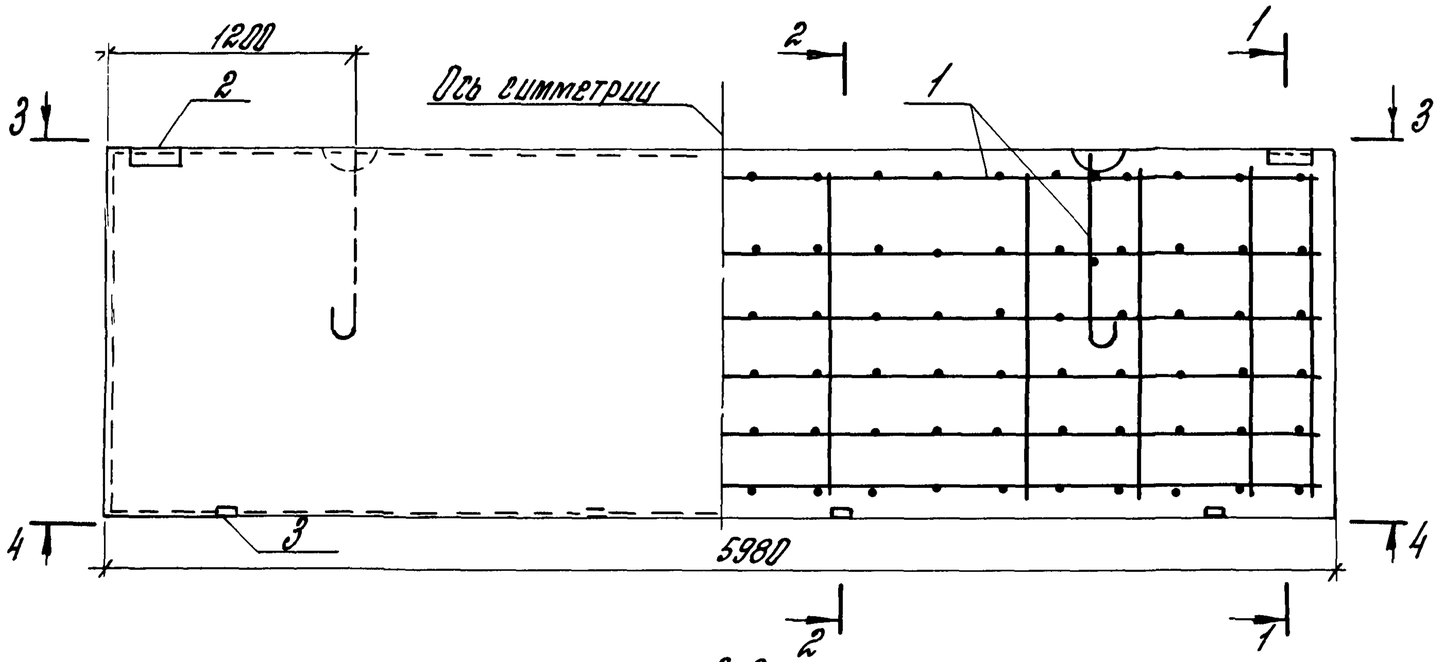

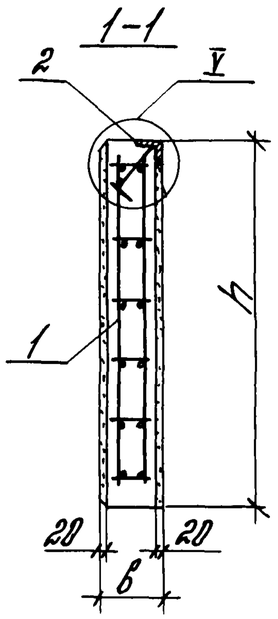

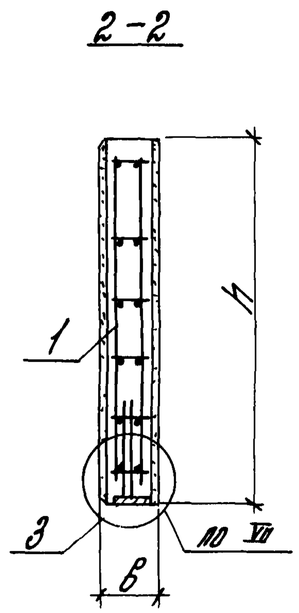

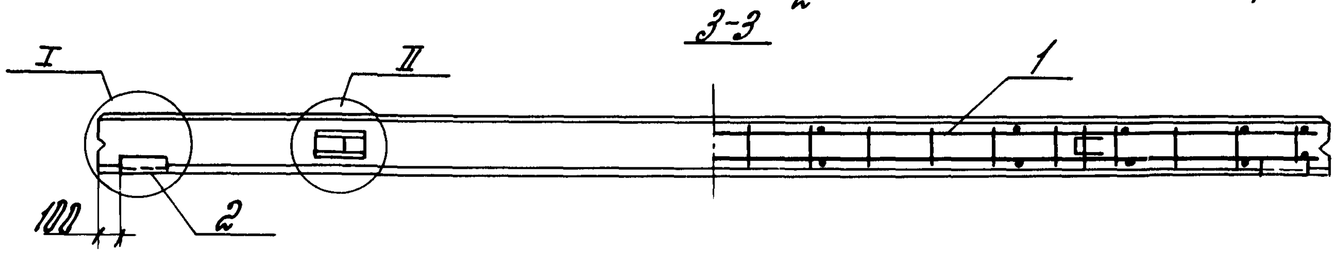

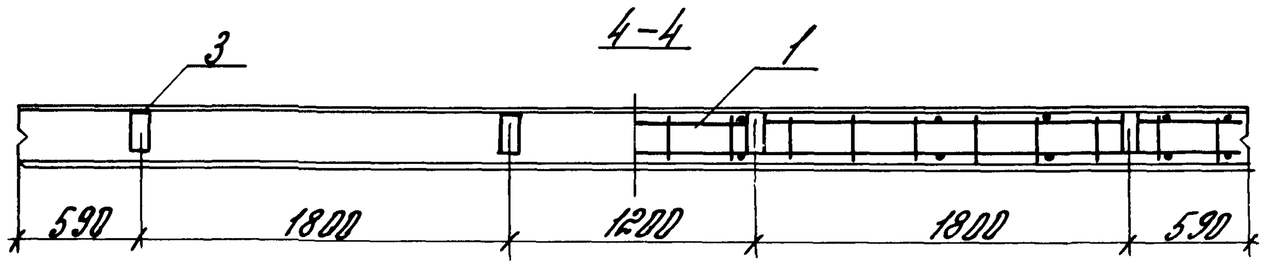

Обозначение	Марка	Габаритные размеры, мм h	в	Масса, кг
110-85.1-120	ПС 60.9.2,0-А-12	885	200	1146
-01	ПС 60.9.2,5-А-12		250	1379
-02	ПС 60.9.3,0-А-12		300	1611
-03	ПС 60.12.2,0-А-12	1185	200	1530
-04	ПС 60.12.2,5-А-12		250	1840
-05	ПС 60.12.3,0-А-12		300	2153
-06	ПС 60.18.2,0-А-12	1785	200	2299
-07	ПС 60.18.2,5-А-12		250	2769
-08	ПС 60.18.3,0-А-12		300	3237

Узлы см. документ 110-85.1-000д1

Зав. отдел	Смиянский		
Н. контр.	Берлецова		
Гл. инж. пр.	Берлецова		
Гл. инж.	Власова		
Гл. инж.	Кузнецова		

110-85.1-120СБ

Панель стеновая наружная для $t_{ок}$=1,8 м. Сборочный чертеж

Стадия	Масса	Масштаб
Р	см. табл.	1:30
Лист	Листов 1	

ЦНИИПромзданий

Инв. № подл. | Подпись и дата | Взам. инв. №

Формат	Зона	Поз.	Обозначение	Наименование	Кол. на исполн. 110-85.1-130 —						Примечание
					—	01	02	03	04	05	
				Документация							
А3			110-85.1-130СБ	Сборочный чертеж							
А3			110-85.1-000 ТО	Техническое описание							
А3			110-85.1-000 РС	Ведомость расхода стали							
				Сборочные единицы							
А4		1	110-85.2-0100 - 03	Каркас пространственный КП4	1						
			- 04	КП5		1					
			- 05	КП6			1				
			- 06	КП7				1			
			- 07	КП8					1		
			- 08	КП9						1	
А4		4	110-85.2-1000	Изделие закладное М6	5	5					
			- 01	М7				5	5		
			- 02	М8			5				
			- 03	М9						5	
				Материалы							
				Арболит класса В2	1,13	1,49	1,84	1,71	2,24	2,31	$м^3$
				Цементно-песчаный раствор марки 100	0,28	0,28	0,28	0,36	0,36	0,36	$м^3$

Взам. инв. № | Подпись и дата | Инв. № подл.

Зав. отд.	Стилянский		
Н. контр.	Беглецова		
Гл. инж. пр.	Беглецова		
Ст. инж.	Власова		
Ст. инж.	Кузнецова		

110-85.1-130

Панель стеновая подкарнизная для глухого участка стены и для $C_{ок}$=3,0м

Стадия	Лист	Листов
Р		1

ЦНИИПромзданий

Формат А3

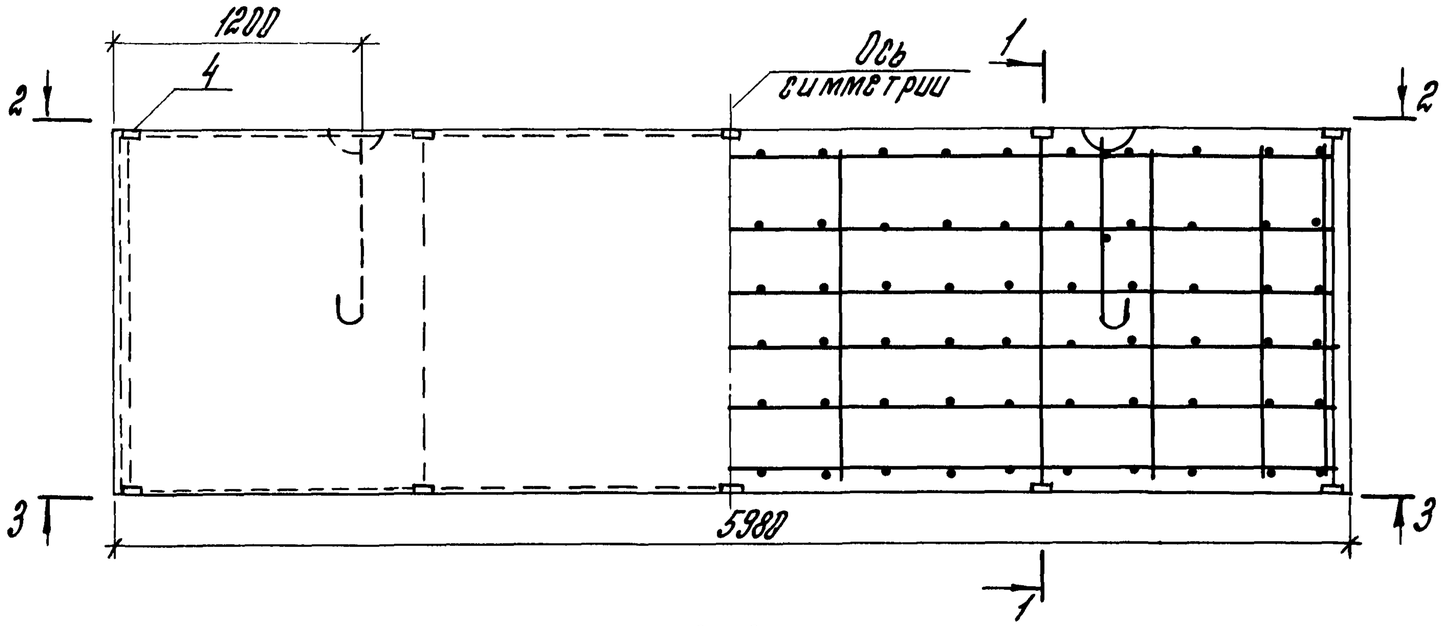

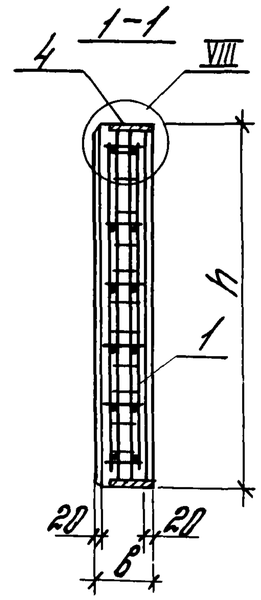

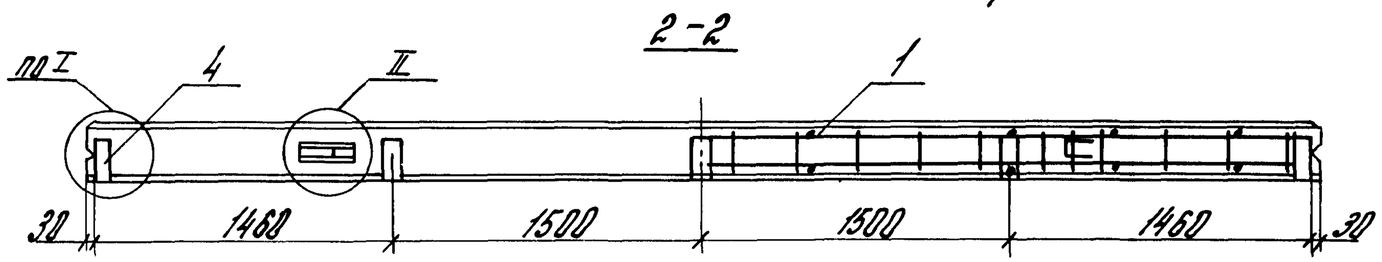

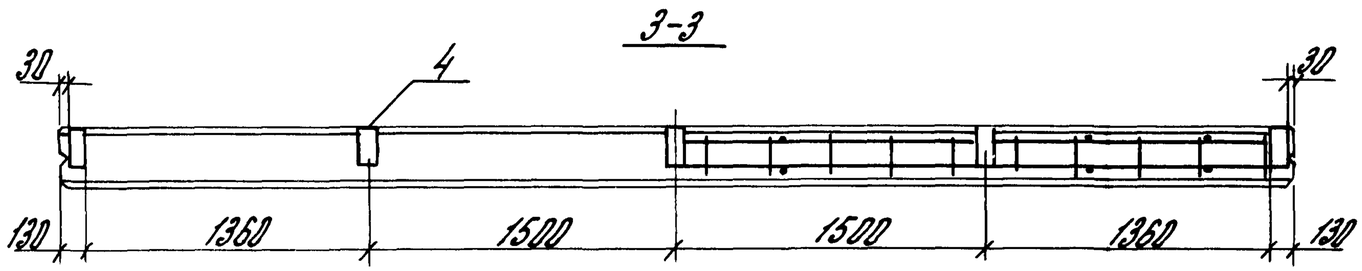

Обозначение	Марка	Габаритные размеры, мм h	b	Масса, кг
110-85.1-130	ПС 60.12.2,0-А-13	1485	200	1540
-01	ПС 60.12.2,5-А-13		250	1850
-02	ПС 60.12.3,0-А-13		300	2166
-03	ПС 60.15.2,0-А-13	1485	200	1927
-04	ПС 60.15.2,5-А-13		250	2317
-05	ПС 60.15.3,0-А-13		300	2711

Узлы см. документ 110-85.1-000Д1.

Зав. ПНПК	Смилянский		
Н. контр.	Берлецова		
Гл. ин. пр.	Берлецова		
Ст. инж.	Власова		
Ст. инж.	Кузнецова		

110-85.1-130 РБ

Панель стеновая подкарнизная для глухого участка стены и для c_{ok}=3,0 м. Сборочный чертеж

Стадия	Масса	Масштаб
Р	см табл.	1:30
Лист	Листов 1	

ЦНИИПРОМЗДАНИЙ

Инв. № подл. | Подпись и дата | Взам. инв. №

Формат	Зона	Поз.	Обозначение	Наименование	Кол. на исполн. 110-85.1-140-				Примечание
					—	01	02	03	
				Документация					
А3			110-85.1-140ВС	Сборочный чертеж					
А3			110-85.1-000ТО	Техническое описание					
А3			110-85.1-000РС	Ведомость расхода стали					
				Сборочные единицы					
А4	1		110-85.2-0100-04	Каркас пространственный КП5	1				
			-05	КП6		1			
			-07	КП8			1		
			-08	КП9				1	
А4	3		110-85.2-0900-01	Изделие закладное М5	4	4	4	4	
А4	4		110-85.2-1000	М6	5				
			-01	М7			5		
			-02	М8		5			
			-03	М9				5	
				Материалы					
				Арболит класса В2	1,49	1,84	2,24	2,31	$м^3$
				Цементно-песчаный раствор марки 100	0,28	0,28	0,35	0,35	$м^3$

Зав.отдел	Ермилянский		
Н.контр.	Берлецова		
Гл.инж.пр.	Берлецова		
Ст.инж.	Власова		
Ст.инж.	Кузнецова		

110-85.1-140

Панель стеновая подкарнизная для $l_{ок}$=4,8м

Стадия	Лист	Листов
Р		1

ЦНИИПРОМЗДАНИЙ

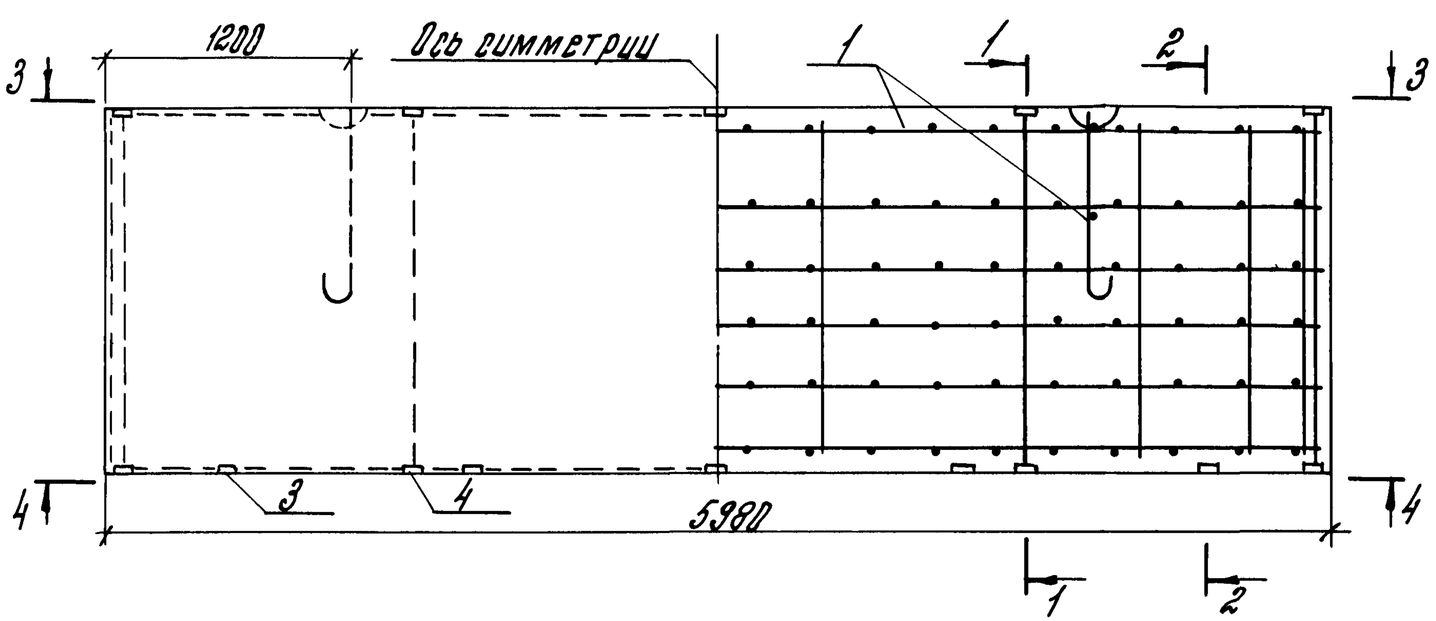

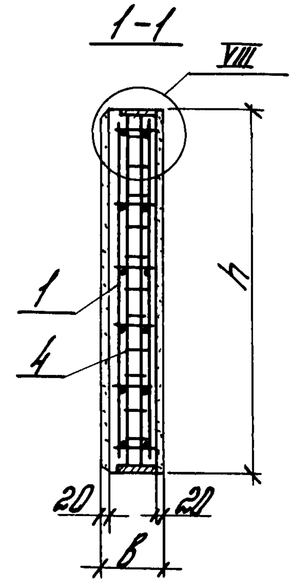

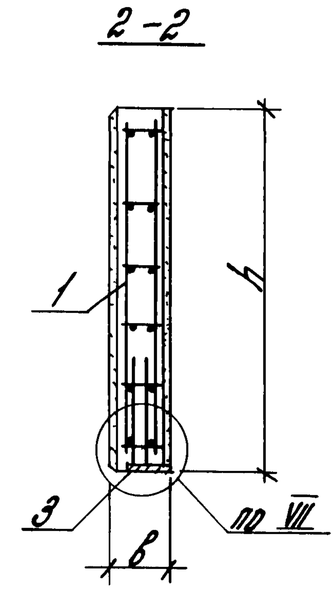

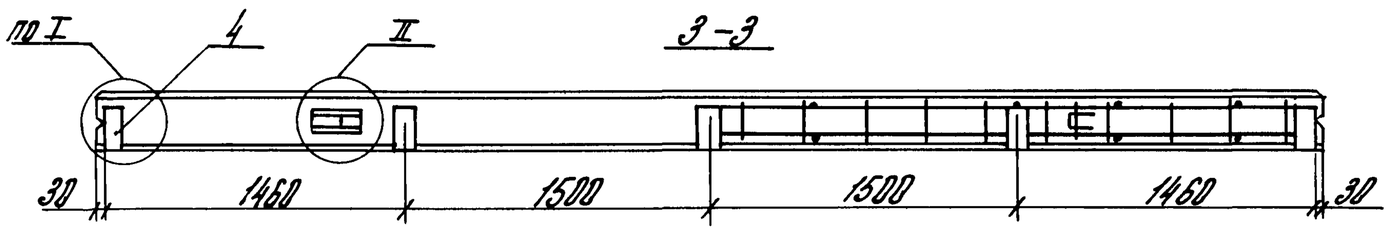

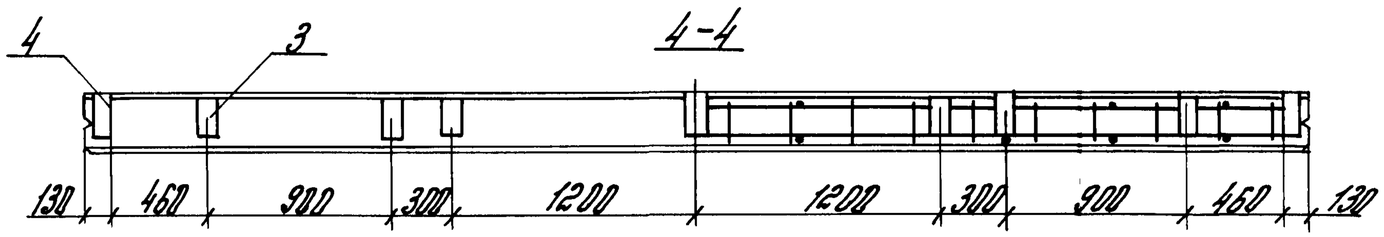

Обозначение	Марка	Габаритные размеры, мм		Масса, кг
		h	в	
110-85.1-140	ПС 60.12.2,5-А-14	1185	250	1856
-01	ПС 60.12.3,0-А-14		300	2173
-02	ПС 60.15.2,5-А-14	1485	250	2324
-03	ПС 60.15.3,0-А-14		300	2717

Узлы см. документ 110-85.1-000Д1

Зав. отд.	Стилянский		
Н. контр.	Беглецова		
Гл. ин. пр.	Беглецова		
Ст. инж.	Власова		
Ст. инж.	Кузнецова		

110-85.1-140СБ

Панель стеновая подкарнизная для $l_{ск}$=4,8м. Сборочный чертеж

Стадия	Масса	Масштаб
Р	см. табл.	1:30
Лист	Листов 1	

ЦНИИПРОМЗДАНИЙ

Инв. N подл. | Подпись и дата | Взам. инв. N

Формат	Зона	Поз.	Обозначение	Наименование	Кол. на исполн. 110-85.1-150-						Примечание
					–	01	02	03	04	05	
				Документация							
А3			110-85.1-150 СБ	Сборочный чертеж							
А3			110-85.1-000 ТО	Техническое описание							
А3			110-85.1-000 РС	Ведомость расхода стали							
				Сборочные единицы							
				Каркас пространствен-							
А4		1	110-85.2-0100-03	ный КП4	1						
			-04	КП5		1					
			-05	КП6			1				
			-06	КП7				1			
			-07	КП8					1		
			-08	КП9						1	
А4		3	110-85.2-0900	Изделие закладное М4	4			4			
			-01	М5		4	4		4	4	
А4		4	110-85.2-1000	М6	5	5					
			-01	М7				5	5		
			-02	М8			5				
			-03	М9						5	
				Материалы							
				Арболит класса В2	1,13	1,49	1,84	1,42	1,86	2,31	$м^3$
				Цементно-песчаный							
				раствор марки 100	0,28	0,28	0,28	0,36	0,36	0,36	$м^3$

Зав. отд.	Р. Тилянский		
Н. контр.	Берлецова		
Гл. ин. пр.	Берлецова		
Ст. инж.	Власова		
Ст. инж.	Кузнецова		

110-85.1-150

Панель стеновая подкарнизная для $l_{ок}$=1,8 м

Стадия	Лист	Листов
Р		1

ЦНИИПРОМЗДАНИЙ

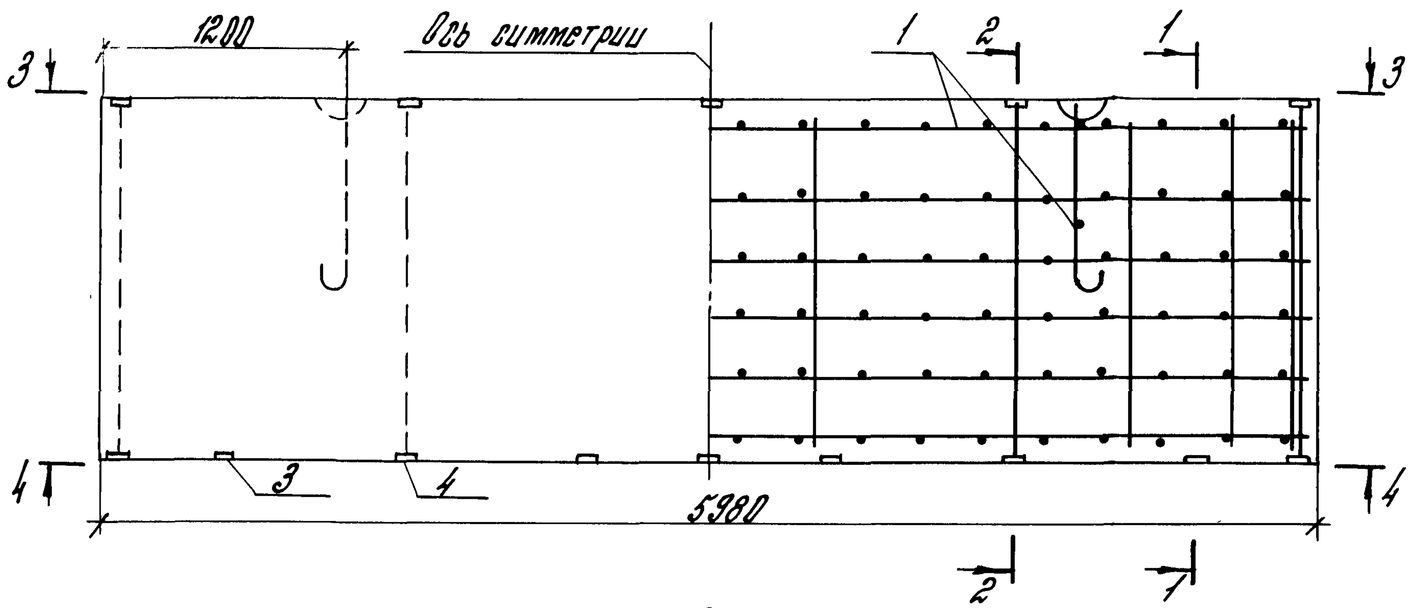

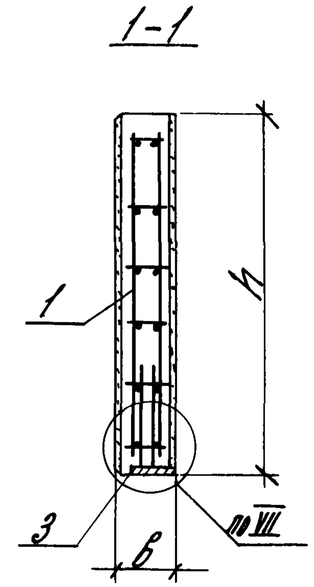

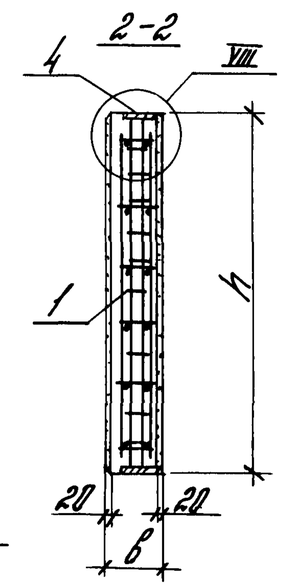

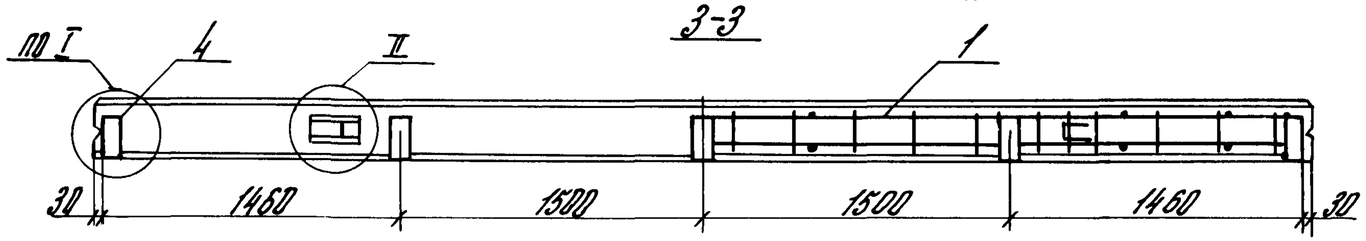

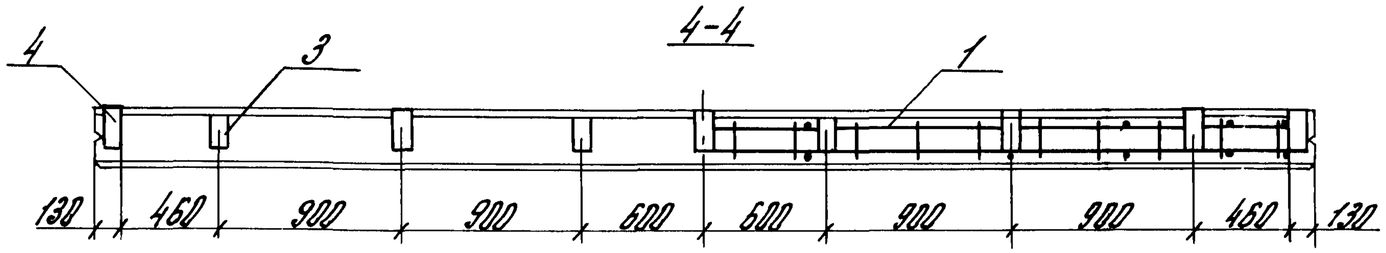

Обозначение	Марка	Габаритные размеры, мм h	Габаритные размеры, мм в	Масса, кг
110-85.1-150	ПС 60.12.2,0-А-15	1185	200	1545
-01	ПС 60.12.2,5-А-15		250	1856
-02	ПС 60.12.3,0-А-15		300	2173
-03	ПС 60.15.2,0-А-15	1485	200	1933
-04	ПС 60.15.2,5-А-15		250	2324
-05	ПС 60.15.3,0-А-15		300	2717

Узлы см. документ 110-85.1-000Д1.

Зав.лабор.	Ромлянский		
Н.контр.	Белецова		
Гл.ин.пр.	Белецова		
Ст.инж.	Власова		
Ст.инж.	Кузнецова		

110-85.1-150СБ

Панель стеновая подкарнизная для c_{gk}=1,8т. Сборочный чертеж

Стадия	Масса	Масштаб
Р	см. табл.	1:30
Лист	Листов 1	

ЦНИИПРОМЗДАНИЙ

Инв.№ подл. | Подпись и дата | Взам.инв.№

Формат	Зона	Поз.	Обозначение	Наименование	Кол. на исполн. 110-85.1-160 —			Примечание
					—	01	02	
				Документация				
А3			110-85.1-160СБ	Сборочный чертеж				
А3			110-85.1-000ТО	Техническое описание				
А3			110-85.1-000РС	Ведомость расхода стали				
				Сборочные единицы				
А4		1	110-85.2-0100-03	Каркас пространственный КП4	1			
			-04	КП5		1		
			-05	КП6			1	
А4		2	110-85.2-0800	Изделие закладное М1	2			
			-01	М2		2		
			-02	М3			2	
А4		5	110-85.2-1100	М10	2			
			-01	М11		2		
			-02	М12			2	
				Материалы				
				Арболит класса В2	1,13	1,49	1,84	м³
				Цементно-песчаный раствор марки 100	0,28	0,28	0,28	м³

Инв. № подл. | Подпись и дата | Взам. инв. №

Зав. отд.	Стилянский		
Н. контр.	Берлецова		
Гл. ин. пр.	Берлецова		
Ст. инж.	Власова		
Ст. инж.	Кузнецова		

110-85.1-160

Панель стеновая парапетная

Стадия	Лист	Листов
Р		1

ЦНИИПромзданий

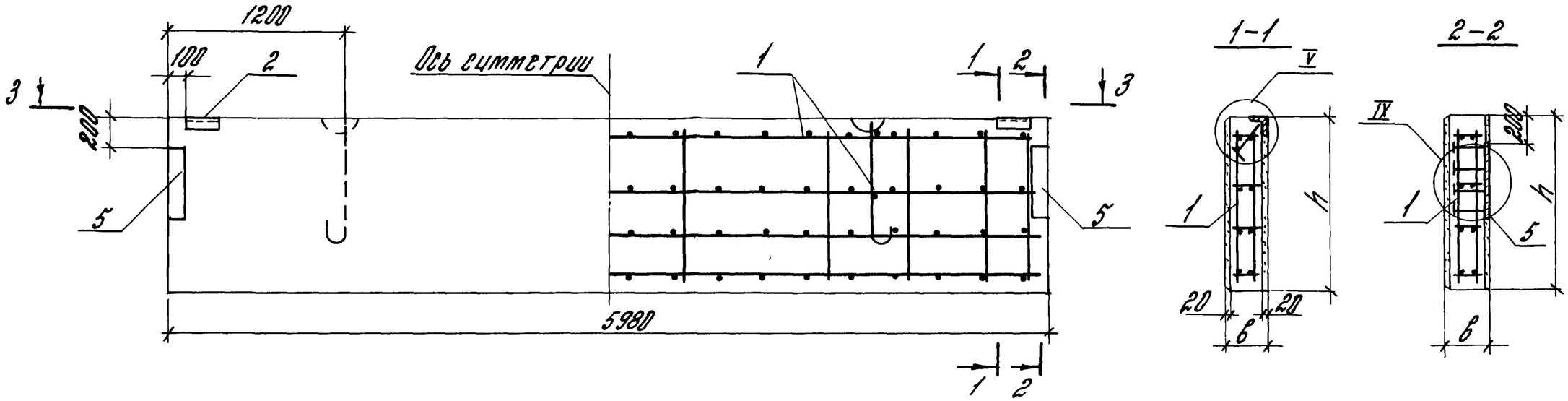

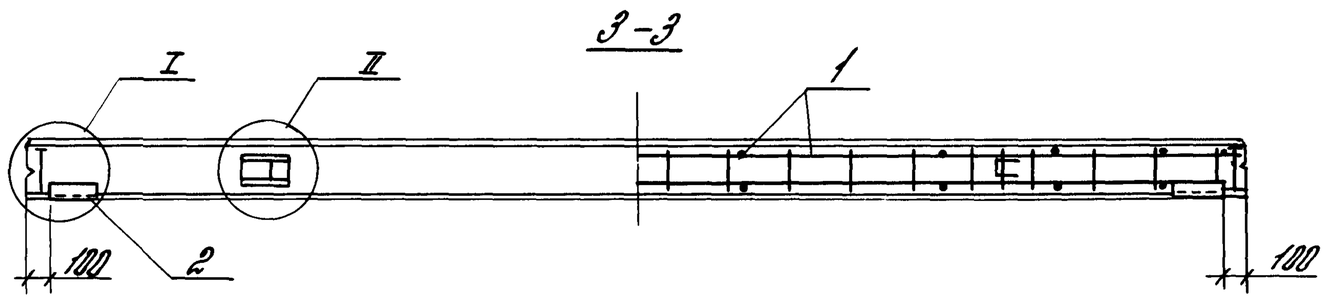

Узлы см. документ 110-85.1-000Д1

Обозначение	Марка	Габаритные размеры, мм h	в	Масса, кг
110-85.1-160	ПС 60.12.2,0-А-16	1185	200	1532
-01	ПС 60.12.2,5-А-16		250	1843
-02	ПС 60.12.3,0-А-16		300	2156

Зав.отдел	Смилянский			110-85.1-160 СБ
Н.контр.	Берлецова			Панель стеновая парапетная. Сборочный чертеж
Гл.инж.пр.	Берлецова			Стадия: Р; Масса: см табл.; Масштаб: 1:30
Ст.инж.	Власова			Лист; Листов 1
Ст.инж.	Кузнецова			ЦНИИПРОМЗДАНИЙ

Инв.№ подл. | Подпись и дата | Взам. инв.№

21415-02 40 формат А3

Формат	Зона	Поз.	Обозначение	Наименование	Кол. на исполн. 110-85.1-170 —						Примечание
					—	01	02	03	04	05	
				Документация							
А3			110-85.1-170 СБ	Сборочный чертеж							
А3			110-85.1-000 ТО	Техническое описание							
А3			110-85.1-000 ВР	Ведомость расхода стали							
				Сборочные единицы							
А4		1	110-85.2-0300-03	Каркас пространственный КП25	1						
			-04	КП26		1					
			-05	КП27			1				
			-06	КП28				1			
			-07	КП29					1		
			-08	КП30						1	
А4		2	110-85.2-0800	Изделие закладное М1	2			2			
			-01	М2		2			2		
			-02	М3			2			2	
А4		6	110-85.2-1200	М13	4		4	4		4	
			-01	М14		4			4		
				Материалы							
				Арболит класса В2	0,57	0,74	0,92	0,85	1,12	1,38	м³
				Цементно-песчаный раствор марки 100	0,14	0,14	0,14	0,21	0,21	0,21	м³

Инв.№ подл. | Подп. и дата | Взам. инв.№

Зав. отд.	Стиляненкий		
Н. контр.	Беглецова		
Гл. инж. пр.	Беглецова		
Ст. инж.	Власова		
Ст. инж.	Кузнецова		

110-85.1-170

Панель стеновая простеночная для $l_{ок}$ = 3,0 м

Стадия	Лист	Листов
Р		1

ЦНИИПРОМЗДАНИЙ

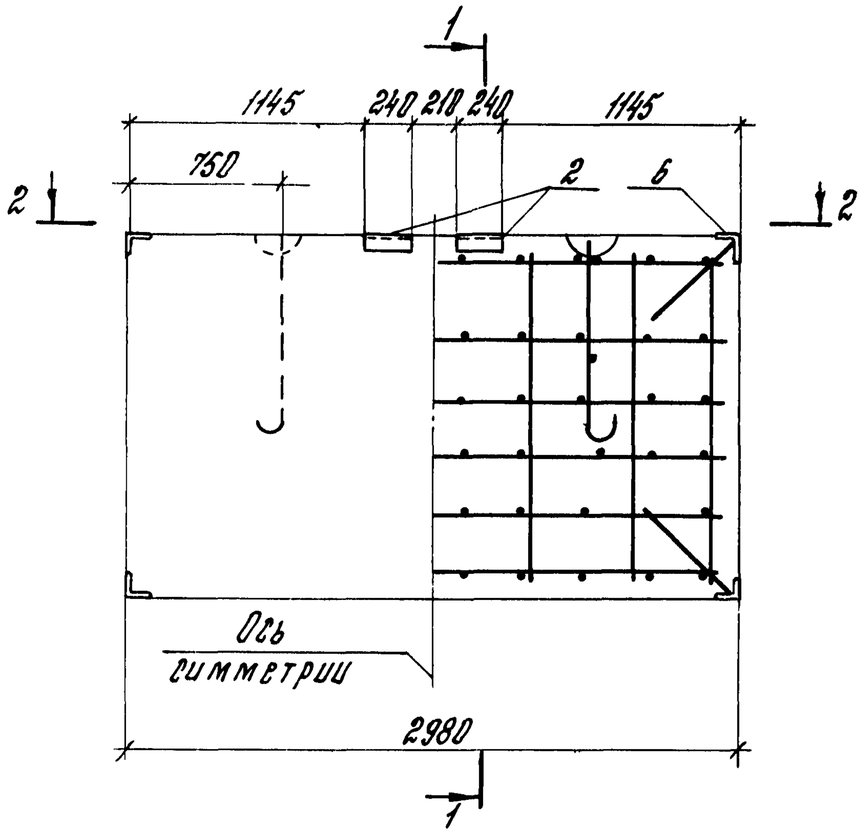

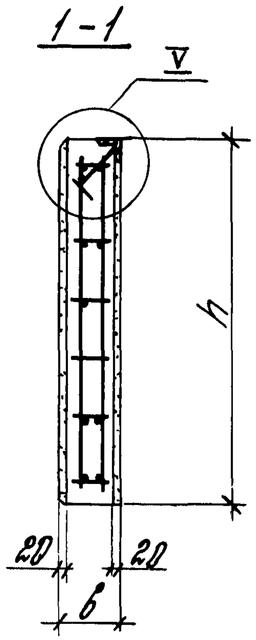

Обозначение	Марка	Габаритные размеры, мм		Масса, кг
		h	b	
110-85.1-170	ПС 30.12.2,0-А-17	1185	200	771
-01	ПС 30.12.2,5-А-17		250	920
-02	ПС 30.12.3,0-А-17		300	1078
-03	ПС 30.18.2,0-А-17	1785	200	1150
-04	ПС 30.18.2,5-А-17		250	1386
-05	ПС 30.18.3,0-А-17		300	1615

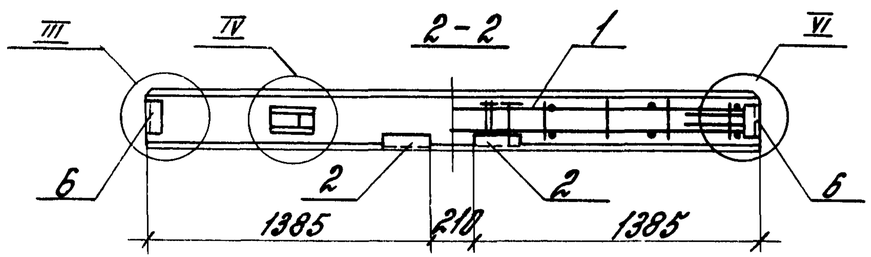

Узлы см. документ 110-85.1-000Д1

Зав.пром.	Стилянский		
Н.контр.	Белецкий		
Гл.ин.пр.	Белецкий		
Ст.инж.	Власова		
Ст.инж.	Кузнецова		

110-85 1-170СБ

Панель стеновая простеночная для $t_{ок}$=3,0т. Сборочный чертеж

Стадия	Масса	Масштаб
Р	см. табл.	1:30
Лист	Листов 1	

ЦНИИПромзданий

Инв.№подл. | Подп. и дата | Взам.инв.№

Формат	Зона	Поз.	Обозначение	Наименование	Кол. на исполн. 110-85.1-180 —						Примечание
					—	01	02	03	04	05	
				Документация							
А3			110-85.1-180СБ	Сборочный чертеж							
А3			110-85.1-000ТО	Техническое описание							
А3			110-85.1-000РС	Ведомость расхода стали							
				Сборочные единицы							
А4		1	110-85.2-0600	Каркас пространственный КП43	1						
			-01	КП44		1					
			-02	КП45			1				
			-03	КП46				1			
			-04	КП47					1		
			-05	КП48						1	
А4		2	110-85.2-0800	Изделие закладное М1	1			1			
			-01	М2		1			1		
			-02	М3			1			1	
А4		6	110-85.2-1200	М13	4		4	4		4	
			-01	М14		4			4		
				Материалы							
				Арболит класса В 2	0,28	0,37	0,45	0,42	0,55	0,69	$м^3$
				цементно-песчаный раствор марки 100	0,07	0,07	0,07	0,11	0,11	0,11	$м^3$

Зав. ОПОК	Стилянский		110-85.1-180
Н. контр.	Беглецова		Панель стеновая простеночная для $l_{ок}$=3,0м
Гл. инж. пр.	Беглецова		Стадия: Р; Лист: ; Листов: 1
Ст. инж.	Власова		ЦНИИПРОМЗДАНИЙ
Ст. инж.	Кузнецова		

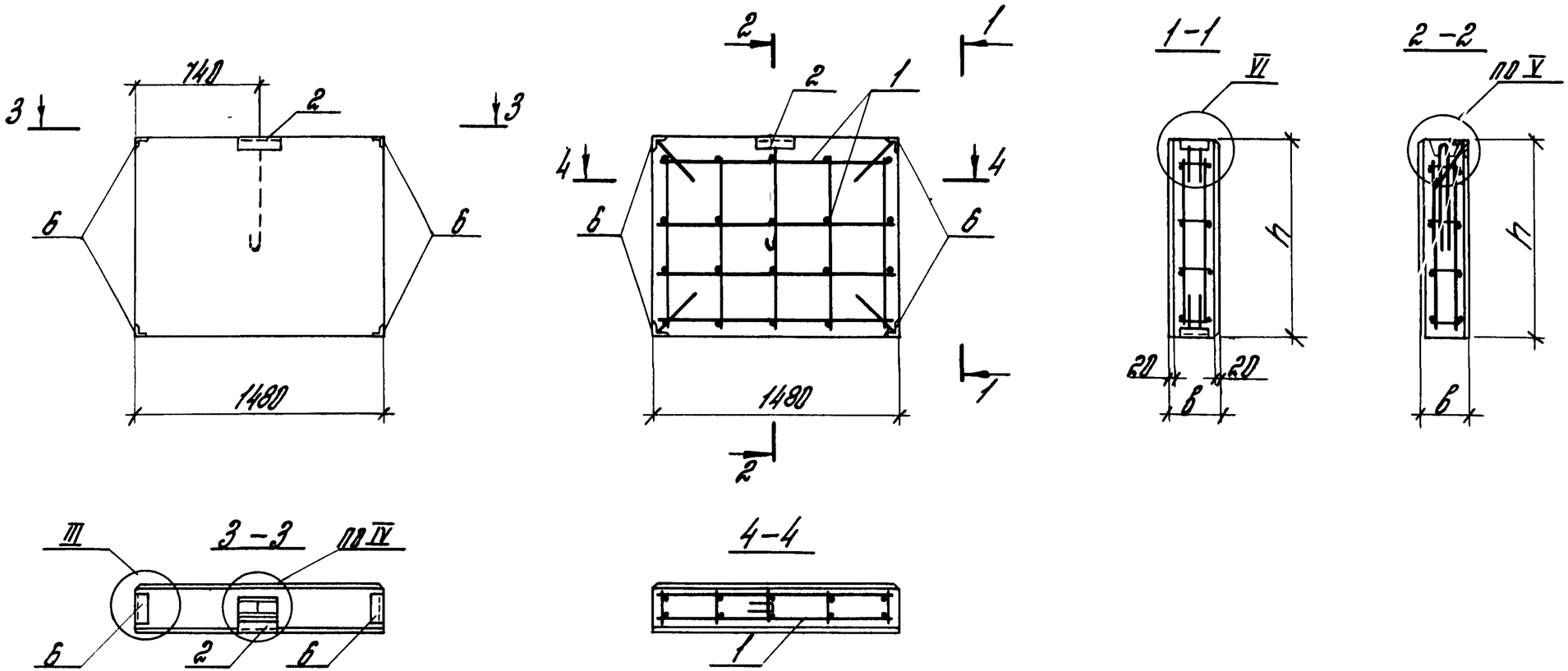

Обозначение	Марка	Габаритные размеры, мм		Масса
		h	b	кг
110-85.1-180	ПС 15.12.2,0-А-18	1185	200	384
-01	ПС 15.12.2,5-А-18		250	463
-02	ПС 15.12.3,0-А-18		300	542
-03	ПС 15.18.2,0-А-18	1785	200	572
-04	ПС 15.18.2,5-А-18		250	686
-05	ПС 15.18.3,0-А-18		300	809

Узлы см. документ 110-85.1-000д1

Зав.отдел	Смилянский			110-85.1-180СБ
Н.контр.	Беглецова			Панель стеновая трехстеночная для $l_{ок}$=3,0м. Сборочный чертеж
Гл.ин.пр.	Беглецова			Стадия: Р; Масса: см. табл.; Масштаб: 1:30
Ст.инж.	Власова			Лист; Листов 61
Ст.инж.	Кузнецова			ЦНИИПРОМЗДАНИЙ

Инв.№ подл. | Подпись и дата | Взам.инв.№

Формат	Зона	Поз.	Обозначение	Наименование	Кол. на исполн. 110-85.1-190 –						Примечание
					–	01	02	03	04	05	
				Документация							
А3			110-85.1-190СБ	Сборочный чертеж							
А3			110-85.1-000ТО	Техническое описание							
А3			110-85.1-000РС	Ведомость расхода стали							
				Сборочные единицы							
				Каркас пространствен-							
А4		1	110-85.2-0500	ный КП37	1						
			-01	КП38		1					
			-02	КП39			1				
			-03	КП40				1			
			-04	КП41					1		
			-05	КП42						1	
А4		2	110-85.2-0800	Изделие закладное М1	2			2			
			-01	М2		2			2		
			-02	М3			2			2	
А4		6	110-85.2-1200	М13	4		4	4		4	
			-01	М14		4			4		
				Материалы							
				Арболит класса В2	0,22	0,29	0,35	0,34	0,44	0,55	$м^3$
				цементно-песчаный							
				раствор марки 100	0,06	0,06	0,06	0,08	0,08	0,08	$м^3$

Зав. отдел	Ермилянский		
Н. контр.	Берлецова		
Гл. инж. пр.	Берлецова		
Ст. инж.	Власова		
Ст. инж.	Кузнецова		

110-85.1-190

Панель стеновая простеночная для $C_{вк}$ = 1,8 и 4,8 м

Стадия	Лист	Листов
Р		1

ЦНИИПРОМЗДАНИЙ

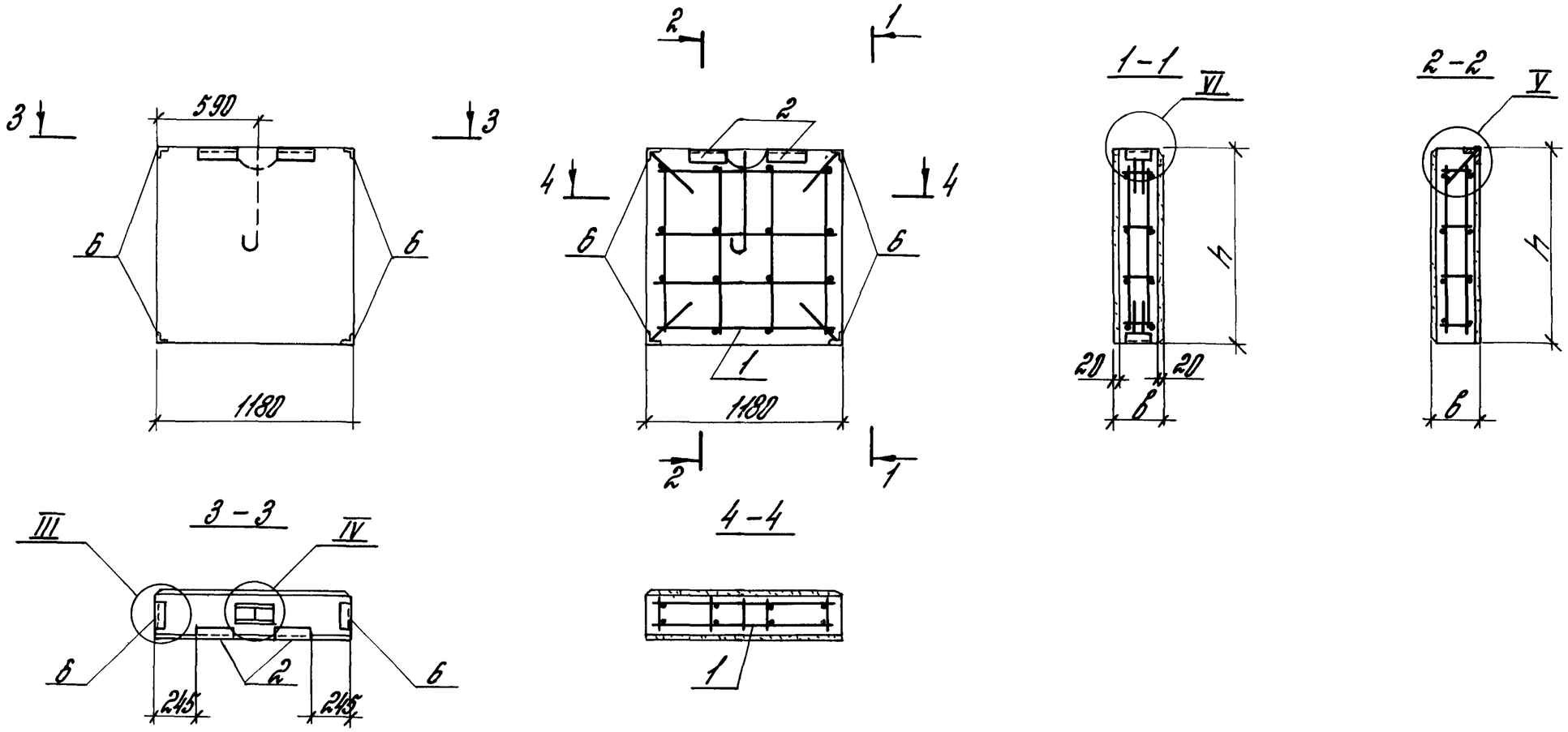

Обозначение	Марка	Габаритные размеры, мм h	b	Масса, кг
110-85.1-190	ПС 12. 12. 2,0-А-19	1185	200	308
-01	ПС 12. 12. 2,5-А-19		250	369
-02	ПС 12. 12. 3,0-А-19		300	431
-03	ПС 12. 18. 2,0-А-19	1785	200	485
-04	ПС 12. 18. 2,5-А-19		250	553
-05	ПС 12. 18. 3,0-А-19		300	649

Узлы см. документ 110-85.1-000Д1.

Зав. отдел	Стиянский		
Н. контр.	Беглецов		
Гл. ин-пр.	Беглецова		
Ст. инж.	Власова		
Ст. инж.	Кузнецова		

110-85.1-190СБ

Панель стеновая простеночная для $l_{ок}$=1,8 и 4,8м. Оборочный чертеж

Стадия	Масса	Масштаб
Р	см. табл.	1:30
Лист	Листов 1	

ЦНИИПРОМЗДАНИЙ

Инв. N подл. | Подпись и дата | Взам. инв. N

Формат	Зона	Поз.	Обозначение	Наименование	Кол. на исполн. 110-85. 1-200 —	01	02	03	04	05	Примечание
				Документация							
А3			110-85. 1-200 СБ	Сборочный чертеж							
А3			110-85. 1-000 ТО	Техническое описание							
А3			110-85. 1-000 РЕ	Ведомость расхода стали							
				Сборочные единицы							
А4		1	110-85. 2-0400	Каркас пространственный КП31	1						
			-01	КП32		1					
			-02	КП33			1				
			-03	КП34				1			
			-04	КП35					1		
			-05	КП36						1	
А4		2	110-85. 2-0800	Изделие закладное М1	1			1			
			-01	М2		1			1		
			-02	М3			1			1	
А4		5	110-85. 2-1200	М13	4		4	4		4	
			-01	М14		4			4		
				Материалы							
				Арболит класса В2	0,11	0,14	0,18	0,17	0,22	0,27	$м^3$
				Цементно-песчаный раствор марки 100	0,03	0,03	0,03	0,04	0,04	0,04	$м^3$

Инв. № подл. | Подпись и дата | Взам. инв. №

Зав. ОПТК	Дмитянский		
Н. контр.	Берлецова		
Гл. ин. пр.	Берлецова		
Ст. инж.	Власова		
Ст. инж.	Кузнецова		

110-85. 1-200

Панель стеновая простеночная для $l_{ок}$=1,8 и 4,8 м

Стадия	Лист	Листов
Р		1

ЦНИИПромзданий

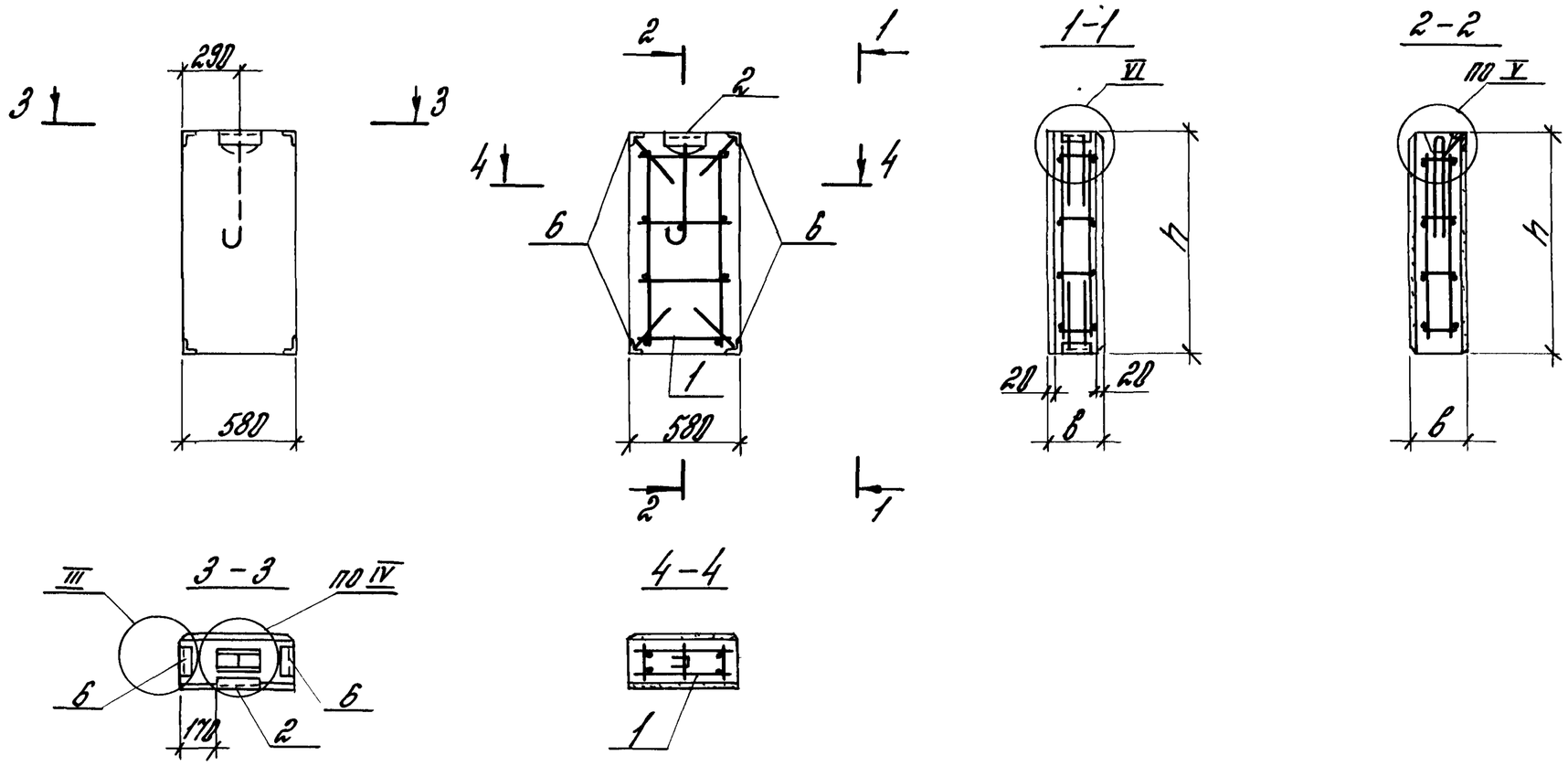

Обозначение	Марка	Габаритные размеры, мм h	в	Масса, кг
110-85. 1-200	ПС 6. 12. 2,0 - А - 20	1185	200	157
-01	ПС 6. 12. 2,5 - А - 20		250	183
-02	ПС 6. 12. 3,0 - А - 20		300	218
-03	ПС 6. 18. 2,0 - А - 20	1785	200	235
-04	ПС 6. 18. 2,5 - А - 20		250	279
-05	ПС 6 18. 3,0 - А - 20		300	323

Узлы см. документ 110-85. 1-000Д1

Зав. отд.	Стилянский		
Н. контр.	Беглецова		
Гл. ин. пр.	Беглецова		
Ст. инж.	Власова		
Ст. инж.	Кузнецова		

110-85. 1-200СБ

Панель стеновая простеночная для $l_{ок}$ = 1,8 и 4,8 м. Сборочный чертеж

Стадия	Масса	Масштаб
Р	см. табл.	1:30
Лист	Листов 1	

ЦНИИПРОМЗДАНИЙ

Инв. № подл. | Подпись и дата | Взам. инв. №

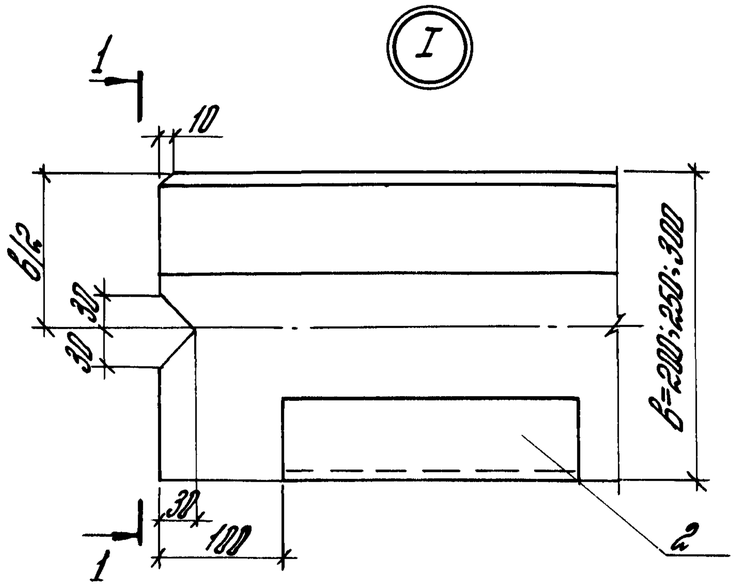

1-1
рис. 1

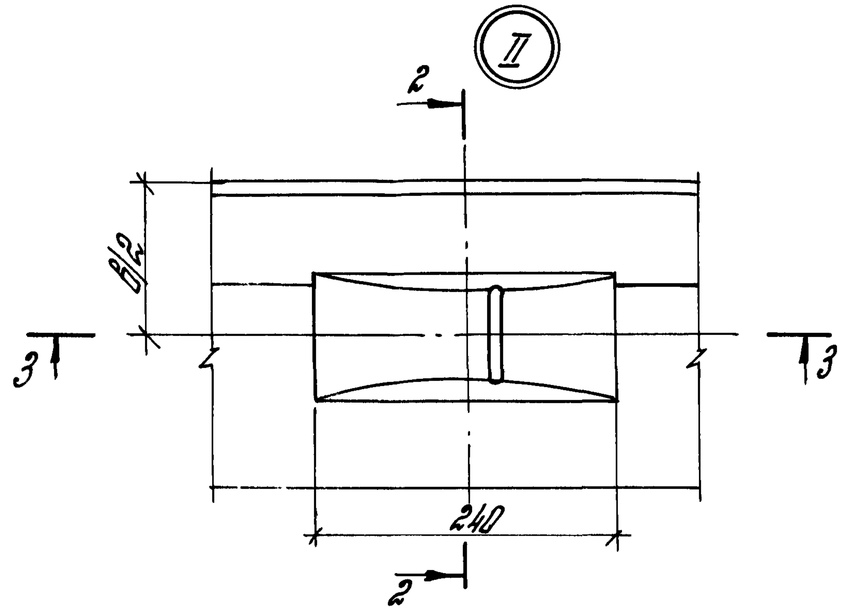

2-2
рис. 3

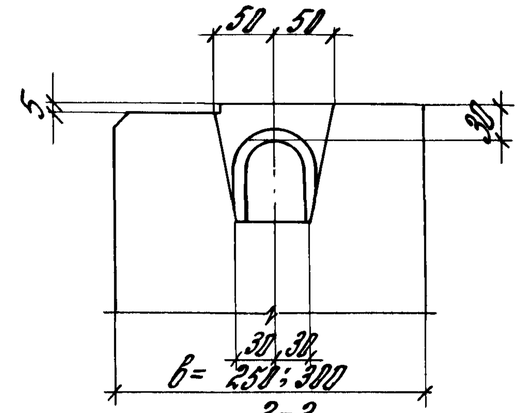

2-2
рис. 4
Остальное см. рис. 3

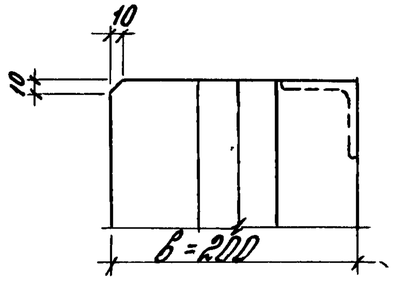

1-1
рис. 2

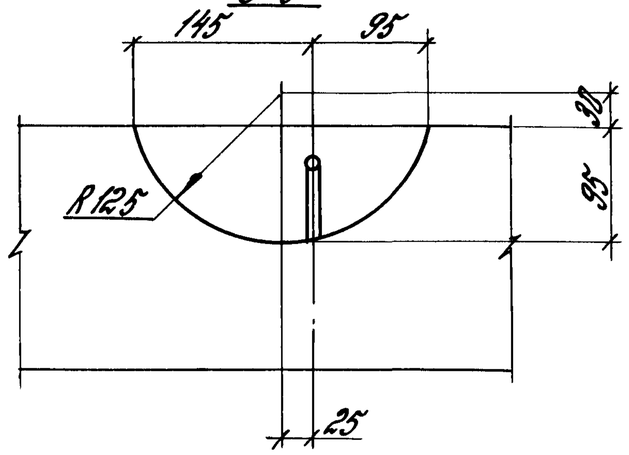

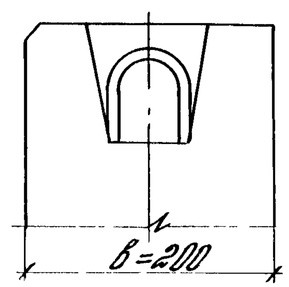

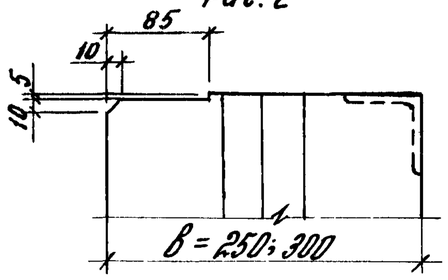

Инв. № подл.	Подпись и дата	Взам. инв. №		

			110-85.1-ООДД1		
Зав. отд.	Стилянский		Узел I...IX	Стадия	Лист	Листов
Н. конт.	Безлепова			Р	1	4
ГИП	Безлепова			ЦНИИПРОМЗДАНИЙ		
Ст. инж.	Власова					
Ст. инж.	Кузнецова					

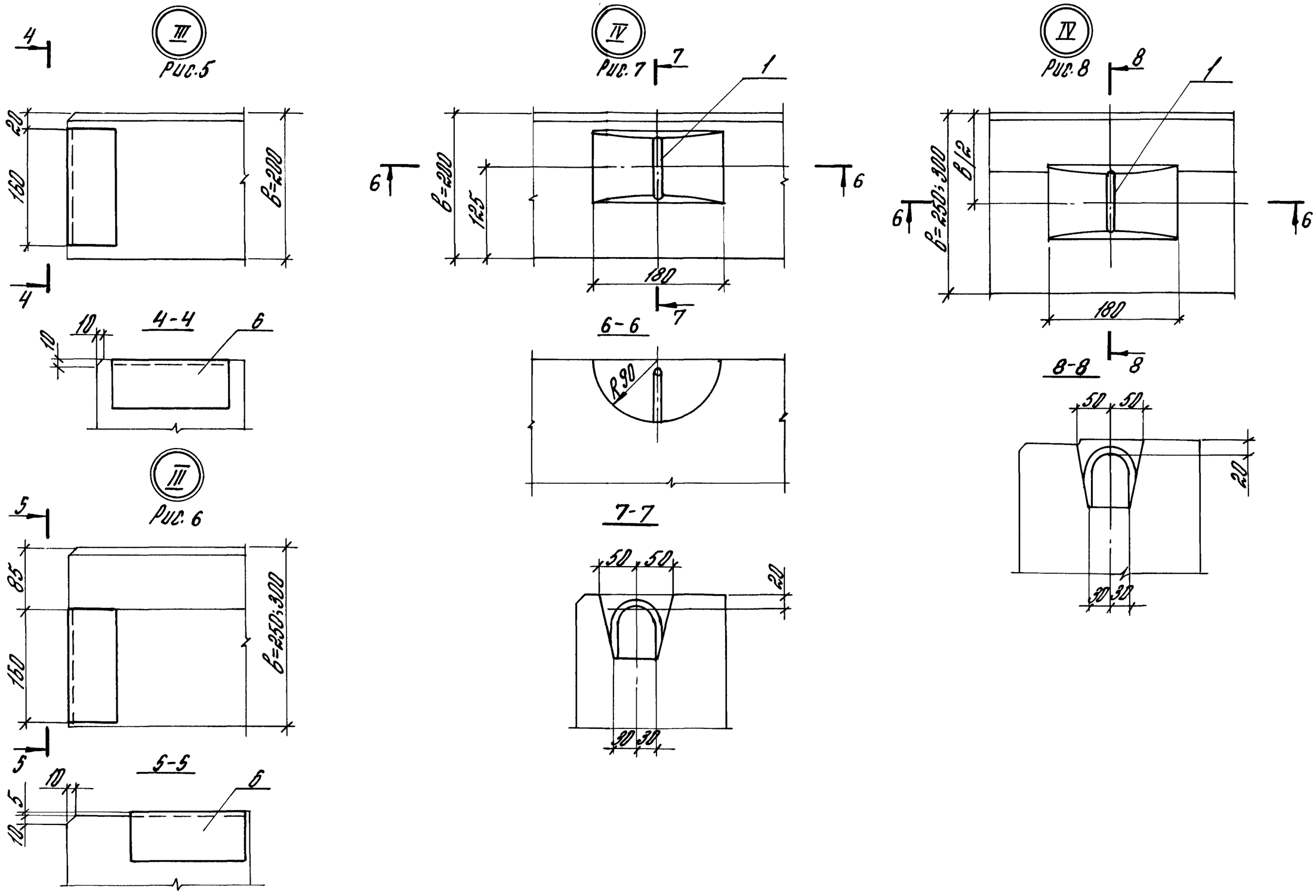

Инв. № подл.	Подп. и дата	Взам. инв. №

110-85.1-00041

Лист 2

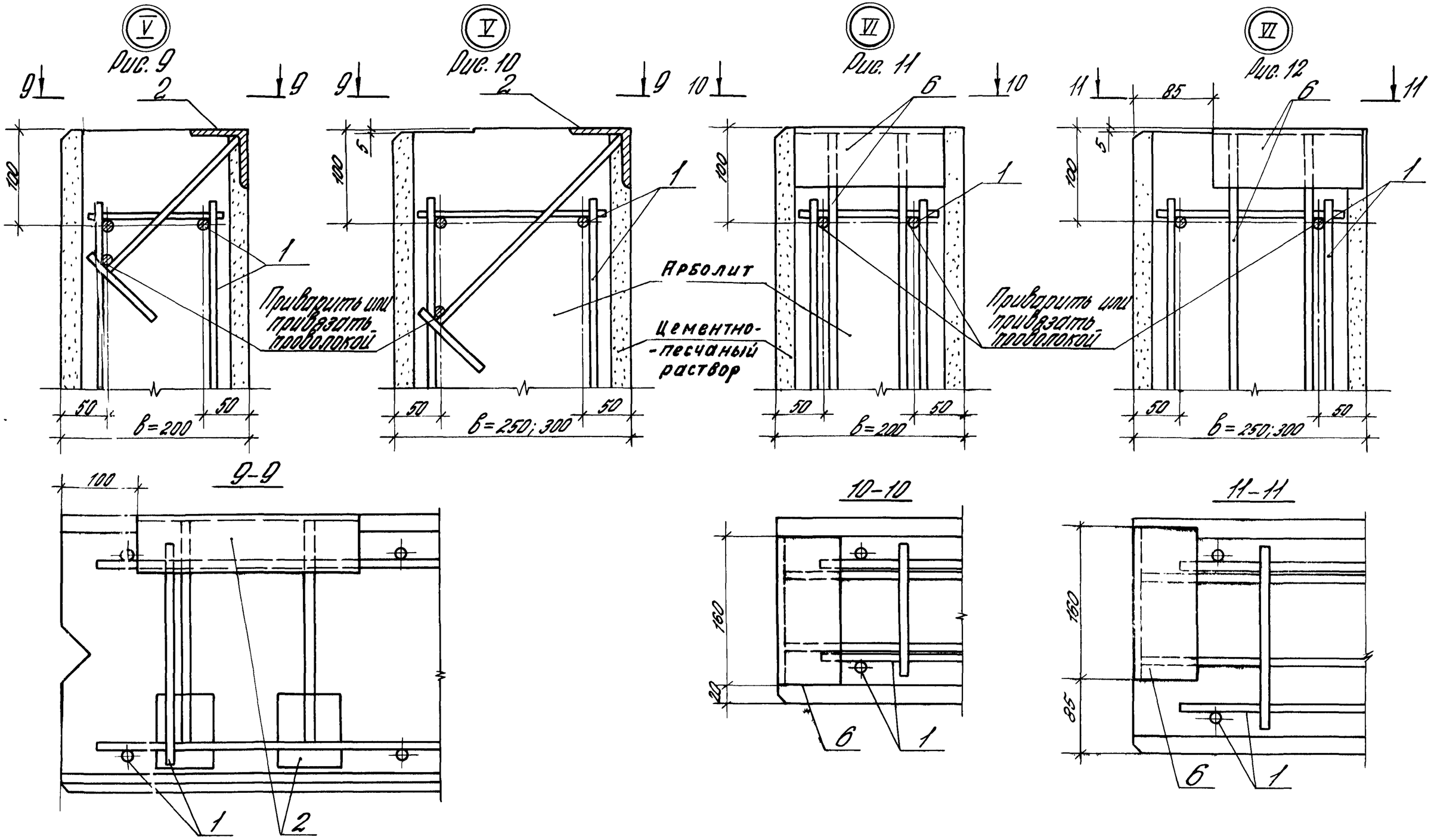

110-85.1-000Д1

Лист 3

VII

Рис. 13

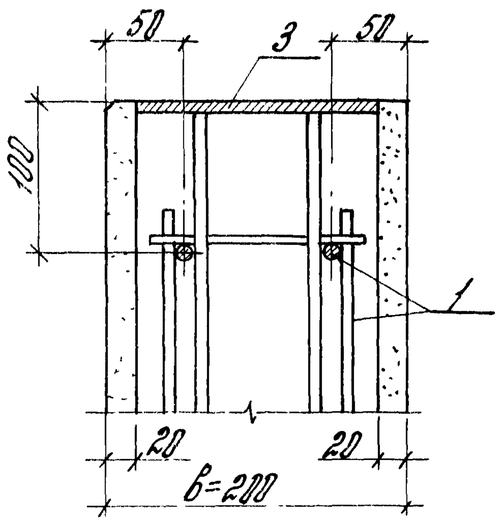

VII

Рис. 14

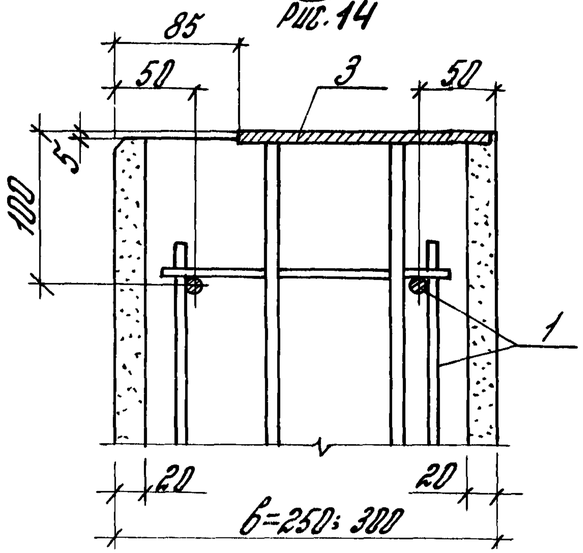

VIII

Рис. 15

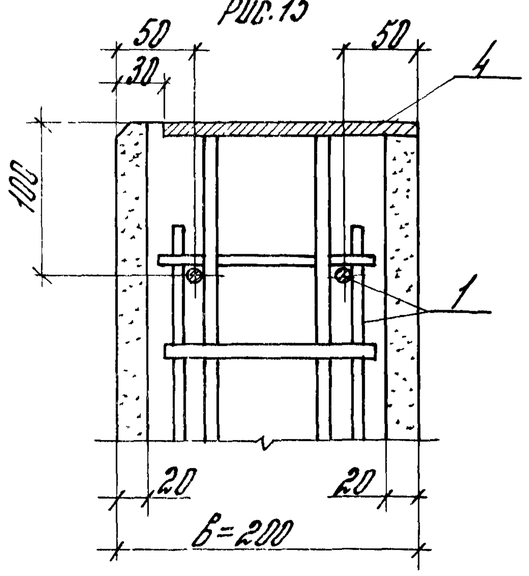

VIII

Рис. 16

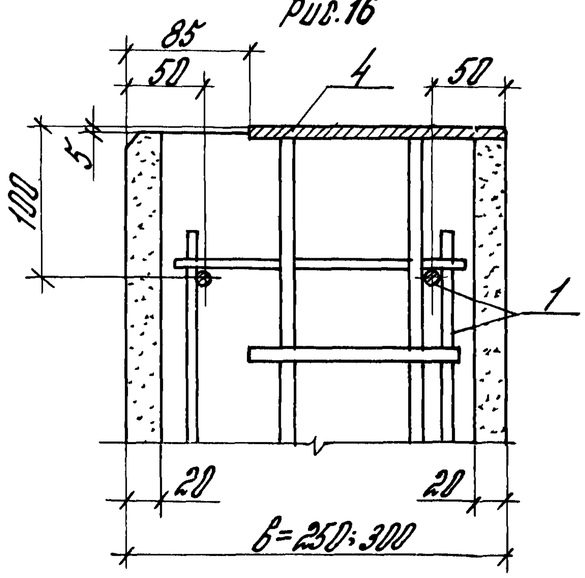

IX

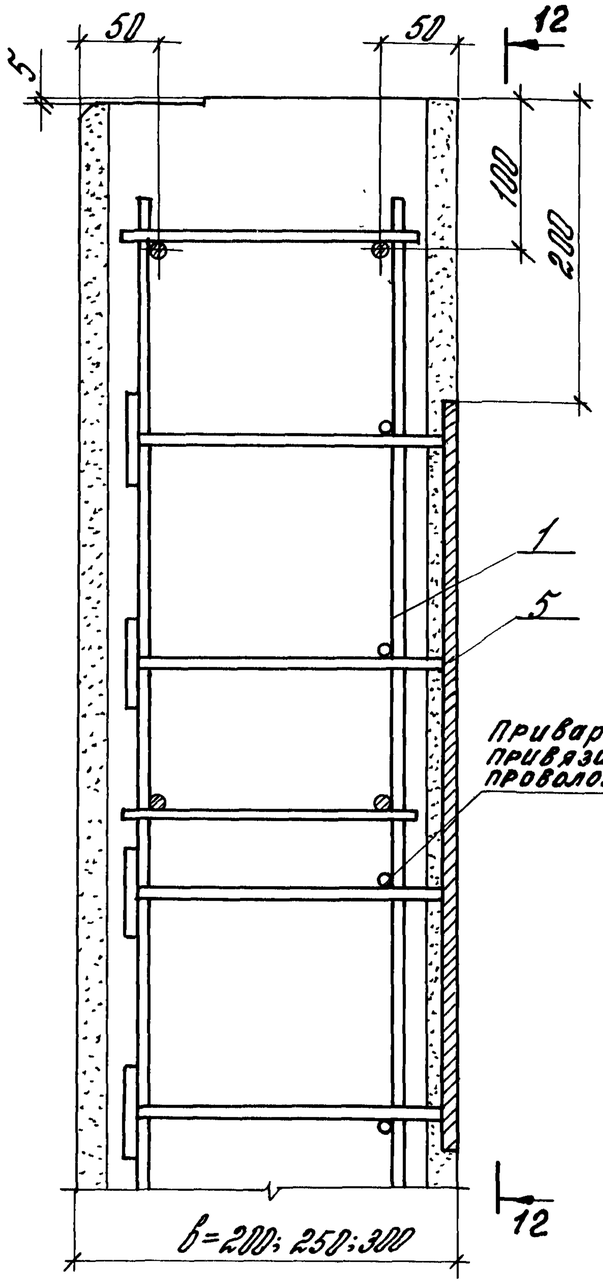

12-12

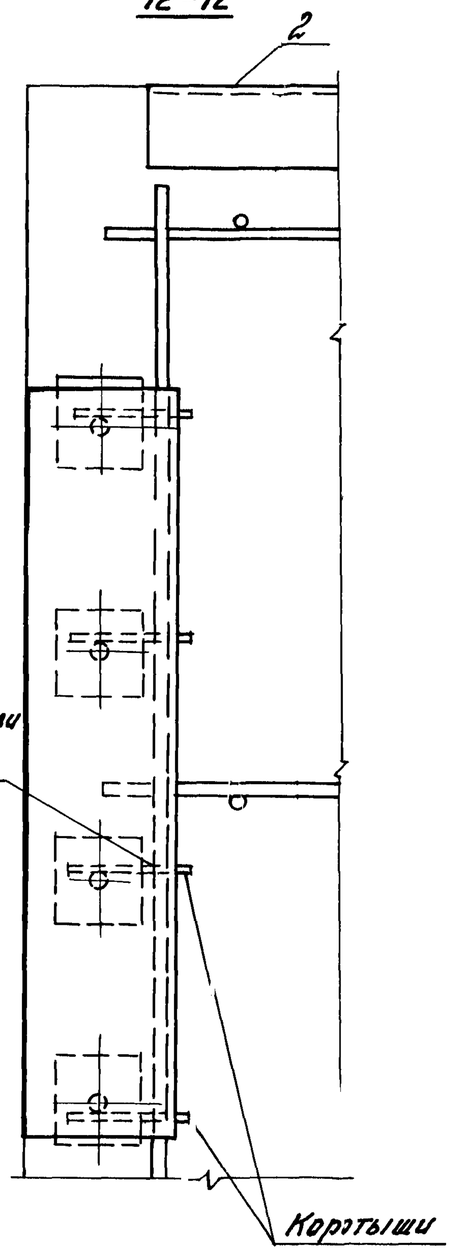

Инв. N подл.	Подпись и дата	Взам. инв. N

110-85.1-ОВ.ПД1

Лист 4

Марка панели	Изделия арматурные												Всего	Изделия закладные					Общий расход стали, кг
	Арматура класса													Прокат марки ВСТ3кп2-1 ТУ 14-1-3023-80				Армат. кл. А-III ГОСТ 5781-82	
	А-III ГОСТ 5781-82				А-I ГОСТ 5781-82					Вр-I ГОСТ 6727-80				ГОСТ 8509-72*	ГОСТ 103-76		Итого		
	ф6	ф8	ф10	Итого	ф10	ф12	ф14	ф16	Итого	ф4	ф5	Итого		∠63×63×6	δ=6	δ=8		ф10	
ПС 60.9.2,0-А-1	7,9	0,2	–	8,1	–	2,8	–	–	2,8	2,3	–	2,3	13,2	2,8	1,1	–	3,9	1,0	4,9	18,1
ПС 60.9.2,5-А-1	7,9	0,3	–	8,2	–	2,8	–	–	2,8	2,6	–	2,6	13,6	2,8	1,1	–	3,9	1,2	5,1	18,7
ПС 60.9.3,0-А-1	7,9	0,4	–	8,3	–	2,8	–	–	2,8	2,9	–	2,9	14,0	2,8	1,1	–	3,9	1,4	5,3	19,3
ПС 60.12.2,0-А-1	10,5	0,2	–	10,7	–	2,8	–	–	2,8	3,2	–	3,2	16,7	2,8	1,1	–	3,9	1,0	4,9	21,6
ПС 60.12.2,5-А-1	10,5	0,3	–	10,8	–	2,8		–	2,8	3,5	–	3,5	17,1	2,8	1,1	–	3,9	1,2	5,1	22,2
ПС 60.12.3,0-А-1	10,5	–	0,6	11,1	–	–	4,4	–	4,4	4,0	–	4,0	19,5	2,8	1,1	–	3,9	1,4	5,3	24,8
ПС 60.18.2,0-А-1	15,7	–	0,3	16,0	–	–	4,4	–	4,4	4,9	–	4,9	25,3	2,8	1,1	–	3,9	1,0	4,9	30,2
ПС 60.18.2,5-А-1	15,7	–	0,5	16,2	–	–	–	6,5	6,5	5,5	–	5,5	28,2	2,8	1,1	–	3,9	1,2	5,1	33,3
ПС 60.18.3,0-А-1	15,7	–	0,6	16,3	–	–	–	6,5	6,5	6,1	–	6,1	28,9	2,8	1,1	–	3,9	1,4	5,3	34,2
ПС 62,5.9.2,0-А-2,1	8,2	0,2	–	8,4	–	2,8	–	–	2,8	3,0	–	3,0	14,2	2,8	1,1	–	3,9	1,0	4,9	19,1
ПС 62,5.9.2,0-А-2,2	8,2	0,2	–	8,4	–	2,8	–	–	2,8	3,0	–	3,0	14,2	2,8	1,1	–	3,9	1,0	4,9	19,1
ПС 62,5.9.2,5-А-2,1	8,2	0,3	–	8,5	–	2,8	–	–	2,8	3,4	–	3,4	14,7	2,8	1,1	–	3,9	1,2	5,1	19,8
ПС 62,5.9.2,5-А-2,2	8,2	0,3	–	8,5	–	2,8	–	–	2,8	3,4	–	3,4	14,7	2,8	1,1	–	3,9	1,2	5,1	19,8
ПС 63,5.9.3,0-А-2,1	8,2	0,4	–	8,6	–	2,8	–	–	2,8	3,8	–	3,8	15,2	2,8	1,1	–	3,9	1,4	5,3	20,5
ПС 63,5.9.3,0-А-2,2	8,2	0,4	–	8,6	–	2,8	–	–	2,8	3,8	–	3,8	15,2	2,8	1,1	–	3,9	1,4	5,3	20,5
ПС 62,5.12.2,0-А-2,1	10,9	0,2	–	11,1	–	2,8	–	–	2,8	3,6	–	3,6	17,0	2,8	1,1	–	3,9	1,0	4,9	21,9
ПС 62,5.12.2,0-А-2,2	10,9	0,2	–	11,1	–	2,8	–	–	2,8	3,6	–	3,6	17,0	2,8	1,1	–	3,9	1,0	4,9	21,9
ПС 63.12.2,5-А-2,1	11,0	0,3	–	11,3	–	2,8	–	–	2,8	4,1	–	4,1	18,2	2,8	1,1	–	3,9	1,2	5,1	23,3
ПС 63.12.2,5-А-2,2	11,0	0,3	–	11,3	–	2,8	–	–	2,8	4,1	–	4,1	18,2	2,8	1,1	–	3,9	1,2	5,1	23,3
ПС 63,5.12.3,0-А-2,1	11,1	–	0,6	11,7	–	–	4,4	–	4,4	4,5	–	4,5	20,6	2,8	1,1	–	3,9	1,4	5,3	25,9
ПС 63,5.12.3,0-А-2,2	11,1	–	0,6	11,7	–	–	4,4	–	4,4	4,5	–	4,5	20,6	2,8	1,1	–	3,9	1,4	5,3	25,9
ПС 62,5.18.2,0-А-2,1	16,3	–	0,3	16,6	–	–	4,4	–	4,4	5,7	–	5,7	26,7	2,8	1,1	–	3,9	1,0	4,9	31,6
ПС 62,5.18.2,0-А-2,2	16,3	–	0,3	16,6	–	–	4,4	–	4,4	5,7	–	5,7	26,7	2,8	1,1	–	3,9	1,0	4,9	31,6

Зав. отд.	Ормянский		
Н. контр.	Беляцкая		
Гл. инж. пр.	Беляцкая		
Ст. инж.	Власова		
Ст. инж.	Кузнецова		

110-85.1-000 РС

Ведомость расхода стали

Стадия	Лист	Листов
Р	1	6

ЦНИИПРОМЗДАНИЙ

Марка панели	Изделия арматурные													Изделия закладные						Общий расход стали, кг
	Арматура класса												Всего	Прокат марки ВСт3кп2-1 ТУ 14-1-3023-80				Армат. кл. А-III ГОСТ 5781-82	Всего	
	А-III				А-I					Вр-I				ГОСТ 8509-72*	ГОСТ 103-76		Итого			
	ГОСТ 5781-82				ГОСТ 5781-82					ГОСТ 6727-80										
	ф6	ф8	ф10	Итого	ф10	ф12	ф14	ф16	Итого	ф4	ф5	Итого		∟63х63х6	δ=6	δ=8		ф10		
ПС 63.18.2,5-А-2.1	16,4	–	0,5	16,9	–	–	–	6,5	6,5	6,3	–	6,3	29,7	2,8	1,1	–	3,9	1,2	5,1	34,8
ПС 63.18.2,5-А-2.2	16,4	–	0,5	16,9	–	–	–	6,5	6,5	6,3	–	6,3	29,7	2,8	1,1	–	3,9	1,2	5,1	34,8
ПС 63.5.18.3,0-А-2.1	16,6	–	0,6	17,2	–	–	–	6,5	6,5	6,9	–	6,9	30,6	2,8	1,1	–	3,9	1,4	5,3	35,9
ПС 63.5.18.3,0-А-2.2	16,6	–	0,6	17,2	–	–	–	6,5	6,5	6,9	–	6,9	30,6	2,8	1,1	–	3,9	1,4	5,3	35,9
ПС 30.9.2,0-А-3	3,8	0,2	–	4,0	1,7	–	–	–	1,7	1,5	–	1,5	7,2	2,8	1,1	–	3,9	1,0	4,9	12,1
ПС 30.9.2,5-А-3	3,8	0,3	–	4,1	1,7	–	–	–	1,7	1,6	–	1,6	7,4	2,8	1,1	–	3,9	1,2	5,1	12,5
ПС 30.9.3,0-А-3	3,8	0,4	–	4,2	1,7	–	–	–	1,7	1,8	–	1,8	7,7	2,8	1,1	–	3,9	1,4	5,3	13,0
ПС 30.12.2,0-А-3	5,1	0,2	–	5,3	1,7	–	–	–	1,7	2,0	–	2,0	9,0	2,8	1,1	–	3,9	1,0	4,9	13,9
ПС 30.12.2,5-А-3	5,1	0,3	–	5,4	1,7	–	–	–	1,7	2,2	–	2,2	9,3	2,8	1,1	–	3,9	1,2	5,1	14,4
ПС 30.12.3,0-А-3	5,1	0,4	–	5,5	1,7	–	–	–	1,7	2,4	–	2,4	9,6	2,8	1,1	–	3,9	1,4	5,3	14,9
ПС 30.18.2,0-А-3	7,7	0,2	–	7,9	1,7	–	–	–	1,7	3,1	–	3,1	12,7	2,8	1,1	–	3,9	1,0	4,9	17,6
ПС 30.18.2,5-А-3	7,7	0,3	–	8,0	1,7	–	–	–	1,7	3,4	–	3,4	13,1	2,8	1,1	–	3,9	1,2	5,1	18,2
ПС 30.18.3,0-А-3	7,7	0,4	–	8,1	1,7	–	–	–	1,7	3,7	–	3,7	13,5	2,8	1,1	–	3,9	1,4	5,3	18,8
ПС 60.12.2,5-А-4	10,5	0,3	–	10,8	–	2,8	–	–	2,8	3,5	–	3,5	17,1	2,8	1,1	10,0	13,9	7,4	21,3	38,4
ПС 60.12.3,0-А-4	10,5	–	0,6	11,1	–	–	4,4	–	4,4	4,0	–	4,0	19,5	2,8	1,1	10,0	13,9	7,6	21,5	41,0
ПС 60.18.2,5-А-4	15,7	–	0,5	16,2	–	–	–	6,5	6,5	5,5	–	5,5	28,2	2,8	1,1	10,0	13,9	7,4	21,3	43,5
ПС 60.18.3,0-А-4	15,7	–	0,6	16,3	–	–	–	6,5	6,5	6,1	–	6,1	28,9	2,8	1,1	10,0	13,9	7,6	21,5	50,4
ПС 60.12.2,5-А-5	10,5	0,3	–	10,8	–	2,8	–	–	2,8	3,5	–	3,5	17,1	2,8	1,1	5,0	8,9	4,3	13,2	30,3
ПС 60.12.3,0-А-5	10,5	–	0,6	11,1	–	–	4,4	–	4,4	4,0	–	4,0	19,5	2,8	1,1	5,0	8,9	4,5	13,4	32,9
ПС 60.18.2,5-А-5	15,7	–	0,5	16,2	–	–	–	6,5	6,5	5,5	–	5,5	28,2	2,8	1,1	5,0	8,9	4,3	13,2	41,4
ПС 60.18.3,0-А-5	15,7	–	0,6	16,3	–	–	–	6,5	6,5	6,1	–	6,1	28,9	2,8	1,1	5,0	8,9	4,5	13,4	42,3
ПС 60.12.2,5-А-6	10,5	0,3	–	10,8	–	2,8	–	–	2,8	3,5	–	3,5	17,1	2,8	1,1	5,0	8,9	4,3	13,2	30,3
ПС 60.12.3,0-А-6	10,5	–	0,6	11,1	–	–	4,4	–	4,4	4,0	–	4,0	19,5	2,8	1,1	5,0	8,9	4,5	13,4	32,9
ПС 60.18.2,5-А-6	15,7	–	0,5	16,2	–	–	–	6,5	6,5	5,5	–	5,5	28,2	2,8	1,1	5,0	8,9	4,3	13,2	41,4
ПС 60.18.3,0-А-6	15,7	–	0,6	16,3	–	–	–	6,5	6,5	6,1	–	6,1	28,9	2,8	1,1	5,0	8,9	4,5	13,4	42,3

Инв.№ подл. | Подпись и дата | Взам. инв.№

Марка панели	Изделия арматурные													Изделия закладные						Общий расход стали, кг
	Арматура класса												Всего	Прокат марки ВСТ3кп2-1 ТУ 14-1-3023-80				Армат. кл. А-III ГОСТ 5781-82	Всего	
	А-III ГОСТ 5781-82				А-I ГОСТ 5781-82					Вр-I ГОСТ 6727-80				ГОСТ 8509-72*	ГОСТ 103-76		Итого			
	ф6	ф8	ф10	Итого	ф10	ф12	ф14	ф16	Итого	ф4	ф5	Итого		L63x63x6	δ=6	δ=8		ф10		
ПС 60.9.3,0-А-7	7,9	0,4	–	8,3	–	2,8	–	–	2,8	2,9	–	2,9	14,0	2,8	1,1	6,0	9,9	5,1	15,0	29,0
ПС 60.12.2,5-А-7	10,5	0,3	–	10,8	–	2,8	–	–	2,8	3,5	–	3,5	17,1	2,8	1,1	6,0	9,9	4,9	14,8	31,9
ПС 60.12.3,0-А-7	10,5	–	0,6	11,1	–	–	4,4	–	4,4	4,0	–	4,0	19,5	2,8	1,1	6,0	9,9	5,1	15,0	34,5
ПС 60.18.2,0-А-7	15,7	–	0,3	16,0	–	–	4,4	–	4,4	4,9	–	4,9	25,3	2,8	1,1	6,0	9,9	4,7	14,6	39,9
ПС 60.18.2,5-А-7	15,7	–	0,5	16,2	–	–	–	6,5	6,5	5,5	–	5,5	28,2	2,8	1,1	6,0	9,9	4,9	14,8	43,0
ПС 60.18.3,0-А-7	15,7	–	0,6	16,3	–	–	–	6,5	6,5	6,1	–	6,1	28,9	2,8	1,1	6,0	9,9	5,1	15,0	43,9
ПС 60.9.2,0-А-8	7,9	0,2	–	8,1	–	2,8	–	–	2,8	2,3	–	2,3	13,2	2,8	1,1	3,0	6,9	2,9	9,8	23,0
ПС 60.9.2,5-А-8	7,9	0,3	–	8,2	–	2,8	–	–	2,8	2,6	–	2,6	13,6	2,8	1,1	3,0	6,9	3,1	10,0	23,6
ПС 60.9.3,0-А-8	7,9	0,4	–	8,3	–	2,8	–	–	2,8	2,9	–	2,9	14,0	2,8	1,1	3,0	6,9	3,3	10,2	24,2
ПС 60.12.2,0-А-8	10,5	0,2	–	10,7	–	2,8	–	–	2,8	3,2	–	3,2	16,7	2,8	1,1	3,0	6,9	2,9	9,[illegible]	26,5
ПС 60.12.2,5-А-8	10,5	0,3	–	10,8	–	2,8	–	–	2,8	3,5	–	3,5	17,1	2,8	1,1	3,0	6,9	3,1	10,0	27,1
ПС 60.12.3,0-А-8	10,5	–	0,6	11,1	–	–	4,4	–	4,4	4,0	–	4,0	19,5	2,8	1,1	3,0	6,9	3,3	10,2	29,7
ПС 60.18.2,0-А-8	15,7	–	0,3	16,0	–	–	4,4	–	4,4	4,9	–	4,9	25,3	2,8	1,1	3,0	6,9	2,9	9,8	35,1
ПС 60.18.2,5-А-8	15,7	–	0,5	16,2	–	–	–	6,5	6,5	5,5	–	5,5	28,2	2,8	1,1	3,0	6,9	3,1	10,0	38,2
ПС 60.18.3,0-А-8	15,7	–	0,6	16,3	–	–	–	6,5	6,5	6,1	–	6,1	28,9	2,8	1,1	3,0	6,9	3,3	10,2	39,1
ПС 60.9.2,0-А-9	7,9	0,2	–	8,1	–	2,8	–	–	2,8	2,3	–	2,3	13,2	2,8	1,1	3,0	6,9	2,9	9,8	23,0
ПС 60.9.2,5-А-9	7,9	0,3	–	8,2	–	2,8	–	–	2,8	2,6	–	2,6	13,6	2,8	1,1	3,0	6,9	3,1	10,0	23,6
ПС 60.9.3,0-А-9	7,9	0,4	–	8,3	–	2,8	–	–	2,8	2,9	–	2,9	14,0	2,8	1,1	3,0	6,9	3,3	10,2	24,2
ПС 60.12.2,0-А-9	10,5	0,2	–	10,7	–	2,8	–	–	2,8	3,2	–	3,2	16,7	2,8	1,1	3,0	6,9	2,9	9,8	26,5
ПС 60.12.2,5-А-9	10,5	0,3	–	10,8	–	2,8	–	–	2,8	3,5	–	3,5	17,1	2,8	1,1	3,0	6,9	3,1	10,0	27,1
ПС 60.12.3,0-А-9	10,5	–	0,6	11,1	–	–	4,4	–	4,4	4,0	–	4,0	19,5	2,8	1,1	3,0	6,9	3,3	10,2	29,7
ПС 60.18.2,0-А-9	15,7	–	0,3	16,0	–	–	4,4	–	4,4	4,9	–	4,9	25,3	2,8	1,1	3,0	6,9	2,9	9,8	35,1
ПС 60.18.2,5-А-9	15,7	–	0,5	16,2	–	–	–	6,5	6,5	5,5	–	5,5	28,2	2,8	1,1	3,0	6,9	3,1	10,0	38,2
ПС 60.18.3,0-А-9	15,7	–	0,6	16,3	–	–	–	6,5	6,5	6,1	–	6,1	28,9	2,8	1,1	3,0	6,9	3,3	10,2	39,1

Взам. инв. №

Подпись и дата

Инв. № подл.

Марка панели	Изделия арматурные												Всего	Изделия закладные						Общий расход стали, кг
	Арматура класса													Прокат марки ВСТ3 кп2-1 ТУ 14-1-3023-80				Армат. кл. А-III ГОСТ 5781-82	Всего	
	А-III				А-I					Вр-I				ГОСТ 8509-72*	ГОСТ 103-76		Итого			
	ГОСТ 5781-82				ГОСТ 5781-82					ГОСТ 6727-80										
	ф6	ф8	ф10	Итого	ф10	ф12	ф14	ф16	Итого	ф4	ф5	Итого		L63x63x6	δ=6	δ=8		ф18		
ПС 60.9.2,0-А-10	7,9	0,2	–	8,1	–	2,8	–	–	2,8	2,3	–	2,3	13,2	2,8	1,1	8,0	11,9	6,0	17,9	31,1
ПС 60.9.2,5-А-10	7,9	0,3	–	8,2	–	2,8	–	–	2,8	2,6	–	2,6	13,6	2,8	1,1	8,0	11,9	6,2	18,1	31,7
ПС 60.9.3,0-А-10	7,9	0,4	–	8,3	–	2,8	–	–	2,8	2,9	–	2,9	14,0	2,8	1,1	8,0	11,9	6,4	18,3	32,3
ПС 60.12.2,0-А-10	10,5	0,2	–	10,7	–	2,8	–	–	2,8	3,2	–	3,2	16,7	2,8	1,1	8,0	11,9	6,0	17,9	34,6
ПС 60.12.2,5-А-10	10,5	0,3	–	10,8	–	2,8	–	–	2,8	3,5	–	3,5	17,1	2,8	1,1	8,0	11,9	6,2	18,1	35,2
ПС 60.12.3,0-А-10	10,5	–	0,6	11,1	–	–	4,4	–	4,4	4,0	–	4,0	19,5	2,8	1,1	8,0	11,9	6,4	18,3	37,8
ПС 60.18.2,0-А-10	15,7	–	0,3	16,0	–	–	4,4	–	4,4	4,9	–	4,9	25,3	2,8	1,1	8,0	11,9	6,0	17,9	43,2
ПС 60.18.2,5-А-10	15,7	–	0,5	16,2	–	–	–	6,5	6,5	5,5	–	5,5	28,2	2,8	1,1	8,0	11,9	6,2	18,1	46,3
ПС 60.18.3,0-А-10	15,7	–	0,6	16,3	–	–	–	6,5	6,5	6,1	–	6,1	28,9	2,8	1,1	8,0	11,9	6,4	18,3	47,2
ПС 60.9.2,0-А-11	7,9	0,2	–	8,1	–	2,8	–	–	2,8	2,3	–	2,3	13,2	2,8	1,1	4,0	7,9	3,5	11,4	24,6
ПС 60.9.2,5-А-11	7,9	0,3	–	8,2	–	2,8	–	–	2,8	2,6	–	2,6	13,6	2,8	1,1	4,0	7,9	3,7	11,6	25,2
ПС 60.9.3,0-А-11	7,9	0,4	–	8,3	–	2,8	–	–	2,8	2,9	–	2,9	14,0	2,8	1,1	4,0	7,9	3,9	11,8	25,8
ПС 60.12.2,0-А-11	10,5	0,2	–	10,7	–	2,8	–	–	2,8	3,2	–	3,2	16,7	2,8	1,1	4,0	7,9	3,5	11,4	28,1
ПС 60.12.2,5-А-11	10,5	0,3	–	10,8	–	2,8	–	–	2,8	3,5	–	3,5	17,1	2,8	1,1	4,0	7,9	3,7	11,6	28,7
ПС 60.12.3,0-А-11	10,5	–	0,6	11,1	–	–	4,4	–	4,4	4,0	–	4,0	19,5	2,8	1,1	4,0	7,9	3,9	11,8	31,3
ПС 60.18.2,0-А-11	15,7	–	0,3	16,1	–	–	4,4	–	4,4	4,9	–	4,9	25,3	2,8	1,1	4,0	7,9	3,5	11,4	36,7
ПС 60.18.2,5-А-11	15,7	–	0,5	16,2	–	–	–	6,5	6,5	5,5	–	5,5	28,2	2,8	1,1	4,0	7,9	3,7	11,6	39,8
ПС 60.18.3,0-А-11	15,7	–	0,6	16,3	–	–	–	6,5	6,5	6,1	–	6,1	28,9	2,8	1,1	4,0	7,9	3,9	11,8	40,7
ПС 60.9.2,0-А-12	7,9	0,2	–	8,1	–	2,8	–	–	2,8	2,3	–	2,3	13,2	2,8	1,1	4,0	7,9	3,5	11,4	24,6
ПС 60.9.2,5-А-12	7,9	0,3	–	8,2	–	2,8	–	–	2,8	2,6	–	2,6	13,6	2,8	1,1	4,0	7,9	3,7	11,6	25,2
ПС 60.9.3,0-А-12	7,9	0,4	–	8,3	–	2,8	–	–	2,8	2,9	–	2,9	14,0	2,8	1,1	4,0	7,9	3,9	11,8	25,8
ПС 60.12.2,0-А-12	10,5	0,2	–	10,7	–	2,8	–	–	2,8	3,2	–	3,2	16,7	2,8	1,1	4,0	7,9	3,5	11,4	28,1
ПС 60.12.2,5-А-12	10,5	0,3	–	10,8	–	2,8	–	–	2,8	3,5	–	3,5	17,1	2,8	1,1	4,0	7,9	3,7	11,6	28,7
ПС 60.12.3,0-А-12	10,5	–	0,6	11,1	–	–	4,4	–	4,4	4,0	–	4,0	19,5	2,8	1,1	4,0	7,9	3,9	11,8	31,3
ПС 60.18.2,0-А-12	15,7	–	0,4	16,1	–	–	4,4	–	4,4	4,9	–	4,9	25,3	2,8	1,1	4,0	7,9	3,5	11,4	36,7
ПС 60.18.2,5-А-12	15,7	–	0,5	16,2	–	–	–	6,5	6,5	5,5	–	5,5	28,2	2,8	1,1	4,0	7,9	3,7	11,6	39,8
ПС 60.18.3,0-А-12	15,7	–	0,6	16,3	–	–	–	6,5	6,5	6,1	–	6,1	28,9	2,8	1,1	4,0	7,9	3,9	11,8	40,7

Инв.N подл. | Подпись и дата | Взам. инв.N

Марка панели	Изделия арматурные													Изделия закладные						Общий расход стали, кг
	Арматура класса												Всего	Прокат марки ВСт3кп2-1 ТУ 14-1-3023-80				Армат. кл. А-III ГОСТ 5781-82	Всего	
	А-III ГОСТ 5781-82				А-I ГОСТ 5781-82					Вр-I ГОСТ 6727-80				ГОСТ 8509-72*	ГОСТ 103-76		Итого			
	ф6	ф8	ф10	Итого	ф10	ф12	ф14	ф16	Итого	ф4	ф5	Итого		L63x63x6	δ=6	δ=8		ф10		
ПС 60.12.2,0-А-13	10,5	0,2	–	10,7	–	2,8	–	–	2,8	3,2	–	3,2	16,7	–	–	10,4	10,4	10,4	20,8	37,5
ПС 60.12.2,5-А-13	10,5	0,3	–	10,8	–	2,8	–	–	2,8	3,5	–	3,5	17,1	–	–	10,4	10,4	10,4	20,8	37,9
ПС 60.12.3,0-А-13	10,5	–	0,6	11,1	–	–	4,4	–	4,4	4,0	–	4,0	19,5	–	–	13,5	13,5	11,1	24,6	44,1
ПС 60.15.2,0-А-13	13,1	0,2		13,3	–	2,8	–	–	2,8	4,1	–	4,1	20,2	–	–	10,4	10,4	13,2	23,6	43,8
ПС 60.15.2,5-А-13	13,1	–	0,5	13,6	–	–	4,4	–	4,4	4,6	–	4,6	22,6	–	–	10,4	10,4	13,2	23,6	46,2
ПС 60.15.3,0-А-13	13,1	–	0,6	13,7	–	–	4,4	–	4,4	5,1	–	5,1	23,2	–	–	13,5	13,5	14,1	27,6	50,8
ПС 60.12.2,5-А-14	10,5	0,3	–	10,8	–	2,8	–	–	2,8	3,5	–	3,5	17,1	–	–	14,4	14,4	12,9	27,3	44,4
ПС 60.12.3,0-А-14	10,5	–	0,6	11,1	–	–	4,4	–	4,4	4,0	–	4,0	19,5	–	–	17,5	17,5	13,6	31,1	50,6
ПС 60.12.2,5-А-14	13,1	–	0,5	13,6	–	–	4,4	–	4,4	4,6	–	4,6	22,6	–	–	14,4	14,4	15,7	30,1	52,7
ПС 60.12.3,0-А-14	13,1	–	0,6	13,7	–	–	4,4	–	4,4	5,1	–	5,1	23,2	–	–	17,5	17,5	16,6	34,1	57,3
ПС 60.12.2,0-А-15	10,5	0,2	–	10,7	–	2,8	–	–	2,8	3,2	–	3,2	16,7	–	–	14,4	14,4	12,9	27,3	44,0
ПС 60.12.2,5-А-15	10,5	0,3	–	10,8	–	2,8	–	–	2,8	3,5	–	3,5	17,1	–	–	14,4	14,4	12,9	27,3	44,4
ПС 60.12.3,0-А-15	10,5	–	0,6	11,1	–	–	4,4	–	4,4	4,0	–	4,0	19,5	–	–	17,5	17,5	13,6	31,1	50,6
ПС 60.15.2,0-А-15	13,1	0,2	–	13,3	–	2,8	–	–	2,8	4,1	–	4,1	20,2	–	–	14,4	14,4	15,7	30,1	50,3
ПС 60.15.2,5-А-15	13,1	–	0,5	13,6	–	–	4,4	–	4,4	4,6	–	4,6	22,6	–	–	14,4	14,4	15,7	30,1	52,7
ПС 60.15.3,0-А-15	13,1	–	0,6	13,7	–	–	4,4	–	4,4	5,1	–	5,1	23,2	–	–	17,5	17,5	16,6	34,1	57,3
ПС 60.12.2,0-А-16	10,5	0,2	–	10,7	–	2,8	–	–	2,8	3,2	–	3,2	16,7	2,8	2,5	6,3	11,6	1,7	13,3	30,0
ПС 60.12.2,5-А-16	10,5	0,3	–	10,8	–	2,8	–	–	2,8	3,5	–	3,5	17,1	2,8	2,5	6,3	11,6	2,2	13,8	30,9
ПС 60.12.3,0-А-16	10,5	–	0,6	11,1	–	–	4,4	–	4,4	4,0	–	4,0	19,5	2,8	2,5	6,3	11,6	2,6	14,2	33,7
ПС 30.12.2,0-А-17	5,1	0,2	–	5,3	1,7	–	–	–	1,7	2,0	–	2,0	9,0	6,5	1,1	–	7,6	3,5	11,1	20,1
ПС 30.12.2,5-А-17	5,1	0,3	–	5,4	1,7	–	–	–	1,7	2,2	–	2,2	9,3	6,5	1,1	–	7,6	3,7	11,3	20,6
ПС 30.12.3,0-А-17	5,1	0,4	–	5,5	1,7	–	–	–	1,7	2,4	–	2,4	9,6	6,5	1,1	–	7,6	3,9	11,5	21,1
ПС 30.18.2,0-А-17	7,7	0,2	–	7,9	1,7	–	–	–	1,7	3,1	–	3,1	12,7	6,5	1,1	–	7,6	3,5	11,1	23,8
ПС 30.18.2,5-А-17	7,7	0,3	–	8,0	1,7	–	–	–	1,7	3,4	–	3,4	13,1	6,5	1,1	–	7,6	3,7	11,3	24,4
ПС 30.18.3,0-А-17	7,7	0,4	–	8,1	1,7	–	–	–	1,7	3,7	–	3,7	13,5	6,5	1,1	–	7,6	3,9	11,5	25,0

Инв. N подл. | Подпись и дата | Взам. инв. N

Марка панели	Изделия арматурные													Изделия закладные						Общий расход стали, кг
	Арматура класса												Всего	Прокат марки ВСТ3КП2-1 ТУ 14-1-3023-80				Армат. кл. А-III ГОСТ 5781-82 ф10	Всего	
	А-III ГОСТ 5781-82				А-I ГОСТ 5781-82					Вр-I ГОСТ 6727-80				ГОСТ 8509-72*	ГОСТ 103-76		Итого			
	ф6	ф8	ф10	Итого	ф10	ф12	ф14	ф16	Итого	ф4	ф5	Итого		L63x63x6	δ=6	δ=8				
ПС15.12.2,0-А-18	–	0,1	–	0,1	0,9	–	–	–	0,9	1,4	1,6	3,0	4,0	5,1	0,6	–	5,7	3,0	8,7	12,7
ПС15.12.2,5-А-18	–	0,2	–	0,2	0,9	–	–	–	0,9	1,5	1,6	3,1	4,2	5,1	0,6	–	5,7	3,1	8,8	13,0
ПС15.12.3,0-А-18	–	0,2	–	0,2	0,9	–	–	–	0,9	1,6	1,6	3,2	4,3	5,1	0,6	–	5,7	3,2	8,9	13,2
ПС15.18.2,0-А-18	–	0,1	–	0,1	0,9	–	–	–	0,9	2,1	2,5	4,6	5,6	5,1	0,6	–	5,7	3,0	8,7	14,3
ПС15.18.2,5-А-18	–	0,2	–	0,2	0,9	–	–	–	0,9	2,2	2,5	4,7	5,8	5,1	0,6	–	5,7	3,1	8,8	14,6
ПС15.18.3,0-А-18	–	0,2	–	0,2	0,9	–	–	–	0,9	2,4	2,5	4,9	6,0	5,1	0,6	–	5,7	3,2	8,9	14,9
ПС12.12.2,0-А-19	–	0,1	–	0,1	0,9	–	–	–	0,9	1,1	1,3	2,4	3,4	6,4	1,1	–	7,5	3,5	11,0	14,4
ПС12.12.2,5-А-19	–	0,2	–	0,2	0,9	–	–	–	0,9	1,2	1,3	2,5	3,6	6,4	1,1	–	7,5	3,7	11,2	14,8
ПС12.12.3,0-А-19	–	0,2	–	0,2	0,9	–	–	–	0,9	1,2	1,3	2,5	3,6	6,4	1,1	–	7,5	3,9	11,4	15,0
ПС12.18.2,0-А-19	–	0,1	–	0,1	0,9	–	–	–	0,9	1,6	2,0	3,6	4,6	6,4	1,1	–	7,5	3,5	11,0	15,6
ПС12.18.2,5-А-19	–	0,2	–	0,2	0,9	–	–	–	0,9	1,7	2,0	3,7	4,8	6,4	1,1	–	7,5	3,7	11,2	16,0
ПС12.18.3,0-А-19	–	0,2	–	0,2	0,9	–	–	–	0,9	1,9	2,0	3,9	5,0	6,4	1,1	–	7,5	3,9	11,4	16,4
ПС6.12.2,0-А-20	–	0,1	–	0,1	0,9	–	–	–	0,9	0,5	0,6	1,1	2,1	5,1	0,6	–	5,7	3,0	8,7	10,8
ПС6.12.2,5-А-20	–	0,2	–	0,2	0,9	–	–	–	0,9	0,5	0,6	1,1	2,2	5,1	0,6	–	5,7	3,1	8,8	11,0
ПС6.12 3,0-А-20	–	0,2	–	0,2	0,9	–	–	–	0,9	0,6	0,6	1,2	2,3	5,1	0,6	–	5,7	3,2	8,9	11,2
ПС6.18.2,0-А-20	–	0,1	–	0,1	0,9	–	–	–	0,9	0,7	1,0	1,7	2,7	5,1	0,6	–	5,7	3,0	8,7	11,4
ПС6.18.2,5-А-20	–	0,2	–	0,2	0,9	–	–	–	0,9	0,8	1,0	1,8	2,9	5,1	0,6	–	5,7	3,1	8,8	11,7
ПС6.18.3,0-А-20	–	0,2	–	0,2	0,9	–	–	–	0,9	0,9	1,0	1,9	3,0	5,1	0,6	–	5,7	3,2	8,9	11,9

Инв.№ подл. | Подпись и дата | Взам. инв.№

№ строки	Наименование материала и единицы измерения	Код материала	Ед. изм.	Код, марка изделия: ПСБ1.9.2,0-А-1	ПСБ0.9.2,5-А-1	ПСБ0.9.3,0-А-1	ПСБ0.12.2,0-А-1	ПСБ0.12.2,5-А-1	ПСБ0.12.3,0-А-1	ПСБ0.18.2,0-А-1	ПСБ0.18.2,5-А-1	ПСБ0.18.3,0-А-1	ПСБ2,5.9.2,0-А-21	ПСБ2,5.9.2,0-А-22	ПСБ3.9.2,5-А-21	ПСБ3.9.2,5-А-22	ПСБ3,5.9.3,0-А-21	ПСБ3,5.12.3,0-А-22	ПСБ2,5.12.2,0-А-21	ПСБ2,5.12.2,0-А-22
				Кол. на марку																
1	Сортовой прокат																			
2	обыкновенного качества																			
3	Сталь арматурная ГОСТ5781-82																			
4	класса А-III, кг	093004	116	9,1	9,4	9,7	11,7	12,0	12,5	17,0	17,4	17,7	9,4	9,4	9,7	9,7	10,0	10,0	12,1	12,1
5	класса А-I, кг	093009	116	2,8	2,8	2,8	2,8	2,8	4,4	4,4	6,5	6,5	2,8	2,8	2,8	2,8	2,8	2,8	2,8	2,8
6	Итого сортового проката																			
7	обыкновенного качества, кг		116	11,9	12,2	12,5	14,5	14,8	16,9	21,4	23,9	24,2	12,2	12,2	12,5	12,5	12,8	12,8	14,9	14,9
8	Металлоизделия промышлен-																			
9	ного назначения (метизы)																			
10	Проволока стальная ГОСТ6727-80																			
11	класса Вр-I, кг	121400	116	2,3	2,6	2,9	3,2	3,5	4,0	4,9	5,5	6,1	3,0	3,0	3,4	3,4	3,8	3,8	3,6	3,6
12	Сталь сортовая, кг	093100	116	2,8	2,8	2,8	2,8	2,8	2,8	2,8	2,8	2,8	2,8	2,8	2,8	2,8	2,8	2,8	2,8	2,8
13	Прокат листовой рядовой, кг	097100	116	1,1	1,1	1,1	1,1	1,1	1,1	1,1	1,1	1,1	1,1	1,1	1,1	1,1	1,1	1,1	1,1	1,1
14	Итого стали в натуральной																			
15	массе, кг		116	18,1	18,7	19,3	21,6	22,2	24,8	30,2	33,3	34,2	19,1	19,1	19,8	19,8	20,5	20,5	21,9	21,9
16	В том числе по укрупненному																			
17	сортаменту:																			
18	Сталь крупносортная, кг	093100	116	3,9	3,9	3,9	3,9	3,9	3,9	3,9	3,9	3,9	3,9	3,9	3,9	3,9	3,9	3,9	3,9	3,9
19	Сталь мелкосортная, кг	093300	116	2,8	2,8	2,8	2,8	2,8	5,0	4,7	7,0	7,1	2,8	2,8	2,8	2,8	2,8	2,8	2,8	2,8
20	Катанка, кг	093400	116	8,1	8,2	8,3	10,7	10,8	10,5	15,7	15,7	15,7	8,4	8,4	8,5	8,5	8,6	8,6	11,1	11,1
21	Арболит класса В2, м³	576861	113	0,85	1,11	1,38	1,13	1,49	1,84	1,71	2,24	2,78	0,88	0,88	1,17	1,17	1,46	1,46	1,18	1,18
22	Цементно-песчаный раствор																			
23	М100, м³	573810	113	0,21	0,21	0,21	0,28	0,28	0,28	0,43	0,43	0,43	0,22	0,22	0,22	0,22	0,22	0,22	0,30	0,30

Зав. ОПОК	Смирянский		
Н. контр.	Беглецова		
Гл. инж. пр.	Беглецова		
Ст. инж.	Власова		
Ст. инж.	Кузнецова		

110-85.1-000РМ

Ведомость расхода материалов

Стадия	Лист	Листов
Р	1	9

ЦНИИПРОМЗДАНИЙ

Формат А3

Продолжение

№ строки	Наименование материала и единицы измерения	Код материала	Ед. изм.	Код, марка изделия: ПСБ3.12.25-А-Z1	ПСБ3.12.25-А-Z2	ПСБ3.12.30-А-Z1	ПСБ3.12.30-А-Z2	ПСБ2.18.20-А-Z1	ПСБ2.18.20-А-Z2	ПСБ3.18.25-А-Z1	ПСБ3.18.25-А-Z2	ПСБ3.18.30-А-Z1	ПСБ3.18.30-А-Z2	ПС30.9.20-А-3	ПС30.9.25-А-3	ПС30.9.30-А-3	ПС30.12.20-А-3	ПС30.12.25-А-3	ПС30.12.30-А-3	ПС30.18.20-А-3
				Кол. на марку																
1	Сортовой прокат																			
2	обыкновенного качества																			
3	Сталь арматурная ГОСТ5781-82																			
4	класса А-III, кг	093004	116	12,5	12,5	13,1	13,1	17,6	17,6	18,1	18,1	18,6	18,6	5,0	5,3	5,6	6,3	6,6	6,9	8,9
5	класса А-I, кг	093009	116	2,8	2,8	4,4	4,4	4,4	4,4	6,5	6,5	6,5	6,5	1,7	1,7	1,7	1,7	1,7	1,7	1,7
6	Итого сортового проката																			
7	обыкновенного качества, кг		116	15,3	15,3	17,5	17,5	22,0	22,0	24,6	24,6	25,1	25,1	6,7	7,0	7,3	8,0	8,3	8,6	10,6
8	Металлоизделия промышленно-																			
9	го назначения (метизы)																			
10	Проволока стальная ГОСТ6727-80																			
11	класса Вр-I, кг	121400	116	4,1	4,1	4,5	4,5	5,7	5,7	6,3	6,3	6,9	6,9	1,5	1,6	1,8	2,0	2,2	2,4	3,1
12	Сталь сортовая, кг	093100	116	2,8	2,8	2,8	2,8	2,8	2,8	2,8	2,8	2,8	2,8	2,8	2,8	2,8	2,8	2,8	2,8	2,8
13	Прокат листовой рядовой, кг	097100	116	1,1	1,1	1,1	1,1	1,1	1,1	1,1	1,1	1,1	1,1	1,1	1,1	1,1	1,1	1,1	1,1	1,1
14	Итого стали в натуральной																			
15	массе, кг		116	23,3	23,3	25,9	25,9	31,6	31,6	34,8	34,8	35,9	35,9	12,1	12,5	13,0	13,9	14,4	14,9	17,6
16	в том числе по укрупненному																			
17	сортаменту.																			
18	Сталь крупносортная, кг	093100	116	3,9	3,9	3,9	3,9	3,9	3,9	3,9	3,9	3,9	3,9	3,9	3,9	3,9	3,9	3,9	3,9	3,9
19	Сталь мелкосортная, кг	093300	116	2,8	2,8	5,0	5,0	4,7	4,7	7,0	7,0	7,1	7,1	1,7	1,7	1,7	1,7	1,7	1,7	1,7
20	Катанка, кг	093400	116	11,3	11,3	11,1	11,1	16,3	16,3	16,4	16,4	16,6	16,6	3,8	3,8	3,8	5,1	5,1	5,1	7,7
21	Арболит класса В2, м3	576861	113	1,56	1,56	1,95	1,95	1,78	1,78	2,35	2,35	2,94	2,94	0,42	0,55	0,69	0,57	0,74	0,92	0,85
22	Цементно-песчаный раствор																			
23	М100, м3	573810	113	0,30	0,30	0,30	0,30	0,44	0,44	0,45	0,45	0,45	0,45	0,11	0,11	0,11	0,14	0,14	0,14	0,21

Инв. № подл. | Подпись и дата | Взам. инв. №

Продолжение

№ строки	Наименование материала и единицы измерения	Код материала	Ед. изм.	Код, марка изделия: ПС30.18.2,5-А-3	ПС30.18.3,0-А-3	ПС60.12.2,5-А-4	ПС60.12.3,0-А-4	ПС60.18.2,5-А-4	ПС60.18.3,0-А-4	ПС60.12.2,5-А-5	ПС60.12.3,0-А-5	ПС60.18.2,5-А-5	ПС60.18.3,0-А-5	ПС60.12.2,5-А-6	ПС60.12.3,0-А-6	ПС60.18.2,5-А-6	ПС60.18.3,0-А-6	ПС60.9.3,0-А-7	ПС60.12.2,5-А-7	ПС60.12.3,0-А-7
				Кол. на марку																
1	Сортовой прокат																			
2	обыкновенного качества																			
3	Сталь арматурная ГОСТ5781-82																			
4	класса А-III, кг	093004	116	9,2	9,5	18,2	18,7	23,6	23,9	15,1	15,6	20,5	20,8	15,1	15,6	20,5	20,8	13,4	15,7	16,2
5	класса А-I, кг	093009	116	1,7	1,7	2,8	4,4	6,5	6,5	2,8	4,4	6,5	6,5	2,8	4,4	6,5	6,5	2,8	2,8	4,4
6	Итого сортового проката																			
7	обыкновенного качества, кг		116	10,9	11,2	21,0	23,1	30,1	30,4	17,9	20,0	27,0	27,3	17,9	20,0	27,0	27,3	16,2	18,5	20,6
8	Металлоизделия промышлен-																			
9	ного назначения (метизы)																			
10	Проволока стальная ГОСТ6727-80																			
11	класса Вр-I, кг	121400	116	3,4	3,7	3,5	4,0	5,5	6,1	3,5	4,0	5,5	6,1	3,5	4,0	5,5	6,1	2,9	3,5	4,0
12	Сталь сортовая, кг	093100	116	2,8	2,8	2,8	2,8	2,8	2,8	2,8	2,8	2,8	2,8	2,8	2,8	2,8	2,8	2,8	2,8	2,8
13	Прокат листовой рядовой, кг	097100	116	1,1	1,1	11,1	11,1	11,1	11,1	6,1	6,1	6,1	6,1	6,1	6,1	6,1	6,1	7,1	7,1	7,1
14	Итого стали в натуральной																			
15	массе, кг		116	18,2	18,8	38,4	41,0	49,5	50,4	30,3	32,9	41,4	42,3	30,3	32,9	41,4	42,3	29,0	31,9	34,5
16	в том числе по укрупненному																			
17	сортаменту:																			
18	Сталь крупносортная, кг	093100	116	3,9	3,9	13,9	13,9	13,9	13,9	8,9	8,9	8,9	8,9	8,9	8,9	8,9	8,9	9,9	9,9	9,9
19	Сталь мелкосортная, кг	093300	116	1,7	1,7	2,8	5,0	7,0	7,1	2,8	5,0	7,0	7,1	2,8	5,0	7,0	7,1	2,8	2,8	5,0
20	Катанка, кг	093400	116	8,0	8,1	10,8	10,5	15,7	15,7	10,8	10,5	15,7	15,7	10,8	10,5	15,7	15,7	8,3	10,8	10,5
21	Арболит класса В2, $м^3$	576861	113	1,12	1,38	1,49	1,84	2,24	2,78	1,49	1,84	2,24	2,78	1,49	1,84	2,24	2,78	1,38	1,49	1,84
22	Цементно-песчаный раствор																			
23	М100, $м^3$	573810	113	0,21	0,21	0,28	0,28	0,43	0,43	0,28	0,28	0,43	0,43	0,28	0,28	0,43	0,43	0,21	0,28	0,28

Продолжение

№ строки	Наименование материала и единицы измерения	Код материала	Ед. изм.	ПСБ0.18.2,0-А-7	ПСБ0.18.2,5-А-7	ПСБ0.18.3,0-А-7	ПСБ0.9.2,0-А-8	ПСБ0.9.2,5-А-8	ПСБ0.9.3,0-А-8	ПСБ0.12.2,0-А-8	ПСБ0.12.2,5-А-8	ПСБ0.12.3,0-А-8	ПСБ0.18.2,0-А-8	ПСБ0.18.2,5-А-8	ПСБ0.18.3,0-А-8	ПСБ0.9.2,0-А-9	ПСБ0.9.2,5-А-9	ПСБ0.9.3,0-А-9	ПСБ0.12.2,0-А-9	ПСБ0.12.2,5-А-9
				Код, марка изделия																
				Кол. на марку																
1	Сортовой прокат																			
2	обыкновенного качества																			
3	Сталь арматурная ГОСТ5781-82																			
4	класса А-III, кг	093004	116	20,7	21,1	21,4	11,0	11,3	11,6	13,6	13,9	14,4	18,9	19,3	19,6	11,0	11,3	11,6	13,6	13,9
5	класса А-I, кг	093009	116	4,4	6,5	6,5	2,8	2,8	2,8	2,8	2,8	4,4	4,4	6,5	6,5	2,8	2,8	2,8	2,8	2,8
6	Итого сортового проката																			
7	обыкновенного качества, кг		116	25,1	27,6	27,9	13,8	14,1	14,4	16,4	16,7	18,8	23,3	25,8	26,1	13,8	14,1	14,4	16,4	16,7
8	Металлоизделия промышленного																			
9	назначения (метизы)																			
10	Проволока стальная ГОСТ6727-80																			
11	класса Вр-I, кг	121400	116	4,9	5,5	6,1	2,3	2,6	2,9	3,2	3,5	4,0	4,9	5,5	6,1	2,3	2,6	2,9	3,2	3,5
12	Сталь сортовая, кг	093100	116	2,8	2,8	2,8	2,8	2,8	2,8	2,8	2,8	2,8	2,8	2,8	2,8	2,8	2,8	2,8	2,8	2,8
13	Прокат листовой рядовой, кг	097100	116	7,1	7,1	7,1	4,1	4,1	4,1	4,1	4,1	4,1	4,1	4,1	4,1	4,1	4,1	4,1	4,1	4,1
14	Итого стали в натуральной																			
15	массе, кг		116	39,9	43,0	43,9	23,0	23,6	24,2	26,5	27,1	29,7	35,1	38,2	39,1	23,0	23,6	24,2	26,5	27,1
16	В том числе по укрупненному																			
17	сортаменту:																			
18	Сталь крупносортная, кг	093100	116	9,9	9,9	9,9	6,9	6,9	6,9	6,9	6,9	6,9	6,9	6,9	6,9	6,9	6,9	6,9	6,9	6,9
19	Сталь мелкосортная, кг	093300	116	4,7	7,0	7,1	2,8	2,8	2,8	2,8	2,8	5,0	4,7	7,0	7,1	2,8	2,8	2,8	2,8	2,8
20	Катанка, кг	093400	116	15,7	15,7	15,7	8,1	8,2	8,3	10,7	10,8	10,5	15,7	15,7	15,7	8,1	8,2	8,3	10,7	10,8
21	Арболит класса В2, м³	576861	113	1,71	2,24	2,78	0,85	1,11	1,38	1,13	1,49	1,84	1,71	2,24	2,78	0,85	1,11	1,38	1,13	1,49
22	Цементно-песчаный раствор																			
23	М100, м³	573810	113	0,43	0,43	0,43	0,21	0,21	0,21	0,28	0,28	0,28	0,43	0,43	0,43	0,21	0,21	0,21	0,28	0,28

Инв. № подл. | Подпись и дата | Взам. инв. №

Продолжение

№ строки	Наименование материала и единицы измерения	Код материала	Ед. изм.	ПСБ0.12.3,0-А-9	ПСБ0.18.2,0-А-9	ПСБ0.18.2,5-А-9	ПСБ0.18.3,0-А-9	ПСБ0.9.2,0-А-10	ПСБ0.9.2,5-А-10	ПСБ0.9.3,0-А-10	ПСБ0.12.2,0-А-10	ПСБ0.12.2,5-А-10	ПСБ0.12.3,0-А-10	ПСБ0.18.2,0-А-10	ПСБ0.18.2,5-А-10	ПСБ0.18.3,0-А-10	ПСБ0.9.2,0-А-11	ПСБ0.9.2,5-А-11	ПСБ0.9.3,0-А-11	ПСБ0.12.2,0-А-11
		Код, марка изделия																		
				Кол. на марку																
1	Сортовой прокат																			
2	обыкновенного качества																			
3	Сталь арматурная ГОСТ 5781-82																			
4	класса А-III, кг	093004	116	14,4	18,9	19,3	19,6	14,1	14,4	14,7	16,7	17,0	17,5	22,0	22,4	22,7	11,6	11,9	12,1	14,2
5	класса А-I, кг	093009	116	4,4	4,4	6,5	6,5	2,8	2,8	2,8	2,8	2,8	4,4	4,4	6,5	6,5	2,8	2,8	2,8	2,8
6	Итого сортового проката																			
7	обыкновенного качества, кг		116	18,8	23,3	25,8	26,1	16,9	17,2	17,5	19,5	19,8	21,9	26,4	28,9	29,2	14,4	14,7	14,9	17,0
8	Металлоизделия промышлен-																			
9	ного назначения (метизы)																			
10	Проволока стальная ГОСТ 6727-80																			
11	класса Вр-I, кг	121400	116	4,0	4,9	5,5	6,1	2,3	2,6	2,9	3,2	3,5	4,0	4,9	5,5	6,1	2,3	2,6	2,9	3,2
12	Сталь сортовая, кг	093100	116	2,8	2,8	2,8	2,8	2,8	2,8	2,8	2,8	2,8	2,8	2,8	2,8	2,8	2,8	2,8	2,8	2,8
13	Прокат листовой радовой, кг	097100	116	4,1	4,1	4,1	4,1	9,1	9,1	9,1	9,1	9,1	9,1	9,1	9,1	9,1	5,1	5,1	5,1	5,1
14	Итого стали в натуральной																			
15	массе, кг		116	29,7	35,1	38,2	39,1	31,1	31,7	32,3	34,6	35,2	37,8	43,2	45,3	47,2	24,6	25,2	25,8	28,1
16	В том числе по укрупнен-																			
17	ному сортаменту:																			
18	Сталь крупносортная, кг	093100	116	6,9	6,9	6,9	6,9	11,9	11,9	11,9	11,9	11,9	11,9	11,9	11,9	11,9	7,9	7,9	7,9	7,9
19	Сталь мелкосортная, кг	093300	116	5,0	4,7	7,0	7,1	2,8	2,8	2,8	2,8	2,8	5,0	4,7	7,0	7,1	2,8	2,8	2,8	2,8
20	Катанку, кг	093400	116	10,5	15,7	15,7	15,7	8,1	8,2	8,3	10,7	10,8	10,5	15,7	15,7	15,7	8,1	8,2	8,3	10,7
21	Арболит класса В2, м³	576851	113	1,84	1,71	2,24	2,78	0,85	1,11	1,38	1,13	1,49	1,84	1,71	2,24	2,78	0,85	1,11	1,38	1,13
22	Цементно-песчаный раствор																			
23	М100, м³	573810	113	0,28	0,43	0,43	0,43	0,21	0,21	0,21	0,28	0,28	0,28	0,43	0,43	0,43	0,21	0,21	0,21	0,28

Инв. № подл. | Подпись и дата | Взам. инв. №

Продолжение

№ строки	Наименование материала и единицы измерения	Код материала	Ед. изм.	ПСБО.12.2,5-А-11	ПСБО.12.3,0-А-11	ПСБО.18.2,0-А-11	ПСБО.18.2,5-А-11	ПСБО.18.3,0-А-11	ПСБО.9.2,0-А-12	ПСБО.9.2,5-А-12	ПСБО.9.3,0-А-12	ПСБО.12.2,0-А-12	ПСБО.12.2,5-А-12	ПСБО.12.3,0-А-12	ПСБО.18.2,0-А-12	ПСБО.18.2,5-А-12	ПСБО.18.3,0-А-12	ПСБО.12.2,0-А-13	ПСБО.12.2,5-А-13	ПСБО.12.3,0-А-13
				Код, марка изделия																
				Кол. на марку																
1	Сортовой прокат																			
2	обыкновенного качества																			
3	Сталь арматурная ГОСТ 5781-82																			
4	класса А-III, кг	093004	116	14,5	15,0	19,6	19,9	20,2	11,6	11,9	12,2	14,2	14,5	15,0	19,6	19,9	20,2	21,1	21,2	22,2
5	класса А-I, кг	093009	116	2,8	4,4	4,4	6,5	6,5	2,8	2,8	2,8	2,8	2,8	4,4	4,4	6,5	6,5	2,8	2,8	4,4
6	Итого сортового проката																			
7	обыкновенного качества, кг		116	17,3	19,4	24,0	26,4	26,7	14,4	14,7	15,0	17,0	17,3	19,4	24,0	26,4	26,7	23,9	24,0	26,6
8	Металлоизделия промышлен-																			
9	ного назначения (метизы)																			
10	Проволока стальная ГОСТ 6727-80																			
11	класса Вр-I, кг	121400	116	3,5	4,0	4,9	5,5	6,1	2,3	2,6	2,9	3,2	3,5	4,0	4,9	5,5	6,1	3,2	3,5	4,0
12	Сталь сортовая, кг	093100	116	2,8	2,8	2,8	2,8	2,8	2,8	2,8	2,8	2,8	2,8	2,8	2,8	2,8	2,8	-	-	-
13	Прокат листовой рядовой, кг	097100	116	5,1	5,1	5,1	5,1	5,1	5,1	5,1	5,1	5,1	5,1	5,1	5,1	5,1	5,1	10,4	10,4	13,5
14	Итого стали в натуральной																			
15	массе, кг		116	28,7	31,3	36,7	39,8	40,7	24,6	25,2	25,8	28,1	28,7	31,3	36,7	39,8	40,7	37,5	37,9	44,1
16	в том числе по укрупнен-																			
17	ному сортаменту:																			
18	Сталь крупносортная, кг	093100	116	7,9	7,9	7,9	7,9	7,9	7,9	7,9	7,9	7,9	7,9	7,9	7,9	7,9	7,9	10,4	10,4	13,5
19	Сталь мелкосортная, кг	093300	116	2,8	5,0	4,7	7,0	7,1	2,8	2,8	2,8	2,8	2,8	5,0	4,8	7,0	7,1	2,8	2,8	5,0
20	Катанка, кг	093400	116	10,8	10,5	15,7	15,7	15,7	8,1	8,2	8,3	10,7	10,8	10,5	15,7	15,7	15,7	10,7	10,8	10,5
21	Арболит класса В2, м3	576861	113	1,49	1,84	1,71	2,24	2,78	0,85	1,11	1,38	1,13	1,49	1,84	1,71	2,24	2,78	1,13	1,49	1,84
22	Цементно-песчаный раствор																			
23	М100, м3	573810	113	0,28	0,28	0,43	0,43	0,43	0,21	0,21	0,21	0,28	0,28	0,28	0,43	0,43	0,43	0,28	0,28	0,28

Инв. № подл. | Подпись и дата | Взам. инв. №

Продолжение

№ строки	Наименование материала и единицы измерения	Код материала	Ед. изм.	Код марки изделия: ПСБ0.15.20-А-13	ПСБ0.15.25-А-13	ПСБ0.15.30-А-13	ПСБ0.12.25-А-14	ПСБ0.12.30-А-14	ПСБ0.12.25-А-14	ПСБ0.12.30-А-14	ПСБ0.12.20-А-15	ПСБ0.12.25-А-15	ПСБ0.12.30-А-15	ПСБ0.15.20-А-15	ПСБ0.15.25-А-15	ПСБ0.15.30-А-15	ПСБ0.12.20-А-16	ПСБ0.12.25-А-16	ПСБ0.12.30-А-16	ПСЗ0.12.20-А-17
				Кол. на марку																
1	Сортовой прокат																			
2	обыкновенного качества																			
3	Сталь арматурная ГОСТ 5781-82																			
4	класса А-III, кг	093004	116	26,5	26,8	27,8	23,7	24,7	29,3	30,3	23,6	23,7	24,7	29,0	29,3	30,3	12,4	12,0	13,7	8,8
5	класса А-I, кг	093009	116	2,8	4,4	4,4	2,8	4,4	4,4	4,4	2,8	2,8	4,4	2,8	4,4	4,4	2,8	2,8	4,4	1,7
6	Итого сортового проката																			
7	обыкновенного качества, кг		116	29,3	31,2	32,2	26,5	29,1	33,7	34,7	26,4	26,5	29,1	31,8	33,7	34,7	15,2	15,8	18,1	10,5
8	Металлоизделия промышлен-																			
9	ного назначения (метизы)																			
10	Проволока стальная ГОСТ 6727-80																			
11	класса Вр-I, кг	121400	116	4,1	4,6	5,1	3,5	4,0	4,6	5,1	3,2	3,5	4,0	4,1	4,6	5,1	3,2	3,5	4,0	2,0
12	Сталь сортовая, кг	093100	116	–	–	–	–	–	–	–	–	–	–	–	–	–	2,8	2,8	2,8	6,5
13	Прокат листовой рядовой, кг	097100	116	10,4	10,4	13,5	14,4	17,5	14,4	17,5	14,4	14,4	17,5	14,4	14,4	17,5	8,8	8,8	8,8	1,1
14	Итого стали в натуральной																			
15	массе, кг		116	43,8	46,2	50,8	44,4	50,6	52,7	57,3	44,0	44,4	50,6	50,[illegible]	52,7	57,3	30,0	30,9	33,7	20,1
16	В том числе по укрупненно-																			
17	му сортаменту:																			
18	Сталь крупносортная, кг	093100	116	10,4	10,4	13,5	14,4	17,5	14,4	17,5	14,4	14,4	17,5	14,4	14,4	17,5	11,6	11,6	11,6	7,6
19	Сталь мелкосортная, кг	093300	116	2,8	4,9	5,0	2,8	5,0	4,9	5,0	2,8	2,8	5,0	2,8	4,9	5,0	2,8	2,8	5,0	1,7
20	Катанка, кг	093400	116	13,3	13,1	13,1	10,8	10,5	13,1	13,1	10,7	10,8	10,5	13,3	13,1	13,1	10,7	10,8	10,5	5,3
21	Арболит класса В2, м3	576861	113	1,71	2,24	2,31	1,49	1,84	2,24	2,31	1,13	1,49	1,84	1,42	1,85	2,31	1,13	1,49	1,84	0,57
22	Цементно-песчаный раствор																			
23	М100, м3	573810	113	0,36	0,36	0,36	0,28	0,28	0,36	0,36	0,28	0,28	0,28	0,36	0,36	0,36	0,28	0,28	0,28	0,14

Продолжение

№ строки	Наименование материала и единицы измерения	Код материала	Ед. изм.	ПС30.12.25-А-IV	ПС30.12.30-А-IV	ПС30.18.20-А-IV	ПС30.18.25-А-IV	ПС30.18.30-А-IV	ПС15.12.20-А-IV	ПС15.12.25-А-IV	ПС15.12.30-А-IV	ПС15.18.20-А-IV	ПС15.18.25-А-IV	ПС15.18.30-А-IV	ПС12.12.20-А-IV	ПС12.12.25-А-IV	ПС12.12.30-А-IV	ПС12.18.20-А-IV	ПС12.18.25-А-IV	ПС12.18.30-А-IV
		Код		Код, марка изделия																
				Кол. на марку																
1	Сортовой прокат																			
2	обыкновенного качества																			
3	Сталь арматурная ГОСТ 5781-82																			
4	класса А-III, кг	093004	116	9,1	9,4	11,4	11,7	12,0	4,0	3,3	3,4	3,1	3,3	3,4	3,6	3,9	4,1	3,6	3,9	4,1
5	класса А-I, кг	093009	116	1,7	1,7	1,7	1,7	1,7	0,9	0,9	0,9	0,9	0,9	0,9	0,9	0,9	0,9	0,9	0,9	0,9
6	Итого сортового проката																			
7	обыкновенного качества, кг		116	10,8	11,1	13,1	13,4	13,7	4,9	4,2	4,3	4,0	4,2	4,3	4,5	4,8	5,0	4,5	4,8	5,0
8	Металлоизделия промышленно-																			
9	го назначения (метизы)																			
10	Проволока стальная ГОСТ 6727-80																			
11	класса Вр-I, кг	121400	116	2,2	2,4	3,1	3,4	3,7	3,0	3,1	3,2	4,6	4,7	4,9	2,4	2,5	2,5	3,6	3,7	3,9
12	Сталь сортовая, кг	093100	116	6,5	6,5	6,5	6,5	6,5	5,1	5,1	5,1	5,1	5,1	5,1	6,4	6,4	6,4	6,4	6,4	6,4
13	Прокат листовой рядовой, кг	097100	116	1,1	1,1	1,1	1,1	1,1	0,6	0,6	0,6	0,6	0,6	0,6	1,1	1,1	1,1	1,1	1,1	1,1
14	Итого стали в натуральной																			
15	массе, кг		116	20,6	21,1	23,8	24,4	25,0	12,7	13,0	13,2	14,3	14,6	14,9	14,4	14,8	15,0	15,6	16,0	16,4
16	В том числе по укрупненному																			
17	сортаменту																			
18	Сталь крупносортная, кг	093100	116	7,6	7,6	7,6	7,6	7,6	5,7	5,7	5,7	5,7	5,7	5,7	7,5	7,5	7,5	7,5	7,5	7,5
19	Сталь мелкосортная, кг	093300	116	1,7	1,7	1,7	1,7	1,7	0,9	0,9	0,9	0,9	0,9	0,9	0,9	0,9	0,9	0,9	0,9	0,9
20	Катанка, кг	093400	116	5,4	5,5	7,9	8,0	8,1	0,1	0,2	0,2	0,1	0,2	0,2	0,1	0,2	0,2	0,1	0,2	0,2
21	Арболит класса В2, м³	576861	113	0,74	0,92	0,85	1,12	1,38	0,28	0,37	0,46	0,42	0,55	0,69	0,22	0,29	0,36	0,34	0,44	0,55
22	Цементно-песчаный раствор																			
23	М100, м³	573810	113	0,14	0,14	0,21	0,21	0,21	0,07	0,07	0,07	0,11	0,11	0,11	0,06	0,06	0,06	0,08	0,08	0,08

Инв. № подл. | Подпись и дата | Взам. инв. №

продолжение

№ строки	Наименование материала и единицы измерения	Код материала	Ед. изм.	Код, марка изделия: ПСб.12.20-А-20	ПСб.12.25-А-20	ПСб.12.30-А-20	ПСб.18.20-А-20	ПСб.18.25-А-20	ПСб.18.30-А-20											
				Кол. на марку																
1	Сортовой прокат обыкно-																			
2	венного качества																			
3	Сталь арматурная ГОСТ5781-82																			
4	класса А-III, кг	093004	116	3,1	3,3	3,4	3,1	3,3	3,4											
5	класса А-I, кг	093009	116	0,9	0,9	0,9	0,9	0,9	0,9											
6	Итого сортового проката																			
7	обыкновенного качества, кг		116	4,0	4,2	4,3	4,0	4,2	4,3											
8	Металлоизделия промышлен-																			
9	ного назначения (метизы)																			
10	Проволока стальная ГОСТ6727-80																			
11	класса Вр-I, кг	121400	116	1,1	1,1	1,2	1,7	1,8	1,9											
12	Сталь сортовая, кг	093100	116	5,1	5,1	5,1	5,1	5,1	5,1											
13	Прокат листовой рядовой, кг	097100	116	0,5	0,6	0,6	0,6	0,6	0,6											
14	Итого стали в натуральной																			
15	массе, кг		116	10,8	11,0	11,2	11,4	11,7	11,9											
16	в том числе по укрупненному																			
17	сортаменту																			
18	Сталь крупносортная, кг	093100	116	5,7	5,7	5,7	5,7	5,7	5,7											
19	Сталь мелкосортная, кг	093300	116	0,9	0,9	0,9	0,9	0,9	0,9											
20	Катанка, кг	093400	116	0,1	0,2	0,2	0,1	0,2	0,2											
21	Арболит класса В2, $м^3$	576861	113	0,11	0,14	0,18	0,17	0,22	0,27											
22	Цементно-песчаный раствор																			
23	М100, $м^3$	573810	113	0,03	0,03	0,03	0,04	0,04	0,04											