ТИПОВЫЕ КОНСТРУКЦИИ, ИЗДЕЛИЯ И УЗЛЫ ЗДАНИЙ И СООРУЖЕНИЙ

СЕРИЯ 1.117.1-18

НАВЕСНЫЕ ЦОКОЛЬНЫЕ ПАНЕЛИ

ДЛЯ ЖИЛЫХ И ОБЩЕСТВЕННЫХ ЗДАНИЙ

РАБОЧИЕ ЧЕРТЕЖИ

РАЗРАБОТАНЫ ЛЕНЗНИИЭП

ГЛ. ИНЖЕНЕР ИНСТИТУТА А.В. РЯЗАНОВ
ГЛ. КОНСТР. ИНСТИТУТА Р.А. ПОПОВ
ГЛ. ИНЖЕНЕР ПРОЕКТА Е.П. ГУРОВ

УТВЕРЖДЕНЫ И ВВЕДЕНЫ В ДЕЙСТВИЕ С 30.01.86
ГОСГРАЖДАНСТРОЕМ
ПРИКАЗ №23 ОТ 20.01.86

Обозначение	Наименование	Стр.
1.117.1-18 0.0.0.00 ТО	Техническое описание.	3
1.117.1-18 0.0.0.00 НИ	Номенклатура изделий.	6
1.117.1-18 0.0.0.00 Д1	Схема расположения навесных цокольных панелей в жилых зданиях. /Пример/	9
1.117.1-18 0.0.0.00 Д2	Схема расположения навесных цокольных панелей в каркасных зданиях. /Пример/	10
1.117.1-18 1.0.0.00	Экран цокольный рядовой ЭЦ	11
1.117.1-18 1.0.0.00 СБ	Экран цокольный рядовой ЭЦ. Сборочный чертеж.	21
1.117.1-18 2.0.0.00	Экран цокольный угловой ЭЦ.	24
1.117.1-18 2.0.0.00 СБ	Экран цокольный угловой ЭЦ. Сборочный чертеж.	25
1.117.1-18 1.1.0.00	Сетка С (С1... С14)	26
1.117.1-18 1.1.0.00 СБ	Сетка С (С1... С14). Сборочный чертеж.	28
1.117.1-18 1.2.0.00	Сетка С (С15... С24)	29
1.117.1-18 1.2.0.00 СБ	Сетка С (С15... С24) Сборочный чертеж	31
1.117.1-18 2.1.0.00	Сетка С 25	32
1.117.1-18 2.2.0.00	Сетка С 26	33
1.117.1-18 2.3.0.00	Сетка С 27	34
1.117.1-18 1.3.0.00	Изделие закладное Мн1	35
1.117.1-18 1.0.1.00	Петля строповочная П (П1, П2)	36
1.117.1-18 0.0.0.00 РС	Ведомость расхода стали	37
1.117.1-18 0.0.0.00 РМ	Ведомость расхода материалов	39

1.117.1-8 0.0.0.00

Нач.отд.	Гуров	
Н.контр	Ильина	
ГИП	Гуров	
Рук.гр.	Ильина	
Ст.инж.	Артюшенко	

Содержание

Стадия	Лист	Листов
Р		1

ЛенЗНИИЭП

1. Общая часть.
Область применения

1.1. Навесные цокольные панели (экраны), разработанные в данной серии, предназначены для применения при проектировании и строительстве жилых и общественных панельных, каркасно-панельных и кирпичных зданий, строящихся на вечномерзлых грунтах, используемых по принципу I (с проветриваемым подпольем) при расчетных температурах наружного воздуха до минус 55°С. (I климатический район, подрайоны IА, IБ, IГ)

1.2. Цокольные панели, применяемые в конкретных проектах зданий, должны иметь продуки для вентиляции проветриваемого подполья и сохранения природного температурного режима вечномерзлых грунтов. Размеры и количество продухов следует принимать по расчету. Методика расчета приведена в п.п. 3.12.8... 3.12.13 „Руководства по проектированию оснований и фундаментов на вечномерзлых грунтах". Привязка низа продухов к нижней грани экранов должна приниматься не менее величины Hc + (50 - HI), где Hc - высота от низа экрана до поверхности земли. Указания по маркировке изделий приведены в разделе 3 технического описания.

1.3. Общие технические требования к изготовлению навесных цокольных панелей приведены в ГОСТ 13015.0-83, правила приемки, методы контроля, указания по хранению и транспортировке изделий - в ГОСТ 13015-75, требования к документу о качестве - в ГОСТ 13015.3 - 83 (СТ СЭВ 1363-78).

1.4. Предел огнестойкости принят не менее 0,25 часа.

				1.117.1 - 18 0.0.0.00ТО		
Нач.отд	Гуров			Техническое описание	Стадия	Лист	Листов
Н.контр	Ильина				Р	1	3
ГИП	Гуров				ЛенЗНИИЭП		
Рук.гр	Ильина						

Взам инв № | Подпись и дата | Инв № подл

2. Номенклатура изделий. Конструктивные решения

2.1. Номенклатура экранов представлена в документе 1.117.1-18 0.0.0.00 НИ При разработке номенклатуры выполнена унификация их размеров, при этом шаг опорных конструкций экранов принят от 3,0 м до 7,2 м.

2.2. Экраны разработаны Г-образного сечения. Опирание их выполняется на сборные железобетонные балки ростверков по серии 1.111.1-5, либо на другие фундаментные конструкции, расположенные с шагом 3,0м...7,2м. Передача на экраны вертикальных нагрузок от вышестоящих конструкций стенового ограждения серией не предусмотрена и должна рассматриваться в проектах дополнительно.

2.3. Высота опорной части навесных цокольных панелей принята 120, 160 и 220 мм, что соответствует толщине опорной части панелей перекрытия в проектах массового применения. Длина панелей принята кратной модулю 6М.

2.4. С целью сокращения номенклатуры изделий угловые участки зданий решены с применением угловых объемных блоков.

2.5. Крепление цокольных экранов предусмотрено на сварке. Соединительные изделия привариваются к закладным изделиям экранов и опорных конструкций либо к закладным изделиям плит перекрытия.

2.6. Изготовление экранов предусмотрено в горизонтальных формах, перевозка и монтаж в вертикальном положении.

2.7. Армирование экранов выполняется плоскими сварными сетками, изготавливаемыми с применением контактной точечной сварки в соответствии с требованиями ГОСТ 14098-68 и СН 393-78.

2.8. Арматура сварных сеток - класса Вр-I по ГОСТ 6727-80.

2.9. Бетон для изготовления цокольных экранов - тяжелый, марки М200, морозостойкость бетона - не ниже Мр3 100.

2.10. Марка стали монтажных петель - ВСт3пс2; при монтаже изделий при температуре ниже минус 40°С - ВСт3сп2

2.11. Отделка лицевой поверхности цокольных экранов принимается по указаниям в проекте, при этом общая толщина экранов (70мм) меняться не должна.

3. Маркировка изделий

3.1. Маркировка изделий принята в соответствии с ГОСТ 23009-78.

3.2. Пример обозначения: ЭЦ54.14.7-1

ЭЦ - экран цокольный

54.14.7 - габариты экрана (округленно)

54 - длина - дм

14 - высота - дм

7 - толщина - см

1 - толщина опорной части экрана 120мм

3.3. Другие обозначения в марках изделий:

- цифра 2 (после дефиса) - толщина опорной части 160мм
- цифра 3 - толщина опорной части 220мм
- „У" - угловой элемент

3.4. При наличии в конструкции экрана отверстий или дополнительных закладных изделий в марку экрана необходимо вводить дополнительный индекс, а документацию доработать в соответствии с СН 227-82.

Рис. 1

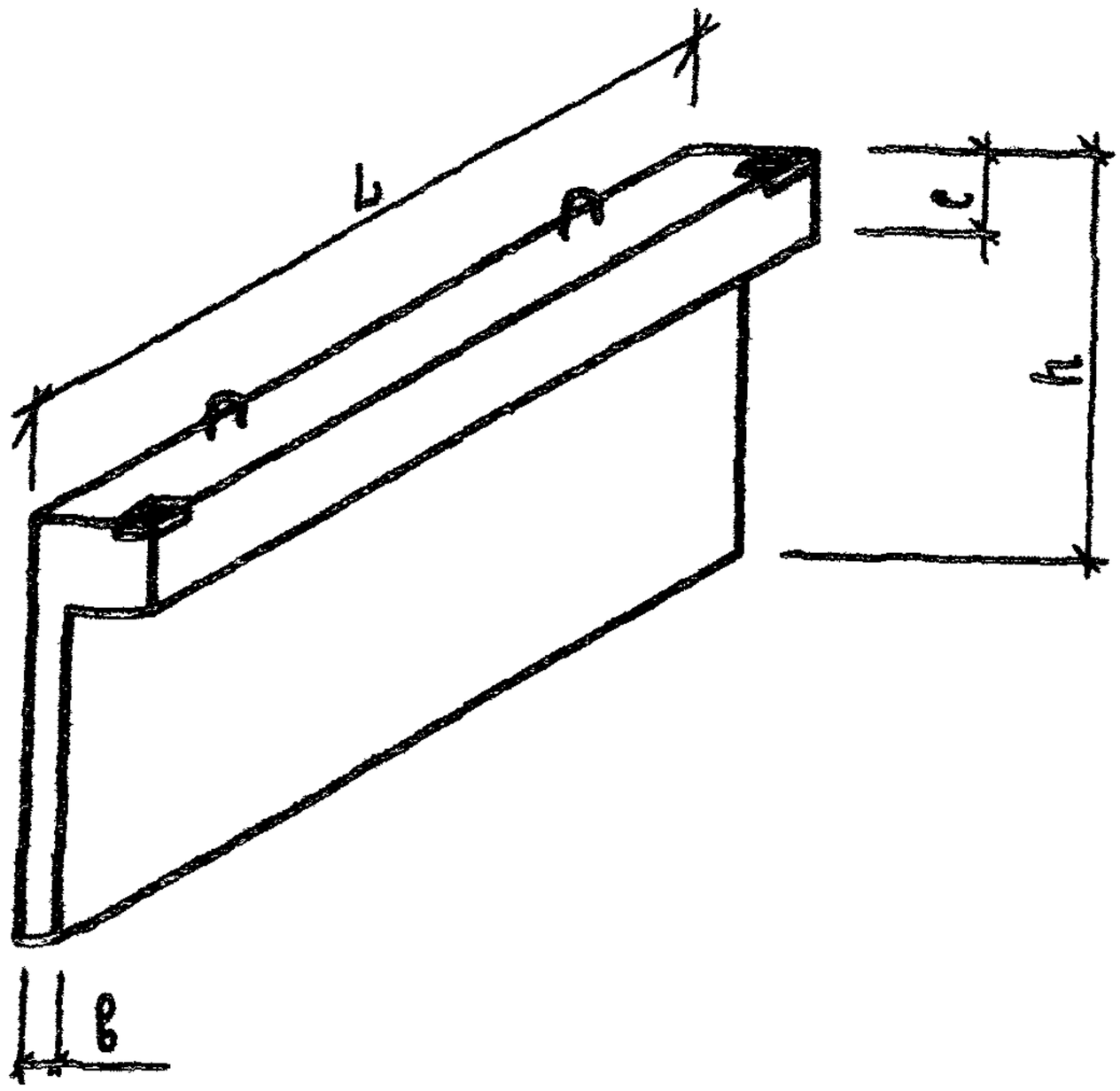

Рис. 2

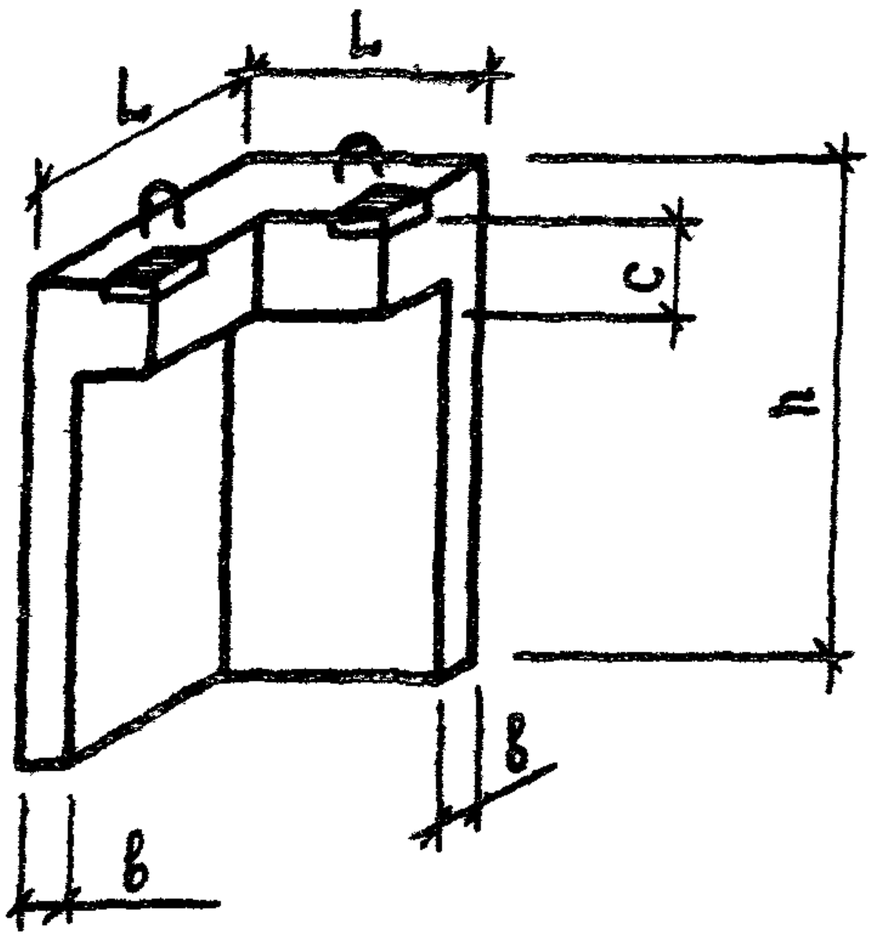

Рис. 3

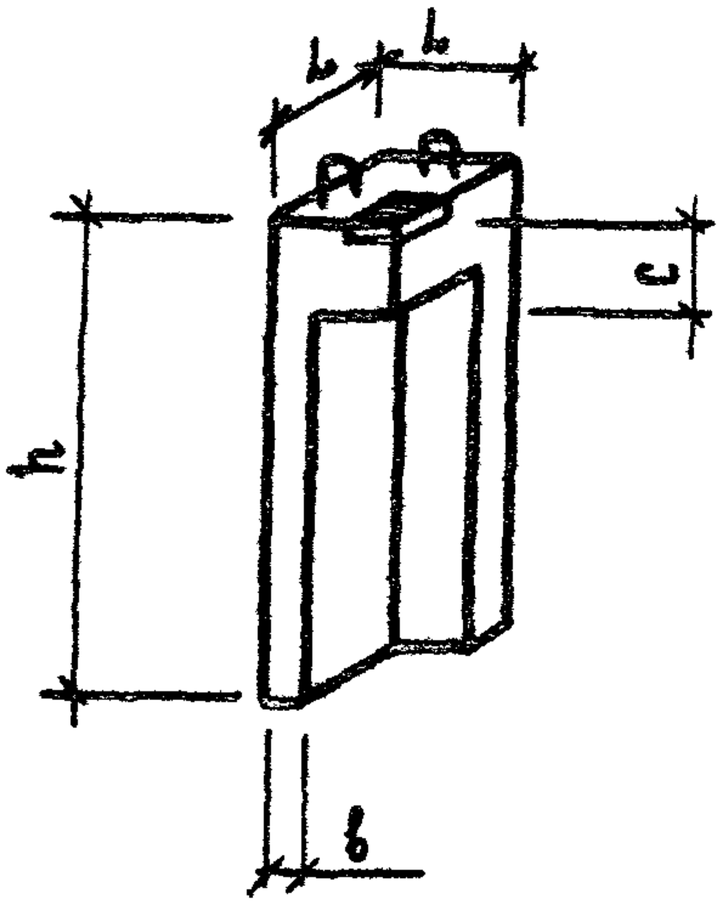

				1.117.1-8 0.0.0.00НИ			
Начотд	Гуров						
Н.контр.	Ильина			Номенклатура изделий	Стадия	Лист	Листов
ГКП	Гуров				Р	1	3
Рук.гр	Ильина				ЛенЗНИИЭП		
Ст.техник	Сокольников						

Обозначение	Марка	Рис.	Размеры, мм				Масса, кг
			L	h	в	c	
1.117.1-18 1.0.0.00	ЭЦ 30. 14. 7-1	1	2980	1400	70	120	940
-01	ЭЦ 36. 14. 7-1		3580				1130
-02	ЭЦ 42. 14. 7-1		4180				1310
-03	ЭЦ 48. 14. 7-1		4780				1500
-04	ЭЦ 54. 14. 7-1		5380				1690
-05	ЭЦ 60. 14. 7-1		5980				1880
-06	ЭЦ 72. 14. 7-1		7180				2260
-07	ЭЦ 30. 14. 7-2	1	2980	1400	70	180	1010
-08	ЭЦ 36. 14. 7-2		3580				1210
-09	ЭЦ 42. 14-7-2		4180				1410
-10	ЭЦ 48. 14. 7-2		4780				1610
-11	ЭЦ 54. 14. 7-2		5380				1820
-12	ЭЦ 60. 14. 7-2		5980				2020
-13	ЭЦ 72. 14. 7-2		7180				2420
-14	ЭЦ 30. 14. 7-3	1	2980	1400	70	220	1170
-15	ЭЦ 36. 14. 7-3		3580				1390
-16	ЭЦ 42. 14. 7-3		4180				1550
-17	ЭЦ 48. 14. 7-3		4780				1780
-18	ЭЦ 54. 14. 7-3		5380				2000
-19	ЭЦ 60. 14. 7-3		5980				2220
-20	ЭЦ 72. 14. 7-3		7180				2670

Взам. инв. N

Подп. и дата

Инв. N подл.

Обозначение	Марка	Рис.	Размеры, мм				Масса кг
			L	h	b	c	
1.117.1-18 1.0.0.00 -21	ЭЦ 30.13.7-3	1	2980	1300	70	220	1060
-22	ЭЦ 36.13.7-3		3580				1270
-23	ЭЦ 42.13.7-3		4180				1480
-24	ЭЦ 48.13.7-3		4780				1690
-25	ЭЦ 54.13.7-3		5380				1910
-26	ЭЦ 60.13.7-3		5980				2120
-27	ЭЦ 72.13.7-3		7180				2540
-28	ЭЦ 30.12.7-3	1	2980	1200	70	220	1000
-29	ЭЦ 36.12.7-3		3580				1210
-30	ЭЦ 42.12.7-3		4180				1410
-31	ЭЦ 45.12.7-3		4480				1510
-32	ЭЦ 48.12.7-3		4780				1610
-33	ЭЦ 51.12.7-3		5080				1710
-34	ЭЦ 54.12.7-3		5380				1810
-35	ЭЦ 60.12.7-3		5980				2010
-36	ЭЦ 66.12.7-3		6580				2220
-37	ЭЦ 72.12.7-3		7180				2420
1.117.1-18 2.0.0.00	ЭЦ 4.13.7-3У	2	440	1300	70	220	250
-01	ЭЦ 6.12.7-3У		560	1200			320
-02	ЭЦ 3.14.7-1У	3	290	1400	70	120	170
-03	ЭЦ 3.14.7-2У		290	1400		160	176
-04	ЭЦ 3.14.7-3У		290	1400		220	170

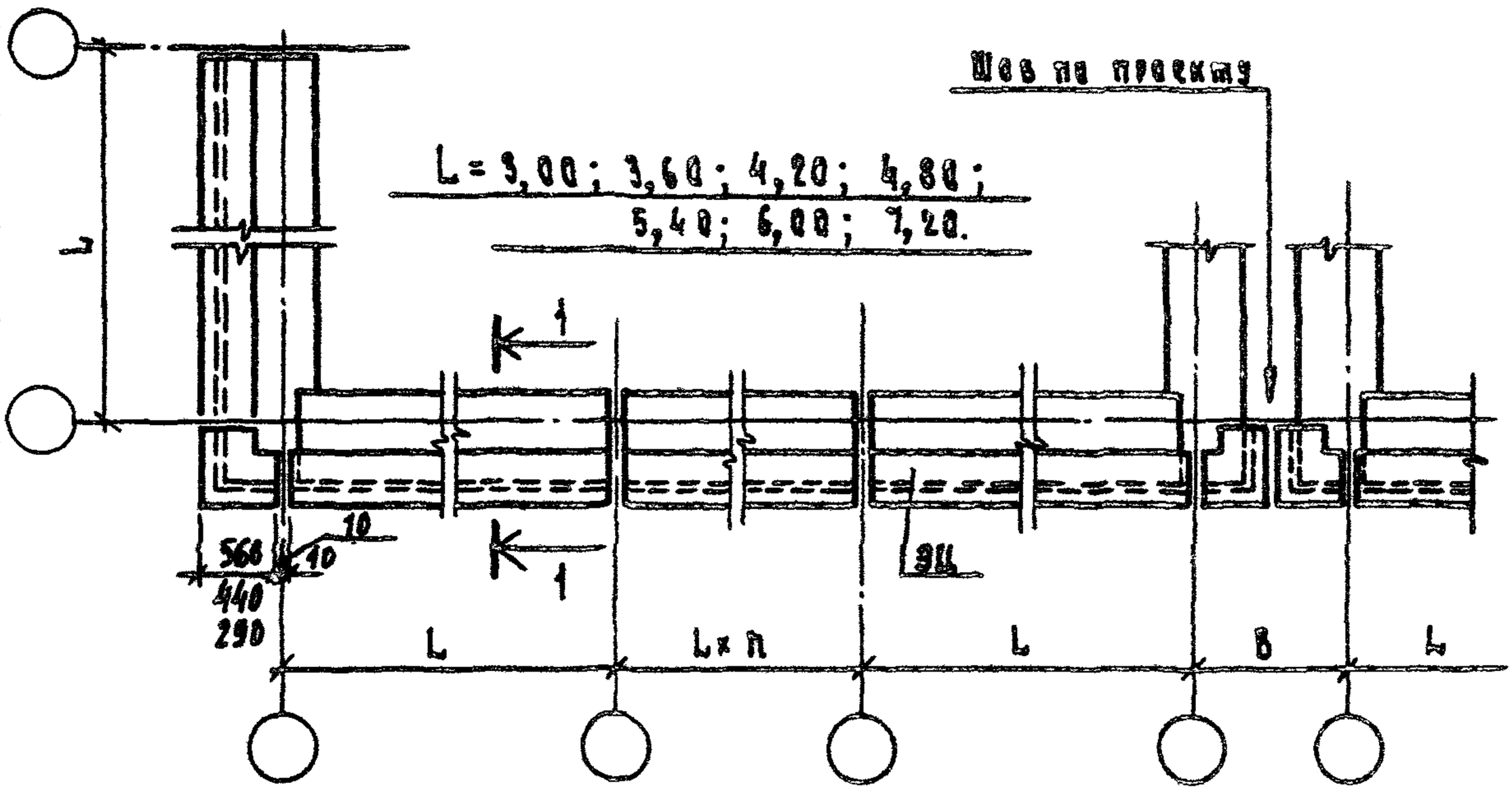

1 — 1

Для зданий из кирпича и крупных блоков

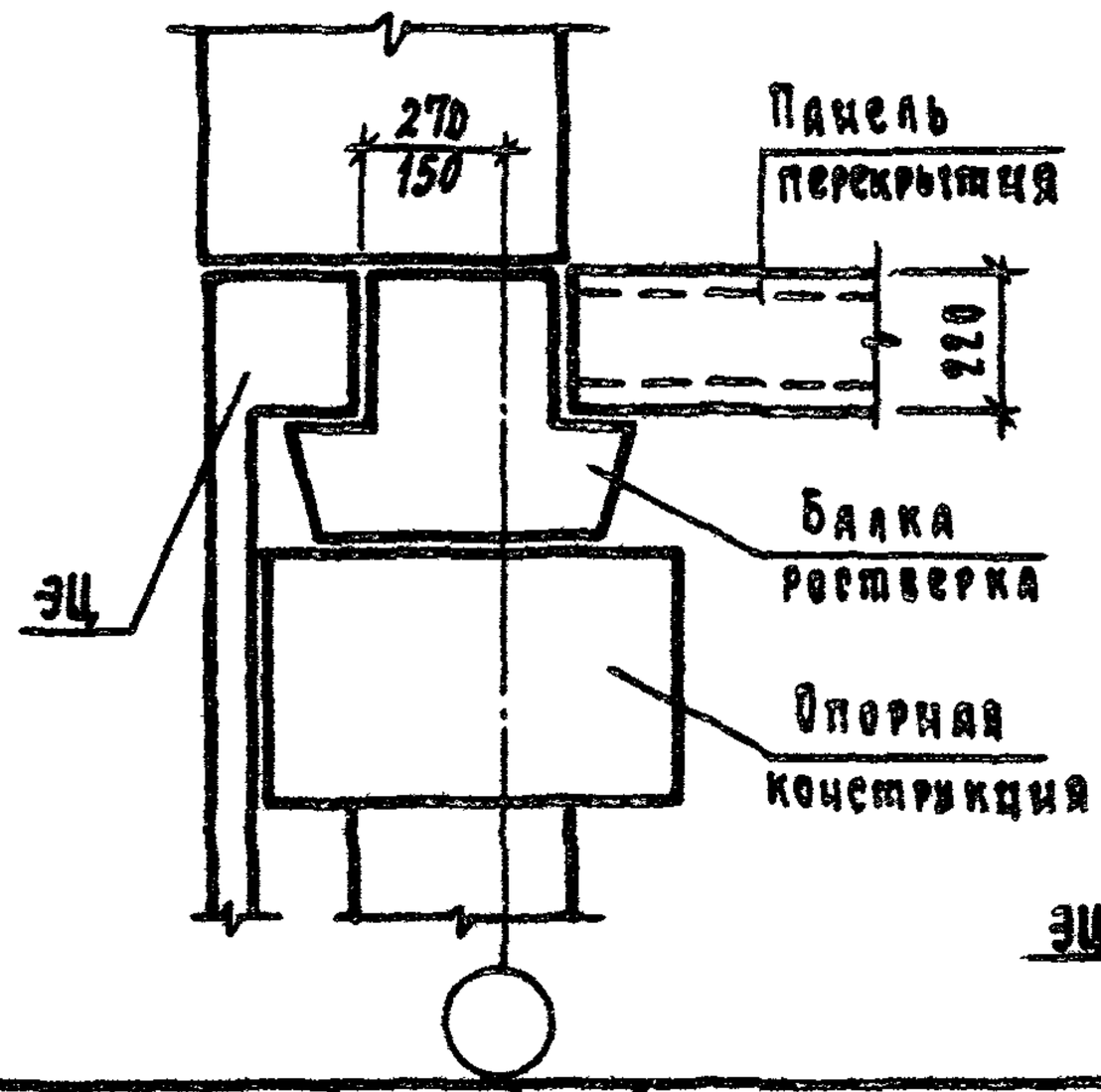

1 — 1

Для панельных зданий

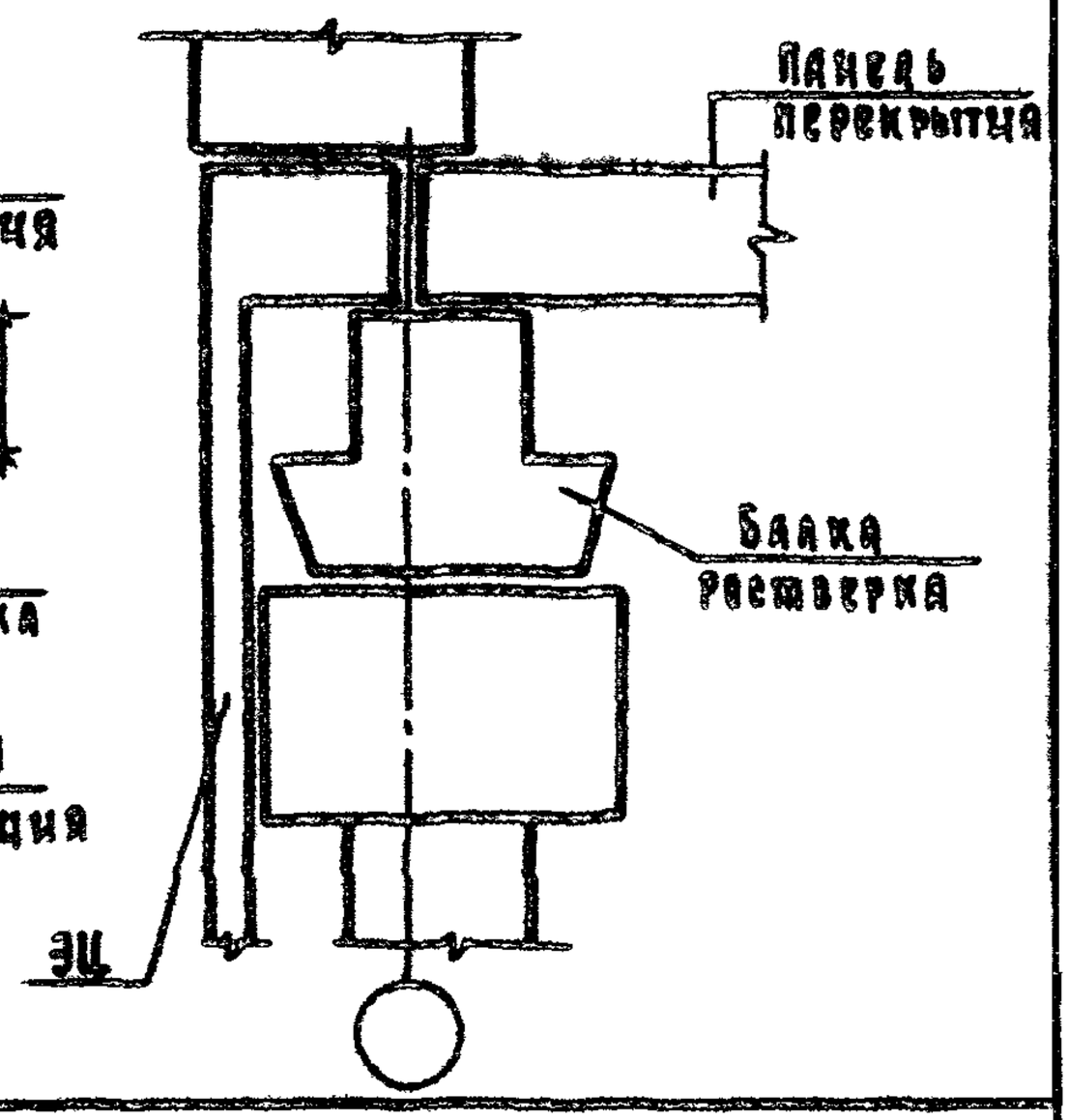

Нач.отд.	Гуров			1.117.1-18 0.0.0.00 Д1
Н.контр.	Ильина			
ГИП	Гуров			Схема расположения навесных цокольных панелей в жилых зданиях. (Пример).
Рук.гр.	Ильина			
Ст.инж.	Смирнов			

Стадия	Листов	Листов
Р		1

ЛенЗНИИЭП

Взам.инв.№ | Подп. и дата | Инв.№подл.

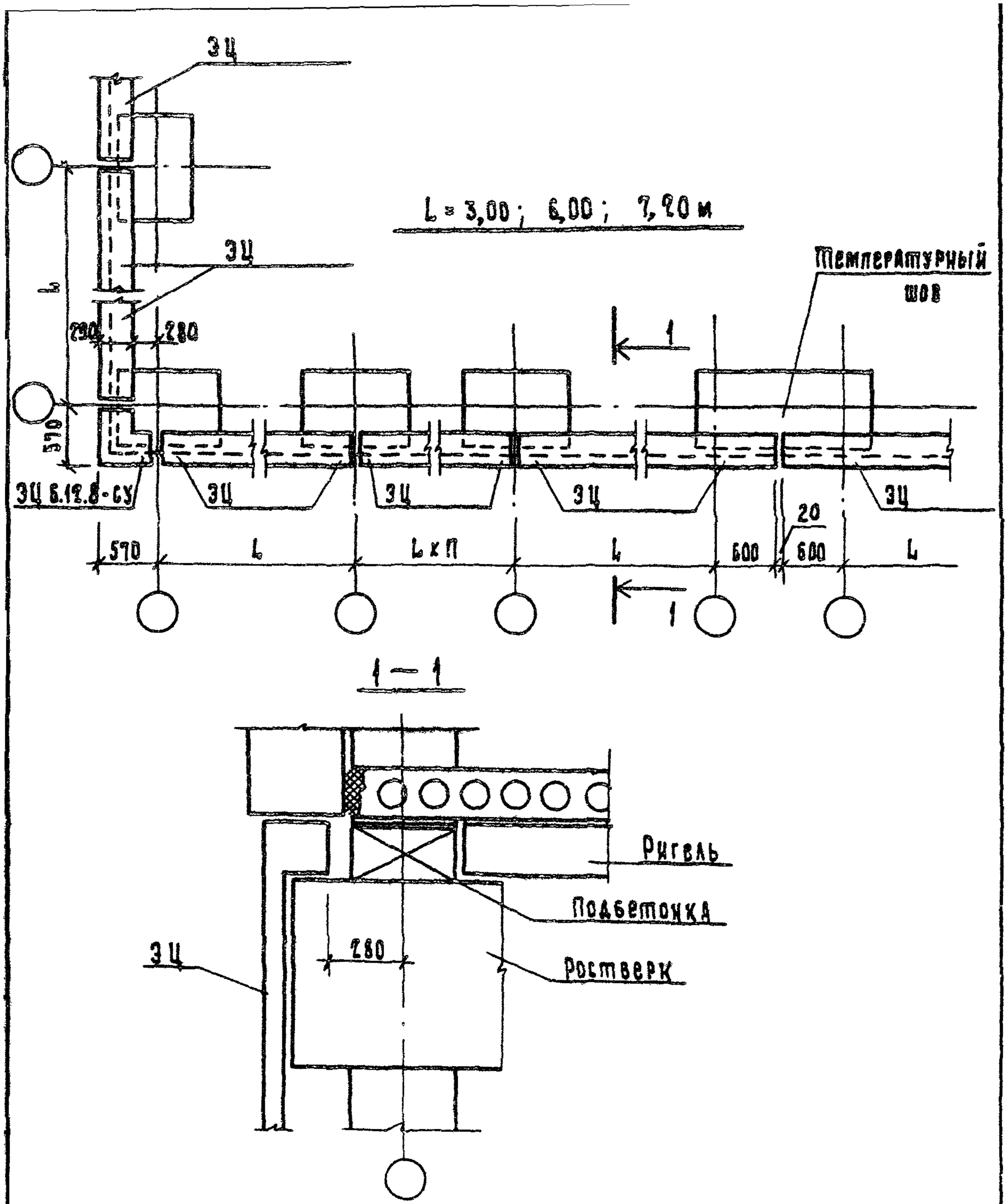

Нач.отд.	Гуров		1.117.1-18 0.0.0.00 Д2	
Н.контр.	Ильина			
ГИП	Гуров		Схема расположения навесных цокольных панелей в каркасных зданиях /Пример/	Стадия: Р; Лист: ; Листов: 1
Рук.гр.	Ильина			
Ст.инж.	Смирнов			ЛенЗНИИЭП

Инв. № подл.	Подп. и дата	Взам. инв. №

Формат	Зона	Поз.	Обозначение	Наименование	Кол. на исполн. 1.117.1-18 1.0.0.00 —	01	02	03	04	05	06				Примечание
				Документация											
А4			1.117.1-18 1.1.0.00 СБ	Сборочный чертеж	×	×	×	×	×	×	×				
А4			1.117.1-18 0.0.0.00 ТО	Техническое описание	×	×	×	×	×	×	×				
				Сборочные единицы											
А4		1	1.117.1-18 1.1.1.00	Сетка С1	1										
			-01	С2		1									
			-02	С3			1								
			-03	С4				1							
			-04	С5					1						
			-05	С6						1					
			-06	С7							1				
				Марка	ЭЦ30.14.7-1	ЭЦ36.14.7-1	ЭЦ42.14.7-1	ЭЦ48.14.7-1	ЭЦ54.14.7-1	ЭЦ60.14.7-1	ЭЦ72.14.7-1				

Исполнения 07...13 см. листы 3,4
14...20 см. листы 5,6
21...27 см. листы 7,8
28...37 см. листы 9,10

Нач.отд.	Гуров	
Н.контр.	Ильина	
ГИП	Гуров	
Рук. гр.	Ильина	
Ст.инж.	Смирнова	
Ст.техн.	Сокольников	

1.117.1-18 1.0.0.00

Экран цокольный рядовой ЭЦ

Стадия	Лист	Листов
Р	1	10

ЛенЗНИИЭП

Формат	Зона	Поз.	Обозначение	Наименование	Кол. на исп. 1.117.1-18 1.0.0.00 —										Примечание
					—	01	02	03	04	05	06				
А4		2	1.117.1-18 1.0.1.00	Петля П1	2	2	2								
			-01	Петля П2				2	2	2	2				
А4		3		Изделие закладное											
			1.117.1-18 1.3.0.00	МН1	2	2	2	2	2	2	2				
				Материалы											
				Бетон тяжелый марки М200	0,38	0,45	0,53	0,60	0,68	0,75	0,90				$м^3$

Формат	Зона	Поз.	Обозначение	Наименование	Кол. на исп. 1.117.1-18.1.0.0.00-										Примечание
					-07	-08	-09	-10	-11	-12	-13				
				Документация											
А4			1.117.1-18 1 1 0 00 СБ	Сборочный чертеж	×	×	×	×	×	×	×				
А4			1.117.1-18 0.0 0.00 ТО	Техническое описание	×	×	×	×	×	×	×				
				Сборочные единицы											
А4		1	1117.1-18 1.1.0.00	Сетка С1	1										
			-01	С2		1									
			-02	С3			1								
			-03	С4				1							
			-04	С5					1						
			-05	С6						1					
			-06	С7							1				
				Марка	ЭЦ30 14.7-2	ЭЦ36 14.7-2	ЭЦ42 14.7-2	ЭЦ48 14.7-2	ЭЦ54 14.7-2	ЭЦ60 14.7-2	ЭЦ72 14.7-2				

Формат	Зона	Поз.	Обозначение	Наименование	Кол. на исп. 1.117.1-18 1.0.0.00 – 07	08	09	10	11	12	13				Примечание
А4		2	1.117.1-18 1.0.1.00	Петля П1	2	2	2								
			-01	Петля П2				2	2	2	2				
А4		3		Изделие закладное											
			1.117.1-18 1.3.0.00	МН1	2	2	2	2	2	2	2				
				Материалы											
				Бетон тяжелый марки М200	0,40	0,48	0,56	0,65	0,73	0,81	0,97				м3

Инв N подл	Подп. и дата	Взам инв.N

Формат	Зона	Поз.	Обозначение	Наименование	Кол на исп. 1.117.1-18 1.0.0.00- 14	15	16	17	18	19	20				Примечание
				Документация											
А4			1.117.1-18 1 1 0 00СБ	Сборочный чертеж	X	X	X	X	X	X	X				
А4			1.117.1-18 0.0 0.00ТО	Техническое описание	X	X	X	X	X	X	X				
				Сборочные единицы											
А4		1	1.117.1-18 1.1.0.00	Сетка С1	1										
			-01	С2		1									
			-02	С3			1								
			-03	С4				1							
			-04	С5					1						
			-05	С6						1					
			-06	С7							1				
				Марка	ЭЦ30.14.7-3	ЭЦ36.14.7-3	ЭЦ42.14.7-3	ЭЦ48.14.7-3	ЭЦ54.14.7-3	ЭЦ60.14.7-3	ЭЦ72.14.7-3				

Формат	Зона	Поз.	Обозначение	Наименование	Кол. на исп. 1.117.1-18 1.0.0.00-										Примечание
					14	15	16	17	18	19	20				
А4		2	1.117.1-18 1.0.1.00	Петля П1	2	2	2								
			-01	Петля П2				2	2	2	2				
А4		3		Изделие закладное											
			1.117.1-18 1.3.0.00	М41	2	2	2	2	2	2	2				
				Материалы											
				Бетон тяжелый марки М200	0,44	0,53	0,62	0,71	0,80	0,89	1,07				м³

Инв.№ подл.	Подп. и дата	Взам.инв.№

Формат	Зона	Поз.	Обозначение	Наименование	Кол. на исп. 1.117.1-18 1.0.0.00- 21	22	23	24	25	26	27				Примечание
				Документация											
А4			1.117.1-18 1.1.0.00 СБ	Сборочный чертеж											
А4			1.117.1-18 0.0.0.00 ТО	Техническое описание											
				Сборочные единицы											
А4		1	1.117.1-18 1.1.0.00-07	Сетка С8	1										
			-08	С9		1									
			-09	С10			1								
			-10	С11				1							
			-11	С12					1						
			-12	С13						1					
			-13	С14							1				

Марка											
	ЭЦ30.13.7-3	ЭЦ36.13.7-3	ЭЦ42.13.7-3	ЭЦ48.13.7-3	ЭЦ54.13.7-3	ЭЦ60.13.7-3	ЭЦ72.13.7-3				

Форм	Зон	Поз	Обозначение	Наименование	Кол. на исп. 1.117.1-18 1.0.0.00 -										Примечание
					21	22	23	24	25	26	27				
А4		2	1.117.1-18 1.0.1.00	Петля П1	2	2	2								
			-01	Петля П2				2	2	2	2				
А4		3		Изделие закладное											
			1.117.1-18 1.3.0.00	МН1	2	2	2	2	2	2	2				
				Материалы											
				Бетон тяжелый марки М200	0,42	0,51	0,59	0,68	0,76	0,85	1,02				м3

Инв N подл	Подп и дата	Взам инв N

Формат	Зона	Поз	Обозначение	Наименование	Кол. на исп. 1.117.1-18 1.0.0.00 — 28	29	30	31	32	33	34	35	36	37	Примечание
				Документация											
А4			1.117.1-18 1.1.0.00СБ	Сборочный чертеж	X	X	X	X	X	X	X	X	X	X	
А4			1.117.1-18 0.0.0.00ТО	Техническое описание	X	X	X	X	X	X	X	X	X	X	
				Сборочные единицы											
А4		1	1.117.1-18 1.2.0.00	Сетка С 15	1										
			-01	С 16		1									
			-02	С 17			1								
			-03	С 18				1							
			-04	С 19					1						
			-05	С 20						1					
			-06	С 21							1				
			-07	С 22								1			
			-08	С 23									1		
			-09	С 24										1	
				Марка	ЭЦ30.12.7-3	ЭЦ36.12.7-3	ЭЦ42.12.7-3	ЭЦ45.12.7-3	ЭЦ48.12.7-3	ЭЦ51.12.7-3	ЭЦ54.12.7-3	ЭЦ60.12.7-3	ЭЦ66.12.7-3	ЭЦ72.12.7-3	

Формат	Зона	Поз.	Обозначение	Наименование	Кол. на исп. 1.117.1-18 1.0.0.00-										Примечание
					28	29	30	31	32	33	34	35	36	37	
А4		2	1.117.1-18 1.0.1.00	Петля П1	2	2	2	2							
			-01	Петля П2					2	2	2	2	2	2	
А4		3		Изделие закладное											
			1.117.1-18 1.3.0.00	МН1	2	2	2	2	2	2	2	2	2	2	
				Материалы											
				Бетон тяжелый марки М200	0,40	0,48	0,56	0,61	0,65	0,68	0,73	0,81	0,89	0,97	м3

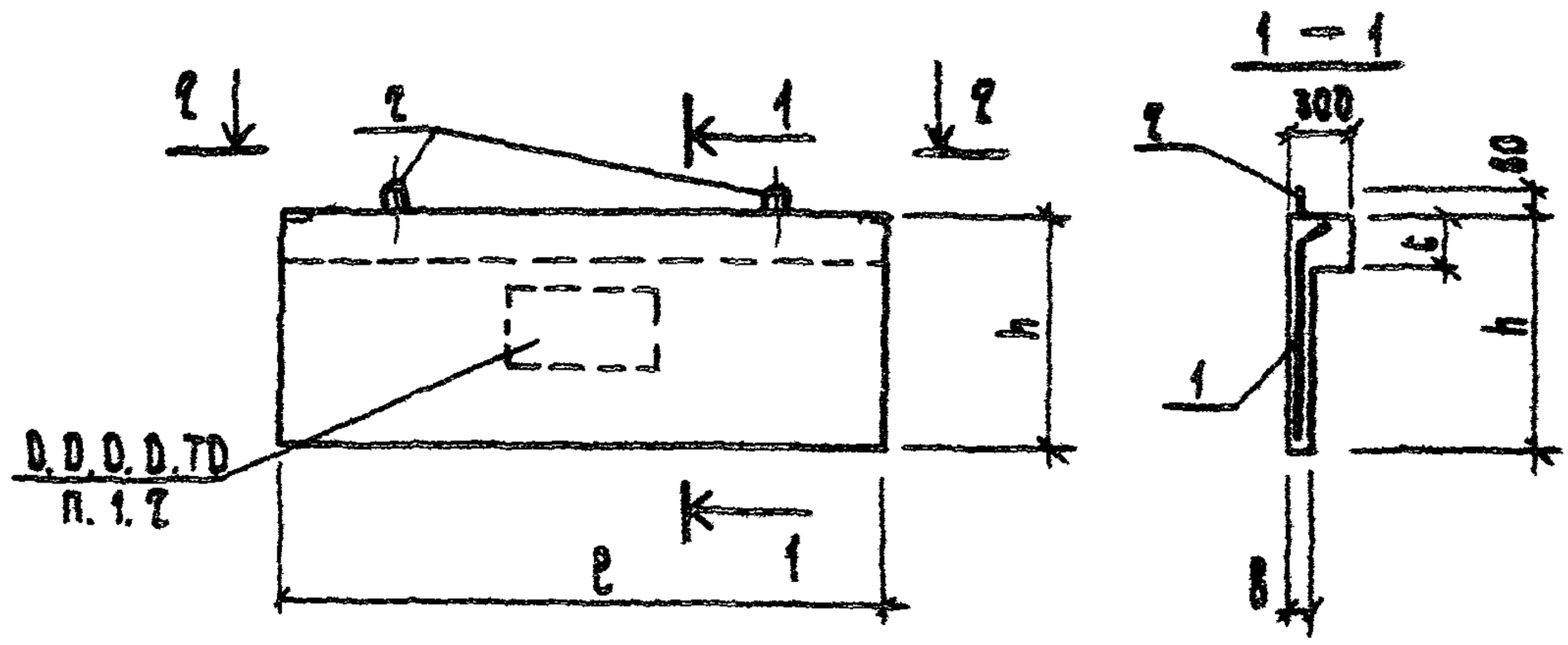

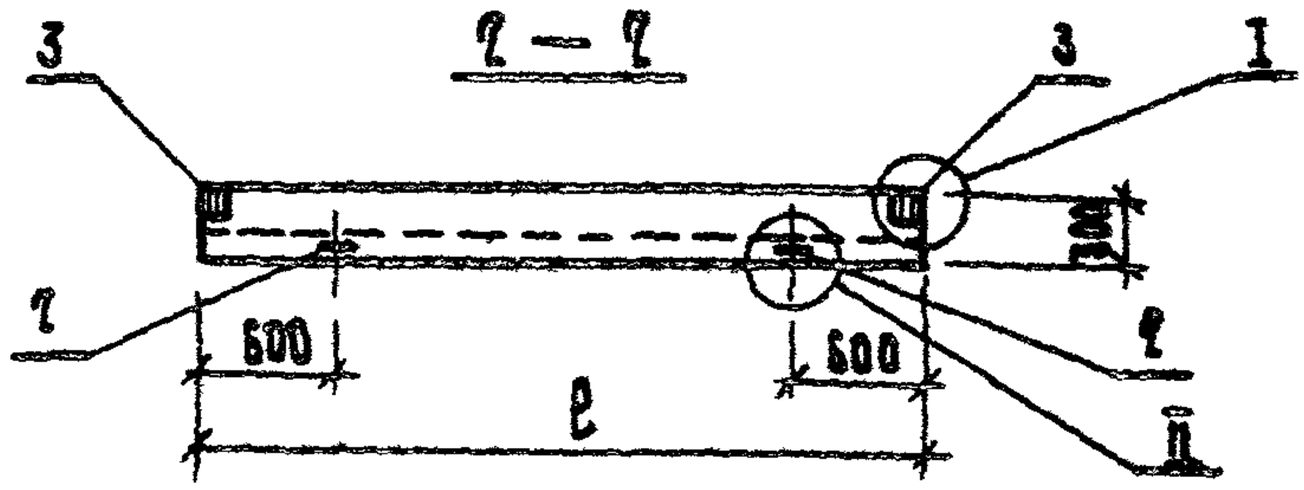

Обозначение	Марка	Размеры, мм				Масса кг
		l	h	b	c	
1.117.1-18 1.0.0.00	ЭЦ 30.14.7-1	2980	1400	70	120	940
-01	ЭЦ 36.14.7-1	3580				1130
-02	ЭЦ 42.14.7-1	4180				1310
-03	ЭЦ 48.14.7-1	4780				1500
-04	ЭЦ 54.14.7-1	5380				1690
-05	ЭЦ 60.14.7-1	5980				1880
-06	ЭЦ 72.14.7-1	7180				2260
-07	ЭЦ 30.14.7-2	2980				1010
-08	ЭЦ 36.14.7-2	3580				1210

1.117.1-18 1.0.0.00 СБ

Нач.отд.	Гуров	
Н.контр.	Ильина	
ГИП	Гуров	
Рук.гр.	Ильина	
Инжен.	Сальков	

Экран цокольный рядовой ЭЦ
Сборочный чертеж

Стадия	Масса	Масштаб
Р	см. табл.	
Лист 1	Листов 3	

ЛенЗНИИЭП

Обозначение	Марка	Размеры, мм				Масса, кг
		l	h	b	c	
1.117.1-18 1.0.0.00-09	ЭЦ 42.14.7-2	4180	1400	70	160	1410
-10	ЭЦ 48.14.7-2	4780				1610
-11	ЭЦ 54.14.7-2	5380				1820
-12	ЭЦ 60.14.7-2	5980				2020
-13	ЭЦ 72.14.7-2	7180				2420
-14	ЭЦ 30.14.7-3	2980	1400	70	220	1110
-15	ЭЦ 36.14.7-3	3580				1330
-16	ЭЦ 42.14.7-3	4180				1550
-17	ЭЦ 48.14.7-3	4780				1780
-18	ЭЦ 54.14.7-3	5380				2000
-19	ЭЦ 60.14.7-3	5980				2220
-20	ЭЦ 72.14.7-3	7180				2670
-21	ЭЦ 30.13.7-3	2980	1300	70	220	1060
-22	ЭЦ 36.13.7-3	3580				1270
-23	ЭЦ 42.13.7-3	4180				1480
-24	ЭЦ 48.13.7-3	4780				1690
-25	ЭЦ 54.13.7-3	5380				1910
-26	ЭЦ 60.13.7-3	5980				2120
-27	ЭЦ 72.13.7-3	7180				2540
-28	ЭЦ 30.12.7-3	2980	1200	70	220	1000
-29	ЭЦ 36.12.7-3	3580				1210
-30	ЭЦ 42.12.7-3	4180				1410
-31	ЭЦ 45.12.7-3	4480				1510
-32	ЭЦ 48.12.7-3	4780				1610
-33	ЭЦ 51.12.7-3	5080				1710
-34	ЭЦ 54.12.7-3	5380				1810
-35	ЭЦ 60.12.7-3	5980				2010
-36	ЭЦ 66.12.7-3	6580				2220
-37	ЭЦ 72.12.7-3	7180				2420

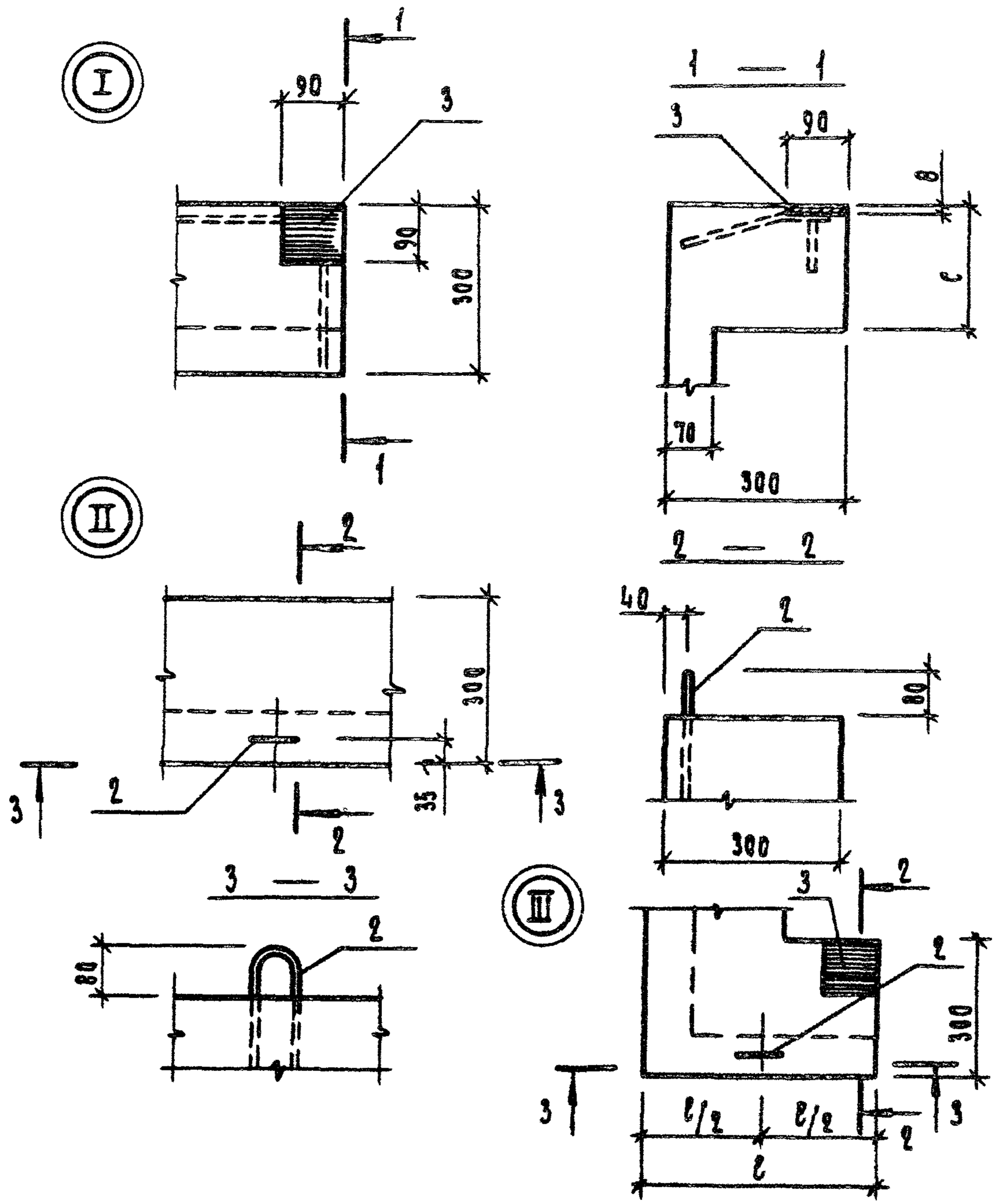

Инв.№ подл. | Подп. и дата | Взам. инв.№

Формат	Зона	Поз	Обозначение	Наименование	Кол. на исп. 1.117.1-18 2.0.0.00 —										Примечание
					—	01	02	03	04						
				Документация											
А4			1.117.1-18 2.1.0.00 СБ	Сборочный чертеж											
А4			1.117.1-18 0.0.0.00 ТО	Техническое описание											
				Сборочные единицы											
А4		1	1.117.1-18 2.1.0.00	Сетка С 25	1										
			1.117.1-18 2.2.0.00	С 26		1									
			1.117.1-18 2.3.0.00	С 27			1	1	1						
А4		2	1.117.1-18 1.0.1.00	Петля П1	2	2	2	2	2						
А4		3	1.117.1-18 1.3.0.00	Изделие закладное МН1	2	2	2	2	2						
				Материалы											
				Бетон тяжелый марки М 200	0,10	0,13	0,06	0,06	0,06						м3

Нач. отд.	Гуров		
Н. контр.	Ильина		
ГИП	Гуров		
Рук. гр.	Ильина		
Инженер	Сальков		

1.117.1-18 2.0.0.00

Экран цокольный угловой ЭЦ

Стадия	Лист	Листов
Р		1

ЛенЗНИИЭП

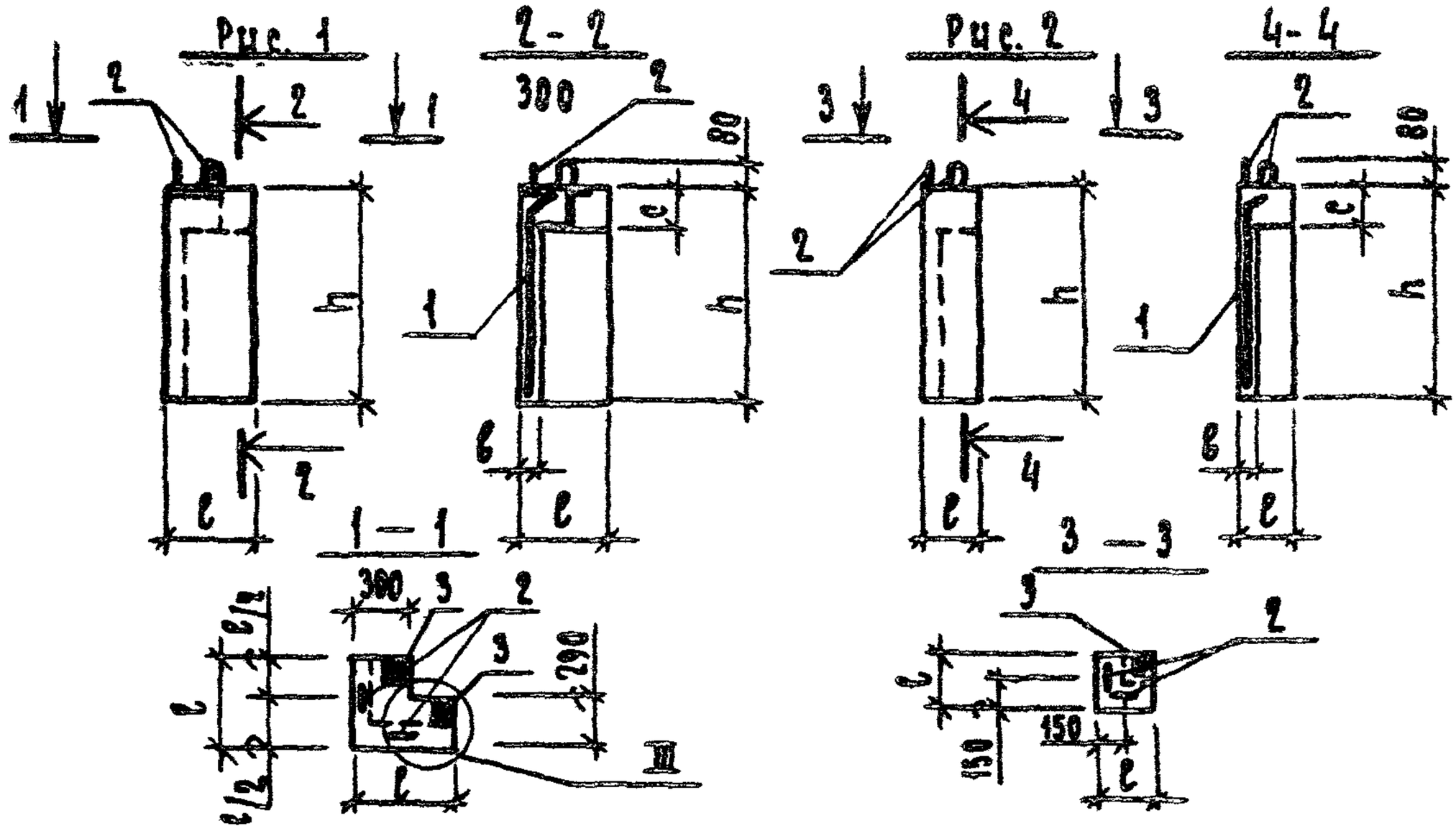

Обозначение	Марка	Рис.	Размеры, мм				Масса, кг
			ℓ	h	в	с	
1.117.1-18 2.0.0.00	ЭЦ 4. 13.7-3у	1	440	1300	70	220	250
-01	ЭЦ 6. 12.7-3у		560	1200			320
-02	ЭЦ 3. 14.7-1у	2	290	1400	70	120	140
-03	ЭЦ 3. 14.7-2у		290	1400		150	150
-04	ЭЦ 3. 14.7-3у		290	1400		220	150

Взам. инв. N | Подп. и дата | Инв. N подл.

Нач. отд.	Гуров		
Н. контр.	Ильина		
ГИП	Гуров		
Рук. гр.	Ильина		
Инженер	Сальков		

1.117.1-18 2.0.0.00 СБ

Экран цокольный угловой ЭЦ. Сборочный чертеж

Стадия	Масса	Масштаб
Р	см. табл.	
Лист	Листов 1	

ЛенЗНИИЭП

Форм	Зон	Поз	Обозначение	Наименование	Кол. на исп. 1.117.1-18 1.1.0.00 —	01	02	03	04	05	06	07	08	09	Примечание
				Документация											
А4			1.117.1-18 1.1.0.00	Сборочный чертеж											
А4			1.117.1-18 0.0.0.00 ТО	Техническое описание											
				Детали											Масса ед. кг
Б4		1	1.117.1-18 1.1.0.01	Ф4врI; ГОСТ 6727-80; l=2960	8							8			0,27
			1.117.1-18 1.1.0.02	l=3560		8							8		0,33
			1.117.1-18 1.1.0.03	l=4160			8							8	0,38
			1.117.1-18 1.1.0.04	l=4760				8							0,44
			1.117.1-18 1.1.0.05	l=5360					8						0,49
			1.117.1-18 1.1.0.06	l=5960						8					0,55
			1.117.1-18 1.1.0.07	l=7160							8				0,66
Б4		2		Ф4врI, ГОСТ 6727-80											
			1.117.1-18 1.1.0.08	l=1800	30	36	42	48	54	60	72				0,14
			1.117.1-18 1.1.0.09	l=1400								30	36	42	0,13
				Марка	С1	С2	С3	С4	С5	С6	С7	С8	С9	С10	

Исполнения 10..13 см. лист 2

Нач.отд.	Гуров	
Н.контр.	Ильина	
ГИП	Гуров	
Рук. гр.	Ильина	
Инжен.	Сальков	

1.117.1-18 1.1.0.00

Сетка С
(С1... С14)

Стадия	Лист	Листов
Р	1	2

ЛенЗНИИЭП

Инв. № подл.	Подп. и дата	Взам. инв. №

Формат	Зона	Поз.	Обозначение	Наименование	Кол. на исполнение 1.117.1-18 1.1.0.00- 10	11	12	13							Примечание
				Документация											
А4			1.117.1-18 1.1.0.00	Сборочный чертеж											
А4			1117.1-18 0.0.0.00ТО	Техническое описание											
				Детали											
															Масса ед. кг.
Б4		1		Ф4врI; ГОСТ 6727-80											
			1.117.1-18 1.1.0.04	ℓ=4760	8										0,44
			1.117.1-18 1.1.0.05	ℓ=5360		8									0,49
			1.117.1-18 1.1.0.06	ℓ=5960			8								0,55
			1.117.1-18 1.1.0.07	ℓ=7160				8							0,66
Б4		2	1.117.1-18 1.1.0.09	Ф4врI, ГОСТ 6727-80											
				ℓ=1400	48	54	60	72							0,13

Марка	С11	С12	С13	С14							

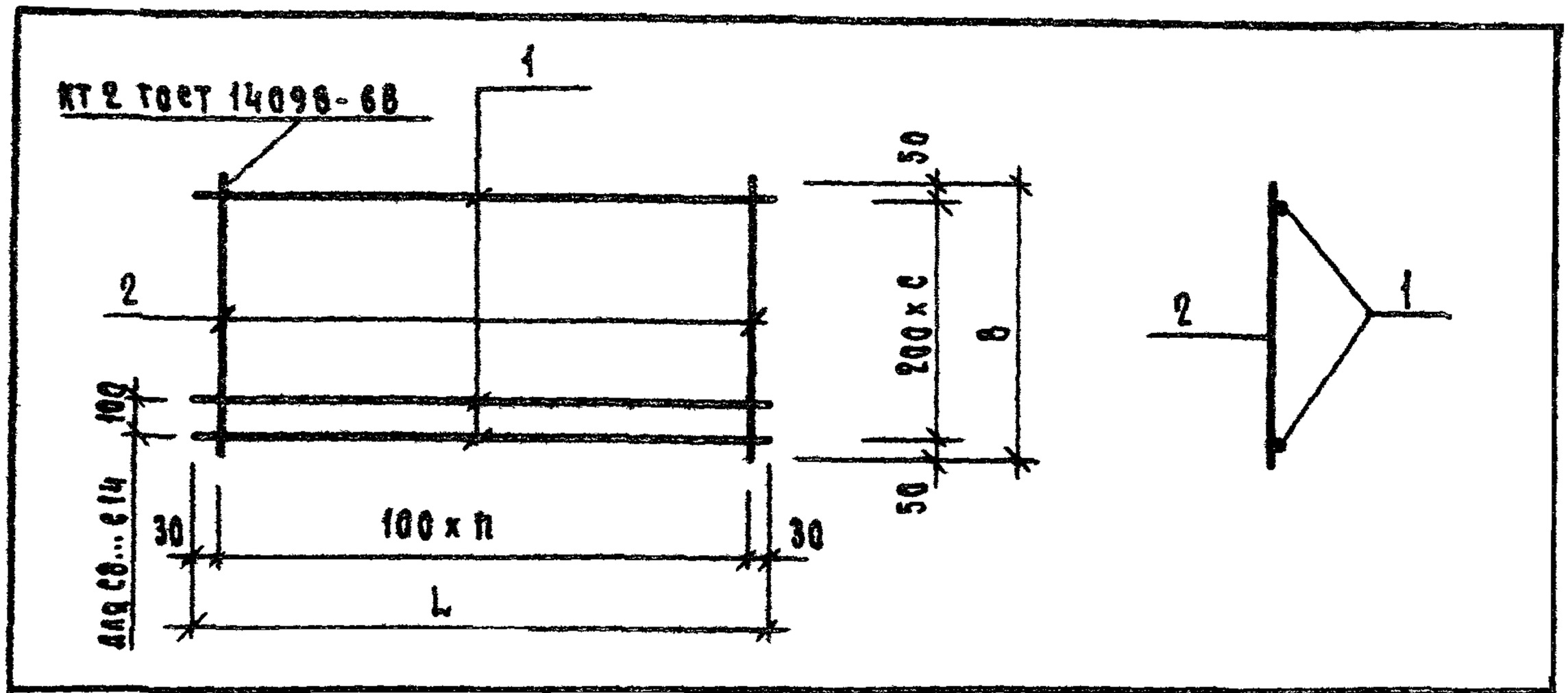

Обозначение	Марка	L мм	n	B мм.	C	Масса, кг
1.117.1-18 1.1.0.00	С1	2960	29	1500	7	6,36
-01	С2	3560	35	1500	7	7,68
-02	С3	4160	41	1500	7	8,92
-03	С4	4760	47	1500	7	10,24
-04	С5	5360	53	1500	7	11,48
-05	С6	5960	59	1500	7	12,80
-06	С7	7160	71	1500	7	15,36
-07	С8	2960	29	1400	7	6,06
-08	С9	3560	35	1400	7	7,32
-09	С10	4160	41	1400	7	8,50
-10	С11	4760	47	1400	7	9,76
-11	С12	5360	53	1400	7	10,94
-12	С13	5960	59	1400	7	12,20
-13	С14	7160	71	1400	7	14,64

Нач.отд.	Гуров	
Н.контр.	Ильина	
ГИП	Гуров	
Рук.гр.	Ильина	
Инженер	Сальков	

1.117.1-18 1.1.0.00СБ

Сетка С
(С1... С14)
Сборочный чертеж

Стадия	Масса	Масштаб
Р	см. табл.	
Лист	Листов 1	

ЛенЗНИИЭП

Инв N подл.	Подп. и дата	Взам инв N

Формат	Зона	Поз.	Обозначение	Наименование	Кол. на исполнение 1.117.1-18 1.2.0.00 —	01	02	03	04	05	06	07	08	09	Примечание
				Документация											
А4			1.117.1-18 1.2.0.00 СБ	Сборочный чертеж											
А4			1.117.1-18 0.0.0 00 ТО	Техническое описание											
				Детали											
				Ф4 Вр1, ГОСТ 6727-80											Масса ед. кг
Б4		1	1.117.1-18 1.1.0.01	l = 2960	7										0,27
			1.117.1-18 1.1.0.02	l = 3560		7									0,33
			1.117.1-18 1.1.0.03	l = 4160			7								0,38
			1.117.1-18 1.2.0.01	l = 4460				7							0,41
			1.117.1-18 1.1.0.04	l = 4760					7						0,44
			1.117.1-18 1.2.0.02	l = 5060						7					0,47

Марка	С15	С16	С17	С18	С19	С20	С21	С22	С23	С24

Нач отд.	Гуров		
Н контр.	Ильина		
ГИП	Гуров		
Рук. гр.	Ильина		
Инженер	Сальков		

1.117.1-18 1.2.0.00

Сетка С
(С15... С24)

Стадия	Лист	Листов
Р	1	2

ЛенЗНИИЭП

Формат	Зона	Поз.	Обозначение	Наименование	Кол. на исполнение 1.117.1-18 1.2.0.00-										Примечание
					—	01	02	03	04	05	06	07	08	09	
				Ф4Вр1, ГОСТ 6727-80											Масса ед, кг
Б4		1	1.117.1-18 1.1.0.05	ℓ=5360							7				0.49
			1.117.1-18 1.1.0.06	ℓ=5960								7			0,55
			1.117.1-18 1.2.0.03	ℓ=6560									7		0,60
			1.117.1-18 1.1.0.07	ℓ=7160										7	0,66
				Ф4Вр1, ГОСТ 6727-80											
Б4		2	1.117.1-18 1.2.0.04	ℓ=1300	30	36	42	45	48	51	54	60	66	72	0,12

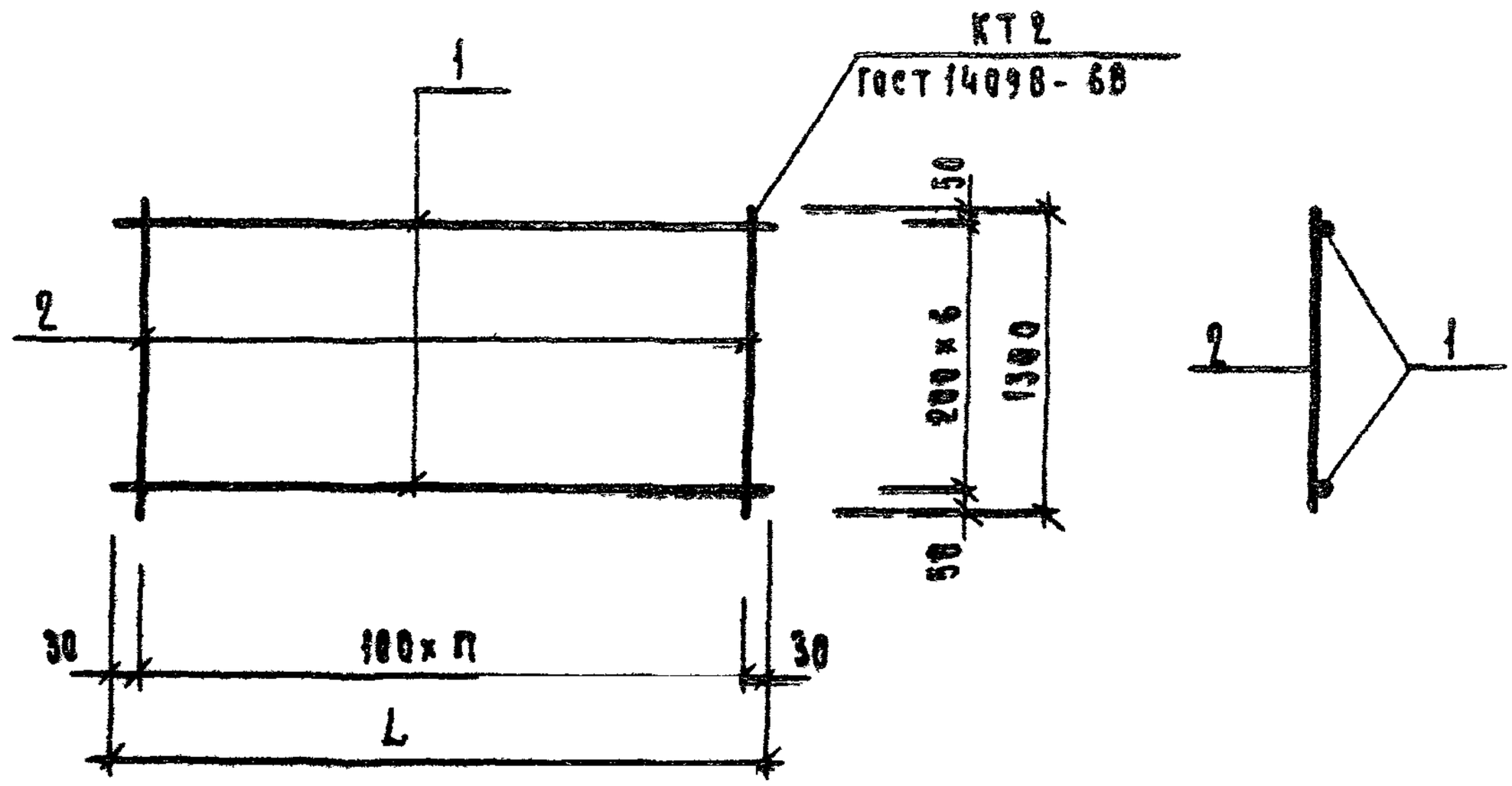

Обозначение	Марка	L мм	n	Масса кг
1.117.1-18 1.2.0.00	С 15	2960	29	5,79
-01	С 16	3560	35	6,63
-02	С 17	4160	41	7,70
-03	С 18	4460	44	8,27
-04	С 19	4760	47	8,84
-05	С 20	5060	50	9,41
-06	С 21	5360	53	9,91
-07	С 22	5960	59	11,05
-08	С 23	6560	65	12,12
-09	С 24	7160	71	13,25

Взам.инв.N | Подп. и дата | Инв.N подл.

Нач.отд	Гуров		
Н.контр.	Цыбина		
ГИП	Гуров		
Рук.гр.	Цыбина		
Инженер	Сальков		

1.117.1-18 1.2.0.00 СБ

Сетка С (С15 ... С24)
Сборочный чертеж

Стадия	Масса	Масштаб
Р	см табл.	
Лист	Листов 1	

ЛенЗНИИЭП

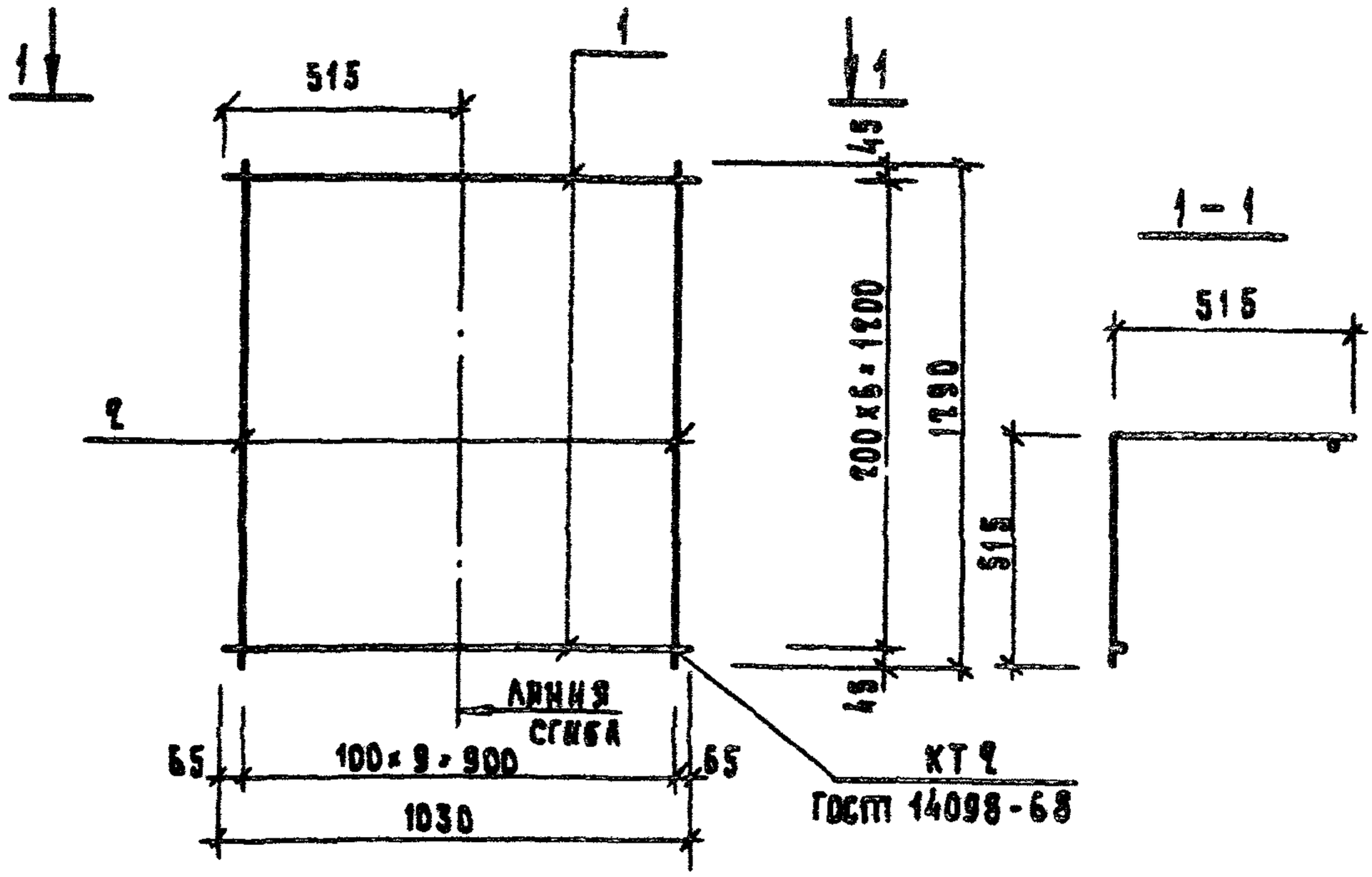

Формат	Зона	Поз.	Обозначение	Наименование	Кол.	Примечание
				Документация		
			1.117.1-18 0.0.0.00 ТО	Техническое описание		
				Детали		
БЧ		1	1.117.1-18 2.2.0.01	ф4ВрI; ГОСТ 6727-80; ℓ=1030	7	0,09 кг
БЧ		2	1.117.1-18 2.2.0.02	ф4ВрI; ГОСТ 6727-80; ℓ=1290	10	0,12 кг

Инв. № подл. | Подп. и дата | Взам. инв. №

Нач.отд.	Гуров		
Н.контр.	Ильина		
ГИП	Гуров		
Рук.гр.	Ильина		
Инжен.	Сальков		

1.117.1-18 2.2.0.00

Сетка С 26

Стадия	Масса	Масштаб
Р	1,83 кг	
Лист	Листов 1	

ЛенЗНИИЭП

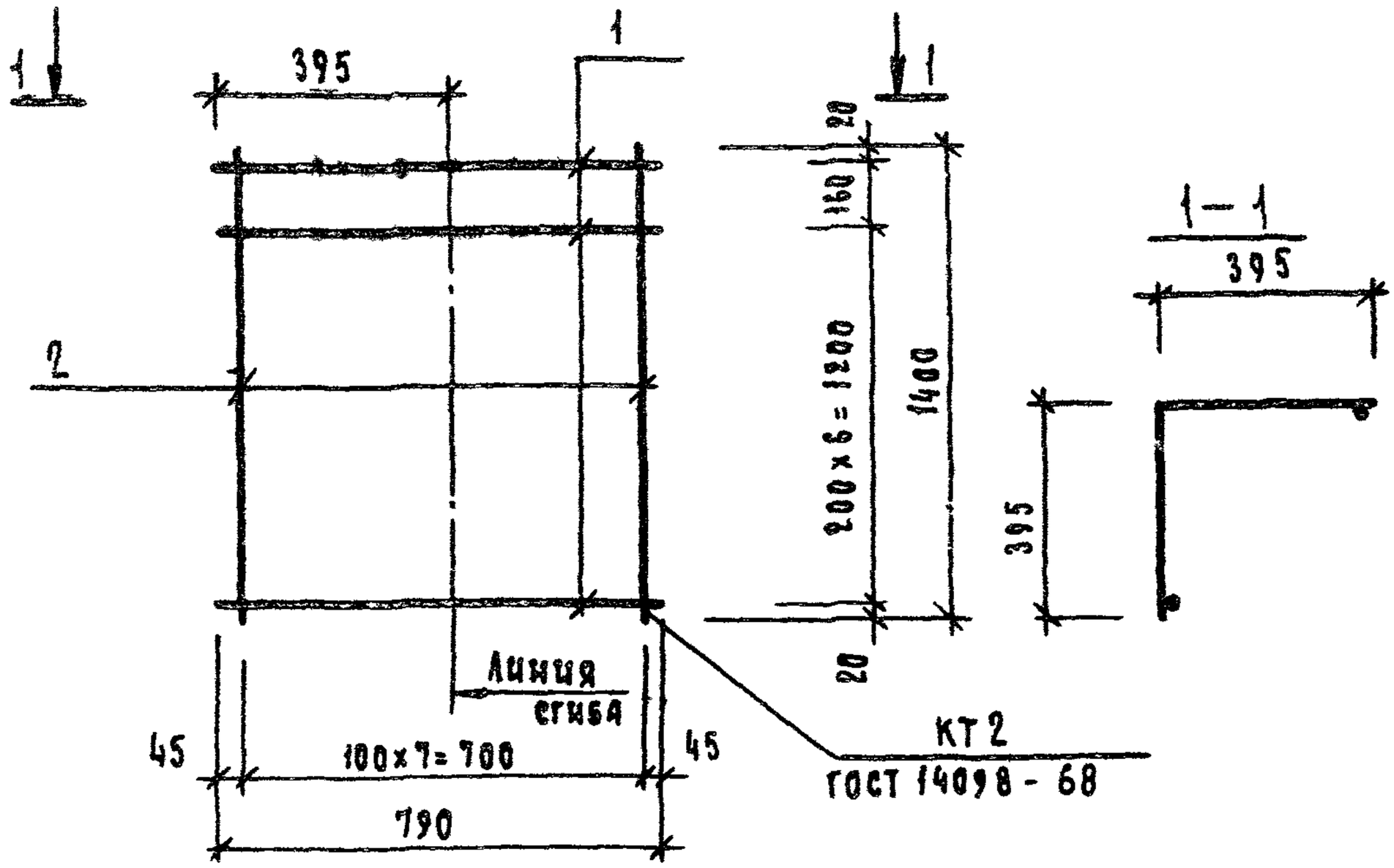

Формат	Зона	Поз	Обозначение	Наименование	Кол.	Примечание
				Документация		
			1.117.1-18 0.0.0.00 ТО	Техническое описание		
				Детали		
Б4		1	1.117.1-18 2.1.0.01	Ф4ВрI; ГОСТ 6727-80, ℓ=790	8	0,07 кг
Б4		2	1.117.1-18 1.1.0.09	Ф4ВрI; ГОСТ 6727-80; ℓ=1400	8	0,13 кг

Нач отд	Гуров		1.117.1-18 2.1.0.00
Контр	Ильина		Сетка С25
ГИП	Гуров		
Рук гр	Ильина		
Инженер	Сальков		

Стадия	Масса	Масштаб
Р	1.60 кг	
Лист	Листов 1	

ЛенЗНИИЭП

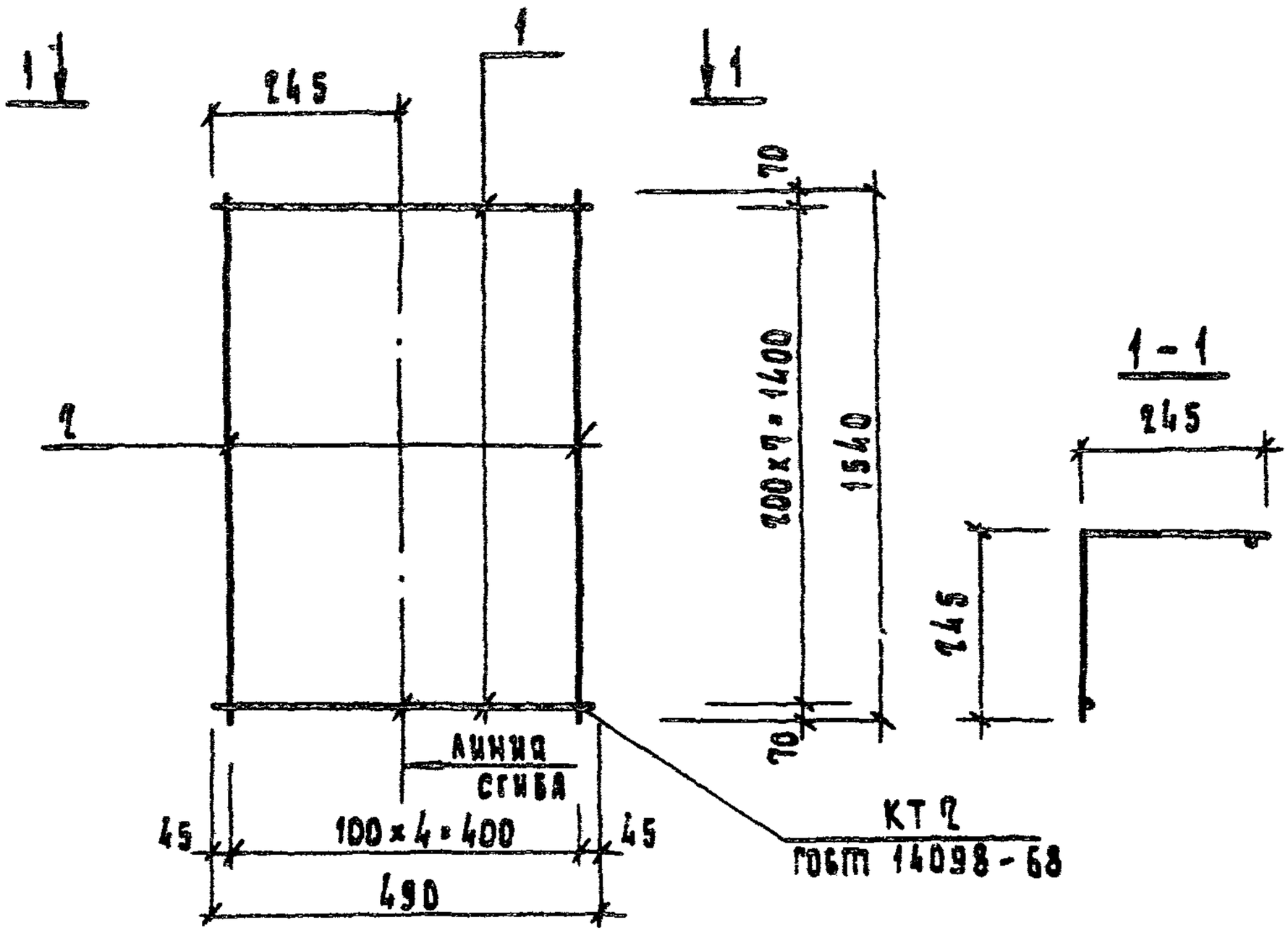

Формат	Зона	Поз.	Обозначение	Наименование	Кол.	Примечание
				Документация		
			1.117.1-18 0.0.0.00ТО	Техническое описание		
				Детали		
БЧ		1	1.117.1-18 2.3.0.01	ф4 вр I; ГОСТ 6727-80; ℓ=490	8	0,05 кг
БЧ		2	1.117.1-18 2.3.0.02	ф4 вр I; ГОСТ 6727-80 ℓ=1540	5	0,14 кг

Нач.отд	Гуров		1.117.1-18 2.3.0.00
Н.контр.	Ильина		Сетка С 27
ГИП	Гуров		
Рук. гр.	Ильина		
Инжен.	Сальков		

Стадия	Масса	Масштаб
Р	1,10 кг	
Лист	Листов 1	

ЛенЗНИИЭП

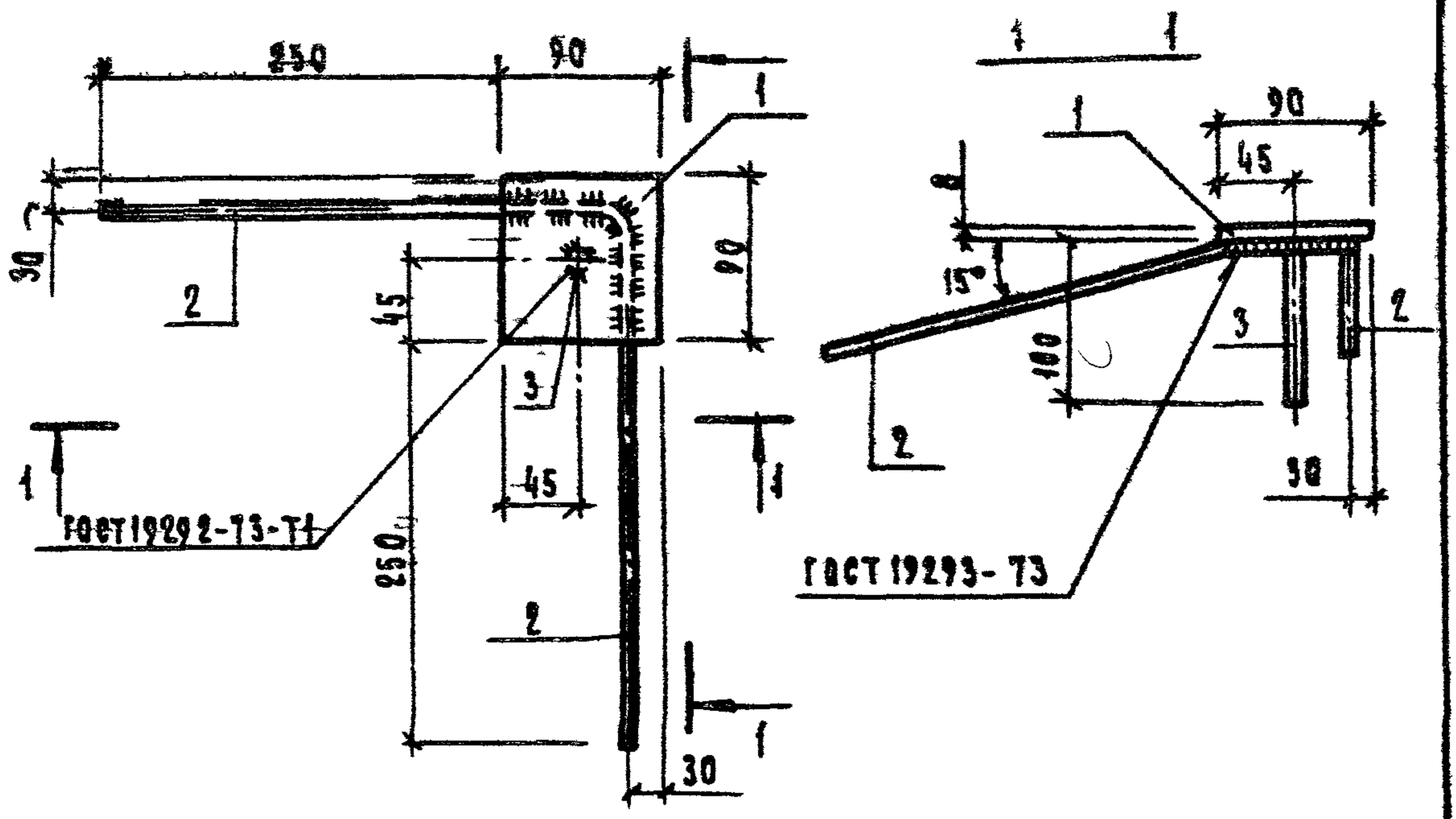

Формат	Зона	Поз.	Обозначение	Наименование	Кол.	Примечание
				Документация		
			1.117.1-18 0.0.0.00 ТО	Техническое описание		
				Детали		
		1	1.117.1-18 1.3.0.01	Ф8А ГОСТ 103-76 ℓ=90	1	0,51 кг
		2	1.117.1-18 1.3.0.02	Ф8А ГОСТ 5781-82 ℓ=620	1	0,25 кг
		3	1.117.1-18 1.3.0.03	Ф8А ГОСТ 5781-82 ℓ=100	1	0,04 кг

Взам. инв. N | Подп. и дата | Инв. N подл.

Начальник	Гуров	
Н. контр.	Ильина	
ГИП	Гуров	
Рук. гр.	Ильина	
Ст. техн.	Сокольников	

1.117.1-18 1.3.0.00

Изделие закладное Мн 1

Стадия	Масса	Масштаб
Р	0,8 кг	1:5
Лист	Листов 1	

ЛенЗНИИЭП

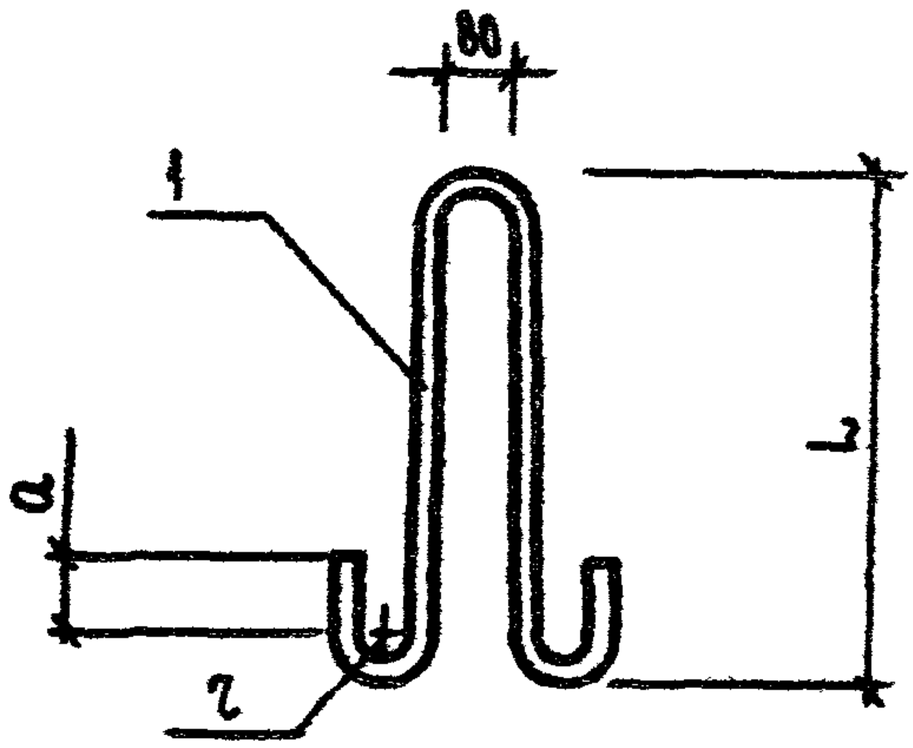

Обозначение	Марка	Размеры, мм			Масса, кг
		L	a	r	
1.117.1-18 1.0.1.00	П1	560	30	20	1,16
-01	П2	640	50	30	1,87

Формат	Зона	Поз.	Обозначение	Наименование	Кол.	Примечание
				Документация		
			1.117.1-18 0.0.0.00 ТО	Техническое описание		
			Переменные данные для исполнений:			
				1.117.1-18 1.0.1.00		П1
				Детали		
		1	1.117.1-18 1.0.1.01	Ф12 АI ГОСТ 5781-82 ℓ=1300	1	1,16 кг
				1.117.1-18 1.0.1.00-01		П2
				Детали		
		1	1.117.1-18 1.0.1.02	Ф14 АI ГОСТ 5781-82, ℓ=1540	1	1,87 кг

Нач.отд.	Туров	
Н.контр.	Ильина	
ГИП	Туров	
Рук.гр.	Ильина	
Ст.техн.	Сокольников	

1.117

Петля строповочная П (П1, П2)

Стадия	Масса	Масштаб
Р	см. табл.	—
Лист	Листов 1	

ЛенЗНИИЭП

Марка	Изделия арматурные			Изделия закладные							Всего кг
	Арм-ра класса Вр-I ГОСТ 6727-80		Итого кг	Арм-ра класса А-I ГОСТ 5781-82		Арм-ра класса А-III ГОСТ 5781-82		Прокат марки ВСт3сп2 ГОСТ 103-76		Итого кг	
	Ф4			Ф12	Ф14	Ф8		-90×8			
ЭЦ 30.14.7-1	6,36		6,36	2,32		0,58		1,02		3,92	10,28
ЭЦ 36.14.7-1	7,68		7,68	2,32		0,58		1,02		3,92	11,60
ЭЦ 42.14.7-1	8,92		8,92	2,32		0,58		1,02		3,92	12,84
ЭЦ 48.14.7-1	10,24		10,24		3,74	0,58		1,02		5,34	15,58
ЭЦ 54.14.7-1	11,48		11,48		3,74	0,58		1,02		5,34	16,82
ЭЦ 60.14.7-1	12,80		12,80		3,74	0,58		1,02		5,34	18,16
ЭЦ 72.14.7-1	15,36		15,36		3,74	0,58		1,02		5,34	20,70
ЭЦ 30.14.7-2	6,36		6,36	2,32		0,58		1,02		3,92	10,28
ЭЦ 36.14.7-2	7,68		7,68	2,32		0,58		1,02		3,92	11,60
ЭЦ 42.14.7-2	8,92		8,92	2,32		0,58		1,02		3,92	12,84
ЭЦ 48.14.7-2	10,24		10,24		3,74	0,58		1,02		5,34	15,58
ЭЦ 54.14.7-2	11,48		11,48		3,74	0,58		1,02		5,34	16,82
ЭЦ 60.14.7-2	12,80		12,80		3,74	0,58		1,02		5,34	18,16
ЭЦ 72.14.7-2	15,36		15,36		3,74	0,58		1,02		5,34	20,70
ЭЦ 30.14.7-3	6,36		6,36	2,32		0,58		1,02		3,92	10,28
ЭЦ 36.14.7-3	7,68		7,68	2,32		0,58		1,02		3,92	11,60
ЭЦ 42.14.7-3	8,92		8,92	2,32		0,58		1,02		3,92	12,84
ЭЦ 48.14.7-3	10,24		10,24		3,74	0,58		1,02		5,34	15,58
ЭЦ 54.14.7-3	11,48		11,48		3,74	0,58		1,02		5,34	16,82
ЭЦ 60.14.7-3	12,80		12,80		3,74	0,58		1,02		5,34	18,16
ЭЦ 72.14.7-3	15,36		15,36		3,74	0,58		1,02		5,34	20,70
ЭЦ 30.13.7-3	6,06		6,06	2,32		0,58		1,02		3,92	9,98
ЭЦ 36.13.7-3	7,32			2,32		0,58		1,02		3,92	11,24

Нач отд	Гуров	
Н контр	Ильина	
ГИП	Гуров	
Рук гр	Ильина	
Инженер	Сальков	

1.117.1-18 0.0.0.00РС

Ведомость расхода стали

Стадия	Лист	Листов
Р	1	2

ПенЗНИИЭП

Марка	Изделия арматурные		Итого кг	Изделие закладные						Итого кг	Всего кг
	Арм-ра класса			Арм-ра класса				Прокат марки			
	Вр-I			А-I		А-III		ВСт3сп2			
	ГОСТ 6727-80			ГОСТ 5781-82		ГОСТ 5781-82		ГОСТ 103-76			
	Ф4			Ф12	Ф14	Ф8		-90×8			
ЭЦ 42.13.7-3	8,50		8,50	2,37		0,58		1,02		3,97	12,47
ЭЦ 48.13.7-3	9,76		9,76		3,74	0,58		1,02		5,34	15,10
ЭЦ 54.13.7-3	10,94		10,94		3,74	0,58		1,02		5,34	16,28
ЭЦ 60.13.7-3	12,20		12,20		3,74	0,58		1,02		5,34	17,54
ЭЦ 72.13.7-3	14,64		14,64		3,74	0,58		1,02		5,34	19,98
ЭЦ 30.12.7-3	5,99		5,99	2,37		0,58		1,02		3,97	9,21
ЭЦ 36.12.7-3	6,63		6,63	2,37		0,58		1,02		3,97	10,55
ЭЦ 42.12.7-3	7,70		7,70	2,37		0,58		1,02		3,97	11,67
ЭЦ 45.12.7-3	8,27		8,27	2,37		0,58		1,02		3,97	12,19
ЭЦ 48.12.7-3	8,84		8,84		3,74	0,58		1,02		5,34	14,18
ЭЦ 51.12.7-3	9,41		9,41		3,74	0,58		1,02		5,34	14,75
ЭЦ 54.12.7-3	9,91		9,91		3,74	0,58		1,02		5,34	15,25
ЭЦ 60.12.7-3	11,05		11,05		3,74	0,58		1,02		5,34	16,39
ЭЦ 66.12.7-3	12,12		12,12		3,74	0,58		1,02		5,34	17,46
ЭЦ 72.12.7-3	13,26		13,26		3,74	0,58		1,02		5,34	18,60
ЭЦ 4.13.7-3у	1,60		1,60	2,37		0,58		1,02		3,97	5,57
ЭЦ 6.12.7-3у	1,83		1,83	2,37		0,58		1,02		3,97	5,75
ЭЦ 3.14.7-1у	1,10		1,10	2,37		0,29		0,51		3,17	4,27
ЭЦ 3.14.7-2у	1,10		1,10	2,37		0,29		0,51		3,17	4,27
ЭЦ 3.14.7-3у	1,10		1,10	2,37		0,29		0,51		3,17	4,27

Инв.N подл	Подп. и дата	Взам.инв.N

N строки	Наименование материала и единица измерения	Код материала	Ед. изм.	Кол. на марку ЭЦ30.14.7-1	ЭЦ36.14.7-1	ЭЦ42.14.7-1	ЭЦ48.14.7-1	ЭЦ54.14.7-1	ЭЦ60.14.1-1	ЭЦ72.14.7-1	ЭЦ30.14.7-2	ЭЦ36.14.7-2	ЭЦ42.14.7-2
1	Сортовой прокат обыкновенного												
2	качества, кг	093000	116										
3	Сталь арматурная класса А-I, кг		116	2,34	2,34	2,34	3,78	3,78	3,78	3,78	2,34	2,34	2,34
4	Сталь мелкосортная (без												
5	обручной), кг	093300	116	2,34	2,34	2,34	3,78	3,78	3,78	3,78	2,34	2,34	2,34
6	Диам. 12, кг		116	2,34	2,34	2,34					2,34	2,34	2,34
7	Диам. 14, кг		116				3,78	3,78	3,78	3,78			
8	Сталь арматурная класса А-III	093004	116	0,59	0,59	0,59	0,59	0,59	0,59	0,59	0,59	0,59	0,59
9	катанка, кг	093400	116	0,59	0,59	0,59	0,59	0,59	0,59	0,59	0,59	0,59	0,59
10	Диам, 8 кг		116	0,59	0,59	0,59	0,59	0,59	0,59	0,59	0,59	0,59	0,59
11	Итого сортового проката												
12	обыкновенного качества, кг		116	2,93	2,93	2,93	4,37	4,37	4,37	4,37	2,93	2,93	2,93
13	Прокат листовой рядовой, кг	097400											
14		097200											
15		097300	116	1,03	1,03	1,03	1,03	1,03	1,03	1,03	1,03	1,03	1,03

Начотд.	Гуров		
Н.контр.	Ильина		
ГИП	Гуров		
Рук.гр.	Ильина		
Инженер	Сеньков		

1.117.1-18 0.0.0.00 РМ

Ведомость расхода материалов

Стадия	Лист	Листов
Р	1	15

ЛенЗНИИЭП

№ строки	Наименование материала и единица измерения	Код материала	Ед. изм.	Кол. на марку									
				ЭЦ30/143-1	ЭЦ36/143-1	ЭЦ42/143-1	ЭЦ48/143-1	ЭЦ54/143-1	ЭЦ60/143-1	ЭЦ72/143-1	ЭЦ30/143-2	ЭЦ36/143-2	ЭЦ42/143-2
1	Итого стали в натуральной												
2	массе, кг		116	3,96	3,96	3,96	5,40	5,40	5,40	5,40	3,96	3,96	3,96
3	В том числе по укрупненному												
4	сортаменту:												
5	Сталь мелкосортная, кг	093300	116	2,34	2,34	2,34	3,78	3,78	3,78	3,78	2,34	2,34	2,34
6		095300											
7	Катанка, кг	093400	116	0,59	0,59	0,59	0,59	0,59	0,59	0,59	0,59	0,59	0,59
8	Сталь толстолистовая												
9	от 4 мм, кг	097100	116	1,03	1,03	1,03	1,03	1,03	1,03	1,03	1,03	1,03	1,03
10	Металлоизделия промышленного												
11	назначения (метизы)	120000											
12	Проволока стальная низкоуг-												
13	леродистая, периодического												
14	профиля, кг	121400	116	6,49	7,83	9,10	10,44	11,71	13,06	15,67	6,49	7,83	9,10
15	Диам 4, кг		116	6,49	7,83	9,10	10,44	11,71	13,06	15,67	6,49	7,83	9,10
16	Итого металлоизделий												
17	Промышленного назначения, кг		116	6,49	7,83	9,10	10,44	11,71	13,06	15,67	6,49	7,83	9,10
18													

Инв.№ подл.	Подп. и дата	Взам. инв.№

№ строки	Наименование материала и единица измерения	Код материала	Ед. изм.	Кол. на марку ЭП30.147-1	ЭП36.147-1	ЭП42.147-1	ЭП48.147-1	ЭП54.147-1	ЭП60.147-1	ЭП72.147-1	ЭП30.147-1	ЭП36.147-1	ЭП42.147-1
1	Итого стали, приведенной												
2	к стали класса А-I, кг		116	12,72	14,69	16,56	19,97	21,84	23,82	27,66	12,72	14,69	16,56
3	То же, к стали Вст3, кг		116	1,03	1,03	1,03	1,03	1,03	1,03	1,03	1,03	1,03	1,03
4	Всего стали, приведенной												
5	к классу А-I и Вст3, кг		116	13,75	15,72	17,59	21,00	22,87	24,85	28,69	13,75	15,72	17,59
6	Цемент	573 000											
7	Портландцемент	573 110											
8	М 400, кг	573 112	116	110	133	155	177	200	222	266	119	142	166
9	Щебень естественный, м3	571 110	113	0,30	0,36	0,42	0,48	0,54	0,60	0,72	0,32	0,39	0,45
10	Песок строительный природ-												
11	ный, м3	571140	113	0,22	0,27	0,31	0,36	0,41	0,45	0,54	0,24	0,29	0,34
12													
13													
14													
15													
16													
17													
18													

	Наименование материала и единица измерения	Код материала	Код ед изм	Код на марку ЭД48.147-2	ЭД54.147-2	ЭД60.147-2	ЭД72.147-2	ЭД30.147-3	ЭД36.147-3	ЭД42.147-3	ЭД48.147-3	ЭД54.147-3	ЭД60.147-3
1	Сортовой прокат обыкновен-												
2	ного качества, кг	093000	116										
3	Сталь арматурная класса А-I, кг		116	3,78	3,78	3,78	3,78	2,34	2,34	2,34	3,78	3,78	3,78
4	Сталь мелкосортная (без												
5	обручной), кг	093300	116	3,78	3,78	3,78	3,78	2,34	2,34	2,34	3,78	3,78	3,78
6	Диам 12, кг		116					2,34	2,34	2,34			
7	Диам 14, кг		116	3,78	3,78	3,78	3,78				3,78	3,78	3,78
8	Сталь арматурная класса АIII, кг	093004	116	0,59	0,59	0,59	0,59	0,59	0,59	0,59	0,59	0,59	0,59
9	Катанка, кг	093400	116	0,59	0,59	0,59	0,59	0,59	0,59	0,59	0,59	0,59	0,59
10	Диам 8, кг		116	0,59	0,59	0,59	0,59	0,59	0,59	0,59	0,59	0,59	0,59
11	Итого сортового проката												
12	обыкновенного качества, кг		116	4,37	4,37	4,37	4,37	2,93	2,93	2,93	4,37	4,37	4,37
13	Прокат листовой рядовой, кг	097100											
14		097200											
15		097300	116	1,03	1,03	1,03	1,03	1,03	1,03	1,03	1,03	1,03	1,03
16	Итого стали в натуральной												
17	массе, кг		116	5,40	5,40	5,40	5,40	3,96	3,96	3,96	5,40	5,40	5,40
18													

Инв N подл	Подп и дата	Взам инв N

N строки	Наименование материала и единица измерения	Код материала	Код ед изм	Кол на марку 3ИГ48Ц47-2	3ИГ54Ц47-2	3ИГ60Ц47-2	3ИГ72Ц47-2	3ИГ30Ц47-3	3ИГ36Ц47-3	3ИГ42Ц47-3	3ИГ48Ц47-3	3ИГ54Ц47-3	3ИГ60Ц47-3
1	В том числе по укрупненному												
2	сортаменту												
3	Сталь мелкосортная, кг	093300											
4		095300	116	3,78	3,78	3,78	3,78	2,34	2,34	2,34	3,78	3,78	3,78
5	Катанка, кг	093400	116	0,59	0,59	0,59	0,59	0,59	0,59	0,59	0,59	0,59	0,59
6	Сталь толстолистовая												
7	от 4 мм, кг	097100	116	1,03	1,03	1,03	1,03	1,03	1,03	1,03	1,03	1,03	1,03
8	Металлоизделия промышленного												
9	назначения (метизы)	120000											
10	Проволока стальная низкоуг-												
11	леродистая, периодического												
12	профиля, кг	121400	116	10,44	11,71	13,06	15,67	6,49	7,83	9,10	10,44	11,71	13,06
13	Диам 4, кг		116	10,44	11,71	13,06	15,67	6,49	7,83	9,10	10,44	11,71	13,06
14	Итого металлоизделий												
15	промышленного назначения, кг		116	10,44	11,71	13,06	15,67	6,49	7,83	9,10	10,44	11,71	13,06
16	Итого стали, приведенной к												
17	стали класса А-I, кг		116	19,97	21,84	23,82	27,66	12,72	14,69	16,56	19,91	21,84	23,82
18	То же, к стали Вст3, кг		116	1,03	1,03	1,03	1,03	1,03	1,03	1,03	1,03	1,03	1,03

	Наименование материала и единица измерения	Код материала	Ед. изм.	Кол. на марку									
				3Ф48.1КЖ-2	3Ф59.1КЖ-2	3Ф68.1КЖ-2	3Ф71.1КЖ-2	3Ф80.1КЖ-2	3Ф36.1КЖ-3	3Ф42.1КЖ-3	3Ф48.1КЖ-3	3Ф59.1КЖ-3	3Ф68.1КЖ-3
1	Всего стали, приведенной												
2	к классу AI и Вст3, кг		116	21,00	22,87	24,85	28,69	13,75	15,72	17,59	21,00	22,87	24,85
3	Цемент	573 000											
4	Портландцемент	573 110											
5	М 400, кг	573 112	116	190	214	238	286	130	157	183	209	236	262
6	Щебень естественный, $м^3$	571 110	113	0,52	0,58	0,64	0,77	0,35	0,43	0,50	0,57	0,64	0,77
7	Песок строительный природ-												
8	ный, м3	571 140	113	0,39	0,44	0,48	0,58	0,27	0,32	0,37	0,43	0,48	0,53
9													
10													
11													
12													
13													
14													
15													
16													
17													
18													

Инв. N подл.	Подп. и дата	Взам. инв. N

N строки	Наименование материала и единица измерения	Код материала	Ед. изм.	Кол. на марку ЭЦ72/14,7-3	ЭЦ30/13,7-3	ЭЦ36/13,7-3	ЭЦ42/13,7-3	ЭЦ48/13,7-3	ЭЦ54/13,7-3	ЭЦ60/13,7-3	ЭЦ72/13,7-3	ЭЦ30/12,7-3	ЭЦ36/12,7-3
1	Сортовой прокат обыкновенного												
2	качества, кг	093000											
3	Сталь арматурная класса А-I, кг		116	3,78	2,34	2,34	2,34	3,78	3,78	3,78	3,78	2,34	2,34
4	Сталь мелкосортная (без												
5	обручной), кг	093300	116	3,78	2,34	2,34	2,34	3,78	3,78	3,78	3,78	2,34	2,34
6	Диам. 12, кг		116		2,34	2,34	2,34					2,34	2,34
7	Диам. 14, кг		116	3,78				3,78	3,78	3,78	3,78		
8	Сталь арматурная класса А-III, кг	093004	116	0,59	0,59	0,59	0,59	0,59	0,59	0,59	0,59	0,59	0,59
9	Катанка, кг	093400	116	0,59	0,59	0,59	0,59	0,59	0,59	0,59	0,59	0,59	0,59
10	Диам. 8, кг		116	0,59	0,59	0,59	0,59	0,59	0,59	0,59	0,59	0,59	0,59
11	Итого сортового проката												
12	обыкновенного качества, кг		116	4,37	2,93	2,93	2,93	4,37	4,37	4,37	4,37	2,93	2,93
13	Прокат листовой рядовой, кг	097100											
14		097200											
15		097300	116	1,03	1,03	1,03	1,03	1,03	1,03	1,03	1,03	1,03	1,03
16	Итого стали в натуральной												
17	массе, кг		116	5,40	3,96	3,96	3,96	5,40	5,40	5,40	5,40	3,96	3,96
18													

№ строки	Наименование материала и единица измерения	Код материала	Ед. изм.	Кол. на марку ЭП72.14.13-3	ЭП30.13.1-3	ЭП36.13.13-3	ЭП42.13.13-3	ЭП48.13.13-3	ЭП54.13.13-3	ЭП60.13.13-3	ЭП72.13.1-3	ЭП30.12.1-3	ЭП36.12.13-3
1	В том числе по укрупненному												
2	сортаменту												
3	Сталь мелкосортная, кг	093300											
4		095300	116	3,78	2,34	2,34	2,34	3,78	3,78	3,78	3,78	2,34	2,34
5	Катанка, кг	093400	116	0,59	0,59	0,59	0,59	0,59	0,59	0,59	0,59	0,59	0,59
6	Сталь толстолистовая												
7	от 4 мм, кг	097100	116	1,03	1,03	1,03	1,03	1,03	1,03	1,03	1,03	1,03	1,03
8	Металлоизделия промышленного												
9	назначения (метиз)	120000											
10	Проволока стальная низкоуглеро-												
11	дистая, периодического												
12	профиля, кг	121400	116	15,67	6,18	7,47	8,67	9,96	11,16	12,44	14,93	5,91	6,76
13	Диам 4, кг		116	15,67	6,18	7,47	8,67	9,96	11,16	12,44	14,93	5,91	6,76
14	Итого металлоизделий												
15	промышленного назначения, кг		116	15,67	6,18	7,47	8,67	9,96	11,16	12,44	14,93	5,91	6,76
16	Итого стали, приведенной к												
17	стали класса А-I, кг		116	27,66	12,26	14,16	16,93	19,26	21,03	22,91	26,57	11,87	13,12
18	То же, к стали Вст3, кг		116	1,03	1,03	1,03	1,03	1,03	1,03	1,03	1,03	1,03	1,03

Инв.N подл.	Подп. и дата	Взам. инв.N

N строки	Наименование материала и единица измерения	Код материала	Ед. изм.	Кол. на марку ЭП72.18.17-3	ЭП36.18.17-3	ЭП36.18.17-3	ЭП42.18.17-3	ЭП48.18.17-3	ЭП54.18.17-3	ЭП60.18.17-3	ЭП72.18.17-3	ЭП36.18.17-3	ЭП36.18.17-3
1	Всего стали, приведенной												
2	к классу А-I и ВстЗ, кг		116	28,69	13,29	15,19	16,96	19,29	22,06	23,94	27,60	12,90	14,15
3	Цемент	573000											
4	Портландцемент	573100											
5	М400, кг	573112	116	315	124	150	175	200	225	250	300	118	142
6	Щебень естественный, м3	571110	113	0,35	0,34	0,41	0,47	0,54	0,61	0,68	0,81	0,32	0,39
7	Песок строительный природ-												
8	ный, м3	571140	113	0,64	0,25	0,30	0,36	0,41	0,46	0,51	0,61	0,24	0,29
9													
10													
11													
12													
13													
14													
15													
16													
17													
18													

№ строки	Наименование материала и единица измерения	Код материала	Код ед. изм.	Кол. на марку ЭП42.1273	ЭП45.1273	ЭП48.1273	ЭП51.1273	ЭП54.1273	ЭП60.1273	ЭП66.1273	ЭП72.1273		
1	Сортовой прокат обыкновенного												
2	качества, кг.	093000											
3	Сталь арматурная, класса А-I, кг		116	2,34	2,34	3,78	3,78	3,78	3,78	3,78	3,78		
4	Сталь мелкосортная (без												
5	обрученной), кг.	093300	116	2,34	2,34	3,78	3,78	3,78	3,78	3,78	3,78		
6	Диам. 12, кг		116	2,34	2,34								
7	Диам. 14, кг		116			3,78	3,78	3,78	3,78	3,78	3,78		
8	Сталь арматурная, класса А-III, кг	093004	116	0,59	0,59	0,59	0,59	0,59	0,59	0,59	0,59		
9	Катанка, кг	093400	116	0,59	0,59	0,59	0,59	0,59	0,59	0,59	0,59		
10	Диам 8, кг.		116	0,59	0,59	0,59	0,59	0,59	0,59	0,59	0,59		
11	Итого сортового проката												
12	обыкновенного качества, кг		116	2,93	2,93	4,37	4,37	4,37	4,37	4,37	4,37		
13	Прокат листовой рядовой, кг	097100											
14		097200											
15		097300	116	1,03	1,03	1,03	1,03	1,03	1,03	1,03	1,03		
16	Итого стали в натуральной												
17	массе, кг		116	3,96	3,96	5,40	5,40	5,40	5,40	5,40	5,40		
18													

Инв. № подл.	Подп. и дата	Взам. инв. №

№ строки	Наименование материала и единица измерения	Код материала	Ед. изм.	Кол. на марку ЭЦ4(127)-3	ЭЦ5(127)-3	ЭЦ6(127)-3	ЭЦ7(127)-3	ЭЦ8(127)-3	ЭЦ10(127)-3	ЭЦ6(127)-3	ЭЦ7(127)-3		
1	В том числе по укрупненному												
2	сортаменту:												
3	Сталь мелкосортная, кг	093300											
4		093300	116	2,34	2,34	3,78	3,78	3,78	3,78	3,78	3,78		
5	Катанка, кг	093400	116	0,59	0,59	0,59	0,59	0,59	0,59	0,59	0,59		
6	Сталь толстолистовая												
7	от 4 мм, кг	097100	116	1,03	1,03	1,03	1,03	1,03	1,03	1,03	1,03		
8	Металлоизделия промышленного												
9	назначения (метизы)	120000											
10	Проволока стальная низко-												
11	углеродистая, периодического												
12	профиля, кг	121400	116	7,85	8,44	9,02	9,60	10,11	11,27	12,36	13,53		
13	диам. 4, кг		116	7,85	8,44	9,02	9,60	10,11	11,27	12,36	13,53		
14	Итого металлоизделий												
15	промышленного назначения, кг		116	7,85	8,44	9,02	9,60	10,11	11,27	12,36	13,53		
16	Итого стали, приведенной к												
17	стали класса А-I, кг		116	14,72	15,59	17,88	18,74	19,49	21,19	22,79	24,51		
18	То же, к стали Вст3, кг		116	1,03	1,03	1,03	1,03	1,03	1,03	1,03	1,03		

№ строки	Наименование материала и единица измерения	Код материала	Ед. изм.	Кол. на марку ЭП42.127-3	ЭП45.127-3	ЭП48.127-3	ЭП51.127-3	ЭП54.127-3	ЭП58.127-3	ЭП66.127-3	ЭП72.127-3		
1	Всего стали, приведенной												
2	к классу А-I и Ст3, кг		116	15,75	16,62	18,91	19,77	20,52	22,22	23,82	28,54		
3	Цемент	573000											
4	Портландцемент	573100											
5	М400, кг	573112	116	165	178	190	202	214	237	261	285		
6	Щебень естественный, м³	571110	113	0,45	0,48	0,52	0,55	0,58	0,64	0,71	0,77		
7	Песок строительный природ-												
8	ный	571140	113	0,34	0,36	0,39	0,41	0,43	0,48	0,53	0,58		
9													
10													
11													
12													
13													
14													
15													
16													
17													
18													

Инв N подл	Подп и дата	Взам инв N

№ строки	Наименование материала и единица измерения	Код материала	Код ед изм	Кол. на марку ЭЦ 4.13.7-3у	ЭЦ 6.12.7-3у	ЭЦ 3.14.7-1у	ЭЦ 3.14.7-2у	ЭЦ 3.14.7-3у
1	Сортовой прокат обыкновенного							
2	качества, кг	093000						
3	Сталь арматурная класса А-I, кг		116	2,34	2,34	2,34	2,34	2,34
4	Сталь мелкосортная (без							
5	обручной), кг	093300	116	2,34	2,34	2,34	2,34	2,34
6	Диам. 12, кг		116	2,34	2,34	2,34	2,34	2,34
7	Сталь арматурная класса А-III, кг	093004	116	0,59	0,59	0,29	0,29	0,29
8	Катанка, кг	093400	116	0,59	0,59	0,29	0,29	0,29
9	Диам 8, кг		116	0,59	0,59	0,29	0,29	0,29
10	Итого сортового проката							
11	обыкновенного качества, кг		116	2,93	2,93	2,63	2,63	2,63
12	Прокат листовой рядовой, кг	097100						
13		097200						
14		097300	116	1,03	1,03	0,52	0,52	0,52
15	Итого стали в натураль-							
16	ной массе, кг.		116	3,96	3,96	3,15	3,15	3,15
17								
18								

№ строки	Наименование материала и единица измерения	Код материала	Ед. изм.	Кол. на марку ЭЦ 4.13.1-3у	ЭЦ 6.12.1-3у	ЭЦ 3.14.1-1у	ЭЦ 3.14.1-2у	ЭЦ 3.14.1-3у	
1	В том числе по укрупненному								
2	сортаменту								
3	Сталь мелкосортная, кг	093300	116						
4		095300	116	2,34	2,34	2,34	2,34	2,34	
5	Катанка, кг	093400	116	0,59	0,59	0,29	0,29	0,29	
6	Сталь толстолистовая								
7	от 4 мм, кг	097100	116	1,03	1,03	0,52	0,52	0,52	
8	Металлоизделия промышленного								
9	назначения (метизы)	120000							
10	Проволока стальная низкоуг-								
11	леродистая, периодического								
12	профиля, кг.	121400	116	1,63	1,87	1,12	1,12	1,12	
13	Диам 4, кг		116	1,63	1,87	1,12	1,12	1,12	
14	Итого металлоизделий								
15	промышленного назначения, кг		116	1,63	1,87	1,12	1,12	1,12	
16	Итого стали, приведенной к								
17	стали класса А-I, кг		116	5,58	5,93	4,40	4,40	4,40	
18	То же, к стали Вст3, кг		116	1,03	1,03	0,52	0,52	0,52	

Инв N подл	Подп и дата	Взам инв.N

N строки	Наименование материала и единица измерения	Код материала	Ед изм.	Кол. на марку ЭЦ 4.13.7-3у	ЭЦ 6.12.7-3у	ЭЦ 3.14.7-1у	ЭЦ 3.14.7-2у	ЭЦ 3.14.7-3у	
1	Всего стали приведенной								
2	к классу А-I и Вст3, кг		116	6,61	6,96	4,92	4,92	4,92	
3	Цемент	573000							
4	Портландцемент	573100							
5	М400, кг	573112	116	30	37	17	17	18	
6	Щебень естественный, м3	571110	113	0,08	0,10	0,04	0,05	0,05	
7	Песок строительный природ-								
8	ный, м3	571140	113	0,06	0,08	0,03	0,03	0,04	
9									
10									
11									
12									
13									
14									
15									
16									
17									
18									